elesa+Ganter

伊莉莎+冈特®

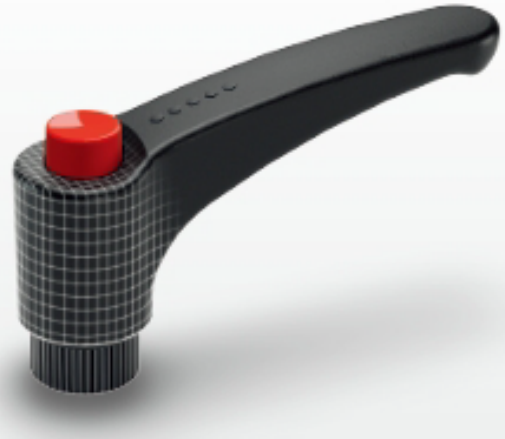

DESIGNED
**FOR ENGINEERING**

elesa+Ganter

DESIGNED
FOR ENGINEERING

# 两家公司 同一个标准件世界

ELESA+GANTER是一家全球性的销售合资企业，为机械行业提供广泛的标准机械元件产品系列。
ELESA+GANTER以独特的设计及精湛工艺确保产品质量可靠，功能完善。

**关于ELESA+GANTER**

ELESA+GANTER是Elesa S.p.A.（意大利）与Otto Ganter GmbH&Co.KG（德国）的全球销售合资企业。1995年，经过20多年的成功合作，两家公司开始以ELESA+GANTER作为商标，整合产品系列，建立共同的销售网络。

ELESA在工程塑料元件设计和制造方面的专业知识与GANTER在金属元件的专业技术和工艺相结合，使ELESA+GANTER产品出类拔萃。

ELESA+GANTER公司迅速受到全球各地客户的青睐，起初在奥地利、西班牙、波兰成立了子公司，接着在中国、捷克共和国、印度和土耳其相继成立子公司。

微信公众号

在70多个工业化国家和地区提供超过6万种产品，以当地服务团队和技术顾问提供专业支持。

Elesa+Ganter Austria GmbH

Elesa-Ganter Ibérica S.L.

Elesa+Ganter Polska Sp. z o.o.

Elesa+Ganter China CO., LTD.

Elesa+Ganter CZ s.r.o.

Elesa and Ganter India PVT LTD

Elesa+Ganter Türkiye

**设计工程**

ELESA和GANTER始终秉持为机械行业提供专业设计与技术解决方案，持续为客户创造价值。

DESIGNED
**FOR ENGINEERING**

**优势要点**

- 来自两家知名母公司的技术背景
- 结合数十年的经验创新
- 独特的设计
- 由市场推动的优化和广泛的标准机器元件产品范围
- 全球分销网络
- 库存可利用率高，交货期短
- 定制解决方案
- 完善的服务与技术支持

**质量和设计**

自1977年以来的承诺，始终为全球各地客户提供高辨识度的杰出产品。

ELESA+GANTER产品系列有益于提高机器和设备的质量。对人体工程学、生产材料和功能性的不断探索使得E+G产品质量及上手体验优势显而易见，其独特的设计已摘得各大**国际权威评审委员**会颁发的**52项工业设计奖**。

Reddot Design
(**2**)

Good Design

Fluidtrans
Compomac

IF Design Awards
(**29**)

Design Stuttgart
(**5**)

Compasso d'Oro
(**2**)

Produkt Roku
(**3**)

HaPes Award

PPMA Industry

# 意大利母公司

在过去的75年里，ELESA一直在国际机械工业设备领域的标准件产品中处于标杆地位。

Elesa S.p.A. Headquarters Monza (Milan) Italy

Elesa France S.A.

Elesa (UK) Ltd

Elesa USA Corporation

Elesa Scandinavia AB (SE)

**关于ELESA**

ELESA于1941年在意大利成立，现已成为诸多设计师和机器制造商对设备通用件的基准参考。
始终致力于遵循工程塑料及其加工技术的发展，技术和设计的结合促成丰富多彩的各类产品线。

公司企业文化致力于将生产质量与对设计和人体工程学研究的先天敏感性相结合，创造出全球认可的ELESA产品。真正意义上的“意大利制造”已经在世界各地流行起来，格外受到资深机器制造商的赞赏。
自50年代以来，ELESA一直积极参与机械美学的文化修订工作，机械美学正在当时成形，并为机械工业、机械和工业设备配件和元件进行设计革新。

过往几十年里，ELESA始终忠于本业，并在过去的40年中荣获52项工业设计大奖及180项专利和已注册外观设计。
ELESA将继续投资研发，尤其是生产工艺的创新，推陈出新，并进一步提高现有产品的性能和可靠性。

蒙扎母公司每年更新自动化生产技术并生产数千万的部件。
对产品质量与“意大利设计”相结合的热切追求体现了ELESA公司文化宗旨。

蒙扎总部的生产设施

物流中心

研发部门 - 测试实验室

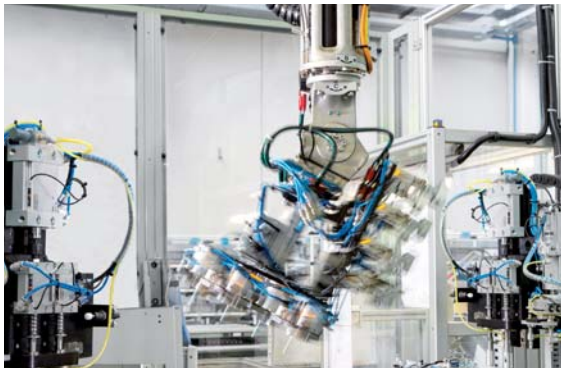
自动生产部门

Italian Association of Machine Tool Manufacturers

Italian Packaging Machinery Manufacturers Association

ITALIAN INSTITUTE OF UNIFICATION

---

ELESA系列的所有标准产品均经过机械、理化和耐久性测试，以提供正确和可靠的技术数据。
大部分测试在ELESA实验室进行，配备有先进的现代化测试仪器，客户也可以使用该仪器模拟特定或特别重的使用条件下进行测试。

ISO 9001 Quality Management — FM 23747 — 质量管理

ISO 14001 Environmental Management — EMS 518430 — 环境管理

OHSAS 18001 Occupational Health and Safety Management — OHS 584384 — 职业健康和安全管理

# 德国母公司

GANTER公司在各行各业的标准件市场具有超过125年的重要地位，其专业性不言而喻。

Otto Ganter GmbH&Co. KG Furtwangen（德国）总部

Ganter物流中心

Rheinhausen生产工厂

Otto Ganter于1912年发布了第一个标准元件目录

## 关于GANTER

GANTER成立于1894年，当时是一家机械车间。早于德国工业标准（DIN）成立的前五年，GANTER就在1912年就发布了其第一版标准元件目录。标准化工业产品，批量经济性生产，分类单独储存和销售，在当时都是全新的理念。直到今天，这一原则始终是我们行动的基础，由于广泛的可用性和与时俱进的生产工艺，保证了客户的最终利益。

## 行业楷模

纵观业界，GANTER在标准件的开发、生产和销售方面处于重要地位。在各行各业中，GANTER的产品质量与多样性皆堪称楷模。通过全球的销售网络，GANTER的标准元件行销全球。 无论您身在何处，均可保证产品质量、技术支持和快捷的交期。

GANTER拥有齐全和快速服务能力的自动化仓库，对客户的特殊需求有良好的响应。每个分支机构都按德国精度提供标准部件和定制部件。

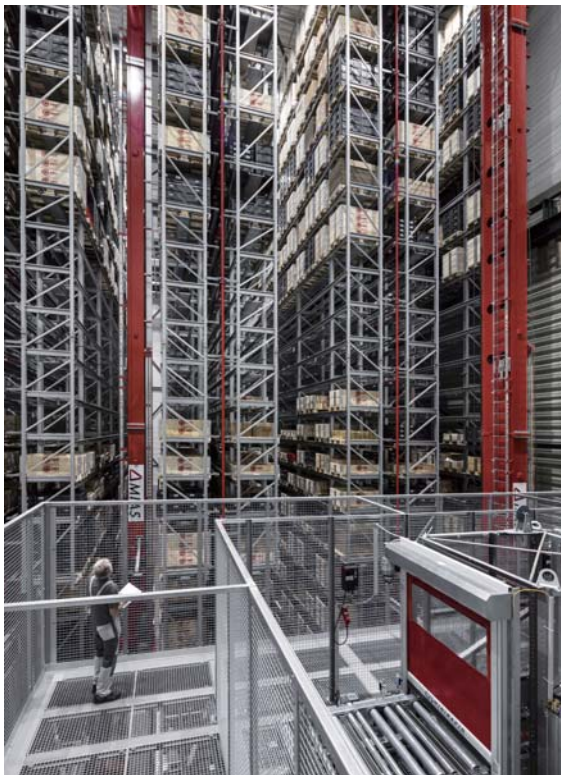

自动化仓库

测试实验室

生产部门

**涵盖的服务**

GANTER独特的标准件系列几乎适用于所有的应用场景 - 如有需要，还可提供定制化解决方案。有一点是肯定的：所有GANTER的标准件来源单一，并为设计和采购流程提供支持。

**快速直接**

得益于全球的物流方式，GANTER能够在更短时间内向世界各地提供将标准元件。

# 全球销售网络

ELESA+GANTER分销网络遍及全球70多个不同的国家和地区。
得益于与总部的紧密关系，ELESA+GANTER的子公司和分销商能够为客户提供充分的技术支持。

**美国**

阿根廷
巴西
加拿大
墨西哥
美国

**非洲**

埃及
南非

**亚洲**

中国
格鲁吉亚
印度
印度尼西亚
以色列
日本
哈萨克斯坦
马来西亚
菲律宾
新加坡
韩国
泰国
土库曼斯坦
乌兹别克斯坦
越南

在**elesa-ganter.com.cn**上
查找您所在国家和地区的
ELESA+GANTER机构

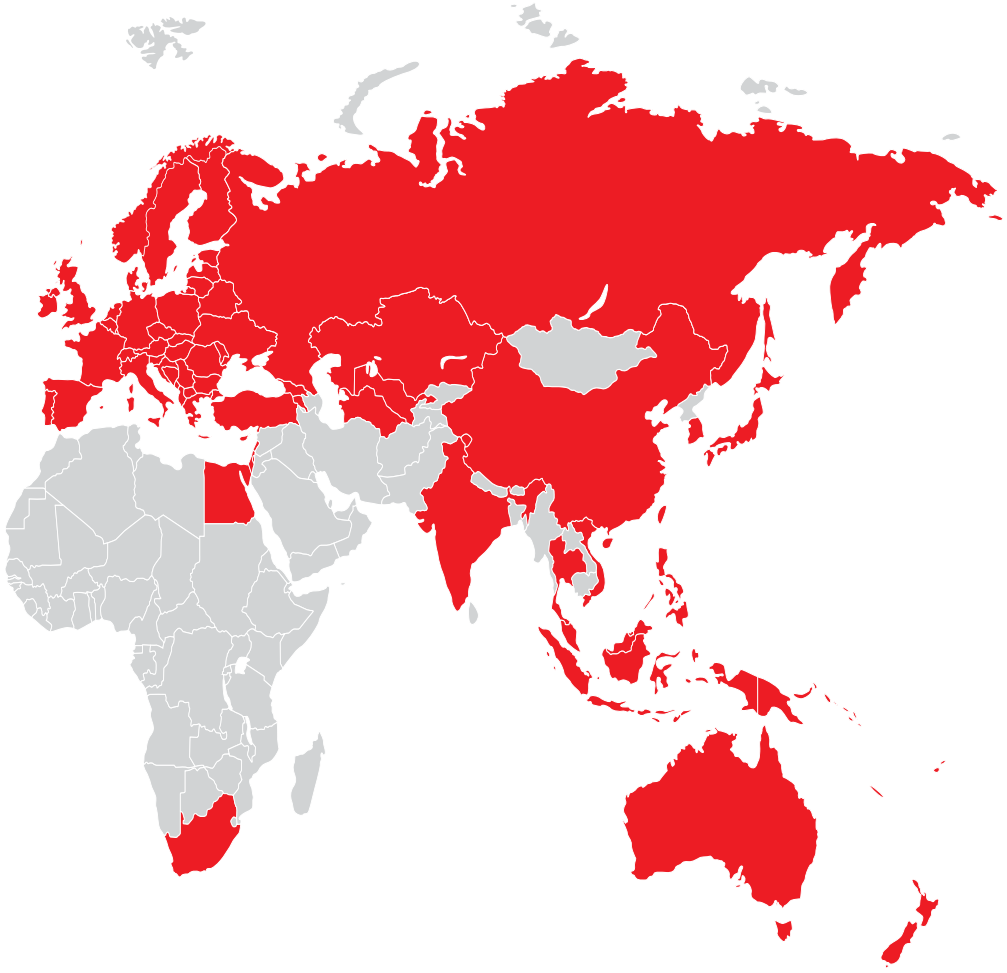

**欧洲**

奥地利
白俄罗斯
比利时
波黑
保加利亚
克罗地亚
塞浦路斯
捷克共和国
丹麦
爱尔兰
爱沙尼亚
芬兰
法国
德国
大不列颠
希腊
匈牙利
冰岛
意大利
科索沃
拉脱维亚
立陶宛
卢森堡
马其顿
摩尔多瓦
黑山
荷兰
挪威
波兰
葡萄牙
罗马尼亚
俄国
塞尔维亚
斯洛伐克
斯洛文尼亚
西班牙
瑞典
瑞士
土耳其
乌克兰

**大洋洲**

澳大利亚
新西兰

# 高性能产品

具有创新功能的标准元件，人机工程学设计符合严苛的指令以满足特定需求和应用。

### 耐腐蚀的不锈钢

鉴于其优异的耐腐蚀性，在机械工业中，不锈钢是许多行业颇受欢迎的材料之一。
ELESA+GANTER产品范围包括各种各样的特殊AISI不锈钢产品，遍及所有产品组。它涵盖不锈钢标准元件以及带不锈钢嵌件与塑料件结合的产品。

**设计用于：**食品加工、化学和制药行业，恶劣的环境条件以及法律规定强制使用耐腐蚀材料的所有应用。

### 白色防污表面

RAL 9002白色饰面特别适用于医疗环境，因为它可以及时识别任何灰尘或污垢痕迹，使清洁操作更容易。它也给操作者和患者带来心理学上的无菌感和洁净感。
简洁的形状和无空穴设计可以避免灰尘和加工残渣的堆积。
ELESA+GANTER产品系列中提供各种白色高科技聚合体材质，配有不锈钢嵌件的捏手和紧固手柄。

**设计用于：**医疗和医院设备。

### 针对细菌感染的卫生设备

SAN抗菌系列产品可防止产品残留有害有机物，如微生物、细菌、霉菌和真菌等，这些生物体可能会引起难闻气味、变色、降解和在产品表面形成生物膜。
该系列手柄和旋钮，选用含有抗菌添加剂（无机陶瓷基材上的银离子混合物，无化学成分、抗生素或杀虫剂）的材质或在表面涂有特殊涂层以提供可靠的防护。

**设计用于：**残疾人辅助设备，医疗器械和医院设备。

### 更舒适和安全的握持

SOFT软触产品系列具有柔软防滑的表面，即使在不利的握持条件下（例如存在潮湿和油脂），也能确保更加安全、稳定和符合人体工程学的握持。
此外，SOFT系列可在手部和操作元件之间确保更好的力学传递，并确保在操作过程中吸收震颤。

**设计用于：**残疾人辅助器具，高精仪器，健身器械，园艺和对抗恶劣气象条件。

## 导电高科技聚合体

ESD线产品适用于ESD静电保护工作区（EPA），该区域内的零件容易受到静电放电的影响，应将其受损危险频率降至最低。特殊导电高科技聚合体（ESD-C静电放电传导）可防止具有不同电位的物体之间的静电电荷积聚。
每个操作件表面上激光雕刻上特殊标志ESD-C显示该产品符合EN 100015/1和IEC 61340-5-1标准的抗静电特征。

**设计用于：**电子元件装配线，ESD静电保护工作区（EPA）

## 符合欧洲ATEX指令

符合欧洲ATEX（爆炸环境）94/9 / EC指令，II组2GD类设备健康和安全相关要求的元件。
ELESA+GANTER种类丰富的油位镜和油塞可针对高温、高压负载或侵蚀性物质等特殊要求提供相应的解决方案。

**设计用于：**爆炸风险环境中的设备和机器配件，如液压件和齿轮。

## 自熄高科技聚合体

标准元件适用于有火灾危险的公共环境，如照明行业。
ELESA+GANTER元件采用自熄式特殊高科技聚合体，并符合UL-94 V（UNDERWRITERS LABORATORIES）“V0”认证。该分类标准用于描述塑料与火焰的反应。实验室测试证明，垂直燃烧下，每个单独的样品需要不到10秒的时间熄灭火焰。

**设计用于：**娱乐设备、城市和公共设施。

## 用于型材系统的标准件系列

该产品系列中的标准元件适配较为常见的铝型材系统。配用合适的装配组件，ELESA+GANTER标准件可轻松安装在型材系统，经济有效且无需耗时订做个别零件。

- 与常规型材系统兼容
- 适用于宽度为6,8和10毫米的沟槽
- 用于30,40和45毫米的型材系统

**设计用于：**在各种不同行业的普通型材系统上组装。

# 不锈钢产品

由抗腐蚀性能优异的不锈钢制成的标准元件设计适用于食品行业、化工行业，恶劣的环境条件或户外环境使用。

INOX STAINLESS STEEL

**不锈钢生产线**

由抗腐蚀性能优异的不锈钢制成的标准元件设计适用于食品行业、化工行业，恶劣的环境条件或户外环境使用。不锈钢产品通常采用电镀表面处理，耐腐蚀，公差更小，对环境友好。

- 优异的耐腐蚀性
- 耐用
- 坚固

# 人体工学和设计

要取得良好的设计和优秀的人体工程学，首先要全面了解产品的功能，人与机器之间的交互，同时应考虑到每一项操作中涉及的全部运动过程。

**五点标识**
一个辨识所有ERGOSTYLE®产品的独立商标

elecolors

ERGOSTYLE® by ELESA

## ERGOSTYLE®产品系列

ERGOSTYLE®产品风格上与客户的机器和设备融为一体，提升其品质和价值感。

在90年代初期，医院和医疗设备、运动和休闲设备、科学仪器和办公家具等行业诞生了新的市场需求，ERGOSTYLE®应运而生，除了纯粹的功能性，ERGOSTYLE®特别注重人体工程学设计。在过去的几十年里，机器和设备的设计美学经历了深远的革新，如今越来越多的传统工业行业也接受和追求ERGOSTYLE®产品。

- 完美的功能
- 现代化流线型设计和符合人体工程学的形状
- ELECOLORS®系列彩色标准嵌件

ERGOSTYLE系列在工业设计领域获得了几项杰出的世界认证。

reddot award 2015 winner

# 卫生设计

在食品工业、医疗技术和制药工业中，产品安全和消费者保护变得越来越重要。

鉴于其行业特殊性，卫生设计系列的标准元件适用于敏感区域的生产线，并有助于制造具有长保质期且不含防腐剂的产品。

CERTIFIED EHEDG TYPE EL CLASS I AUX

3-A 88-00

HD

**卫生设计产品系列**

卫生设计产品系列的标准元件标有HD图标。它们结合了优良的表面质量，外观无死角，无多余的外凸表面和密封的螺栓区域。密封方式基于有限元计算分析，确保安装后可得到可靠的接触压力。
卫生设计意味着定期清洁所需的时间和物料大大减少 - 这也显著降低了运营成本。

更快捷的清洁工作（清洁通常占用高达25%的生产时间），因此：

- 更多的时间可用于生产
- 更少的淡水消耗
- 更低的能耗
- 需要更少的清洁剂
- 减少废水的产生
- 降低总成本并节省资源

# 超级高科技聚合体

高机械性能和热力性能的高科技聚合物。
工业用高分子工程材料的最新进展。

SUPER TECHNO POLYMER

**超级高科技聚合体产品线**

技术先进的行业，如汽车、航空航天和电子行业，早已了解使用工程塑料带来的诸多好处。

- 机械性能高
- 耐腐蚀性
- 亮度
- 无磁性
- 低摩擦系数
- 免维护
- 隔热

当今高分子材料的发展，已不再仅是简单地以使用高性能工程塑料代替金属为目的。
事实上，为了制造用于替换同类金属制品的高科技聚合体产品，产品在设计阶段就需要依托专业知识优化产品形状和厚度，并使产品汲取聚合体材料的典型技术优势。

该系列包含多种高科技聚合体制品，这些产品结合了工程塑料与金属两者的优点。

# 定制化解决方案

ELESA和GANTER拥有现代化的自动化生产设备，并且在设计制造方面积累了专业的知识储备，可为所有客户提供新的技术解决方案和定制化产品。

**完善的技术与制造能力**

除了范围广泛的标准件外，两家母公司均以客户为主导，凭其灵活的生产能力提供符合客户特殊要求的定制化技术解决方案。两家母公司的技术部门都能够通过修改现有的ELESA+GANTER标准件或者重新设计产品来提供高性价比的解决方案。

- 特殊形状，尺寸，螺纹。
- 特殊的颜色
  非标准颜色选项。
- 特殊的表面处理
  粉末喷塑涂层，锌，镍和铬电镀，阳极氧化。
- 特殊的产品商标
  通过移印、激光雕刻或模具成形添加商标和文字。

# ELESA-GANTER.COM.CN

您可以从台式机和移动终端上浏览ELESA+GANTER网站上的综合目录。

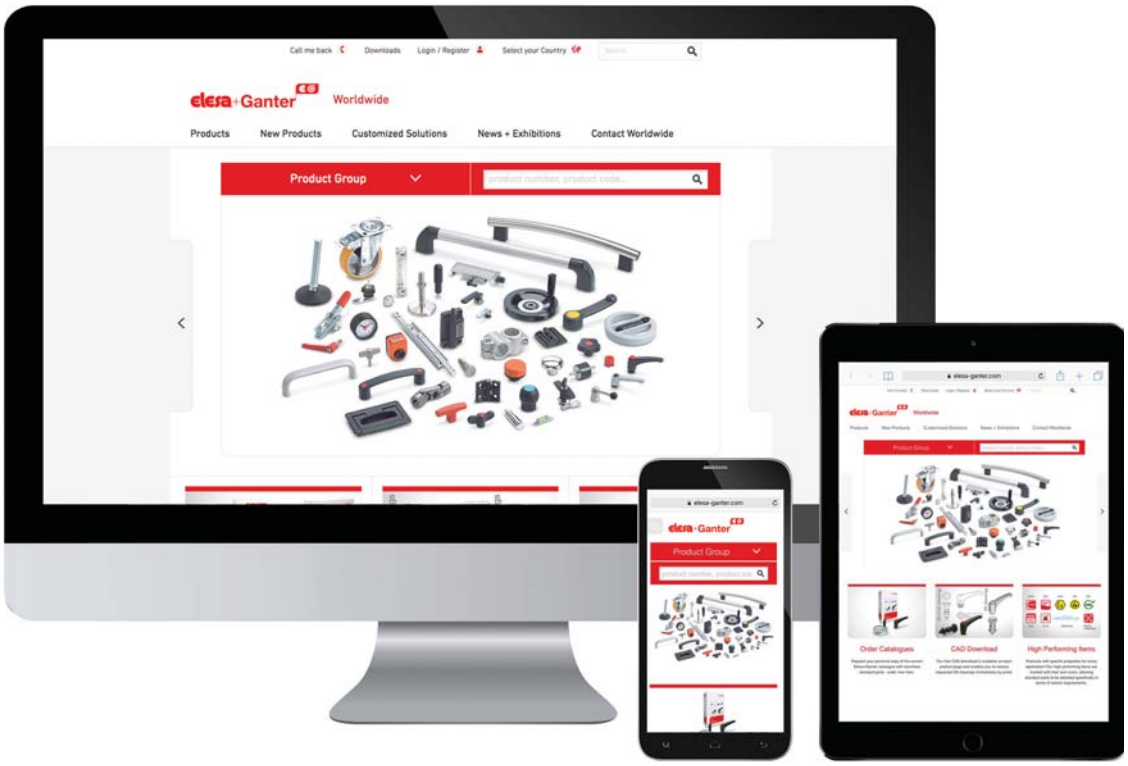


在Youku上关注我们

**网站内容**

通过浏览在线目录和使用新的带功能性过滤器的网站搜索引擎，设计工程师可寻找适用的标准元件。
此外，**My E+G**区域允许下载2D和3D CAD图纸，询价并管理个人收藏夹列表！

您所需格式的**2D和3D CAD图纸**

关于产品、应用和企业亮点的额外**新闻**内容

**新闻通讯**订阅，并关注新产品和有趣的技术细节

**视频和3D动画**深化ELESA+GANTER产品的应用和技术特性。

# 如何选择产品

ELESA+GANTER综合目录中的快速使用指南

**1. 总索引**
选择一个产品组

总索引

**2. 图片索引**
选择一个产品系列

操作件

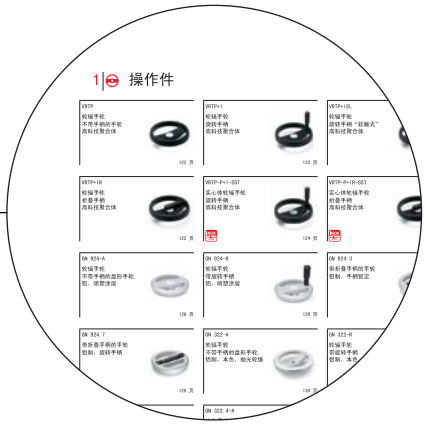


**3. 产品数据表**
包含技术特性、安装说明、特需型号以及如何选择产品代码

VRTP.
轮辐手轮

# 索引


| | |
|---|---|
| 总索引 | 20 |
| 图片索引 | 22 |
| 产品数据表 | 120 – 2051 |
| 技术参数 | A1 |
| 按字母顺序索引 | A54 |


DESIGNED
FOR ENGINEERING

# 总索引


1 **操作件** 页 120

轮辐手轮
实心手轮
臂状手轮
曲柄摇手

2 **紧固旋钮** 页 206

凸轮旋钮
星形旋钮
滚花旋钮
机翼型旋钮

3 **紧定手柄** 页 302

可调节手柄
杠杆手柄

4 **U形手柄** 页 412

桥式手柄
平头拉式手柄
管状手柄

5 **固定、旋转和折叠手柄** 页 528

固定手柄
旋转手柄
折叠手柄

6 **控制元件** 页 590

控制旋钮
控制手柄
直线滑轨
圆窗水平仪

7 **旋转控制装置** 页 686

重力式指示器
正驱动式指示器
直接驱动式指示器
指示器配套手轮

8 **分度件** 页 736

分度销
锁销
弹簧销
凸轮式分度销

9 **机械操作件** 页 910

螺钉/止推垫/轴环
垫圈/螺母
减震元件
定位元件
凸轮式锁紧杆/传动装置
吊装配件

**10** 接头 页 1120

接头

**11** 水平调整件 页 1166

水平调整件
支撑端帽
支撑件和导向元件

**12** 铰链 页 1360

塑料铰链
金属铰链

**13** 闩锁 页 1454

带手柄的闩锁
带钥匙的闩锁
边缘防护条

**14** 夹具 页 1558

铰接夹
强力夹
钩形夹

**15** 液压系统附件 页 1662

油塞
通气帽
液位指示器
柱式液位指示器

**16** 管夹接头 页 1806

管夹接头
线性传动装置
夹紧安装件

**17** 脚轮 页 1956

注塑聚氨酯脚轮
高科技聚合体脚轮
橡胶脚轮
热固性塑料脚轮

**18** 磁体 页 2020

盘形
杆形
U形磁体
磁体坯料

技术参数
A1

英文字母索引
A54

**VRTP.**
**轮辐手轮**
不带手柄的手轮
高科技聚合体

122 页

**VRTP+I**
**轮辐手轮**
旋转手柄
高科技聚合体

122 页

**VRTP+IEL**
**轮辐手轮**
旋转手柄"软触式"
高科技聚合体

122 页

**VRTP+IR**
**轮辐手轮**
折叠手柄
高科技聚合体

122 页

**VRTP-P+I-SST**
**实心体轮辐手轮**
旋转手柄
高科技聚合体

124 页

**VRTP-P+IR-SST**
**实心体轮辐手轮**
折叠手柄
高科技聚合体

124 页

**GN 924-A**
**轮辐手轮**
不带手柄的盘形手轮，
铝，喷塑涂层

126 页

**GN 924-R**
**轮辐手轮**
带旋转手柄
铝，喷塑涂层

126 页

**GN 924.3**
**带折叠手柄的手轮**
铝制，手柄锁定

128 页

**GN 924.7**
**带折叠手柄的手轮**
铝制，旋转手柄

129 页

**GN 322-A**
**轮辐手轮**
不带手柄的盘形手轮，
铝制，本色，抛光轮缘

130 页

**GN 322-R**
**轮辐手轮**
带旋转手柄
铝制，本色，抛光轮缘

130 页

**GN 322.3**
**带折叠手柄的手轮**
铝制，手柄锁定

131 页

**GN 322.4-A**
**安全手轮**
不带手柄的盘形手轮，
带摩擦轴承

134 页

**GN 322.4-D**
**安全手轮**
带旋转手柄
带摩擦轴承

134 页

**GN 322.5-A**
**安全手轮**
不带手柄的盘形手轮，
带滚针轴承

135 页

**GN 322.5-D**
**安全手轮**
带旋转钢制手柄
带滚针轴承

135 页

**GN 322.7**
**带折叠手柄的手轮**
铝制，旋转手柄

136 页

**GN 324-A**
**轮辐手轮**
不带手柄的盘形手轮，
铝，黑色，喷塑涂层

137 页

**GN 324-R**
**轮辐手轮**
带旋转手柄
铝，黑色，喷塑涂层

137 页

**VR.FP**
**轮辐手轮**
不带手柄的手轮
热固性塑料，轮毂未钻孔

138 页

图片索引



ELESA 和 GANTER 依法保留所有权利。
复制我方图纸时需始终提及来源。

**VR.FP+I**
**轮辐手轮**
旋转手柄
热固性塑料，轮毂未钻孔

138 页

**VRU.**
**轮辐手轮**
不带手柄的手轮
热固性塑料，大直径轮毂

139 页

**VRU+I**
**轮辐手轮**旋转手柄
热固性塑料，大直径轮毂

139 页

**DIN 950-A**
**轮辐手轮**
不带手柄的盘形手轮，
铸铁/铝

140 页

**DIN 950-F**
**轮辐手轮**
带固定手柄
铸铁/铝

140 页

**DIN 950-D**
**轮辐手轮**
带旋转手柄
铸铁/铝

140 页

**GN 950.1-A**
**轮辐手轮**
不带手柄的盘形手轮，
带大型轮毂

145 页

**GN 950.1-D**
**轮辐手轮**
带旋转手柄
带大型轮毂

145 页

**GN 950.6-A**
**不锈钢轮辐手轮**
不带手柄的盘形手轮，

INOX

146 页

**GN 950.6-F**
**不锈钢轮辐手轮**
带固定手柄

INOX

146 页

**GN 949-A**
**不锈钢手轮**
不带手柄的盘形手轮，

INOX

147 页

**GN 949-D**
**不锈钢手轮**
带旋转手柄

INOX

147 页

**GN 227.2-A**
**不锈钢手轮**
不带手柄的盘形手轮，
AISI 304 (A2)

INOX

148 页

**GN 227.2-D**
**不锈钢手轮**
带旋转手柄
AISI 304 (A2)

INOX

148 页

**GN 227.1**
**压制钢手轮**

149 页

**GN 227**
**压制钢手轮**
用于阀门

150 页

**GN 227.4**
**不锈钢手轮**
AISI 316L (A4)

INOX

151 页

**EMW+IEL**
**单轮辐手轮**
旋转手柄“软触式”
高科技聚合体

ERGOSTYLE®

152 页

**EMW+IR**
**单轮辐手轮**
**折叠手柄**
高科技聚合体

ERGOSTYLE®

152 页

**EYK.**
**三臂手轮**
高科技聚合体

ERGOSTYLE®

153 页

**ETK.**
**三臂手轮**
高科技聚合体

ERGOSTYLE®

154 页

图片索引

ELESA 和 GANTER 依法保留所有权利。
复制我方图纸时需始终提及来源。

**VDS.**
**实心手轮**
不带手柄的手轮
高科技聚合体
INOX

156 页

**VDS+I**
**实心手轮**
旋转手柄
高科技聚合体
INOX

156 页

**VDS+IEL**
**实心手轮**
旋转手柄“软触式”
高科技聚合体

156 页

**VDS+IR**
**实心手轮**
折叠手柄
高科技聚合体

156 页

**VDS+IRS**
**实心手轮**
安全折叠手柄
高科技聚合体

156 页

**VDT.**
**实心手轮**
不带手柄的手轮
高科技聚合体

160 页

**VDT+I**
**实心手轮**
旋转手柄
高科技聚合体

160 页

**VDT+IR**
**实心手轮**
折叠手柄
高科技聚合体

160 页

**VDN.FP-A**
**实心手轮**
无手柄，轮毂钻孔
热固性塑料

162 页

**VDN.FP+I-A**
**实心手轮**
旋转手柄，轮毂钻孔
热固性塑料

162 页

**VDN.FP+IR-A**
**实心手轮**
折叠手柄，轮毂钻孔
热固性塑料

162 页

**VDN.FP+IRS-A**
**实心手轮**
安全折叠手柄，轮毂钻孔
热固性塑料

162 页

**VDN.FP**
**实心手轮**
无手柄，未加工轮毂
热固性塑料

162 页

**VDN.FP-SST**
**实心手轮**
无手柄，未加工不锈钢轮毂
热固性塑料
INOX

162 页

**VDN.FP+I**
**实心手轮**
旋转手柄，未加工轮毂
热固性塑料

162 页

**VDN.FP+I-SST**
**实心手轮**
旋转手柄，不锈钢未加工轮毂
热固性塑料
INOX

162 页

**VDN.FP+IR**
**实心手轮**
折叠手柄，未加工轮毂
热固性塑料

162 页

**VD.FP+I+ST**
**实心安全手轮**
热固性塑料

166 页

**GN 923-A**
**盘形手轮**
不带手柄的盘形手轮，铝，喷塑涂层

168 页

**GN 923-R**
**盘形手轮**
带旋转手柄
铝，喷塑涂层

168 页

**GN 923.3**
**带折叠手柄的手轮**
铝制，手柄锁定

170 页

图片索引



ELESA 和 GANTER 依法保留所有权利。
复制我方图纸时需始终提及来源。

**GN 923.7**
**带折叠手柄的手轮**
铝制，旋转手柄

171 页

**GN 321-A**
**盘形手轮**
不带手柄的盘形手轮，铝制，本色，抛光轮缘

172 页

**GN 321-R**
**盘形手轮**
带旋转手柄
铝制，本色，抛光轮缘

172 页

**GN 323-A**
**盘形手轮**
不带手柄的盘形手轮，铝，黑色，喷塑涂层

174 页

**GN 323-R**
**盘形手轮**
带旋转手柄
铝，黑色，喷塑涂层

174 页

**GN 323.4-A**
**安全手轮**
不带手柄的盘形手轮，摩擦轴承

176 页

**GN 323.4-D**
**安全手轮**
带旋转钢制手柄
摩擦轴承

176 页

**GN 323.5-A**
**安全手轮**
不带手柄的盘形手轮，滚针轴承

177 页

**GN 323.5-D**
**安全手轮**
带旋转钢制手柄
滚针轴承

177 页

**GN 321.4-A**
**安全手轮**
不带手柄的盘形手轮，摩擦轴承

178 页

**GN 321.4-D**
**安全手轮**
带旋转钢制手柄
摩擦轴承

178 页

**GN 321.5-A**
**安全手轮**
不带手柄的盘形手轮，滚针轴承

179 页

**GN 321.5-D**
**安全手轮**
带旋转钢制手柄
滚针轴承

179 页

**GN 321.6-A**
**安全手轮**
不带手柄的盘形手轮，铝制，带滚针轴承

180 页

**GN 321.6-D**
**安全手轮**
带旋转手柄
铝制，带滚针轴承

180 页

**GN 327-A**
**安全手轮**
不带手柄的盘形手轮，铝制，固定轴承法兰

182 页

**GN 327-D**
**安全手轮**
带旋转手柄
铝制，固定轴承法兰

182 页

**GN 000.4**
**耦合附件**
对于安全手轮，带摩擦轴承

184 页

**GN 000.5**
**耦合附件**
用于安全手轮，带滚针轴承

185 页

**DIN 3670**
**盘形手轮**
铝制

186 页

**VBR.2**
**双臂手轮**
高科技聚合体与钢

187 页

图片索引

ELESA 和 GANTER 依法保留所有权利。
复制我方图纸时需始终提及来源。

**VBR.4**
**四臂手轮**
高科技聚合体与钢

187 页

**GN 213**
**四臂手轮**
钢制，发黑处理

188 页

**ERFW+I**
**曲柄摇手**
高科技聚合体

ERGOSTYLE®

189 页

**MT.**
**曲柄摇手**
旋转手柄，轮毂钻孔
高科技聚合体

190 页

**MT-AS**
**曲柄摇手**
旋转手柄，轮毂带方孔
高科技聚合体

190 页

**MT+IR**
**曲柄摇手**
折叠手柄，轮毂钻孔
高科技聚合体

190 页

**MT-AT**
**曲柄摇手**
旋转手柄
高科技聚合体

192 页

**MT-AT+IR**
**曲柄摇手**
折叠手柄
高科技聚合体

192 页

**EKH.**
**曲柄摇手**
高科技聚合体

ERGOSTYLE®

193 页

**GN 269**
**不锈钢曲柄摇手**

INOX STAINLESS STEEL

194 页

**GN 369**
**曲柄摇手**
钢制

195 页

**GN 471**
**曲柄摇手**
铝制

196 页

**GN 471.1**
**曲柄摇手**
压铸锌

197 页

**GN 471.3**
**带伸缩手柄的曲柄摇手**
铝制

198 页

**GN 472.3**
**曲柄摇手**
铝制

199 页

**DIN 468**
**曲柄摇手**
铸铁

200 页

**DIN 469**
**曲柄摇手**
铸铁

201 页

**GN 558**
**分度曲柄摇手**
铸铁

202 页

**GN 112.1**
**控制手柄**
压铸锌

203 页

**GN 10**
**三球体手柄**
钢制

203 页

**ME. METP.**
**平衡曲柄摇手**
热固性塑料

204 - 205 页

图片索引



ELESA 和 GANTER 依法保留所有权利。
复制我方图纸时需始终提及来源。

**VB.639-A**
**三臂旋钮**
黑色处理氧化钢毂，
普通盲孔
高科技聚合体

208 页

**VB.639-B**
**三臂旋钮**
铜毂，
螺纹盲孔
高科技聚合体

208 页

**VB.639-FP**
**三臂旋钮**
铜毂，
螺纹通孔高科技聚合体

208 页

**VB.639-p**
**三臂旋钮**
镀锌钢螺杆
高科技聚合体

208 页

**VB.639-SST**
**三臂旋钮**
不锈钢毂，
螺纹盲孔
高科技聚合体

208 页

**VTT**
**实心体旋钮**
铜毂，螺纹孔。
高科技聚合体，易于清洁

210 页

**VTT-SST**
**实心体旋钮**
AISI 304不锈钢毂，
螺纹孔
高科技聚合体，易于清洁

210 页

**VTT-p**
**实心体旋钮**
镀锌钢螺杆
高科技聚合体，易于清洁

210 页

**VTT-SST-p**
**实心体旋钮**
AISI 304不锈钢
螺杆
高科技聚合体，易于清洁

210 页

**VTT-CLEAN**
**实心体旋钮**
高科技聚合体，易于清洁

211 页

**VTT-B-LP**
**实心体旋钮**
铜毂，螺纹孔。
带挂缆，高科技聚合物

212 页

**VTT-SST-LP**
**实心体旋钮**
AISI 304不锈钢毂，
螺纹孔
带挂缆，高科技聚合物

212 页

**VTT-p-LP**
**实心体旋钮**
镀锌钢螺杆
带挂缆，高科技聚合物

212 页

**VTT-SST-p-LP**
**实心体旋钮**
AISI 304不锈钢
螺杆d
带挂缆，高科技聚合物

212 页

**GN 5345**
**不锈钢三瓣旋钮**
材质 AISI 303 (A2)

213 页

**GN 5345.4**
**不锈钢三瓣旋钮**
材质 AISI 316L (A4)

213 页

**VCT-A**
**凸轮旋钮**
黑色氧化处理钢毂，普通
孔，带毂帽
高科技聚合体

214 页

**VCT-B**
**凸轮旋钮**
黄铜毂，螺纹孔，带盖帽
高科技聚合体

214 页

**VCT.FP**
**凸轮旋钮**
铜毂，
螺纹通孔，
不带毂帽
高科技聚合体

214 页

**VCT-p**
**凸轮旋钮**
镀锌钢螺杆，带毂帽
高科技聚合体

214 页

**VCT.AE-V0**
**凸轮旋钮**
自熄性能认证高科技
聚合体

217 页

ELESA 和 GANTER 依法保留所有权利。
复制我方图纸时需始终提及来源。



图片索引

# 2 紧固旋钮

**VCT-B-LP**
**凸轮旋钮**
螺纹口
带挂缆，高科技聚合物

218 页

**VCT-p-LP**
**凸轮旋钮**
螺杆
带挂缆，高科技聚合物

218 页

**VCT-B-SOFT**
**凸轮旋钮**
螺纹口
“软触式”高科技聚合体
SOFT

220 页

**VCT-p-SOFT**
**凸轮旋钮**
螺杆
“软触式”高科技聚合体
SOFT

220 页

**VC.692-B**
**实心凸轮旋钮**
铜毂，螺纹孔。
高科技聚合体，易于清洁

222 页

**VC.692-SST**
**实心凸轮旋钮**
不锈钢毂，螺纹孔
高科技聚合体，易于清洁
INOX

222 页

**VC.692-p**
**实心凸轮旋钮**
镀锌钢螺杆
高科技聚合体，易于清洁

222 页

**VC.692-SST-p**
**实心凸轮旋钮**
不锈钢螺杆
高科技聚合体，易于清洁
INOX

222 页

**VC.692-CLEAN**
**凸轮旋钮**
高科技聚合体，易于清洁
CLEAN INOX

224 页

**VC.692-CR**
**凸轮旋钮**
高科技聚合体表面镀铬
CROMO

224 页

**VC.692-SST-p-P**
**带护垫旋钮**
高科技聚合体，实心体，
易于清洁
INOX

225 页

**VC.192-A**
**凸轮旋钮**
黑色处理氧化钢毂，
普通孔
热固性塑料，易于清洁

226 页

**VC.192-B**
**凸轮旋钮**
铜毂，普通孔
或螺纹孔
热固性塑料，易于清洁

226 页

**VC.192-SST**
**凸轮旋钮**
不锈钢毂，螺纹孔
热固性塑料，易于清洁
INOX

226 页

**VC.192-p**
**凸轮旋钮**
镀锌钢螺杆
热固性塑料，易于清洁

226 页

**VC.192-SST-p**
**凸轮旋钮**
不锈钢螺杆
热固性塑料，易于清洁
INOX

226 页

**VC.253**
**缩短型凸轮旋钮**
热固性塑料

228 页

**VC.254**
**凸轮旋钮**
热固性塑料

228 页

**GN 5334**
**不锈钢－星形旋钮**
带内螺纹
INOX

229 页

**GN 5334**
**不锈钢－星形旋钮**
带螺栓
INOX

229 页

**GN 5334.4**
**不锈钢－星形旋钮**
带内螺纹
INOX

229 页

图片索引



ELESA 和 GANTER 依法保留所有权利。
复制我方图纸时需始终提及来源。

**GN 5334.4**
**不锈钢－星形旋钮**
带螺栓

INOX
229 页

**GN 5336**
**星形旋钮**
铝制

230 页

**GN 5335.4**
**不锈钢－星形旋钮**
AISI 316L (A4) 不锈钢

INOX
231 页

**GN 5335**
**不锈钢－星形旋钮**
带内螺纹

INOX
232 页

**GN 5335**
**不锈钢－星形旋钮**
带螺栓

INOX
232 页

**DIN 6335-GG**
**星形旋钮**
铸铁

234 页

**DIN 6335-NI**
**星形旋钮**
不锈钢

INOX
234 页

**DIN 6335-AL**
**星形旋钮**
铝制

234 页

**GN 6335.4**
**星形旋钮**
铸铁/螺栓，钢质

236 页

**GN 6336.4**
**星形旋钮**
铸铁/螺栓，钢质

236 页

**GN 6335.5-AM**
**星形旋钮**
铝制，亚光饰面

237 页

**GN 6335.5-AP**
**星形旋钮**
铝制，抛光处理

237 页

**GN 6335.5-ES**
**星形旋钮**
不锈钢

INOX
237 页

**DIN 6336-GG**
**星形旋钮**
铸铁

238 页

**DIN 6336-NI**
**星形旋钮**
不锈钢

INOX
238 页

**DIN 6336-AL**
**星形旋钮**
铝制

238 页

**GN 6336.5-AM**
**星形旋钮**
铝制，亚光饰面

240 页

**GN 6336.5-AP**
**星形旋钮**
铝制，抛光处理

240 页

**GN 6336.5-ES**
**星形旋钮**
不锈钢

INOX
240 页

**GN 6303.1**
**快拆式滚花螺母**

241 页

**GN 6336.3**
**快拆式星形旋钮**
塑料/钢质衬套

242 页

图片索引

ELESA 和 GANTER 依法保留所有权利。
复制我方图纸时需始终提及来源。

**GN 6336.3-NI**
**快拆式星形旋钮**
塑料/
不锈钢质衬套

INOX

242 页

**GN 6335.9**
**星形旋钮**
具有增强夹紧力

243 页

**VCTS-Z**
**安全凸轮旋钮**
黑色氧化处理钢制
螺纹孔
高科技聚合体，按压式

244 页

**VCTS-Z-SST**
**安全凸轮旋钮**
不锈钢制
螺纹孔
高科技聚合体，按压式

INOX

244 页

**VCTS-Z-p**
**安全凸轮旋钮**
黑色氧化处理钢制
螺钉
高科技聚合体，按压式

244 页

**VCTS-Z-SST-p**
**安全凸轮旋钮**
不锈钢制
螺钉
高科技聚合体，按压式

INOX

244 页

**VLS-B**
**安全凸轮旋钮**
毂，螺纹孔
高科技聚合体

246 页

**VLS-SST-p**
**安全凸轮旋钮**
螺杆
高科技聚合体

INOX

246 页

**VLSK-B**
**安全凸轮旋钮**
毂，螺纹孔，
带毂帽
高科技聚合体，带锁

SUPER TECHNO POLYMER

247 页

**VLSK-FP**
**安全凸轮旋钮**
毂，螺纹孔，
不带毂帽
高科技聚合体，带锁

SUPER TECHNO POLYMER

247 页

**VLSK-p**
**安全凸轮旋钮**
螺杆，带毂帽
高科技聚合体，带锁

SUPER TECHNO POLYMER

247 页

**VCRT-N**
**缩短型凸轮旋钮**
铜材加固，
方孔
高科技聚合体，方孔或
螺纹孔

248 页

**VCRT-FP**
**缩短型凸轮旋钮**
铜毂，螺纹孔。
高科技聚合体，方孔或
螺纹孔

248 页

**VCR.192**
**缩短型凸轮旋钮**
热固性塑料，方孔

249 页

**GFL**
**凸轮螺母**
高科技聚合体

249 页

**VTR-B**
**捏手**
铜毂，
螺纹盲孔
高科技聚合体

250 页

**VTR-FP**
**捏手**
铜毂，
螺纹通孔
高科技聚合体

250 页

**VTR-N**
**捏手**
方形通孔
高科技聚合体

250 页

**VTR-p**
**捏手**
镀锌钢螺杆
高科技聚合体

250 页

**GN 5339.5**
**不锈钢三角旋钮**

INOX

252 页

**VTL-B**
**凸轮旋钮**
铜毂，螺纹孔。
高科技聚合体

253 页

图片索引



ELESA 和 GANTER 依法保留所有权利。
复制我方图纸时需始终提及来源。

**VTL-p**
**凸轮旋钮**
镀锌钢螺杆
高科技聚合体

253 页

**ELK-A**
**带背部凸缘的旋钮**
黑色处理氧化钢毂，
普通孔
高科技聚合体
ERGOSTYLE®

254 页

**ELK-B**
**带背部凸缘的旋钮**
铜毂，螺纹孔。
高科技聚合体
ERGOSTYLE®

254 页

**ELK-FP**
**带背部凸缘的旋钮**
黑色处理氧化钢毂，
普通通孔
高科技聚合体
ERGOSTYLE®

254 页

**ELK-p**
**带背部凸缘的旋钮**
镀锌钢螺杆
高科技聚合体
ERGOSTYLE®

254 页

**VL.640 FP**
**凸轮旋钮**
高科技聚合体

255 页

**VL.140 FP**
**凸轮旋钮**
热固性塑料

255 页

**VL.140**
**凸轮旋钮**
热固性塑料

256 页

**VL.155-A**
**凸轮旋钮**
黑色处理氧化钢毂，
普通孔
热固性塑料

257 页

**VL.155-B**
**凸轮旋钮**
铜毂，普通孔
或螺纹孔
热固性塑料

257 页

**VL.155-p**
**凸轮旋钮**
镀锌钢螺杆
热固性塑料

257 页

**VH.153-A**
**凸轮旋钮**
黑色处理氧化钢毂，
普通孔
热固性塑料

258 页

**VH.153-B**
**凸轮旋钮**
铜毂，普通孔
或螺纹孔
热固性塑料

258 页

**VH.153-p**
**凸轮旋钮**
镀锌钢螺杆
热固性塑料

258 页

**BT-B-ESD**
**带凹槽握紧旋钮**
铜毂，
螺纹盲孔
ESD导电高科技聚合体

259 页

**BT-FP-ESD**
**带凹槽握紧旋钮**
铜毂，
螺纹通孔
ESD导电高科技聚合体

259 页

**BT-p-ESD**
**带凹槽握紧旋钮**
镀锌钢螺杆
ESD导电高科技聚合体

259 页

**BT-B**
**带凹槽握紧旋钮**
铜毂，
螺纹盲孔
高科技聚合体

260 页

**BT-SST**
**带凹槽握紧旋钮**
不锈钢毂，
螺纹盲孔
高科技聚合体

260 页

**BT-FP**
**带凹槽握紧旋钮**
铜毂，
螺纹通孔
高科技聚合体

260 页

**BT-SST-FP**
**带凹槽握紧旋钮**
不锈钢毂，
螺纹通孔
高科技聚合体

260 页

图片索引

ELESA 和 GANTER 依法保留所有权利。
复制我方图纸时需始终提及来源。

**BT-p**
**带凹槽握紧旋钮**
镀锌钢螺杆
高科技聚合体

260 页

**BT-SST-p**
**带凹槽握紧旋钮**
不锈钢螺杆
高科技聚合体

INOX

260 页

**B.193-B**
**滚花握紧旋钮**
铜毂，
螺纹盲孔
热固性塑料

262 页

**B.193-SST**
**滚花握紧旋钮**
不锈钢毂，
螺纹盲孔
热固性塑料

INOX

262 页

**B.193-FP**
**滚花握紧旋钮**
铜毂，
螺纹通孔
热固性塑料

262 页

**B.193-p**
**滚花握紧旋钮**
镀锌钢螺杆
热固性塑料

262 页

**B.193-SST-p**
**滚花握紧旋钮**
不锈钢螺杆
热固性塑料

INOX

262 页

**B.259-B**
**滚花握紧旋钮**
铜毂，螺纹孔。
热固性塑料

264 页

**B.259-p**
**滚花握紧旋钮**
镀锌钢螺杆
热固性塑料

264 页

**B.259-CLEAN**
**滚花握紧旋钮**
不锈钢螺杆
热固性塑料

CLEAN INOX

264 页

**B.220**
**滚花握紧旋钮**
热固性塑料

265 页

**GN 535**
**不锈钢滚花螺钉**

INOX

266 页

**GN 536**
**不锈钢－滚花螺母**

INOX

266 页

**DIN 6303**
**滚花螺母**
钢制

267 页

**DIN 6303-NI**
**滚花螺母**
不锈钢

INOX

267 页

**DIN 464**
**滚花螺钉**
钢制

268 页

**DIN 464-NI**
**滚花螺钉**
不锈钢

INOX

268 页

**DIN 466**
**滚花螺母**
钢制

270 页

**DIN 466-NI**
**滚花螺母**
不锈钢

INOX

270 页

**DIN 467**
**平头滚花螺母**
钢制

270 页

**DIN 467-NI**
**平头滚花螺母**
不锈钢

INOX

270 页

图片索引



ELESA 和 GANTER 依法保留所有权利。
复制我方图纸时需始终提及来源。

**DIN 653**
**平头滚花螺钉**
钢制

271 页

**DIN 653-NI**
**平头滚花螺钉**
不锈钢
INOX

271 页

**GN 653.2**
**滚花螺钉**
钢制

272 页

**GN 653.2-NI**
**滚花螺钉**
不锈钢
INOX

272 页

**GN 653.10**
**平头滚花螺钉**
钢制

273 页

**GN 653.10-NI**
**平头滚花螺钉**
不锈钢
INOX

273 页

**MCT.**
**带凹槽握紧旋钮**
高科技聚合体，螺钉装配

274 页

**MBT-B**
**菱形滚花旋钮**
铜毂，普通孔
或螺纹孔
高科技聚合体

276 页

**MBT.p**
**菱形滚花旋钮**
镀锌钢螺杆
高科技聚合体

276 页

**MBT-B-SOFT**
**带凹槽握紧旋钮**
铜毂，螺纹孔。
“软触式”高科技聚合体
SOFT

278 页

**MBT-p-SOFT**
**带凹槽握紧旋钮**
镀锌钢螺杆
“软触式”高科技聚合体
SOFT

278 页

**GN 7336**
**滚花旋钮**
带内螺纹，钢制

280 页

**GN 7336**
**滚花旋钮**
带内螺纹，不锈钢
INOX

280 页

**GN 7336**
**滚花螺钉**
带螺栓，钢制

280 页

**GN 7336**
**滚花螺钉**
带螺栓，不锈钢
INOX

280 页

**GN 7336.5**
**滚花螺钉**
带铜制衬垫/塑料衬垫/
球头
INOX

282 页

**GN 3663**
**扭矩滚花旋钮**

283 页

**GN 3663**
**带螺杆扭矩滚花旋钮**

283 页

**CTD-B**
**扭矩机翼形旋钮**
螺纹口
高科技聚合体

287 页

**CTD-p**
**扭矩机翼形旋钮**
螺杆
高科技聚合体

287 页

**EWN-B**
**机翼形旋钮**
黄铜毂，螺纹孔，带盖帽
高科技聚合体
ERGOSTYLE®

288 页

图片索引

ELESA 和 GANTER 依法保留所有权利。
复制我方图纸时需始终提及来源。

**EWN-SST**
**机翼形旋钮**
不锈钢毂，螺纹孔，带盖帽
高科技聚合体

INOX ERGOSTYLE®
288 页

**EWN-FP**
**机翼形旋钮**
黄铜毂，螺纹孔，不带盖帽
高科技聚合体

ERGOSTYLE®
288 页

**EWN-SST-FP**
**机翼形旋钮**
不锈钢毂，螺纹孔，不带盖帽
高科技聚合体

INOX ERGOSTYLE®
288 页

**EWN-p**
**机翼形旋钮**
镀锌钢螺杆
高科技聚合体

ERGOSTYLE®
288 页

**EWN-SST-p**
**机翼形旋钮**
不锈钢螺杆
高科技聚合体

INOX ERGOSTYLE®
288 页

**EWN-SST-p-P**
**机翼形旋钮**
高科技聚合体，衬垫

INOX ERGOSTYLE®
291 页

**EWNM-SST**
**机翼形旋钮**
螺纹盲孔
不锈钢

INOX ERGOSTYLE®
292 页

**EWNM-SST-FP**
**机翼形旋钮**
带螺纹通孔
不锈钢

INOX ERGOSTYLE®
292 页

**EWNM-SST-p**
**机翼形旋钮**
螺栓
不锈钢

INOX ERGOSTYLE®
292 页

**ESN.**
**单翼形螺母**
高科技聚合体

ERGOSTYLE®
293 页

**CWN-B**
**机翼形旋钮**
铜毂，
螺纹盲孔
高科技聚合体

294 页

**CWN-FP**
**机翼形旋钮**
铜毂，
螺纹通孔
高科技聚合体

294 页

**CWN-p**
**机翼形旋钮**
镀锌钢螺杆
高科技聚合体

294 页

**GN 834**
**不锈钢机翼形螺母**

INOX
295 页

**GN 835**
**不锈钢机翼形螺钉**

INOX
295 页

**CT.476-B**
**机翼形旋钮**
铜毂，
螺纹盲孔
高科技聚合体

296 页

**CT.476-FP**
**机翼形旋钮**
铜毂，
螺纹通孔
高科技聚合体

296 页

**CT.476-p**
**机翼形旋钮**
镀锌钢螺杆
高科技聚合体

296 页

**CT.476-SST-p**
**机翼形旋钮**
不锈钢螺杆
高科技聚合体

INOX
296 页

**CTL.476-B**
**机翼形旋钮**
铜毂，
螺纹盲孔
高科技聚合体

298 页

**CTL.476-FP**
**机翼形旋钮**
铜毂，
螺纹通孔
高科技聚合体

298 页

图片索引



ELESA 和 GANTER 依法保留所有权利。
复制我方图纸时需始终提及来源。

**CTL.476-p**
**机翼形旋钮**
镀锌钢螺杆
高科技聚合体

298 页

**GN 431**
**不锈钢机翼形螺钉**

INOX STAINLESS STEEL

299 页

**GN 432**
**不锈钢机翼形螺母**

INOX STAINLESS STEEL

299 页

**GN 433**
**不锈钢机翼形螺钉**

INOX STAINLESS STEEL

300 页

**GN 434**
**不锈钢机翼形螺母**

INOX STAINLESS STEEL

300 页

图片索引

ELESA 和 GANTER 依法保留所有权利。
复制我方图纸时需始终提及来源。

# 3 紧定手柄



**ERX-B**
**可调节手柄**
铜毂，螺纹孔。
高科技聚合体

ERGOSTYLE®
304 页

**ERX-p**
**可调节手柄**
镀锌钢螺杆
高科技聚合体

ERGOSTYLE®
304 页

**ERX-SST**
**可调节手柄**
不锈钢毂，螺纹孔
高科技聚合体

INOX ERGOSTYLE®
304 页

**ERX-SST-p**
**可调节手柄**
不锈钢螺杆
高科技聚合体

INOX ERGOSTYLE®
304 页

**ERX-CR**
**可调节手柄**
高科技聚合体 镀铬

ERGOSTYLE®
309 页

**ERX-AV-B**
**可调节手柄**
铜毂，螺纹孔。
快速安装，高科技聚合体

ERGOSTYLE®
310 页

**ERX-AV-p**
**可调节手柄**
镀锌钢螺杆
快速安装，高科技聚合体

ERGOSTYLE®
310 页

**ERS-A**
**安全可调节手柄**
黑色处理氧化钢毂，
螺纹孔
按压操作，高科技聚合体

ERGOSTYLE®
311 页

**ERS-B**
**安全可调节手柄**
铜毂，螺纹孔。
按压操作，高科技聚合体

ERGOSTYLE®
311 页

**ERS-p**
**安全可调节手柄**
铜毂，螺纹孔。
按压操作，高科技聚合体

ERGOSTYLE®
311 页

**ERZ-A**
**可调节手柄**
黑色氧化处理钢制夹紧元件，螺纹孔

ERGOSTYLE®
312 页

**ERZ-p**
**可调节手柄**
黑色氧化处理钢制夹紧元件，螺钉

ERGOSTYLE®
312 页

**ERZ-SST**
**可调节手柄**
不钢制夹紧元件，螺纹孔

INOX ERGOSTYLE®
312 页

**ERZ-SST-p**
**可调节手柄**
不钢制夹紧元件，螺钉

INOX ERGOSTYLE®
312 页

**ERM-A**
**可调节手柄**
黑色氧化处理钢制夹紧元件，螺纹孔

ERGOSTYLE®
316 页

**ERM-p**
**可调节手柄**
黑色氧化处理钢制夹紧元件，螺钉

ERGOSTYLE®
316 页

**ERM-SST**
**可调节手柄**
不钢制夹紧元件，螺纹孔

INOX ERGOSTYLE®
316 页

**ERM-SST-p**
**可调节手柄**
不钢制夹紧元件，螺钉

INOX ERGOSTYLE®
316 页

**GN 300**
**可调节手柄**
带螺纹嵌件
压铸锌，
钢制衬套

320 页

**GN 300**
**可调节手柄**
带螺杆
压铸锌，
钢制螺杆el

320 页

**GN 300.1**
**可调节手柄**
带螺纹嵌件
压铸锌，
不锈钢制衬套l

324 页

图片索引



ELESA 和 GANTER 依法保留所有权利。
复制我方图纸时需始终提及来源。

**GN 300.1**
**可调节手柄**
带螺杆
压铸锌，
不锈钢制螺栓

324 页

**GN 300.5**
**不锈钢可调节手柄**
带螺纹嵌件
亚光喷砂饰面

327 页

**GN 300.5**
**不锈钢可调节手柄**
带螺杆
亚光喷砂饰面

327 页

**GN 300.6**
**不锈钢可调节手柄**
带螺纹嵌件
电解抛光

330 页

**GN 300.6**
**不锈钢可调节手柄**
带螺杆
电解抛光

330 页

**GN 300.4**
**可调节手柄**
带螺纹嵌件
压铸锌 / 具有增强紧固力

333 页

**GN 300.4**
**可调节手柄**
带螺杆
压铸锌 / 具有增强紧固力

333 页

**GN 303**
**可调节手柄**
带螺纹嵌件
带按钮，
压铸锌，
刚制衬套

334 页

**GN 303**
**可调节手柄**
带螺杆
带按钮，
压铸锌，
刚制螺栓

334 页

**GN 303.1**
**可调节手柄**
带螺纹嵌件
带按钮，
压铸锌，
不锈钢衬套

337 页

**GN 303.1**
**可调节手柄**
带螺杆
带按钮，
压铸锌，
不锈钢螺栓

337 页

**GN 306**
**可调节手柄**
带特制端头的螺杆

340 页

**MRX-B**
**可调节手柄**
铜毂，螺纹孔。
高科技聚合体

344 页

**MRX-SST**
**可调节手柄**
不锈钢毂，螺纹孔
高科技聚合体

344 页

**MRX-p**
**可调节手柄**
镀锌钢螺杆
高科技聚合体

344 页

**MRX-SST-p**
**可调节手柄**
不锈钢螺杆
高科技聚合体

344 页

**MR-A**
**可调节手柄**
黑色处理氧化钢毂，
通孔或螺纹孔
高科技聚合体

348 页

**MR-B**
**可调节手柄**
铜毂，螺纹孔。
高科技聚合体

348 页

**MR-p**
**可调节手柄**
黑色氧化处理钢制螺杆
高科技聚合体

348 页

**GN 101**
**可调节手柄**
带内螺纹

350 页

**GN 101**
**可调节手柄**
带螺杆

350 页

图片索引

ELESA 和 GANTER 依法保留所有权利。
复制我方图纸时需始终提及来源。

# 3 紧定手柄

**GN 101.1**
**可调节手柄**
带内螺纹
INOX

352 页

**GN 101.1**
**可调节手柄**
带螺杆
INOX

352 页

**MRT-B**
**可调节手柄**
铜毂，螺纹孔。
高科技聚合体

354 页

**MRT-SST**
**可调节手柄**
不锈钢毂，螺纹孔
高科技聚合体
INOX

354 页

**MRT-p**
**可调节手柄**
镀锌钢螺杆
高科技聚合体

354 页

**MRT-SST-p**
**可调节手柄**
不锈钢螺杆
高科技聚合体
INOX

354 页

**ERW-B**
**可调节手柄**
铜毂，螺纹孔。
平直柄身，高科技聚合体
ERGOSTYLE®

356 页

**ERW-p**
**可调节手柄**
镀锌钢螺杆
平直柄身，高科技聚合体
ERGOSTYLE®

356 页

**ERW-SST**
**可调节手柄**
不锈钢毂，螺纹孔
平直柄身，高科技聚合体
INOX ERGOSTYLE®

356 页

**ERW-SST-p**
**可调节手柄**
不锈钢螺杆
平直柄身，高科技聚合体
INOX ERGOSTYLE®

356 页

**GN 302**
**可调节手柄**
带螺纹嵌件

360 页

**GN 302**
**可调节手柄**
带螺杆

360 页

**GN 212.3**
**可调节张力手柄**
带螺纹嵌件
钢制，发黑处理

363 页

**GN 212.3**
**可调节张力手柄**
带螺杆
钢制，发黑处理

363 页

**GN 212.5**
**不锈钢可调节张力手柄**
带螺纹嵌件
INOX

366 页

**GN 212.5**
**不锈钢可调节张力手柄**
带螺杆
INOX

366 页

**GN 6337.3**
**可调节紧固手柄**
带螺纹嵌件
钢制，发黑处理

368 页

**GN 6337.3**
**可调节紧固手柄**
带螺杆
钢制，发黑处理

368 页

**GN 125**
**平直可调节张力手柄**
带螺纹嵌件
钢制，发黑处理

370 页

**GN 125**
**平直可调节张力手柄**
带螺杆
钢制，发黑处理

370 页

**GN 125.5**
**不锈钢平直可调节张**
力手柄
带螺纹嵌件
INOX

372 页

图片索引



ELESA 和 GANTER 依法保留所有权利。
复制我方图纸时需始终提及来源。

**GN 125.5**
**不锈钢平直可调节张**
力手柄
带螺杆

INOX
372 页

**GN 312**
**安全张力手柄**
带螺纹嵌件
按压啮合,钢制
发黑处理

374 页

**GN 312**
**安全张力手柄**
带螺杆
按压啮合,钢制
发黑处理

374 页

**GN 927**
**带偏心凸轮的夹紧杆**
带螺纹嵌件
钢制，压铸锌柄杆

376 页

**GN 927**
**带偏心凸轮的夹紧杆**
带螺杆
钢制，压铸锌柄杆

376 页

**GN 927.4**
**带偏心凸轮的夹紧杆**
带螺纹嵌件
不锈钢制，压铸锌柄杆

379 页

**GN 927.4**
**带偏心凸轮的夹紧杆**
带螺杆
不锈钢制，压铸锌柄杆

379 页

**GN 927.3**
**带偏心凸轮的夹紧杆**
带螺纹嵌件
钢制，刚制柄杆

382 页

**GN 927.3**
**带偏心凸轮的夹紧杆**
带螺杆
钢制，刚制柄杆

382 页

**GN 927.5**
**带偏心凸轮的不锈钢**
夹紧杆
带螺纹嵌件
塑料接触板

INOX
384 页

**GN 927.5**
**带偏心凸轮的不锈钢**
夹紧杆
带螺杆
塑料接触板

INOX
384 页

**GN 927.7**
**带偏心凸轮的不锈钢**
夹紧杆
带螺纹嵌件
不锈钢接触板l

INOX
386 页

**GN 927.7**
**带偏心凸轮的不锈钢**
夹紧杆
带螺杆
不锈钢接触板

INOX
386 页

**LAC.**
**凸轮式夹紧杆**
无可调节环形螺母
高科技聚合体

SUPER TECHNO POLYMER INOX
388 页

**LAC-R**
**凸轮式夹紧杆**
带可调节环形螺母
高科技聚合体

SUPER TECHNO POLYMER INOX
388 页

**ERF-B**
**杠杆手柄**
铜毂，螺纹孔。
高科技聚合体

ERGOSTYLE®
390 页

**ERF-N**
**杠杆手柄**
柱状孔或方孔
高科技聚合体

ERGOSTYLE®
390 页

**ERF-p**
**杠杆手柄**
镀锌钢螺杆
高科技聚合体

ERGOSTYLE®
390 页

**ERFW.**
**平直柄身手柄**
高科技聚合体

ERGOSTYLE®
391 页

**MF-B**
**杠杆手柄**
铜毂，螺纹孔。
高科技聚合体

392 页

**MF-N**
**杠杆手柄**
柱状孔或方孔
高科技聚合体

392 页

ELESA 和 GANTER 依法保留所有权利。
复制我方图纸时需始终提及来源。

**MF-p**
**杠杆手柄**
镀锌钢螺杆
高科技聚合体

392 页

**GN 316**
**棘轮扳手**

393 页

**GN 211**
**控制手柄**
钢制，发黑处理

394 页

**DIN 6337**
**球头手柄**
钢制，发黑处理

395 页

**GN 212-ST**
**张力手柄**
钢制

396 页

**GN 212-NI**
**张力手柄**
不锈钢

INOX
396 页

**DIN 99**
**紧固手柄**
钢制

398 页

**DIN 99-NI**
**紧固手柄**
不锈钢

INOX
398 页

**GN 99.2**
**紧固手柄**
带螺纹嵌件

400 页

**GN 99.2**
**紧固手柄**
带螺杆

400 页

**GN 99.5**
**紧固螺母**

402 页

**GN 99.6**
不锈钢紧固螺母

INOX
402 页

**GN 204**
**平直柄身短紧固手柄**
钢制

403 页

**GN 223**
**控制手柄**
钢制，发黑处理

403 页

**GN 99.7**
**带双手柄的紧固螺母**
钢制

404 页

**GN 99.8**
**塑料接触板，钢制柄身**

INOX
404 页

**GN 206**
**紧固螺母**
铸铁

405 页

**GN 206-NI**
**紧固螺母**
不锈钢

INOX
405 页

**GN 206.1**
**带双手柄的紧固螺母**
铸铁

405 页

**GN 206.1-NI**
**带双手柄的紧固螺母**
不锈钢

INOX
405 页

**GN 150**
**可卸毂**
钢制

406 页

图片索引



ELESA 和 GANTER 依法保留所有权利。
复制我方图纸时需始终提及来源。

# 3 紧定手柄

**GN 150.5**
**不锈钢拼合毂**

INOX STAINLESS STEEL

406 页

**DIN 6304**
**卡式螺栓**
带固定导杆
钢制

407 页

**DIN 6305**
**卡式螺母**
带固定导杆
钢制

408 页

**DIN 6306**
**卡式螺栓**
带活动杆
钢制

409 页

**DIN 6307**
**卡式螺母**
带活动杆

410 页

**GN 6305.1**
**快拆式肘节螺母**

411 页

图片索引

ELESA 和 GANTER 依法保留所有权利。
复制我方图纸时需始终提及来源。

# 4 U形手柄

**GN 565**
**U形机柜手柄**
铝制

414 页

**GN 565.5**
**不锈钢U形机柜手柄**

415 页

**GN 565.1**
**U形机柜手柄**
铝制

416 页

**GN 565.2**
**U形倾斜机柜手柄**
铝制

417 页

**GN 565.7**
**不锈钢U形倾斜机柜手柄**

418 页

**GN 564**
**U形机柜手柄**
聚氨酯发泡橡胶

419 页

**M.843**
**桥式手柄**
高科技聚合体

420 页

**M.243**
**桥式手柄**
热固性塑料

421 页

**M.643**
**桥式手柄**
用于背面安装的螺纹盲孔
高科技聚合体

422 页

**M.643R**
**桥式手柄**
用于背面安装的螺纹盲孔
(简化款)
高科技聚合体

422 页

**M.643-FM**
**桥式手柄**
用于正前方安装的通孔
高科技聚合体

422 页

**M.643 HT**
**桥式手柄**
耐高热高科技聚合体

424 页

**ADT**
**用于在管身上安装**
**M.643-FM手柄的适配器**
高科技聚合体

425 页

**MMT.**
**隔热手柄**
钢和高科技聚合体

426 页

**GN 225**
**U形机柜手柄**
铸铁

427 页

**EBP.**
**桥式手柄**
用于正前方安装的通孔
高科技聚合体

428 页

**EBP-B**
**桥式手柄**
铜毂，用于背面安装的螺纹盲孔。
高科技聚合体

428 页

**DS-EBP.**
**EBP. 桥式手柄的间隔**
衬套
高科技聚合体

428 页

**EBP.SAN**
**桥式手柄**
带抗菌保护的高科技
聚合体

430 页

**EBP.FLX**
**弹性桥式手柄**
带弹性体高科技聚合体

431 页

**EBR-SW**
**带微动开关的手柄**
高科技聚合体

432 页

# 4 U形手柄

**EBR-PN**
**带气动控制装置的手柄**
高科技聚合体
ERGOSTYLE®

434 页

**M.543**
**桥式手柄**
高科技聚合体

435 页

**M.443-CH**
**桥式手柄**
聚酰胺，用于柱头螺钉
高科技聚合体

436 页

**M.443-N-CH**
**桥式手柄**
聚丙烯，用于柱头螺钉
高科技聚合体

436 页

**M.443-SH**
**桥式手柄**
聚酰胺，用于柱头螺钉
高科技聚合体

436 页

**M.443-EH**
**桥式手柄**
聚酰胺，用于柱头螺钉，六角头螺钉或锁紧螺母
高科技聚合体

436 页

**M.443 AE-V0**
**桥式手柄**
自熄性高科技聚合体

438 页

**M.443 ESD**
**桥式手柄**
ESD导电高科技聚合体

439 页

**GN 668**
**平直U形机柜手柄**
铝制

440 页

**GN 728**
**U形机柜手柄**
铝制

441 页

**GN 728.5**
**不锈钢U形机柜手柄**

441 页

**M.943**
**箱柜手柄**
高科技聚合体

442 页

**GN 565.3**
**U形机柜手柄**
铝制

443 页

**GN 423-ELS**
**机架手柄**
黑色阳极氧化处理，黑色，黑色手柄支脚，亚光

444 页

**GN 423-ESS**
**机架手柄**
阳极氧化处理，本色，黑色手柄支脚

444 页

**GN 423-ELG**
**机架手柄**
阳极氧化处理，本色，浅灰色手柄支脚

444 页

**GN 428**
**U形机柜手柄**
铝制

445 页

**M.478**
**桥式手柄**
高科技聚合体

446 页

**M.479**
**桥式手柄**
高科技聚合体

447 页

**GN 559**
**U形机柜手柄**
GN 7403-NI

448 页

**GN 424.1**
**弧形手柄**
钢制

449 页

图片索引

ELESA 和 GANTER 依法保留所有权利。
复制我方图纸时需始终提及来源。

# 4 U形手柄

**GN 424.5**
**不锈钢弧形手柄**

449 页

**GN 565.4**
**弧形手柄**
铝制

450 页

**GN 665**
**弧形手柄**
铝制

451 页

**GN 565.9**
**不锈钢弧形手柄**

451 页

**MFH**
**指扣手柄**
高科技聚合体

452 页

**GN 224.1**
**指扣手柄**
钢制

453 页

**GN 224.5**
**不锈钢指扣手柄**

453 页

**GN 425**
**U形机柜手柄**
钢制

454 页

**GN 425-NI**
**U形机柜手柄**
不锈钢

454 页

**GN 425-A4**
**U形机柜手柄**
不锈钢

454 页

**GN 425-AL**
**U形机柜手柄**
铝制

454 页

**GN 425.3**
**U形机柜手柄**
钢制

457 页

**GN 425.3-NI**
**U形机柜手柄**
不锈钢

457 页

**GN 425.1**
**U形机柜手柄**
钢制

458 页

**GN 425.1-NI**
**U形机柜手柄**
不锈钢

458 页

**GN 425.1-A4**
**U形机柜手柄**
不锈钢

458 页

**GN 425.1-AL**
**U形机柜手柄**
铝制

458 页

**GN 426.3**
**U形机柜手柄**
用于焊接，无缝钢管制成

460 页

**GN 427**
**U形机柜手柄**
铝制

461 页

**GN 427.5**
**不锈钢U形机柜手柄**

461 页

**GN 426**
**U形机柜手柄**
铝制

462 页

图片索引



ELESA 和 GANTER 依法保留所有权利。
复制我方图纸时需始终提及来源。

# 4 U形手柄

**GN 426.5**
**不锈钢U形机柜手柄**

INOX
463 页

**GN 426.1**
**U形机柜手柄**
铝制

464 页

**GN 426.6**
**不锈钢U形机柜手柄**

INOX
465 页

**GN 425.2**
**折叠手柄**
钢制

466 页

**GN 425.2-NI**
**折叠手柄**
不锈钢

INOX
466 页

**GN 425.5**
**折叠手柄**
手柄 钢制

467 页

**GN 425.5-NI**
**折叠手柄**
手柄 不锈钢

INOX
467 页

**GN 425.8-CR**
**带隐藏式托盘的折叠手柄**
手柄 钢制

468 页

**GN 425.8-NI**
**带隐藏式托盘的折叠手柄**
手柄 不锈钢

468 页

**MPR**
**带隐藏式托盘的折叠手柄**
带复位弹簧，高科技聚合体

CLEAN
469 页

**MPE**
**折叠手柄**
带复位弹簧，高科技聚合体

CLEAN
470 页

**GN 730**
**安全防护手柄**
铝制

471 页

**GN 730.5**
**不锈钢横档手柄**

INOX
471 页

**GN 430**
**安全防护手柄**
铝制，喷塑

472 页

**GN 430.1**
**安全防护手柄**
带文字板
铝制，喷塑

473 页

**M.990**
**防护安全手柄**
高科技聚合体

474 页

**MSP.**
**防护安全手柄**
高科技聚合体

475 页

**ESP.**
**防护安全手柄**
高科技聚合体

476 页

**EWP.**
**带护翼手柄**
高科技聚合体

477 页

**PR-PF**
**平头拉式手柄**
用于咬接式安装，高科技聚合体

CLEAN
478 页

**PR-PF-AE-V0**
**平头拉式手柄**
咬接式安装，高科技聚合体，通过自熄性认证

479 页

图片索引

ELESA 和 GANTER 依法保留所有权利。
复制我方图纸时需始终提及来源。

**EPR-PF**
**平头拉式手柄**
用于咬接式安装，高科技聚合体
CLEAN ERGOSTYLE®

480 页

**EPR-PF-AE-V0**
**平头拉式手柄**
咬接式安装，高科技聚合体，通过自熄性认证
ERGOSTYLE®

481 页

**EPR.**
**平头拉式手柄**
用于螺钉安装，高科技聚合体
ERGOSTYLE®

482 页

**ERB-PF**
**双向平头拉式手柄**
用于咬接式安装，高科技聚合体
CLEAN

484 页

**ERB-PF-AE-V0**
**双向平头拉式手柄**
咬接式安装，高科技聚合体，通过自熄性认证

485 页

**ERB.**
**双向平头拉式手柄**
用于螺钉安装，高科技聚合体
CLEAN ERGOSTYLE®

486 页

**MLP**
**侧装防护手柄**
高科技聚合体

487 页

**GN 181**
**固定套件**
用于U形机柜手柄

488 页

**GN 333.3-SW**
**管状手柄**
铝，喷塑涂层
带可移动手柄支脚

489 页

**GN 333.3-ELS**
**管状手柄**
铝制，本色
带可移动手柄支脚

489 页

**GN 333.3-ELG**
**管状手柄**
铝制，喷塑涂层，银色
带可移动手柄支脚

489 页

**GN 331**
**管状手柄**
带电源开关功能

490 页

**GN 332**
**管状手柄**
带电源开关功能

492 页

**GN 333.1-SW**
**管状手柄**
铝制，喷塑涂层，黑色

496 页

**GN 333.1-EL**
**管状手柄**
铝制，本色

496 页

**GN 333.1-ES**
**管状手柄**
铝制，喷塑涂层，银色

496 页

**GN 334-SW**
**管状手柄**
铝制，喷塑涂层，黑色

498 页

**GN 333-EL**
**管状手柄**
铝制，本色

498 页

**GN 333-ES**
**管状手柄**
铝制，喷塑涂层，银色

498 页

**GN 333.2-SW**
**管状手柄**
铝制，喷塑涂层，黑色
带可移动手柄支脚

500 页

**GN 333.2-ELS**
**管状手柄**
铝制，本色
带可移动手柄支脚

500 页

图片索引



ELESA 和 GANTER 依法保留所有权利。
复制我方图纸时需始终提及来源。

# 4 U形手柄

**GN 333.2-ELG**
**管状手柄**
铝制，喷塑涂层，银色
带可移动手柄支脚

500 页

**GN 333.8**
**手柄支脚**
对于倾斜管状手柄

501 页

**GN 333.9**
**手柄支脚**
用于管状手柄，平直

501 页

**M.1053-EP**
**偏置型管状手柄**
带环氧树脂涂层的铝制管身，手柄支脚为黑色

502 页

**M.1053-AN-BK**
**偏置型管状手柄**
阳极氧化处理铝制管身，高科技聚合体，黑色手柄支脚

502 页

**M.1053-AN-GR**
**偏置型管状手柄**
阳极氧化铝制管身，手柄支脚为灰色

502 页

**M.1053-CLEAN**
**偏置型管状手柄**
带涂层的铝制管身以及白色手柄支脚

502 页

**M.1053-P-EP**
**偏置型管状手柄**
带环氧树脂涂层的铝制管身，手柄支脚为黑色

504 页

**M.1053-P-AN-BK**
**偏置型管状手柄**
阳极氧化处理铝制管身，高科技聚合体，黑色手柄支脚

504 页

**M.1053-P-AN-GR**
**偏置型管状手柄**
阳极氧化铝制管身，手柄支脚为灰色

504 页

**M.1053-P-CLEAN**
**偏置型管状手柄**
带涂层的铝制管身以及白色手柄支脚

504 页

**GN 333.5**
**不锈钢管状手柄**

506 页

**GN 669**
**机柜手柄**
铝制

507 页

**GN 666.5**
**不锈钢管状手柄**
从背面安装

508 页

**GN 666.7**
**不锈钢管状手柄**
从操作者一侧安装

510 页

**GN 666-SW**
**管状手柄**
铝制，喷塑涂层，黑色

512 页

**GN 666-EL**
**管状手柄**
铝制，本色

512 页

**GN 666-ELG**
**管状手柄**
铝制，本色

512 页

**GN 666-NG**
**管状手柄**
不锈钢

512 页

**GN 666.1-SW**
**管状手柄**
铝，喷塑涂层

513 页

**GN 666.1-EL**
**管状手柄**
铝制，本色

513 页

图片索引

ELESA 和 GANTER 依法保留所有权利。
复制我方图纸时需始终提及来源。

**GN 666.1-ELG**
**管状手柄**
铝制，本色

513 页

**GN 666.1-NG**
**管状手柄**
不锈钢

513 页

**M.1043-EP**
**管状手柄**
带环氧树脂涂层的铝制管身，正前方安装

514 页

**M.1043-AN**
**管状手柄**
阳极氧化铝制管身，正前方安装

514 页

**M.1043-SST**
**管状手柄**
不锈钢管身，正前方安装

514 页

**M.1043-BM-EP**
**管状手柄**
带环氧树脂涂层的铝制管身，背面安装

514 页

**M.1043-BM-AN**
**管状手柄**
阳极氧化铝制管身，背面安装

514 页

**M.1043-BM-SST**
**管状手柄**
不锈钢管身，背面安装

514 页

**M.1043-HEI**
**高度电绝缘管状手柄**
高科技聚合体与聚脂

517 页

**DS-M.1043**
**用于M.1043 管状手柄的**
间隔衬套
高科技聚合体

517 页

**ETH-EP**
**管状手柄**
带环氧树脂涂层的铝制管身

518 页

**ETH-AN**
**管状手柄**
阳极氧化铝制管身

518 页

**ETH-CLEAN**
**管状手柄**
带白色涂层的铝制管身

518 页

**M.1066 BM-CLEAN**
**管状手柄**
高科技聚合体

520 页

**GN 334-SW**
**椭圆管状手柄**
铝制，喷塑涂层，黑色
从背面安装

522 页

**GN 334-EL**
**椭圆管状手柄**
铝制，本色
从背面安装

522 页

**GN 334-ES**
**椭圆管状手柄**
铝制，喷塑涂层，银色
从背面安装

522 页

**GN 334.1-SW**
**椭圆管状手柄**
铝，塑料塗層，黑色
从操作者一侧安装

523 页

**GN 334.1-EL**
**椭圆管状手柄**
铝制，本色
从操作者一侧安装

523 页

**GN 334.1-ES**
**椭圆管状手柄**
铝制，喷塑涂层，银色
从操作者一侧安装

523 页

**GN 366-SW**
**椭圆管状手柄**
铝制，喷塑涂层，黑色

524 页

图片索引



ELESA 和 GANTER 依法保留所有权利。
复制我方图纸时需始终提及来源。

# 4 U形手柄

**GN 366-ELS**
**椭圆管状手柄**
铝制，本色

524 页

**GN 366-ELG**
**椭圆管状手柄**
铝制，喷塑涂层，银色

524 页

**GN 666.4-SW**
**管状弧形手柄**
铝制，喷塑涂层，黑色

525 页

**GN 666.4-EL**
**管状弧形手柄**
铝制，本色
黑色手柄支脚

525 页

**GN 666.4-ES**
**管状弧形手柄**
铝制，本色
银色手柄支脚

525 页

**GN 666.4-NG**
**管状弧形手柄**
不锈钢

525 页

**GN 930**
**手柄管**
带螺钉通道

526 页

**GN 481**
**边缘手柄**

527 页



ELESA 和 GANTER 依法保留所有权利。
复制我方图纸时需始终提及来源。

**L.652-B**
**T形手柄**
通孔或螺纹孔
高科技聚合体

530 页

**L.652-p**
**T形手柄**
螺杆
高科技聚合体

530 页

**L.652-S-B**
**安全手柄**
螺纹口
高科技聚合体，按压式

532 页

**L.652-S-p**
**安全手柄**
螺杆
高科技聚合体，按压式

532 页

**L.652-X-B**
**可调节T形手柄**
螺纹口
高科技聚合体

533 页

**L.652-X-p**
**可调节T形手柄**
螺杆
高科技聚合体

533 页

**GN 563.2**
**T形手柄**
铝制

534 页

**I.622**
**锥形手柄**
高科技聚合体

535 页

**I.622 N**
**锥形手柄**
高科技聚合体
CLEAN

536 页

**I.222**
**锥形手柄**
螺纹口
热固性塑料

537 页

**I.222-N**
**锥形手柄**
自锁毂
热固性塑料

537 页

**DIN 319-KU**
**球形捏手**
热固性塑料

538 页

**DIN 319-KT**
**球形捏手**
塑料高科技聚合体

538 页

**DIN 319-ST**
**球形捏手**
球形旋钮，钢制

538 页

**DIN 319-AL**
**球形捏手**
球形旋钮，铝制

538 页

**DIN 319-NI**
**球形捏手**
不锈钢
INOX

538 页

**DIN 319-KU 压装型**
**球形捏手**
热固性塑料

538 页

**DIN 319-KT 压装型**
**球形捏手**
塑料，高科技聚合体

538 页

**GN 319.2**
**旋转球形捏手**
钢制轴

541 页

**GN 319.5**
**旋转球形捏手**
不锈钢轴
INOX

541 页

**P.111**
**球形手柄**
热固性塑料

542 页

图片索引



ELESA 和 GANTER 依法保留所有权利。
复制我方图纸时需始终提及来源。

**SH.N**
**球形手柄**
热固性塑料，带透镜

543 页

**IH.N**
**锥形手柄**
高科技聚合体，带透镜

544 页

**IEL.N-H SOFT**
**蘑菇形手柄**
软触式高科技聚合体，带透镜

SOFT
545 页

**IEL.N SOFT**
**蘑菇形手柄**
“软触式”高科技聚合体

SOFT
546 页

**EBK-C SOFT**
**蘑菇形凸缘手柄**
“软触式”高科技聚合体

SOFT ERGOSTYLE®
547 页

**EBK-B-SOFT**
**蘑菇形凸缘手柄**
螺纹口
“软触式”高科技聚合体

SOFT ERGOSTYLE®
548 页

**EBK-p-SOFT**
**蘑菇形凸缘手柄**
螺杆
“软触式”高科技聚合体

SOFT ERGOSTYLE®
548 页

**EBK-H SOFT**
**蘑菇形凸缘手柄**
带放大透镜的“软触式”高科技聚合体

SOFT ERGOSTYLE®
550 页

**MA.**
**带标识与符号的标签**
自粘乙烯基薄膜

551 页

**EKK-B**
**滚花握紧旋钮**
螺纹口
高科技聚合体

ERGOSTYLE®
552 页

**EKK-p**
**滚花握紧旋钮**
螺杆
高科技聚合体

ERGOSTYLE®
552 页

**GN 676.1**
**捏手**
钢制

553 页

**GN 676.5**
**不锈钢捏手**

INOX
553 页

**P.131**
**蘑菇形手柄**
螺纹口
热固性塑料

554 页

**P.131-p**
**蘑菇形手柄**
螺杆
热固性塑料

554 页

**I.150**
**蘑菇形手柄**
热固性塑料

554 页

**GN 75**
**腰状捏手**
钢制

555 页

**GN 75.5**
**不锈钢腰状捏手**

INOX
555 页

**P.390**
**锥形手柄**
热固性塑料

556 页

**I.307**
**锥形手柄**
热固性塑料

556 页

**I.168 SOFT**
**滚花手柄**
“软触式”高科技聚合体

SOFT
557 页

图片索引

ELESA 和 GANTER 依法保留所有权利。
复制我方图纸时需始终提及来源。

**I.137**
**锥形手柄**
热固性塑料

558 页

**I.218**
**异型手柄**
热固性塑料

558 页

**I.142**
**锥形手柄**
热固性塑料

559 页

**I.195**
**锥形手柄**
热固性塑料

559 页

**I.147**
**锥形手柄**
热固性塑料

560 页

**I.149**
**锥形手柄**
热固性塑料

560 页

**I.580 N**
**柱状手柄**
高科技聚合体

561 页

**I.680 SOFT**
**柱状手柄**
“软触式”高科技聚合体

SOFT
561 页

**EGH.SOFT**
**柱状凸缘手柄**
“软触式”高科技聚合体

SOFT ERGOSTYLE®
562 页

**I.780**
**柱状手柄**
高科技聚合体

563 页

**I.167 p**
**锥形手柄**
带护手，热固性塑料

563 页

**IF.**
**柱状手柄**
带护手，高科技聚合体

564 页

**IFF**
**柱状手柄**
带双护手，高科技聚合体

564 页

**DIN 39**
**固定手柄**
钢制

565 页

**DIN 39-A4**
**固定手柄**
不锈钢

INOX
565 页

**DIN 39-KT**
**固定手柄**
高科技聚合体

565 页

**GN 310**
**挡杆手柄**
钢制

566 页

**GN 310 - NI**
**挡杆手柄**
不锈钢

INOX
566 页

**I.280**
**柱状手柄**
螺纹口
热固性塑料

568 页

**I.280-p**
**柱状手柄**
螺杆
热固性塑料

568 页

**I.281**
**双径体旋转手柄**
普通通孔
热固性塑料

569 页

图片索引



ELESA 和 GANTER 依法保留所有权利。
复制我方图纸时需始终提及来源。

**I.281+x**
**双径体旋转手柄**
镀铬钢销
热固性塑料

569 页

**I.281+x-SST**
**双径体旋转手柄**
不锈钢销
热固性塑料
INOX

569 页

**I.281+x+Gh**
**双径体旋转手柄**
钢销和锁紧螺母
热固性塑料

569 页

**EBK+x**
**球形旋转手柄**
高科技聚合体
ERGOSTYLE®

570 页

**EBS+x**
**球形旋转手柄**
高科技聚合体
ERGOSTYLE®

570 页

**EBS+x SOFT**
**球形旋转手柄**
“软触式”高科技聚合体
ERGOSTYLE®

571 页

**P.111+x**
**球形旋转手柄**
热固性塑料

571 页

**IEL+x SOFT**
**蘑菇形旋转手柄**
“软触式”高科技聚合体
SOFT

572 页

**GN 598**
**柱状旋转手柄**
钢制轴，镀锌

573 页

**I.644**
**旋转手柄**
带抗菌保护的高科技聚合体
SAN

573 页

**I.301+x**
**柱状旋转手柄**
热固性塑料和高科技聚合体
INOX

574 页

**I.481+x**
**柱状旋转手柄**
热固性塑料

575 页

**I.601+x**
**柱状旋转手柄**
高科技聚合体
INOX

575 页

**I.621+x**
**旋转手柄**
镀锌钢螺栓销
高科技聚合体

576 页

**I.621+x-SST**
**旋转手柄**
不锈钢销
高科技聚合体
INOX

576 页

**I.621+Gx**
**旋转手柄**
镀锌钢销和锁紧螺母
高科技聚合体

576 页

**GN 798**
**柱状旋转手柄**
钢制轴，镀锌

577 页

**GN 798.1**
**不锈钢旋转手柄**
INOX

578 页

**GN 798.2**
**柱状旋转手柄**
钢制轴，镀锌/带内螺纹

578 页

**DIN 98**
**旋转手柄**
钢制，铝制，塑料

579 页

**I.631+x**
**旋转手柄**
高科技聚合体

580 页

图片索引

ELESA 和 GANTER 依法保留所有权利。
复制我方图纸时需始终提及来源。

# 5 固定、旋转和折叠手柄

**I.701+x**
**旋转手柄**
高科技聚合体

580 页

**I.731+x**
**旋转手柄**
高科技聚合体

581 页

**I.741+x**
**旋转手柄**
高科技聚合体

581 页

**I.135**
**锥形凸缘手柄**
热固性塑料

582 页

**SI.134**
**旋转手柄**
热固性塑料

582 页

**EFH.620**
**折叠手柄**
高科技聚合体

ERGOSTYLE®
583 页

**IR.620**
**折叠手柄**
高科技聚合体

INOX STAINLESS STEEL
584 页

**GN 598.3**
**折叠手柄**
钢制折叠机构，两端均能锁定

585 页

**GN 598.5**
**折叠手柄**
不锈钢折叠机构，两端均能锁定

INOX STAINLESS STEEL
585 页

**GN 798.3**
**折叠手柄**
钢制折叠机构，两端均能锁定

586 页

**GN 798.5**
**折叠手柄**
不锈钢折叠机构，两端均能锁定

INOX STAINLESS STEEL
586 页

**GN 798.7**
**安全折叠手柄**
自动回复至缩回位置

587 页

**IRS.802**
**安全折叠手柄**
高科技聚合体

INOX STAINLESS STEEL
588 页

**IRS.820**
**安全折叠手柄**
高科技聚合体

INOX STAINLESS STEEL
589 页





ELESA 和 GANTER 依法保留所有权利。
复制我方图纸时需始终提及来源。

**GN 164**
**刻度环**
钢制，本色

592 页

**GN 164**
**刻度环**
钢制，亚光镀铬

592 页

**刻度**
**带有刻度的控制旋钮**

594 页

**GN 374**
**扁平弹簧**
用于标位装置的附件

596 页

**GN 264**
**刻度环**
钢制，本色

597 页

**GN 264**
**刻度环**
钢制，亚光镀铬

597 页

**GN 268**
**轴环衬套**
用于标位装置的附件

598 页

**GN 726**
**滚花控制旋钮**
铝制

599 页

**GN 726.1**
**滚花控制旋钮**
铝制

600 页

**GN 726.2**
**滚花控制旋钮**
GN 7403-NI

601 页

**GN 436**
**不锈钢控制旋钮**

602 页

**GN 436.1**
**不锈钢滚花控制旋钮**

603 页

**GN 723.4**
**滚花控制旋钮**
铝制

604 页

**GN 723.3**
**导向法兰**
用于控制旋钮GN 723.4

605 页

**IZN.380**
**滚花控制旋钮**
普通
高科技聚合体

606 页

**IZN.380+K**
**滚花控制旋钮**
带三角指针
高科技聚合体

606 页

**IZN.380+FGS**
**滚花控制旋钮**
带刻度
高科技聚合体

606 页

**IZP.**
**滚花控制旋钮**
普通
高科技聚合体

608 页

**IZP+K**
**滚花控制旋钮**
带三角指针
高科技聚合体

608 页

**IZP+GS**
**滚花控制旋钮**
带刻度
高科技聚合体

608 页

**F.N**
**带刻度的法兰**
普通
用于IZN. 380 控制旋钮

609 页

图片索引

ELESA 和 GANTER 依法保留所有权利。
复制我方图纸时需始终提及来源。

# 6 控制元件

**F.K**
**带刻度的法兰**
带三角指针
用于IZN. 380 控制旋钮

609 页

**F.GS**
**带刻度的法兰**
带刻度
用于IZN. 380 控制旋钮

609 页

**MS.**
**滚珠和弹簧**
用于控制元件，不锈钢

INOX
610 页

**MI.204**
**指示旋钮**
热固性塑料

611 页

**VC.192+F**
**凸轮旋钮**
带法兰与指针,热固性塑料

612 页

**VC.192+IN**
**凸轮旋钮**
带指示箭头，热固性塑料

613 页

**GN 729**
**控制旋钮**
铝制

614 页

**EGK.SOFT**
**抓握旋钮**
用于卡位操作

INOX SOFT ERGOSTYLE®
615 页

**GN 736**
**控制手轮**
铝制，黑色，阳极氧化处理

616 页

**GN 736.1**
**带刻度凸缘的控制手轮**
铝制

617 页

**GN 736.1**
**带刻度凸缘的控制手轮**
铝，带标准刻度

617 页

**MBT+I**
**菱形滚花控制旋钮**
带旋转手柄，高科技聚合体

618 页

**VL.140+I**
**控制手轮**
带旋转手柄，热固性塑料

619 页

**GN 727**
**带可调节轴的控制旋钮**

620 页

**GN 200-A**
**分度机械装置**
不带刻度

622 页

**GN 200-AS**
**分度机械装置**
带刻度

622 页

**GN 200-B**
**分度机械装置**
带一个张力手柄

622 页

**GN 200-C**
**分度机械装置**
带两个张力手柄

622 页

**GN 200-A-NI**
**分度机械装置**
不锈钢，不带刻度

INOX
622 页

**GN 200-AS-NI**
**分度机械装置**
不锈钢，带刻度

INOX
622 页

**GN 700**
**调节旋钮**
带无极定位

624 页

图片索引



ELESA 和 GANTER 依法保留所有权利。
复制我方图纸时需始终提及来源。

**GN 750**
**控制手柄**
钢制，发黑处理

626 页

**LBR-A**
**控制手柄**
带黑色氧化处理钢毂，
普通孔
用于卡位操作，高科技聚合体

628 页

**LBR-N**
**控制手柄**
无毂，带普通孔和平面
用于卡位操作，高科技聚合体

628 页

**ELC.**
**控制手柄**
用于卡位操作，高科技聚合体

INOX STAINLESS STEEL ERGOSTYLE®
630 页

**ELCR.**
**控制手柄**
用于卡位操作，高科技聚合体

ERGOSTYLE®
632 页

**GN 215**
**分度手柄**

634 页

**GN 711**
**标尺**
塑料
自粘

636 页

**GN 711-NI**
**标尺**
不锈钢
自粘

INOX STAINLESS STEEL
636 页

**GN 711.2**
**标尺**
带 Ø 3.3 安装孔

638 页

**GN 711.1**
**标尺指示箭头**
自粘

INOX STAINLESS STEEL
640 页

**GN 711.3**
**用于 GN 711.2 的刻度**
指示箭头
带 Ø 3.3 安装孔

640 页

**GN 2402**
**直线滑轨**
不可延伸

644 页

**GN 2404**
**套叠式直线滑轨**
可部分延伸

645 页

**GN 2406**
**套叠式直线滑轨**
可单侧延伸，S形

646 页

**GN 2408**
**套叠式直线滑轨**
带H型轨道

647 页

**GN 2410**
**套叠式直线滑轨**
可完全延伸，双重结构

648 页

**GN 2422**
**凸缘滚轮直线导轨**
用于直线导轨系统，C形

654 页

**GN 2424**
**凸缘滚轮轮座**
用于 GN 2422 凸缘滚轮直线导轨

656 页

**GN 2424.1**
**开口扳手**
用于 GN 2424 凸缘滚轮轮座

656 页

**GN 2426**
**凸缘滚轮**
用于 GN 2422 凸缘滚轮直线导轨

658 页

**GN 2428**
**滑片**
用于 GN 2422 凸缘滚轮直线导轨

659 页

图片索引

ELESA 和 GANTER 依法保留所有权利。
复制我方图纸时需始终提及来源。

**GN 900**
**可调节滑动装置**
铝制

668 页

**GN 900.1**
**紧固组件**
用于 GN 900 可调节滑动单元

672 页

**GN 900.2**
**连接套件X-Y**
用于 GN 900 可调节滑动单元

673 页

**GN 900.3**
**连接装置 X-Z**
用于 GN 900 可调节滑动单元

674 页

**GN 900.4**
**安装板**
用于 GN 900 可调节滑动单元

675 页

**GN 900.5**
**转盘**
用于 GN 900 可调节滑动单元

676 页

**GN 900.6**
**转台**

677 页

**GN 2277.1**
**调节片**
用于GN 2277 圆窗水平仪

INOX STAINLESS STEEL

679 页

**GN 2278**
**圆窗水平仪**
用于插入钻孔

679 页

**GN 2277**
**圆窗水平仪**
带安装法兰

680 页

**GN 2279**
**圆窗水平仪**
用于表面安装

682 页

**GN 2280**
**圆窗水平仪**
可调节

683 页

**GN 2281**
**圆窗水平仪**
用于在安装板和壳体内安装

684 页

**GN 2282**
**螺钉安装水平仪**
螺钉安装

685 页

图片索引



ELESA 和 GANTER 依法保留所有权利。
复制我方图纸时需始终提及来源。

**GA01 - GA02 - GA05**
**位置指示器**
重力驱动，钢制

694 页

**GA11 - GA12**
**位置指示器**
重力驱动，高科技聚合体

695 页

**MBT-GA**
**旋钮式指示器**
重力驱动，高科技聚合体

696 页

**GW12**
**数字模拟型重力式指示器**
重力驱动，高科技聚合体

697 页

**MBT-GW**
**旋钮式数字模拟型重力式指示器**
重力驱动，高科技聚合体

698 页

**PA01 PA02 PA05**
**位置指示器**
正驱动式指示器，钢质

699 页

**PA11 PA12**
**位置指示器**
正驱动，高科技聚合体

700 页

**PW12**
**数字模拟型重力式指示器**
正驱动，高科技聚合体

701 页

**IZN-XX**
**用于正驱动指示器的滚花握紧旋钮**
高科技聚合体

702 页

**MBT-GXX**
**适用于位置指示器的菱形滚花旋钮**
高科技聚合体

703 页

**VHT-XX**
**用于正驱动式指示器的凸轮旋钮**
高科技聚合体
INOX STAINLESS STEEL

704 页

**VC.792-XX**
**用于正驱动式指示器的凸轮旋钮**
高科技聚合体

705 页

**VDSC-GXX2+I**
**用于位置指示器的旋钮**
带旋转手柄，黑色氧化处理钢毂
高科技聚合体
INOX STAINLESS STEEL

706 页

**VDSC-GXX2+IR**
**用于位置指示器的旋钮**
折叠手柄，黑色氧化处理钢毂
高科技聚合体
INOX STAINLESS STEEL

706 页

**EWW-XX**
**用于位置指示器的手轮**
高科技聚合体
ERGOSTYLE®

708 页

**VDN-XX**
**用于位置指示器的手轮**
热固性塑料

709 页

**VDC-GXX**
**用于位置指示器的旋钮**
用于重力式指示器，无手柄
热固性塑料

710 页

**VDC-GXX+I**
**用于位置指示器的旋钮**
用于重力式指示器，带折叠手柄
热固性塑料

710 页

**VRTP-GXX2**
**用于位置指示器的旋钮**
不带手柄的手轮
高科技聚合体

712 页

**VRTP-GXX2+I**
**用于位置指示器的旋钮**
带旋转手柄
高科技聚合体

712 页

**VAD-GXX**
**用于位置指示器的手轮**
用于重力式指示器，无手柄
铝制

713 页

图片索引

ELESA 和 GANTER 依法保留所有权利。
复制图纸时请注明出处。

**VAD-GXX+I**
**用于位置指示器的手轮**
用于重力式指示器，带折叠手柄
铝制

713 页

**SC-XX**
**指示器外壳**
用于位置指示器，高科技聚合体

715 页

**CP-XX**
**罩盖**
高科技聚合体

715 页

**DD50**
**直接驱动式指示器**
直接驱动，三位数式计数器，高科技聚合体
INOX

716 页

**RB50**
**用于DD50的缩孔套筒**
钢制或不锈钢制
INOX

716 页

**DD51**
**直接驱动式指示器**
直接驱动，四位数式计数器，高科技聚合体
INOX

718 页

**RB51**
**用于DD51的缩孔套筒**
钢制或不锈钢制
INOX

718 页

**BS51**
**空间调整垫**
高科技聚合体

718 页

**GN 954.6**
**锁定底座**
DD51 位置指示器

718 页

**DD52R**
**数字位置指示器**
直接驱动，五位数式计数器，高科技聚合体
INOX

721 页

**RB52**
**用于 DD52R 的减速衬套**
钢制或不锈钢制
INOX

721 页

**BS52R**
**空间调整垫**
高科技聚合体

721 页

**PE.6-10**
**用于DD52R的固定销**
高科技聚合体

721 页

**GN 953.6**
**锁定底座**
用于DD52R位置指示器。

721 页

**DD51-E**
**电子位置指示器**
直接驱动，五位数式计数器，高科技聚合体
INOX

724 页

**DD52R-E**
**电子位置指示器**
直接驱动，六位数式计数器，高科技聚合体
INOX

726 页

**BSA52-E**
**用于DD52R-E的主轴锁**
定底座
锌合金

726 页

**DE51**
**电子位置指示器**
显示绝对读数，直接驱动，高科技聚合体

728 页

**MD51**
**用于 DD51 和 DE51的凹**
槽式握紧旋钮
高科技聚合体

730 页

**GN 957**
**控制旋钮**
用于位置指示器

731 页

**MPI-15**
**磁性长度和角度测量系统**
长度和角度模式

732 页

图片索引



ELESA 和 GANTER 依法保留所有权利。
复制图纸时请注明出处。

# 8 分度件

**GN 617**
**分度销**
钢制

744 页

**GN 617-NI**
**分度销**
不锈钢，带塑料捏手

744 页

**GN 617-NI**
**分度销**
不锈钢

744 页

**GN 617.1**
**分度销**
钢制

746 页

**GN 617.1-NI**
**分度销**
不锈钢，带塑料捏手

746 页

**GN 617.1-NI**
**分度销**
不锈钢

746 页

**GN 613**
**分度销**
钢制

748 页

**GN 613-NI**
**分度销**
不锈钢，带塑料捏手

748 页

**GN 613-NI**
**分度销**
不锈钢

748 页

**PMT.100-A**
**分度销**
黑色氧化处理钢制销头，不带锁紧螺母

750 页

**PMT.100-AK**
**分度销**
黑色氧化处理钢制销头，带锁紧螺母

750 页

**PMT.100-SST-AK**
**分度销**
AISI 303不锈钢销头，不带锁紧螺母

750 页

**PMT.100-SST-AK**
**分度销**
AISI 303不锈钢销头，带锁紧螺母

750 页

**PMT.101-A**
**分度销**
黑色氧化处理钢制销头，不带锁紧螺母

752 页

**PMT.101-AK**
**分度销**
黑色氧化处理钢制销头，带锁紧螺母

752 页

**PMT.101-SST-A**
**分度销**
AISI 303不锈钢销头，不带锁紧螺母

752 页

**PMT.101-SST-AK**
**分度销**
AISI 303不锈钢销头，带锁紧螺母

752 页

**GN 817**
**分度销**
钢制

754 页

**GN 817 (紅色旋鈕)**
**分度销**
钢制

754 页

**GN 817-NI**
**分度销**
不锈钢

754 页

**GN 817-NI (紅色旋鈕)**
**分度销**
不锈钢

754 页

图片索引

ELESA 和 GANTER 依法保留所有权利。
复制图纸时请注明出处。

**GN 817.8**
**分度销**
钢制

756 页

**GN 817.8-NI**
**分度销**
不锈钢
INOX

756 页

**GN 817.2**
**分度销**
钢制

758 页

**GN 817.2-NI**
**分度销**
不锈钢
INOX

758 页

**GN 618**
**分度销**
不带螺纹，不带定止位

760 页

**GN 817.4**
**分度销**
钢制

761 页

**GN 817.4-NI**
**分度销**
不锈钢
INOX

761 页

**GN 817.1**
**分度销**
带及不带定止位

762 页

**GN 817.9**
**分度销**
可拆卸，带或不带定止位

763 页

**GN 717**
**分度销**
钢制

764 页

**GN 717-NI**
**分度销**
不锈钢
INOX

764 页

**GN 7017**
**分度销**
钢制

767 页

**GN 7017-NI**
**分度销**
不锈钢
INOX

767 页

**GN 413**
**分度销**
钢制

768 页

**GN 413-NI**
**分度销**
不锈钢
INOX

768 页

**GN 607**
**分度销**
钢制

769 页

**GN 607-NI**
**分度销**
不锈钢
INOX

769 页

**GN 607.1**
**分度销**
钢制

770 页

**GN 607.1-NI**
**分度销**
不锈钢
INOX

770 页

**GN 607.2**
**分度销**
用于在薄壁设备上安装，
不带定止位

771 页

**GN 607.3**
**分度销**
用于薄壁设备安装，带
定止位。

772 页

图片索引



ELESA 和 GANTER 依法保留所有权利。
复制图纸时请注明出处。

**GN 607.4**
**分度销**
用于焊接，无定止位

773 页

**GN 607.5**
**分度销**
用于焊接，带定止位

774 页

**GN 822.6**
**迷你分度销**
带/不带定止位

775 页

**GN 608**
**分度销**
不带定止位

776 页

**GN 608.5**
**带不锈钢销头的分度销**
不带定止位

777 页

**GN 608.1**
**分度销**
带定止位

778 页

**GN 608.6**
**带不锈钢销头的分度销**
带定止位

779 页

**GN 822**
**迷你分度销**
钢制

780 页

**GN 822-NI**
**迷你分度销**
不锈钢

780 页

**GN 822.1**
**迷你分度销**
钢制

782 页

**GN 822.1-NI**
**迷你分度销**
不锈钢

782 页

**GN 822.7**
**不锈钢-迷你定位销**
不锈钢 / 塑料捏手

784 页

**GN 822.7-NI**
**不锈钢-迷你定位销**
不锈钢

784 页

**GN 822.9-B/C**
**不锈钢-迷你定位销**
带/不带定止位

786 页

**GN 822.9-BN/CN**
**不锈钢-迷你定位销**
带/不带定止位

786 页

**GN 822.8**
**迷你分度销**
带/不带定止位

788 页

**GN 412**
**分度销**
带/不带定止位

789 页

**GN 416**
**弹簧闩销**

790 页

**GN 416.1**
**定位器**
用于GN 416弹簧闩销

791 页

**GN 417**
**分度销**
不带定止位

792 页

**GN 417-C**
**分度销**
带定止位

792 页

图片索引

ELESA 和 GANTER 依法保留所有权利。
复制图纸时请注明出处。

**GN 417.1**
**定位器**
配套GN 417分度销

794 页

**GN 817.3**
**分度销**
用于精确定位，圆柱形销头

795 页

**GN 817.5**
**分度销**
用于精确定位的锥形销头

796 页

**GN 414**
**分度销**
钢制

797 页

**GN 414-NI**
**分度销**
不锈钢

797 页

**GN 816**
**锁销**
销头标准位置为伸出

798 页

**GN 816.1**
**锁销**
销头标准位置为缩回

800 页

**GN 414.1**
**分度销**
钢制

802 页

**GN 414.1-NI**
**分度销**
不锈钢

802 页

**GN 514**
**锁销**
带按-按锁定装置

803 页

**GN 313**
**弹簧栓**
钢制

804 页

**GN 313-NI**
**弹簧栓**
不锈钢

804 页

**GN 7336.7**
**带分度销的紧固旋钮**

806 页

**GN 7336.8**
**紧固分度销**
带安全功能

807 页

**PMT.110-A**
**分度销**
黑色氧化处理钢制销头，不带锁紧螺母

808 页

**PMT.110-AK**
**分度销**
黑色氧化处理钢制销头，带锁紧螺母

808 页

**PMT.110-SST-A**
**分度销**
AISI 303不锈钢销头，不带锁紧螺母

808 页

**PMT.110-SST-AK**
**分度销**
AISI 303不锈钢销头，带锁紧螺母

808 页

**GN 909**
**扁平六角螺母**
用于分度销

809 页

**GN 909.5**
**不锈钢扁平六角螺母**
用于分度销

809 页

**GN 609.5**
**不锈钢定距衬套**
用于分度销

810 页

图片索引



ELESA 和 GANTER 依法保留所有权利。
复制图纸时请注明出处。

**GN 412.3**
**带锥状斜面的定位衬套**
用于分度销

812 页

**GN 412.2**
**定位衬套**
用于分度销/凸轮式分度销

813 页

**GN 412.1**
**安装块**
用于分度销/凸轮式分度销

814 页

**GN 612.1**
**安装块**
钢制

815 页

**GN 612.1-NI**
**安装块**
不锈钢

815 页

**GN 612**
**凸轮式分度销**
钢制

820 页

**GN 612-NI**
**凸轮式分度销**
不锈钢

820 页

**PMT.200-A**
**分度销**
黑色氧化处理钢制销头，不带锁紧螺母

822 页

**PMT.200-AK**
**分度销**
黑色氧化处理钢制销头，带锁紧螺母

822 页

**PMT.200-SST-A**
**分度销**
AISI 303不锈钢销头，不带锁紧螺母

822 页

**PMT.200-SST-AK**
**分度销**
AISI 303不锈钢销头，带锁紧螺母

822 页

**GN 712**
**凸轮式分度销**
销头突出标准位置

823 页

**GN 712.1**
**凸轮式分度销**
销头标准位置为缩回状态

824 页

**GN 612.8**
**凸轮式分度销**
压铸锌螺纹本体

825 页

**GN 721**
**凸轮式分度销**
带180°限位，不带锁定功能

826 页

**GN 721.5**
**不锈钢-凸轮式分度销**
带180°限位，不带锁定功能

827 页

**GN 721.1**
**凸轮式分度销**
带180°限位锁定，带锁定功能

828 页

**GN 721.6**
**不锈钢-凸轮式分度销**
带180°限位锁定，带锁定功能

829 页

**GN 612.2**
**凸轮式分度销**
导轨钢，发黑处理

830 页

**GN 612.9**
**凸轮式分度销**
带法兰/压铸锌导轨

831 页

**GN 722.3**
**弹簧闩销**
带表面安装法兰

832 页

图片索引

ELESA 和 GANTER 依法保留所有权利。
复制图纸时请注明出处。

**GN 722.2**
**弹簧闩销**
带表面安装法兰

834 页

**GN 612.10**
**凸轮式分度销**
带表面安装法兰

836 页

**GN 612.3**
**凸轮式分度销**
钢制/不锈钢，用于焊接

837 页

**GN 722.1**
**弹簧闩销**
用于焊接

838 页

**GN 615**
**弹簧销**
钢制

839 页

**GN 615-NI**
**弹簧销**
不锈钢

839 页

**GN 615.3**
**弹簧销**
钢制

840 页

**GN 615.3-NI**
**弹簧销**
不锈钢

840 页

**GN 615.4**
**弹簧销**
钢制

843 页

**GN 615.4-NI**
**弹簧销**
不锈钢

843 页

**GN 615.1**
**弹簧销**
钢制

844 页

**GN 615.1-NI**
**弹簧销**
不锈钢

844 页

**GN 815**
**弹簧销**
钢制

845 页

**GN 815-NI**
**弹簧销**
不锈钢

845 页

**GN 615.2**
**塑料弹簧销**
带滚珠/带槽

846 页

**GN 614.2**
**弹簧销**
按压型，两端带滚珠

846 页

**GN 614-NI**
**弹簧销**
不锈钢

847 页

**GN 614-MS**
**弹簧销**
铜制外壳

847 页

**GN 614-KU**
**弹簧销**
塑料外壳(POM)

847 页

**GN 614-KD**
**弹簧销**
塑料外壳和滚珠

847 页

**GN 614.1**
**弹簧柱塞/侧向止推銷**

848 页

图片索引



ELESA 和 GANTER 依法保留所有权利。
复制图纸时请注明出处。

**GN 614.5-KU**
**弹簧销**
塑料外壳(POM)

INOX

849 页

**GN 614.5-KD**
**弹簧销**
塑料外壳和滚珠

INOX

849 页

**GN 610**
**负载弹簧外壳**

INOX

850 页

**GN 249**
**球形按钮**
用于弹簧销

851 页

**GN 250**
**GN 250 缩进块 与弹簧**
销一同使用，用于阻挡或定位滑块、活板或类似应用场合。
用于弹簧销

852 页

**GN 614.3**
**不锈钢弹簧销**
带滚珠/不带螺纹

INOX

852 页

**GN 614.4-NI**
**弹簧销**
不锈钢

INOX

853 页

**GN 614.4-KU**
**弹簧销**
塑料

853 页

**GN 616**
**弹簧销**
钢制

854 页

**GN 616-SN/KN**
**弹簧销**
不锈钢

INOX

854 页

**GN 611**
**弹簧销**
带滚珠/长款

856 页

**GN 615.7**
**弹簧销**
带限位开关

857 页

**GN 513**
**弹簧元件**

858 页

**GN 715**
**侧止推销**
按压型

860 页

**GN 714**
**侧止推销**
不带压入销，按压型

862 页

**GN 713**
**侧止推销**
带螺纹

864 页

**GN 716**
**侧止推销**
按压型

866 页

**GN 715.2**
**偏心衬套**
用于侧止推销 GN 714 / GN 715

867 页

**GN 113.3**
**不锈钢滚珠锁销**
AISI 303，带用于抓握的空腔

INOX

870 页

**GN 113.4**
**不锈钢滚珠锁销**
AISI 630，带用于抓握的空腔

INOX

872 页

**GN 113.5**
**不锈钢滚珠锁销**
不锈钢，带塑料捏手

INOX

874 页

图片索引

ELESA 和 GANTER 依法保留所有权利。
复制图纸时请注明出处。

# 8 分度件

**GN 113.6**
**不锈钢滚珠锁销**
AISI 630, 带塑料捏手

INOX
876 页

**GN 113.7**
**不锈钢滚珠锁销**
AISI 303, 带塑料T形手柄

INOX
878 页

**GN 113.8**
**不锈钢滚珠锁销**
AISI 630, 带塑料T形手柄

INOX
880 页

**GN 114.2**
**锁销**
带轴向锁定 (棘爪)

882 页

**GN 114.3**
**不锈钢锁销**
塑料捏手, 带轴向锁 (棘爪)

INOX
884 页

**GN 114.6**
**不锈钢锁销**
不锈钢捏手, 带轴向锁 (棘爪)

INOX
886 页

**GN 214.2**
**锁销**
带轴向锁定 (棘爪)

888 页

**GN 214.3**
**不锈钢锁销**
塑料滑块, 带轴向锁 (棘爪)

INOX
890 页

**GN 214.6**
**不锈钢锁销**
不锈钢滑块, 带轴向锁 (棘爪)

INOX
892 页

**GN 113.1**
**不锈钢滚珠锁销**
带紧固长度补偿

INOX
894 页

**GN 124.2**
**不锈钢锁销**
带轴向锁 (珠链)

INOX
895 页

**GN 124.1**
**不锈钢锁销**
带轴向锁定 (磁性)

INOX
896 页

**GN 2342**
**不锈钢-安装销**

INOX
898 页

**GN 2344**
**固定垫圈**

INOX
902 页

**GN 111.3**
**扣环**

INOX
903 页

**GN 111.6**
**不锈钢固定环**

INOX
903 页

**GN 111**
**珠链**
带两枚扣环

904 页

**GN 111.5**
**不锈钢珠链**
带两枚扣环

INOX
905 页

**GN 111.2**
**不锈钢挂缆**
带两个安装配件

INOX
906 页

**GN 111.4**
**螺旋挂缆**
带两枚扣环

908 页

**GN 1024**
**弹簧开口销**
钢 / 不锈钢

INOX
909 页





ELESA 和 GANTER 依法保留所有权利。
复制图纸时请注明出处。

# 9 机械操作件

**DIN 6332**
**平头螺钉**
带推力点

912 页

**GN 632.1**
**平头螺钉**
带用于止推垫的球头 GN 631 / GN 631.5

914 页

**GN 632.5**
**不锈钢平头螺钉**
带用于止推垫的球头 GN 631 / GN 631.5

INOX
915 页

**ISO 7379**
**带肩螺钉**
钢制

916 页

**ISO 7379-NI**
**带肩螺钉**
不锈钢

INOX
916 页

**GN 732**
**柱头带肩螺栓**

919 页

**GN 913.2**
**平头螺钉**
带硬化衬垫

920 页

**GN 913.3**
**平头螺钉**
带钢制/塑料衬垫

921 页

**GN 913.5**
**不锈钢平头螺钉**
带钢制/塑料衬垫

INOX
922 页

**GN 806**
**保护帽**

923 页

**GN 251**
**固定螺栓**

924 页

**GN 251.2**
**固定螺栓**
带限位开关

926 页

**GN 933.5**
**不锈钢六角头螺钉**
带铜制衬垫/塑料衬垫/球头

INOX
927 页

**GN 605**
**球头螺钉**
钢制

928 页

**GN 605-NI**
**球头螺钉**
不锈钢

INOX
928 页

**GN 606**
**球头螺钉**
钢制

931 页

**GN 606-NI**
**球头螺钉**
不锈钢

INOX
931 页

**GN 1524**
**摆动螺栓**
钢制/不锈钢，带长螺栓

INOX
934 页

**DIN 444**
**摆动螺栓**
钢制

935 页

**DIN 444-NI**
**摆动螺栓**
不锈钢

INOX
935 页

**GN 444.2**
**摆动螺母**

936 页

图片索引

ELESA 和 GANTER 依法保留所有权利。
复制我方图纸时需始终提及来源。

**DIN 6379**
**螺杆**
用于T形螺母

937 页

**DIN 6311**
**止推垫**
用于DIN 6332平头螺钉,
用于DIN 6304 / DIN 63(
贯头螺钉

938 页

**GN 6311.1**
**止推垫**
用于DIN 6332平头螺钉,
用于DIN 6304 / DIN 6306
贯头螺钉

939 页

**GN 631**
**止推垫**
用于 GN 632.1/ GN 632.5
平头螺钉

940 页

**GN 631.5**
**不锈钢止推垫**
用于 GN 632.5 平头螺钉

INOX
941 页

**GN 346**
**球形接头止推垫**

942 页

**GN 347**
**带球座的六角螺母**

942 页

**GN 709.1**
**夹紧垫**
带螺杆

943 页

**GN 709.2**
**夹紧垫**
带内螺纹

944 页

**GN 709.3**
**夹紧垫**
可调节

945 页

**GN 709.15**
**不锈钢夹紧垫**
带螺杆

INOX
946 页

**GN 709.25**
**不锈钢夹紧垫**
带内螺纹

INOX
946 页

**GN 709.35**
**不锈钢夹紧垫**
可调节

INOX
947 页

**GN 709.6**
**夹紧垫**
可调节

948 页

**GN 709.7**
**夹紧垫**
带内螺纹

949 页

**GN 709.8**
**夹紧垫**
可调节

950 页

**ANPS**
**可拆卸拼合轴环的夹紧安装**
夹紧安装件，高科技聚合体

951 页

**GN 705**
**固定轴环**
钢制

952 页

**GN 705-ZB**
**固定轴环**
镀锌

952 页

**GN 705-NI**
**固定轴环**
不锈钢

INOX
952 页

**GN 706.2-AL**
**半拼合固定轴环**
铝制

954 页

图片索引



ELESA 和 GANTER 依法保留所有权利。
复制我方图纸时需始终提及来源。

**GN 706.2-ST**
**半拼合固定轴环**
钢制

954 页

**GN 706.2-A4**
**半拼合固定轴环**
不锈钢
INOX

954 页

**GN 706.2-NI**
**半拼合固定轴环**
不锈钢
INOX

954 页

**GN 707.2**
**拼合固定轴环**
钢制

956 页

**GN 707.2-AL**
**拼合固定轴环**
铝制

956 页

**GN 707.2-A4**
**拼合固定轴环**
不锈钢
INOX

956 页

**GN 707.2-NI**
**拼合固定轴环**
不锈钢
INOX

956 页

**GN 706.3**
**螺纹固定轴环**
钢制

958 页

**GN 706.3-NI**
**螺纹固定轴环**
不锈钢
INOX

958 页

**GN 706.4-ST**
**半拼合固定轴环**
钢制

959 页

**GN 706.4-AL**
**半拼合固定轴环**
铝制

959 页

**GN 706.4-NI**
**半拼合固定轴环**
不锈钢
INOX

959 页

**GN 826**
**夹紧元件**
用于可调轴

960 页

**GN 704**
**快拆式固定轴环**

961 页

**DIN 6319**
**球面垫圈**
钢制

962 页

**DIN 6319-NI**
**球面垫圈**
不锈钢
INOX

962 页

**DIN 6319-A4**
**球面垫圈**
不锈钢
INOX

962 页

**GN 6319.1**
**球面垫圈**
钢制

965 页

**GN 6319.1-NI**
**球面垫圈**
不锈钢
INOX

965 页

**GN 350.3**
**球面水平调整垫圈**
钢制

966 页

**GN 350.3-NI**
**球面水平调整垫圈**
不锈钢
INOX

966 页

图片索引

ELESA 和 GANTER 依法保留所有权利。
复制我方图纸时需始终提及来源。

**GN 6341**
**垫圈**
钢制

967 页

**GN 6341-NI**
**垫圈**
不锈钢

967 页

**GN 6339**
**重载型垫圈**
低位型，高位型

968 页

**GN 183**
**C型垫圈**

970 页

**DIN 6371**
**附属C形垫圈**

970 页

**GN 184**
**埋头垫圈**

971 页

**GN 184.5**
**不锈钢埋头垫圈**

971 页

**GN 185**
**不锈钢斜面盘**

972 页

**DIN 6340**
**垫圈**

972 页

**GN 338**
**带盖帽的底盘（支脚组件）**

973 页

**GN 6342**
**垫圈**
钢制
带轴向摩擦轴承

974 页

**GN 6342-NI**
**垫圈**
不锈钢
带轴向摩擦轴承

974 页

**CMC**
**扭矩放大套环**
高科技聚合体

975 页

**GN 6343**
**垫圈/水平调整盘**

976 页

**DIN 508**
**T形螺母**
钢制

977 页

**DIN 508-NI**
**T形螺母**
不锈钢

977 页

**GN 505**
**T形螺母**
挤出系统附件

979 页

**GN 505.4**
**T形槽螺栓**
铝型材系统配件

980 页

**GN 505.5**
**不锈钢T形槽螺栓**
铝型材系统配件

981 页

**GN 506**
**T形螺母**
用于挤压成型系统的附件，带导向台

982 页

**GN 506.1**
**T形螺母**
挤压式型材系统的刚制附件，带导向阶

983 页

图片索引



ELESA 和 GANTER 依法保留所有权利。
复制我方图纸时需始终提及来源。

**GN 506.1-NI**
**T形螺母**
挤压式型材系统的不锈钢附件，带导向阶

983 页

**GN 506.2**
**T形螺母**
用于挤压成型系统的附件，带弹簧垫圈

984 页

**GN 507**
**T形螺母**
铝型材系统配件

985 页

**GN 508.1**
**菱形T形槽螺母**

985 页

**DIN 787**
**T形槽螺栓**

986 页

**GN 230**
**薄层T形螺母**

987 页

**GN 508.2**
**T形螺母**
带防滑保护

987 页

**DIN 6330**
**六角螺母**
钢制

988 页

**DIN 6330-NI**
**六角螺母**
不锈钢

988 页

**DIN 6331**
**六角螺母**
带轴环

989 页

**DIN 1804**
**带槽锁紧螺母**
钢制

990 页

**DIN 1804-WNI**
**带槽锁紧螺母**
不锈钢

990 页

**GN 1804.1**
**带槽锁紧螺母**
自锁，带聚酰胺嵌件

992 页

**GN 1804.2**
**带槽锁紧螺母**
带螺纹锁紧

993 页

**DIN 1810**
**C型扳手**

994 页

**DIN 6885**
**导向键**
钢制

995 页

**DIN 6885-NI**
**导向键**
不锈钢

995 页

**GN 965**
**用于30 / 40 型材系统的安装套件**
用于槽/宽度6/8，随GN 506 T形螺母安装

998 页

**GN 967**
**拐角连接件/锁扣**
用于型材系统

1000 页

**GN 970**
**安装支架**
等边/不等边

1002 页

**GN 968**
**用于30 / 40 / 45型材系统的安装套件 30 / 40 / 45**
用于槽/宽度8/10，随GN 505 T形螺母安装

1004 页



ELESA 和 GANTER 依法保留所有权利。
复制我方图纸时需始终提及来源。

**DIN 172**
**导向衬套**
钻套

1006 页

**DIN 179**
**导向衬套**
带钻套，不带轴环

1008 页

**GN 172.1**
**导向衬套**
带轴环、锥形内孔，用于GN 817.5分度销

1010 页

**GN 179.1**
**导向衬套**
带轴环、锥形内孔，用于GN 817.5分度销

1010 页

**GN 771.1**
**导向销**

1011 页

**GN 3490**
**螺纹法兰**
用于型材系统

1012 页

**GN 6322**
**工件夹紧螺栓**
带球形肩

1013 页

**GN 350**
**水平调节装置**
钢制
长款

1014 页

**GN 350-NI**
**水平调节装置**
不锈钢
长款

1014 页

**GN 350.1**
**水平调节装置**
钢制

1016 页

**GN 350.1-NI**
**水平调节装置**
不锈钢

1016 页

**GN 350.2**
**水平调节装置**
钢制
带球形垫圈，不带锁紧螺母

1018 页

**GN 350.2-NI**
**水平调节装置**
不锈钢
带球形垫圈，不带锁紧螺母

1018 页

**GN 350.5**
**水平调节装置**
钢制
带球面垫圈，
带锁紧螺母

1020 页

**GN 350.5-NI**
**水平调节装置**
不锈钢
带球面垫圈，
带锁紧螺母

1020 页

**GN 409.1**
**定位元件**
带外螺纹

1022 页

**GN 409.2**
**定位元件**
带内螺纹

1023 页

**DIN 6320**
**支脚**

1024 页

**GN 6321.1**
**撑帽式定位销**

1024 页

**DIN 6321**
**工件夹紧螺栓/撑帽式定位销**

1025 页

**DVA.1**
**振动阻尼元件**
螺杆
橡胶与钢或不锈钢

1026 页

图片索引



ELESA 和 GANTER 依法保留所有权利。
复制我方图纸时需始终提及来源。

**DVA.2**
**振动阻尼元件**
螺纹孔和螺杆
橡胶与钢或不锈钢

1026 页

**DVA.3**
**振动阻尼元件**
螺纹孔
橡胶与钢或不锈钢

1026 页

**DVA.4**
**振动阻尼元件**
螺杆
橡胶与钢或不锈钢

1033 页

**DVA.5**
**振动阻尼元件**
螺纹口
橡胶与钢或不锈钢

1033 页

**DVA.6**
**振动阻尼元件**
螺杆
橡胶与钢或不锈钢

1038 页

**DVA.7**
**振动阻尼元件**
螺纹口
橡胶与钢或不锈钢

1038 页

**DVB.6**
**振动阻尼元件**
螺杆
橡胶与钢或不锈钢

1040 页

**DVB.7**
**振动阻尼元件**
螺纹盲孔
橡胶与钢或不锈钢

1040 页

**DVF.6-SST**
**振动阻尼元件**
螺杆
硅橡胶和不锈钢

1043 页

**DVF.7-SST**
**振动阻尼元件**
螺纹口
硅橡胶和不锈钢

1043 页

**DVC.1**
**振动阻尼元件**
螺杆
橡胶与钢或不锈钢

1045 页

**DVC.2**
**振动阻尼元件**
螺纹孔和螺杆
橡胶与钢或不锈钢

1045 页

**DVC.3**
**振动阻尼元件**
螺纹孔
橡胶与钢或不锈钢

1045 页

**DVE-A**
**振动阻尼元件**
椭圆安装法兰
橡胶与钢或不锈钢

1052 页

**DVE-B**
**振动阻尼元件**
方形安装法兰
橡胶与钢或不锈钢

1052 页

**GN 454**
**缓冲垫**
保护垫圈 不锈钢

1054 页

**GN 919**
**毂带偏心凸轮**

1055 页

**GN 918**
**偏心凸轮**
径向夹紧

1056 页

**GN 918.5**
**不锈钢偏心凸轮**
径向夹紧

1057 页

**GN 918.1**
**夹紧螺栓**
向上轴向夹紧

1058 页

**GN 918.6**
**不锈钢 - 夹紧螺栓**
向上轴向夹紧

1059 页

图片索引

ELESA 和 GANTER 依法保留所有权利。
复制我方图纸时需始终提及来源。

**GN 918.2**
**夹紧螺栓**
向下轴向夹紧

1060 页

**GN 918.7**
**不锈钢 - 夹紧螺栓**
向下轴向夹紧

INOX
1061 页

**GN 187.4**
**锯齿锁紧板**
钢制

1062 页

**GN 187.4-NI**
**锯齿锁紧板**
不锈钢

INOX
1062 页

**GN 187.1**
**导向槽**
钢制

1065 页

**GN 187.1-NI**
**导向槽**
不锈钢

INOX
1065 页

**GN 187.2**
**止推弹簧**
锯齿锁紧板的附件

INOX
1065 页

**RDB**
**带齿夹紧元件**
超级高科技聚合体

SUPER TECHNO POLYMER
1066 页

**GN 917**
**双凸轮手柄**

1067 页

**GN 917.1**
**不锈钢双凸轮式手柄**

INOX
1067 页

**GN 411.2**
**定心孔夹具**

1068 页

**GN 920.1**
**楔形夹具**

1070 页

**GN 920.2**
**下拉板**
用于GN 920.1楔形夹具

1072 页

**GN 928**
**"trueround"轴夹紧装置**

1073 页

**GN 418.2**
**凸轮锁紧螺钉**

1074 页

**DIN 580**
**环眼螺栓**
钢制

1076 页

**DIN 580-NI**
**环眼螺栓**
不锈钢

INOX
1076 页

**DIN 580-A4**
**环眼螺栓**
不锈钢

INOX
1076 页

**DIN 582**
**吊环螺母**
钢制

1077 页

**DIN 582-NI**
**吊环螺母**
不锈钢 A2

INOX
1077 页

**DIN 582-A4**
**吊环螺母**
不锈钢 A4

INOX
1077 页

图片索引



ELESA 和 GANTER 依法保留所有权利。
复制我方图纸时需始终提及来源。

**GN 581**
**碳钢吊环(可旋转)**

1078 页

**GN 581.5**
**不锈钢吊环(可旋转)**

1080 页

**GN 583**
**吊环螺母(可旋转)**

1082 页

**GN 5860**
**吊环**

1084 页

**GN 5862**
**吊货钩**

1086 页

**GN 586.1**
**吊环(可旋转)**

1088 页

**GN 587**
**吊环**
用于焊接

1090 页

**GN 589**
**起吊点**
用于焊接

1092 页

**GN 584**
**锁扣**
平直款

1094 页

**GN 585**
**锁扣**
曲柄款式

1095 页

**GN 1130**
**吊环销**
钢制

1096 页

**GN 1130-NI**
**吊环销**
不锈钢

1096 页

**GN 1132**
**夹紧衬套**
用于 GN 1130 吊环销

1098 页

**GN 509.3**
**弹簧圈**
用于GN 509 / GN 509.1
滚珠传送装置的固定环

1099 页

**GN 509**
**滚珠传送装置**
不锈钢/钢制外壳

1100 页

**GN 509.1**
**滚珠传送装置**
重载型不锈钢/钢制外壳

1102 页

**GN 509.4**
**滚珠传送装置**
重载型外壳，不带轴环

1104 页

**GN 753**
**导向滚轮**

1106 页

**RLT-U**
**用于ELEROLL滚动输送轨道的滚筒元件**
高科技聚合体和聚胺酯

1111 页

**RLT-U15**
**用于ELEROLL滚动输送轨道的滚筒元件**
用于尺寸较小的包装，高科技聚合体

1112 页

**RLS-U**
**用于ELEROLL滚动输送轨道的滚球元件**
高科技聚合体

1113 页

图片索引

ELESA 和 GANTER 依法保留所有权利。
复制我方图纸时需始终提及来源。

**RLT-AL**

**用于ELEROLL滚动输送轨道的型材**
铝制

1114 页

**RLT-H**

**用于ELEROLL滚动输送轨道的端头**
高科技聚合体

1115 页

**RLT-CE**

**用于ELEROLL滚动输送轨道的侧边挡板**
高科技聚合体

1116 页

**RLT-B**

**用于 ELEROLL 滚动输送轨道的制动盖板**
高科技聚合体

1117 页

**RLT-M**

**用于ELEROLL滚动输送轨道的支架和托架**
高科技聚合体

1118 页





ELESA 和 GANTER 依法保留所有权利。
复制我方图纸时需始终提及来源。

**DIN 808**
**通用接头**
钢，滚针轴承

1126 页

**DIN 808-NI**
**通用接头**
不锈钢，摩擦轴承

INOX
1126 页

**DIN 808**
**通用接头**
钢，滚针轴承

1126 页

**GN 9080**
**通用接头**
用于常规场合

1130 页

**GN 808.1**
**保护罩**
用于 DIN 808 万向节

1131 页

**GN 808.2**
**带摩擦轴的万向节**
带纵向补偿

1132 页

**GN 808.3**
**带滚针轴承的万向联轴**
带纵向补偿

1133 页

**GN 648.1**
**带内螺纹关节轴承**

1136 页

**GN 648.2**
**带螺杆的关节轴承**

1138 页

**GN 648.5**
**带内螺纹的不锈钢关节轴承**

INOX
1140 页

**GN 648.6**
**带螺栓的不锈钢关节轴承**

INOX
1142 页

**BJT.**
**关节轴承**
高科技聚合体

1144 页

**GN 648.8**
**球节**

1145 页

**GN 648.9**
**不锈钢球节**

INOX
1146 页

**GN 751.1**
**叉形接头**
带旋转轴

1147 页

**GN 751-ST**
**叉形接头**
钢制

1148 页

**GN 751-AL**
**叉形接头**
铝制

1148 页

**GN 751-NI**
**叉形接头**
不锈钢

INOX
1148 页

**FJT.**
**叉形头**
高科技聚合体

1151 页

**DIN 71752**
**叉形头**
钢制

1152 页

**DIN 71752-AL**
**叉形头**
铝制

1152 页



ELESA 和 GANTER 依法保留所有权利。
复制我方图纸时需始终提及来源。

**DIN 71752-NI**
**叉形头**
不锈钢
INOX

1152 页

**GN 752**
**连接件**
钢制

1154 页

**GN 752-NI**
**连接件**
不锈钢
INOX

1154 页

**DIN 71802**
**角形球节**
钢制

1155 页

**DIN 71802-NI**
**角形球节**
不锈钢角形球节
INOX

1155 页

**GN 710**
**防尘帽**
用于角形球节 DIN 71802

1158 页

**GN 782**
**轴向球节**

1159 页

**GN 784**
**旋转球节**
GN 7403-NI

1160 页

**GN 784.1**
**法兰**
旋转球节的夹紧安装件
GN 784
INOX

1162 页

**GN 240**
**快装式连接器**
带角度偏移补偿功能

1163 页

**GN 240.1**
**快装式连接器**
带角度偏移补偿功能

1164 页

**GN 240.2**
**快装式连接器**
带角度及径向偏移补偿功能

1165 页





ELESA 和 GANTER 依法保留所有权利。
复制我方图纸时需始终提及来源。

**LX**
**水平调整件**
高科技聚合体底盘，钢制或不锈钢螺杆

1168 页

**LX-HS**
**水平调整件**
高科技聚合体底盘，顶端带六角槽的钢制螺杆

1171 页

**LS.A**
**水平调整件**
高科技聚合体底盘，钢制螺杆

1174 页

**LS.A-SST**
**水平调整件**
高科技聚合体底盘，不锈钢螺杆

1176 页

**LSQ.A-SST**
**水平调整件**
高科技聚合体底盘，不锈钢螺杆

1178 页

**GN 638-ST**
**球头关节水平支脚**
钢，推力垫塑料

1180 页

**GN 638-NI**
**球头关节水平支脚**
不锈钢，推力垫塑料

1180 页

**GN 638-NV**
**球头关节水平支脚**
不锈钢

1180 页

**GN 339**
**水平调整件**
钢制

1183 页

**GN 339**
**水平调整件**
不锈钢

1183 页

**GN 343.3**
**水平支脚**
内螺纹

1184 页

**GN 343.7**
**水平支脚**
塑料支脚 / 不锈钢内螺纹

1185 页

**GN 343.2**
**水平支脚**
支脚，钢制螺杆

1186 页

**GN 343.6**
**不锈钢支脚**
可调主轴

1188 页

**GN 343.1**
**水平调整底座**
支脚，内螺纹
钢制

1190 页

**GN 343.5**
**不锈钢支脚**
内螺纹

1191 页

**LV.A**
**水平调整件**
高科技聚合体底盘，钢制螺杆

1192 页

**LV.A-SST**
**水平调整件**
高科技聚合体底盘，不锈钢螺杆

1195 页

**LV.A-ESD-C**
**水平调整件**
ESD 导电高科技聚合体底盘，钢制螺杆

1198 页

**LV.A-SST-ESD-C**
**水平调整件**
ESD 导电高科技聚合体底盘，不锈钢螺杆

1201 页

**LVQ.A-SST**
**水平调整件**
高科技聚合体底盘，不锈钢螺杆

1204 页

ELESA 和 GANTER 依法保留所有权利。
复制我方图纸时需始终提及来源。



图片索引

**LV.F**

**用于地面安装的水平调整件**

高科技聚合体底盘，钢制螺杆

1206 页

**LV.F-SST**

**用于地面安装的水平调整件**

高科技聚合体底盘，不锈钢螺杆

1209 页

**LVQ.F-SST**

**用于地面安装的水平调整件**

高科技聚合体底盘，不锈钢螺杆

1212 页

**LV.FO**

**用于地面安装的水平调整件**

高科技聚合体底盘，钢制或不锈钢螺杆

1214 页

**LVQ.FO-SST**

**用于地面安装的水平调整件**

高科技聚合体底盘，不锈钢螺杆

1216 页

**LV.A-125-ACV**

**水平调整件**

高科技聚合体底盘，钢制螺杆

1218 页

**LV.F-125-ACV**

**用于地面安装的水平调整件**

高科技聚合体底盘，钢制螺杆

1219 页

**LV.A-125-APS**

**水平调整件**

高科技聚合体底盘，钢制螺杆

1220 页

**LV.F-125-APS**

**用于地面安装的水平调整件**

高科技聚合体底盘，钢制螺杆

1221 页

**LV.A-ELK**

**水平调整件**

高科技聚合体底盘及捏手，钢制螺杆

1222 页

**NT.**

**用于水平调整件的螺母**

钢制或不锈钢制

1223 页

**底座 LS.A - LV.A - LV.F - LV.FO**

**水平调整件底盘**

高科技聚合体

1224 页

**底座LV.A-ESD-C - LV.F-ESD-C**

**水平调整件底盘**

ESD导电高科技聚合体

1226 页

**SM.**

**用于水平调整件的螺杆**

钢制或不锈钢制

1227 页

**SMQ-SST**

**用于水平调整件的螺杆**

不锈钢

1228 页

**GN 30-S/SK**

**水平支脚**

**底部带外六角立面**

镀锌钢板/ 带橡胶垫

1230 页

**GN 30-U/UK**

**水平支脚**

**顶部带六角槽**

镀锌钢板/ 带橡胶垫

1230 页

**GN 30-X**

**水平支脚**

**外六角立面**

镀锌钢板/ 带橡胶垫

1230 页

**GN 31-S/SK**

**不锈钢水平调整底座**

底部带外六角立面

带橡胶垫

1234 页

**GN 31-T/TK**

**不锈钢水平调整底座**

底部带扳手立面

带橡胶垫

1234 页

**GN 31-U/UK**

**不锈钢水平调整底座**

顶部带六角槽

带橡胶垫

1234 页

图片索引



ELESA 和 GANTER 依法保留所有权利。
复制我方图纸时需始终提及来源。

**GN 31-V/VK**
**不锈钢水平调整底座**
顶部带外六角立面
带橡胶垫

1234 页

**GN 31-W**
**不锈钢水平调整底座**
卫生款
带橡胶垫

1234 页

**GN 31-X**
**不锈钢水平调整底座**
外六角立面
带橡胶垫

1234 页

**GN 20-A**
**水平支脚**
无安装孔,
卫生设计

1248 页

**GN 20-B**
**水平支脚**
有安装孔,
卫生设计

1248 页

**GN 21-S/SK**
**不锈钢支脚**
底部带外六角立面
带车削底板,不带安装孔

1250 页

**GN 21-T/TK**
**不锈钢支脚**
底部带扳手立面
带车削底板,不带安装孔

1250 页

**GN 21-U/UK**
**不锈钢支脚**
顶部带六角槽
带车削底板,不带安装孔

1250 页

**GN 21-V/VK**
**不锈钢支脚**
顶部带外六角立面
带车削底板,不带安装孔

1250 页

**GN 21-W**
**不锈钢支脚**
卫生款
带车削底板,不带安装孔

1250 页

**GN 21-X**
**不锈钢支脚**
外六角立面
带车削底板,不带安装孔

1250 页

**GN 23-S/SK**
**不锈钢支脚**
底部带外六角立面
带车削底板,带安装孔

1255 页

**GN 23-T/TK**
**不锈钢支脚**
底部带扳手立面
带车削底板,带安装孔

1255 页

**GN 23-U/UK**
**不锈钢支脚**
顶部带六角槽
带车削底板,带安装孔

1255 页

**GN 23-V/VK**
**不锈钢支脚**
顶部带外六角立面
带车削底板,带安装孔

1255 页

**GN 23-W**
**不锈钢支脚**
卫生款
带车削底板,带安装孔

1255 页

**GN 23-X**
**不锈钢支脚**
外六角立面
带车削底板,带安装孔

1255 页

**GN 32-S/SK**
**水平支脚**
底部带外六角立面
镀锌钢板/ 带固定凸耳

1262 页

**GN 32-U/UK**
**水平支脚**
顶部带六角槽
镀锌钢板/ 带固定凸耳

1262 页

**GN 32-X**
**水平支脚**
外六角立面
镀锌钢板/ 带固定凸耳

1262 页

**GN 33-S/SK**
**不锈钢支脚**
底部带外六角立面
带固定凸耳

1266 页

图片索引

ELESA 和 GANTER 依法保留所有权利。
复制我方图纸时需始终提及来源。

**GN 33-T/TK**
**不锈钢支脚**
底部带扳手立面
带固定凸耳
INOX

1266 页

**GN 33-U/UK**
**不锈钢支脚**
顶部带六角槽
带固定凸耳
INOX

1266 页

**GN 33-V/VK**
**不锈钢支脚**
顶部带外六角立面
带固定凸耳
INOX

1266 页

**GN 33-W**
**不锈钢支脚**
底部带扳手立面
带固定凸耳
INOX

1266 页

**GN 33-X**
**不锈钢支脚**
外六角立面
带固定凸耳
INOX

1266 页

**GN 40-S/SK**
**水平支脚**
底部带外六角立面
镀锌钢，不带固定凸耳

1274 页

**GN 40-U/UK**
**水平支脚**
顶部带六角槽
镀锌钢，不带固定凸耳

1274 页

**GN 40-X**
**水平支脚**
外六角立面
镀锌钢，不带固定凸耳

1274 页

**GN 41-S/SK**
**不锈钢支脚**
底部带外六角立面
不带固定凸耳
INOX

1280 页

**GN 41-T/TK**
**不锈钢支脚**
底部带扳手立面
不带固定凸耳
INOX

1280 页

**GN 41-U/UK**
**不锈钢支脚**
顶部带六角槽
不带固定凸耳
INOX

1280 页

**GN 41-V/VK**
**不锈钢支脚**
顶部带外六角立面
不带固定凸耳
INOX

1280 页

**GN 41-W**
**不锈钢支脚**
底部带扳手立面
不带固定凸耳
INOX

1280 页

**GN 41-X**
**不锈钢支脚**
外六角立面
不带固定凸耳
INOX

1280 页

**GN 42-S/SK**
**水平支脚**
底部带外六角立面
镀锌钢，带固定凸耳

1291 页

**GN 42-U/UK**
**水平支脚**
顶部带六角槽
镀锌钢，带固定凸耳

1291 页

**GN 42-X**
**水平支脚**
外六角立面
镀锌钢，带固定凸耳

1291 页

**GN 43-S/SK**
**不锈钢支脚**
底部带外六角立面
带固定凸耳
INOX

1295 页

**GN 43-T/TK**
**不锈钢支脚**
底部带扳手立面
带固定凸耳
INOX

1295 页

**GN 43-U/UK**
**不锈钢支脚**
顶部带六角槽
带固定凸耳
INOX

1295 页

**GN 43-V/VK**
**不锈钢支脚**
顶部带外六角立面
带固定凸耳
INOX

1295 页

图片索引



ELESA 和 GANTER 依法保留所有权利。
复制我方图纸时需始终提及来源。

**GN 43-W**
**不锈钢支脚**
底部带扳手立面
带固定凸耳

INOX

1295 页

**GN 43-X**
**不锈钢支脚**
外六角立面
带固定凸耳

INOX

1295 页

**LW.A**
**减震水平调整件**
钢制底盘及螺杆

1302 页

**GN 148**
**减震元件**

1304 页

**GN 148.2**
**橡胶衬垫**
用于 GN 148 水平支脚

1307 页

**GN 342.1**
**水平支脚**
带减震垫/带螺纹衬套

1308 页

**GN 342.2**
**水平支脚**
带减震垫/带可调节轴

1309 页

**GN 6311.3**
**支脚底座**
用于平头螺钉 DIN 6332 / 卡式螺钉 DIN 6304 / DIN 6306

1311 页

**GN 6311.4**
**水平支脚**
钢制，镀锌

1312 页

**GN 355**
**水平调整件**
钢制

1314 页

**GN 355-NI**
**水平调整件**
不锈钢

INOX

1314 页

**GN 355.1**
**安装工具**
用于GN 355 水平调整件

1315 页

**NDX.Q**
**方形管端帽**
高科技聚合体

1316 页

**NDX.T**
**圆形管端帽**
高科技聚合体

1318 页

**ND.Q**
**方形管端帽**
重载型，高科技聚合体

1320 页

**NDL.Q**
**圆形管端帽**
高科技聚合体

1321 页

**NDL.T**
**用于圆管的端帽**
高科技聚合体

1322 页

**GN 992**
**插入衬套**
铝制 / 用于圆管和方管

1323 页

**GN 992.5**
**不锈钢-插入衬套**
用于圆管和方管

INOX

1324 页

**STC-1A**
**方形管连接件**
一维连接件。
高科技聚合体与钢

1325 页

**STC-2A**
**方形管连接件**
二维连接件。
高科技聚合体与钢

1325 页

图片索引

ELESA 和 GANTER 依法保留所有权利。
复制我方图纸时需始终提及来源。

**STC-3A**
**方形管连接件**
三维连接件。
高科技聚合体与钢

1325 页

**STC-A**
**方形管连接件**
带角度调节功能，高科技聚合体

1328 页

**NDA.Q**
**圆形管端帽**
带可调节高度的水平调整件，高科技聚合体

1329 页

**NDA.T**
**用于圆管的端帽**
带可调节高度的水平调整件，高科技聚合体

1330 页

**NDE.Q**
**方形管膨胀端帽**
高科技聚合体

1331 页

**NDE.T**
**圆形膨胀式管端帽**
高科技聚合体

1332 页

**RTE**
**圆形管膨胀式连接件**
高科技聚合体

1333 页

**STE**
**方管膨胀式连接件**
高科技聚合体

1334 页

**NIL.Q**
**管端盖**
用于方管
聚乙烯

1335 页

**NIL.R**
**管端盖**
用于矩形管
聚乙烯

1335 页

**NIL.T**
**管端盖**
用于圆管
聚乙烯

1335 页

**GN 349**
**螺纹安装板**

1338 页

**APC**
**用于PC支承夹的圆管适配器**
高科技聚合体

1339 页

**PC**
**面板支撑夹**
高科技聚合体

1340 页

**PPR**
**用于面板和电焊网面的支撑夹**
未钻孔的面板安装

1341 页

**BAG2-120**
**两脚支架**
高科技聚合体

1343 页

**BAG2-180**
**两脚支架**
高科技聚合体

1344 页

**BAS2**
**两脚支架**
高科技聚合体

1345 页

**BAS3**
**三脚支撑底座**
高科技聚合体

1346 页

**GC.**
**连接夹与角度**
高科技聚合体

1347 页

**MPG**
**导轨夹**
高科技聚合体

1348 页

图片索引



ELESA 和 GANTER 依法保留所有权利。
复制我方图纸时需始终提及来源。

**MPG-2**
**导轨夹**
高科技聚合体与不锈钢

1349 页

**MPG-S**
**导轨夹**
高科技聚合体与不锈钢

1350 页

**SPR.V**
**导轨支架**
用于直线及角度定位，高科技聚合体

1351 页

**SPR.**
**导轨支架**
用于直线及角度定位，高科技聚合体

1352 页

**SPF.**
**导轨支架**
用于直线定位，高科技聚合体

1353 页

**TSLA.**
**滑动安装顶部支架**
高科技聚合体

1354 页

**TSLB.**
**滑动安装顶部支架**
高科技聚合体

1354 页

**TTA.**
**支撑底座**
高科技聚合体

1355 页

**TTB.**
**支撑底座**
高科技聚合体

1355 页

**UCF**
**自较准支架**
方形法兰，高科技聚合体

1356 页

**UCFB**
**自较准支架**
侧装法兰，高科技聚合体

1357 页

**UCFL**
**自较准支架**
椭圆法兰，高科技聚合体

1358 页

**UCP**
**自较准支架**
用于90°轴，高科技聚合体

1359 页

图片索引

ELESA 和 GANTER 依法保留所有权利。
复制我方图纸时需始终提及来源。

**CFA.**
**铰链**
高科技聚合体

1370 页

**CFA-SL**
**带可调节槽孔的铰链**
高科技聚合体

1373 页

**CFAX.**
**铰链**
高科技聚合体旋转销

1374 页

**CFA-F**
**带内置安全开关的铰链 90°**
高科技聚合体

1376 页

**CFA-ERS**
**带摩擦闸的铰链**
高科技聚合体

1377 页

**CFT.**
**带螺钉罩盖的铰链**
高科技聚合体

1378 页

**CFTX.**
**铰链**
高科技聚合体

1379 页

**CFQ.**
**带螺钉罩盖的铰链**
高科技聚合体

1380 页

**CFL.**
**铰链**
高科技聚合体

1381 页

**CFM.**
**铰链**
超级高科技聚合体

1382 页

**CFMR.**
**弹簧铰链**
用于自动回位，超级高科技聚合体

1384 页

**CFH.**
**铰链**
高科技聚合体

1385 页

**GN 237-ZD**
**铰链**
压铸锌

1386 页

**GN 237-NI**
**铰链**
不锈钢

1386 页

**GN 237-AL**
**铰链**
铝制

1386 页

**GN 237-A4**
**铰链**
不锈钢 A4

1386 页

**GN 237-ZD-加长**
**铰链**
压铸锌

1388 页

**GN 237-NI-加长**
**铰链**
不锈钢

1388 页

**CMM-AL**
**铰链**
铝制

1389 页

**GN 238**
**铰链**
可调节 / 带盖帽/压铸锌

1390 页

**GN 2370**
**不锈钢垫板**
用于 GN 237, GN 337, CFMY, CFM 及 GN 437 铰链

1392 页

图片索引



ELESA 和 GANTER 依法保留所有权利。
复制我方图纸时需始终提及来源。

**GN 2372**
**带螺纹孔的不锈钢板**
用于GN 237、GN 337 、CFMY 和 CFM 铰链

1393 页

**GN 2374**
**限位块**
用于 GN 237, GN 237.1, GN 337 和 CFMY.型铰链

1393 页

**CFJ.**
**防改装铰链**
高科技聚合体

1394 页

**GN 136**
**片状金属铰链**
钢制

1395 页

**GN 136-NI**
**片状金属铰链**
不锈钢

1395 页

**CFR.**
**带可调节嵌件的铰链**
超级高科技聚合体

1396 页

**GN 127**
**铰链**
可调节/压铸锌

1397 页

**CFD.**
**用于薄板门的铰链**
高科技聚合体

1398 页

**CMDX-AL**
**用于薄板门的铰链**
铝制

1400 页

**GN 138**
**铰链**
压铸锌

1401 页

**CFE.**
**铰链**
高科技聚合体

1402 页

**CFF.**
**用于薄板门的铰链**
高科技聚合体

1404 页

**CFG.**
**用于铝型材的双重铰链**
高科技聚合体

1406 页

**CFI.**
**用于铝型材的双重铰链**
高科技聚合体

1408 页

**GN 161**
**铰链**
型材系统附件/ 压铸锌

1410 页

**CFB.**
**用于薄板门的铰链**
高科技聚合体

1412 页

**CFC.**
**薄鉸鏈**
高科技聚合体

1413 页

**CFN.**
**直排套芯铰链**
高科技聚合体

1414 页

**CFO.**
**偏置提分式铰链**
高科技聚合体

1416 页

**GN 161.1**
**铰链**
可拆分/压铸锌

1418 页

**GN 161.2**
**铰链**
可拆分/压铸锌

1419 页

图片索引

ELESA 和 GANTER 依法保留所有权利。
复制我方图纸时需始终提及来源。

**GN 128**
**铰链**
可分解，用于焊接/钢制

1420 页

**GN 128.2-NI**
**铰链**
不锈钢
用于焊接

1421 页

**GN 128.2-A4**
**铰链**
不锈钢
用于焊接

1421 页

**GN 128.2-AL**
**铰链**
铝制
用于焊接

1421 页

**CFMY**
**可拆卸门铰链**
超级高科技聚合体

1422 页

**GN 337-ZD**
**铰链**
压铸锌

1423 页

**GN 337-NI**
**铰链**
不锈钢

1423 页

**CFP.**
**带四个止动定位点的铰链**
螺钉罩盖，高科技聚合体

1424 页

**CFV.**
**带四个止动定位点的铰链**
高科技聚合体

1425 页

**CFU.**
**可调节摩擦力铰链**
高科技聚合体

1426 页

**GN 437**
**铰链**
带可调摩擦力 / 压铸锌

1427 页

**CFSW.**
**带内置安全开关的铰链**
超级高科技聚合体

1428 页

**PMW.**
**用于将CFSW.和CFMW.铰链安装在带T形槽型材上的安装板**
超级高科技聚合体

1433 页

**CFMW.**
**铰链**
超级高科技聚合体

1434 页

**CFSQ**
**带内置安全开关的铰链**
超级高科技聚合体

1436 页

**FC-M12x1**
**M12x1耦合接头的线**
缆，用于CFSQ,CFSW和EBR-SW

1428 页

**GN 139.1**
**带安全开关的铰链**
压铸锌

1440 页

**GN 139.2**
**不带安全开关的铰链**
压铸锌

1443 页

**GN 139.3**
**安装板**
用于带安全开关的铰链 GN 139.1 / GN 139.2，扁平形

1444 页

**GN 139.4**
**安装板**
用于带安全开关的铰链 GN 139.1 / GN 139.2，用于角度安装

1444 页

**GN 139.5**
**带安全开关的铰链**
不锈钢

1445 页

图片索引



ELESA 和 GANTER 依法保留所有权利。
复制我方图纸时需始终提及来源。

**GN 139.6**
**不带安全开关的铰链**
不锈钢

1447 页

**GN 330**
**M12x1耦合接头的线缆**

1448 页

**GN 129**
**铰链**
二节式或三节式/钢质

1450 页

**GN 129.2**
**铰链**
三节式

1451 页

**GN 129.2-NI**
**铰链**
不锈钢
三节式

1451 页

**GN 129.2-A4**
**铰链**
不锈钢
三节式

1451 页

**GN 129.3**
**铰链**
三节式

1452 页

**GN 129.5-NI**
**不锈钢铰链**
三节式

1453 页

**GN 129-A4**
**不锈钢铰链**
三节式

1453 页

图片索引

ELESA 和 GANTER 依法保留所有权利。
复制我方图纸时需始终提及来源。

**GN 115-L**

**闩锁**
压铸锌，
可锁定

1462 页

**GN 115-L-NI**

**闩锁**
不锈钢，可锁定

1462 页

**GN 115-NL**

**闩锁**
压铸锌，,不可锁定

1465 页

**GN 115-NL-NI**

**闩锁**
不锈钢

1465 页

**GN 115-NL**

**闩锁**
压铸锌，钥匙操作，不可锁定

1468 页

**GN 115-NL-NI**

**闩锁**
不锈钢，钥匙操作，不可锁定

1468 页

**GN 115-VH8**

**不锈钢卫生型锁**
一字槽操作

1471 页

**GN 115.7**

**带U形机柜手柄的闩锁**
一字槽操作

1472 页

**GN 115.8**

**钩型闩锁**
可锁定

1474 页

**GN 115.8**

**钩型闩锁**
钥匙操作，不可锁定

1474 页

**GN 115.8**

**钩型闩锁**
采用操作元件操作，不可锁定

1474 页

**GN 115.9**

**带安全功能的闩锁**
采用操作元件操作，不可锁定

1477 页

**GN 115.9**

**带安全功能的闩锁**
钥匙操作，不可锁定

1477 页

**GN 120.2**

**导向保护板**
闩锁 GN 115, GN 115.7, GN 115.10

1479 页

**CMT.AE-V0**

**带折叠式旋钮的闩锁**
高科技聚合体

1480 页

**CM.**

**带旋钮的闩锁**
锌合金

1481 页

**GN 119**

**闩锁**
钢制

1482 页

**GN 119-NI**

**闩锁**
不锈钢

1482 页

**GN 119.3**

**带U形机柜手柄的闩锁**
带凸轮锁舌

1484 页

**GN 120**

**保护帽**
用于锁

1486 页

**GN 120.1**

**开门手柄**
用于锁

1487 页

图片索引



ELESA 和 GANTER 依法保留所有权利。
复制我方图纸时需始终提及来源。

**GN 117**
**闩锁**

1488 页

**VCK.**
**带捏手的凸轮式闩锁**
钢制或不锈钢凸轮

INOX

1490 页

**BOCK.**
**带凹口钥匙的凸轮闩锁**
钢制或不锈钢凸轮

INOX

1492 页

**GN 218**
**凸轮闩锁**
烧结钢

1493 页

**GN 123**
**金属板冲压开孔器**
用于闩锁安装

1493 页

**GN 116.1**
**旋转锁定式闩锁**

1494 页

**CQT.AE-V0**
**带折叠式旋钮的闩锁**
带凹槽钥匙，高科技聚合体

1496 页

**CQ.**
**带折叠式旋钮的闩锁**
带凹口钥匙，
锌合金

1497 页

**CQ.SST**
**带折叠式旋钮的闩锁**
带凹槽钥匙，高科技聚合体

INOX

1498 页

**CQT.FM-AE-V0**
**带锁的闩锁**
快速安装，自熄高科技聚合体

1499 页

**CQT.FM-CR**
**带锁的闩锁**
快速安装，高科技聚合体

1500 页

**CQTF.FM-AE-V0**
**带锁的闩锁**
快速安装，高科技聚合体

1501 页

**CQTL.FM**
**带锁的闩锁**
快速安装，高科技聚合体

1502 页

**CSL.FM**
**带锁的闩锁**
锁，高科技合体和锌合金

1503 页

**GN 115.1**
**迷你型闩锁**
压铸锌/钢质

1504 页

**GN 115.6**
**不锈钢迷你型闩锁**

INOX

1505 页

**ELCK**
**带锁的闩锁**
手柄操作，高科技聚合体

1506 页

**VC.308 - VC.309**
**带旋钮的闩锁**
带锁，
高科技聚合体旋钮

1508 页

**CS-RPR.**
**带锁的闩锁**
可重新编程的锁，钢制

1509 页

**CS.**
**带锁的闩锁**
锁，锌合金

1510 页

**CSMT.**
**带T形手柄的锁**
钥匙操作，高科技聚合体

1511 页

图片索引

ELESA 和 GANTER 依法保留所有权利。
复制我方图纸时需始终提及来源。

**CSMT-A**

**带T形手柄的锁**

钥匙操作，防旋转装置，高科技聚合体

1512 页

**CSM.**

**带T形手柄的锁**

钥匙操作，高科技聚合体

1513 页

**CX.**

**带锁的闩锁**

带安全锁，锌合金

1514 页

**CLC.**

**机柜用闩锁**

带用于连杆控制的手柄，高科技聚合体及锌合金

1515 页

**CLT.**

**机柜用闩锁**

带用于连杆控制的手柄，高科技聚合体

1516 页

**CAR.**

**控制杆**

钢制

1518 页

**CKE.**

**锁栓**

高科技聚合体

1519 页

**BPS**

**球形门锁**

高科技聚合体

1520 页

**BMS**

**弹簧门锁**

弹簧门的锁定与解锁。

1522 页

**BMS.L**

**弹簧门锁**

用于手动解锁的带锁舌的弹簧门锁

1522 页

**BMST**

**弹簧门锁**

通过手柄或捏手拉开.

1523 页

**BMST.L**

**弹簧门锁**

带用于开启的抬杆.

1523 页

**ESC**

**带门锁手柄**

带或不带内置锁，高科技聚合体

1524 页

**CSMH**

**带锁的闩锁式手柄**

锌合金

1526 页

**GN 115.10**

**带握盘的闩锁**

钥匙操作，
可锁定

1527 页

**GN 115.10**

**带握盘的闩锁**

钥匙操作，不可锁定

1527 页

**GN 119.2**

**钥匙**

用于锁

1530 页

**LPR**

**用于平头拉式手柄的锁舌。**

钢制或不锈钢制

INOX STAINLESS STEEL

1531 页

**PR-CH**

**带闩锁的平头拉式手柄**

咬接式安装，高科技聚合体

1532 页

**EBP-CH-T**

**带三角形锁孔的手柄**

1534 页

**EBP-CH-A**

**带双凹形锁孔的手柄**

1534 页

图片索引



ELESA 和 GANTER 依法保留所有权利。
复制我方图纸时需始终提及来源。

**EBR-CH**
**带安全锁定装置的手柄**
高科技聚合体

1536 页

**GN 315**
**弹簧锁**
A1 / A2 锁定距离可调节

1538 页

**GN 315.1**
**弹簧锁**
两种锁定距离 A

1539 页

**GN 702**
**挡锁**
带4个分度位(4 x 90°)

1540 页

**GN 720**
**挡锁**
带4个分度位(4 x 90°)

1541 页

**GN 516**
**旋转锁定式闩锁**
一字槽或控制元件操作

1542 页

**GN 516.1**
**旋转锁定式闩锁**
锁紧距离A连续可调

1544 页

**GN 516.5**
**不锈钢旋转锁定式闩锁**
一字槽或控制元件操作

1546 页

**GN 2180**
**密封边缘防护胶条**
材料 NBR / EPDM (UL 认证)

1550 页

**GN 2182**
**密封边缘防护胶条**
材料组合 PVC / EPDM

1552 页

**GN 2184**
**边缘防护条**
材料 PVC

1556 页

图片索引

ELESA 和 GANTER 依法保留所有权利。
复制我方图纸时需始终提及来源。

**GN 810**
**垂直铰接夹**
钢制

1562 页

**GN 810-NI**
**垂直铰接夹**
不锈钢
INOX

1562 页

**GN 810.1**
**垂直铰接夹**
钢制

1564 页

**GN 810.1-NI**
**垂直铰接夹**
不锈钢
INOX

1564 页

**GN 910**
**垂直夹具**
带水平安装基座“经久耐用型”

1566 页

**GN 910.1**
**垂直夹具**
带垂直安装基座“长寿型”

1567 页

**GN 910.2**
**曲杆模组**
带水平或垂直安装基座，用于螺钉安装

1568 页

**GN 910.3**
**曲杆模组**
用于焊接

1569 页

**GN 910.5**
**手柄**
曲杆模组附件

1570 页

**GN 910.6**
**曲杆模组臂杆**
曲杆模组附件

1570 页

**GN 910.7**
**夹紧臂延长器**
曲杆模组附件

1570 页

**GN 910.8**
**衬套**
曲杆模组附件

1570 页

**GN 910.9**
**底板**
曲杆模组附件

1570 页

**GN 813**
**垂直夹具**
气动铰接夹

1571 页

**GN 812**
**垂直铰接夹**
双法兰安装底座

1572 页

**GN 812.1**
**垂直铰接夹**
双法兰安装底座

1574 页

**GN 820**
**水平夹具**
钢制

1576 页

**GN 820-NI**
**水平夹具**
不锈钢
INOX

1576 页

**GN 820.1**
**水平夹具**
钢制

1578 页

**GN 820.1-NI**
**水平夹具**
不锈钢
INOX

1578 页

**GN 820.3**
**水平夹具**
钢质/带安全钩

1580 页

图片索引



ELESA 和 GANTER 依法保留所有权利。
复制我方图纸时需始终提及来源。

**GN 820.3-NI**
**水平夹具**
不锈钢/带安全钩

1580 页

**GN 820.4**
**水平夹具**
钢质/带安全钩

1582 页

**GN 820.4-NI**
**水平夹具**
不锈钢/带安全钩

1582 页

**GN 820.2**
**水平夹具**
钢制

1584 页

**GN 820.2-NI**
**水平夹具**
不锈钢

1584 页

**GN 840**
**插棒式夹具**
用于推拉夹紧

1586 页

**GN 844**
**插棒式夹具**
用于推拉夹紧

1587 页

**GN 841**
**插棒式夹具**
用于推进夹紧

1588 页

**GN 842**
**插棒式夹具**
用于推拉夹紧

1589 页

**GN 843.1**
**插棒式夹具**
钢制

1590 页

**GN 843.1-NI**
**插棒式夹具**
不锈钢

1590 页

**GN 850**
**钩形夹**
带拉紧动作

1591 页

**GN 851**
**锁扣夹具**
金属板

1592 页

**GN 851-NI**
**锁扣夹具**
不锈钢

1592 页

**GN 851.3**
**锁扣夹具**
钢质/带安全钩

1594 页

**GN 851.3-A4**
**锁扣夹具**
不锈钢/带安全钩

1594 页

**GN 851.1**
**锁扣夹具**
金属板

1596 页

**GN 851.1-NI**
**锁扣夹具**
不锈钢

1596 页

**GN 851.2**
**锁扣夹具**
带拉紧动作

1598 页

**GN 852.1**
**锁扣夹具**
重载型

1599 页

**GN 852**
**锁扣夹具**
重载型

1600 页

图片索引

ELESA 和 GANTER 依法保留所有权利。
复制我方图纸时需始终提及来源。

**GN 852-NI**
**锁扣夹具**
不锈钢
INOX

1600 页

**GN 852.3**
**锁扣夹具**
重载型

1602 页

**GN 852.3-NI**
**锁扣夹具**
不锈钢
INOX

1602 页

**GN 951.1**
**拉紧锁扣**
钢制

1604 页

**GN 951.1-NI**
**拉紧锁扣**
不锈钢
INOX

1604 页

**GN 951.2**
**拉紧锁扣**
钢制

1605 页

**GN 951.2-NI**
**拉紧锁扣**
不锈钢
INOX

1605 页

**GN 853**
**锁扣夹具**
金属板

1606 页

**GN 853-NI**
**锁扣夹具**
不锈钢
INOX

1606 页

**GN 854**
**锁扣夹具**
带触发功能

1608 页

**GN 855**
**C形夹具**

1610 页

**GN 858**
**锁扣夹具**
带锁定装置

1612 页

**GN 861**
**气动控制夹具**
重载型带磁性活塞

1613 页

**GN 860**
**气动铰接夹**

1614 页

**GN 862**
**气动铰接夹**
带斜角基座

1616 页

**GN 862.1**
**气动铰接夹**
带额外手动操作

1618 页

**GN 863**
**气动控制夹具**
重载型带磁性活塞

1620 页

**GN 890**
**气动铰接夹**
用于推拉夹紧
INOX

1621 页

**GN 896.1**
**接近开关**
带安装支架

1622 页

**GN 896.2**
**接近开关**
带安装支架

1622 页

**GN 896.3**
**接近开关**
带安装支架

1622 页

图片索引



ELESA 和 GANTER 依法保留所有权利。
复制我方图纸时需始终提及来源。

**GN 804**
**夹紧螺栓**
带可调节弹簧负载止推垫

1623 页

**GN 807**
**夹紧螺栓**
钢制

1624 页

**GN 807-NI**
**夹紧螺栓**
不锈钢

INOX STAINLESS STEEL
1624 页

**GN 708.1**
**夹紧螺栓**
钢制

1625 页

**GN 708.1-NI**
**夹紧螺栓**
不锈钢

INOX STAINLESS STEEL
1625 页

**GN 802**
**夹紧螺栓**
带旋转钢质止推衬垫

1626 页

**GN 903**
**夹紧螺栓**
钢制

1627 页

**GN 903-NI**
**夹紧螺栓**
不锈钢

INOX STAINLESS STEEL
1627 页

**GN 801**
**夹紧螺栓支架**
用于带叉形夹紧臂的铰接夹

1629 页

**GN 809**
**夹紧螺栓支架**
用于带实心夹紧臂的铰接夹

1630 页

**GN 864**
**强力夹**

1634 页

**GN 865**
**强力夹**

1635 页

**GN 866**
**强力夹**
用于向心夹紧

1636 页

**GN 867**
**夹紧螺栓**

1637 页

**GN 867.1**
**静态支架**
用于夹紧螺栓

1638 页

**GN 868**
**夹爪固定器**

1639 页

**GN 868.1**
**夹爪固定器**
静态支架

1640 页

**GN 869.1**
**静态支架**
用于夹紧螺栓

1641 页

**GN 869.2**
**夹爪固定器**
静态支架

1642 页

**GN 872**
**夹爪填块**
强力夹的相关信息 GN 864 / GN 865 / GN 866

1643 页

**GN 873**
**环形夹**
强力夹的相关信息 GN 864 / GN 865 / GN 866

1644 页

图片索引

ELESA 和 GANTER 依法保留所有权利。
复制我方图纸时需始终提及来源。

**GN 870**
**导向衬套**
强力夹的相关信息

1645 页

**GN 871**
**水平调整垫片**
用于夹爪

1645 页

**GN 893.1**
**接近开关**
用于气动紧固夹具，感应传感器

1646 页

**GN 893.2**
**接近开关**
用于气动紧固夹具，感应传感器

1646 页

**GN 893.3**
**接近开关**
用于气动紧固夹具，感应传感器

1646 页

**GN 893.4**
**接近开关**
用于气动紧固夹具，感应传感器

1646 页

**GN 8330**
**钩形夹**
钢制

1648 页

**GN 8330-NI**
**钩形夹**
不锈钢

1648 页

**GN 821**
**钩形夹**
钢制

1650 页

**GN 821-NI**
**钩形夹**
不锈钢

1650 页

**GN 831**
**钩形夹**
钢制

1652 页

**GN 831-NI**
**钩形夹**
不锈钢

1652 页

**TLA.**
**钩形夹**
钢制或不锈钢制

1654 页

**TLC.**
**钩形夹**
钢制或不锈钢制

1654 页

**TLG.**
**钩形夹**
钢制或不锈钢制

1656 页

**TLI.**
**钩形夹**
钢制或不锈钢制

1657 页

**TLV.**
**钩形夹**
钢制或不锈钢制

1657 页

**TLE.**
**钩形夹**
钢制或不锈钢制

1658 页

**TLF.**
**可调节钩形夹**
钢制或不锈钢制

1659 页

**TLL.**
**可调节钩形夹**
钢制

1660 页

**TLP.**
**可调节钩形夹**
钢制

1660 页





ELESA 和 GANTER 依法保留所有权利。
复制我方图纸时需始终提及来源。

# 14 铰接夹、强力夹和钩形夹



**TLM.**

**可调节钩形夹**

钢制或不锈钢制

1661 页

**TLN.**

**可调节钩形夹**

钢制

1661 页



ELESA 和 GANTER 依法保留所有权利。
复制我方图纸时需始终提及来源。

**TN.**
**油塞**
高科技聚合体，
许用温度高达100°C

1664 页

**TN-EX**
**油塞**
高科技聚合体，
许用温度高达100°C

1665 页

**MH.**
**带标识与符号的标签**
用于铝制油塞，
许用温度高达100°C

1665 页

**TNR.**
**油塞**
高科技聚合体，
许用温度高达100°C

1666 页

**TCR.**
**注油塞**
高科技聚合体，
许用温度高达100°CC

1667 页

**TCD.**
**注油塞**
高科技聚合体，
许用温度高达100°C

1668 页

**TCD+a**
**注油塞**
高科技聚合体，带扁平量杆，
许用温度高达100°C

1669 页

**TSD.**
**放油塞**
高科技聚合体，
许用温度高达100°C

1670 页

**TSR.**
**放油塞**
高科技聚合体，
许用温度高达100°C

1671 页

**GN 741**
**螺纹油塞**
耐受温度达 100 °C，铝制

1672 页

**GN 742**
**螺纹油塞**
耐受温度达 180 °C，铝制

1674 页

**TMB.**
**磁性插头**
铝制，许用温度可达180°C

1676 页

**TPC**
**注油塞**
高科技聚合体，推入式安装，
许用温度高达100°C

1677 页

**TPC+a**
**注油塞**
带扁平量杆，用于推入式，高达100°C的高科技聚合体

1677 页

**T.440**
**油塞**
高科技聚合体，
许用温度高达100°C

1678 页

**T.440+a**
**油塞**
带扁平量杆，
高达100°C的高科技聚合体

1678 页

**T.470**
**油塞**
高科技聚合体，
许用温度高达100°C

1679 页

**TCE.**
**油塞**
高科技聚合体，带内六角槽，
许用温度高达100°C

1679 页

**GN 749**
**螺纹油塞**
钢制，镀锌

1680 页

**DIN 908**
**螺纹油塞**
钢制，镀锌

1681 页

**DIN 7603**
**垫圈**
金属，用于DIN 908螺纹油塞

1682 页

图片索引



ELESA 和 GANTER 依法保留所有权利。
复制我方图纸时需始终提及来源。

**GN 7490**
**焊接套管**
带与不带卡环

1683 页

**DIN 906**
**螺纹油塞**
钢制

1684 页

**DIN 906-NI**
**螺纹油塞**
不锈钢

1684 页

**GN 252**
**堵塞器**

1685 页

**GN 252.5**
**不锈钢堵塞器**

1685 页

**GN 441**
**螺纹油塞**
耐受温度达100°C，
铝制

1686 页

**GN 442**
**螺纹油塞**
耐受温度达 200 °C, 铝制

1687 页

**GN 880**
**排油阀**
铜制, 120°C

1688 页

**GN 880.1**
**连接件**
用于排油阀 GN 880 /带/
不带排油软管

1690 页

**GN 881**
**通气阀**
铜制, 100°C

1692 页

**GN 882**
**通气滤塞**
铜制, 100°C

1693 页

**GN 883**
**通气阀**
铜制, 100°C

1694 页

**GN 884**
**通气滤塞**
铜制, 100°C

1696 页

**SFN.**
**通气帽**
高科技聚合体,
许用温度高达100°C

1698 页

**SFC.**
**通气帽**
高科技聚合体，可密封
闭合，
许用温度高达80°C

1700 页

**SFP.**
**通气帽**
高科技聚合体，带防溅罩，
许用温度高达100°C

1702 页

**SFP+a**
**通气帽**
高科技聚合体，带防溅板
和扁平量杆，
许用温度高达100°C

1704 页

**SFP-EX**
**通气帽**
高科技聚合体，带防溅罩，
许用温度高达80°C

1706 页

**SFP+a-EX**
**通气帽**
高科技聚合体，带防溅板
和扁平量杆，
许用温度高达 80°C

1707 页

**TVD.**
**带真空破坏阀的通气帽**
高科技聚合体，
许用温度高达50°C

1708 页

**SFN-PF+F**
**通气帽**
高科技聚合体，推入式
安装，
许用温度高达100°C

1710 页

图片索引

ELESA 和 GANTER 依法保留所有权利。
复制我方图纸时需始终提及来源。

**SFV**
**阀门式通气帽**
高科技聚合体，
许用温度高达100°C

1711 页

**SFW.**
**加压通气帽**
高科技聚合体，带双阀，
许用温度高达100°C

1712 页

**SFW-VP**
**加压通气帽**
高科技聚合体，
带双阀和防盗装置，
许用温度高达100°CC

1714 页

**SMN. SMW.**
**加压通气帽**
钢制，带有双阀和螺纹
转接头，
许用温度可达100°C

1716 页

**SMN-BA SMW-BA**
**加压通气帽**
钢制，带双阀及安装卡扣，
许用温度可达100°C

1718 页

**FRF+C**
**法兰**
高科技聚合体，
用于螺纹连接通气帽，
许用温度高达90°C

1720 页

**FRB+C**
**法兰**
高科技聚合体，
用于卡扣连接通气帽，
许用温度高达90°C

1721 页

**PLRF+C**
**侧向安装件**
f高科技聚合体，
用于螺纹连接通气帽，
许用温度高达90°C

1722 页

**PLRB+C**
**侧向安装件**
高科技聚合体，
用于卡扣连接通气帽，
许用温度高达90°C

1723 页

**HGFT.**
**油位指示器**
高科技聚合体，
许用温度高达100°C

1724 页

**HGFT-EX**
**油位指示器**
高科技聚合体，
许用温度高达 80°C

1725 页

**GN 743**
**油位观察镜**
铝/天然玻璃，
耐受温度100°C

1726 页

**GN 743.1**
**油位观察镜**
铝/天然玻璃，
耐受温度180°C

1727 页

**GN 743.2**
**油位观察镜**
铜/天然玻璃，耐受温度
100°C

1728 页

**GN 743.3**
**油位观察镜**
铜/天然玻璃，耐受温度
达 180°C

1729 页

**GN 743.4**
**不锈钢油位观察镜**
天然玻璃，耐受温度达
100°C

1730 页

**GN 743.5**
**不锈钢油位观察镜**
天然玻璃，耐受温度达
180°C

1731 页

**GN 743.6**
**ATEX 观察镜**
铝/天然玻璃，
耐受温度150°C

1732 页

**GN 743.7**
**油位观察镜**
铜/天然玻璃，耐受温度
100°C

1733 页

**GN 743.8**
**油位观察镜**
铜/天然玻璃，耐受温度
达 180°C

1734 页

**HGFT-PR**
**油位指示器**
高科技聚合体，
棱柱面观测窗，
许用温度高达100°C

1735 页

图片索引



ELESA 和 GANTER 依法保留所有权利。
复制我方图纸时需始终提及来源。

**HGFT-HT-PR**
**油位指示器**
高科技聚合体，
棱柱面观测窗，
许用温度高达140°C

1735 页

**GN 7403-AL**
**通气滤塞**
铝制，100°C

1736 页

**GN 7403-NI**
**通气滤塞**
不锈钢，100°C

1736 页

**GN 7405**
**过滤器配件**
100°C

1737 页

**GN 7403.1**
**不锈钢-过滤器**
100°C

1738 页

**GN 744**
**油位观察镜**
铝

1739 页

**HFTX.**
**油位指示器**
高科技聚合体，
许用温度高达100°C

1740 页

**HFTX-PR**
**油位指示器**
高科技聚合体，
棱柱面观测窗，
许用温度高达100°C

1741 页

**HFTR-PR**
**油位指示器**
高科技聚合体，
棱柱面观测窗，
许用温度高达100°C

1741 页

**HRT.**
**油位指示器**
高科技聚合体，推入式
安装，
许用温度高达100°C

1742 页

**HRT-T**
**油位指示器**
高科技聚合体，推入式
装配，
带温度指示器，许用温度
高达100°C

1742 页

**HE.**
**油位指示器**
高科技聚合体，推入式
安装，
许用温度高达100°C

1743 页

**GH.**
**螺母**
铜制

1743 页

**GN 537**
**油位观察镜**
铝制/有机玻璃/不带螺纹

1744 页

**HCFE.**
**油液循环观察镜**
高科技聚合体，
许用温度高达100°C

1745 页

**HCFE-C**
**油液循环观察镜**
高科技聚合体，
许用温度高达100°C

1745 页

**HCFE-EX**
**油液循环观察镜**
高科技聚合体，
许用温度高达80°C

1746 页

**HVF.**
**可视流量指示器**
高科技聚合体端盖

1747 页

**HCZ.**
**柱式液位指示器**
可选带高科技聚合体
保护框

1752 页

**HCZ-VT**
**柱式液位指示器**
超级高科技聚合体安装螺
钉，带或不带保护框

1754 页

**HCX.**
**柱式液位指示器**
高科技聚合体

1756 页



ELESA 和 GANTER 依法保留所有权利。
复制我方图纸时需始终提及来源。

**HCX-SST**
**柱式液位指示器**
不锈钢安装螺钉，高科技聚合体
INOX

1758 页

**HCX-VT**
**柱式液位指示器**
超级高科技聚合体安装螺钉
SUPER TECHNO POLYMER

1760 页

**HCX-BW-SST**
**柱式液位指示器**
用于热水，高科技聚合体
INOX

1762 页

**HCX-AR**
**柱式液位指示器**
用于含酒精液体，高科技聚合体

1763 页

**HCX-PT**
**柱式液位指示器**
镀锌钢螺钉，
螺母和垫圈
SUPER TECHNO POLYMER INOX

1764 页

**HCX-PT-SST**
**柱式液位指示器**
不锈钢钢螺钉，
AISI 304不锈钢
螺母和垫圈

1764 页

**HCX-PT-VT**
**柱式液位指示器**
超级高科技聚合体，AISI 304 不锈钢螺母和垫圈

1764 页

**HCX-P**
**柱式液位指示器**
高科技聚合体，带锌合金保护框

1766 页

**FM Kit**
**快装套件**
钢和橡胶

1768 页

**HCX-LT**
**柱式液位指示器**
带浮子用于间接读取油位

1769 页

**HCK.**
**柱式液位指示器**
带或不带透明防护罩，高科技聚合体

1770 页

**HCK-GL**
**柱式液位指示器**
带含酒精液体的透明防护罩，高科技聚合体
INOX

1772 页

**SLCK**
**用于液位电控套件**
用于HCK. 和 HCK-GL 液位指示器

1774 页

**HCL.**
**柱式液位指示器**
带U形保护罩，高科技聚合体

1776 页

**HCX-ST**
**柱式液位指示器**
带最高温度电子传感器，高科技聚合体

1778 页

**HCX-STL**
**柱式液位指示器**
带电子温度探针，高科技聚合体

1780 页

**HCX-E**
柱式液位指示器
电控最低液位传感器，高科技聚合体

1782 页

**HCX-E-ST**
**柱式液位指示器**
电控最低液位传感器，高科技聚合体

1784 页

**HCX-E-STL**
**柱式液位指示器**
带最低液位和最高最高温度电子传感器，高科技聚合体

1786 页

**HCV-ST**
**柱式液位指示器**
带最高温度传感器

1788 页

**HCV-STL**
**柱式液位指示器**
带电子温度传感器

1790 页

图片索引



ELESA 和 GANTER 依法保留所有权利。
复制我方图纸时需始终提及来源。

**HCV-E**

**柱式液位指示器**

电控最低液位传感器，接头带侧面输出，高科技聚合体

1792 页

**HCV-E-ST**

**柱式液位指示器**

带最低液位和最高温度电子传感器

1794 页

**HCV-E-STL**

**柱式液位指示器**

带电控最低液位传感器和电子温度传感器

1796 页

**HCY-E**

**柱式液位指示器**

电控最低液位传感器，高科技聚合体

1798 页

**HCY-E-ST**

**柱式液位指示器**

电控最低液位传感器，高科技聚合体

1800 页

**HFL-E**

**带浮子的快速液位指示器**

高科技聚合体

1802 页

**HFLT-E**

**带浮子的快速液位指示器**

高科技聚合体

1804 页

图片索引

ELESA 和 GANTER 依法保留所有权利。
复制我方图纸时需始终提及来源。

**GN 131**
**双向管夹头**
铝制

1812 页

**GN 131-NI**
**双向管夹头**
不锈钢

1812 页

**GN 132.5**
**不锈钢双向管夹头**

1813 页

**GN 132**
**双向管夹头**
铝制

1814 页

**GN 135**
**双向管夹头**
铝制/多部件安装/
孔的尺寸不相同/s $d_1$ / $s_1$
和 $d_2$ / $s_2$

1815 页

**GN 133**
**双向管夹头**
铝制，
不同孔径 $d_1$ / $d_2$

1816 页

**GN 134**
**双向管夹头**
铝制/多部件安装/
孔的尺寸相同/ $d_1$/$d_2$ 和
$s_1$/$s_2$

1818 页

**GN 141**
**法兰双向管夹头**
铝制/多部件安装

1820 页

**GN 145**
**法兰管夹头**
铝制/带2个安装孔

1821 页

**GN 145-NI**
**法兰管夹头**
不锈钢/带2个安装孔

1821 页

**GN 146**
**法兰管夹头**
铝 / 带4个安装孔

1822 页

**GN 146.3**
**法兰管夹头**
铝制/带2个安装孔

1823 页

**GN 146.5**
**不锈钢法兰管夹头**
带四个安装孔

1824 页

**GN 146.6**
**不锈钢法兰管夹头**
带2个安装孔

1825 页

**GN 147**
**法兰管夹头**
铝制/拼合式安装，带4个
安装孔

1826 页

**GN 162**
**连底管夹头**
铝制/ 带4个安装孔

1827 页

**GN 162-NI**
**连底管夹头**
不锈钢/带4个安装孔

1827 页

**GN 162.3**
**连底管夹头**
铝制/ 带2个安装孔

1828 页

**GN 162.3-NI**
**连底管夹头**
不锈钢/带2个安装孔

1828 页

**GN 163**
**连底管夹头**
铝制

1829 页

**GN 163.5**
**不锈钢连底管夹头**

1830 页

图片索引



ELESA 和 GANTER 依法保留所有权利。
复制我方图纸时需始终提及来源。

**GN 165**
**连底管夹头**
铝制/拼合式安装

1831 页

**GN 166**
**连底管夹头**
铝制/拼合式安装

1832 页

**GN 167**
**宽底管夹头**
铝制/拼合式安装

1833 页

**GN 191**
**T形管夹头**
铝制

1834 页

**GN 191-NI**
**T形管夹头**
不锈钢
INOX STAINLESS STEEL

1834 页

**GN 195**
**T形管夹头**
铝制/多部件安装

1835 页

**GN 192**
**T形管夹头**
铝制

1836 页

**GN 192.5**
**不锈钢-T型管夹头**
INOX STAINLESS STEEL

1837 页

**GN 193**
**T形管夹头**
铝制/拼合式安装

1838 页

**GN 194**
**T形管夹头**
铝制/多部件安装

1840 页

**GN 196**
**弯角管夹头**
铝制

1842 页

**GN 241**
**管夹关节**
铝制/拼合式安装

1843 页

**GN 231**
**管支架**
铝制/拼合式安装

1844 页

**GN 242**
**管夹关节**
GN 7403-NI

1846 页

**GN 271**
**旋转管夹基座**
GN 7403-NI

1847 页

**GN 272**
**旋转管夹基座**
GN 7403-NI

1848 页

**GN 273**
**旋转管夹头**
铝制

1849 页

**GN 274**
**旋转管夹头**
铝制

1850 页

**GN 276**
**旋转管夹头**
铝制

1852 页

**GN 275**
**旋转管夹头**
铝制

1854 页

**GN 277**
**旋转管夹头**
铝制

1855 页

图片索引

ELESA 和 GANTER 依法保留所有权利。
复制我方图纸时需始终提及来源。

**GN 278**
**旋转管夹头**
铝制

1856 页

**GN 279**
**旋转管夹头**
铝制/拼合式安装

1858 页

**GN 281**
**旋转管夹接头**
铝制

1859 页

**GN 282**
**旋转管夹接头**
铝制

1860 页

**GN 283**
**旋转管夹接头**
铝制

1861 页

**GN 285**
**旋转管夹接头**
铝制

1862 页

**GN 287**
**旋转管夹接头**
铝制

1863 页

**GN 284**
**旋转管夹接头**
铝制

1864 页

**GN 286**
**旋转管夹接头**
铝制

1866 页

**GN 288**
**旋转管夹接头**
铝制

1868 页

**GN 289**
**旋转管夹接头**
铝制/带双片夹紧件

1870 页

**GN 271.4**
**传感器支架**
铝制

1872 页

**GN 272.4**
**传感器支架**
铝制

1872 页

**GN 273.4**
**传感器支架**
铝制

1873 页

**GN 911**
**夹紧套件**
可调节，用于管夹头

1874 页

**GN 911.3**
**不锈钢-**
**夹紧套件**
可调节，用于管夹头

1875 页

**GN 473**
**底板夹紧安装件**
铝制

1878 页

**GN 477**
**夹紧安装件**
铝制

1879 页

**GN 474**
**双向夹紧安装件**
铝制

1880 页

**GN 474.1**
**双向夹紧安装件**
铝制

1881 页

**GN 475**
**可扭转双向夹紧安装件**
铝制

1882 页

图片索引



ELESA 和 GANTER 依法保留所有权利。
复制我方图纸时需始终提及来源。

**GN 476**
**T型夹紧安装件**
铝制

1883 页

**GN 478**
**夹紧安装件**
铝制

1884 页

**GN 480**
**法兰螺栓**
用于夹紧安装件

1885 页

**GN 490**
**可扭转双向夹紧安装件**
铝制

1886 页

**GN 485**
**旋转管夹基座**
铝制

1887 页

**GN 480.7**
**不锈钢-软管转接器**
卡口安装 / 螺纹

1888 页

**GN 480.8**
**不锈钢-**
**螺纹转接头**
螺纹/螺纹

1889 页

**GN 482**
**旋转夹紧安装件**
铝制

1890 页

**GN 483**
**T形旋转夹紧安装件**
铝制

1891 页

**GN 484**
**夹紧安装件**
铝制

1892 页

**GN 511**
**夹紧套件**
可调节,用于夹紧安装件

1893 页

**GN 511.1**
**夹紧套件**
用于旋转夹紧安装件

1894 页

**GN 479**
**传感器支架**
用于带螺纹孔的夹紧安装件 GN 478 / GN 484

1895 页

**GN 479.1**
**固定片**
用于带螺纹孔的夹紧安装件 GN 478 / GN 484

1896 页

**GN 960**
**拐角连接件, 用于 30 / 40 / 45 型材系统**
用于槽宽度 8 / 10, 采用T型螺母 / T型槽螺栓安装

1897 页

**GN 961**
**拐角连接件, 用于 30 / 40 型材系统**
用于槽宽度 6 / 8, 采用T型螺母 / T型槽螺栓安装 GN 506

1898 页

**SQT.**
**型材结构的拐角**
高科技聚合体

1899 页

**GN 963**
**盖帽**
适用于型材系统上的折角连接件

1900 页

**GN 991**
**管端塞**
用于GN 990构造管

1901 页

**GN 990**
**构造管**
钢制

1902 页

**GN 990-AL**
**构造管**
铝制

1902 页

图片索引

ELESA 和 GANTER 依法保留所有权利。
复制我方图纸时需始终提及来源。

**GN 990-NI**
**构造管**
不锈钢

INOX
1902 页

**GN 480.1**
**固定杆/固定管**
铝制

1904 页

**GN 480.1-NI**
**固定杆/固定管**
不锈钢

INOX
1904 页

**MSX-B**
**连接夹**
底座
高科技聚合体

1906 页

**MSX-C**
**连接夹**
双向夹头
高科技聚合体

1906 页

**MSX-TA-TB-TC-TD-TE-TF**
**连接夹**
夹紧装置
高科技聚合体

1906 页

**MSR.60-B**
**连接夹**
底座
高科技聚合体及铝

1908 页

**MSR.60-C**
**连接夹**
双向夹头
高科技聚合体及铝

1908 页

**MSR.60-TA-TB-TC-TD-TE-TF**
**连接夹**
夹紧装置
高科技聚合体及铝

1908 页

**MSR.60-T13**
**连接夹**
连接管
高科技聚合体及铝

1908 页

**GN 291**
**线性传动装置**
钢制/不锈钢，带右旋和左旋螺纹

INOX
1912 页

**GN 292**
**线性传动装置**
钢制/不锈钢，带右旋和左旋螺纹

INOX
1914 页

**GN 293**
**线性传动装置**
钢制/不锈钢，带有2个单独的螺纹主轴

INOX
1915 页

**GN 299**
**用于线性传动装置**
GN291标准行程$l_1$的纵向刻度

1916 页

**GN 131.1**
**线性传动装置**
铝制
用于Ø18线性传动装置，单向系统

1918 页

**GN 131.1-NI**
**线性传动装置**
不锈钢
用于Ø18线性传动装置，单向系统

INOX
1918 页

**GN 131.2**
**线性传动装置**
铝制
用于Ø18线性传动装置，单向系统

1919 页

**GN 131.2-NI**
**线性传动装置**
不锈钢
用于Ø18线性传动装置，单向系统

INOX
1919 页

**GN 132.1**
**线性传动装置**
用于Ø30、Ø40、Ø50 和Ø60规格的线性传动装置,双向轴系统

1920 页

**GN 132.2**
**线性传动装置**
用于Ø30、Ø40、Ø50 和Ø60规格的线性传动装置,双向轴系统

1921 页

**GN 145.1**
**法兰线性传动装置夹头**
铝制，用于Ø18线性传动装置

INOX
1922 页

图片索引



ELESA 和 GANTER 依法保留所有权利。
复制我方图纸时需始终提及来源。

**GN 145.1-NI**

**法兰线性传动装置夹头**

不锈钢, 用于Ø18线性传动装置

1922 页

**GN 146.1**

**法兰线性传动装置夹头**

铝制, 线性传动装置Ø30, Ø40, Ø50, Ø60

1923 页

**GN 162.1**

**连底线性传动装置接头**

铝制, 用于Ø18线性传动装置

1924 页

**GN 162.1-NI**

**连底线性传动装置接头**

不锈钢, 用于Ø18线性传动装置

1924 页

**GN 163.1**

**连底线性传动装置接头**

用于线性传动装置 Ø30, Ø40, Ø50, Ø60

1925 页

**GN 191.1**

**T形线性传动装置夹头**

铝制, 用于Ø18线性传动装置

1926 页

**GN 191.1-NI**

**T形线性传动装置夹头**

不锈钢-T-型线性传动装置接头

1926 页

**GN 192.1**

**T形线性传动装置夹头**

用于线性传动装置 Ø30, Ø40, Ø50, Ø60

1927 页

**GN 273.1**

**旋转线性传动装置夹接头**

用于线性传动装置 Ø18

1928 页

**GN 274.1**

**旋转线性传动装置夹接头**

用于方形线性传动装置 Ø30, Ø40, Ø50

1929 页

**GN 291.1**

**方形线性传动装置**

带右旋或左旋螺纹

1930 页

**GN 134.1**

**线性传动装置**

铝制/孔的尺寸相同 $d_1$ / $s_1$ 和 $d_2$ / $s_2$

1931 页

**GN 135.1**

**线性传动装置**

铝制/多部件装配/ 孔的尺寸不相同 $d_1$ / $s_1$ 以及 $d_2$ / $s_2$

1932 页

**GN 147.1**

**线性传动装置接头**

铝制, 方形线性传动装置

1933 页

**GN 165.1**

**线性传动装置**

铝制, 方形线性传动装置

1934 页

**GN 923.18**

**盘形手轮 Ø 80**

用于线性传动装置 Ø 18

1935 页

**GN 923.30**

**盘形手轮 Ø 100**

用于Ø30线性传动装置

1935 页

**GN 923.40**

**盘形手轮 Ø 100**

用于线性传动装置 Ø 40

1936 页

**GN 924.40**

**手轮Ø 125**

用于线性传动装置 Ø 40

1936 页

**GN 924.50**

**手轮Ø 140**

用于线性传动装置 Ø 50

1937 页

**GN 924.60**

**手轮Ø 160**

用于线性传动装置 Ø 60

1937 页

图片索引

ELESA 和 GANTER 依法保留所有权利。
复制我方图纸时需始终提及来源。

**GN 295**

**安装套件**

位置指示器适用于线性传动装置GN 291, GN 292, GN 293, GN 391

1938 页

**GN 296**

**安装套件**

用于方形直线传动装置GN 291.1上的位置指示器

1939 页

**GN 391-SCR**

**驱动/ 传动单元**

钢制

1940 页

**GN 391-NI**

**驱动/ 传动单元**

不锈钢

1940 页

**GN 297**

**锥形齿轮**

带螺旋椎齿轮用于线性传动装置/带锥形齿轮传动装置

1941 页

**GN 298**

**指示器外壳**

用于斜齿齿轮/T形齿轮

1942 页

**GN 491**

**双管线性传动装置**

带右旋或左旋螺纹，单滑块

1948 页

**GN 492**

**双管线性传动装置**

带右旋或左旋螺纹，双滑块

1952 页

**GN 491.1**

**安装套件**

位置指示器适用于线性传动装置 GN 491/GN492

1955 页





ELESA 和 GANTER 依法保留所有权利。
复制我方图纸时需始终提及来源。

**RE.F5**
**注模聚氨脂**
铝制轮芯

1958 页

**RE.F5-N**
**注模聚氨脂**
钢板支架

1959 页

**RE.F5-H**
**注模聚氨脂**
用于中等程度负载的钢板支架;

1961 页

**RE.F2**
**软性聚胺酯滚轮**
铝制轮芯

1963 页

**RE.F2-N**
**软性聚胺酯滚轮**
钢板支架

1964 页

**RE.F2-H**
**软性聚胺酯滚轮**
用于中等程度负载的钢板支架;

1966 页

**RE.F2-WH**
**软性聚胺酯滚轮**
重载型电焊钢制支架

1968 页

**RE.F4**
**注模聚氨脂**
铸铁内芯

1970 页

**RE.F4-H**
**注模聚氨脂**
用于中等程度负载的钢板支架;

1972 页

**RE.F4-WH**
**注模聚氨脂**
重载型电焊钢制支架

1974 页

**RE.F4-WEH**
**注模聚氨脂**
重载型电焊钢制支架

1976 页

**RE.G5**
**注模聚氨酯滚筒**
钢制轮芯

1978 页

**RE.FF**
**注塑聚氨脂滚轮**
高科技聚合体轮芯

1979 页

**RE.FF-N**
**注塑聚氨脂滚轮**
钢板或不锈钢板支架

1980 页

**RE.F8**
**高科技聚合体滚轮**
整体式

1983 页

**RE.F8-N**
**高科技聚合体滚轮**
钢板或不锈钢板支架

1984 页

**RE.F8-H**
**高科技聚合体滚轮**
用于中等程度负载的钢板支架;

1986 页

**RE.F8-WH**
**高科技聚合体滚轮**
重载型电焊钢制支架

1988 页

**RE.F7-N-HT**
**热固性塑料滚轮**
钢板或不锈钢板支架，高温

1990 页

**RE.G1**
**热塑性橡胶滚轮**
高科技聚合体轮芯

1992 页

**RE.G1-N**
**热塑性橡胶滚轮**
钢板或不锈钢板支架

1993 页

图片索引

ELESA 和 GANTER 依法保留所有权利。
复制我方图纸时需始终提及来源。

**RE.E2**
**硫化橡胶滚轮**
高科技聚合体轮芯

1995 页

**RE.E2-N**
**硫化橡胶滚轮**
钢板支架

1996 页

**RE.E3**
硫化橡胶滚轮
钢制轮芯

1998 页

**RE.E3-N**
**硫化橡胶滚轮**
钢板支架

1999 页

**RE.G2**
**弹性橡胶滚轮**
铝制轮芯

2001 页

**RE.G2-H**
**弹性橡胶滚轮**
用于中等程度负载的钢板支架;

2002 页

**RE.C6**
**通用型滚轮**
注塑聚氨酯轮面

2004 页

**RE.C6-G**
**通用型双轮并置滚轮**
注塑聚氨酯轮面

2006 页

**RE.C7**
**通用型滚轮**
硫化橡胶覆层

2008 页

**RE.C7-G**
**通用型双轮并置滚轮**
硫化橡胶覆层

2010 页

图片索引



ELESA 和 GANTER 依法保留所有权利。
复制我方图纸时需始终提及来源。

**GN 50.1**
**磁体**
盘形，不带螺纹

2024 页

**GN 50.2**
**磁体**
盘形，带内螺纹

2025 页

**GN 50.3**
**磁体**
盘形，带螺杆

2026 页

**GN 50.25**
**不锈钢固定磁体**
盘形，带内螺纹

INOX
2026 页

**GN 50.4**
**磁体**
盘形，带孔或内螺纹

2027 页

**GN 50.45**
**不锈钢固定磁体**
盘形，带孔

INOX
2028 页

**GN 50.6**
**磁体**
盘形，带钩/带环眼

2029 页

**GN 50.5**
**磁体**
盘形，带内螺纹

2030 页

**GN 58**
**罐形磁体**
带孔

2030 页

**GN 51.5**
**磁体**
盘形，带内螺纹，带橡胶护套

2031 页

**GN 51.4**
**磁体**
盘形，带孔，带橡胶护套

2032 页

**GN 51.6**
**磁体**
盘形，带两处内螺纹，带橡胶护套

2032 页

**GN 51.2**
**磁体**
盘形，带内螺纹，带橡胶护套

2033 页

**GN 51.3**
**磁体**
盘形，带螺杆，带橡胶护套

2034 页

**GN 54.1**
**磁体**
杆形，不带孔

2035 页

**GN 52.1**
**磁体**
杆形，不带孔

2036 页

**GN 52.2**
**磁体**
杆形，带内螺纹

2038 页

**GN 52.4**
**磁体**
杆形，带螺杆

2039 页

**GN 52.3**
**磁体**
杆形，带内螺纹

2040 页

**GN 52.5**
**不锈钢固定磁体**
杆形，带胶合面

INOX
2040 页

**GN 60**
**钮扣形磁体**
带孔

2041 页



ELESA 和 GANTER 依法保留所有权利。
复制我方图纸时需始终提及来源。

**GN 62**
**U形磁体**
带孔

2041 页

**GN 53.1**
**磁体**

2042 页

**GN 51.7**
**磁体**
带球形捏手/带扣环，
带橡胶护套

2043 页

**GN 251.6**
**固定螺栓**
带固定磁体

2044 页

**GN 913.6**
**平头螺钉**
带固定磁体

2045 页

**GN 55.1**
**磁体坯料**
盘形，带孔或埋头孔

2046 页

**GN 55.2**
**磁体坯料**
盘形，不带孔

2047 页

**GN 55.3**
**磁体坯料**
杆形

2048 页

**GN 55.4**
**磁体坯料**
块状

2049 页

**GN 56**
**磁体**
用于型材系统

2050 页

**GN 70**
**固定盘片**
钢制

2051 页

**GN 70-NI**
**固定盘片**
不锈钢

2051 页

**GN 70.1**
**附着盘片**
自粘式，用于固定磁体

2051 页

图片索引



ELESA 和 GANTER 依法保留所有权利。
复制我方图纸时需始终提及来源。

# 标志阅读指南

## 高性能系列

| | | |
|---|---|---|
| 自熄性高科技聚合体 | 适用于高温的高科技聚合体 | 抗静电特殊高科技聚合体 |
| 镀铬高科技聚合体 | 抗菌高科技聚合体 | 超级高科技聚合体 |
| 产品符合欧洲ATEX(爆炸环境)94/9 / EC指令 | 带有金属嵌件或通体不锈钢制成的产品 | 用于连续的设备运作周期和重载工作 |
| 具有“软触式”弹性涂层的高科技聚合体 | RAL 9002白色高科技聚合体 | 适用于型材系统 |
| 卫生设计 | | |

## 技术特性的符号标志

| | | | |
|---|---|---|---|
| PP 聚丙烯基高科技聚合体 | PF 酚醛基热固性塑料 | PC 聚碳酸酯 | HF 铁素体 |
| PA 聚酰胺基高科技聚合体 | PF PAINTED 环氧树脂涂层的酚醛基热固性塑料 | FKM 氟橡胶 | ND 钕铁硼 |
| PA-T 透明聚酰胺基高科技聚合体 | TPE 热塑性弹性体 | NBR 丁腈合成橡胶 | SC 钐钴 |
| PA-T AR “抗酒精” | POM 乙缩醛树脂高科技聚合体 | | AN 铝镍钴 |

**国际保护**

IP40 IP54 IP65 IP67

产品符合EN 60529指令(电子和电子设备防止固体或液体异物侵入的防护等级)

**RoHS符合性**

2011年3月31日之后生产的产品应符合欧洲指令2002/95 / CE(有害物质的限制)的系列。

**温度**

+100° -20°

最低和最高工作温度的标志。

**有关本页所示标志的更多信息,请参阅相关介绍页面(第10页至第15页)和目录附录中的技术数据(A1-A53页)。**

DESIGNED
FOR ENGINEERING

# 1 操作件

轮辐手轮

实心手轮

臂状手轮

曲柄摇手

# VRTP.

RoHS PP PA +80° 0°

## 轮辐手轮

### 高科技聚合体

**材料**
高弹性聚丙烯基 (PP) 高科技聚合体，黑色，亚光饰面。

**毂帽**
阳极氧化铝自粘式前盖帽。
VRTP.375:覆有聚酯片基高科技聚合体 (PBT)，RAL 7035灰色，光亮饰面，压入式安装。

**标准型号**
黑色氧化处理钢毂，H7铰孔。
- **VRTP.:** 不带手柄。
- **VRTP+I:** 带旋转手柄 I.621+x (参见页 576) 由高科技聚合体制成。
- **VRTP+IEL:** 带旋转手柄 IEL+x-SOFT (参见页 572) 材料为覆有“软触式”热塑性弹性体 (TPE) 高科技聚合体。
- **VRTP+IR:** 带折叠手柄 IR.620 (参见页 584) 由高科技聚合体制成。

**按需提供的特殊型号**
轮毂带键槽孔，符合 DIN 6885/1 P9 公差。(参见页 A16)。
订购带键槽的手轮，须添加索引-K，将型号补充完整(例如：78411-R-K VRTP.80 A-8-K)。

**可按需提供的配件**
- 轴向定位垫圈 GN 184 (参见页 971)。
- VRTP.125, VRTP.160 和 VRTP.200 手轮可选配高科技聚合体材质轮毂盖帽，可选择任意一种Ergostyle颜色、亚光饰面(参见 ECB 表格)。

ELESA Original design

| 代码 | 型号 | 毂帽用于 |
|---|---|---|
| 29552-* | ECB.T2-* | VRTP.125 |
| 29553-* | ECB.T3-* | VRTP.160 |
| 29554-* | ECB.T4-* | VRTP.200 |

* 完整代码及型号请添加色号索引 (C1, ..., C6).

C1 RAL7021 C2 RAL2004 C3 RAL7035 C4 RAL1021 C5 RAL5024 C6 RAL3000

VRTP.

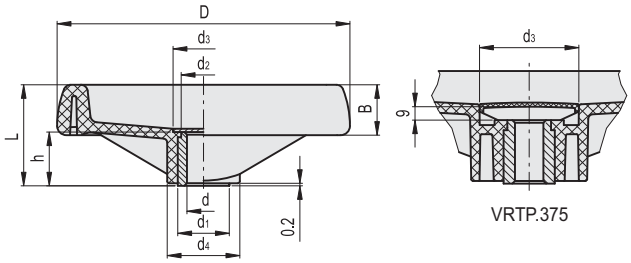


VRTP.375

VRTP.

| 代码 | 型号 | D | dH7 | L | B | d1 | d2 | d3 | d4 | h | C# [Nm] | L# [J] | ⚖ |
|---|---|---|---|---|---|---|---|---|---|---|---|---|---|
| 78411-R | VRTP.80 A-8 | 80 | 8 | 35 | 18 | 18 | 16 | 20.5 | 25 | 17 | 32 | 5 | 74 |
| 78412-R | VRTP.80 A-10 | 80 | 10 | 35 | 18 | 18 | 16 | 20.5 | 25 | 17 | 32 | 5 | 70 |
| 78510-R | VRTP.100 A-8 | 99 | 8 | 37 | 20 | 18 | 16 | 20.5 | 25.5 | 17 | 54 | 7 | 105 |
| 78511-R | VRTP.100 A-10 | 99 | 10 | 37 | 20 | 18 | 16 | 20.5 | 25.5 | 17 | 54 | 7 | 100 |
| 78512-R | VRTP.100 A-12 | 99 | 12 | 37 | 20 | 18 | 16 | 20.5 | 25.5 | 17 | 54 | 7 | 95 |
| 78610-R | VRTP.125 A-8 | 125 | 8 | 44 | 22 | 22 | 20 | 26 | 31 | 22 | 94 | 10 | 165 |
| 78611-R | VRTP.125 A-12 | 125 | 12 | 44 | 22 | 22 | 20 | 26 | 31 | 22 | 94 | 10 | 160 |
| 78612-R | VRTP.125 A-14 | 125 | 14 | 44 | 22 | 22 | 20 | 26 | 31 | 22 | 94 | 10 | 155 |
| 78710-R | VRTP.160 A-8 | 160 | 8 | 51 | 25 | 26 | 24 | 32 | 40 | 27 | 185 | 15 | 282 |
| 78711-R | VRTP.160 A-14 | 160 | 14 | 51 | 25 | 26 | 24 | 32 | 40 | 27 | 185 | 15 | 275 |
| 78712-R | VRTP.160 A-16 | 160 | 16 | 51 | 25 | 26 | 24 | 32 | 40 | 27 | 185 | 15 | 263 |
| 78810-R | VRTP.200 A-8 | 200 | 8 | 61 | 28 | 30 | 28 | 36 | 48.5 | 34 | 300 | 24 | 490 |
| 78811-R | VRTP.200 A-16 | 200 | 16 | 61 | 28 | 30 | 28 | 36 | 48.5 | 34 | 300 | 24 | 460 |
| 78813-R | VRTP.200 A-20 | 200 | 20 | 61 | 28 | 30 | 28 | 36 | 48.5 | 34 | 300 | 24 | 430 |
| 78911-R | VRTP.250 A-20 | 250 | 20 | 69 | 32 | 35 | 33 | 45 | 58 | 38 | 420 | 28 | 730 |
| 78913-R | VRTP.250 A-24 | 250 | 24 | 69 | 32 | 35 | 33 | 45 | 58 | 38 | 420 | 28 | 710 |
| 78948-R | VRTP.300 A-20 | 300 | 20 | 78 | 35.5 | 40 | 37 | 52 | 66 | 43 | 480 | 36 | 940 |
| 78951-R | VRTP.300 A-26 | 300 | 26 | 78 | 35.5 | 40 | 37 | 52 | 66 | 43 | 480 | 36 | 970 |
| 79011-R | VRTP.375 A-26 | 375 | 26 | 87 | 39 | 35 | 33 | 70 | 81 | 43 | 380 | 55 | 1350 |

**#** 最大扭矩 (C) 和冲击强度 (L) 参见 技术参数 (页 A3).



elesa+Ganter

ELESA 和 GANTER 依法保留所有权利。
复制图纸时请注明出处。

# VRTP. 轮辐手轮

VRTP+I

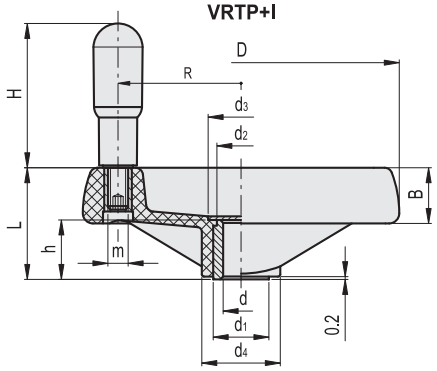


VRTP+IEL

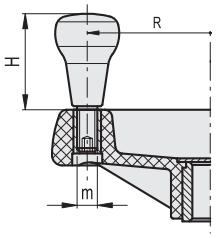


VRTP+IR

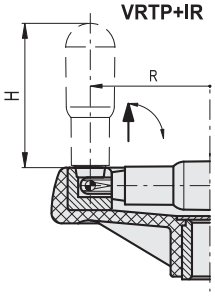


**VRTP+I**

| 代码 | 型号 | D | dH7 | L | B | d1 | d2 | d3 | d4 | h | H | m | R | C# [Nm] | L# [J] | ⚖ |
|---|---|---|---|---|---|---|---|---|---|---|---|---|---|---|---|---|
| 78421-R | VRTP.80+I A-8 | 80 | 8 | 35 | 18 | 18 | 16 | 20.5 | 25 | 17 | 45 | M6 | 29 | 32 | 5 | 104 |
| 78422-R | VRTP.80+I A-10 | 80 | 10 | 35 | 18 | 18 | 16 | 20.5 | 25 | 17 | 45 | M6 | 29 | 32 | 5 | 100 |
| 78520-R | VRTP.100+I A-8 | 99 | 8 | 37 | 20 | 18 | 16 | 20.5 | 25.5 | 17 | 60 | M6 | 37 | 54 | 7 | 150 |
| 78521-R | VRTP.100+I A-10 | 99 | 10 | 37 | 20 | 18 | 16 | 20.5 | 25.5 | 17 | 60 | M6 | 37 | 54 | 7 | 145 |
| 78522-R | VRTP.100+I A-12 | 99 | 12 | 37 | 20 | 18 | 16 | 20.5 | 25.5 | 17 | 60 | M6 | 37 | 54 | 7 | 140 |
| 78620-R | VRTP.125+I A-8 | 125 | 8 | 44 | 22 | 22 | 20 | 26 | 31 | 22 | 65 | M8 | 48 | 94 | 10 | 250 |
| 78621-R | VRTP.125+I A-12 | 125 | 12 | 44 | 22 | 22 | 20 | 26 | 31 | 22 | 65 | M8 | 48 | 94 | 10 | 245 |
| 78622-R | VRTP.125+I A-14 | 125 | 14 | 44 | 22 | 22 | 20 | 26 | 31 | 22 | 65 | M8 | 48 | 94 | 10 | 240 |
| 78720-R | VRTP.160+I A-8 | 160 | 8 | 51 | 25 | 26 | 24 | 32 | 40 | 27 | 73 | M8 | 65 | 185 | 15 | 363 |
| 78721-R | VRTP.160+I A-14 | 160 | 14 | 51 | 25 | 26 | 24 | 32 | 40 | 27 | 73 | M8 | 65 | 185 | 15 | 356 |
| 78722-R | VRTP.160+I A-16 | 160 | 16 | 51 | 25 | 26 | 24 | 32 | 40 | 27 | 73 | M8 | 65 | 185 | 15 | 339 |
| 78820-R | VRTP.200+I A-8 | 200 | 8 | 61 | 28 | 30 | 28 | 36 | 48.5 | 34 | 80 | M8 | 84 | 300 | 24 | 579 |
| 78821-R | VRTP.200+I A-16 | 200 | 16 | 61 | 28 | 30 | 28 | 36 | 48.5 | 34 | 80 | M8 | 84 | 300 | 24 | 552 |
| 78823-R | VRTP.200+I A-20 | 200 | 20 | 61 | 28 | 30 | 28 | 36 | 48.5 | 34 | 80 | M8 | 84 | 300 | 24 | 525 |
| 78921-R | VRTP.250+I A-20 | 250 | 20 | 69 | 32 | 35 | 33 | 45 | 58 | 38 | 90 | M10 | 103 | 420 | 28 | 904 |
| 78923-R | VRTP.250+I A-24 | 250 | 24 | 69 | 32 | 35 | 33 | 45 | 58 | 38 | 90 | M10 | 103 | 420 | 28 | 888 |
| 78958-R | VRTP.300+I A-20 | 300 | 20 | 78 | 35.5 | 40 | 37 | 52 | 66 | 43 | 90 | M10 | 127 | 480 | 36 | 1050 |
| 78961-R | VRTP.300+I A-26 | 300 | 26 | 78 | 35.5 | 40 | 37 | 52 | 66 | 43 | 90 | M10 | 123 | 480 | 36 | 1111 |
| 79021-R | VRTP.375+I A-26 | 375 | 26 | 87 | 39 | 35 | 33 | 70 | 81 | 43 | 90 | M10 | 160 | 380 | 55 | 1240 |

**VRTP+IEL**

| | | | | | | | | | | | | | | | | |
|---|---|---|---|---|---|---|---|---|---|---|---|---|---|---|---|---|
| 78926-R | VRTP.250+IEL A-20 | 250 | 20 | 69 | 32 | 35 | 33 | 45 | 58 | 38 | 65 | M10 | 103 | 420 | 28 | 914 |
| 78928-R | VRTP.250+IEL A-24 | 250 | 24 | 69 | 32 | 35 | 33 | 45 | 58 | 38 | 65 | M10 | 103 | 420 | 28 | 818 |
| 78964-R | VRTP.300+IEL A-20 | 300 | 20 | 78 | 35.5 | 40 | 37 | 52 | 66 | 43 | 65 | M10 | 127 | 480 | 36 | 1060 |
| 78966-R | VRTP.300+IEL A-26 | 300 | 26 | 78 | 35.5 | 40 | 37 | 52 | 66 | 43 | 65 | M10 | 127 | 480 | 36 | 1121 |
| 79026-R | VRTP.375+IEL A-26 | 375 | 26 | 87 | 39 | 35 | 33 | 70 | 81 | 43 | 65 | M10 | 160 | 380 | 55 | 1260 |

**VRTP+IR**

| 代码 | 型号 | D | dH7 | L | B | d1 | d2 | d3 | d4 | h | H | R | C# [Nm] | L# [J] | ⚖ |
|---|---|---|---|---|---|---|---|---|---|---|---|---|---|---|---|
| 78431-R | VRTP.80+IR A-8 | 80 | 8 | 35 | 18 | 18 | 16 | 20.5 | 25 | 17 | 45 | 29 | 32 | 5 | 102 |
| 78432-R | VRTP.80+IR A-10 | 80 | 10 | 35 | 18 | 18 | 16 | 20.5 | 25 | 17 | 45 | 29 | 32 | 5 | 98 |
| 78530-R | VRTP.100+IR A-8 | 99 | 8 | 37 | 20 | 18 | 16 | 20.5 | 25.5 | 17 | 60 | 37 | 54 | 7 | 170 |
| 78531-R | VRTP.100+IR A-10 | 99 | 10 | 37 | 20 | 18 | 16 | 20.5 | 25.5 | 17 | 60 | 37 | 54 | 7 | 163 |
| 78532-R | VRTP.100+IR A-12 | 99 | 12 | 37 | 20 | 18 | 16 | 20.5 | 25.5 | 17 | 60 | 37 | 54 | 7 | 155 |
| 78630-R | VRTP.125+IR A-8 | 125 | 8 | 44 | 22 | 22 | 20 | 26 | 31 | 22 | 65 | 48 | 94 | 10 | 235 |
| 78631-R | VRTP.125+IR A-12 | 125 | 12 | 44 | 22 | 22 | 20 | 26 | 31 | 22 | 65 | 48 | 94 | 10 | 230 |
| 78632-R | VRTP.125+IR A-14 | 125 | 14 | 44 | 22 | 22 | 20 | 26 | 31 | 22 | 65 | 48 | 94 | 10 | 225 |
| 78730-R | VRTP.160+IR A-8 | 160 | 8 | 51 | 25 | 26 | 24 | 32 | 40 | 27 | 73 | 65 | 185 | 15 | 395 |
| 78731-R | VRTP.160+IR A-14 | 160 | 14 | 51 | 25 | 26 | 24 | 32 | 40 | 27 | 73 | 65 | 185 | 15 | 388 |
| 78732-R | VRTP.160+IR A-16 | 160 | 16 | 51 | 25 | 26 | 24 | 32 | 40 | 27 | 73 | 65 | 185 | 15 | 380 |
| 78830-R | VRTP.200+IR A-8 | 200 | 8 | 61 | 28 | 30 | 28 | 36 | 48.5 | 34 | 80 | 84 | 300 | 24 | 625 |
| 78831-R | VRTP.200+IR A-16 | 200 | 16 | 61 | 28 | 30 | 28 | 36 | 48.5 | 34 | 80 | 84 | 300 | 24 | 593 |
| 78833-R | VRTP.200+IR A-20 | 200 | 20 | 61 | 28 | 30 | 28 | 36 | 48.5 | 34 | 80 | 84 | 300 | 24 | 560 |
| 78931-R | VRTP.250+IR A-20 | 250 | 20 | 69 | 32 | 35 | 33 | 45 | 58 | 38 | 90 | 105 | 420 | 28 | 932 |
| 78933-R | VRTP.250+IR A-24 | 250 | 24 | 69 | 32 | 35 | 33 | 45 | 58 | 38 | 90 | 105 | 420 | 28 | 892 |
| 78968-R | VRTP.300+IR A-20 | 300 | 20 | 78 | 35.5 | 40 | 37 | 52 | 66 | 43 | 90 | 123 | 480 | 36 | 1080 |
| 78971-R | VRTP.300+IR A-26 | 300 | 26 | 78 | 35.5 | 40 | 37 | 52 | 66 | 43 | 90 | 123 | 480 | 36 | 1210 |
| 79031-R | VRTP.375+IR A-26 | 375 | 26 | 87 | 39 | 35 | 33 | 70 | 81 | 43 | 90 | 160 | 380 | 55 | 1350 |

**#** 最大扭矩 (C) 和冲击强度 (L) 参见 技术参数 (页 A3).

ELESA 和 GANTER 依法保留所有权利。
复制图纸时请注明出处。

# VRTP-P-SST

INOX STAINLESS STEEL · RoHS · PP-FDA · PA-FDA · +80° 0°

## 实心体轮辐手轮

### 高科技聚合体

**材料**
高弹性聚丙烯基 (PP) 高科技聚合体，黑色，亚光饰面。
通过FDA (美国食品药物管理局)认证。

**毂帽**
AISI 304 不锈钢自粘前盖板 (粘合剂通过FDA美国食品药物管理局认证)。

**标准型号**
AISI 304 不锈钢毂, H7铰孔。
- **VRTP-P+I-SST:** 带旋转手柄 I.621+x-SST 的型号，材料为聚酰胺基(PA)高科技聚合体,通过FDA认证。
- **VRTP-P+IR-SST:** 带折叠手柄 IR.620 的型号，材料为聚酰胺基(PA)高科技聚合体,通过FDA认证。带 AISI 304不锈钢销、衬套及内部元件以及AISI 316L不锈钢托架。

**按需提供的特殊型号**
- 轮毂带键槽孔，符合 DIN 6885/1 P9公差 (参见页 A16)。
订购带键槽的手轮，须添加索引-K，将型号补充完整(例如：79111-K VRTP.80-P+I-SST-8-K)。

**可按需提供的配件**
轴向定位垫圈 GN 184.5 (参见页 971)。

**特征及应用**
由于取消了后部空腔，采用了实心轮缘，允许对手轮进行极为充分的清洗。因而，该款带有AISI304不锈钢轮毂，聚丙烯基高科技聚合体材质的VRTP.手轮设计用于食品、制药和医疗领域。

ELESA Original design

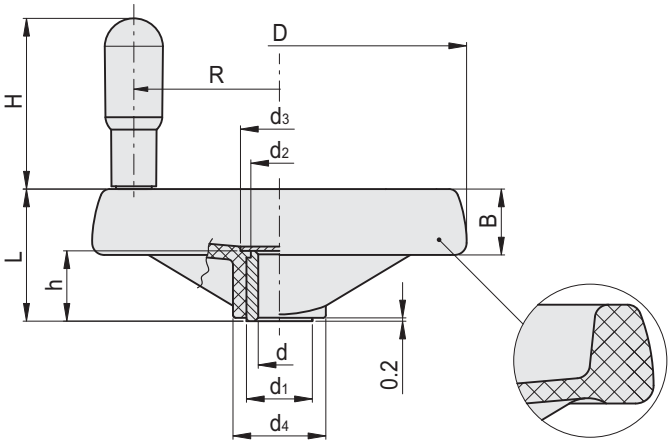


无空腔的实心手轮
可充分清洁

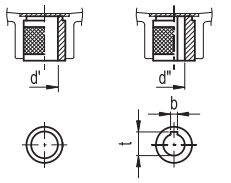


d'最大允许直径　d''带键槽的孔的最大直径

**VRTP-P+I-SST** 不锈钢

| 代码 | 型号 | D | dH7 | L | B | d1 | d2 | d3 | d4 | h | H | R | d' | d'' | t | b | C# [Nm] | L# [J] | ⚖ |
|---|---|---|---|---|---|---|---|---|---|---|---|---|---|---|---|---|---|---|---|
| 79111-R | VRTP.80-P+I-SST-8 | 80 | 8 | 35 | 18 | 18 | 16 | 20.5 | 25 | 17 | 45 | 29 | 14 | 10 | 11.4 | 3 | 32 | 5 | 104 |
| 79161-R | VRTP.100-P+I-SST-10 | 99 | 10 | 37 | 20 | 18 | 16 | 20.5 | 25.5 | 17 | 60 | 37 | 14 | 10 | 11.4 | 3 | 54 | 7 | 145 |
| 79211-R | VRTP.125-P+I-SST-12 | 125 | 12 | 44 | 22 | 22 | 20 | 26 | 31 | 22 | 65 | 48 | 18 | 12 | 13.8 | 4 | 94 | 10 | 245 |
| 79261-R | VRTP.160-P+I-SST-14 | 160 | 14 | 51 | 25 | 26 | 24 | 32 | 40 | 27 | 73 | 65 | 20 | 16 | 18.3 | 5 | 185 | 15 | 356 |
| 79311-R | VRTP.200-P+I-SST-16 | 200 | 16 | 61 | 28 | 30 | 28 | 36 | 50 | 34 | 80 | 84 | 24 | 18 | 20.8 | 6 | 300 | 24 | 552 |

**#** 最大应用扭矩 (C) 及冲击强度 (L) 参见 技术参数 (页 A3).



elesa+Ganter

ELESA 和 GANTER 依法保留所有权利。
复制图纸时请注明出处。

# VRTP-P-SST | 实心体轮辐手轮

**适于接触食品的材料**
高科技聚合体手轮及手柄。
通过FDA (美国食品药物管理局)认证。

**耐腐蚀**
1. AISI 304 不锈钢手轮中心毂
2. AISI 304 不锈钢旋转手柄销
3. AISI 304 不锈钢销，衬套和内部元件，AISI 316L 不锈钢托架

**易于清洁**
4. 实心轮缘
5. 轮毂不带凹槽

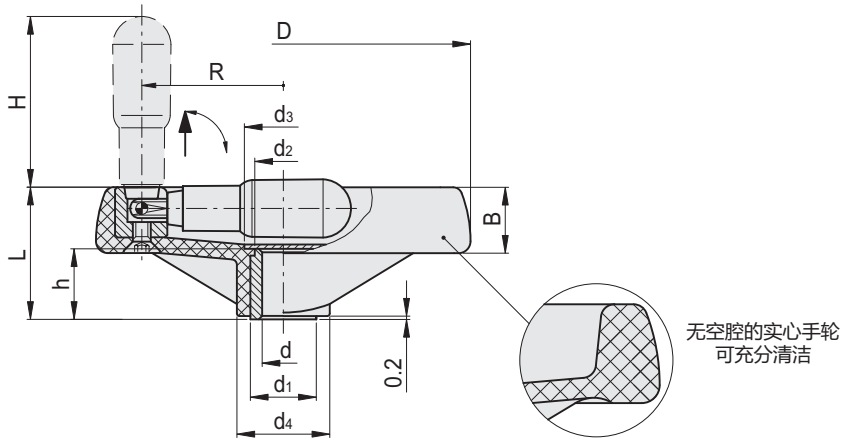


**VRTP-P+IR-SST** 不锈钢

| 代码 | 型号 | D | dH7 | L | B | d1 | d2 | d3 | d4 | h | H | R | d' | d'' | t | b | C# [Nm] | L# [J] | ⚖ |
|---|---|---|---|---|---|---|---|---|---|---|---|---|---|---|---|---|---|---|---|
| 79121-R | VRTP.80-P+IR-SST-8 | 80 | 8 | 35 | 18 | 18 | 16 | 20.5 | 25 | 17 | 45 | 29 | 14 | 10 | 11.4 | 3 | 32 | 5 | 102 |
| 79171-R | VRTP.100-P+IR-SST-10 | 99 | 10 | 37 | 20 | 18 | 16 | 20.5 | 25.5 | 17 | 60 | 37 | 14 | 10 | 11.4 | 3 | 54 | 7 | 163 |
| 79221-R | VRTP.125-P+IR-SST-12 | 125 | 12 | 44 | 22 | 22 | 20 | 26 | 31 | 22 | 65 | 48 | 18 | 12 | 13.8 | 4 | 94 | 10 | 230 |
| 79271-R | VRTP.160-P+IR-SST-14 | 160 | 14 | 51 | 25 | 26 | 24 | 31 | 40 | 27 | 73 | 65 | 20 | 16 | 18.3 | 5 | 185 | 15 | 388 |
| 79321-R | VRTP.200-P+IR-SST-16 | 200 | 16 | 61 | 28 | 30 | 28 | 36 | 50 | 34 | 80 | 84 | 24 | 18 | 20.8 | 6 | 300 | 24 | 593 |

**#** 最大应用扭矩 (C) 及冲击强度 (L) 参见 技术参数 (页 A3).

ELESA 和 GANTER 依法保留所有权利。
复制图纸时请注明出处。

# GN 924

RoHS

## 轮辐手轮

**铝，喷塑涂层**

reddot design award

### 规格

**类型**

- **A**型: 不带手柄
- **R**型: 带旋转手柄

**钻孔代码**

- **B**款: 不带键槽
- **K**款: 带键槽

**压铸铝**

- 机加工轮毂
- 车削轮缘
- 喷塑涂层

黑色, RAL 9005, 纹理饰面 **SW**
银色, RAL 9006, 纹理饰面 **SR**

轮缘与孔的同轴度 < 0.4

柱状旋转手柄 GN 798.2 (钢制嵌件) (参见页 578)
塑料，高科技聚合体
黑色，亚光饰面

### 信息

GN 924 轮辐手轮的显著特点是其时尚的设计。
可拆卸塑料盖帽用于遮蔽固定元件，如：螺钉、埋头螺钉、垫圈以及轴端。

### 附件

- 埋头垫圈 GN 184 需单独订购 (参见页 971)

### 技术信息

- DIN 6885 P9 键槽 (参见页 A16)
- 十字孔 GN 110 (参见页 A17)
- ISO-基本公差 (参见页 A21)

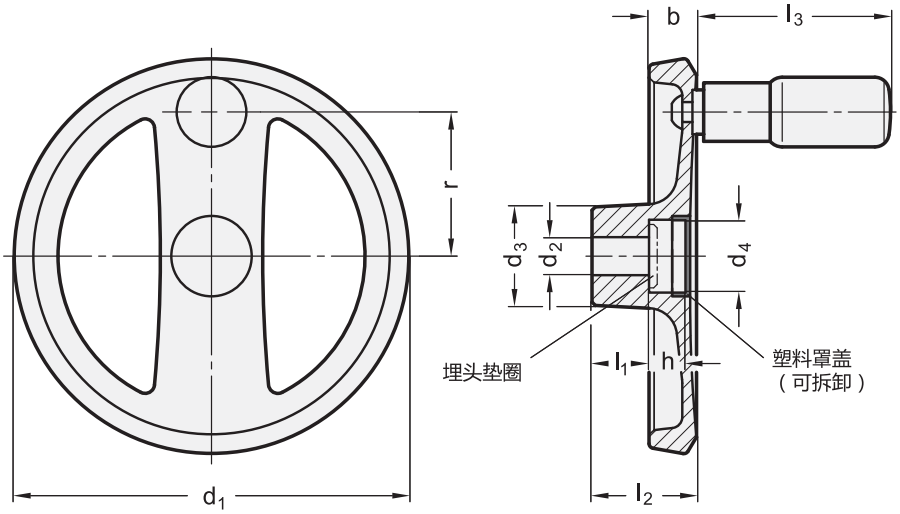






elesa+Ganter

ELESA 和 GANTER 依法保留所有权利。
复制图纸时请注明出处。

# GN 924 | 轮辐手轮

*增加手轮的颜色索引(SW 或 SR)

SW RAL9005　SR RAL9006

**GN 924-A**

| 型号 | d1 | d2 H7 | d3 | d4 | b | h | l1 | l2 ≈ | 推荐埋头垫圈 | ⚖ |
|---|---|---|---|---|---|---|---|---|---|---|
| GN 924-125-B12-A-* | 125 | 12 | 31 | 23 | 15 | 11 | 18 | 33.5 | GN 184-20 | 255 |
| GN 924-125-K12-A-* | 125 | 12 | 31 | 23 | 15 | 11 | 18 | 33.5 | GN 184-20 | 255 |
| GN 924-125-B14-A-* | 125 | 14 | 31 | 23 | 15 | 11 | 18 | 33.5 | GN 184-20 | 250 |
| GN 924-125-K14-A-* | 125 | 14 | 31 | 23 | 15 | 11 | 18 | 33.5 | GN 184-20 | 250 |
| GN 924-140-B14-A-* | 140 | 14 | 36 | 28.5 | 16.5 | 13 | 19 | 36.5 | GN 184-25 | 340 |
| GN 924-140-K14-A-* | 140 | 14 | 36 | 28.5 | 16.5 | 13 | 19 | 36.5 | GN 184-25 | 340 |
| GN 924-140-B16-A-* | 140 | 16 | 36 | 28.5 | 16.5 | 13 | 19 | 36.5 | GN 184-25 | 340 |
| GN 924-140-K16-A-* | 140 | 16 | 36 | 28.5 | 16.5 | 13 | 19 | 36.5 | GN 184-25 | 340 |
| GN 924-160-B14-A-* | 160 | 14 | 36 | 28.5 | 18 | 14.5 | 20 | 39.5 | GN 184-25 | 460 |
| GN 924-160-K14-A-* | 160 | 14 | 36 | 28.5 | 18 | 14.5 | 20 | 39.5 | GN 184-25 | 460 |
| GN 924-160-B16-A-* | 160 | 16 | 36 | 28.5 | 18 | 14.5 | 20 | 39.5 | GN 184-25 | 460 |
| GN 924-160-K16-A-* | 160 | 16 | 36 | 28.5 | 18 | 14.5 | 20 | 39.5 | GN 184-25 | 460 |
| GN 924-200-B18-A-* | 200 | 18 | 42 | 36 | 20.5 | 16 | 24 | 45.5 | GN 184-32 | 730 |
| GN 924-200-K18-A-* | 200 | 18 | 42 | 36 | 20.5 | 16 | 24 | 45.5 | GN 184-32 | 730 |
| GN 924-200-B20-A-* | 200 | 20 | 42 | 36 | 20.5 | 16 | 24 | 45.5 | GN 184-32 | 730 |
| GN 924-200-K20-A-* | 200 | 20 | 42 | 36 | 20.5 | 16 | 24 | 45.5 | GN 184-32 | 730 |

**GN 924-R**

| 型号 | d1 | d2 H7 | d3 | d4 | b | h | l1 | l2 ≈ | l3 ≈ | r | Ø 手柄 | 推荐埋头垫圈 | ⚖ |
|---|---|---|---|---|---|---|---|---|---|---|---|---|---|
| GN 924-125-B12-R-* | 125 | 12 | 31 | 23 | 15 | 11 | 18 | 33.5 | 61.5 | 45.5 | 22 | GN 184-20 | 340 |
| GN 924-125-K12-R-* | 125 | 12 | 31 | 23 | 15 | 11 | 18 | 33.5 | 61.5 | 45.5 | 22 | GN 184-20 | 340 |
| GN 924-125-B14-R-* | 125 | 14 | 31 | 23 | 15 | 11 | 18 | 33.5 | 61.5 | 45.5 | 22 | GN 184-20 | 340 |
| GN 924-125-K14-R-* | 125 | 14 | 31 | 23 | 15 | 11 | 18 | 33.5 | 61.5 | 45.5 | 22 | GN 184-20 | 340 |
| GN 924-140-B14-R-* | 140 | 14 | 36 | 28.5 | 16.5 | 13 | 19 | 36.5 | 76.5 | 52 | 24 | GN 184-25 | 450 |
| GN 924-140-K14-R-* | 140 | 14 | 36 | 28.5 | 16.5 | 13 | 19 | 36.5 | 76.5 | 52 | 24 | GN 184-25 | 440 |
| GN 924-140-B16-R-* | 140 | 16 | 36 | 28.5 | 16.5 | 13 | 19 | 36.5 | 76.5 | 52 | 24 | GN 184-25 | 450 |
| GN 924-140-K16-R-* | 140 | 16 | 36 | 28.5 | 16.5 | 13 | 19 | 36.5 | 76.5 | 52 | 24 | GN 184-25 | 440 |
| GN 924-160-B14-R-* | 160 | 14 | 36 | 28.5 | 18 | 14.5 | 20 | 39.5 | 76.5 | 61 | 24 | GN 184-25 | 560 |
| GN 924-160-K14-R-* | 160 | 14 | 36 | 28.5 | 18 | 14.5 | 20 | 39.5 | 76.5 | 61 | 24 | GN 184-25 | 560 |
| GN 924-160-B16-R-* | 160 | 16 | 36 | 28.5 | 18 | 14.5 | 20 | 39.5 | 76.5 | 61 | 24 | GN 184-25 | 570 |
| GN 924-160-K16-R-* | 160 | 16 | 36 | 28.5 | 18 | 14.5 | 20 | 39.5 | 76.5 | 61 | 24 | GN 184-25 | 570 |
| GN 924-200-B18-R-* | 200 | 18 | 42 | 36 | 20.5 | 16 | 24 | 45.5 | 85 | 77.5 | 25 | GN 184-32 | 890 |
| GN 924-200-K18-R-* | 200 | 18 | 42 | 36 | 20.5 | 16 | 24 | 45.5 | 85 | 77.5 | 25 | GN 184-32 | 890 |
| GN 924-200-B20-R-* | 200 | 20 | 42 | 36 | 20.5 | 16 | 24 | 45.5 | 85 | 77.5 | 25 | GN 184-32 | 880 |
| GN 924-200-K20-R-* | 200 | 20 | 42 | 36 | 20.5 | 16 | 24 | 45.5 | 85 | 77.5 | 25 | GN 184-32 | 880 |



ELESA 和 GANTER 依法保留所有权利。
复制图纸时请注明出处。

# GN 924.3

## 带可折叠手柄的手轮

**铝制，手柄锁定**

### 规格

**类型**
- **R** 型: 带折叠手柄

**钻孔代码**
- **B**款: 不带键槽
- **K**款：带键槽

**压铸铝**
- 机加工轮毂
- 车削轮缘
- 喷塑涂层

黑色, RAL 9005, 纹理饰面 **SW**
银色，RAL 9006, 纹理饰面 **SR**

轮缘与孔的同轴度 < 0.4

折叠手柄 GN 798.3 (参见页 586)
塑料，高科技聚合体
黑色，亚光饰面

伸缩机构
钢制，发黑处理

### 信息

该型手轮的手柄处于操作位置时，锁定在锥状座内。
收回时，首先必须沿轴向将其从锥状座内拉出。
压缩弹簧在两端位置锁紧手柄。展开时，该机械会自动重新锁定。

reddot design award

### 技术信息
- DIN 6885 键槽 (参见页 A16)
- 十字孔 GN 110 (参见页 A17)
- ISO-基本公差 (参见页 A21)

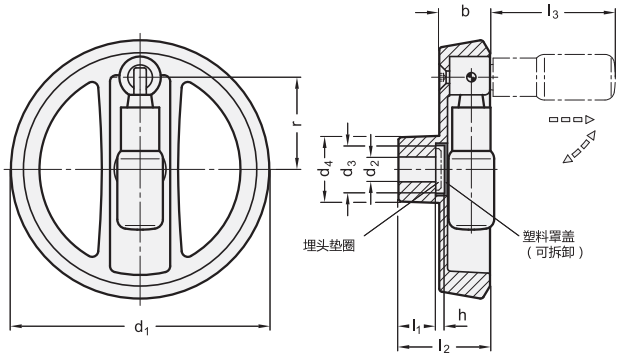


*增加手轮的颜色索引(SW 或 SR)

SW RAL9005　SR RAL9006

**GN 924.3**

| 型号 | d1 | d2 H7 | d3 | d4 | b | h | l1 | l2 ≈ | l3 ≈ | r ≈ | Ø 手柄 | 推荐 埋头垫圈 | ⚖ |
|---|---|---|---|---|---|---|---|---|---|---|---|---|---|
| GN 924.3-125-B12-R-* | 125 | 12 | 23 | 31 | 24.5 | 4 | 18 | 45 | 60.5 | 45.5 | 22 | GN 184-22 | 465 |
| GN 924.3-125-K12-R-* | 125 | 12 | 23 | 31 | 24.5 | 4 | 18 | 45 | 60.5 | 45.5 | 22 | GN 184-22 | 465 |
| GN 924.3-125-B14-R-* | 125 | 14 | 23 | 31 | 24.5 | 4 | 18 | 45 | 60.5 | 45.5 | 22 | GN 184-22 | 450 |
| GN 924.3-125-K14-R-* | 125 | 14 | 23 | 31 | 24.5 | 4 | 18 | 45 | 60.5 | 45.5 | 22 | GN 184-22 | 450 |
| GN 924.3-140-B14-R-* | 140 | 14 | 23 | 36 | 26 | 4 | 19 | 47 | 75.5 | 52 | 24 | GN 184-22 | 600 |
| GN 924.3-140-K14-R-* | 140 | 14 | 23 | 36 | 26 | 4 | 19 | 47 | 75.5 | 52 | 24 | GN 184-22 | 590 |
| GN 924.3-160-B14-R-* | 160 | 14 | 23 | 36 | 26 | 4 | 20 | 48 | 75.5 | 61 | 24 | GN 184-22 | 700 |
| GN 924.3-160-K14-R-* | 160 | 14 | 23 | 36 | 26 | 4 | 20 | 48 | 75.5 | 61 | 24 | GN 184-22 | 690 |
| GN 924.3-140-B16-R-* | 140 | 16 | 23 | 36 | 26 | 4 | 19 | 47 | 75.5 | 52 | 24 | GN 184-22 | 600 |
| GN 924.3-140-K16-R-* | 140 | 16 | 23 | 36 | 26 | 4 | 19 | 47 | 75.5 | 52 | 24 | GN 184-22 | 590 |
| GN 924.3-160-B16-R-* | 160 | 16 | 23 | 36 | 26 | 4 | 20 | 48 | 75.5 | 61 | 24 | GN 184-22 | 700 |
| GN 924.3-160-K16-R-* | 160 | 16 | 23 | 36 | 26 | 4 | 20 | 48 | 75.5 | 61 | 24 | GN 184-22 | 690 |
| GN 924.3-200-B18-R-* | 200 | 18 | 23 | 42 | 27 | 4 | 24 | 53 | 85.5 | 80.5 | 25 | GN 184-22 | 900 |
| GN 924.3-200-K18-R-* | 200 | 18 | 23 | 42 | 27 | 4 | 24 | 53 | 85.5 | 80.5 | 25 | GN 184-22 | 890 |
| GN 924.3-200-B20-R-* | 200 | 20 | 23 | 42 | 27 | 4 | 24 | 53 | 85.5 | 80.5 | 25 | GN 184-22 | 1060 |
| GN 924.3-200-K20-R-* | 200 | 20 | 23 | 42 | 27 | 4 | 24 | 53 | 85.5 | 80.5 | 25 | GN 184-22 | 1000 |



ELESA 和 GANTER 依法保留所有权利。
复制图纸时请注明出处。

# GN 924.7

## 带可折叠手柄的手轮

**铝制，安全折叠手柄**

### 规格

**类型**
- **R** 型: 带折叠手柄

**钻孔代码**
- **B**款: 不带键槽
- **K**款：带键槽

**压铸铝**
- 机加工轮毂
- 车削轮缘
- 喷塑涂层

黑色, RAL 9005, 纹理饰面 **SW**
银色, RAL 9006, 纹理饰面 **SR**

轮缘与孔的同轴度 < 0.4

安全折叠手柄GN 798.7 (参见页 587)
塑料，高科技聚合体
黑色，亚光饰面

折叠机构
钢制，发黑处理

reddot design award

### 信息

手轮GN 924.7 以时尚的设计著称。
该型轮辐手轮适用于禁止手柄保持在操作位置的场合。
要使手柄处于操作位置，必须首先克服弹簧扭力旋转手柄90°到达定止位，然后向弹簧压力反方向将手柄推到握持位置。通过手柄保持向前的推力，使得手轮可以方便旋转。
松脱手柄时，弹簧将手柄复位至收起状态。

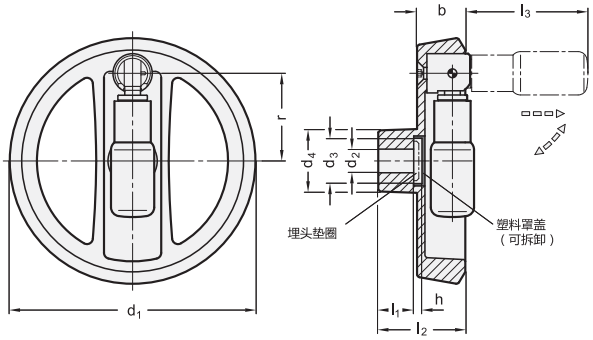


*增加手轮的颜色索引(SW 或 SR)

SW RAL9005　SR RAL9006

**GN 924.7**

| 型号 | d1 | d2 H7 | d3 | d4 | b | h | l1 | l2 ≈ | l3 ≈ | r ≈ | Ø 手柄 | 推荐 埋头垫圈 | ⚖ |
|---|---|---|---|---|---|---|---|---|---|---|---|---|---|
| GN 924.7-125-B12-R-* | 125 | 12 | 23 | 31 | 24.5 | 4 | 18 | 45 | 62 | 45.5 | 22 | GN 184-22 | 460 |
| GN 924.7-125-K12-R-* | 125 | 12 | 23 | 31 | 24.5 | 4 | 18 | 45 | 62 | 45.5 | 22 | GN 184-22 | 460 |
| GN 924.7-125-B14-R-* | 125 | 14 | 23 | 31 | 24.5 | 4 | 18 | 45 | 62 | 45.5 | 22 | GN 184-22 | 450 |
| GN 924.7-125-K14-R-* | 125 | 14 | 23 | 31 | 24.5 | 4 | 18 | 45 | 62 | 45.5 | 22 | GN 184-22 | 450 |
| GN 924.7-140-B14-R-* | 140 | 14 | 23 | 36 | 26 | 4 | 19 | 47 | 77.5 | 52 | 24 | GN 184-22 | 580 |
| GN 924.7-140-K14-R-* | 140 | 14 | 23 | 36 | 26 | 4 | 19 | 47 | 77.5 | 52 | 24 | GN 184-22 | 580 |
| GN 924.7-160-B14-R-* | 160 | 14 | 23 | 36 | 26 | 4 | 20 | 48 | 77.5 | 61 | 24 | GN 184-22 | 700 |
| GN 924.7-160-K14-R-* | 160 | 14 | 23 | 36 | 26 | 4 | 20 | 48 | 77.5 | 61 | 24 | GN 184-22 | 700 |
| GN 924.7-140-B16-R-* | 140 | 16 | 23 | 36 | 26 | 4 | 19 | 47 | 77.5 | 52 | 24 | GN 184-22 | 590 |
| GN 924.7-140-K16-R-* | 140 | 16 | 23 | 36 | 26 | 4 | 19 | 47 | 77.5 | 52 | 24 | GN 184-22 | 590 |
| GN 924.7-160-B16-R-* | 160 | 16 | 23 | 36 | 26 | 4 | 20 | 48 | 77.5 | 61 | 24 | GN 184-22 | 710 |
| GN 924.7-160-K16-R-* | 160 | 16 | 23 | 36 | 26 | 4 | 20 | 48 | 77.5 | 61 | 24 | GN 184-22 | 700 |
| GN 924.7-200-B18-R-* | 200 | 18 | 23 | 42 | 27 | 4 | 24 | 53 | 87.5 | 80.5 | 25 | GN 184-22 | 1050 |
| GN 924.7-200-K18-R-* | 200 | 18 | 23 | 42 | 27 | 4 | 24 | 53 | 87.5 | 80.5 | 25 | GN 184-22 | 1050 |
| GN 924.7-200-B20-R-* | 200 | 20 | 23 | 42 | 27 | 4 | 24 | 53 | 87.5 | 80.5 | 25 | GN 184-22 | 1035 |
| GN 924.7-200-K20-R-* | 200 | 20 | 23 | 42 | 27 | 4 | 24 | 53 | 87.5 | 80.5 | 25 | GN 184-22 | 1035 |



ELESA 和 GANTER 依法保留所有权利。
复制图纸时请注明出处。

# GN 322

## 轮辐手轮

**铝制，本色，抛光轮缘**

### 规格

**类型**

- **A**型: 不带手柄
- **R**型: 带旋转手柄

**钻孔代码**

- **B**款: 不带键槽
- **K**款: 带键槽

铝制

- 机加工轮毂
- 车削轮缘

轮缘与孔的同轴度 < 0.4

轮芯

- 高抛光轮缘
- 非机加工本体，亚光喷砂饰面

柱状旋转手柄 GN 798 (参见页 577)
塑料，高科技聚合体
黑色，亚光饰面

### 技术信息

- P9键槽 DIN 6885 (参见页 A16)
- 十字孔 GN 110 (参见页 A17)
- ISO-基本公差 (参见页 A21)

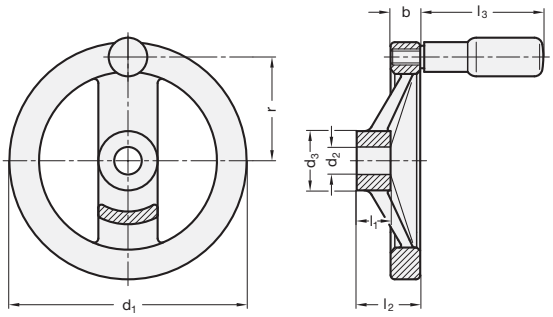


*增加手轮的钻孔代码 (B 或 K)

| B | K |
|---|---|
| 不带键槽 | 带键槽 |

**GN 322-A**

| 型号 | d1 | d2 H7 | d3 | b | l1 | l2 | ⚖ |
|---|---|---|---|---|---|---|---|
| GN 322-125-*12-A | 125 | 12 | 31 | 15 | 18 | 33 | 311 |
| GN 322-125-*14-A | 125 | 14 | 31 | 15 | 18 | 33 | 308 |
| GN 322-140-*14-A | 140 | 14 | 36 | 16.5 | 19 | 36 | 411 |
| GN 322-140-*16-A | 140 | 16 | 36 | 16.5 | 19 | 36 | 394 |
| GN 322-160-*14-A | 160 | 14 | 36 | 18 | 20 | 39 | 539 |
| GN 322-160-*16-A | 160 | 16 | 36 | 18 | 20 | 39 | 530 |
| GN 322-200-*18-A | 200 | 18 | 42 | 20.5 | 24 | 45 | 892 |
| GN 322-200-*20-A | 200 | 20 | 42 | 20.5 | 24 | 45 | 885 |
| GN 322-250-*22-A | 250 | 22 | 48 | 23 | 28 | 51 | 1478 |
| GN 322-250-*26-A | 250 | 26 | 48 | 23 | 28 | 51 | 1454 |

**GN 322-R**

| 型号 | d1 | d2 H7 | d3 | b | l1 | l2 | l3 | r | Ø 手柄 | ⚖ |
|---|---|---|---|---|---|---|---|---|---|---|
| GN 322-125-*12-R | 125 | 12 | 31 | 15 | 18 | 33 | 61.5 | 54 | 22 | 396 |
| GN 322-125-*14-R | 125 | 14 | 31 | 15 | 18 | 33 | 61.5 | 54 | 22 | 393 |
| GN 322-140-*14-R | 140 | 14 | 36 | 16.5 | 19 | 36 | 76.5 | 61 | 24 | 411 |
| GN 322-140-*16-R | 140 | 16 | 36 | 16.5 | 19 | 36 | 76.5 | 61 | 24 | 405 |
| GN 322-160-*14-R | 160 | 14 | 36 | 18 | 20 | 39 | 76.5 | 71 | 24 | 613 |
| GN 322-160-*16-R | 160 | 16 | 36 | 18 | 20 | 39 | 76.5 | 71 | 24 | 610 |
| GN 322-200-*18-R | 200 | 18 | 42 | 20.5 | 24 | 45 | 86.5 | 89 | 25 | 1017 |
| GN 322-200-*20-R | 200 | 20 | 42 | 20.5 | 24 | 45 | 86.5 | 89 | 25 | 1010 |
| GN 322-250-*22-R | 250 | 22 | 48 | 23 | 28 | 51 | 86.5 | 113 | 25 | 1603 |
| GN 322-250-*26-R | 250 | 26 | 48 | 23 | 28 | 51 | 86.5 | 113 | 25 | 1579 |

B 型重量





ELESA 和 GANTER 依法保留所有权利。
复制图纸时请注明出处。

# GN 322.3

## 带可折叠手柄的手轮

**铝制, 折叠手柄**

### 规格

**类型**
- **R** 型: 带折叠手柄

**钻孔代码**
- **B**款: 不带键槽
- **K**款:带键槽

铝制
- 机加工轮毂
- 车削抛光轮缘
- 非机加工本体, 亚光喷砂饰面

轮缘与孔的同轴度 < 0.4

折叠手柄 GN 798.3 (参见页 586)
塑料, 高科技聚合体
黑色, 亚光饰面

折叠机构
钢制, 发黑处理

### 信息

GN 322.3 手轮的手柄由一个锥状座锁定在操作位置。
收回时, 首先必须将手柄沿轴向从锥形座内拉出。压缩弹簧在两端位置锁紧手柄。展开时, 该机械会自动重新锁定。

### 技术信息
- DIN 6885 P9 键槽 (参见页 A16)
- 十字孔 GN 110 (参见页 A17)
- ISO-基本公差 (参见页 A21)

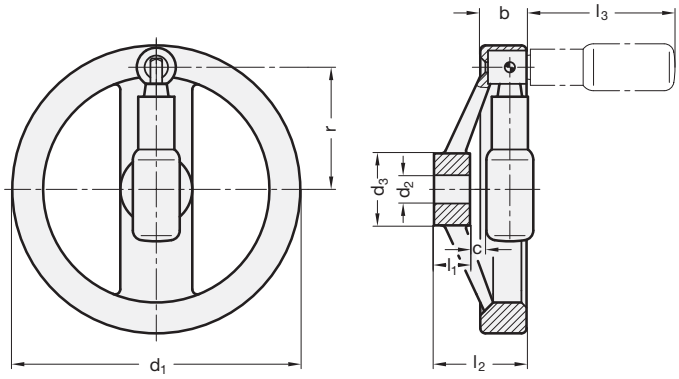


**GN 322.3**

| 型号 | d1 | d2 H7 | d3 | b | c | l1 | l2 | l3 | r | Ø 手柄 | ⚖ |
|---|---|---|---|---|---|---|---|---|---|---|---|
| GN 322.3-125-B12-R | 125 | 12 | 31 | 24.5 | 6.5 | 18 | 44 | 60 | 50 | 22 | 390 |
| GN 322.3-125-K12-R | 125 | 12 | 31 | 24.5 | 6.5 | 18 | 44 | 60 | 50 | 22 | 390 |
| GN 322.3-140-B14-R | 140 | 14 | 36 | 24.5 | 6 | 19 | 45.5 | 75 | 57.5 | 24 | 541 |
| GN 322.3-140-K14-R | 140 | 14 | 36 | 24.5 | 6 | 19 | 45.5 | 75 | 57.5 | 24 | 541 |
| GN 322.3-160-B14-R | 160 | 14 | 36 | 25 | 6.5 | 20 | 47 | 75 | 67.5 | 24 | 653 |
| GN 322.3-160-K14-R | 160 | 14 | 36 | 25 | 6.5 | 20 | 47 | 75 | 67.5 | 24 | 653 |
| GN 322.3-160-B16-R | 160 | 16 | 36 | 25 | 6.5 | 20 | 47 | 75 | 67.5 | 24 | 649 |
| GN 322.3-160-K16-R | 160 | 16 | 36 | 25 | 6.5 | 20 | 47 | 75 | 67.5 | 24 | 649 |
| GN 322.3-200-B18-R | 200 | 18 | 42 | 25 | 7.5 | 24 | 52.5 | 85 | 84 | 25 | 954 |
| GN 322.3-200-K18-R | 200 | 18 | 42 | 25 | 7.5 | 24 | 52.5 | 85 | 84 | 25 | 954 |
| GN 322.3-200-B20-R | 200 | 20 | 42 | 25 | 7.5 | 24 | 52.5 | 85 | 84 | 25 | 949 |
| GN 322.3-200-K20-R | 200 | 20 | 42 | 25 | 7.5 | 24 | 52.5 | 85 | 84 | 25 | 949 |
| GN 322.3-250-B22-R | 250 | 22 | 48 | 26.5 | 12 | 28 | 61 | 85 | 111 | 25 | 1364 |
| GN 322.3-250-K22-R | 250 | 22 | 48 | 26.5 | 12 | 28 | 61 | 85 | 111 | 25 | 1364 |



ELESA 和 GANTER 依法保留所有权利。
复制图纸时请注明出处。

# 安全手轮

## 型号概览



实心手轮 GN 321 (参见 172)
铝制
抛光轮缘

柱状旋转手柄 GN 598(参见 573)
钢制
喷塑涂层
黑色, 纹理饰面

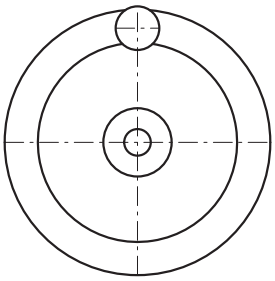

轮辐手轮 GN 322 (参见 130)
铝制
抛光轮缘

柱状旋转手柄 GN 598(参见 573)
钢制
喷塑涂层
黑色, 纹理饰面

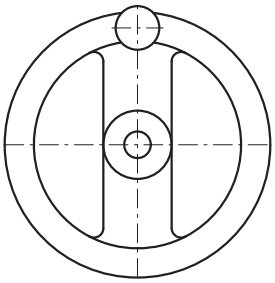

实心手轮 GN 323(参见 174)
铝制
喷塑涂层
黑色, 纹理饰面

柱状旋转手柄 GN 598(参见 573)
钢制
喷塑涂层
黑色, 纹理饰面

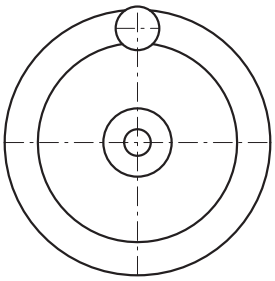

安全手轮VDN.FP+I+ST(参见 166)
热固性塑料

旋转手柄 i.281+x (参见 574)
热固性塑料

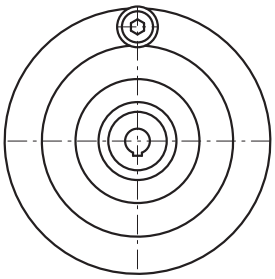



ELESA 和 GANTER 依法保留所有权利。
复制图纸时请注明出处。

# 安全手轮

## 安全手轮使用说明

根据生产过程须保障健康和安全之规定，必须将手轮固定到轴上，以防止其随着机械传动一起旋转。安全手轮应符合以下要求：

- 闲置时，手轮与传动轴间的联系将被断开。两个锯齿状轮缘，通过手轮的轴向移动（推动或拉动）啮合。受力时，手轮被牢牢锁定在轴上。
- 手轮释放之后，这种联动将自动断开。

为最大限度确保安全，制定以下指导细则。但不承担任何由于使用我们的联接附件而产生的间接损失。

### 1. 带联接衬套的安全手轮GN 000.4（滑动轴承）

联接件安装在一个被称为联接附件的封闭单元里。该联接附件的设计使其易于连接到所有现有型号的手轮和其它机器部件上。

该联接附件可以任意地安装到手轮内部，需通过推动或拉动才可啮合。由于意外啮合的风险性较小，其中“推动”型啮合的方式相对更为安全。

#### A型（无手柄）

由于没有产生不平衡的因素（手柄），手轮会与轴一同旋转，但可以手动停止。

伴随手轮的运动,轴承不会承受过多的压力,因此尤其适合连续操作的场合。在高转速下，尽管失去动失衡的手轮可能引起振动，但是手轮减速制动所产生的摩擦热必须引起注意。

#### D型（带手柄）

手柄（不平衡因素）导致主轴转动时手轮静止不动。此型号的联接构造和轴承设计，仅限于在相对较低的轴转速，或在短时间段内较高转速。高风险的粉尘堆积或空转将使用户的应用场合受到限制。

如果特意让断开的手轮沿着与旋转轴相同的方向运动，轴承摩擦可能导致其持续旋转。手轮速度较高时，手柄的旋转质量可能会造成振动，从而引起危险。这种风险/操作状态无论如何必须避免。

联接衬套GN 000.4 (参见 184)
实心安全手轮 GN 321.4（参见 178）

### 2. 安全手轮带联接附件 GN 000.5（滚针轴承）

第1段说明的内容，同样适用于此类安全手轮

滚针轴承因其较小的摩擦力，提供了比滑动轴承更大的优势，且，它们在高速运转且缺乏润滑的情况下不易出现故障。

加大的轴承长度、更小的摩擦力（轴承表面硬化）以及更精细齿，使得其与手轮的啮合更为容易。

联接衬套 GN 000.5（参见 185）
实心安全手轮GN 321.5（参见 179）和 VDN.FP+I+ST(参见 166)

### 3. 带毂帽的安全手轮 GN 321.6

此类手轮是带联接附件GN 000.5（滚针轴承）安全手轮的升级版

联接件专为此类手轮设计，也就是说，它们并非通用部件。并且，这些联接件仅可通过“拉动”啮合。

使用指导，请参考以上1和2项。由于其独特的设计和特殊的毂帽，此类手轮防尘效果更佳。

安全手轮 GN 321.6 (参见 180)

### 4. 带固定轴承法兰安全手轮 GN 327

以上1至3项所述的安全手轮的特点为，安装时无需特殊的机加工措施。其只需简单地压装在主轴上。然而主轴与手轮的连接不可避免地会产生轴承摩擦阻力，如同以上特别指出的，这需要时刻注意。

对于极高转速的应用场合，要保持最高的安全等级并持续运转，采用带固定轴承法兰的安全手轮，是最佳解决方案。其分离式的轴承配置，意味着就1至3类型所给出使用者注意事项，并不适用于该产品。

然而，该型安全手轮更为复杂，需要满足若干机加工方面的要求。

安全手轮 GN 327 (参见 182)



ELESA 和 GANTER 依法保留所有权利。
复制图纸时请注明出处。

# GN 322.4

## 安全手轮

### 带滑动轴承

**规格**

**类型**

- **A**型: 不带手柄
- **D**型: 带旋转手柄

**编号**

- **ZI**款:拉拔啮合
- **DR**款:按压啮合

铝制

- 机加工轮毂
- 车削轮缘

轮缘与孔的同轴度 < 0.4

轮芯

- 高抛光轮缘
- 非机加工本体,亚光喷砂饰面

柱状旋转手柄 GN 598 (参见页 573)
钢制,喷塑涂层,黑色,亚光饰面

**信息**

也可采用标准规格之外的啮合装置。

-安全手轮说明 (参见页 133)

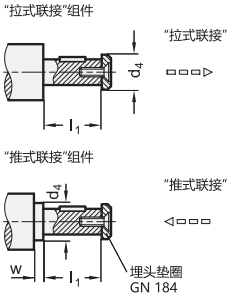


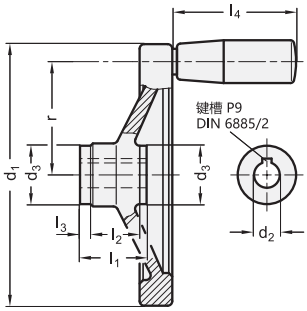


* 增加手轮的型号代码(ZI 或 DR)

| ZI | DR |
|---|---|
| 拉式啮合 | 推式啮合 |

**GN 322.4-A**

| 型号 | d1 | d2 H7 | d3 | d4 最大 | l1 最大 | l2 | l3 | w 最小 | 耦合 | ⚖ |
|---|---|---|---|---|---|---|---|---|---|---|
| GN 322.4-125-K12-A-* | 125 | K 12 | 28 | 17 | 28.5 | 18 | 5 | 4 | GN 000.4-1 | 368 |
| GN 322.4-140-K12-A-* | 140 | K 12 | 28 | 17 | 28.5 | 19 | 5 | 4 | GN 000.4-1 | 505 |
| GN 322.4-140-K14-A-* | 140 | K 14 | 32 | 21 | 32.5 | 19 | 6 | 4 | GN 000.4-2 | 499 |
| GN 322.4-140-K16-A-* | 140 | K 16 | 32 | 21 | 32.5 | 19 | 6 | 4 | GN 000.4-2 | 486 |
| GN 322.4-160-K14-A-* | 160 | K 14 | 32 | 21 | 32.5 | 20 | 6 | 4 | GN 000.4-2 | 615 |
| GN 322.4-160-K16-A-* | 160 | K 16 | 32 | 21 | 32.5 | 20 | 6 | 4 | GN 000.4-2 | 602 |
| GN 322.4-200-K18-A-* | 200 | K 18 | 38 | 26 | 36.5 | 24 | 6 | 4 | GN 000.4-3 | 1032 |
| GN 322.4-200-K20-A-* | 200 | K 20 | 38 | 26 | 36.5 | 24 | 6 | 4 | GN 000.4-3 | 1015 |
| GN 322.4-250-K22-A-* | 250 | K 22 | 45 | 30 | 47.5 | 28 | 12 | 4 | GN 000.4-4 | 1740 |

**GN 322.4-D**

| 型号 | d1 | d2 H7 | d3 | d4 最大 | l1 最大 | l2 | l3 | l4 ≈ | r | w 最小 | Ø 手柄 | 耦合 | ⚖ |
|---|---|---|---|---|---|---|---|---|---|---|---|---|---|
| GN 322.4-125-K12-D-* | 125 | K 12 | 28 | 17 | 28.5 | 18 | 5 | 67.5 | 54 | 4 | 23 | GN 000.4-1 | 552 |
| GN 322.4-140-K12-D-* | 140 | K 12 | 28 | 17 | 28.5 | 19 | 5 | 67.5 | 61 | 4 | 23 | GN 000.4-1 | 660 |
| GN 322.4-140-K14-D-* | 140 | K 14 | 32 | 21 | 32.5 | 19 | 6 | 67.5 | 61 | 4 | 23 | GN 000.4-2 | 640 |
| GN 322.4-140-K16-D-* | 140 | K 16 | 32 | 21 | 32.5 | 19 | 6 | 67.5 | 61 | 4 | 23 | GN 000.4-2 | 620 |
| GN 322.4-160-K14-D-* | 160 | K 14 | 32 | 21 | 32.5 | 20 | 6 | 82.5 | 71 | 4 | 26 | GN 000.4-2 | 907 |
| GN 322.4-160-K16-D-* | 160 | K 16 | 32 | 21 | 32.5 | 20 | 6 | 82.5 | 71 | 4 | 26 | GN 000.4-2 | 894 |
| GN 322.4-200-K18-D-* | 200 | K 18 | 38 | 26 | 36.5 | 24 | 6 | 82.5 | 89 | 4 | 26 | GN 000.4-3 | 1324 |
| GN 322.4-200-K20-D-* | 200 | K 20 | 38 | 26 | 36.5 | 24 | 6 | 82.5 | 89 | 4 | 26 | GN 000.4-3 | 1307 |
| GN 322.4-250-K22-D-* | 250 | K 22 | 45 | 30 | 47.5 | 28 | 12 | 82.5 | 113 | 4 | 28 | GN 000.4-4 | 2122 |

ZI 型重量





ELESA 和 GANTER 依法保留所有权利。
复制图纸时请注明出处。

# GN 322.5

## 安全手轮

### 带滚针轴承

**规格**

**类型**

- **A**型: 不带手柄
- **D**型: 带旋转手柄

**编号**

- **ZI**款:拉拔啮合
- **DR**款:按压啮合

铝制

- 机加工轮毂
- 车削轮缘

轮缘与孔的同轴度 < 0.4

轮芯

- 高抛光轮缘
- 非机加工本体,亚光喷砂饰面

柱状旋转手柄 GN 598 (参见页 573)
钢制,喷塑涂层
黑色,亚光饰面

**信息**

也可采用标准规格之外的啮合装置。

-安全手轮说明 (参见页 133)

**技术信息**

- DIN 6885 键槽 (参见页 A16)
- ISO-基本公差 (参见页 A21)

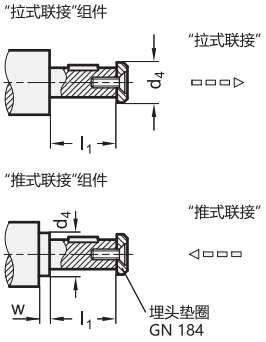


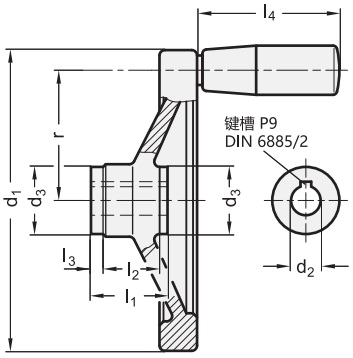


* 增加手轮的型号代码(ZI 或 DR)

| ZI | DR |
|---|---|
| 拉式啮合 | 推式啮合 |

**GN 322.5-A**

| 型号 | d1 | d2 H7 | d3 | d4 最大 | l1 最大 | l2 | l3 | w 最小 | 耦合 | ⚖ |
|---|---|---|---|---|---|---|---|---|---|---|
| GN 322.5-125-K12-A-* | 125 | K 12 | 29 | 17 | 42 | 18 | 12 | 4 | GN 000.5-1 | 414 |
| GN 322.5-140-K12-A-* | 140 | K 12 | 29 | 17 | 42 | 19 | 12 | 4 | GN 000.5-1 | 522 |
| GN 322.5-140-K14-A-* | 140 | K 14 | 33 | 21 | 48 | 19 | 14 | 4 | GN 000.5-2 | 515 |
| GN 322.5-160-K14-A-* | 160 | K 14 | 33 | 21 | 48 | 20 | 14 | 4 | GN 000.5-2 | 686 |
| GN 322.5-200-K18-A-* | 200 | K 18 | 39 | 26 | 50 | 24 | 13 | 4 | GN 000.5-3 | 1117 |
| GN 322.5-250-K22-A-* | 250 | K 22 | 46 | 30 | 54 | 28 | 13 | 4 | GN 000.5-4 | 1781 |

**GN 322.5-D**

| 型号 | d1 | d2 H7 | d3 | d4 最大 | l1 最大 | l2 | l3 | l4 ≈ | r | w 最小 | Ø 手柄 | 耦合 | ⚖ |
|---|---|---|---|---|---|---|---|---|---|---|---|---|---|
| GN 322.5-125-K12-D-* | 125 | K 12 | 29 | 17 | 42 | 18 | 12 | 67.5 | 54 | 4 | 23 | GN 000.5-1 | 597 |
| GN 322.5-140-K12-D-* | 140 | K 12 | 29 | 17 | 42 | 19 | 12 | 67.5 | 61 | 4 | 23 | GN 000.5-1 | 705 |
| GN 322.5-140-K14-D-* | 140 | K 14 | 33 | 21 | 48 | 19 | 14 | 67.5 | 61 | 4 | 23 | GN 000.5-2 | 690 |
| GN 322.5-160-K14-D-* | 160 | K 14 | 33 | 21 | 48 | 20 | 14 | 82.5 | 71 | 4 | 26 | GN 000.5-2 | 978 |
| GN 322.5-200-K18-D-* | 200 | K 18 | 39 | 26 | 50 | 24 | 13 | 82.5 | 89 | 4 | 26 | GN 000.5-3 | 1409 |
| GN 322.5-250-K22-D-* | 250 | K 22 | 46 | 30 | 54 | 28 | 13 | 82.5 | 113 | 4 | 28 | GN 000.5-4 | 2173 |

ZI型重量



ELESA 和 GANTER 依法保留所有权利。
复制图纸时请注明出处。

# GN 322.7

## 带可折叠手柄的手轮

**铝制，旋转手柄**

### 规格

**类型**

- **R** 型: 带折叠手柄

**钻孔代码**

- **B**款: 不带键槽
- **K**款: 带键槽

铝制

- 机加工轮毂
- 车削抛光轮缘
- 非机加工本体，亚光喷砂饰面

轮缘与孔的同轴度 < 0.4

安全折叠手柄 GN 798.7 (参见页 587)
塑料，高科技聚合体
黑色，亚光饰面

折叠机构
钢制，发黑处理

### 信息

GN 322.7 轮辐手轮适用于禁止手柄保持在操作位置的场合。要使手柄处于操作位置，必须首先克服弹簧扭力旋转手柄90°到达定止位，然后向弹簧压力反方向将手柄推到握持位置。通过手柄保持向前的推力，使得手轮可以方便旋转。松脱手柄时，弹簧将手柄复位至收起状态。
要使手柄处于操作位置，必须首先克服弹簧扭力旋转手柄90°到达定止位，然后向弹簧压力反方向将手柄推到握持位置。通过手柄保持向前的推力，使得手轮可以方便旋转。
松脱手柄时，弹簧将手柄复位至收起状态。

### 技术信息

- DIN 6885 P9 键槽 (参见页 A16)
- 十字孔 GN 110 (参见页 A17)
- ISO-基本公差 (参见页 A21)

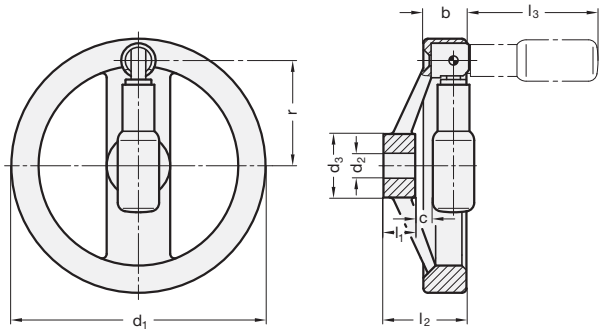


**GN 322.7**

| 型号 | d1 | d2 H7 | d3 | b | c | l1 | l2 | l3 | r | Ø 手柄 | ⚖ |
|---|---|---|---|---|---|---|---|---|---|---|---|
| GN 322.7-125-B12-R | 125 | 12 | 31 | 24.5 | 7.5 | 18 | 44 | 61.5 | 50 | 22 | 438 |
| GN 322.7-125-K12-R | 125 | 12 | 31 | 24.5 | 7.5 | 18 | 44 | 61.5 | 50 | 22 | 438 |
| GN 322.7-140-B14-R | 140 | 14 | 36 | 24.5 | 7 | 19 | 45.5 | 76.5 | 57.5 | 24 | 548 |
| GN 322.7-140-K14-R | 140 | 14 | 36 | 24.5 | 7 | 19 | 45.5 | 76.5 | 57.5 | 24 | 530 |
| GN 322.7-160-B14-R | 160 | 14 | 36 | 25 | 7.5 | 20 | 47 | 76.5 | 67.5 | 24 | 660 |
| GN 322.7-160-K14-R | 160 | 14 | 36 | 25 | 7.5 | 20 | 47 | 76.5 | 67.5 | 24 | 640 |
| GN 322.7-160-B16-R | 160 | 16 | 36 | 25 | 7.5 | 20 | 47 | 76.5 | 67.5 | 24 | 560 |
| GN 322.7-160-K16-R | 160 | 16 | 36 | 25 | 7.5 | 20 | 47 | 76.5 | 67.5 | 24 | 550 |
| GN 322.7-200-B18-R | 200 | 18 | 42 | 25 | 8.5 | 24 | 52.5 | 86.5 | 84 | 25 | 970 |
| GN 322.7-200-K18-R | 200 | 18 | 42 | 25 | 8.5 | 24 | 52.5 | 86.5 | 84 | 25 | 960 |
| GN 322.7-200-B20-R | 200 | 20 | 42 | 25 | 8.5 | 24 | 52.5 | 86.5 | 84 | 25 | 945 |
| GN 322.7-200-K20-R | 200 | 20 | 42 | 25 | 8.5 | 24 | 52.5 | 86.5 | 84 | 25 | 935 |
| GN 322.7-250-B22-R | 250 | 22 | 48 | 26.5 | 13 | 28 | 61 | 86.5 | 111 | 25 | 1380 |
| GN 322.7-250-K22-R | 250 | 22 | 48 | 26.5 | 13 | 28 | 61 | 86.5 | 111 | 25 | 1330 |





ELESA 和 GANTER 依法保留所有权利。
复制图纸时请注明出处。

# GN 324

## 轮辐手轮

**铝, 黑色, 喷塑涂层**

### 规格

**类型**

- **A**款 不带手柄
- **R**款 带旋转手柄

**钻孔代码**

- **B**款: 不带键槽
- **K**款:带键槽

铝制

- 机加工轮毂
- 车削轮缘

轮缘与孔的同轴度 < 0.4

本体喷塑涂层
黑色, 纹理饰面

柱状旋转手柄 GN 798 (参见页 577)
塑料, 高科技聚合体
黑色, 亚光饰面

### 技术信息

- 键槽 DIN 6885 (参见页 A16)
- 十字孔 GN 110 (参见页 A17)
- ISO-基本公差 (参见页 A21)

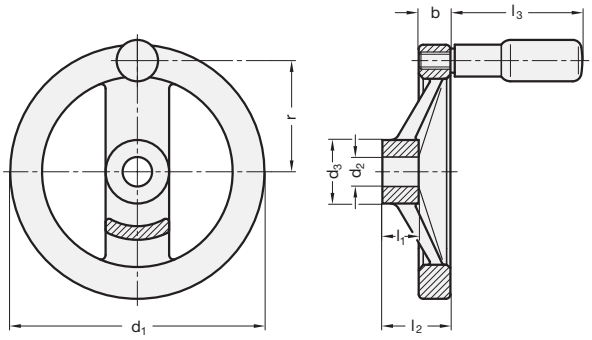


*增加手轮的钻孔代码 (B 或 K)

| B | K |
|---|---|
| 不带键槽 | 带键槽 |

### GN 324-A

| 型号 | d1 | d2 H7 | d3 | b | l1 | l2 | ⚖ |
|---|---|---|---|---|---|---|---|
| GN 324-125-*12-A | 125 | 12 | 31 | 15 | 18 | 33 | 316 |
| GN 324-125-*14-A | 125 | 14 | 31 | 15 | 18 | 33 | 310 |
| GN 324-140-*14-A | 140 | 14 | 36 | 16.5 | 19 | 36 | 408 |
| GN 324-140-*16-A | 140 | 16 | 36 | 16.5 | 19 | 36 | 400 |
| GN 324-160-*14-A | 160 | 14 | 36 | 18 | 20 | 39 | 540 |
| GN 324-160-*16-A | 160 | 16 | 36 | 18 | 20 | 39 | 530 |
| GN 324-200-*18-A | 200 | 18 | 42 | 20.5 | 24 | 45 | 911 |
| GN 324-200-*20-A | 200 | 20 | 42 | 20.5 | 24 | 45 | 894 |
| GN 324-250-*22-A | 250 | 22 | 48 | 23 | 28 | 51 | 1503 |
| GN 324-250-*26-A | 250 | 26 | 48 | 23 | 28 | 51 | 1497 |

### GN 324-R

| 型号 | d1 | d2 H7 | d3 | b | l1 | l2 | l3 | r | Ø 手柄 | ⚖ |
|---|---|---|---|---|---|---|---|---|---|---|
| GN 324-125-*12-R | 125 | 12 | 31 | 15 | 18 | 33 | 61.5 | 54 | 22 | 390 |
| GN 324-125-*14-R | 125 | 14 | 31 | 15 | 18 | 33 | 61.5 | 54 | 22 | 380 |
| GN 324-140-*14-R | 140 | 14 | 36 | 16.5 | 19 | 36 | 76.5 | 61 | 24 | 510 |
| GN 324-140-*16-R | 140 | 16 | 36 | 16.5 | 19 | 36 | 76.5 | 61 | 24 | 490 |
| GN 324-160-*14-R | 160 | 14 | 36 | 18 | 20 | 39 | 76.5 | 71 | 24 | 635 |
| GN 324-160-*16-R | 160 | 16 | 36 | 18 | 20 | 39 | 76.5 | 71 | 24 | 620 |
| GN 324-200-*18-R | 200 | 18 | 42 | 20.5 | 24 | 45 | 86.5 | 89 | 25 | 1036 |
| GN 324-200-*20-R | 200 | 20 | 42 | 20.5 | 24 | 45 | 86.5 | 89 | 25 | 1019 |
| GN 324-250-*22-R | 250 | 22 | 48 | 23 | 28 | 51 | 86.5 | 113 | 25 | 1628 |
| GN 324-250-*26-R | 250 | 26 | 48 | 23 | 28 | 51 | 86.5 | 113 | 25 | 1600 |

B 型重量



ELESA 和 GANTER 依法保留所有权利。
复制图纸时请注明出处。

# VR.FP

RoHS PF +110° -20°

## 轮辐手轮

**热固性塑料, 轮毂未钻孔**

**材料**
高度抗冲击加固型酚醛基 (PF) 热固性塑料, 黑色, 光亮饰面。

**标准型号**
黑色氧化钢毂,前端无涂层,未钻孔。最大允许钻孔直径d'与d"见表。
- **VR.FP:** 不带手柄。
- **VR.FP+I:** 带旋转手柄 I.301+x (参见页 574) 由热固性塑料制成。

**可按需提供的配件**
轴向定位垫圈 GN 184 (参见页 971)

ELESA Original design

**VR.FP**

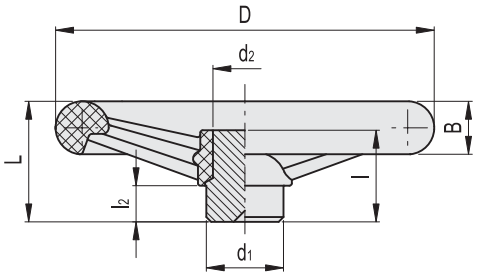


**VR.FP+I**

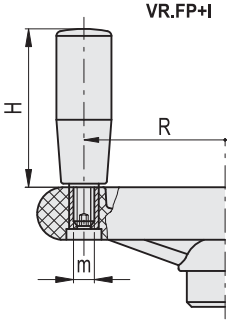


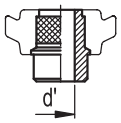


d'最大允许直径

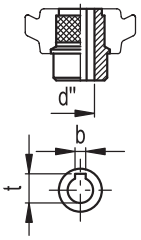


d"带键槽的孔的最大直径

**VR.FP**

| 代码 | 型号 | D | L | B | d1 | d2 | l | l2 | d' | d" | t | b | C# [Nm] | L# [J] | ⚖ |
|---|---|---|---|---|---|---|---|---|---|---|---|---|---|---|---|
| 77111 | VR.100 FP | 98 | 40 | 14 | 24 | 20 | 36 | 12 | 16 | 13 | 15.3 | 5 | 67 | 5 | 175 |
| 77211 | VR.125 FP | 124 | 45 | 18 | 24 | 20 | 36 | 12 | 16 | 13 | 15.3 | 5 | 120 | 8 | 240 |
| 77311 | VR.140 FP | 139 | 47 | 20 | 32 | 24 | 38 | 15 | 20 | 16 | 18.3 | 5 | 165 | 12 | 390 |
| 77411 | VR.160 FP | 157 | 50 | 22 | 32 | 24 | 38 | 15 | 20 | 16 | 18.3 | 5 | 165 | 12 | 455 |
| 77511 | VR.180 FP | 180 | 56 | 24 | 40 | 31 | 43 | 15 | 26 | 22 | 24.8 | 6 | 280 | 15 | 700 |
| 77611 | VR.200 FP | 198 | 56 | 24 | 40 | 31 | 43 | 15 | 26 | 22 | 24.8 | 6 | 300 | 16 | 750 |
| 77711 | VR.250 FP | 247 | 66 | 30 | 49 | 38 | 44 | 15 | 34 | 27 | 30.3 | 8 | 405 | 19 | 1235 |
| 77811 | VR.300 FP | 288 | 78 | 32 | 58 | 47 | 56 | 18 | 42 | 34 | 37.3 | 10 | 800 | 33 | 2060 |
| 77901 | VR.375 FP | 375 | 108 | 40 | 58 | 58 | 77 | 26 | 45 | 40 | 43.3 | 12 | 1450 | 70 | 3900 |

**VR.FP+I**

| 代码 | 型号 | D | L | B | d1 | d2 | l | l2 | H | m | R | d' | d" | t | b | C# [Nm] | L# [J] | ⚖ |
|---|---|---|---|---|---|---|---|---|---|---|---|---|---|---|---|---|---|---|
| 77121 | VR.100 FP+I | 98 | 40 | 14 | 24 | 20 | 36 | 12 | 40 | M6 | 37 | 16 | 13 | 15.3 | 5 | 67 | 5 | 205 |
| 77221 | VR.125 FP+I | 124 | 45 | 18 | 24 | 20 | 36 | 12 | 50 | M8 | 47 | 16 | 13 | 15.3 | 5 | 120 | 8 | 300 |
| 77321 | VR.140 FP+I | 139 | 47 | 20 | 32 | 24 | 38 | 15 | 65 | M8 | 53 | 20 | 16 | 18.3 | 5 | 165 | 12 | 475 |
| 77421 | VR.160 FP+I | 157 | 50 | 22 | 32 | 24 | 38 | 15 | 65 | M8 | 59 | 20 | 16 | 18.3 | 5 | 165 | 12 | 540 |
| 77521 | VR.180 FP+I | 180 | 56 | 24 | 40 | 31 | 43 | 15 | 80 | M10 | 68 | 26 | 22 | 24.8 | 6 | 280 | 15 | 830 |
| 77621 | VR.200 FP+I | 198 | 56 | 24 | 40 | 31 | 43 | 15 | 80 | M10 | 76 | 26 | 22 | 24.8 | 6 | 300 | 16 | 880 |
| 77721 | VR.250 FP+I | 247 | 66 | 30 | 49 | 38 | 44 | 15 | 90 | M10 | 98 | 34 | 27 | 30.3 | 8 | 405 | 19 | 1420 |
| 77821 | VR.300 FP+I | 288 | 78 | 32 | 58 | 47 | 56 | 18 | 100 | M12 | 113 | 42 | 34 | 37.3 | 10 | 800 | 33 | 2335 |
| 77911 | VR.375 FP+I | 375 | 108 | 40 | 58 | 58 | 77 | 26 | 100 | M12 | 160 | 45 | 40 | 43.3 | 12 | 1450 | 70 | 4170 |

**#** 最大扭矩 (C) 和冲击强度 (L) 参见 技术参数 (页 A3).





ELESA 和 GANTER 依法保留所有权利。
复制图纸时请注明出处。

# VRU.

## 轮辐手轮

**热固性塑料，大直径轮毂**

**材料**
高强度加固酚醛基 (PF) 热固性塑料，黑色，光亮饰面。

**标准型号**
黑色氧化涂层处理钢质大直径轮毂、前端无涂层，且为现场钻孔型。
- **VRU.:** 不带手柄。
- **VRU+I:** 带旋转手柄 I.301+x (参见页 574) 由热固性塑料制成。

**可按需提供的配件**
轴向定位垫圈 GN 184 (参见页 971)

ELESA Original design

特殊应用示例

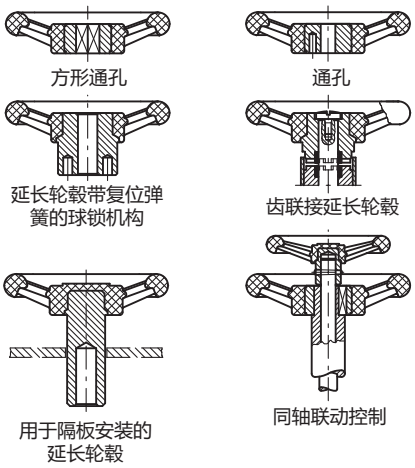


VRU.

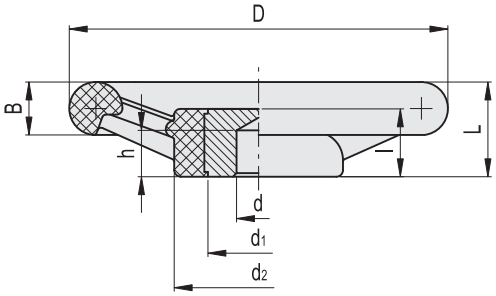


VRU+I

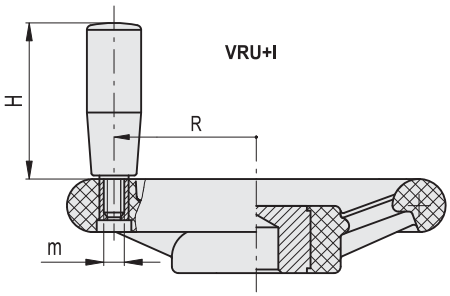


**VRU.**

| 代码 | 型号 | D | dH9 | L | B | d1 | d2 | l | h | C# [Nm] | L# [J] | ⚖ |
|---|---|---|---|---|---|---|---|---|---|---|---|---|
| 80001 | VRU.125 | 125 | 10 | 28 | 18 | 32 | 55 | 22 | 15 | 220 | 9 | 315 |
| 80101 | VRU.160 | 160 | 10 | 35 | 22 | 42 | 70 | 26 | 17 | 350 | 13 | 615 |
| 80201 | VRU.200 | 199 | 12 | 40 | 26 | 53 | 85 | 27 | 20 | 450 | 20 | 990 |
| 80301 | VRU.250 | 249 | 12 | 49 | 30 | 68 | 105 | 30 | 22 | 650 | 25 | 1770 |

**VRU+I**

| 代码 | 型号 | D | dH9 | L | B | d1 | d2 | l | h | H | m | R | C# [Nm] | L# [J] | ⚖ |
|---|---|---|---|---|---|---|---|---|---|---|---|---|---|---|---|
| 80011 | VRU.125+I | 125 | 10 | 28 | 18 | 32 | 55 | 22 | 15 | 65 | M8 | 47 | 220 | 9 | 400 |
| 80111 | VRU.160+I | 160 | 10 | 35 | 22 | 42 | 70 | 26 | 17 | 65 | M8 | 60 | 350 | 13 | 700 |
| 80211 | VRU.200+I | 199 | 12 | 40 | 26 | 53 | 85 | 27 | 20 | 80 | M10 | 75 | 450 | 20 | 1130 |
| 80311 | VRU.250+I | 249 | 12 | 49 | 30 | 68 | 105 | 30 | 22 | 80 | M10 | 99 | 650 | 25 | 1910 |

**#** 最大扭矩 (C) 和冲击强度 (L) 参见 技术参数 (页 A3).



ELESA 和 GANTER 依法保留所有权利。
复制图纸时请注明出处。

# DIN 950

## 轮辐手轮

**铸铁/铝**

### 规格

**类型**

- **A**型: 不带手柄
- **F**型: 带固定手柄
- **D**型:带旋转手柄

**钻孔代码**

- **B**款: 不带键槽
- **K**款:带键槽
- **V**款:带方孔

铸铁**GG**

- 机加工轮毂
- 车削抛光轮缘

铝制 **AL**

- 机加工轮毂
- 车削抛光轮缘
- 非机加工喷砂本体

轮缘与孔的同轴度 < 0.4

固定手柄 DIN 39 (参见页 565)
旋转手柄 DIN 98 (参见页 579)
钢制, 分别镀锌
塑料, 黑色高科技聚合体。

### 信息

铸铁DIN 950手轮随货提供镀锌钢制手柄。铝制型则可提供塑料手柄(D型)和镀锌钢手柄(F型)。
德标仅提供A型(不带手柄)和G型(不带手柄, 但带螺纹孔d4),且不含直径$d_1$ = 180的手轮。

### 技术信息

- DIN 6885 P9 键槽 (参见页 A16)
- 方孔 DIN 79 (参见页 A16)
- 十字孔 GN 110 (参见页 A17)
- ISO-基本公差 (参见页 A21)

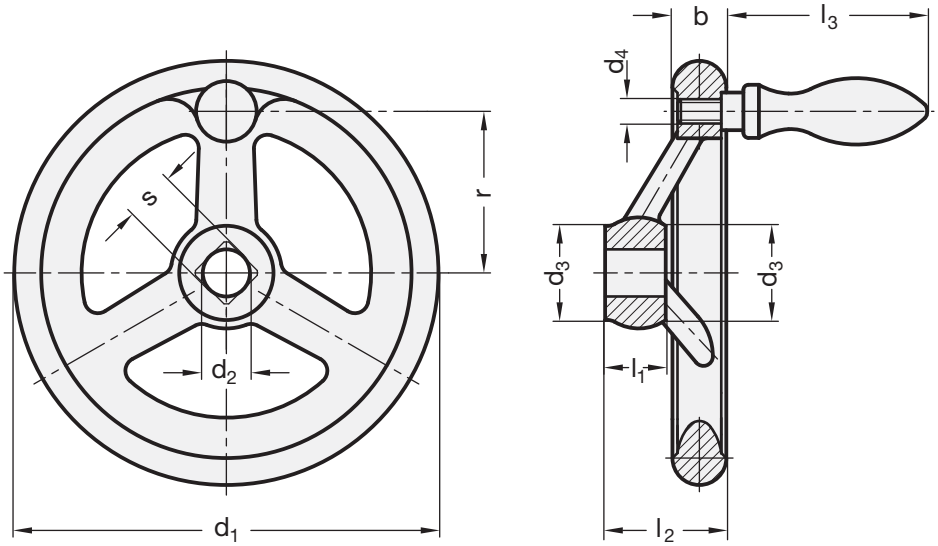




ELESA 和 GANTER 依法保留所有权利。
复制图纸时请注明出处。

# DIN 950 | 轮辐手轮

*增加轮辐手轮的材质索引(GG 或 AL)

**GG** 铸铁　　**AL** 铝

**DIN 950-A**

| 型号 | d1 | d2 H7 | s H11 | d3 ≈ | b | l1 | l2 ≈ | 轮辐数 | ⚖ |
|---|---|---|---|---|---|---|---|---|---|
| DIN 950-*-80-V9-A | 80 | - | V 9 | 24 | 14 | 16 | 29 | 3 | 105 |
| DIN 950-*-80-B10-A | 80 | 10 | - | 24 | 14 | 16 | 29 | 3 | 100 |
| DIN 950-*-80-K10-A | 80 | 10 | - | 24 | 14 | 16 | 29 | 3 | 100 |
| DIN 950-*-80-B12-A | 80 | 12 | - | 24 | 14 | 16 | 29 | 3 | 110 |
| DIN 950-*-80-K12-A | 80 | 12 | - | 24 | 14 | 16 | 29 | 3 | 100 |
| DIN 950-*-100-V9-A | 100 | - | V 9 | 26 | 15 | 17 | 33 | 3 | 190 |
| DIN 950-*-100-B10-A | 100 | 10 | - | 26 | 15 | 17 | 33 | 3 | 187 |
| DIN 950-*-100-K10-A | 100 | 10 | - | 26 | 15 | 17 | 33 | 3 | 185 |
| DIN 950-*-100-B12-A | 100 | 12 | - | 26 | 15 | 17 | 33 | 3 | 185 |
| DIN 950-*-100-K12-A | 100 | 12 | - | 26 | 15 | 17 | 33 | 3 | 183 |
| DIN 950-*-125-V11-A | 125 | - | V 11 | 28 | 16 | 18 | 36 | 3 | 265 |
| DIN 950-*-125-B12-A | 125 | 12 | - | 28 | 16 | 18 | 36 | 3 | 240 |
| DIN 950-*-125-K12-A | 125 | 12 | - | 28 | 16 | 18 | 36 | 3 | 230 |
| DIN 950-*-125-B14-A | 125 | 14 | - | 28 | 16 | 18 | 36 | 3 | 259 |
| DIN 950-*-125-K14-A | 125 | 14 | - | 28 | 16 | 18 | 36 | 3 | 257 |
| DIN 950-*-140-B14-A | 140 | 14 | - | 30 | 17 | 19 | 39 | 3 | 339 |
| DIN 950-*-140-K14-A | 140 | 14 | - | 30 | 17 | 19 | 39 | 3 | 337 |
| DIN 950-*-140-B16-A | 140 | 16 | - | 30 | 17 | 19 | 39 | 3 | 327 |
| DIN 950-*-140-K16-A | 140 | 16 | - | 30 | 17 | 19 | 39 | 3 | 325 |
| DIN 950-*-160-V12-A | 160 | - | V 12 | 33 | 18 | 20 | 40 | 3 | 460 |
| DIN 950-*-160-B14-A | 160 | 14 | - | 33 | 18 | 20 | 40 | 3 | 458 |
| DIN 950-*-160-K14-A | 160 | 14 | - | 33 | 18 | 20 | 40 | 3 | 450 |
| DIN 950-*-160-B15-A | 160 | 15 | - | 33 | 18 | 20 | 40 | 3 | 450 |
| DIN 950-*-160-K15-A | 160 | 15 | - | 33 | 18 | 20 | 40 | 3 | 445 |
| DIN 950-*-160-B16-A | 160 | 16 | - | 33 | 18 | 20 | 40 | 3 | 440 |
| DIN 950-*-160-K16-A | 160 | 16 | - | 33 | 18 | 20 | 40 | 3 | 435 |
| DIN 950-*-180-B16-A | 180 | 16 | - | 35 | 20 | 22 | 43 | 3 | 615 |
| DIN 950-*-180-K16-A | 180 | 16 | - | 35 | 20 | 22 | 43 | 3 | 611 |
| DIN 950-*-180-B18-A | 180 | 18 | - | 35 | 20 | 22 | 43 | 3 | 604 |
| DIN 950-*-180-K18-A | 180 | 18 | - | 35 | 20 | 22 | 43 | 3 | 600 |
| DIN 950-*-200-V14-A | 200 | - | V 14 | 38 | 22 | 24 | 45 | 3 | 820 |
| DIN 950-*-200-B18-A | 200 | 18 | - | 38 | 22 | 24 | 45 | 3 | 806 |
| DIN 950-*-200-K18-A | 200 | 18 | - | 38 | 22 | 24 | 45 | 3 | 800 |
| DIN 950-*-200-B20-A | 200 | 20 | - | 38 | 22 | 24 | 45 | 3 | 795 |
| DIN 950-*-200-K20-A | 200 | 20 | - | 38 | 22 | 24 | 45 | 3 | 730 |
| DIN 950-*-200-B22-A | 200 | 22 | - | 38 | 22 | 24 | 45 | 3 | 799 |
| DIN 950-*-200-K22-A | 200 | 22 | - | 38 | 22 | 24 | 45 | 3 | 795 |
| DIN 950-*-250-V17-A | 250 | - | V 17 | 48 | 26 | 28 | 50 | 5 | 1435 |
| DIN 950-*-250-B22-A | 250 | 22 | - | 48 | 26 | 28 | 50 | 5 | 1429 |
| DIN 950-*-250-K22-A | 250 | 22 | - | 48 | 26 | 28 | 50 | 5 | 1424 |
| DIN 950-*-250-B24-A | 250 | 24 | - | 48 | 26 | 28 | 50 | 5 | 1419 |
| DIN 950-*-250-K24-A | 250 | 24 | - | 48 | 26 | 28 | 50 | 5 | 1414 |
| DIN 950-*-250-B26-A | 250 | 26 | - | 48 | 26 | 28 | 50 | 5 | 1398 |
| DIN 950-*-250-K26-A | 250 | 26 | - | 48 | 26 | 28 | 50 | 5 | 1393 |
| DIN 950-*-315-V19-A | 315 | - | V 19 | 53 | 28 | 33 | 56 | 5 | 2230 |
| DIN 950-*-315-B26-A | 315 | 26 | - | 53 | 28 | 33 | 56 | 5 | 2204 |
| DIN 950-*-315-K26-A | 315 | 26 | - | 53 | 28 | 33 | 56 | 5 | 2200 |
| DIN 950-*-315-B28-A | 315 | 28 | - | 53 | 28 | 33 | 56 | 5 | 2322 |
| DIN 950-*-315-K28-A | 315 | 28 | - | 53 | 28 | 33 | 56 | 5 | 2314 |
| DIN 950-*-315-B30-A | 315 | 30 | - | 53 | 28 | 33 | 56 | 5 | 2000 |
| DIN 950-*-315-K30-A | 315 | 30 | - | 53 | 28 | 33 | 56 | 5 | 1990 |
| DIN 950-*-400-V24-A | 400 | - | V 24 | 65 | 32 | 38 | 63 | 5 | 4000 |
| DIN 950-*-400-B30-A | 400 | 30 | - | 65 | 32 | 38 | 63 | 5 | 3653 |
| DIN 950-*-400-K30-A | 400 | 30 | - | 65 | 32 | 38 | 63 | 5 | 3644 |
| DIN 950-*-400-B32-A | 400 | 32 | - | 65 | 32 | 38 | 63 | 5 | 3638 |
| DIN 950-*-400-K32-A | 400 | 32 | - | 65 | 32 | 38 | 63 | 5 | 3629 |



ELESA 和 GANTER 依法保留所有权利。
复制图纸时请注明出处。

# DIN 950 | 轮辐手轮



*增加轮辐手轮的材质索引(GG 或 AL)

| GG | AL |
|---|---|
| 铸铁 | 铝 |

**DIN 950-A**

| 型号 | d1 | d2 H7 | s H11 | d3 ≈ | b | l1 | l2 ≈ | 轮辐数 | ⚖ |
|---|---|---|---|---|---|---|---|---|---|
| DIN 950-*-400-K32-A | 400 | 32 | - | 65 | 32 | 38 | 63 | 5 | 3629 |
| DIN 950-*-400-B34-A | 400 | 34 | - | 65 | 32 | 38 | 63 | 5 | 3619 |
| DIN 950-*-400-K34-A | 400 | 34 | - | 65 | 32 | 38 | 63 | 5 | 3610 |
| DIN 950-*-500-V27-A | 500 | - | V 27 | 78 | 34 | 45 | 72 | 5 | 5485 |
| DIN 950-*-500-B34-A | 500 | 34 | - | 78 | 34 | 45 | 72 | 5 | 5470 |
| DIN 950-*-500-K34-A | 500 | 34 | - | 78 | 34 | 45 | 72 | 5 | 5460 |
| DIN 950-*-500-B36-A | 500 | 36 | - | 78 | 34 | 45 | 72 | 5 | 5440 |
| DIN 950-*-500-K36-A | 500 | 36 | - | 78 | 34 | 45 | 72 | 5 | 5430 |
| DIN 950-*-500-B40-A | 500 | 40 | - | 78 | 34 | 45 | 72 | 5 | 5400 |
| DIN 950-*-500-K40-A | 500 | 40 | - | 78 | 34 | 45 | 72 | 5 | 5390 |

**DIN 950-F**

| 型号 | d1 | d2 H7 | s H11 | d3 ≈ | d4 | b | l1 | l2 ≈ | l3 | r | Ø 手柄 | 轮辐数 | ⚖ |
|---|---|---|---|---|---|---|---|---|---|---|---|---|---|
| DIN 950-*-80-V9-F | 80 | - | V 9 | 24 | M 6 | 14 | 16 | 29 | 48.5 | 27 | 16 | 3 | 146 |
| DIN 950-*-80-B10-F | 80 | 10 | - | 24 | M 6 | 14 | 16 | 29 | 48.5 | 27 | 16 | 3 | 160 |
| DIN 950-*-80-K10-F | 80 | 10 | - | 24 | M 6 | 14 | 16 | 29 | 48.5 | 27 | 16 | 3 | 146 |
| DIN 950-*-80-B12-F | 80 | 12 | - | 24 | M 6 | 14 | 16 | 29 | 48.5 | 27 | 16 | 3 | 144 |
| DIN 950-*-80-K12-F | 80 | 12 | - | 24 | M 6 | 14 | 16 | 29 | 48.5 | 27 | 16 | 3 | 142 |
| DIN 950-*-100-V9-F | 100 | - | V 9 | 26 | M 6 | 15 | 17 | 33 | 48.5 | 36 | 16 | 3 | 227 |
| DIN 950-*-100-B10-F | 100 | 10 | - | 26 | M 6 | 15 | 17 | 33 | 48.5 | 36 | 16 | 3 | 228 |
| DIN 950-*-100-K10-F | 100 | 10 | - | 26 | M 6 | 15 | 17 | 33 | 48.5 | 36 | 16 | 3 | 226 |
| DIN 950-*-100-B12-F | 100 | 12 | - | 26 | M 6 | 15 | 17 | 33 | 48.5 | 36 | 16 | 3 | 224 |
| DIN 950-*-100-K12-F | 100 | 12 | - | 26 | M 6 | 15 | 17 | 33 | 48.5 | 36 | 16 | 3 | 222 |
| DIN 950-*-125-V11-F | 125 | - | V 11 | 28 | M 8 | 16 | 18 | 36 | 62 | 47 | 20 | 3 | 349 |
| DIN 950-*-125-B12-F | 125 | 12 | - | 28 | M 8 | 16 | 18 | 36 | 62 | 47 | 20 | 3 | 370 |
| DIN 950-*-125-K12-F | 125 | 12 | - | 28 | M 8 | 16 | 18 | 36 | 62 | 47 | 20 | 3 | 349 |
| DIN 950-*-125-B14-F | 125 | 14 | - | 28 | M 8 | 16 | 18 | 36 | 62 | 47 | 20 | 3 | 324 |
| DIN 950-*-125-K14-F | 125 | 14 | - | 28 | M 8 | 16 | 18 | 36 | 62 | 47 | 20 | 3 | 322 |
| DIN 950-*-140-B14-F | 140 | 14 | - | 30 | M 8 | 17 | 19 | 39 | 62 | 52 | 20 | 3 | 426 |
| DIN 950-*-140-K14-F | 140 | 14 | - | 30 | M 8 | 17 | 19 | 39 | 62 | 52 | 20 | 3 | 424 |
| DIN 950-*-140-B16-F | 140 | 16 | - | 30 | M 8 | 17 | 19 | 39 | 62 | 52 | 20 | 3 | 437 |
| DIN 950-*-140-K16-F | 140 | 16 | - | 30 | M 8 | 17 | 19 | 39 | 62 | 52 | 20 | 3 | 422 |
| DIN 950-*-160-V12-F | 160 | - | V 12 | 33 | M 10 | 18 | 20 | 40 | 77 | 62 | 25 | 3 | 593 |
| DIN 950-*-160-B14-F | 160 | 14 | - | 33 | M 10 | 18 | 20 | 40 | 77 | 62 | 25 | 3 | 593 |
| DIN 950-*-160-K14-F | 160 | 14 | - | 33 | M 10 | 18 | 20 | 40 | 77 | 62 | 25 | 3 | 590 |
| DIN 950-*-160-B15-F | 160 | 15 | - | 33 | M 10 | 18 | 20 | 40 | 77 | 62 | 25 | 3 | 591 |
| DIN 950-*-160-K15-F | 160 | 15 | - | 33 | M 10 | 18 | 20 | 40 | 77 | 62 | 25 | 3 | 588 |
| DIN 950-*-160-B16-F | 160 | 16 | - | 33 | M 10 | 18 | 20 | 40 | 77 | 62 | 25 | 3 | 588 |
| DIN 950-*-160-K16-F | 160 | 16 | - | 33 | M 10 | 18 | 20 | 40 | 77 | 62 | 25 | 3 | 585 |
| DIN 950-*-180-B16-F | 180 | 16 | - | 35 | M 10 | 20 | 22 | 43 | 77 | 72 | 25 | 3 | 750 |
| DIN 950-*-180-K16-F | 180 | 16 | - | 35 | M 10 | 20 | 22 | 43 | 77 | 72 | 25 | 3 | 746 |
| DIN 950-*-180-B18-F | 180 | 18 | - | 35 | M 10 | 20 | 22 | 43 | 77 | 72 | 25 | 3 | 746 |
| DIN 950-*-180-K18-F | 180 | 18 | - | 35 | M 10 | 20 | 22 | 43 | 77 | 72 | 25 | 3 | 742 |
| DIN 950-*-200-V14-F | 200 | - | V 14 | 38 | M 10 | 22 | 24 | 45 | 77 | 80 | 25 | 3 | 961 |
| DIN 950-*-200-B18-F | 200 | 18 | - | 38 | M 10 | 22 | 24 | 45 | 77 | 80 | 25 | 3 | 945 |
| DIN 950-*-200-K18-F | 200 | 18 | - | 38 | M 10 | 22 | 24 | 45 | 77 | 80 | 25 | 3 | 941 |
| DIN 950-*-200-B20-F | 200 | 20 | - | 38 | M 10 | 22 | 24 | 45 | 77 | 80 | 25 | 3 | 925 |



ELESA 和 GANTER 依法保留所有权利。
复制图纸时请注明出处。

# DIN 950 | 轮辐手轮

*增加轮辐手轮的材质索引(GG 或 AL)

**GG** 铸铁　　**AL** 铝

**DIN 950-F**

| 型号 | d1 | d2 H7 | s H11 | d3 ≈ | d4 | b | l1 | l2 ≈ | l3 | r | Ø 手柄 | 轮辐数 | ⚖ |
|---|---|---|---|---|---|---|---|---|---|---|---|---|---|
| DIN 950-*-200-K20-F | 200 | 20 | - | 38 | M 10 | 22 | 24 | 45 | 77 | 80 | 25 | 3 | 921 |
| DIN 950-*-200-B22-F | 200 | 22 | - | 38 | M 10 | 22 | 24 | 45 | 77 | 80 | 25 | 3 | 910 |
| DIN 950-*-200-K22-F | 200 | 22 | - | 38 | M 10 | 22 | 24 | 45 | 77 | 80 | 25 | 3 | 906 |
| DIN 950-*-250-V17-F | 250 | - | V 17 | 48 | M 12 | 26 | 28 | 50 | 96.5 | 101 | 32 | 5 | 4800 |
| DIN 950-*-250-B22-F | 250 | 22 | - | 48 | M 12 | 26 | 28 | 50 | 96.5 | 101 | 32 | 5 | 1784 |
| DIN 950-*-250-K22-F | 250 | 22 | - | 48 | M 12 | 26 | 28 | 50 | 96.5 | 101 | 32 | 5 | 1779 |
| DIN 950-*-250-B24-F | 250 | 24 | - | 48 | M 12 | 26 | 28 | 50 | 96.5 | 101 | 32 | 5 | 1774 |
| DIN 950-*-250-K24-F | 250 | 24 | - | 48 | M 12 | 26 | 28 | 50 | 96.5 | 101 | 32 | 5 | 1769 |
| DIN 950-*-250-B26-F | 250 | 26 | - | 48 | M 12 | 26 | 28 | 50 | 96.5 | 101 | 32 | 5 | 1753 |
| DIN 950-*-250-K26-F | 250 | 26 | - | 48 | M 12 | 26 | 28 | 50 | 96.5 | 101 | 32 | 5 | 1748 |
| DIN 950-*-315-V19-F | 315 | - | V 19 | 53 | M 12 | 28 | 33 | 56 | 96.5 | 132 | 32 | 5 | 2695 |
| DIN 950-*-315-B26-F | 315 | 26 | - | 53 | M 12 | 28 | 33 | 56 | 96.5 | 132 | 32 | 5 | 2685 |
| DIN 950-*-315-K26-F | 315 | 26 | - | 53 | M 12 | 28 | 33 | 56 | 96.5 | 132 | 32 | 5 | 2677 |
| DIN 950-*-315-B28-F | 315 | 28 | - | 53 | M 12 | 28 | 33 | 56 | 96.5 | 132 | 32 | 5 | 2677 |
| DIN 950-*-315-K28-F | 315 | 28 | - | 53 | M 12 | 28 | 33 | 56 | 96.5 | 132 | 32 | 5 | 2669 |
| DIN 950-*-315-B30-F | 315 | 30 | - | 53 | M 12 | 28 | 33 | 56 | 96.5 | 132 | 32 | 5 | 2668 |
| DIN 950-*-315-K30-F | 315 | 30 | - | 53 | M 12 | 28 | 33 | 56 | 96.5 | 132 | 32 | 5 | 2660 |
| DIN 950-*-400-V24-F | 400 | - | V 24 | 65 | M 12 | 32 | 38 | 63 | 96.5 | 171 | 32 | 5 | 4190 |
| DIN 950-*-400-B30-F | 400 | 30 | - | 65 | M 12 | 32 | 38 | 63 | 96.5 | 171 | 32 | 5 | 4173 |
| DIN 950-*-400-K30-F | 400 | 30 | - | 65 | M 12 | 32 | 38 | 63 | 96.5 | 171 | 32 | 5 | 4164 |
| DIN 950-*-400-B32-F | 400 | 32 | - | 65 | M 12 | 32 | 38 | 63 | 96.5 | 171 | 32 | 5 | 4158 |
| DIN 950-*-400-K32-F | 400 | 32 | - | 65 | M 12 | 32 | 38 | 63 | 96.5 | 171 | 32 | 5 | 4149 |
| DIN 950-*-400-B34-F | 400 | 34 | - | 65 | M 12 | 32 | 38 | 63 | 96.5 | 171 | 32 | 5 | 4139 |
| DIN 950-*-400-K34-F | 400 | 34 | - | 65 | M 12 | 32 | 38 | 63 | 96.5 | 171 | 32 | 5 | 4130 |
| DIN 950-*-500-V27-F | 500 | - | V 27 | 78 | M 12 | 34 | 45 | 72 | 96.5 | 220 | 32 | 5 | 6009 |
| DIN 950-*-500-B34-F | 500 | 34 | - | 78 | M 12 | 34 | 45 | 72 | 96.5 | 220 | 32 | 5 | 5984 |
| DIN 950-*-500-K34-F | 500 | 34 | - | 78 | M 12 | 34 | 45 | 72 | 96.5 | 220 | 32 | 5 | 5974 |
| DIN 950-*-500-B36-F | 500 | 36 | - | 78 | M 12 | 34 | 45 | 72 | 96.5 | 220 | 32 | 5 | 6050 |
| DIN 950-*-500-K36-F | 500 | 36 | - | 78 | M 12 | 34 | 45 | 72 | 96.5 | 220 | 32 | 5 | 5942 |
| DIN 950-*-500-B40-F | 500 | 40 | - | 78 | M 12 | 34 | 45 | 72 | 96.5 | 220 | 32 | 5 | 5914 |
| DIN 950-*-500-K40-F | 500 | 40 | - | 78 | M 12 | 34 | 45 | 72 | 96.5 | 220 | 32 | 5 | 5904 |

**DIN 950-D**

| 型号 | d1 | d2 H7 | s H11 | d3 ≈ | d4 | b | l1 | l2 ≈ | l3 | r | Ø 手柄 | 轮辐数 | ⚖ |
|---|---|---|---|---|---|---|---|---|---|---|---|---|---|
| DIN 950-*-80-V9-D | 80 | - | V 9 | 24 | M 6 | 14 | 16 | 29 | 53 | 27 | 16 | 3 | 156 |
| DIN 950-*-80-B10-D | 80 | 10 | - | 24 | M 6 | 14 | 16 | 29 | 53 | 27 | 16 | 3 | 150 |
| DIN 950-*-80-K10-D | 80 | 10 | - | 24 | M 6 | 14 | 16 | 29 | 53 | 27 | 16 | 3 | 136 |
| DIN 950-*-80-B12-D | 80 | 12 | - | 24 | M 6 | 14 | 16 | 29 | 53 | 27 | 16 | 3 | 134 |
| DIN 950-*-80-K12-D | 80 | 12 | - | 24 | M 6 | 14 | 16 | 29 | 53 | 27 | 16 | 3 | 130 |
| DIN 950-*-100-V9-D | 100 | - | V 9 | 26 | M 6 | 15 | 17 | 33 | 53 | 36 | 16 | 3 | 237 |
| DIN 950-*-100-B10-D | 100 | 10 | - | 26 | M 6 | 15 | 17 | 33 | 53 | 36 | 16 | 3 | 220 |
| DIN 950-*-100-K10-D | 100 | 10 | - | 26 | M 6 | 15 | 17 | 33 | 53 | 36 | 16 | 3 | 215 |
| DIN 950-*-100-B12-D | 100 | 12 | - | 26 | M 6 | 15 | 17 | 33 | 53 | 36 | 16 | 3 | 225 |
| DIN 950-*-100-K12-D | 100 | 12 | - | 26 | M 6 | 15 | 17 | 33 | 53 | 36 | 16 | 3 | 220 |
| DIN 950-*-125-V11-D | 125 | - | V 11 | 28 | M 8 | 16 | 18 | 36 | 65 | 47 | 20 | 3 | 332 |
| DIN 950-*-125-B12-D | 125 | 12 | - | 28 | M 8 | 16 | 18 | 36 | 65 | 47 | 20 | 3 | 330 |
| DIN 950-*-125-K12-D | 125 | 12 | - | 28 | M 8 | 16 | 18 | 36 | 65 | 47 | 20 | 3 | 320 |
| DIN 950-*-125-B14-D | 125 | 14 | - | 28 | M 8 | 16 | 18 | 36 | 65 | 47 | 20 | 3 | 341 |
| DIN 950-*-125-K14-D | 125 | 14 | - | 28 | M 8 | 16 | 18 | 36 | 65 | 47 | 20 | 3 | 339 |



ELESA 和 GANTER 依法保留所有权利。
复制图纸时请注明出处。

# DIN 950 | 轮辐手轮



*增加轮辐手轮的材质索引(GG 或 AL)

**GG** 铸铁　　**AL** 铝

**DIN 950-D**

| 型号 | d1 | d2 H7 | s H11 | d3 ≈ | d4 | b | l1 | l2 ≈ | l3 | r | Ø 手柄 | 轮辐数 | ⚖ |
|---|---|---|---|---|---|---|---|---|---|---|---|---|---|
| DIN 950-*-140-B14-D | 140 | 14 | - | 30 | M 8 | 17 | 19 | 39 | 65 | 52 | 20 | 3 | 340 |
| DIN 950-*-140-K14-D | 140 | 14 | - | 30 | M 8 | 17 | 19 | 39 | 65 | 52 | 20 | 3 | 320 |
| DIN 950-*-140-B16-D | 140 | 16 | - | 30 | M 8 | 17 | 19 | 39 | 65 | 52 | 20 | 3 | 378 |
| DIN 950-*-140-K16-D | 140 | 16 | - | 30 | M 8 | 17 | 19 | 39 | 65 | 52 | 20 | 3 | 375 |
| DIN 950-*-160-V12-D | 160 | - | V 12 | 33 | M 10 | 18 | 20 | 40 | 80 | 62 | 25 | 3 | 480 |
| DIN 950-*-160-B14-D | 160 | 14 | - | 33 | M 10 | 18 | 20 | 40 | 80 | 62 | 25 | 3 | 460 |
| DIN 950-*-160-K14-D | 160 | 14 | - | 33 | M 10 | 18 | 20 | 40 | 80 | 62 | 25 | 3 | 440 |
| DIN 950-*-160-B15-D | 160 | 15 | - | 33 | M 10 | 18 | 20 | 40 | 80 | 62 | 25 | 3 | 550 |
| DIN 950-*-160-K15-D | 160 | 15 | - | 33 | M 10 | 18 | 20 | 40 | 80 | 62 | 25 | 3 | 500 |
| DIN 950-*-160-B16-D | 160 | 16 | - | 33 | M 10 | 18 | 20 | 40 | 80 | 62 | 25 | 3 | 500 |
| DIN 950-*-160-K16-D | 160 | 16 | - | 33 | M 10 | 18 | 20 | 40 | 80 | 62 | 25 | 3 | 490 |
| DIN 950-*-180-B16-D | 180 | 16 | - | 35 | M 10 | 20 | 22 | 43 | 80 | 72 | 25 | 3 | 910 |
| DIN 950-*-180-K16-D | 180 | 16 | - | 35 | M 10 | 20 | 22 | 43 | 80 | 72 | 25 | 3 | 890 |
| DIN 950-*-180-B18-D | 180 | 18 | - | 35 | M 10 | 20 | 22 | 43 | 80 | 72 | 25 | 3 | 755 |
| DIN 950-*-180-K18-D | 180 | 18 | - | 35 | M 10 | 20 | 22 | 43 | 80 | 72 | 25 | 3 | 751 |
| DIN 950-*-200-V14-D | 200 | - | V 14 | 38 | M 10 | 22 | 24 | 45 | 80 | 80 | 25 | 3 | 830 |
| DIN 950-*-200-B18-D | 200 | 18 | - | 38 | M 10 | 22 | 24 | 45 | 80 | 80 | 25 | 3 | 800 |
| DIN 950-*-200-K18-D | 200 | 18 | - | 38 | M 10 | 22 | 24 | 45 | 80 | 80 | 25 | 3 | 740 |
| DIN 950-*-200-B20-D | 200 | 20 | - | 38 | M 10 | 22 | 24 | 45 | 80 | 80 | 25 | 3 | 950 |
| DIN 950-*-200-K20-D | 200 | 20 | - | 38 | M 10 | 22 | 24 | 45 | 80 | 80 | 25 | 3 | 932 |
| DIN 950-*-200-B22-D | 200 | 22 | - | 38 | M 10 | 22 | 24 | 45 | 80 | 80 | 25 | 3 | 919 |
| DIN 950-*-200-K22-D | 200 | 22 | - | 38 | M 10 | 22 | 24 | 45 | 80 | 80 | 25 | 3 | 915 |
| DIN 950-*-250-V17-D | 250 | - | V 17 | 48 | M 12 | 26 | 28 | 50 | 102 | 101 | 32 | 5 | 1630 |
| DIN 950-*-250-B22-D | 250 | 22 | - | 48 | M 12 | 26 | 28 | 50 | 102 | 101 | 32 | 5 | 1600 |
| DIN 950-*-250-K22-D | 250 | 22 | - | 48 | M 12 | 26 | 28 | 50 | 102 | 101 | 32 | 5 | 1580 |
| DIN 950-*-250-B24-D | 250 | 24 | - | 48 | M 12 | 26 | 28 | 50 | 102 | 101 | 32 | 5 | 1450 |
| DIN 950-*-250-K24-D | 250 | 24 | - | 48 | M 12 | 26 | 28 | 50 | 102 | 101 | 32 | 5 | 1420 |
| DIN 950-*-250-B26-D | 250 | 26 | - | 48 | M 12 | 26 | 28 | 50 | 102 | 101 | 32 | 5 | 1590 |
| DIN 950-*-250-K26-D | 250 | 26 | - | 48 | M 12 | 26 | 28 | 50 | 102 | 101 | 32 | 5 | 1550 |
| DIN 950-*-315-V19-D | 315 | - | V 19 | 53 | M 12 | 28 | 33 | 56 | 102 | 132 | 32 | 5 | 2400 |
| DIN 950-*-315-B26-D | 315 | 26 | - | 53 | M 12 | 28 | 33 | 56 | 102 | 132 | 32 | 5 | 1700 |
| DIN 950-*-315-K26-D | 315 | 26 | - | 53 | M 12 | 28 | 33 | 56 | 102 | 132 | 32 | 5 | 2300 |
| DIN 950-*-315-B28-D | 315 | 28 | - | 53 | M 12 | 28 | 33 | 56 | 102 | 132 | 32 | 5 | 2487 |
| DIN 950-*-315-K28-D | 315 | 28 | - | 53 | M 12 | 28 | 33 | 56 | 102 | 132 | 32 | 5 | 2300 |
| DIN 950-*-315-B30-D | 315 | 30 | - | 53 | M 12 | 28 | 33 | 56 | 102 | 132 | 32 | 5 | 2615 |
| DIN 950-*-315-K30-D | 315 | 30 | - | 53 | M 12 | 28 | 33 | 56 | 102 | 132 | 32 | 5 | 2600 |
| DIN 950-*-400-V24-D | 400 | - | V 24 | 65 | M 12 | 32 | 38 | 63 | 102 | 171 | 32 | 5 | 4200 |
| DIN 950-*-400-B30-D | 400 | 30 | - | 65 | M 12 | 32 | 38 | 63 | 102 | 171 | 32 | 5 | 4000 |
| DIN 950-*-400-K30-D | 400 | 30 | - | 65 | M 12 | 32 | 38 | 63 | 102 | 171 | 32 | 5 | 3800 |
| DIN 950-*-400-B32-D | 400 | 32 | - | 65 | M 12 | 32 | 38 | 63 | 102 | 171 | 32 | 5 | 4206 |
| DIN 950-*-400-K32-D | 400 | 32 | - | 65 | M 12 | 32 | 38 | 63 | 102 | 171 | 32 | 5 | 4197 |
| DIN 950-*-400-B34-D | 400 | 34 | - | 65 | M 12 | 32 | 38 | 63 | 102 | 171 | 32 | 5 | 4000 |
| DIN 950-*-400-K34-D | 400 | 34 | - | 65 | M 12 | 32 | 38 | 63 | 102 | 171 | 32 | 5 | 3900 |
| DIN 950-*-500-V27-D | 500 | - | V 27 | 78 | M 12 | 34 | 45 | 72 | 102 | 220 | 32 | 5 | 5600 |
| DIN 950-*-500-B34-D | 500 | 34 | - | 78 | M 12 | 34 | 45 | 72 | 102 | 220 | 32 | 5 | 5500 |
| DIN 950-*-500-K34-D | 500 | 34 | - | 78 | M 12 | 34 | 45 | 72 | 102 | 220 | 32 | 5 | 5480 |
| DIN 950-*-500-B36-D | 500 | 36 | - | 78 | M 12 | 34 | 45 | 72 | 102 | 220 | 32 | 5 | 6002 |
| DIN 950-*-500-K36-D | 500 | 36 | - | 78 | M 12 | 34 | 45 | 72 | 102 | 220 | 32 | 5 | 5992 |
| DIN 950-*-500-B40-D | 500 | 40 | - | 78 | M 12 | 34 | 45 | 72 | 102 | 220 | 32 | 5 | 5962 |
| DIN 950-*-500-K40-D | 500 | 40 | - | 78 | M 12 | 34 | 45 | 72 | 102 | 220 | 32 | 5 | 5900 |



ELESA 和 GANTER 依法保留所有权利。
复制图纸时请注明出处。

# GN 950.1

## 轮辐手轮

### 带大型轮毂

**规格**

**类型**

- **A**型: 不带手柄
- **D**型:带旋转手柄

**钻孔代码**

- **B**款: 不带键槽
- **K**款:带键槽

铸铁**GG**

- 机加工轮毂
- 车削抛光轮缘

轮缘与孔的同轴度 < 0.4

旋转手柄 DIN 98 (参见页 579)
钢制, 镀锌

**信息**

GN 950.1手轮与常见的 DIN 950(参见页 140) 手轮的不同之处仅在于拥有更大的轮毂。

**技术信息**

- 键槽 P9 DIN 6885 (参见页 A16)
- 十字孔 GN 110 (参见页 A17)
- ISO- 基本公差 (参见页 A21)

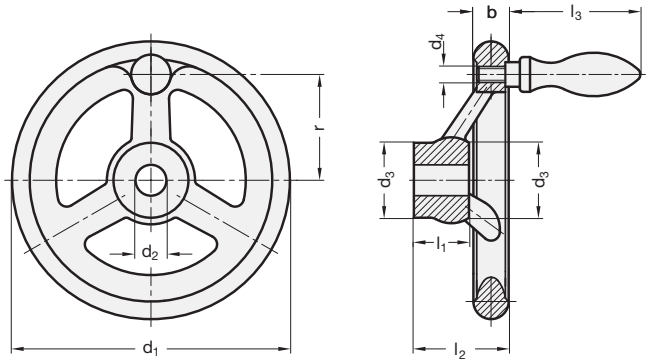


**GN 950.1-A**

| 型号 | d1 | d2 H7 | d3 | b | l1 | l2 ≈ | 轮辐数 | ⚖ |
|---|---|---|---|---|---|---|---|---|
| GN 950.1-GG-125-B14-A | 125 | 14 | 34 | 16 | 26 | 45 | 3 | 750 |
| GN 950.1-GG-125-K14-A | 125 | 14 | 34 | 16 | 26 | 45 | 3 | 740 |
| GN 950.1-GG-160-B16-A | 160 | 16 | 45 | 18 | 32 | 52 | 3 | 1300 |
| GN 950.1-GG-160-K16-A | 160 | 16 | 45 | 18 | 32 | 52 | 3 | 1280 |
| GN 950.1-GG-200-B20-A | 200 | 20 | 50 | 22 | 38 | 59 | 3 | 2306 |
| GN 950.1-GG-200-K20-A | 200 | 20 | 50 | 22 | 38 | 59 | 3 | 1290 |
| GN 950.1-GG-250-B24-A | 250 | 24 | 56 | 26 | 44 | 66 | 3 | 4108 |
| GN 950.1-GG-250-K24-A | 250 | 24 | 56 | 26 | 44 | 66 | 3 | 4000 |

**GN 950.1-D**

| 型号 | d1 | d2 H7 | d3 | b | l1 | l2 ≈ | l3 ≈ | r | Ø 手柄 | 轮辐数 | ⚖ |
|---|---|---|---|---|---|---|---|---|---|---|---|
| GN 950.1-GG-125-B14-D | 125 | 14 | 34 | 16 | 26 | 45 | 65 | 47 | 20 | 3 | 886 |
| GN 950.1-GG-125-K14-D | 125 | 14 | 34 | 16 | 26 | 45 | 65 | 47 | 20 | 3 | 882 |
| GN 950.1-GG-160-B16-D | 160 | 16 | 45 | 18 | 32 | 52 | 80 | 62 | 25 | 3 | 1557 |
| GN 950.1-GG-160-K16-D | 160 | 16 | 45 | 18 | 32 | 52 | 80 | 62 | 25 | 3 | 1551 |
| GN 950.1-GG-200-B20-D | 200 | 20 | 50 | 22 | 38 | 59 | 80 | 80 | 25 | 3 | 2515 |
| GN 950.1-GG-200-K20-D | 200 | 20 | 50 | 22 | 38 | 59 | 80 | 80 | 25 | 3 | 2508 |
| GN 950.1-GG-250-B24-D | 250 | 24 | 56 | 26 | 44 | 66 | 102 | 101 | 32 | 3 | 4410 |
| GN 950.1-GG-250-K24-D | 250 | 24 | 56 | 26 | 44 | 66 | 102 | 101 | 32 | 3 | 4400 |



ELESA 和 GANTER 依法保留所有权利。
复制图纸时请注明出处。

# GN 950.6

## 不锈钢轮辐手轮

**规格**

**类型**

- **A**型: 不带手柄
- **F**型: 带固定手柄

**钻孔代码**

- **B**款: 不带键槽
- **K**款: 带键槽

精铸不锈钢

- AISI 316
- 耐酸 (A4品质)
- 机加工轮毂
- 车削抛光轮缘
- 非机加工表面, 亚光喷砂

不锈钢手柄

**信息**

不锈钢手轮 GN 950.6 的尺寸大致遵循 DIN 950 手轮 (参见页 140)。

**可按需提供**

- 其它孔-Ø
- 带方孔

**技术信息**

- P9键槽 DIN 6885 (参见页 A16)
- 十字孔 GN 110 (参见页 A17)
- ISO-基本公差 (参见页 A21)
- 不锈钢特性 (参见页 A26)

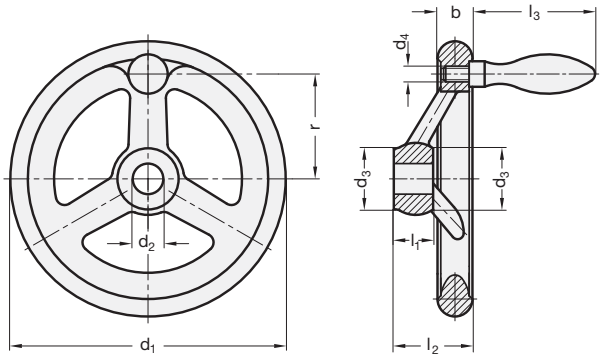


*增加手轮的钻孔代码 (B 或 K)

| B | K |
|---|---|
| 不带键槽 | 带键槽 |

**GN 950.6-A** 不锈钢

| 型号 | d1 | d2 H9 | d3 ≈ | b | l1 | l2 ≈ | 轮辐数 | ⚖ |
|---|---|---|---|---|---|---|---|---|
| GN 950.6-100-*10-A | 100 | 10 | 25.5 | 14.5 | 17 | 33 | 3 | 433 |
| GN 950.6-125-*12-A | 125 | 12 | 27 | 15.8 | 18 | 35.5 | 3 | 659 |
| GN 950.6-140-*14-A | 140 | 14 | 29 | 17 | 19 | 38.5 | 3 | 865 |
| GN 950.6-160-*14-A | 160 | 14 | 31 | 17.5 | 20 | 39.5 | 3 | 1156 |
| GN 950.6-200-*18-A | 200 | 18 | 37 | 20 | 24 | 44.5 | 3 | 1938 |

**GN 950.6-F** 不锈钢

| 型号 | d1 | d2 H9 | d3 ≈ | d4 | b | l1 | l2 ≈ | l3 | r | Ø 手柄 | 轮辐数 | ⚖ |
|---|---|---|---|---|---|---|---|---|---|---|---|---|
| GN 950.6-100-*10-F | 100 | 10 | 25.5 | M 6 | 14.5 | 17 | 33 | 48.5 | 36 | 16 | 3 | 480 |
| GN 950.6-125-*12-F | 125 | 12 | 27 | M 8 | 15.8 | 18 | 35.5 | 62 | 47 | 20 | 3 | 770 |
| GN 950.6-140-*14-F | 140 | 14 | 29 | M 8 | 17 | 19 | 38.5 | 62 | 52 | 20 | 3 | 940 |
| GN 950.6-160-*14-F | 160 | 14 | 31 | M 10 | 17.5 | 20 | 39.5 | 77 | 62 | 25 | 3 | 1320 |
| GN 950.6-200-*18-F | 200 | 18 | 37 | M 10 | 20 | 24 | 44.5 | 77 | 80 | 25 | 3 | 2060 |

B 型重量





ELESA 和 GANTER 依法保留所有权利。
复制图纸时请注明出处。

# GN 949

## 不锈钢手轮

**规格**

**类型**

- **A**型: 不带手柄
- **D**型:带旋转手柄

**钻孔代码**

- **B**款: 不带键槽
- **K**款:带键槽

精铸不锈钢

- AISI CF-8
- 机加工轮毂
- 车削轮缘
- 亚光喷砂饰面

旋转手柄

- 热固性塑料，黑色，光亮饰面
- AISI 304 不锈钢主轴

**信息**

GN 949 不锈钢手轮的设计符合卫生标准的要求。
旋转手柄由热固性塑料制成，一般而言，可良好地抵御化学溶剂的侵蚀。

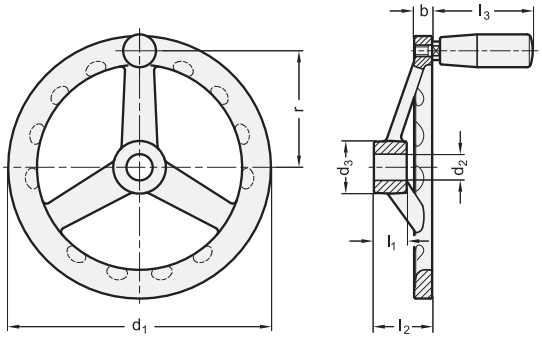


*增加手轮的钻孔代码 (B 或 K)

| B | K |
|---|---|
| 不带键槽 | 带键槽 |

**GN 949-A** 不锈钢

| 型号 | d1 | d2 H8 | d3 | b | l1 | l2 ≈ | 轮辐数 | ⚖ |
|---|---|---|---|---|---|---|---|---|
| GN 949-100-*10-A | 100 | 10 | 20 | 7 | 15 | 27.5 | 3 | 222 |
| GN 949-100-*12-A | 100 | 12 | 20 | 7 | 15 | 27.5 | 3 | 200 |
| GN 949-125-*12-A | 125 | 12 | 24 | 9 | 16 | 28.5 | 3 | 425 |
| GN 949-125-*14-A | 125 | 14 | 24 | 9 | 16 | 28.5 | 3 | 410 |
| GN 949-140-*14-A | 140 | 14 | 28 | 10 | 18 | 30.5 | 3 | 640 |
| GN 949-140-*16-A | 140 | 16 | 28 | 10 | 18 | 30.5 | 3 | 600 |
| GN 949-160-*14-A | 160 | 14 | 31 | 11 | 20 | 35.5 | 3 | 825 |
| GN 949-160-*16-A | 160 | 16 | 31 | 11 | 20 | 35.5 | 3 | 805 |
| GN 949-200-*18-A | 200 | 18 | 36 | 14 | 23 | 39 | 3 | 1442 |
| GN 949-200-*20-A | 200 | 20 | 36 | 14 | 23 | 39 | 3 | 1400 |

**GN 949-D** 不锈钢

| 型号 | d1 | d2 H8 | d3 | b | l1 | l2 ≈ | l3 ≈ | r | Ø 手柄 | 轮辐数 | ⚖ |
|---|---|---|---|---|---|---|---|---|---|---|---|
| GN 949-100-*10-D | 100 | 10 | 20 | 7 | 15 | 27.5 | 45 | 44 | 18 | 3 | 255 |
| GN 949-100-*12-D | 100 | 12 | 20 | 7 | 15 | 27.5 | 45 | 44 | 18 | 3 | 240 |
| GN 949-125-*12-D | 125 | 12 | 24 | 9 | 16 | 28.5 | 55 | 55 | 21 | 3 | 420 |
| GN 949-125-*14-D | 125 | 14 | 24 | 9 | 16 | 28.5 | 55 | 55 | 21 | 3 | 405 |
| GN 949-140-*14-D | 140 | 14 | 28 | 10 | 18 | 30.5 | 70.5 | 62 | 23 | 3 | 700 |
| GN 949-140-*16-D | 140 | 16 | 28 | 10 | 18 | 30.5 | 70.5 | 62 | 23 | 3 | 680 |
| GN 949-160-*14-D | 160 | 14 | 31 | 11 | 20 | 35.5 | 70.5 | 71 | 23 | 3 | 920 |
| GN 949-160-*16-D | 160 | 16 | 31 | 11 | 20 | 35.5 | 70.5 | 71 | 23 | 3 | 900 |
| GN 949-200-*18-D | 200 | 18 | 36 | 14 | 23 | 39 | 70.5 | 90 | 23 | 3 | 1544 |
| GN 949-200-*20-D | 200 | 20 | 36 | 14 | 23 | 39 | 70.5 | 90 | 23 | 3 | 1495 |

B 型重量

ELESA 和 GANTER 依法保留所有权利。
复制图纸时请注明出处。

# GN 227.2

## 不锈钢手轮

### AISI 304 (A2)

**规格**

**类型**

- **A**型: 不带手柄
- **D**型:带旋转手柄

**钻孔代码**

- **B**款: 不带键槽
- **K**款:带键槽
- **V**款:带方孔

不锈钢 A2

- AISI 304
- 亚光喷砂饰面
- 手轮本体,压制不锈钢
- 焊接毂

旋转手柄

- 热固性塑料,黑色,光亮饰面
- AISI 304 不锈钢主轴

**信息**

压制不锈钢手轮 GN 227.2 的轮毂长度遵循 DIN 950 (参见页 140)。GN 227.2 压制不锈钢手轮以其高机械强度著称。不受震动和敲击的影响。

**技术信息**

- DIN 6885 P9 键槽 (参见页 A16)
- 方孔 DIN 79 (参见页 A16)
- 十字孔 GN 110 (参见页 A17)
- ISO-基本公差 (参见页 A21)
- 不锈钢特性 (参见页 A26)

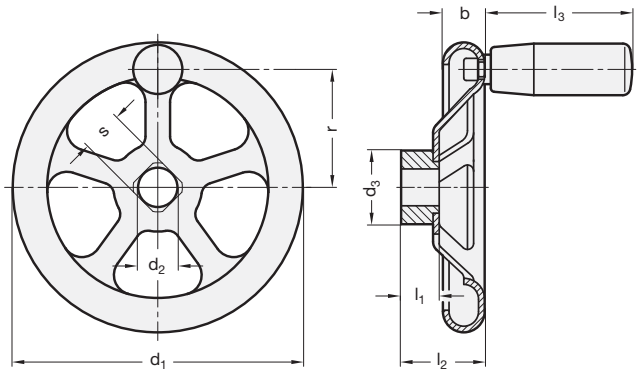


*增加手轮的钻孔代码 (B, K 或 V)

| B | K | V |
|---|---|---|
| 不带键槽 | 带键槽 | 带方孔 |

**GN 227.2-A** 不锈钢

| 型号 | d1 | d2 H9 | s H11 | b | d3 | l1 | l2 ≈ | 轮辐数 | 厚度 | ⚖ |
|---|---|---|---|---|---|---|---|---|---|---|
| GN 227.2-160-*12-A | 160 | 12 | V 12 | 22 | 30 | 20 | 39 | 4 | 2 | 430 |
| GN 227.2-200-*14-A | 200 | 14 | V 14 | 22 | 40 | 24 | 44 | 4 | 2.5 | 824 |
| GN 227.2-250-*17-A | 250 | 17 | V 17 | 30 | 45 | 28 | 52 | 5 | 3 | 1477 |
| GN 227.2-315-*19-A | 315 | 19 | V 19 | 36 | 55 | 33 | 64 | 5 | 3 | 2330 |
| GN 227.2-400-*24-A | 400 | 24 | V 24 | 43 | 65 | 38 | 81 | 5 | 3 | 4210 |

**GN 227.2-D** 不锈钢

| 型号 | d1 | d2 H9 | s H11 | b | d3 | l1 | l2 ≈ | l3 | r | Ø 手柄 | 轮辐数 | 厚度 | ⚖ |
|---|---|---|---|---|---|---|---|---|---|---|---|---|---|
| GN 227.2-160-*12-D | 160 | 12 | V 12 | 22 | 30 | 20 | 39 | 83 | 68 | 26 | 4 | 2 | 530 |
| GN 227.2-200-*14-D | 200 | 14 | V 14 | 22 | 40 | 24 | 44 | 83 | 88 | 26 | 4 | 2.5 | 924 |
| GN 227.2-250-*17-D | 250 | 17 | V 17 | 30 | 45 | 28 | 52 | 93 | 108 | 28 | 5 | 3 | 1565 |
| GN 227.2-315-*19-D | 315 | 19 | V 19 | 36 | 55 | 33 | 64 | 93 | 138 | 28 | 5 | 3 | 2400 |
| GN 227.2-400-*24-D | 400 | 24 | V 24 | 43 | 65 | 38 | 81 | 93 | 178 | 28 | 5 | 3 | 4300 |

B型重量





ELESA 和 GANTER 依法保留所有权利。
复制图纸时请注明出处。

# GN 227.1

## 压制钢手轮

### 规格

**钻孔代码**

- **B**款: 不带键槽
- **K**款:带键槽
- **V**款:带方孔

压制钢
喷塑涂层
黑色, 纹理饰面 **SW**

轮毂
钢制, 焊接

### 信息

压制钢手轮 GN 227.1 的轮毂长度遵循 DIN 950 (参见页 140)。
GN 227.1 压制不锈钢手轮以其高机械强度著称。不受震动和敲击的影响。

### 可按需提供

- 带方锥孔VK
- 带旋转手柄

### 技术信息

- DIN 6885 P9 键槽 (参见页 A16)
- 方孔 DIN 79 (参见页 A16)
- 十字孔 GN 110 (参见页 A17)
- ISO-基本公差 (参见页 A21)

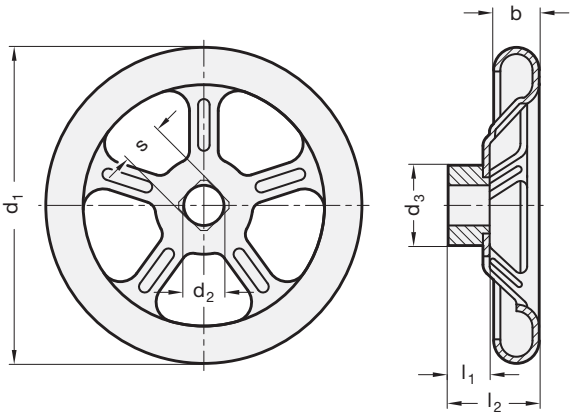


**GN 227.1**

| 型号 | d1 | d2 H9 | s H11 | b | d3 | l1 | l2 ≈ | 轮辐数 | 厚度 | ⚖ |
|---|---|---|---|---|---|---|---|---|---|---|
| GN 227.1-125-B11-SW | 130 | 11 | - | 18 | 30 | 18 | 29 | 3 | 1.5 | 300 |
| GN 227.1-125-K11-SW | 125 | 11 | - | 18 | 30 | 18 | 29 | 3 | 1.5 | 325 |
| GN 227.1-125-V11-SW | 125 | - | V 11 | 18 | 30 | 18 | 29 | 3 | 1.5 | 280 |
| GN 227.1-160-B12-SW | 160 | 12 | - | 22 | 30 | 20 | 37 | 4 | 1.5 | 400 |
| GN 227.1-160-K12-SW | 160 | 12 | - | 22 | 30 | 20 | 37 | 4 | 1.5 | 380 |
| GN 227.1-160-V12-SW | 160 | - | V 12 | 22 | 30 | 20 | 37 | 4 | 1.5 | 360 |
| GN 227.1-200-B14-SW | 200 | 14 | - | 22 | 40 | 24 | 46 | 4 | 2.5 | 850 |
| GN 227.1-200-K14-SW | 200 | 14 | - | 22 | 40 | 24 | 46 | 4 | 2.5 | 830 |
| GN 227.1-200-V14-SW | 200 | - | V 14 | 22 | 40 | 24 | 46 | 4 | 2.5 | 785 |
| GN 227.1-250-B17-SW | 250 | 17 | - | 30 | 45 | 28 | 52 | 5 | 2.5 | 1520 |
| GN 227.1-250-K17-SW | 250 | 17 | - | 30 | 45 | 28 | 52 | 5 | 2.5 | 1470 |
| GN 227.1-250-V17-SW | 250 | - | V 17 | 30 | 45 | 28 | 52 | 5 | 2.5 | 1460 |
| GN 227.1-315-B19-SW | 315 | 19 | - | 35 | 55 | 33 | 64 | 5 | 2.5 | 2350 |
| GN 227.1-315-K19-SW | 315 | 19 | - | 35 | 55 | 33 | 64 | 5 | 2.5 | 2340 |
| GN 227.1-315-V19-SW | 315 | - | V 19 | 35 | 55 | 33 | 64 | 5 | 2.5 | 2280 |
| GN 227.1-400-B24-SW | 400 | 24 | - | 40 | 65 | 38 | 82 | 5 | 3 | 4140 |
| GN 227.1-400-K24-SW | 400 | 24 | - | 40 | 65 | 38 | 82 | 5 | 3 | 4100 |
| GN 227.1-400-V24-SW | 400 | - | V 24 | 40 | 65 | 38 | 82 | 5 | 3 | 4070 |



ELESA 和 GANTER 依法保留所有权利。
复制图纸时请注明出处。

# GN 227

## 压制钢手轮

**用于阀门**

### 规格

压制钢
喷塑涂层
黑色, RAL 9005 **SW**
红色, RAL 3000 **RT**
无涂层 **RH**

### 信息

GN 227 压制钢手轮专为阀门开发, 其显著优点有:
该产品采用特殊工艺, 由单块非焊接压制金属板加工而成, 拥有加强轮毂, 机械强度高, 不受震动和撞击的影响。
可抵御高温和火焰, 此能力不因老化而衰减。
略呈锥状的方孔。可以方便安装, 并且牢固地固定在轴上。

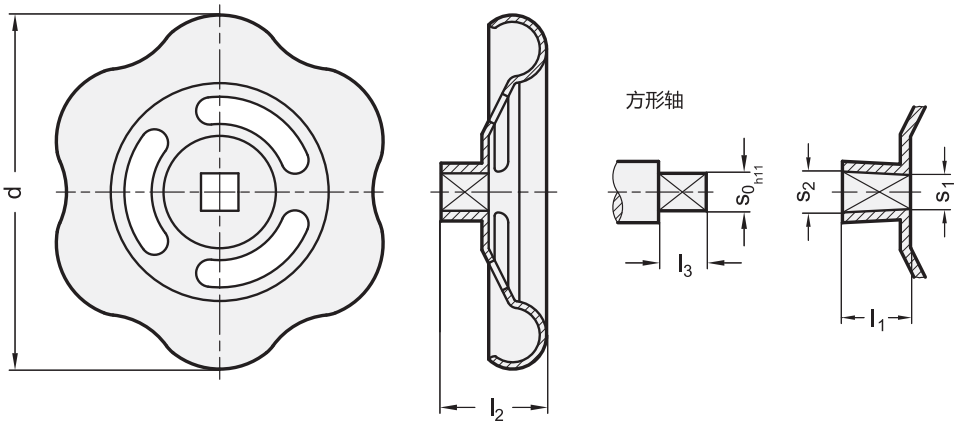


* 增加手轮的颜色索引(SW, RT 或 SR)

| SW | RT | RH |
|---|---|---|
| RAL 9005 | RAL 3000 | 无涂层 |

**GN 227**

| 型号 | d | s0 | s1 -0.1 | s2 -0.1 | l1 -0.1 | l2 | l3 -1 | 轮辐数 | ⚖ |
|---|---|---|---|---|---|---|---|---|---|
| GN 227-50-V6-* | 50 | V 6 | 5.8 | 6.15 | 9 | 15.5 | 8 | 3 | 20 |
| GN 227-50-V7-* | 50 | V 7 | 6.8 | 7.15 | 9 | 15.5 | 8 | 3 | 20 |
| GN 227-60-V6-* | 60 | V 6 | 5.8 | 6.15 | 9 | 16.5 | 8 | 3 | 29 |
| GN 227-60-V7-* | 60 | V 7 | 6.8 | 7.15 | 10 | 17.5 | 9 | 3 | 29 |
| GN 227-70-V7-* | 70 | V 7 | 6.8 | 7.15 | 10 | 19 | 9 | 3 | 39 |
| GN 227-70-V8-* | 70 | V 8 | 7.8 | 8.15 | 10 | 19 | 9 | 3 | 37 |
| GN 227-80-V8-* | 80 | V 8 | 7.8 | 8.15 | 11 | 20 | 10 | 3 | 59 |
| GN 227-80-V9-* | 80 | V 9 | 9 | 9.15 | 12 | 20 | 11 | 3 | 56 |
| GN 227-90-V9-* | 90 | V 9 | 8.8 | 9.15 | 12 | 24 | 11 | 3 | 76 |
| GN 227-100-V9-* | 100 | V 9 | 9 | 9.2 | 13 | 24 | 12 | 4 | 101 |
| GN 227-100-V10-* | 100 | V 10 | 9.8 | 10.2 | 13 | 24 | 12 | 4 | 101 |
| GN 227-120-V11-* | 120 | V 11 | 11 | 11.2 | 14 | 31 | 13 | 4 | 165 |
| GN 227-120-V12-* | 120 | V 12 | 12 | 12.25 | 16 | 32.5 | 14 | 4 | 165 |
| GN 227-140-V12-* | 140 | V 12 | 12 | 12.25 | 16 | 32.5 | 14 | 4 | 215 |
| GN 227-160-V14-* | 160 | V 14 | 14 | 14.25 | 20 | 37 | 18 | 4 | 280 |





ELESA 和 GANTER 依法保留所有权利。
复制图纸时请注明出处。

# GN 227.4

## 不锈钢手轮

### AISI 316L (A4)

**规格**

**类型**

- **A**型: 不带手柄

**钻孔代码**

- **B**款: 不带键槽
- **K**款: 带键槽
- **V**款: 带方孔

不锈钢 A4

- AISI 316L
- 亚光喷砂饰面
- 手轮本体, 压制不锈钢
- 焊接毂

**信息**

压制不锈钢手轮 GN 227.4 的轮毂长度遵循 DIN 950 (参见页 140)。
GN 227.4不锈钢手轮以其高机械强度著称, 其不受震动和撞击的影响。
GN 227.4 不锈钢手轮 (A4品质) 仅可提供A型 (不带手柄)。

**技术信息**

- DIN 6885 P9 键槽 (参见页 A16)
- 方孔 DIN 79 (参见页 A16)
- 十字孔 GN 110 (参见页 A17)
- ISO-基本公差 (参见页 A21)
- 不锈钢特性 (参见页 A26)

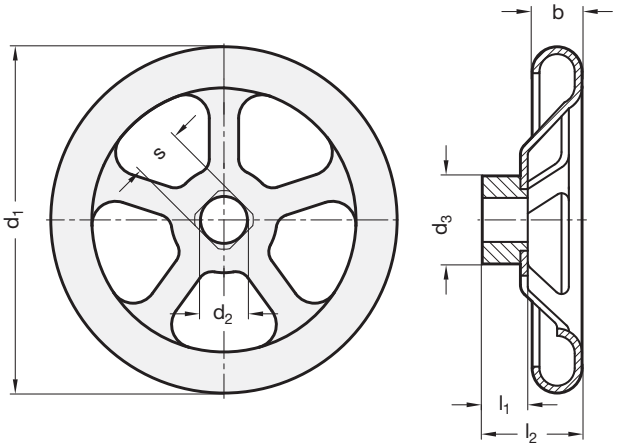


**GN 227.4** 不锈钢

| 型号 | d1 | d2 H9 | s H11 | b | d3 | l1 | l2 ≈ | 轮辐数 | 厚度 | ⚖ |
|---|---|---|---|---|---|---|---|---|---|---|
| GN 227.4-160-B12-A | 160 | 12 | - | 22 | 30 | 20 | 39 | 4 | 2 | 431 |
| GN 227.4-160-K12-A | 160 | 12 | - | 22 | 30 | 20 | 39 | 4 | 2 | 430 |
| GN 227.4-160-V12-A | 160 | - | V 12 | 22 | 30 | 20 | 39 | 4 | 2 | 431 |
| GN 227.4-200-B14-A | 200 | 14 | - | 22 | 40 | 24 | 44 | 4 | 2.5 | 812 |
| GN 227.4-200-K14-A | 200 | 14 | - | 22 | 40 | 24 | 44 | 4 | 2.5 | 812 |
| GN 227.4-200-V14-A | 200 | - | V 14 | 22 | 40 | 24 | 44 | 4 | 2.5 | 800 |
| GN 227.4-250-B17-A | 250 | 17 | - | 30 | 45 | 28 | 52 | 5 | 3 | 1470 |
| GN 227.4-250-K17-A | 250 | 17 | - | 30 | 45 | 28 | 52 | 5 | 3 | 1470 |
| GN 227.4-250-V17-A | 250 | - | V 17 | 30 | 45 | 28 | 52 | 5 | 3 | 1400 |
| GN 227.4-315-B19-A | 315 | 19 | - | 36 | 55 | 33 | 64 | 5 | 3 | 2300 |
| GN 227.4-315-K19-A | 315 | 19 | - | 36 | 55 | 33 | 64 | 5 | 3 | 2300 |
| GN 227.4-315-V19-A | 315 | - | V 19 | 36 | 55 | 33 | 64 | 5 | 3 | 2250 |
| GN 227.4-400-B24-A | 400 | 24 | - | 43 | 65 | 38 | 81 | 5 | 3 | 4300 |
| GN 227.4-400-K24-A | 400 | 24 | - | 43 | 65 | 38 | 81 | 5 | 3 | 4300 |
| GN 227.4-400-V24-A | 400 | - | V 24 | 43 | 65 | 38 | 81 | 5 | 3 | 4250 |



ELESA 和 GANTER 依法保留所有权利。
复制图纸时请注明出处。

RoHS PP +80° 0°



# 单轮辐手轮

## 高科技聚合体

**材料**
玻璃纤维加固聚丙烯基(PP)高科技聚合体,黑色,亚光饰面。

**毂帽**
Ergostyle彩色聚酯基高科技聚合体(PBT),光亮饰面,压入式装配。
也可作为附件单独供货(参见ECB.表)。

| 代码 | 型号 | 毂帽用于 |
|---|---|---|
| 29451-* | ECB.I3-* | EMW.350 |

* 完整代码及型号请添加色号索引(C1, ..., C6).

**标准型号**
黑色氧化处理钢毂,H7铰孔。
- **EMW+IEL:** 带旋转手柄 IEL+x-SOFT (参见页 572) 材料为覆有"软触式"热塑性弹性体(TPE)高科技聚合体。
- **EMW+IR:** 带折叠手柄 IR.620 (参见页 584) 由高科技聚合体制成。

**可按需提供的配件**
轴向定位垫圈 GN 184 (参见页 971).

**按需提供的特殊型号**
轮毂带键槽孔,符合 DIN 6885/1 P9公差 (参见页 A16)。
订购带键槽的手轮,须加入索引-K,将代码和型号补充完整(如:i.e. 204611-K- EMW.350+IEL A-20-K)。
如订货充足:带有锁定装置的型号(Elesa专利),(参见页 155)。

ERGOSTYLE® design award 2005

**EMW+IEL**

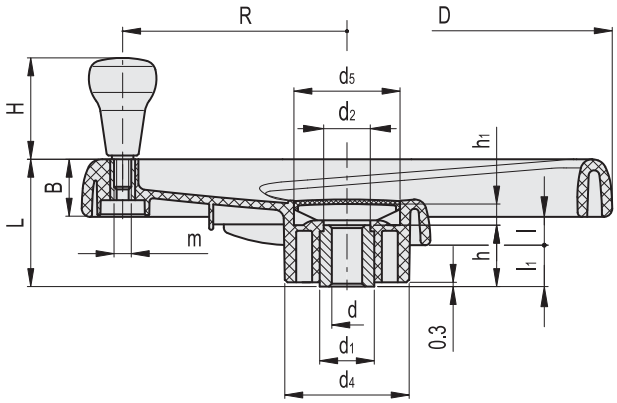


**EMW+IR**

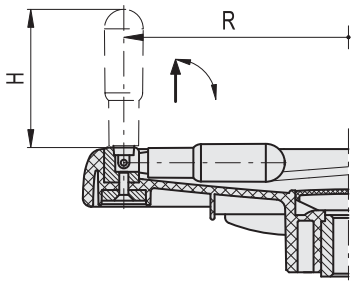

*增加色号索引,如:204611-C2 EMW.350+IEL A-20-C2

C1 RAL7021 | C2 RAL2004 | C3 RAL7035 | C4 RAL1021 | C5 RAL5024 | C6 RAL3000

**EMW+IEL**

| 代码 | 型号 | D | dH7 | L | B | d1 | d2 | d4 | d5 | l | l1 | h | h1 | H | m | R | C# [Nm] | L# [J] | ⚖ |
|---|---|---|---|---|---|---|---|---|---|---|---|---|---|---|---|---|---|---|---|
| 204611-* | EMW.350+IEL-A-20-* | 350 | 20 | 82 | 38 | 35 | 33 | 82 | 70 | 19 | 25 | 38 | 14 | 65 | M10 | 148 | 380 | 14 | 1195 |

**EMW+IR**

| 代码 | 型号 | D | dH7 | L | B | d1 | d2 | d4 | d5 | l | l1 | h | h1 | H | R | C# [Nm] | L# [J] | ⚖ |
|---|---|---|---|---|---|---|---|---|---|---|---|---|---|---|---|---|---|---|
| 204711-* | EMW.350+IR-A-20-* | 350 | 20 | 82 | 38 | 35 | 33 | 82 | 70 | 19 | 25 | 38 | 14 | 90 | 148 | 380 | 14 | 1240 |

**#** 最大扭矩 (C) 和冲击强度 (L) 参见 技术参数 (页 A3).



elesa+Ganter

ELESA 和 GANTER 依法保留所有权利。
复制图纸时请注明出处。

# EYK.

## 三臂手轮

### 高科技聚合体

**材料**
玻璃纤维加固聚丙烯基(PP)高科技聚合体，黑色，亚光饰面。

**毂帽**
Ergostyle彩色聚酯基高科技聚合体(PBT)，光亮饰面，压入式装配。
也可作为附件单独供货(参见ECB.表)。

| 代码 | 型号 | 毂帽用于 |
|---|---|---|
| 29451-* | ECB.I3-* | EYK.275/400 |

* 完整代码及型号请添加色号索引(C1, ..., C6)。

**标准型号**
黑色氧化处理钢毂，H7铰孔。
旋转手柄 EBS+x (参见页 570) 高科技聚合体材质，不可拆卸。

**可按需提供的配件**
轴向定位垫圈 GN 184 (参见页 971).

**可按需提供的特殊型号**
黑色氧化处理钢毂,带键槽孔符合 DIN 6885/1 P9公差 (参见页 A16)。
订购带键槽的手轮，须添加索引-K，将型号补充完整(例如：208311-K-EYK.400+I A-20-K-)。
如订货充足:带有锁定装置的型号(Elesa专利)，(参见页 155)。
ETK. 操控手轮可定制标志、商标或特殊图形(移印技术)。手轮或手柄还可采用特殊颜色的高科技聚合体制作。

ERGOSTYLE®

**人体工程学及设计**
三个各呈120°角的轮臂提供完美的手握体验和最大的操作舒适性，适用残疾人。EYK.手轮所具有的圆角边缘、轻巧的尺寸、人体工程学外形以及无空腔设计，为手动操作提供了出色的安全保护。

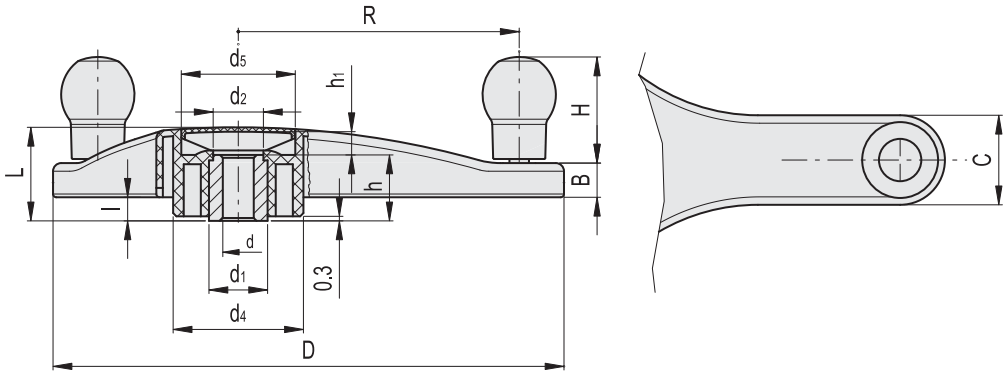

*增加色号索引，如：208111-C2 EYK.275+I A-20-C2

C1 RAL7021 | C2 RAL2004 | C3 RAL7035 | C4 RAL1021 | C5 RAL5024 | C6 RAL3000

| 代码 | 型号 | D | dH7 | L | B | d1 | d2 | d4 | d5 | h | h1 | l | C | H | R | C# [Nm] | L# [J] | ⚖ |
|---|---|---|---|---|---|---|---|---|---|---|---|---|---|---|---|---|---|---|
| 208111-* | EYK.275+I A-20-* | 275 | 20 | 54 | 21 | 35 | 33 | 76 | 70 | 38 | 14 | 19.5 | 50 | 65 | 112.5 | 270 | 12 | 769 |
| 208311-* | EYK.400+I A-20-* | 400 | 20 | 54 | 21 | 35 | 33 | 80 | 70 | 38 | 14 | 12 | 55 | 65 | 172.5 | 270 | 16 | 955 |

**#** 最大应用扭矩 (C) 及冲击强度 (L) 参见 技术参数 (页 A3).



ELESA 和 GANTER 依法保留所有权利。
复制图纸时请注明出处。

# ETK.

RoHS PP +80° 0°

## 三臂手轮

### 高科技聚合体

**材料**
玻璃纤维加固聚丙烯基(PP)高科技聚合体，黑色，亚光饰面。

**毂帽**
Ergostyle彩色聚酯基高科技聚合体(PBT)，光亮饰面，压入式装配。
也可作为附件单独供货(参见ECB.表)。

| 代码 | 型号 | 毂帽用于 |
|---|---|---|
| 29451-* | ECB.I3-* | ETK.400 |

* 完整代码及型号请添加色号索引(C1, ..., C6)。

**标准型号**
黑色氧化处理钢毂，H7铰孔。
旋转手柄 I.631+x (参见页 580) 高科技聚合体材质，不可拆卸。

**按需提供的特殊型号**
轮毂带键槽孔，符合 DIN 6885/1 tolerance P9 (参见页 A16)。
订购带键槽的手轮，须添加索引-K，将型号补充完整(例如：207731-K-ETK.400+I A-20-K-)。
如订货充足:带有锁定装置的型号(Elesa专利)，(参见页 155)。
三臂手轮允许个性化定制，可加入标记、商标或特殊图案(移印)。手轮或手柄材质可选特殊颜色的高科技聚合体。

**可按需提供的配件**
轴向定位垫圈 GN 184 (参见页 971)。

**人体工程学及设计**
三个各呈120°角的轮臂提供完美的手握体验和最大的操作舒适性，适用残疾人。ETK.手轮所具有的圆角边缘、轻巧的尺寸、人体工程学外形以及无空腔设计，为手动操作提供了出色的安全保护。

ERGOSTYLE® product design award 2011

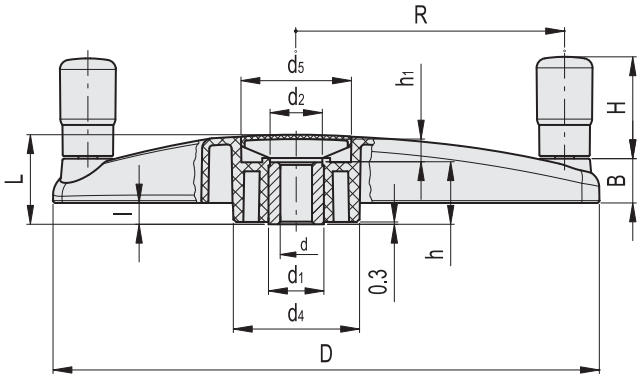

* 增加色号索引，如：207731-C2 ETK.400+I A-20-C2

C1 RAL7021 C2 RAL2004 C3 RAL7035 C4 RAL1021 C5 RAL5024 C6 RAL3000

| 代码 | 型号 | D | dH7 | L | B | d1 | d2 | d4 | d5 | h | h1 | l | H | R | C# [Nm] | L# [J] | ⚖ |
|---|---|---|---|---|---|---|---|---|---|---|---|---|---|---|---|---|---|
| 207731-* | ETK.400+I A-20-* | 400 | 20 | 54 | 28 | 35 | 33 | 80 | 70 | 38 | 14 | 12 | 65 | 178 | 320 | 18 | 980 |

**#** 最大应用扭矩 (C) 及冲击强度 (L) 参见 技术参数 (页 A3).



elesa+Ganter

ELESA 和 GANTER 依法保留所有权利。
复制图纸时请注明出处。

# 按需提供的带锁定功能及状态指示器的型号

Elesa 欧洲及美国专利

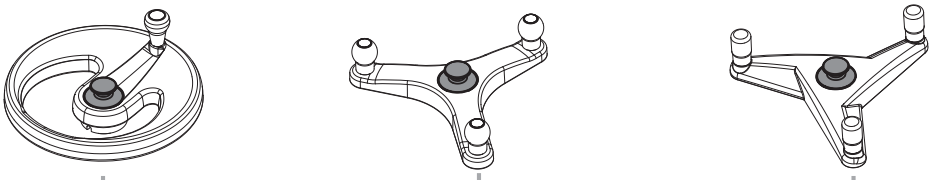


- **L 单纯驱动装置**
  按压手轮的旋转驱动装置以锁定。还能提供可订制图形的标签。

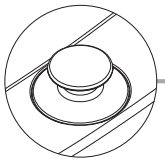

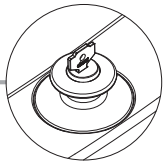

- **L-K 带锁驱动装置**
  按压手轮的旋转驱动装置以锁定。将钥匙转动180°，使驱动装置保持在锁定位置。

- **LCV 带绿色箍环的驱动装置**
  绿色箍环表明手轮可自由转动，并可操作。按压手轮旋转锁的驱动装置以锁定（绿色箍环不再可见）。

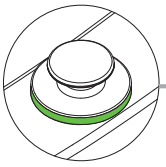

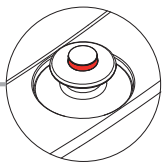

- **L-R 带红色环的驱动装置**
  按压手轮的旋转驱动装置以锁定。红色环从驱动装置内露出，表明手轮被锁定。

- **LCV-K 带绿色箍环和锁的驱动装置**
  绿色箍环表明手轮可自由转动，并可操作。按压手轮旋转锁的驱动装置以锁定（绿色箍环不再可见）。将钥匙转动180°，使驱动装置保持在锁定位置。

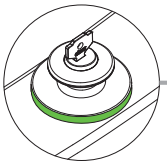

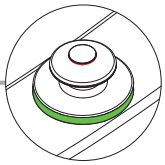

- **LCV-R 带绿色箍环和红色环的驱动装置**
  绿色箍环表明手轮可自由转动，并可操作（红色环不可见）。按压手轮的旋转驱动装置以锁定。红色环从驱动装置内露出，表明手轮被锁定（绿色箍环不再可见）。

- **PHCV 带绿色箍环”按-按” 式驱动装置**
  绿色箍环表明手轮可自由转动，并可操作。根据ADA规定（美国残障法案），按压手轮旋转锁的驱动装置以锁定或解锁。适用于残障操作人员的理想解决方案。

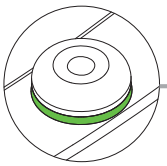

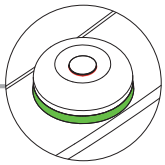

- **PHCV-R 带绿色箍环和红色环的”按-按”驱动装置**
  绿色箍环表明手轮可自由转动，并可操作（红色环不可见）。按压手轮旋转锁的驱动装置以锁定或解锁。红色环从驱动装置内露出，表明手轮被锁定（绿色箍环不再可见）。这是根据ADA规定（美国残障法案）。

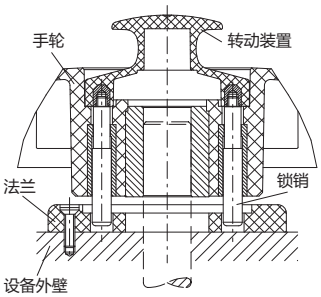


采用横向螺钉安装到轴上。

- **FF 锁紧法兰 (附件)**
  聚酰胺基（PA）超级高科技聚合体，黑色，亚光饰面。法兰提供12个孔（径向每隔30°的位置）用于接合手轮的锁紧销。通过三个用于埋头螺钉的孔，将法兰安装在设备外壁上，额外的三个孔用于导向销定位。

- **PP 预加载销**
  带预加载弹簧的锁紧销用自动安装到锁紧孔内（适用于所有型号）。

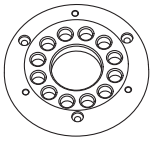

如需手轮锁定装置，请联系Elesa销售部门指定：手轮型号（如：EYK.），锁定装置型号（如：EYK.），预加载销及锁紧法兰的型号。



ELESA 和 GANTER 依法保留所有权利。
复制图纸时请注明出处。

# VDS.

INOX STAINLESS STEEL · RoHS · PP · PA · +80° 0°

## 实心手轮

### 高科技聚合体

**材料**
高弹性聚丙烯基 (PP) 高科技聚合体，黑色，亚光饰面。

**毂帽**
聚甲醛基(POM)高科技聚合体,浅灰色，压入式装配。

**标准型号**
黑色氧化处理钢毂, H7铰孔。
- **VDS.:** 不带手柄。
- **VDS+I:** 带旋转手柄的手轮 I.621+x (参见页 576) 由高科技聚合体制成。
- **VDS+IEL:** 带旋转手柄 IEL+x-SOFT (参见页 572) 材料为覆有“软触式”热塑性弹性体 (TPE) 高科技聚合体。
- **VDS+IR:** 带折叠手柄 IR.620 (参见页 584) 由高科技聚合体制成。
- **VDS+IRS:** 带安全折叠手柄 IRS.820 (参见页 589) 由高科技聚合体制成。

AISI 304 不锈钢毂, H7铰孔。
- **VDS-SST:** 不带手柄。
- **VDS+IR-SST:** 带折叠手柄的手轮 I.621+x-SST (参见页 576) 由高科技聚合体制成。
- **VDS+IRS-SST:** 带安全折叠手柄 IR.620-SST (参见页 584) 由高科技聚合体制成。
- **VDS+IRS-SST:** 带安全折叠手柄 IRS.820-SST (参见页 589) 由高科技聚合体制成。

**按需提供的特殊型号**
轮毂带键槽孔，符合 DIN 6885/1P9 公差。(参见页 A16)。
订购带键槽的手轮，须添加索引-K，将型号补充完整(例如：72661-R-K VDS.100 A-10-K)。

**可按需提供的配件**
- 黑色氧化处理的轴向定位垫圈 GN 184 (参见页 971) 或由AISI 303不锈钢制成 GN 184.5 (参见页 971)。
- VDS.125, VDS.150和VDS.175 还可提供任意一款 Ergostyle 彩色的毂帽(参见 ECB.表)。

ELESA Original design

| 代码 | 型号 | 毂帽用于 |
|---|---|---|
| 29582-* | ECB.D2-* | VDS.125 |
| 29583-* | ECB.D3-* | VDS.150 |
| 29584-* | ECB.D4-* | VDS.175 |

* 完整代码及型号请添加色号索引 (C1, ..., C6).

C1 RAL7021 · C2 RAL2004 · C3 RAL7035 · C4 RAL1021 · C5 RAL5024 · C6 RAL3000

**VDS.**
**VDS-SST**

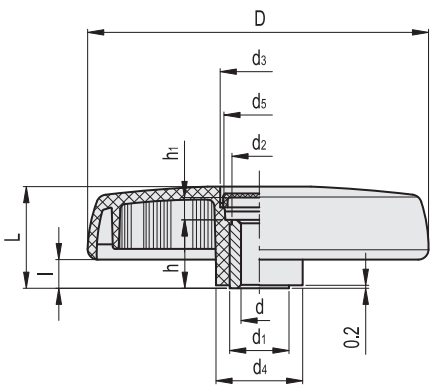


**VDS+I**
**VDS+I-SST**

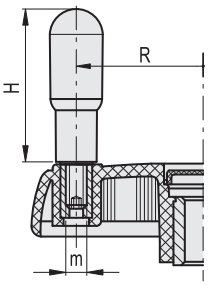


**VDS+IEL**

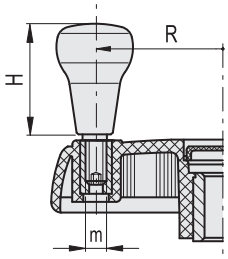




elesa+Ganter

ELESA 和 GANTER 依法保留所有权利。
复制图纸时请注明出处。

# VDS. 实心手轮



## VDS.

| 代码 | 型号 | D | dH7 | L | d1 | d2 | d3 | d4 | d5 | l | h | h1 | C# [Nm] | L# [J] | ⚖ |
|---|---|---|---|---|---|---|---|---|---|---|---|---|---|---|---|
| 72641-R | VDS.80-A-8 | 83 | 8 | 29 | 18 | 16 | 21 | 26 | 19 | 9 | 17 | 8 | 34 | 6 | 84 |
| 72642-R | VDS.80-A-10 | 83 | 10 | 29 | 18 | 16 | 21 | 26 | 19 | 9 | 17 | 8 | 34 | 6 | 86 |
| 72660-R | VDS.100 A-8 | 102 | 8 | 34 | 22 | 20 | 27 | 30 | 25 | 10 | 22 | 9 | 60 | 13 | 145 |
| 72661-R | VDS.100 A-10 | 102 | 10 | 34 | 22 | 20 | 27 | 30 | 25 | 10 | 22 | 9 | 60 | 13 | 140 |
| 72662-R | VDS.100 A-12 | 102 | 12 | 34 | 22 | 20 | 27 | 30 | 25 | 10 | 22 | 9 | 60 | 13 | 135 |
| 72740-R | VDS.150 A-8 | 150 | 8 | 44 | 26 | 24 | 34 | 38 | 30 | 12 | 30 | 10 | 180 | 26 | 335 |
| 72741-R | VDS.150 A-14 | 150 | 14 | 44 | 26 | 24 | 34 | 38 | 30 | 12 | 30 | 10 | 180 | 26 | 315 |
| 72840-R | VDS.200 A-8 | 200 | 8 | 53 | 40 | 38 | 44 | 50 | 40 | 14 | 36 | 13 | 320 | 27 | 620 |
| 72841-R | VDS.200 A-20 | 200 | 20 | 53 | 40 | 38 | 44 | 50 | 40 | 14 | 36 | 13 | 320 | 27 | 590 |

## VDS-SST

不锈钢

| 代码 | 型号 | D | dH7 | L | d1 | d2 | d3 | d4 | d5 | l | h | h1 | C# [Nm] | L# [J] | ⚖ |
|---|---|---|---|---|---|---|---|---|---|---|---|---|---|---|---|
| 72665-R | VDS.100-SST-10 | 102 | 10 | 34 | 22 | 20 | 27 | 30 | 25 | 10 | 22 | 9 | 60 | 13 | 141 |
| 72745-R | VDS.150-SST-14 | 150 | 14 | 44 | 26 | 24 | 34 | 38 | 30 | 12 | 30 | 10 | 180 | 26 | 318 |
| 72845-R | VDS.200-SST-20 | 200 | 20 | 53 | 40 | 38 | 44 | 50 | 40 | 14 | 36 | 13 | 320 | 27 | 596 |

## VDS+I

| 代码 | 型号 | D | dH7 | L | d1 | d2 | d3 | d4 | d5 | l | h | h1 | H | m | R | C# [Nm] | L# [J] | ⚖ |
|---|---|---|---|---|---|---|---|---|---|---|---|---|---|---|---|---|---|---|
| 72651-R | VDS.80+I A-8 | 83 | 8 | 29 | 18 | 16 | 21 | 26 | 19 | 9 | 17 | 8 | 45 | M6 | 30.5 | 34 | 6 | 106 |
| 72652-R | VDS.80+I A-10 | 83 | 10 | 29 | 18 | 16 | 21 | 26 | 19 | 9 | 17 | 8 | 45 | M6 | 30.5 | 34 | 6 | 108 |
| 72670-R | VDS.100+I A-8 | 102 | 8 | 34 | 22 | 20 | 27 | 30 | 25 | 10 | 22 | 9 | 60 | M6 | 38 | 60 | 13 | 180 |
| 72671-R | VDS.100+I A-10 | 102 | 10 | 34 | 22 | 20 | 27 | 30 | 25 | 10 | 22 | 9 | 60 | M6 | 38 | 60 | 13 | 174 |
| 72672-R | VDS.100+I A-12 | 102 | 12 | 34 | 22 | 20 | 27 | 30 | 25 | 10 | 22 | 9 | 60 | M6 | 38 | 60 | 13 | 168 |
| 72700-R | VDS.125+I A-8 | 125 | 8 | 39.5 | 26 | 24 | 31 | 35 | 28 | 11 | 27 | 11 | 60 | M6 | 49 | 125 | 25 | 282 |
| 72701-R | VDS.125+I A-12 | 125 | 12 | 39.5 | 26 | 24 | 31 | 35 | 28 | 11 | 27 | 11 | 60 | M6 | 49 | 125 | 25 | 270 |
| 72702-R | VDS.125+I A-14 | 125 | 14 | 39.5 | 26 | 24 | 31 | 35 | 28 | 11 | 27 | 11 | 60 | M6 | 49 | 125 | 25 | 258 |
| 72750-R | VDS.150+I A-8 | 150 | 8 | 44 | 26 | 24 | 34 | 38 | 30 | 12 | 30 | 10 | 65 | M8 | 56.5 | 180 | 26 | 399 |
| 72751-R | VDS.150+I A-14 | 150 | 14 | 44 | 26 | 24 | 34 | 38 | 30 | 12 | 30 | 10 | 65 | M8 | 56.5 | 180 | 26 | 379 |
| 72752-R | VDS.150+I A-16 | 150 | 16 | 44 | 26 | 24 | 34 | 38 | 30 | 12 | 30 | 10 | 65 | M8 | 56.5 | 180 | 26 | 359 |
| 72800-R | VDS.175+I A-8 | 176 | 8 | 49 | 35 | 33 | 39 | 44 | 35 | 13 | 28 | 16 | 80 | M10 | 70 | 195 | 26 | 530 |
| 72801-R | VDS.175+I A-16 | 176 | 16 | 49 | 35 | 33 | 39 | 44 | 35 | 13 | 28 | 16 | 80 | M10 | 70 | 195 | 26 | 500 |
| 72802-R | VDS.175+I A-20 | 176 | 20 | 49 | 35 | 33 | 39 | 44 | 35 | 13 | 28 | 16 | 80 | M10 | 70 | 195 | 26 | 470 |
| 72850-R | VDS.200+I A-8 | 200 | 8 | 53 | 40 | 38 | 44 | 50 | 40 | 14 | 36 | 13 | 90 | M10 | 81 | 320 | 27 | 714 |
| 72851-R | VDS.200+I A-20 | 200 | 20 | 53 | 40 | 38 | 44 | 50 | 40 | 14 | 36 | 13 | 90 | M10 | 81 | 320 | 27 | 674 |
| 72852-R | VDS.200+I A-24 | 200 | 24 | 53 | 40 | 38 | 44 | 50 | 40 | 14 | 36 | 13 | 90 | M10 | 81 | 320 | 27 | 634 |
| 72911-R | VDS.250+I A-20 | 250 | 20 | 60 | 40 | 38 | 50 | 57 | 48 | 17 | 36 | 19 | 90 | M10 | 104 | 500 | 30 | 934 |
| 72961-R | VDS.300+I A-20 | 300 | 20 | 66 | 40 | 36.5 | 68.5 | 72 | 66 | 20 | 44 | 20 | 90 | M10 | 124 | 500 | 30 | 1260 |

## VDS+I-SST

不锈钢

| 代码 | 型号 | D | dH7 | L | d1 | d2 | d3 | d4 | d5 | l | h | h1 | H | m | R | C# [Nm] | L# [J] | ⚖ |
|---|---|---|---|---|---|---|---|---|---|---|---|---|---|---|---|---|---|---|
| 72675-R | VDS.100+I-SST-10 | 102 | 10 | 34 | 22 | 20 | 27 | 30 | 25 | 10 | 22 | 9 | 60 | M6 | 38 | 60 | 13 | 175 |
| 72705-R | VDS.125+I-SST-12 | 125 | 12 | 42 | 26 | 24 | 31 | 35 | 28 | 11 | 27 | 11 | 60 | M6 | 49 | 125 | 25 | 273 |
| 72755-R | VDS.150+I-SST-14 | 150 | 14 | 44 | 26 | 24 | 34 | 38 | 30 | 12 | 30 | 10 | 65 | M8 | 56.5 | 180 | 26 | 383 |
| 72855-R | VDS.200+I-SST-20 | 200 | 20 | 53 | 40 | 38 | 44 | 50 | 40 | 14 | 36 | 13 | 90 | M10 | 81 | 320 | 27 | 681 |

## VDS+IEL

| 代码 | 型号 | D | dH7 | L | d1 | d2 | d3 | d4 | d5 | l | h | h1 | H | m | R | C# [Nm] | L# [J] | ⚖ |
|---|---|---|---|---|---|---|---|---|---|---|---|---|---|---|---|---|---|---|
| 72966-R | VDS.300+IEL A-20 | 300 | 20 | 66 | 40 | 36.5 | 68.5 | 72 | 66 | 20 | 44 | 20 | 65 | M10 | 124 | 500 | 30 | 1270 |

**#** 最大扭矩 (C) 和冲击强度 (L) 参见 技术参数 (页 A3).

ELESA 和 GANTER 依法保留所有权利。
复制图纸时请注明出处。

# VDS. | 实心手轮



VDS+IR
VDS+IR-SST

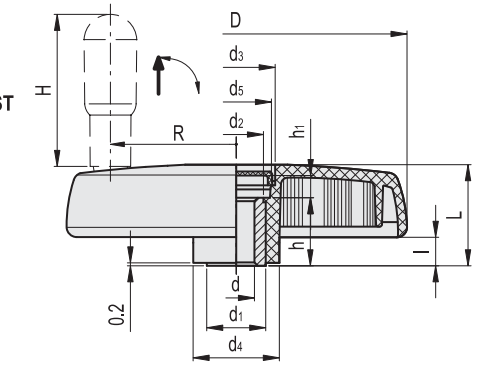


VDS+IRS
VDS+IRS-SST

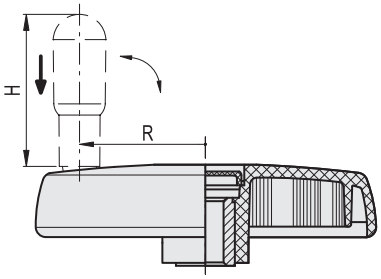


**VDS+IR**

| 代码 | 型号 | D | dH7 | L | d1 | d2 | d3 | d4 | d5 | l | h | h1 | H | R | C# [Nm] | L# [J] | ⚖ |
|---|---|---|---|---|---|---|---|---|---|---|---|---|---|---|---|---|---|
| 72656-R | VDS.80+IR A-8 | 83 | 8 | 38 | 18 | 16 | 16.5 | 25 | 13.5 | 18.5 | 17 | 3.5 | 45 | 28 | 34 | 6 | 133 |
| 72657-R | VDS.80+IR A-10 | 83 | 10 | 38 | 18 | 16 | 16.5 | 25 | 13.5 | 18.5 | 17 | 3.5 | 45 | 28 | 34 | 6 | 129 |
| 72680-R | VDS.100+IR A-8 | 102 | 8 | 34 | 22 | 20 | 27 | 30 | 25 | 10 | 22 | 9 | 45 | 38 | 60 | 14 | 177 |
| 72681-R | VDS.100+IR A-10 | 102 | 10 | 34 | 22 | 20 | 27 | 30 | 25 | 10 | 22 | 9 | 45 | 38 | 60 | 14 | 170 |
| 72682-R | VDS.100+IR A-12 | 102 | 12 | 34 | 22 | 20 | 27 | 30 | 25 | 10 | 22 | 9 | 45 | 38 | 60 | 14 | 163 |
| 72710-R | VDS.125+IR A-8 | 125 | 8 | 39.5 | 26 | 24 | 31 | 35 | 28 | 11 | 27 | 11 | 60 | 49 | 125 | 14 | 311 |
| 72711-R | VDS.125+IR A-12 | 125 | 12 | 39.5 | 26 | 24 | 31 | 35 | 28 | 11 | 27 | 11 | 60 | 49 | 125 | 14 | 307 |
| 72712-R | VDS.125+IR A-14 | 125 | 14 | 39.5 | 26 | 24 | 31 | 35 | 28 | 11 | 27 | 11 | 60 | 49 | 125 | 14 | 303 |
| 72760-R | VDS.150+IR A-8 | 150 | 8 | 44 | 26 | 24 | 34 | 38 | 30 | 12 | 30 | 10 | 65 | 56.5 | 180 | 15 | 450 |
| 72761-R | VDS.150+IR A-14 | 150 | 14 | 44 | 26 | 24 | 34 | 38 | 30 | 12 | 30 | 10 | 65 | 56.5 | 180 | 15 | 432 |
| 72762-R | VDS.150+IR A-16 | 150 | 16 | 44 | 26 | 24 | 34 | 38 | 30 | 12 | 30 | 10 | 65 | 56.5 | 180 | 15 | 415 |
| 72810-R | VDS.175+IR A-8 | 176 | 8 | 49 | 35 | 33 | 39 | 44 | 35 | 13 | 28 | 16 | 80 | 70 | 195 | 20 | 588 |
| 72811-R | VDS.175+IR A-16 | 176 | 16 | 49 | 35 | 33 | 39 | 44 | 35 | 13 | 28 | 16 | 80 | 70 | 195 | 20 | 577 |
| 72812-R | VDS.175+IR A-20 | 176 | 20 | 49 | 35 | 33 | 39 | 44 | 35 | 13 | 28 | 16 | 80 | 70 | 195 | 20 | 565 |
| 72860-R | VDS.200+IR A-8 | 200 | 8 | 53 | 40 | 38 | 44 | 50 | 40 | 14 | 36 | 13 | 90 | 81 | 320 | 27 | 750 |
| 72861-R | VDS.200+IR A-20 | 200 | 20 | 53 | 40 | 38 | 44 | 50 | 40 | 14 | 36 | 13 | 90 | 81 | 320 | 27 | 710 |
| 72862-R | VDS.200+IR A-24 | 200 | 24 | 53 | 40 | 38 | 44 | 50 | 40 | 14 | 36 | 13 | 90 | 81 | 320 | 27 | 670 |
| 72921-R | VDS.250+IR A-20 | 250 | 20 | 60 | 40 | 38 | 50 | 57 | 48 | 17 | 36 | 19 | 90 | 104 | 500 | 30 | 997 |
| 72971-R | VDS.300+IR A-20 | 300 | 20 | 66 | 40 | 36.5 | 68.5 | 72 | 66 | 20 | 44 | 20 | 90 | 124 | 500 | 30 | 1375 |

**VDS+IR-SST** 不锈钢

| 代码 | 型号 | D | dH7 | L | d1 | d2 | d3 | d4 | d5 | l | h | h1 | H | R | C# [Nm] | L# [J] | ⚖ |
|---|---|---|---|---|---|---|---|---|---|---|---|---|---|---|---|---|---|
| 72685-R | VDS.100+IR-SST-10 | 102 | 10 | 34 | 22 | 20 | 27 | 30 | 25 | 10 | 22 | 9 | 45 | 38 | 60 | 14 | 171 |
| 72715-R | VDS.125+IR-SST-12 | 125 | 12 | 42 | 26 | 24 | 31 | 35 | 28 | 11 | 27 | 11 | 60 | 49 | 125 | 14 | 310 |
| 72765-R | VDS.150+IR-SST-14 | 150 | 14 | 44 | 26 | 24 | 34 | 38 | 30 | 12 | 30 | 10 | 65 | 56.5 | 180 | 15 | 436 |
| 72865-R | VDS.200+IR-SST-20 | 200 | 20 | 53 | 40 | 38 | 44 | 50 | 40 | 14 | 36 | 13 | 90 | 81 | 320 | 27 | 717 |

**VDS+IRS**

| 代码 | 型号 | D | dH7 | L | d1 | d2 | d3 | d4 | d5 | l | h | h1 | H | R | C# [Nm] | L# [J] | ⚖ |
|---|---|---|---|---|---|---|---|---|---|---|---|---|---|---|---|---|---|
| 72770-R | VDS.150+IRS A-8 | 150 | 8 | 44 | 26 | 24 | 34 | 38 | 30 | 12 | 30 | 10 | 65 | 56.5 | 180 | 15 | 455 |
| 72771-R | VDS.150+IRS A-14 | 150 | 14 | 44 | 26 | 24 | 34 | 38 | 30 | 12 | 30 | 10 | 65 | 56.5 | 180 | 15 | 445 |
| 72772-R | VDS.150+IRS A-16 | 150 | 16 | 44 | 26 | 24 | 34 | 38 | 30 | 12 | 30 | 10 | 65 | 56.5 | 180 | 15 | 435 |
| 72820-R | VDS.175+IRS A-8 | 176 | 8 | 49 | 35 | 33 | 39 | 44 | 35 | 13 | 28 | 16 | 80 | 70 | 195 | 20 | 590 |
| 72821-R | VDS.175+IRS A-16 | 176 | 16 | 49 | 35 | 33 | 39 | 44 | 35 | 13 | 28 | 16 | 80 | 70 | 195 | 20 | 580 |
| 72822-R | VDS.175+IRS A-20 | 176 | 20 | 49 | 35 | 33 | 39 | 44 | 35 | 13 | 28 | 16 | 80 | 70 | 195 | 20 | 570 |
| 72870-R | VDS.200+IRS A-8 | 200 | 8 | 53 | 40 | 38 | 44 | 50 | 40 | 14 | 36 | 13 | 90 | 81 | 320 | 27 | 770 |
| 72871-R | VDS.200+IRS A-20 | 200 | 20 | 53 | 40 | 38 | 44 | 50 | 40 | 14 | 36 | 13 | 90 | 81 | 320 | 27 | 730 |
| 72872-R | VDS.200+IRS A-24 | 200 | 24 | 53 | 40 | 38 | 44 | 50 | 40 | 14 | 36 | 13 | 90 | 81 | 320 | 27 | 690 |
| 72931-R | VDS.250+IRS A-20 | 250 | 20 | 60 | 40 | 38 | 50 | 57 | 48 | 17 | 36 | 19 | 90 | 104 | 500 | 30 | 955 |
| 72981-R | VDS.300+IRS A-20 | 300 | 20 | 66 | 40 | 36.5 | 68.5 | 72 | 66 | 20 | 44 | 20 | 90 | 124 | 500 | 30 | 1285 |

**VDS+IRS-SST** 不锈钢

| 代码 | 型号 | D | dH7 | L | d1 | d2 | d3 | d4 | d5 | l | h | h1 | H | R | C# [Nm] | L# [J] | ⚖ |
|---|---|---|---|---|---|---|---|---|---|---|---|---|---|---|---|---|---|
| 72775-R | VDS.150+IRS-SST-14 | 150 | 14 | 44 | 26 | 24 | 34 | 38 | 30 | 12 | 30 | 10 | 65 | 56.5 | 180 | 15 | 450 |
| 72875-R | VDS.200+IRS-SST-20 | 200 | 20 | 53 | 40 | 38 | 44 | 50 | 40 | 14 | 36 | 13 | 90 | 81 | 320 | 27 | 737 |

**#** 最大扭矩 (C) 和冲击强度 (L) 参见 技术参数 (页 A3).



ELESA 和 GANTER 依法保留所有权利。
复制图纸时请注明出处。

ELESA 和 GANTER 依法保留所有权利。
复制图纸时请注明出处。

# VDT.

RoHS PA +100° -30°

## 实心手轮

### 高科技聚合体

**材料**
玻璃纤维加固聚酰胺基 (PA) 高科技聚合体，黑色，亚光饰面。

**毂帽**
聚甲醛基 (POM) 高科技聚合体，黑色，亚光饰面，压入式装配。

**圆环**
亚光阳极氧化铝。
(ELESA 原创设计 - Reg. U.S. Pat.& TM Off.)

**标准型号**
黑色氧化处理钢毂，H7铰孔。
- **VDT.:** 不带手柄。
- **VDT+I:** 带旋转手柄 I.621+x (参见页 576) 由高科技聚合体制成。
- **VDT+IR:** 带折叠手柄 IR.620 (参见页 584) 由高科技聚合体制成。

**按需提供的特殊型号**
黑色氧化处理钢毂,带键槽孔符合 DIN 6885/1 P9公差 (参见页 A16).
订购带键槽的手轮时需要在代码和描述上增加索引-K (如：170307-K VDT.100 A-10-K)。

**可按需提供的配件**
轴向定位垫圈型号 GN 184 (参见页 971).

**人体工程学**
轮缘内部后侧的扇形设计，使得手轮侧面的握控和操作更为容易。

design award winner 2003
ELESA Original design

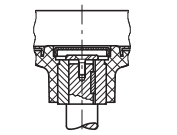

带键槽和轴向固定螺钉的装配示例

VDT.

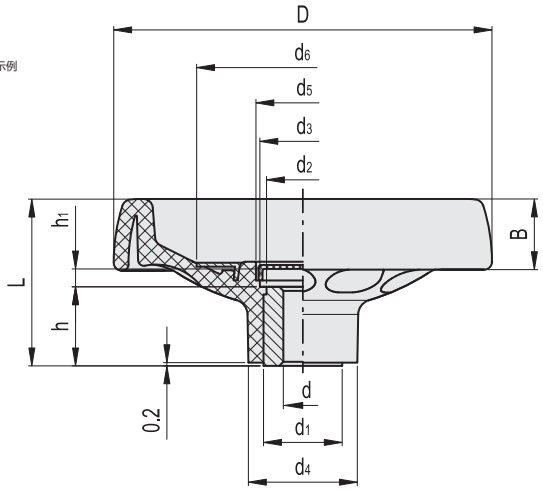


VDT.

| 代码 | 型号 | D | dH7 | L | B | d1 | d2 | d3 | d4 | d5 | d6 | h | h1 | C# [Nm] | L# [J] | ⚖ |
|---|---|---|---|---|---|---|---|---|---|---|---|---|---|---|---|---|
| 170307 | VDT.100 A-10 | 100 | 10 | 49 | 22 | 22 | 20 | 26 | 32 | 28 | 54 | 22 | 5.5 | 180 | 21 | 155 |
| 170505 | VDT.125 A-12 | 125 | 12 | 57 | 24 | 26 | 24 | 28 | 36 | 31 | 70 | 27 | 7 | 200 | 23 | 285 |
| 170707 | VDT.160 A-14 | 160 | 14 | 64 | 27 | 35 | 33 | 38 | 46 | 40 | 90 | 28 | 11 | 400 | 25 | 505 |
| 170907 | VDT.200 A-20 | 200 | 20 | 68 | 30 | 40 | 38 | 50 | 51 | 52 | 110 | 31 | 9 | 600 | 35 | 730 |

**#** 最大扭矩 (C) 和冲击强度 (L) 参见 技术参数 (页 A3).



elesa+Ganter

ELESA 和 GANTER 依法保留所有权利。
复制图纸时请注明出处。

VDT+I

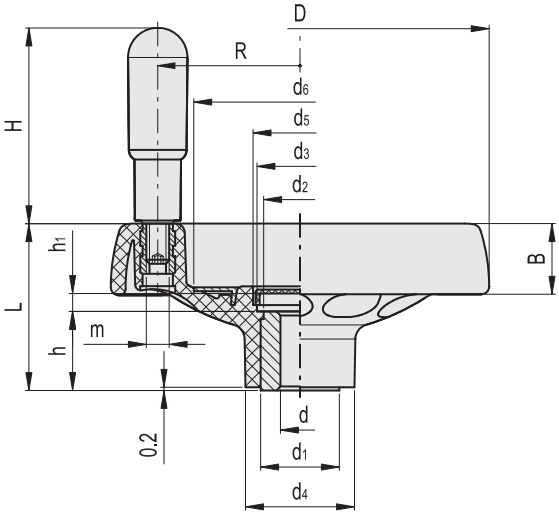


VDT+IR

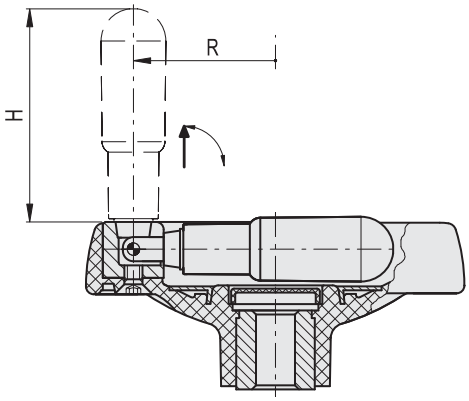


**VDT+I**

| 代码 | 型号 | D | dH7 | L | B | d1 | d2 | d3 | d4 | d5 | d6 | h | h1 | H | m | R | C# [Nm] | L# [J] | ⚖ |
|---|---|---|---|---|---|---|---|---|---|---|---|---|---|---|---|---|---|---|---|
| 170317 | VDT.100+I A-10 | 100 | 10 | 49 | 22 | 22 | 20 | 26 | 32 | 28 | 54 | 22 | 5.5 | 60 | M6 | 37 | 180 | 21 | 185 |
| 170515 | VDT.125+I A-12 | 125 | 12 | 57 | 24 | 26 | 24 | 28 | 36 | 31 | 70 | 27 | 7 | 65 | M8 | 47 | 200 | 23 | 355 |
| 170717 | VDT.160+I A-14 | 160 | 14 | 64 | 27 | 35 | 33 | 38 | 46 | 40 | 90 | 28 | 11 | 80 | M8 | 62 | 400 | 25 | 585 |
| 170917 | VDT.200+I A-20 | 200 | 20 | 68 | 30 | 40 | 38 | 50 | 51 | 52 | 110 | 31 | 9 | 90 | M10 | 78 | 600 | 35 | 820 |

**VDT+IR**

| 代码 | 型号 | D | dH7 | L | B | d1 | d2 | d3 | d4 | d5 | d6 | h | h1 | H | R | C# [Nm] | L# [J] | ⚖ |
|---|---|---|---|---|---|---|---|---|---|---|---|---|---|---|---|---|---|---|
| 170327 | VDT.100+IR A-10 | 100 | 10 | 49 | 22 | 22 | 20 | 26 | 32 | 28 | 54 | 22 | 5.5 | 60 | 37 | 180 | 21 | 195 |
| 170525 | VDT.125+IR A-12 | 125 | 12 | 57 | 24 | 26 | 24 | 28 | 36 | 31 | 70 | 27 | 7 | 65 | 47 | 200 | 23 | 365 |
| 170727 | VDT.160+IR A-14 | 160 | 14 | 64 | 27 | 35 | 33 | 38 | 46 | 40 | 90 | 28 | 11 | 80 | 62 | 400 | 25 | 600 |
| 170927 | VDT.200+IR A-20 | 200 | 20 | 68 | 30 | 40 | 38 | 50 | 51 | 52 | 110 | 31 | 9 | 90 | 78 | 600 | 35 | 875 |

**#** 最大扭矩 (C) 和冲击强度 (L) 参见 技术参数 (页 A3).

ELESA 和 GANTER 依法保留所有权利。
复制图纸时请注明出处。

# VDN.FP

INOX STAINLESS STEEL | RoHS | PF | +110° -20°

## 实心手轮

### 热固性塑料

**材料**
高度抗冲击加固型酚醛基 (PF) 热固性塑料，黑色，光亮饰面。

**圆环**
亚光阳极氧化铝。
(ELESA原创设计- Reg. U.S. Pat. & TM Off.)

**标准型号**
- **VDN.FP-A:** 不带手柄，黑色氧化处理钢制轮毂，H7 铰孔。
- **VDN.FP+I-A:** 带旋转手柄 I.301+x (参见页 574) 由热固性塑料制成。黑色氧化处理钢制轮毂，H7 铰孔。
- **VDN.FP+IR-A:** 带折叠手柄 IR.407 (参见页 589) 由热固性塑料制成。黑色氧化处理钢制轮毂，H7 铰孔。
- **VDN.FP+IRS-A:** 带"Fold-O-matic"®安全自动折叠手柄 IRS.820 (参见页 ) 由高科技聚合体制成。黑色氧化处理钢制轮毂，H7 铰孔。
- **VDN.FP:** 不带手柄的盘形手轮，黑色氧化处理钢制轮毂，未钻孔 。
- **VDN.FP-SST:** 不带手柄的盘形手轮，AISI 303 不锈钢，未钻孔 。
- **VDN.FP+I:** 带旋转手柄 I.301+x (参见页 574) 由热固性塑料制成。黑色氧化处理钢制轮毂，未钻孔 。
- **VDN.FP+I-SST:** 带旋转手柄 I.301+x-SST (参见页 574) 由热固性塑料制成。AISI 303 不锈钢，未钻孔 。
- **VDN.FP+IR:** 带折叠手柄 IR.407 由热固性塑料制成。黑色氧化处理钢制轮毂，未钻孔 。

**可按需提供的配件**
黑色氧化处理的轴向定位垫圈 GN 184 (参见页 971) 或 AISI 303 不锈钢材质的 GN 184.5 (参见页 971).

**按需提供的特殊型号**
- 轮毂带孔和键槽，符合 DIN 6885/1 P9公差 (参见页 A16)
订购带键槽的手轮，须添加索引-K，将型号补充完整(例如：73710-10-K VDN.100 FP+I-A-10-K)。
- 手轮带组合式平衡块。

**人体工程学**
轮缘内部后侧的扇形设计，使得手轮侧面的握控和操作更为容易。

ELESA Original design

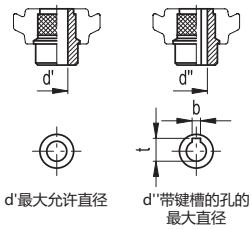


d'最大允许直径　d''带键槽的孔的最大直径

VDN.FP-A　VDN.FP+I-A　VDN.FP+IR-A　VDN.FP+IRS-A

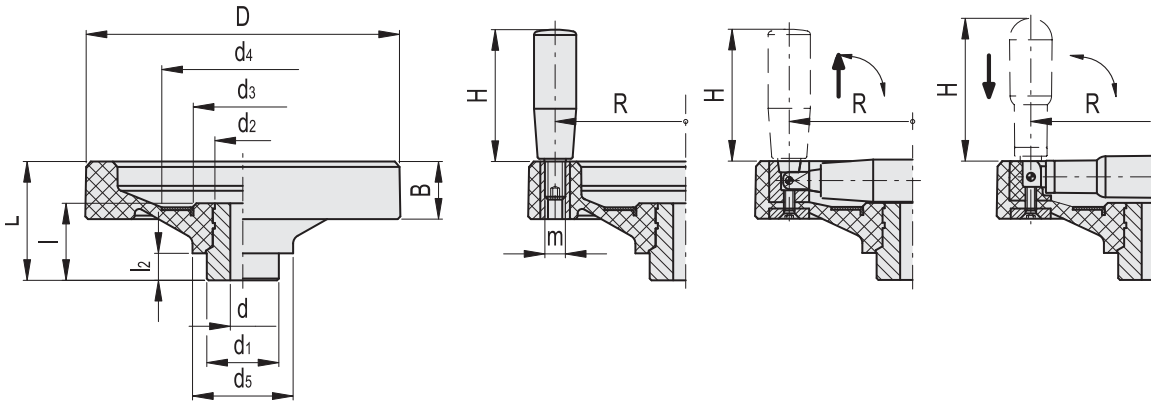




elesa+Ganter

ELESA 和 GANTER 依法保留所有权利。
复制图纸时请注明出处。

# VDN.FP | 实心手轮

### VDN.FP-A

| 代码 | 型号 | D | dH7 | L | B | d1 | d2 | d3 | d4 | d5 | l | l2 | d' | d'' | t | b | C# [Nm] | L# [J] | ⚖ |
|---|---|---|---|---|---|---|---|---|---|---|---|---|---|---|---|---|---|---|---|
| 73650-10 | VDN.50 FP-A-10 | 50 | 10 | 22 | 12 | 16 | 16 | - | 25 | 26 | 19 | 9 | 12 | 10 | 11.4 | 3 | 55 | 3 | 50 |
| 73670-10 | VDN.63 FP-A-10 | 63 | 10 | 28 | 13 | 20 | 20 | - | 31 | 28 | 24 | 10 | 13 | 11 | 12.8 | 4 | 75 | 4 | 100 |
| 73690-10 | VDN.80 FP-A-10 | 80 | 10 | 31 | 14 | 20 | 18 | 28 | 43 | 30 | 28 | 10 | 13 | 11 | 12.8 | 4 | 120 | 5 | 120 |
| 73690-12 | VDN.80 FP-A-12 | 80 | 12 | 31 | 14 | 20 | 18 | 28 | 43 | 30 | 28 | 10 | 13 | 12 | 13.8 | 4 | 120 | 5 | 115 |
| 73709-10 | VDN.100 FP-A-10 | 100 | 10 | 40 | 15 | 24 | 22 | 35 | 54 | 39 | 36 | 12 | 16 | 13 | 15.3 | 5 | 150 | 6 | 324 |
| 73709-12 | VDN.100 FP-A-12 | 100 | 12 | 40 | 15 | 24 | 22 | 35 | 54 | 39 | 36 | 12 | 16 | 13 | 15.3 | 5 | 150 | 6 | 322 |
| 73719-12 | VDN.125 FP-A-12 | 125 | 12 | 44 | 15 | 32 | 26.5 | 44 | 70 | 46 | 38 | 15 | 20 | 16 | 18.3 | 5 | 300 | 8 | 493 |
| 73719-14 | VDN.125 FP-A-14 | 125 | 14 | 44 | 15 | 32 | 26.5 | 44 | 70 | 46 | 38 | 15 | 20 | 16 | 18.3 | 5 | 300 | 8 | 490 |
| 73723-14 | VDN.140 FP-A-14 | 140 | 14 | 46 | 19 | 32 | 26.5 | 44 | 70 | 48 | 38 | 15 | 20 | 16 | 18.3 | 5 | 350 | 10 | 430 |
| 73729-14 | VDN.150 FP-A-14 | 150 | 14 | 49 | 18 | 32 | 26.5 | 44 | 70 | 48 | 38 | 15 | 20 | 16 | 18.3 | 5 | 400 | 14 | 662 |
| 73729-16 | VDN.150 FP-A-16 | 150 | 16 | 49 | 18 | 32 | 26.5 | 44 | 70 | 48 | 38 | 15 | 20 | 16 | 18.3 | 5 | 400 | 14 | 659 |
| 73739-16 | VDN.175 FP-A-16 | 175 | 16 | 54 | 19 | 40 | 33 | 55 | 90 | 56 | 43 | 15 | 26 | 22 | 24.8 | 6 | 500 | 16 | 991 |
| 73739-18 | VDN.175 FP-A-18 | 175 | 18 | 54 | 19 | 40 | 33 | 55 | 90 | 56 | 43 | 15 | 26 | 22 | 24.8 | 6 | 500 | 16 | 985 |
| 73749-18 | VDN.200 FP-A-18 | 200 | 18 | 58 | 21 | 40 | 33 | 55 | 90 | 60 | 43 | 15 | 26 | 22 | 24.8 | 6 | 600 | 18 | 1196 |
| 73749-20 | VDN.200 FP-A-20 | 200 | 20 | 58 | 21 | 40 | 33 | 55 | 90 | 60 | 43 | 15 | 26 | 22 | 24.8 | 6 | 600 | 18 | 1192 |
| 73769-22 | VDN.250 FP-A-22 | 249 | 22 | 65 | 25 | 49 | 40 | 66 | 110 | 70 | 44 | 15 | 35 | 27 | 30.3 | 8 | 1000 | 28 | 1982 |
| 73780-26 | VDN.300 FP-A-26 | 301 | 26 | 75 | 25 | 58 | 58 | 94 | 148 | 82 | 56 | 18 | 42 | 38 | 41.3 | 10 | 1100 | 35 | 2685 |

### VDN.FP+I-A

| 代码 | 型号 | D | dH7 | L | B | d1 | d2 | d3 | d4 | d5 | l | l2 | H | m | R | d' | d'' | t | b | C# [Nm] | L# [J] | ⚖ |
|---|---|---|---|---|---|---|---|---|---|---|---|---|---|---|---|---|---|---|---|---|---|---|
| 73651-10 | VDN.50 FP+I-A-10 | 50 | 10 | 22 | 12 | 16 | 16 | - | 25 | 26 | 19 | 9 | 28 | M6 | 19 | 12 | 10 | 11.4 | 3 | 55 | 3 | 63 |
| 73671-10 | VDN.63 FP+I-A-10 | 63 | 10 | 28 | 13 | 20 | 20 | - | 31 | 28 | 24 | 10 | 40 | M6 | 24 | 13 | 11 | 12.8 | 4 | 75 | 4 | 127 |
| 73691-10 | VDN.80 FP+I-A-10 | 80 | 10 | 31 | 14 | 20 | 18 | 28 | 43 | 30 | 28 | 10 | 40 | M6 | 32 | 13 | 11 | 12.8 | 4 | 120 | 5 | 157 |
| 73691-12 | VDN.80 FP+I-A-12 | 80 | 12 | 31 | 14 | 20 | 18 | 28 | 43 | 30 | 28 | 10 | 40 | M6 | 32 | 13 | 12 | 13.8 | 4 | 120 | 5 | 147 |
| 73710-10 | VDN.100 FP+I-A-10 | 100 | 10 | 46 | 21 | 24 | 20 | 35 | 54 | 39 | 33.5 | 12 | 50 | M6 | 39 | 16 | 13 | 15.3 | 5 | 150 | 6 | 361 |
| 73710-12 | VDN.100 FP+I-A-12 | 100 | 12 | 46 | 21 | 24 | 20 | 35 | 54 | 39 | 33.5 | 12 | 50 | M6 | 39 | 16 | 13 | 15.3 | 5 | 150 | 6 | 358 |
| 73720-12 | VDN.125 FP+I-A-12 | 125 | 12 | 57 | 28 | 32 | 26.5 | 44 | 70 | 46 | 38 | 15 | 65 | M8 | 50 | 20 | 16 | 18.3 | 5 | 300 | 8 | 568 |
| 73720-14 | VDN.125 FP+I-A-14 | 125 | 14 | 57 | 28 | 32 | 26.5 | 44 | 70 | 46 | 38 | 15 | 65 | M8 | 50 | 20 | 16 | 18.3 | 5 | 300 | 8 | 565 |
| 73724-14 | VDN.140 FP+I-A-14 | 140 | 14 | 55 | 28 | 32 | 26.5 | 44 | 70 | 48 | 38 | 15 | 65 | M8 | 58 | 20 | 16 | 18.3 | 5 | 350 | 10 | 575 |
| 73730-14 | VDN.150 FP+I-A-14 | 150 | 14 | 61 | 30 | 32 | 26.5 | 50 | 80 | 48 | 38 | 15 | 65 | M8 | 62 | 20 | 16 | 18.3 | 5 | 400 | 14 | 737 |
| 73730-16 | VDN.150 FP+I-A-16 | 150 | 16 | 61 | 30 | 32 | 26.5 | 50 | 80 | 48 | 38 | 15 | 65 | M8 | 62 | 20 | 16 | 18.3 | 5 | 400 | 14 | 734 |
| 73740-16 | VDN.175 FP+I-A-16 | 175 | 16 | 66 | 32 | 40 | 33 | 55 | 90 | 56 | 43 | 15 | 80 | M10 | 72.5 | 26 | 22 | 24.8 | 6 | 500 | 16 | 1089 |
| 73740-18 | VDN.175 FP+I-A-18 | 175 | 18 | 66 | 32 | 40 | 33 | 55 | 90 | 56 | 43 | 15 | 80 | M10 | 72.5 | 26 | 22 | 24.3 | 6 | 500 | 16 | 1087 |
| 73750-18 | VDN.200 FP+I-A-18 | 200 | 18 | 68 | 32 | 40 | 33 | 55 | 90 | 60 | 43 | 15 | 90 | M10 | 82 | 26 | 22 | 24.8 | 6 | 600 | 18 | 1314 |
| 73750-20 | VDN.200 FP+I-A-20 | 200 | 20 | 68 | 32 | 40 | 33 | 55 | 90 | 60 | 43 | 15 | 90 | M10 | 82 | 26 | 22 | 24.8 | 6 | 600 | 18 | 1308 |
| 73760-20 | VDN.225 FP+I-A-20 | 225 | 20 | 71 | 33 | 49 | 40 | 66 | 110 | 66 | 44.5 | 15 | 90 | M10 | 94 | 34 | 27 | 30.3 | 8 | 900 | 25 | 1708 |
| 73760-22 | VDN.225 FP+I-A-22 | 225 | 22 | 71 | 33 | 49 | 40 | 66 | 110 | 66 | 44.5 | 15 | 90 | M10 | 94 | 34 | 27 | 30.3 | 8 | 900 | 25 | 1702 |
| 73770-22 | VDN.250 FP+I-A-22 | 249 | 22 | 76 | 36 | 49 | 40 | 66 | 110 | 70 | 44.5 | 15 | 90 | M10 | 106 | 35 | 27 | 30.3 | 8 | 1000 | 28 | 2100 |
| 73770-24 | VDN.250 FP+I-A-24 | 249 | 24 | 76 | 36 | 49 | 40 | 66 | 110 | 70 | 44.5 | 15 | 90 | M10 | 106 | 35 | 27 | 30.3 | 8 | 1000 | 28 | 2097 |
| 73781-26 | VDN.300 FP+I-A-26 | 301 | 26 | 87 | 36 | 58 | 58 | 94 | 148 | 82 | 56 | 18 | 90 | M10 | 132 | 42 | 38 | 41.3 | 10 | 1100 | 35 | 2803 |

### VDN.FP+IR-A

| 代码 | 型号 | D | dH7 | L | B | d1 | d2 | d3 | d4 | d5 | l | l2 | H | R | d' | d'' | t | b | C# [Nm] | L# [J] | ⚖ |
|---|---|---|---|---|---|---|---|---|---|---|---|---|---|---|---|---|---|---|---|---|---|
| 73711-10 | VDN.100 FP+IR-A-10 | 100 | 10 | 51 | 26 | 24 | 20 | 35 | 54 | 39 | 33.5 | 12 | 56 | 37 | 16 | 13 | 15.3 | 5 | 150 | 6 | 427 |
| 73721-12 | VDN.125 FP+IR-A-12 | 125 | 12 | 57 | 28 | 32 | 26.5 | 44 | 70 | 46 | 38 | 15 | 56 | 48 | 20 | 16 | 18.3 | 5 | 300 | 8 | 596 |
| 73731-14 | VDN.150 FP+IR-A-14 | 150 | 14 | 61 | 30 | 32 | 26.5 | 50 | 80 | 48 | 38 | 15 | 65 | 57 | 20 | 16 | 18.3 | 5 | 400 | 14 | 803 |
| 73741-16 | VDN.175 FP+IR-A-16 | 175 | 16 | 66 | 32 | 40 | 33 | 55 | 90 | 56 | 43 | 15 | 80 | 68 | 26 | 22 | 24.8 | 6 | 500 | 16 | 1147 |
| 73751-20 | VDN.200 FP+IR-A-20 | 200 | 20 | 68 | 32 | 40 | 33 | 55 | 90 | 60 | 43 | 15 | 90 | 76.5 | 26 | 22 | 24.8 | 6 | 600 | 18 | 1462 |
| 73761-20 | VDN.225 FP+IR-A-20 | 225 | 20 | 71 | 33 | 49 | 40 | 66 | 110 | 66 | 44.5 | 15 | 90 | 88 | 34 | 27 | 30.3 | 8 | 900 | 25 | 1856 |
| 73771-22 | VDN.250 FP+IR-A-22 | 249 | 22 | 76 | 36 | 49 | 40 | 66 | 110 | 70 | 44.5 | 15 | 90 | 100 | 35 | 27 | 30.3 | 8 | 1000 | 28 | 2248 |
| 73782-26 | VDN.300 FP+IR-A-26 | 301 | 26 | 87 | 36 | 58 | 58 | 94 | 148 | 82 | 56 | 18 | 90 | 124 | 42 | 38 | 41.3 | 10 | 1100 | 35 | 3212 |

### VDN.FP+IRS-A

| 代码 | 型号 | D | dH7 | L | B | d1 | d2 | d3 | d4 | d5 | l | l2 | H | R | d' | d'' | t | b | C# [Nm] | L# [J] | ⚖ |
|---|---|---|---|---|---|---|---|---|---|---|---|---|---|---|---|---|---|---|---|---|---|
| 73732-14 | VDN.150 FP+IRS-A-14 | 150 | 14 | 61 | 30 | 32 | 26.5 | 50 | 80 | 48 | 38 | 15 | 65 | 57 | 20 | 16 | 18.3 | 5 | 400 | 14 | 733 |
| 73742-16 | VDN.175 FP+IRS-A-16 | 175 | 16 | 66 | 32 | 40 | 33 | 55 | 90 | 56 | 43 | 15 | 80 | 68 | 26 | 22 | 24.8 | 6 | 500 | 16 | 1053 |
| 73752-20 | VDN.200 FP+IRS-A-20 | 200 | 20 | 68 | 32 | 40 | 33 | 55 | 90 | 60 | 43 | 15 | 90 | 74.5 | 26 | 22 | 24.8 | 6 | 600 | 18 | 1252 |
| 73762-20 | VDN.225 FP+IRS-A-20 | 225 | 20 | 71 | 33 | 49 | 40 | 66 | 110 | 66 | 44.5 | 15 | 90 | 86 | 34 | 27 | 30.3 | 8 | 900 | 25 | 1646 |
| 73772-22 | VDN.250 FP+IRS-A-22 | 249 | 22 | 76 | 36 | 49 | 40 | 66 | 110 | 70 | 44.5 | 15 | 90 | 98 | 35 | 27 | 30.3 | 8 | 1000 | 28 | 2038 |

**#** 最大扭矩 (C) 和冲击强度 (L) 参见 技术参数 (页 A3).



ELESA 和 GANTER 依法保留所有权利。
复制图纸时请注明出处。

# VDN.FP | 实心手轮



**VDN.FP**
**VDN.FP-SST**

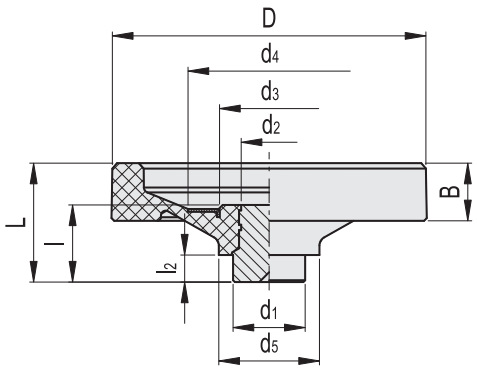


**VDN.FP**

| 代码 | 型号 | D | L | B | d1 | d2 | d3 | d4 | d5 | l | l2 | d' | d'' | t | b | C# [Nm] | L# [J] | ⚖ |
|---|---|---|---|---|---|---|---|---|---|---|---|---|---|---|---|---|---|---|
| 73650 | VDN.50 FP | 50 | 22 | 12 | 16 | 16 | - | 25 | 26 | 19 | 9 | 12 | 10 | 11.4 | 3 | 55 | 3 | 60 |
| 73670 | VDN.63 FP | 63 | 28 | 13 | 20 | 20 | - | 31 | 28 | 24 | 10 | 13 | 11 | 12.8 | 4 | 75 | 4 | 115 |
| 73690 | VDN.80 FP | 80 | 31 | 14 | 20 | 18 | 28 | 43 | 30 | 28 | 10 | 13 | 11 | 12.8 | 4 | 120 | 5 | 145 |
| 73709 | VDN.100 FP | 100 | 40 | 15 | 24 | 22 | 35 | 54 | 39 | 36 | 12 | 16 | 13 | 15.3 | 5 | 150 | 6 | 324 |
| 73719 | VDN.125 FP | 125 | 44 | 15 | 32 | 26.5 | 44 | 70 | 46 | 38 | 15 | 20 | 16 | 18.3 | 5 | 300 | 8 | 493 |
| 73723 | VDN.140 FP | 140 | 46 | 19 | 32 | 26.5 | 44 | 70 | 48 | 38 | 15 | 20 | 16 | 18.3 | 5 | 350 | 10 | 465 |
| 73729 | VDN.150 FP | 150 | 49 | 18 | 32 | 26.5 | 44 | 70 | 48 | 38 | 15 | 20 | 16 | 18.3 | 5 | 400 | 14 | 662 |
| 73739 | VDN.175 FP | 175 | 54 | 19 | 40 | 33 | 55 | 90 | 56 | 43 | 15 | 26 | 22 | 24.8 | 6 | 500 | 16 | 991 |
| 73749 | VDN.200 FP | 200 | 58 | 21 | 40 | 33 | 55 | 90 | 60 | 43 | 15 | 26 | 22 | 24.8 | 6 | 600 | 18 | 1196 |
| 73759 | VDN.225 FP | 225 | 63 | 23 | 49 | 40 | 66 | 110 | 66 | 44 | 15 | 34 | 27 | 30.3 | 8 | 900 | 25 | 1590 |
| 73769 | VDN.250 FP | 249 | 65 | 25 | 49 | 40 | 66 | 110 | 70 | 44 | 15 | 35 | 27 | 30.3 | 8 | 1000 | 28 | 1982 |
| 73780 | VDN.300 FP | 301 | 75 | 25 | 58 | 58 | 94 | 148 | 82 | 56 | 18 | 42 | 38 | 41.3 | 10 | 1100 | 35 | 2920 |
| 73790 | VDN.350 FP | 350 | 92 | 38 | 58 | 58 | 94 | 148 | 90 | 56 | 18 | 42 | 38 | 41.3 | 10 | 1200 | 36 | 3960 |

**VDN.FP-SST** 不锈钢

| 代码 | 型号 | D | L | B | d1 | d2 | d3 | d4 | d5 | l | l2 | d' | d'' | t | b | C# [Nm] | L# [J] | ⚖ |
|---|---|---|---|---|---|---|---|---|---|---|---|---|---|---|---|---|---|---|
| 73695 | VDN.80 FP-SST | 80 | 31 | 14 | 20 | 18 | 28 | 43 | 30 | 28 | 10 | 13 | 11 | 12.8 | 4 | 120 | 5 | 146 |
| 73713 | VDN.100 FP-SST | 100 | 40 | 15 | 24 | 22 | 35 | 54 | 39 | 36 | 12 | 16 | 13 | 15.3 | 5 | 150 | 6 | 325 |
| 73722 | VDN.125 FP-SST | 125 | 44 | 15 | 32 | 26.5 | 44 | 70 | 46 | 38 | 15 | 20 | 16 | 18.3 | 5 | 300 | 8 | 494 |
| 73733 | VDN.150 FP-SST | 150 | 49 | 18 | 32 | 26.5 | 44 | 70 | 48 | 38 | 15 | 20 | 16 | 18.3 | 5 | 400 | 14 | 663 |
| 73753 | VDN.200 FP-SST | 200 | 58 | 21 | 40 | 33 | 55 | 90 | 60 | 43 | 15 | 26 | 22 | 24.8 | 6 | 600 | 18 | 1197 |
| 73773 | VDN.250 FP-SST | 249 | 65 | 25 | 49 | 40 | 66 | 110 | 70 | 44 | 15 | 35 | 27 | 30.3 | 8 | 1000 | 28 | 1982 |
| 73785 | VDN.300 FP-SST | 301 | 75 | 25 | 58 | 58 | 94 | 148 | 82 | 56 | 18 | 42 | 38 | 41.3 | 10 | 1100 | 35 | 1591 |

**#** 最大扭矩 (C) 和冲击强度 (L) 参见 技术参数 (页 A3).



ELESA 和 GANTER 依法保留所有权利。
复制图纸时请注明出处。

# VDN.FP

## 实心手轮

VDN.FP+I
VDN.FP+I-SST

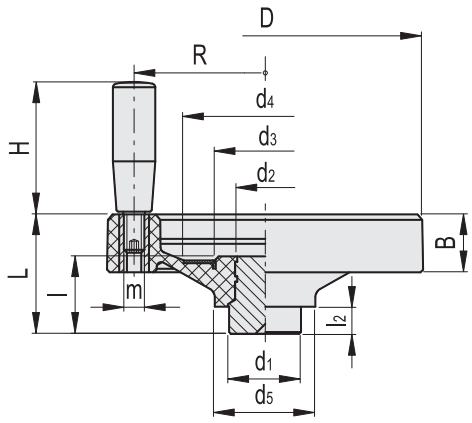


VDN.FP+IR

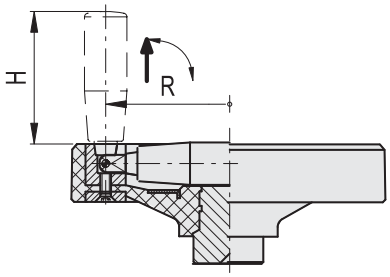


**VDN.FP+I**

| 代码 | 型号 | D | L | B | d1 | d2 | d3 | d4 | d5 | l | l2 | H | m | R | d' | d'' | t | b | C# [Nm] | L# [J] | ⚖ |
|---|---|---|---|---|---|---|---|---|---|---|---|---|---|---|---|---|---|---|---|---|---|
| 73651 | VDN.50 FP+I | 50 | 22 | 12 | 16 | 16 | - | 25 | 26 | 19 | 9 | 28 | M6 | 19 | 12 | 10 | 11.4 | 3 | 55 | 3 | 88 |
| 73671 | VDN.63 FP+I | 63 | 28 | 13 | 20 | 20 | - | 31 | 28 | 24 | 10 | 40 | M6 | 24 | 13 | 11 | 12.8 | 4 | 75 | 4 | 172 |
| 73691 | VDN.80 FP+I | 80 | 31 | 14 | 20 | 18 | 28 | 43 | 30 | 28 | 10 | 40 | M6 | 32 | 13 | 11 | 12.8 | 4 | 120 | 5 | 207 |
| 73710 | VDN.100 FP+I | 100 | 46 | 21 | 24 | 20 | 35 | 54 | 39 | 33.5 | 12 | 50 | M6 | 39 | 16 | 13 | 15.3 | 5 | 150 | 6 | 361 |
| 73720 | VDN.125 FP+I | 125 | 57 | 28 | 32 | 26.5 | 44 | 70 | 46 | 38 | 15 | 65 | M8 | 50 | 20 | 16 | 18.3 | 5 | 300 | 8 | 568 |
| 73724 | VDN.140 FP+I | 140 | 55 | 28 | 32 | 26.5 | 44 | 70 | 48 | 38 | 15 | 65 | M8 | 58 | 20 | 16 | 18.3 | 5 | 300 | 14 | 575 |
| 73730 | VDN.150 FP+I | 150 | 61 | 30 | 32 | 26.5 | 50 | 80 | 48 | 38 | 15 | 65 | M8 | 62 | 20 | 16 | 18.3 | 5 | 400 | 14 | 737 |
| 73740 | VDN.175 FP+I | 175 | 66 | 32 | 40 | 33 | 55 | 90 | 56 | 43 | 15 | 80 | M10 | 72.5 | 26 | 22 | 24.8 | 6 | 500 | 16 | 1089 |
| 73750 | VDN.200 FP+I | 200 | 68 | 32 | 40 | 33 | 55 | 90 | 60 | 43 | 15 | 90 | M10 | 82 | 26 | 22 | 24.8 | 6 | 600 | 18 | 1314 |
| 73760 | VDN.225 FP+I | 225 | 71 | 33 | 49 | 40 | 66 | 110 | 66 | 44.5 | 15 | 90 | M10 | 94 | 34 | 27 | 30.3 | 8 | 900 | 25 | 1708 |
| 73770 | VDN.250 FP+I | 249 | 76 | 36 | 49 | 40 | 66 | 110 | 70 | 44.5 | 15 | 90 | M10 | 106 | 35 | 27 | 30.3 | 8 | 1000 | 28 | 2100 |
| 73781 | VDN.300 FP+I | 301 | 87 | 36 | 58 | 58 | 94 | 148 | 82 | 56 | 18 | 90 | M10 | 132 | 42 | 38 | 41.3 | 10 | 1100 | 35 | 3138 |
| 73791 | VDN.350 FP+I | 350 | 92 | 38 | 58 | 58 | 94 | 148 | 90 | 56 | 18 | 102 | M10 | 157 | 42 | 38 | 41.3 | 10 | 1200 | 36 | 4243 |

**VDN.FP+I-SST** 不锈钢

| 代码 | 型号 | D | L | B | d1 | d2 | d3 | d4 | d5 | l | l2 | H | m | R | d' | d'' | t | b | C# [Nm] | L# [J] | ⚖ |
|---|---|---|---|---|---|---|---|---|---|---|---|---|---|---|---|---|---|---|---|---|---|
| 73715 | VDN.100 FP+I-SST | 100 | 46 | 21 | 24 | 20 | 35 | 54 | 39 | 33.5 | 12 | 50 | M6 | 39 | 16 | 13 | 15.3 | 5 | 150 | 6 | 361 |
| 73725 | VDN.125 FP+I-SST | 125 | 57 | 28 | 32 | 26.5 | 44 | 70 | 46 | 38 | 15 | 65 | M8 | 50 | 20 | 16 | 18.3 | 5 | 300 | 8 | 568 |
| 73735 | VDN.150 FP+I-SST | 150 | 61 | 30 | 32 | 26.5 | 50 | 80 | 48 | 38 | 15 | 65 | M8 | 62 | 20 | 16 | 18.3 | 5 | 400 | 14 | 737 |
| 73755 | VDN.200 FP+I-SST | 200 | 68 | 32 | 40 | 33 | 55 | 90 | 60 | 43 | 15 | 90 | M10 | 82 | 26 | 22 | 24.8 | 6 | 600 | 18 | 1314 |
| 73775 | VDN.250 FP+I-SST | 249 | 76 | 36 | 49 | 40 | 66 | 110 | 70 | 44.5 | 15 | 90 | M10 | 106 | 35 | 27 | 30.3 | 8 | 1000 | 28 | 2100 |
| 73786 | VDN.300 FP+I-SST | 301 | 87 | 36 | 58 | 58 | 94 | 148 | 82 | 56 | 18 | 90 | M10 | 132 | 42 | 38 | 41.3 | 10 | 1100 | 35 | 3138 |

**VDN.FP+IR**

| 代码 | 型号 | D | L | B | d1 | d2 | d3 | d4 | d5 | l | l2 | H | R | d' | d'' | t | b | C# [Nm] | L# [J] | ⚖ |
|---|---|---|---|---|---|---|---|---|---|---|---|---|---|---|---|---|---|---|---|---|
| 73711 | VDN.100 FP+IR | 100 | 51 | 26 | 24 | 20 | 35 | 54 | 39 | 33.5 | 12 | 56 | 37 | 16 | 13 | 15.3 | 5 | 150 | 6 | 427 |
| 73721 | VDN.125 FP+IR | 125 | 57 | 28 | 32 | 26.5 | 44 | 70 | 46 | 38 | 15 | 56 | 48 | 20 | 16 | 18.3 | 5 | 300 | 8 | 596 |
| 73731 | VDN.150 FP+IR | 150 | 61 | 30 | 32 | 26.5 | 50 | 80 | 48 | 38 | 15 | 65 | 57 | 20 | 16 | 18.3 | 5 | 400 | 14 | 803 |
| 73741 | VDN.175 FP+IR | 175 | 66 | 32 | 40 | 33 | 55 | 90 | 56 | 43 | 15 | 80 | 68 | 26 | 22 | 24.8 | 6 | 500 | 16 | 1147 |
| 73751 | VDN.200 FP+IR | 200 | 68 | 32 | 40 | 33 | 55 | 90 | 60 | 43 | 15 | 90 | 76.5 | 26 | 22 | 24.8 | 6 | 600 | 18 | 1462 |
| 73761 | VDN.225 FP+IR | 225 | 71 | 33 | 49 | 40 | 66 | 110 | 66 | 44.5 | 15 | 90 | 88 | 34 | 27 | 30.3 | 8 | 900 | 25 | 1856 |
| 73771 | VDN.250 FP+IR | 249 | 76 | 36 | 49 | 40 | 66 | 110 | 70 | 44.5 | 15 | 90 | 100 | 35 | 27 | 30.3 | 8 | 1000 | 28 | 2248 |
| 73782 | VDN.300 FP+IR | 301 | 87 | 36 | 58 | 58 | 94 | 148 | 82 | 56 | 18 | 90 | 124 | 42 | 38 | 41.3 | 10 | 1100 | 35 | 3212 |

**#** 最大扭矩 (C) 和冲击强度 (L) 参见 技术参数 (页 A3).



ELESA 和 GANTER 依法保留所有权利。
复制图纸时请注明出处。

# VDN.FP+I+ST

RoHS PF +110° -20°

## 实心安全手轮

**热固性塑料**

**材料**
高度抗冲击加固型酚醛基 (PF) 热固性塑料，黑色，光亮饰面。

**圆环**
亚光阳极氧化铝。
(ELESA原创设计- Reg. U.S. Pat. & TM Off.)

**标准型号**
带“拉式联接”的安全啮合衬套 GN 000.5 (参见页 185) 带研磨光滑表面的硬化钢，铰制安装孔和键槽，符合 DIN 6885/2 P9公差 (参见页 A16). 旋转手柄 I.301+x (参见页 574) 由热固性塑料制成。

**按需提供的特殊型号**
这些手轮可提供“推入式联动”的款式。通过嵌入构造相反的衬套，手轮的操作方式与标准型号完全相反。

**应用说明**
安全折叠手轮按照防止意外误操作的规则设计：当运转中的机器被按压或受到意外冲击时，手轮保持未啮合的非操作状态。只有将手轮沿着与主轴平行的线向外“拉出”时：两者之间衬套内的两个齿状元件相互啮合，使手轮与主轴连接，才能进行操作。操作完成后释放手轮，其自动回复到非操作状态。

**人体工程学**
轮缘内部后侧的扇形设计，使得手轮侧面的握控和操作更为容易。

ELESA Original design

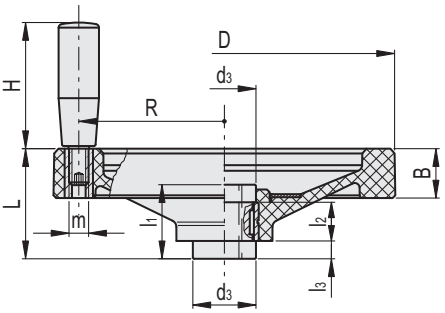


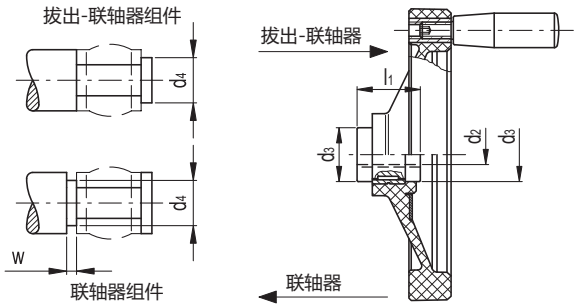


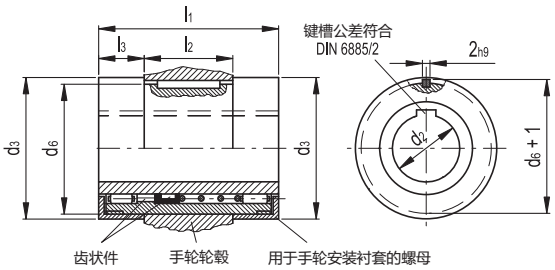


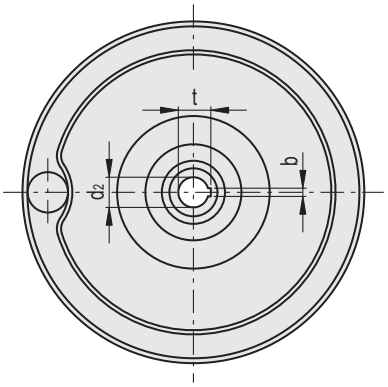


| 代码 | 型号 | D | d2 H7 | L | B | d3 | d4 max | d6 | l1 | l2 ±0.2 | l3 | H | m | R | wmin | t | b | ⚖ |
|---|---|---|---|---|---|---|---|---|---|---|---|---|---|---|---|---|---|---|
| 73728 | VDN.125 FP+I+ST12 | 125 | 12 | 58 | 28 | 29 | 17 | 25 -0.05 | 42 | 18 | 12 | 65 | M8 | 50 | 4 | 13.1 | 4 | 465 |
| 73738 | VDN.150 FP+I+ST14 | 150 | 14 | 67 | 30 | 33 | 21 | 29 -0.05 | 48 | 20 | 14 | 65 | M8 | 62 | 4 | 15.3 | 5 | 650 |
| 73748 | VDN.175 FP+I+ST14 | 175 | 14 | 69 | 32 | 33 | 21 | 29 -0.05 | 48 | 20 | 14 | 80 | M10 | 72.5 | 4 | 15.3 | 5 | 810 |
| 73758 | VDN.200 FP+I+ST18 | 200 | 18 | 72 | 32 | 39 | 26 | 35 -0.05 | 50 | 24 | 13 | 90 | M10 | 82 | 4 | 19.7 | 6 | 1220 |
| 73778 | VDN.250 FP+I+ST22 | 249 | 22 | 82 | 36 | 46 | 30 | 41 -0.05 | 54 | 28 | 13 | 90 | M10 | 106 | 4 | 23.7 | 6 | 1670 |



ELESA 和 GANTER 依法保留所有权利。
复制图纸时请注明出处。

ELESA 和 GANTER 依法保留所有权利。
复制图纸时请注明出处。

# GN 923

RoHS



## 盘形手轮

**铝, 喷塑涂层**

reddot design award

### 规格

**类型**

- **A**型: 不带手柄
- **R**型: 带旋转手柄

**钻孔代码**

- **B**款: 不带键槽
- **K**款: 带键槽

压铸铝

- 机加工轮毂
- 车削轮缘
- 喷塑涂层

黑色, RAL 9005, 纹理饰面 **SW**
银色, RAL 9006, 纹理饰面 **SR**

轮缘与孔的同轴度 < 0.4

柱状旋转手柄 GN 798.2 (参见页 578)
塑料, 高科技聚合体
黑色, 亚光饰面

### 信息

GN 923 盘形手轮的显著特点在于其时尚的设计。
可拆卸塑料盖帽用于遮蔽固定元件, 如: 螺钉、埋头螺钉、垫圈以及轴端。

### 附件

- 埋头垫圈 GN 184 需单独订购 (参见页 971)

### 技术信息

- 键槽 P9 DIN 6885 (参见页 A16)
- 十字孔 GN 110 (参见页 A17)
- ISO-基本公差 (参见页 A21)

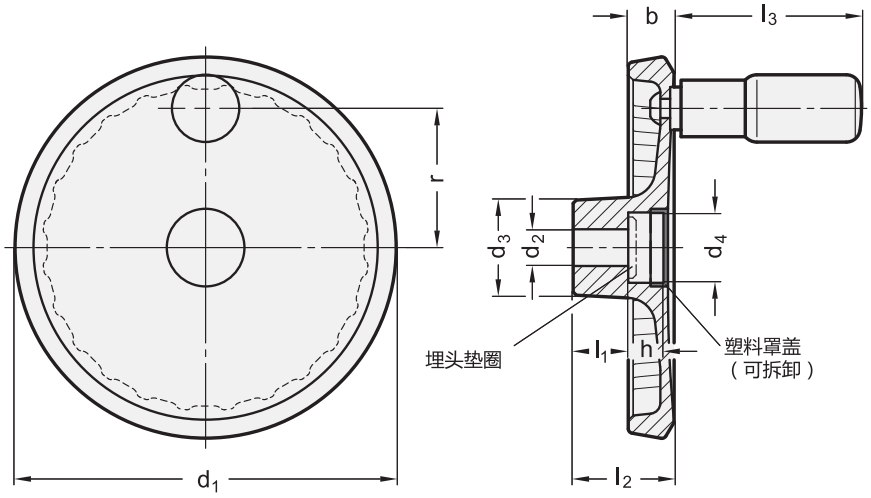




elesa+Ganter

ELESA 和 GANTER 依法保留所有权利。
复制图纸时请注明出处。

# GN 923 | 盘形手轮

*增加手轮的颜色索引(SW 或 SR)

SW RAL9005　SR RAL9006

## GN 923-A

| 型号 | d1 | d2 H7 | d3 | d4 | b | h | l1 | l2 ≈ | 推荐埋头垫圈 | ⚖ |
|---|---|---|---|---|---|---|---|---|---|---|
| GN 923-80-B10-A-* | 80 | 10 | 26 | 17 | 13 | 7 | 16 | 26 | GN 184-16 | 101 |
| GN 923-80-K10-A-* | 80 | 10 | 26 | 17 | 13 | 7 | 16 | 26 | GN 184-16 | 101 |
| GN 923-80-B12-A-* | 80 | 12 | 26 | 17 | 13 | 7 | 16 | 26 | GN 184-16 | 100 |
| GN 923-80-K12-A-* | 80 | 12 | 26 | 17 | 13 | 7 | 16 | 26 | GN 184-16 | 100 |
| GN 923-100-B10-A-* | 100 | 10 | 28 | 22 | 14 | 9.5 | 17 | 30 | GN 184-20 | 153 |
| GN 923-100-K10-A-* | 100 | 10 | 28 | 22 | 14 | 9.5 | 17 | 30 | GN 184-20 | 153 |
| GN 923-100-B12-A-* | 100 | 12 | 28 | 22 | 14 | 9.5 | 17 | 30 | GN 184-20 | 150 |
| GN 923-100-K12-A-* | 100 | 12 | 28 | 22 | 14 | 9.5 | 17 | 30 | GN 184-20 | 150 |
| GN 923-125-B12-A-* | 125 | 12 | 31 | 22 | 15 | 11 | 18 | 33 | GN 184-20 | 260 |
| GN 923-125-K12-A-* | 125 | 12 | 31 | 22 | 15 | 11 | 18 | 33 | GN 184-20 | 260 |
| GN 923-125-B14-A-* | 125 | 14 | 31 | 22 | 15 | 11 | 18 | 33 | GN 184-20 | 261 |
| GN 923-125-K14-A-* | 125 | 14 | 31 | 22 | 15 | 11 | 18 | 33 | GN 184-20 | 261 |
| GN 923-140-B14-A-* | 140 | 14 | 36 | 28.5 | 16.5 | 13 | 19 | 36 | GN 184-25 | 338 |
| GN 923-140-K14-A-* | 140 | 14 | 36 | 28.5 | 16.5 | 13 | 19 | 36 | GN 184-25 | 338 |
| GN 923-140-B16-A-* | 140 | 16 | 36 | 28.5 | 16.5 | 13 | 19 | 36 | GN 184-25 | 337 |
| GN 923-140-K16-A-* | 140 | 16 | 36 | 28.5 | 16.5 | 13 | 19 | 36 | GN 184-25 | 330 |
| GN 923-160-B14-A-* | 160 | 14 | 36 | 28.5 | 18 | 14.5 | 20 | 39 | GN 184-25 | 460 |
| GN 923-160-K14-A-* | 160 | 14 | 36 | 28.5 | 18 | 14.5 | 20 | 39 | GN 184-25 | 460 |
| GN 923-160-B16-A-* | 160 | 16 | 36 | 28.5 | 18 | 14.5 | 20 | 39 | GN 184-25 | 449 |
| GN 923-160-K16-A-* | 160 | 16 | 36 | 28.5 | 18 | 14.5 | 20 | 39 | GN 184-25 | 445 |
| GN 923-200-B18-A-* | 200 | 18 | 42 | 36 | 20.5 | 16 | 24 | 45 | GN 184-32 | 780 |
| GN 923-200-K18-A-* | 200 | 18 | 42 | 36 | 20.5 | 16 | 24 | 45 | GN 184-32 | 780 |
| GN 923-200-B20-A-* | 200 | 20 | 42 | 36 | 20.5 | 16 | 24 | 45 | GN 184-32 | 765 |
| GN 923-200-K20-A-* | 200 | 20 | 42 | 36 | 20.5 | 16 | 24 | 45 | GN 184-32 | 765 |

## GN 923-R

| 型号 | d1 | d2 H7 | d3 | d4 | b | h | l1 | l2 ≈ | l3 ≈ | r | Ø 手柄 | 推荐埋头垫圈 | ⚖ |
|---|---|---|---|---|---|---|---|---|---|---|---|---|---|
| GN 923-80-B10-R-* | 80 | 10 | 26 | 17 | 13 | 7 | 16 | 26 | 43.5 | 27.5 | 16 | GN 184-16 | 120 |
| GN 923-80-K10-R-* | 80 | 10 | 26 | 17 | 13 | 7 | 16 | 26 | 43.5 | 27.5 | 16 | GN 184-16 | 120 |
| GN 923-80-B12-R-* | 80 | 12 | 26 | 17 | 13 | 7 | 16 | 26 | 43.5 | 27.5 | 16 | GN 184-16 | 100 |
| GN 923-80-K12-R-* | 80 | 12 | 26 | 17 | 13 | 7 | 16 | 26 | 43.5 | 27.5 | 16 | GN 184-16 | 100 |
| GN 923-100-B10-R-* | 100 | 10 | 28 | 22 | 14 | 9.5 | 17 | 30 | 58 | 36 | 18 | GN 184-20 | 186 |
| GN 923-100-K10-R-* | 100 | 10 | 28 | 22 | 14 | 9.5 | 17 | 30 | 58 | 36 | 18 | GN 184-20 | 186 |
| GN 923-100-B12-R-* | 100 | 12 | 28 | 22 | 14 | 9.5 | 17 | 30 | 58 | 36 | 18 | GN 184-20 | 182 |
| GN 923-100-K12-R-* | 100 | 12 | 28 | 22 | 14 | 9.5 | 17 | 30 | 58 | 36 | 18 | GN 184-20 | 182 |
| GN 923-125-B12-R-* | 125 | 12 | 31 | 22 | 15 | 11 | 18 | 33 | 61 | 45.5 | 22 | GN 184-20 | 340 |
| GN 923-125-K12-R-* | 125 | 12 | 31 | 22 | 15 | 11 | 18 | 33 | 61 | 45.5 | 22 | GN 184-20 | 340 |
| GN 923-125-B14-R-* | 125 | 14 | 31 | 22 | 15 | 11 | 18 | 33 | 61 | 45.5 | 22 | GN 184-20 | 340 |
| GN 923-125-K14-R-* | 125 | 14 | 31 | 22 | 15 | 11 | 18 | 33 | 61 | 45.5 | 22 | GN 184-20 | 339 |
| GN 923-140-B14-R-* | 140 | 14 | 36 | 28.5 | 16.5 | 13 | 19 | 36 | 76 | 52 | 24 | GN 184-25 | 420 |
| GN 923-140-K14-R-* | 140 | 14 | 36 | 28.5 | 16.5 | 13 | 19 | 36 | 76 | 52 | 24 | GN 184-25 | 418 |
| GN 923-140-B16-R-* | 140 | 16 | 36 | 28.5 | 16.5 | 13 | 19 | 36 | 76 | 52 | 24 | GN 184-25 | 420 |
| GN 923-140-K16-R-* | 140 | 16 | 36 | 28.5 | 16.5 | 13 | 19 | 36 | 76 | 52 | 24 | GN 184-25 | 400 |
| GN 923-160-B14-R-* | 160 | 14 | 36 | 28.5 | 18 | 14.5 | 20 | 39 | 76 | 61 | 24 | GN 184-25 | 540 |
| GN 923-160-K14-R-* | 160 | 14 | 36 | 28.5 | 18 | 14.5 | 20 | 39 | 76 | 61 | 24 | GN 184-25 | 535 |
| GN 923-160-B16-R-* | 160 | 16 | 36 | 28.5 | 18 | 14.5 | 20 | 39 | 76 | 61 | 24 | GN 184-25 | 540 |
| GN 923-160-K16-R-* | 160 | 16 | 36 | 28.5 | 18 | 14.5 | 20 | 39 | 76 | 61 | 24 | GN 184-25 | 540 |
| GN 923-200-B18-R-* | 200 | 18 | 42 | 36 | 20.5 | 16 | 24 | 45 | 85 | 77.5 | 25 | GN 184-32 | 880 |
| GN 923-200-K18-R-* | 200 | 18 | 42 | 36 | 20.5 | 16 | 24 | 45 | 85 | 77.5 | 25 | GN 184-32 | 860 |
| GN 923-200-B20-R-* | 200 | 20 | 42 | 36 | 20.5 | 16 | 24 | 45 | 85 | 77.5 | 25 | GN 184-32 | 889 |
| GN 923-200-K20-R-* | 200 | 20 | 42 | 36 | 20.5 | 16 | 24 | 45 | 85 | 77.5 | 25 | GN 184-32 | 885 |



ELESA 和 GANTER 依法保留所有权利。
复制图纸时请注明出处。

# GN 923.3

## 带可折叠手柄的手轮

**铝制，折叠手柄**

### 规格

**类型**
- **R** 型: 带折叠手柄

**钻孔代码**
- **B**款: 不带键槽
- **K**款：带键槽

压铸铝
- 机加工轮毂
- 车削轮缘
- 喷塑涂层

黑色, RAL 9005, 纹理饰面 **SW**
银色，RAL 9006, 纹理饰面 **SR**

轮缘与孔的同轴度 < 0.4

折叠手柄 GN 798.3 (钢制嵌件) (参见页 586)
塑料，高科技聚合体
黑色，亚光饰面

折叠机构
钢制，发黑处理

### 信息

这款盘形手轮的手柄由一个锥状座锁定在操作位置。
收回时，首先必须延轴向将其从锥状座内拉出。
压缩弹簧在两端位置锁紧手柄。展开时，该机械会自动重新锁定。

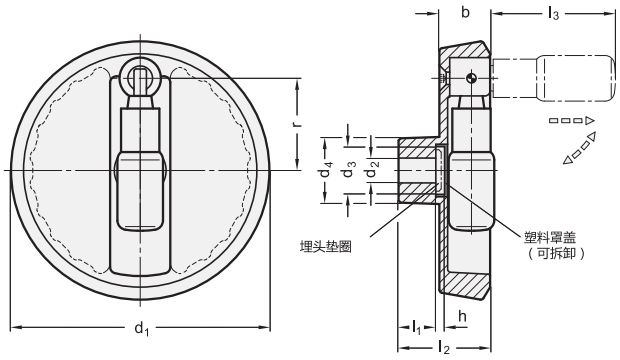


*增加手轮的颜色索引(SW 或 SR)

SW RAL9005　SR RAL9006

**GN 923.3**

| 型号 | d1 | d2 H7 | d3 | d4 | b | h | l1 | l2 ≈ | l3 ≈ | r | Ø 手柄 | 推荐 埋头垫圈 | ⚖ |
|---|---|---|---|---|---|---|---|---|---|---|---|---|---|
| GN 923.3-100-B10-R-* | 100 | 10 | 18 | 28 | 20 | 4 | 17 | 39 | 56.5 | 35 | 18 | GN 184-16 | 252 |
| GN 923.3-100-K10-R-* | 100 | 10 | 18 | 28 | 20 | 4 | 17 | 39 | 56.5 | 35 | 18 | GN 184-16 | 240 |
| GN 923.3-100-B12-R-* | 100 | 12 | 18 | 28 | 20 | 4 | 17 | 39 | 56.5 | 35 | 18 | GN 184-16 | 260 |
| GN 923.3-100-K12-R-* | 100 | 12 | 18 | 28 | 20 | 4 | 17 | 39 | 56.5 | 35 | 18 | GN 184-16 | 260 |
| GN 923.3-125-B12-R-* | 125 | 12 | 23 | 31 | 24.5 | 4 | 18 | 45 | 60.5 | 44.5 | 22 | GN 184-22 | 460 |
| GN 923.3-125-K12-R-* | 125 | 12 | 23 | 31 | 24.5 | 4 | 18 | 45 | 60.5 | 44.5 | 22 | GN 184-22 | 460 |
| GN 923.3-125-B14-R-* | 125 | 14 | 23 | 31 | 24.5 | 4 | 18 | 45 | 60.5 | 44.5 | 22 | GN 184-22 | 440 |
| GN 923.3-125-K14-R-* | 125 | 14 | 23 | 31 | 24.5 | 4 | 18 | 45 | 60.5 | 44.5 | 22 | GN 184-22 | 440 |
| GN 923.3-140-B14-R-* | 140 | 14 | 23 | 36 | 26 | 4 | 19 | 47 | 75.5 | 52 | 24 | GN 184-22 | 590 |
| GN 923.3-140-K14-R-* | 140 | 14 | 23 | 36 | 26 | 4 | 19 | 47 | 75.5 | 52 | 24 | GN 184-22 | 590 |
| GN 923.3-140-B16-R-* | 140 | 16 | 23 | 36 | 26 | 4 | 19 | 47 | 75.5 | 52 | 24 | GN 184-22 | 550 |
| GN 923.3-140-K16-R-* | 140 | 16 | 23 | 36 | 26 | 4 | 19 | 47 | 75.5 | 52 | 24 | GN 184-22 | 540 |
| GN 923.3-160-B14-R-* | 160 | 14 | 23 | 36 | 26 | 4 | 20 | 48 | 75.5 | 61 | 24 | GN 184-22 | 740 |
| GN 923.3-160-K14-R-* | 160 | 14 | 23 | 36 | 26 | 4 | 20 | 48 | 75.5 | 61 | 24 | GN 184-22 | 740 |
| GN 923.3-160-B16-R-* | 160 | 16 | 23 | 36 | 26 | 4 | 20 | 48 | 75.5 | 61 | 24 | GN 184-22 | 730 |
| GN 923.3-160-K16-R-* | 160 | 16 | 23 | 36 | 26 | 4 | 20 | 48 | 75.5 | 61 | 24 | GN 184-22 | 730 |
| GN 923.3-200-B18-R-* | 200 | 18 | 23 | 42 | 27 | 4 | 24 | 53 | 85.5 | 80.5 | 25 | GN 184-22 | 1100 |
| GN 923.3-200-K18-R-* | 200 | 18 | 23 | 42 | 27 | 4 | 24 | 53 | 85.5 | 80.5 | 25 | GN 184-22 | 1100 |
| GN 923.3-200-B20-R-* | 200 | 20 | 23 | 42 | 27 | 4 | 24 | 53 | 85.5 | 80.5 | 25 | GN 184-22 | 921 |
| GN 923.3-200-K20-R-* | 200 | 20 | 23 | 42 | 27 | 4 | 24 | 53 | 85.5 | 80.5 | 25 | GN 184-22 | 915 |



ELESA 和 GANTER 依法保留所有权利。
复制图纸时请注明出处。

# GN 923.7

## 带可安全折叠手柄的手轮

**铝制，安全折叠手柄**

### 规格

**类型**

- R 型: 带折叠手柄

**钻孔代码**

- B款: 不带键槽
- K款：带键槽

压铸铝

- 机加工轮毂
- 车削轮缘
- 喷塑涂层

黑色, RAL 9005, 纹理饰面 **SW**
银色, RAL 9006, 纹理饰面 **SR**

轮缘与孔的同轴度 < 0.4

安全折叠手柄 GN 798.7 (参见页 587)
塑料，高科技聚合体
黑色，亚光饰面

折叠机构
钢制，发黑处理

### 信息

GN 923.7 盘形手轮的显著特点在于其时尚的设计。
此类手轮适用于禁止手柄保持在操作位置的场合。
要使手柄处于操作位置，必须首先克服弹簧扭力旋转手柄90°到达定止位，然后向弹簧压力反方向将手柄推到握持位置。通过手柄保持向前的推力，使得手轮可以方便旋转。
松脱手柄时，弹簧将手柄复位至收起状态。

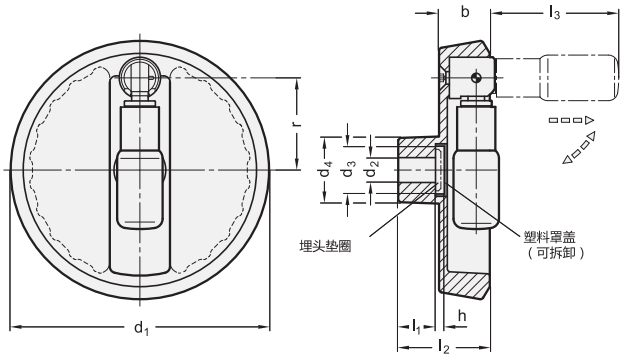


*增加手轮的颜色索引(SW 或 SR)

SW RAL9005　SR RAL9006

**GN 923.7**

| 型号 | d1 | d2 H7 | d3 | d4 | b | h | l1 | l2 ≈ | l3 ≈ | r | Ø 手柄 | 推荐 埋头垫圈 | ⚖ |
|---|---|---|---|---|---|---|---|---|---|---|---|---|---|
| GN 923.7-125-B12-R-* | 125 | 12 | 23 | 31 | 24.5 | 4 | 18 | 45 | 62.5 | 44.5 | 22 | GN 184-22 | 460 |
| GN 923.7-125-K12-R-* | 125 | 12 | 23 | 31 | 24.5 | 4 | 18 | 45 | 62.5 | 44.5 | 22 | GN 184-22 | 440 |
| GN 923.7-125-B14-R-* | 125 | 14 | 23 | 31 | 24.5 | 4 | 18 | 45 | 62.5 | 44.5 | 22 | GN 184-22 | 420 |
| GN 923.7-125-K14-R-* | 125 | 14 | 23 | 31 | 24.5 | 4 | 18 | 45 | 62.5 | 44.5 | 22 | GN 184-22 | 420 |
| GN 923.7-140-B14-R-* | 140 | 14 | 23 | 36 | 26 | 4 | 19 | 47 | 77.5 | 52 | 24 | GN 184-22 | 589 |
| GN 923.7-140-K14-R-* | 140 | 14 | 23 | 36 | 26 | 4 | 19 | 47 | 77.5 | 52 | 24 | GN 184-22 | 589 |
| GN 923.7-140-B16-R-* | 140 | 16 | 23 | 36 | 26 | 4 | 19 | 47 | 77.5 | 52 | 24 | GN 184-22 | 580 |
| GN 923.7-140-K16-R-* | 140 | 16 | 23 | 36 | 26 | 4 | 19 | 47 | 77.5 | 52 | 24 | GN 184-22 | 580 |
| GN 923.7-160-B14-R-* | 160 | 14 | 23 | 36 | 26 | 4 | 20 | 48 | 77.5 | 61 | 24 | GN 184-22 | 750 |
| GN 923.7-160-K14-R-* | 160 | 14 | 23 | 36 | 26 | 4 | 20 | 48 | 77.5 | 61 | 24 | GN 184-22 | 730 |
| GN 923.7-160-B16-R-* | 160 | 16 | 23 | 36 | 26 | 4 | 20 | 48 | 77.5 | 61 | 24 | GN 184-22 | 700 |
| GN 923.7-160-K16-R-* | 160 | 16 | 23 | 36 | 26 | 4 | 20 | 48 | 77.5 | 61 | 24 | GN 184-22 | 580 |
| GN 923.7-200-B18-R-* | 200 | 18 | 23 | 42 | 27 | 4 | 24 | 53 | 87.5 | 80.5 | 25 | GN 184-22 | 1070 |
| GN 923.7-200-K18-R-* | 200 | 18 | 23 | 42 | 27 | 4 | 24 | 53 | 87.5 | 80.5 | 25 | GN 184-22 | 1050 |
| GN 923.7-200-B20-R-* | 200 | 20 | 23 | 42 | 27 | 4 | 24 | 53 | 87.5 | 80.5 | 25 | GN 184-22 | 1140 |
| GN 923.7-200-K20-R-* | 200 | 20 | 23 | 42 | 27 | 4 | 24 | 53 | 87.5 | 80.5 | 25 | GN 184-22 | 1080 |



ELESA 和 GANTER 依法保留所有权利。
复制图纸时请注明出处。

# GN 321

## 盘形手轮

**铝制，本色，抛光轮缘**

### 规格

**类型**

- **A**型: 不带手柄
- R型: 带旋转手柄

**钻孔代码**

- **B**款: 不带键槽
- **K**款: 带键槽

铝制

- 机加工轮毂
- 车削轮缘

轮缘与孔的同轴度 < 0.4

轮芯

- 高抛光轮缘
- 非机加工本体，亚光喷砂饰面

柱状旋转手柄 GN 798 (参见页 577)
塑料，高科技聚合体
黑色，亚光饰面

### 信息

GN 321实心手轮背部带有抓握用凹槽。

- 埋头垫圈 GN 184 (用于轴向固定) (参见页 971)

### 技术信息

- DIN 6885 P9 键槽 (参见页 A16)
- 十字孔 GN 110 (参见页 A17)
- ISO-基本公差 (参见页 A21)

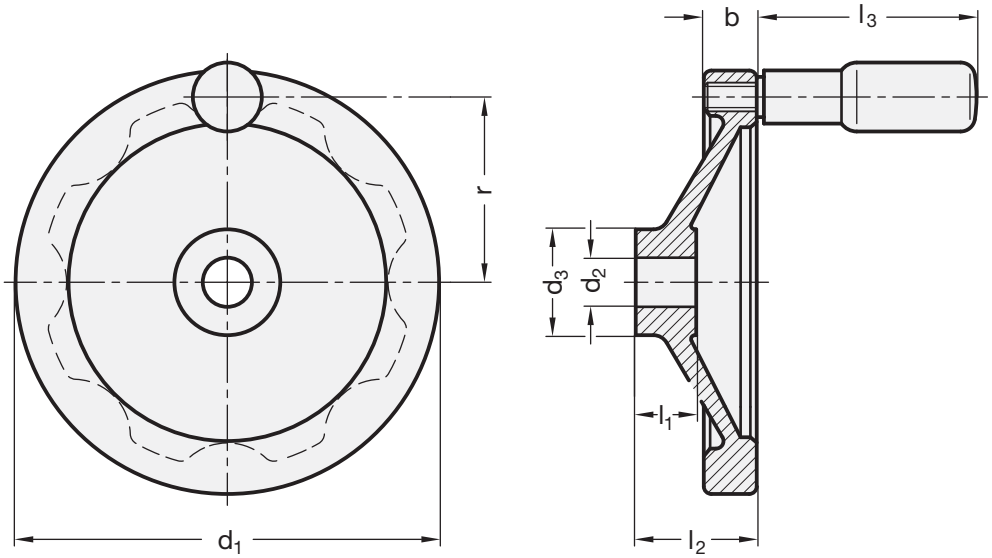




ELESA 和 GANTER 依法保留所有权利。
复制图纸时请注明出处。

# GN 321

## 盘形手轮

*增加手轮的钻孔代码 (B 或 K)

**B**
不带键槽

**K**
带键槽

**GN 321-A**

| 型号 | d1 | d2 H7 | d3 | b | l1 | l2 ≈ | ⚖ |
|---|---|---|---|---|---|---|---|
| GN 321-80-*10-A | 80 | 10 | 28 | 13 | 16 | 26 | 134 |
| GN 321-80-*12-A | 80 | 12 | 28 | 13 | 16 | 26 | 127 |
| GN 321-100-*10-A | 100 | 10 | 28 | 14 | 17 | 30 | 200 |
| GN 321-100-*12-A | 100 | 12 | 28 | 14 | 17 | 30 | 190 |
| GN 321-125-*12-A | 125 | 12 | 31 | 15 | 18 | 33 | 318 |
| GN 321-125-*14-A | 125 | 14 | 31 | 15 | 18 | 33 | 290 |
| GN 321-140-*14-A | 140 | 14 | 36 | 16.5 | 19 | 36 | 431 |
| GN 321-140-*16-A | 140 | 16 | 36 | 16.5 | 19 | 36 | 427 |
| GN 321-160-*14-A | 160 | 14 | 36 | 18 | 20 | 39 | 460 |
| GN 321-160-*16-A | 160 | 16 | 36 | 18 | 20 | 39 | 450 |
| GN 321-200-*18-A | 200 | 18 | 45 | 20.5 | 24 | 45 | 885 |
| GN 321-200-*20-A | 200 | 20 | 45 | 20.5 | 24 | 45 | 875 |
| GN 321-250-*22-A | 250 | 22 | 48 | 23 | 28 | 51 | 1522 |
| GN 321-250-*26-A | 250 | 26 | 48 | 23 | 28 | 51 | 1479 |

**GN 321-R**

| 型号 | d1 | d2 H7 | d3 | b | l1 | l2 ≈ | l3 ≈ | r | Ø 手柄 | ⚖ |
|---|---|---|---|---|---|---|---|---|---|---|
| GN 321-80-*10-R | 80 | 10 | 28 | 13 | 16 | 26 | 44 | 33.5 | 16 | 153 |
| GN 321-80-*12-R | 80 | 12 | 28 | 13 | 16 | 26 | 44 | 33.5 | 16 | 149 |
| GN 321-100-*10-R | 100 | 10 | 28 | 14 | 17 | 30 | 58.5 | 42.5 | 18 | 215 |
| GN 321-100-*12-R | 100 | 12 | 28 | 14 | 17 | 30 | 58.5 | 42.5 | 18 | 213 |
| GN 321-125-*12-R | 125 | 12 | 31 | 15 | 18 | 33 | 61.5 | 54 | 22 | 403 |
| GN 321-125-*14-R | 125 | 14 | 31 | 15 | 18 | 33 | 61.5 | 54 | 22 | 383 |
| GN 321-140-*14-R | 140 | 14 | 36 | 16.5 | 19 | 36 | 76.5 | 61 | 24 | 431 |
| GN 321-140-*16-R | 140 | 16 | 36 | 16.5 | 19 | 36 | 76.5 | 61 | 24 | 427 |
| GN 321-160-*14-R | 160 | 14 | 36 | 18 | 20 | 39 | 76.5 | 71 | 24 | 665 |
| GN 321-160-*16-R | 160 | 16 | 36 | 18 | 20 | 39 | 76.5 | 71 | 24 | 655 |
| GN 321-200-*18-R | 200 | 18 | 45 | 20.5 | 24 | 45 | 86.5 | 89 | 25 | 940 |
| GN 321-200-*20-R | 200 | 20 | 45 | 20.5 | 24 | 45 | 86.5 | 89 | 25 | 930 |
| GN 321-250-*22-R | 250 | 22 | 48 | 23 | 28 | 51 | 86.5 | 113 | 25 | 1520 |
| GN 321-250-*26-R | 250 | 26 | 48 | 23 | 28 | 51 | 86.5 | 113 | 25 | 1480 |

B型重量



ELESA 和 GANTER 依法保留所有权利。
复制图纸时请注明出处。

# GN 323

## 盘形手轮

**铝, 黑色, 喷塑涂层**

### 规格

**类型**

- **A**型: 不带手柄
- **R**型: 带旋转手柄

**钻孔代码**

- **B**款: 不带键槽
- **K**款: 带键槽

铝制

- 机加工轮毂
- 车削轮缘

轮缘与孔的同轴度 < 0.4

轮芯
喷塑涂层
黑色, 纹理饰面

柱状旋转手柄 GN 798 (参见页 577)
塑料, 高科技聚合体
黑色, 亚光饰面

### 信息

GN 323实心手轮背部带有抓握用凹槽。

- 埋头垫圈 GN 184 (用于轴向固定) (参见页 971)

### 技术信息

- P9键槽 DIN 6885 (参见页 A16)
- 十字孔 GN 110 (用于轴向固定) (参见页 A17)
- ISO-基本公差 (参见页 A21)

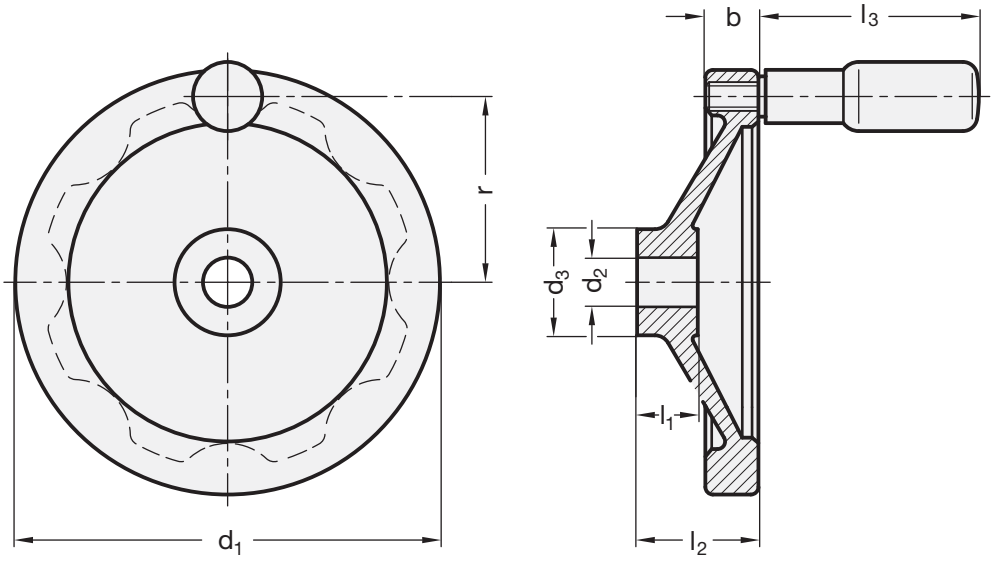




ELESA 和 GANTER 依法保留所有权利。
复制图纸时请注明出处。

# GN 323

## 盘形手轮

### GN 323-A

| 型号 | d1 | d2 H7 | d3 | b | l1 | l2 ≈ | ⚖ |
|---|---|---|---|---|---|---|---|
| GN 323-80-B10-A | 80 | 10 | 26 | 13 | 16 | 26 | 136 |
| GN 323-80-K10-A | 80 | 10 | 26 | 13 | 16 | 26 | 134 |
| GN 323-80-B12-A | 80 | 12 | 26 | 13 | 16 | 26 | 130 |
| GN 323-80-K12-A | 80 | 12 | 26 | 13 | 16 | 26 | 128 |
| GN 323-100-B10-A | 100 | 10 | 28 | 14 | 17 | 30 | 211 |
| GN 323-100-K10-A | 100 | 10 | 28 | 14 | 17 | 30 | 200 |
| GN 323-100-B12-A | 100 | 12 | 28 | 14 | 17 | 30 | 216 |
| GN 323-100-K12-A | 100 | 12 | 28 | 14 | 17 | 30 | 214 |
| GN 323-125-B12-A | 125 | 12 | 31 | 15 | 18 | 33 | 321 |
| GN 323-125-K12-A | 125 | 12 | 31 | 15 | 18 | 33 | 300 |
| GN 323-125-B14-A | 125 | 14 | 31 | 15 | 18 | 33 | 316 |
| GN 323-125-K14-A | 125 | 14 | 31 | 15 | 18 | 33 | 313 |
| GN 323-140-B14-A | 140 | 14 | 36 | 16.5 | 19 | 36 | 380 |
| GN 323-140-K14-A | 140 | 14 | 36 | 16.5 | 19 | 36 | 377 |
| GN 323-140-B16-A | 140 | 16 | 36 | 16.5 | 19 | 36 | 431 |
| GN 323-140-K16-A | 140 | 16 | 36 | 16.5 | 19 | 36 | 400 |
| GN 323-160-B14-A | 160 | 14 | 36 | 18 | 20 | 39 | 535 |
| GN 323-160-K14-A | 160 | 14 | 36 | 18 | 20 | 39 | 520 |
| GN 323-160-B16-A | 160 | 16 | 36 | 18 | 20 | 39 | 568 |
| GN 323-160-K16-A | 160 | 16 | 36 | 18 | 20 | 39 | 560 |
| GN 323-200-B18-A | 200 | 18 | 45 | 20.5 | 24 | 45 | 926 |
| GN 323-200-K18-A | 200 | 18 | 45 | 20.5 | 24 | 45 | 920 |
| GN 323-200-B20-A | 200 | 20 | 45 | 20.5 | 24 | 45 | 896 |
| GN 323-200-K20-A | 200 | 20 | 45 | 20.5 | 24 | 45 | 891 |
| GN 323-250-B22-A | 250 | 22 | 48 | 23 | 28 | 51 | 1546 |
| GN 323-250-K22-A | 250 | 22 | 48 | 23 | 28 | 51 | 1541 |
| GN 323-250-B26-A | 250 | 26 | 48 | 23 | 28 | 51 | 1416 |
| GN 323-250-K26-A | 250 | 26 | 48 | 23 | 28 | 51 | 1400 |

### GN 323-R

| 型号 | d1 | d2 H7 | d3 | b | l1 | l2 ≈ | l3 ≈ | r | Ø 手柄 | ⚖ |
|---|---|---|---|---|---|---|---|---|---|---|
| GN 323-80-B10-R | 80 | 10 | 26 | 13 | 16 | 26 | 44 | 33.5 | 16 | 155 |
| GN 323-80-K10-R | 80 | 10 | 26 | 13 | 16 | 26 | 44 | 33.5 | 16 | 150 |
| GN 323-80-B12-R | 80 | 12 | 26 | 13 | 16 | 26 | 44 | 33.5 | 16 | 160 |
| GN 323-80-K12-R | 80 | 12 | 26 | 13 | 16 | 26 | 44 | 33.5 | 16 | 155 |
| GN 323-100-B10-R | 100 | 10 | 28 | 14 | 17 | 30 | 58.5 | 42.5 | 18 | 220 |
| GN 323-100-K10-R | 100 | 10 | 28 | 14 | 17 | 30 | 58.5 | 42.5 | 18 | 210 |
| GN 323-100-B12-R | 100 | 12 | 28 | 14 | 17 | 30 | 58.5 | 42.5 | 18 | 200 |
| GN 323-100-K12-R | 100 | 12 | 28 | 14 | 17 | 30 | 58.5 | 42.5 | 18 | 190 |
| GN 323-125-B12-R | 125 | 12 | 31 | 15 | 18 | 33 | 61.5 | 54 | 22 | 390 |
| GN 323-125-K12-R | 125 | 12 | 31 | 15 | 18 | 33 | 61.5 | 54 | 22 | 385 |
| GN 323-125-B14-R | 125 | 14 | 31 | 15 | 18 | 33 | 61.5 | 54 | 22 | 380 |
| GN 323-125-K14-R | 125 | 14 | 31 | 15 | 18 | 33 | 61.5 | 54 | 22 | 375 |
| GN 323-140-B14-R | 140 | 14 | 36 | 16.5 | 19 | 36 | 76.5 | 61 | 24 | 440 |
| GN 323-140-K14-R | 140 | 14 | 36 | 16.5 | 19 | 36 | 76.5 | 61 | 24 | 438 |
| GN 323-140-B16-R | 140 | 16 | 36 | 16.5 | 19 | 36 | 76.5 | 61 | 24 | 430 |
| GN 323-140-K16-R | 140 | 16 | 36 | 16.5 | 19 | 36 | 76.5 | 61 | 24 | 420 |
| GN 323-160-B14-R | 160 | 14 | 36 | 18 | 20 | 39 | 76.5 | 71 | 24 | 660 |
| GN 323-160-K14-R | 160 | 14 | 36 | 18 | 20 | 39 | 76.5 | 71 | 24 | 650 |
| GN 323-160-B16-R | 160 | 16 | 36 | 18 | 20 | 39 | 76.5 | 71 | 24 | 643 |
| GN 323-160-K16-R | 160 | 16 | 36 | 18 | 20 | 39 | 76.5 | 71 | 24 | 640 |
| GN 323-200-B18-R | 200 | 18 | 45 | 20.5 | 24 | 45 | 86.5 | 89 | 25 | 1051 |
| GN 323-200-K18-R | 200 | 18 | 45 | 20.5 | 24 | 45 | 86.5 | 89 | 25 | 1040 |
| GN 323-200-B20-R | 200 | 20 | 45 | 20.5 | 24 | 45 | 86.5 | 89 | 25 | 1021 |
| GN 323-200-K20-R | 200 | 20 | 45 | 20.5 | 24 | 45 | 86.5 | 89 | 25 | 1010 |
| GN 323-250-B22-R | 250 | 22 | 48 | 23 | 28 | 51 | 86.5 | 113 | 25 | 1671 |
| GN 323-250-K22-R | 250 | 22 | 48 | 23 | 28 | 51 | 86.5 | 113 | 25 | 1660 |
| GN 323-250-B26-R | 250 | 26 | 48 | 23 | 28 | 51 | 86.5 | 113 | 25 | 1536 |
| GN 323-250-K26-R | 250 | 26 | 48 | 23 | 28 | 51 | 86.5 | 113 | 25 | 1520 |



ELESA 和 GANTER 依法保留所有权利。
复制图纸时请注明出处。

# GN 323.4

## 安全手轮

### 摩擦轴承

**规格**

**类型**

- **A**型: 不带手柄
- **D**型: 带旋转手柄

**编号**

- **ZI**款:拉拔啮合
- **DR**款:按压啮合

铝制

- 机加工轮毂
- 车削轮缘

轮缘与孔的同轴度 < 0.4

轮芯
喷塑涂层
黑色, 纹理饰面

柱状旋转手柄 GN 598 (参见页 573)
钢制, 喷塑涂层
黑色, 亚光饰面

**信息**

也可采用标准规格之外的啮合装置。

-安全手轮说明 (参见页 133)

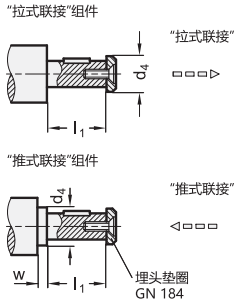


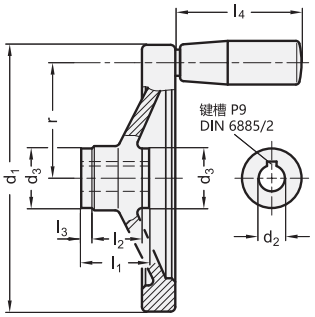


* 增加手轮的型号代码(ZI 或 DR)

| ZI | DR |
|---|---|
| 拉式啮合 | 推式啮合 |

**GN 323.4-A**

| 型号 | d1 | d2 H7 | d3 | d4 最大 | l1 最大 | l2 | l3 | w 最小 | 耦合 | ⚖ |
|---|---|---|---|---|---|---|---|---|---|---|
| GN 323.4-125-K12-A-* | 125 | K 12 | 28 | 17 | 28.5 | 18 | 5 | 4 | GN 000.4-1 | 405 |
| GN 323.4-140-K12-A-* | 140 | K 12 | 28 | 17 | 28.5 | 19 | 5 | 4 | GN 000.4-1 | 493 |
| GN 323.4-140-K14-A-* | 140 | K 14 | 32 | 21 | 32.5 | 19 | 6 | 4 | GN 000.4-2 | 450 |
| GN 323.4-140-K16-A-* | 140 | K 16 | 32 | 21 | 32.5 | 19 | 6 | 4 | GN 000.4-2 | 440 |
| GN 323.4-160-K14-A-* | 160 | K 14 | 32 | 21 | 32.5 | 20 | 6 | 4 | GN 000.4-2 | 632 |
| GN 323.4-160-K16-A-* | 160 | K 16 | 32 | 21 | 32.5 | 20 | 6 | 4 | GN 000.4-2 | 619 |
| GN 323.4-200-K18-A-* | 200 | K 18 | 38 | 26 | 36.5 | 24 | 6 | 4 | GN 000.4-3 | 1035 |
| GN 323.4-200-K20-A-* | 200 | K 20 | 38 | 26 | 36.5 | 24 | 6 | 4 | GN 000.4-3 | 1018 |
| GN 323.4-250-K22-A-* | 250 | K 22 | 45 | 30 | 47.5 | 28 | 12 | 4 | GN 000.4-4 | 1796 |

**GN 323.4-D**

| 型号 | d1 | d2 H7 | d3 | d4 最大 | l1 最大 | l2 | l3 | l4 | r | w 最小 | Ø 手柄 | 耦合 | ⚖ |
|---|---|---|---|---|---|---|---|---|---|---|---|---|---|
| GN 323.4-125-K12-D-* | 125 | K 12 | 28 | 17 | 28.5 | 18 | 5 | 67.5 | 54 | 4 | 23 | GN 000.4-1 | 620 |
| GN 323.4-140-K12-D-* | 140 | K 12 | 28 | 17 | 28.5 | 19 | 5 | 67.5 | 61 | 4 | 23 | GN 000.4-1 | 678 |
| GN 323.4-140-K14-D-* | 140 | K 14 | 32 | 21 | 32.5 | 19 | 6 | 67.5 | 61 | 4 | 23 | GN 000.4-2 | 660 |
| GN 323.4-140-K16-D-* | 140 | K 16 | 32 | 21 | 32.5 | 19 | 6 | 67.5 | 61 | 4 | 23 | GN 000.4-2 | 650 |
| GN 323.4-160-K14-D-* | 160 | K 14 | 32 | 21 | 32.5 | 20 | 6 | 82.5 | 71 | 4 | 26 | GN 000.4-2 | 905 |
| GN 323.4-160-K16-D-* | 160 | K 16 | 32 | 21 | 32.5 | 20 | 6 | 82.5 | 71 | 4 | 26 | GN 000.4-2 | 900 |
| GN 323.4-200-K18-D-* | 200 | K 18 | 38 | 26 | 36.5 | 24 | 6 | 82.5 | 89 | 4 | 26 | GN 000.4-3 | 1328 |
| GN 323.4-200-K20-D-* | 200 | K 20 | 38 | 26 | 36.5 | 24 | 6 | 82.5 | 89 | 4 | 26 | GN 000.4-3 | 1311 |
| GN 323.4-250-K22-D-* | 250 | K 22 | 45 | 30 | 47.5 | 28 | 12 | 92.5 | 113 | 4 | 28 | GN 000.4-4 | 2181 |

ZI型重量



ELESA 和 GANTER 依法保留所有权利。
复制图纸时请注明出处。

# GN 323.5

## 安全手轮

### 滚针轴承

**规格**

**类型**

- **A**型: 不带手柄
- **D**型: 带旋转手柄

**编号**

- **ZI**款:拉拔啮合
- **DR**款:按压啮合

铝制

- 机加工轮毂
- 车削轮缘

轮缘与孔的同轴度 < 0.4

轮芯
喷塑涂层
黑色, 纹理饰面

柱状旋转手柄 GN 598 (参见页 573)
钢制, 喷塑涂层
黑色, 亚光饰面

**信息**

也可采用标准规格之外的啮合装置。

-安全手轮说明 (参见页 133)

**技术信息**

- DIN 6885 键槽 (参见页 A16)
- ISO-基本公差 (参见页 A21)

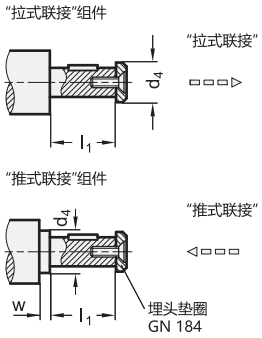


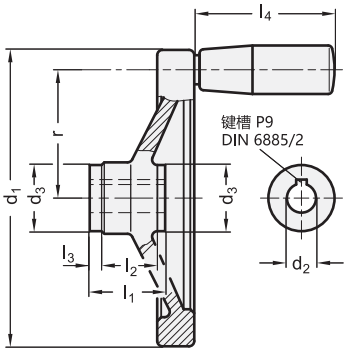


* 增加手轮的型号代码(ZI 或 DR)

| ZI | DR |
|---|---|
| 拉式啮合 | 推式啮合 |

**GN 323.5-A**

| 型号 | d1 | d2 H7 | d3 | d4 最大 | l1 最大 | l2 | l3 | 耦合 | ⚖ |
|---|---|---|---|---|---|---|---|---|---|
| GN 323.5-125-K12-A-* | 125 | K 12 | 29 | 17 | 42 | 18 | 12 | GN 000.5-1 | 423 |
| GN 323.5-140-K12-A-* | 140 | K 12 | 29 | 17 | 42 | 19 | 12 | GN 000.5-1 | 512 |
| GN 323.5-140-K14-A-* | 140 | K 14 | 33 | 21 | 48 | 19 | 14 | GN 000.5-2 | 500 |
| GN 323.5-160-K14-A-* | 160 | K 14 | 33 | 21 | 48 | 20 | 14 | GN 000.5-2 | 715 |
| GN 323.5-200-K18-A-* | 200 | K 18 | 39 | 26 | 50 | 24 | 13 | GN 000.5-3 | 1127 |
| GN 323.5-250-K22-A-* | 250 | K 22 | 46 | 30 | 54 | 28 | 13 | GN 000.5-4 | 1837 |

**GN 323.5-D**

| 型号 | d1 | d2 H7 | d3 | d4 最大 | l1 最大 | l2 | l3 | l4 | r | Ø 手柄 | 耦合 | ⚖ |
|---|---|---|---|---|---|---|---|---|---|---|---|---|
| GN 323.5-125-K12-D-* | 125 | K 12 | 29 | 17 | 42 | 18 | 12 | 67.5 | 54 | 23 | GN 000.5-1 | 611 |
| GN 323.5-140-K12-D-* | 140 | K 12 | 29 | 17 | 42 | 19 | 12 | 67.5 | 61 | 23 | GN 000.5-1 | 697 |
| GN 323.5-140-K14-D-* | 140 | K 14 | 33 | 21 | 48 | 19 | 14 | 67.5 | 61 | 23 | GN 000.5-2 | 680 |
| GN 323.5-160-K14-D-* | 160 | K 14 | 33 | 21 | 48 | 20 | 14 | 82.5 | 71 | 26 | GN 000.5-2 | 1008 |
| GN 323.5-200-K18-D-* | 200 | K 18 | 39 | 26 | 50 | 24 | 13 | 82.5 | 89 | 26 | GN 000.5-3 | 1425 |
| GN 323.5-250-K22-D-* | 250 | K 22 | 46 | 30 | 54 | 28 | 13 | 92.5 | 113 | 28 | GN 000.5-4 | 2130 |

ZI型重量



ELESA 和 GANTER 依法保留所有权利。
复制图纸时请注明出处。

# GN 321.4

## 安全手轮

### 摩擦轴承

**规格**

**类型**

- **A**型: 不带手柄
- **D**型: 带旋转手柄

**编号**

- **ZI**款:拉拔啮合
- **DR**款:按压啮合

铝制

- 机加工轮毂
- 车削轮缘

轮缘与孔的同轴度 < 0.4

轮芯

- 高抛光轮缘
- 非机加工本体,亚光喷砂饰面

柱状旋转手柄 GN 598 (参见页 573)
钢制,喷塑涂层
黑色,亚光饰面

**信息**

也可采用标准规格之外的啮合装置。

-安全手轮说明 (参见页 133)

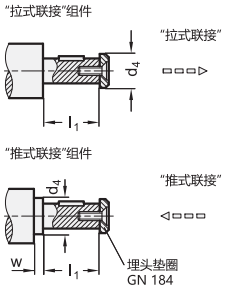


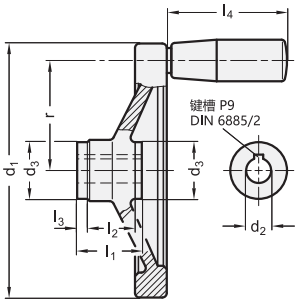


* 增加手轮的型号代码(ZI 或 DR)

| ZI | DR |
|---|---|
| 拉式啮合 | 推式啮合 |

**GN 321.4-A**

| 型号 | d1 | d2 H7 | d3 | d4 最大 | l1 最大 | l2 | l3 | w 最小 | 耦合 | ⚖ |
|---|---|---|---|---|---|---|---|---|---|---|
| GN 321.4-125-K12-A-* | 125 | K 12 | 28 | 17 | 28.5 | 18 | 5 | 4 | GN 000.4-1 | 377 |
| GN 321.4-140-K12-A-* | 140 | K 12 | 28 | 17 | 28.5 | 19 | 5 | 4 | GN 000.4-1 | 466 |
| GN 321.4-140-K14-A-* | 140 | K 14 | 32 | 21 | 32.5 | 19 | 6 | 4 | GN 000.4-2 | 440 |
| GN 321.4-140-K16-A-* | 140 | K 16 | 32 | 21 | 32.5 | 19 | 6 | 4 | GN 000.4-2 | 420 |
| GN 321.4-160-K14-A-* | 160 | K 14 | 32 | 21 | 32.5 | 20 | 6 | 4 | GN 000.4-2 | 644 |
| GN 321.4-160-K16-A-* | 160 | K 16 | 32 | 21 | 32.5 | 20 | 6 | 4 | GN 000.4-2 | 631 |
| GN 321.4-200-K18-A-* | 200 | K 18 | 38 | 26 | 36.5 | 24 | 6 | 4 | GN 000.4-3 | 1210 |
| GN 321.4-200-K20-A-* | 200 | K 20 | 38 | 26 | 36.5 | 24 | 6 | 4 | GN 000.4-3 | 1190 |
| GN 321.4-250-K22-A-* | 250 | K 22 | 45 | 30 | 47.5 | 28 | 12 | 4 | GN 000.4-4 | 1800 |

**GN 321.4-D**

| 型号 | d1 | d2 H7 | d3 | d4 最大 | l1 最大 | l2 | l3 | l4 ≈ | r | w 最小 | Ø 手柄 | 耦合 | ⚖ |
|---|---|---|---|---|---|---|---|---|---|---|---|---|---|
| GN 321.4-125-K12-D-* | 125 | K 12 | 28 | 17 | 28.5 | 18 | 5 | 67.5 | 54 | 4 | 23 | GN 000.4-1 | 559 |
| GN 321.4-140-K12-D-* | 140 | K 12 | 28 | 17 | 28.5 | 19 | 5 | 67.5 | 61 | 4 | 23 | GN 000.4-1 | 651 |
| GN 321.4-140-K14-D-* | 140 | K 14 | 32 | 21 | 32.5 | 19 | 6 | 67.5 | 61 | 4 | 23 | GN 000.4-2 | 630 |
| GN 321.4-140-K16-D-* | 140 | K 16 | 32 | 21 | 32.5 | 19 | 6 | 67.5 | 61 | 4 | 23 | GN 000.4-2 | 610 |
| GN 321.4-160-K14-D-* | 160 | K 14 | 32 | 21 | 32.5 | 20 | 6 | 82.5 | 71 | 4 | 26 | GN 000.4-2 | 937 |
| GN 321.4-160-K16-D-* | 160 | K 16 | 32 | 21 | 32.5 | 20 | 6 | 82.5 | 71 | 4 | 26 | GN 000.4-2 | 924 |
| GN 321.4-200-K18-D-* | 200 | K 18 | 38 | 26 | 36.5 | 24 | 6 | 82.5 | 89 | 4 | 26 | GN 000.4-3 | 1335 |
| GN 321.4-200-K20-D-* | 200 | K 20 | 38 | 26 | 36.5 | 24 | 6 | 82.5 | 89 | 4 | 26 | GN 000.4-3 | 1318 |
| GN 321.4-250-K22-D-* | 250 | K 22 | 45 | 30 | 47.5 | 28 | 12 | 92.5 | 113 | 4 | 28 | GN 000.4-4 | 1916 |

ZI 型重量





ELESA 和 GANTER 依法保留所有权利。
复制图纸时请注明出处。

# GN 321.5

## 安全手轮

### 滚针轴承

**规格**

**类型**

- **A**型: 不带手柄
- **D**型: 带旋转手柄

**编号**

- **ZI**款:拉拔啮合
- **DR**款:按压啮合

铝制

- 机加工轮毂
- 车削轮缘

轮缘与孔的同轴度 < 0.4

轮芯

- 高抛光轮缘
- 非机加工本体,亚光喷砂饰面

柱状旋转手柄 GN 598 (参见页 573)
钢制,喷塑涂层
黑色,亚光饰面

**信息**

也可采用标准规格之外的啮合装置。

- 安全手轮说明 (参见页 133)

**技术信息**

- DIN 6885 键槽 (参见页 A16)
- ISO-基本公差 (参见页 A21)

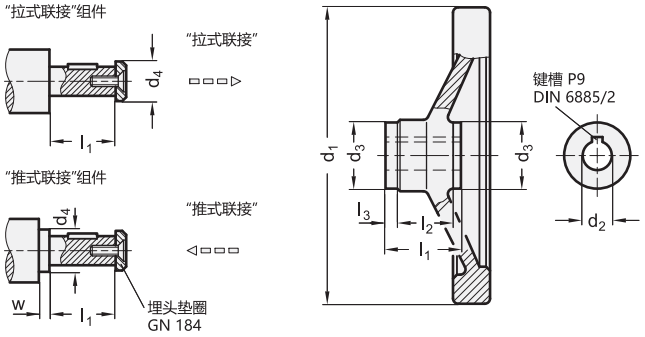


* 增加手轮的型号代码(ZI 或 DR)

| ZI | DR |
|---|---|
| 拉式啮合 | 推式啮合 |

**GN 321.5-A**

| 型号 | d1 | d2 H7 | d3 | d4 最大 | l1 最大 | l2 | l3 | 耦合 | ⚖ |
|---|---|---|---|---|---|---|---|---|---|
| GN 321.5-125-K12-A-* | 125 | K 12 | 29 | 17 | 42 | 18 | 12 | GN 000.5-1 | 423 |
| GN 321.5-140-K12-A-* | 140 | K 12 | 29 | 17 | 42 | 19 | 12 | GN 000.5-1 | 512 |
| GN 321.5-140-K14-A-* | 140 | K 14 | 33 | 21 | 48 | 19 | 14 | GN 000.5-2 | 500 |
| GN 321.5-160-K14-A-* | 160 | K 14 | 33 | 21 | 48 | 20 | 14 | GN 000.5-2 | 600 |
| GN 321.5-200-K18-A-* | 200 | K 18 | 39 | 26 | 50 | 24 | 13 | GN 000.5-3 | 800 |
| GN 321.5-250-K22-A-* | 250 | K 22 | 46 | 30 | 54 | 28 | 13 | GN 000.5-4 | 1900 |

**GN 321.5-D**

| 型号 | d1 | d2 H7 | d3 | d4 最大 | l1 最大 | l2 | l3 | l4 ≈ | r | Ø 手柄 | 耦合 | ⚖ |
|---|---|---|---|---|---|---|---|---|---|---|---|---|
| GN 321.5-125-K12-D-* | 125 | K 12 | 29 | 17 | 42 | 18 | 12 | 67.5 | 54 | 23 | GN 000.5-1 | 608 |
| GN 321.5-140-K12-D-* | 140 | K 12 | 29 | 17 | 42 | 19 | 12 | 67.5 | 61 | 23 | GN 000.5-1 | 697 |
| GN 321.5-140-K14-D-* | 140 | K 14 | 33 | 21 | 48 | 19 | 14 | 67.5 | 61 | 23 | GN 000.5-2 | 677 |
| GN 321.5-160-K14-D-* | 160 | K 14 | 33 | 21 | 48 | 20 | 14 | 82.5 | 71 | 26 | GN 000.5-2 | 1008 |
| GN 321.5-200-K18-D-* | 200 | K 18 | 39 | 26 | 50 | 24 | 13 | 82.5 | 89 | 26 | GN 000.5-3 | 1420 |
| GN 321.5-250-K22-D-* | 250 | K 22 | 46 | 30 | 54 | 28 | 13 | 92.5 | 113 | 28 | GN 000.5-4 | 2133 |

ZI 型重量



ELESA 和 GANTER 依法保留所有权利。
复制图纸时请注明出处。

# GN 321.6

## 安全手轮

**铝制，带滚针轴承**

### 规格

**类型**

- **A**型: 不带手柄
- **D**型:带旋转手柄

手轮本体

- 铝制
- 车削抛光轮缘
- 非机加工表面，喷塑涂层，黑色，亚光

连接附件

- 钢制，硬化处理
- 亚光滑动表面

盖帽
塑料，浅灰

柱状旋转手柄 GN 598 (参见页 573)
钢制，喷塑涂层
黑色，亚光饰面

### 信息

毂帽用于保护轴承，防止灰尘进入，同时作为安装元件的护罩。
轮毂在其分割边缘带有内陷凹槽，用于固定毂帽。
毂帽可用手按压就位，并可用螺丝刀插入撬点来起出。
滚针轴承在安装时加入润滑脂，使用量应确保永久润滑。

### 技术信息

- DIN 6885 P9 键槽 (参见页 A16)
- ISO-基本公差 (参见页 A21)

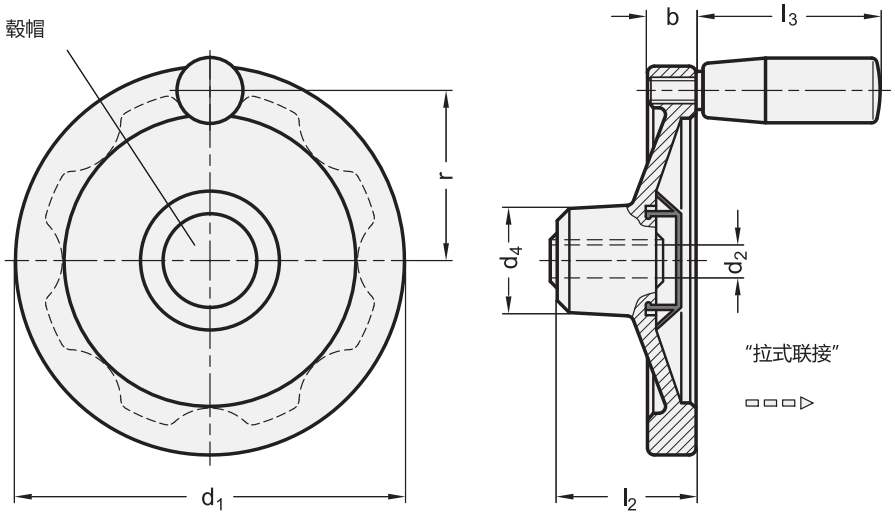




ELESA 和 GANTER 依法保留所有权利。
复制图纸时请注明出处。

# GN 321.6 | 安全手轮

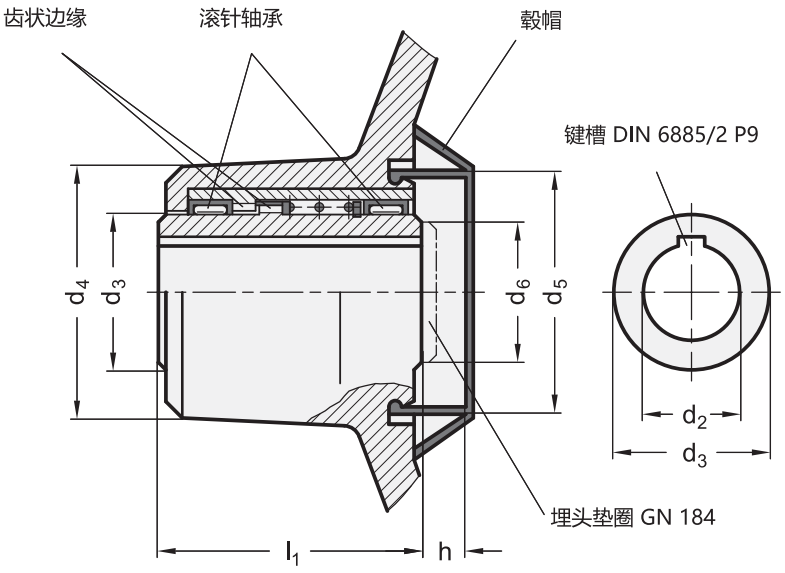


**GN 321.6-A**

| 型号 | d1 | d2 H7 | d3 | d4 | d5 | d6 最大 | b | h | l1 | l2 | ⚖ |
|---|---|---|---|---|---|---|---|---|---|---|---|
| GN 321.6-140-K12-A | 140 | K 12 | 24 | 42 | 40 | 23 | 16.5 | 7 | 45 | 58 | 540 |
| GN 321.6-140-K14-A | 140 | K 14 | 24 | 42 | 40 | 23 | 16.5 | 7 | 45 | 58 | 520 |
| GN 321.6-140-K16-A | 140 | K 16 | 24 | 42 | 40 | 23 | 16.5 | 7 | 45 | 58 | 504 |
| GN 321.6-160-K12-A | 160 | K 12 | 24 | 42 | 40 | 23 | 18 | 7 | 45 | 58 | 659 |
| GN 321.6-160-K14-A | 160 | K 14 | 24 | 42 | 40 | 23 | 18 | 7 | 45 | 58 | 644 |
| GN 321.6-160-K16-A | 160 | K 16 | 24 | 42 | 40 | 23 | 18 | 7 | 45 | 58 | 628 |

**GN 321.6-D**

| 型号 | d1 | d2 H7 | d3 | d4 | d5 | d6 最大 | b | h | l1 | l2 | l3 | r | Ø 手柄 | ⚖ |
|---|---|---|---|---|---|---|---|---|---|---|---|---|---|---|
| GN 321.6-140-K12-D | 140 | K 12 | 24 | 42 | 40 | 23 | 16.5 | 7 | 45 | 58 | 67.5 | 61 | 23 | 720 |
| GN 321.6-140-K14-D | 140 | K 14 | 24 | 42 | 40 | 23 | 16.5 | 7 | 45 | 58 | 67.5 | 61 | 23 | 705 |
| GN 321.6-140-K16-D | 140 | K 16 | 24 | 42 | 40 | 23 | 16.5 | 7 | 45 | 58 | 67.5 | 61 | 23 | 690 |
| GN 321.6-160-K12-D | 160 | K 12 | 24 | 42 | 40 | 23 | 18 | 7 | 45 | 58 | 82.5 | 71 | 26 | 952 |
| GN 321.6-160-K14-D | 160 | K 14 | 24 | 42 | 40 | 23 | 18 | 7 | 45 | 58 | 82.5 | 71 | 26 | 937 |
| GN 321.6-160-K16-D | 160 | K 16 | 24 | 42 | 40 | 23 | 18 | 7 | 45 | 58 | 82.5 | 71 | 26 | 920 |



ELESA 和 GANTER 依法保留所有权利。
复制图纸时请注明出处。

# GN 327

## 安全手轮

**铝制，固定轴承法兰**

### 规格

**类型**

- **A**型: 不带手柄
- **D**型:带旋转手柄

**识别号**

- **1**款: 带轴承衬套
- **2**款: 带中心环

手轮本体
铝制
车削抛光轮缘

组合元件

- 钢制，氧化处理
- 轴承表面研磨加工及/或采用PTFE涂层
- 发黑处理的支承法兰

柱状旋转手柄 GN 598 (参见页 573)
热固性塑料
黑色，光亮饰面

### 信息

GN 327 安全手轮符合最高健康和安全工作标准，因其在非啮合状态下，安装在一个称为轴承法兰的固定元件上。此时手轮与旋转主轴是完全分离的。
支承法兰还可通过轴承衬套（代码1）连接主轴。这种衬套是一种干式轴承（DU衬套）。通常情况下，主轴带有单独的轴承，而轴承衬套用于支承法兰的定心。
如在机器一侧已打好适宜的钻孔，定心操作可由定心环完成（代码2）。在此情况下，无需轴承衬套，也不会产生轴承摩擦（发热）。

- 安全手轮说明 (参见页 133)

### 技术信息

- DIN 6885 P9 键槽 (参见页 A16)
- ISO-基本公差 (参见页 A21)

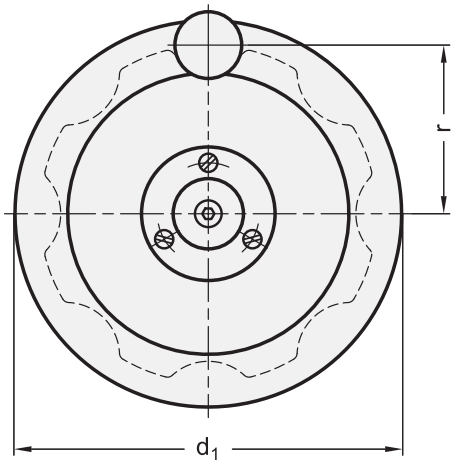


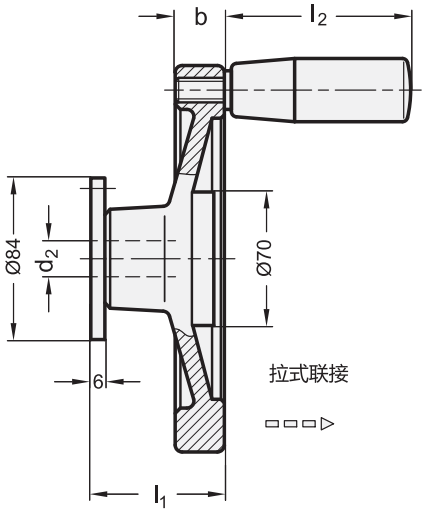






ELESA 和 GANTER 依法保留所有权利。
复制图纸时请注明出处。

# GN 327 | 安全手轮

**安装说明**

主轴衬套和副轴滑轮，分成两个独立的元件运输。安装前，需确认主轴衬套能够通畅按压，并可在主轴上自由移动。
要保证实现正常功能，只有在:
- 主轴衬套和支撑表面相互保持水平
- 主轴的轴线与机器一侧的支撑表面呈直角。

使用轴承衬套的设计 (模式 1)
同时将手轮与主轴衬套按压在轴上，用插销栓住轴承法兰，并将轴承衬套与副轴滑轮一同轴向固定。

使用中心环的设计 (模式 2)
轴承法兰上方的中心环能够立刻栓住手轮。然后将主轴衬套按压在主轴上，并将其与副轴滑轮一同轴向固定。

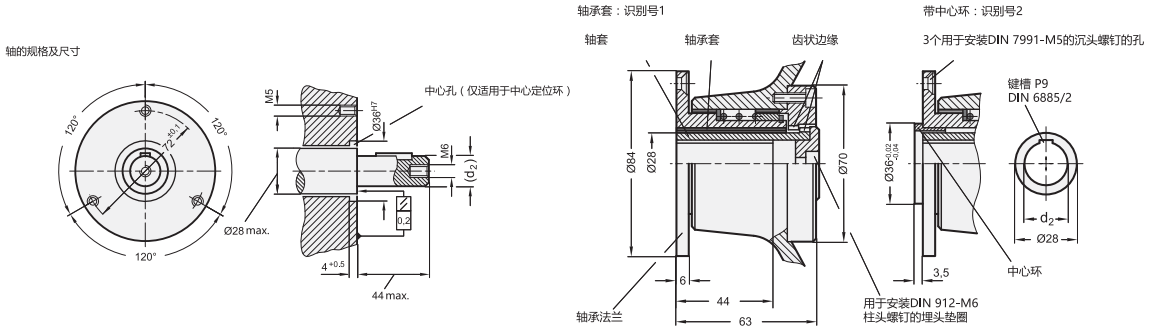


*增加手轮的识别号 (1 或 2)

**1** 轴承衬套　　**2** 中心环

**GN 327-A**

| 型号 | d1 | d2 H7 | b | l1 | ⚖ |
|---|---|---|---|---|---|
| GN 327-160-K14-A-* | 160 | K 14 | 18 | 66 | 1706 |
| GN 327-160-K16-A-* | 160 | K 16 | 18 | 66 | 1690 |
| GN 327-160-K18-A-* | 160 | K 18 | 18 | 66 | 1670 |
| GN 327-160-K20-A-* | 160 | K 20 | 18 | 66 | 1649 |
| GN 327-200-K14-A-* | 200 | K 14 | 20.5 | 68 | 2047 |
| GN 327-200-K16-A-* | 200 | K 16 | 20.5 | 68 | 2031 |
| GN 327-200-K18-A-* | 200 | K 18 | 20.5 | 68 | 2011 |
| GN 327-200-K20-A-* | 200 | K 20 | 20.5 | 68 | 1990 |

**GN 327-D**

| 型号 | d1 | d2 H7 | b | l1 | l2 | r | Ø 手柄 | ⚖ |
|---|---|---|---|---|---|---|---|---|
| GN 327-160-K14-D-* | 160 | K 14 | 18 | 66 | 82.5 | 71 | 26 | 1820 |
| GN 327-160-K16-D-* | 160 | K 16 | 18 | 66 | 82.5 | 71 | 26 | 1794 |
| GN 327-160-K18-D-* | 160 | K 18 | 18 | 66 | 82.5 | 71 | 26 | 1774 |
| GN 327-160-K20-D-* | 160 | K 20 | 18 | 66 | 82.5 | 71 | 26 | 1753 |
| GN 327-200-K14-D-* | 200 | K 14 | 20.5 | 68 | 82.5 | 89 | 26 | 2151 |
| GN 327-200-K16-D-* | 200 | K 16 | 20.5 | 68 | 82.5 | 89 | 26 | 2135 |
| GN 327-200-K18-D-* | 200 | K 18 | 20.5 | 68 | 82.5 | 89 | 26 | 2117 |
| GN 327-200-K20-D-* | 200 | K 20 | 20.5 | 68 | 82.5 | 89 | 26 | 2094 |

重量 识别号 1

ELESA 和 GANTER 依法保留所有权利。
复制图纸时请注明出处。

# GN 000.4

## 耦合附件

**用于安全手轮，带摩擦轴承**

### 规格

钢制
氮化
轴承表面研磨加工及/或采用PTFE涂层

### 信息

GN 000.4衬套带有PTFE涂层表面的耦合装置，即使忽略润滑油，仍能将摩擦降至最低。
与轮毂连接，完全安装完毕的安全手轮上留有一个油孔。

### 技术信息

- DIN 6885 P9 键槽 (参见页 A16)
- ISO-基本公差 (参见页 A21)

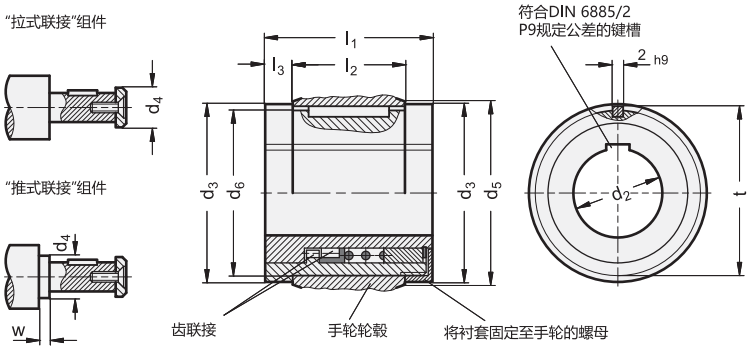


**GN 000.4**

| 型号 | 数量 | d1 Ø 手轮 GN 321 GN 322 GN 323 | d2 H7 | d3 | d4 最大 | 轮毂的最小直径 d5 Ø | d6 -0.03 毂孔径-Ø d6 H7 | l1 | l2 ±0.1 | l3 | t | w 最小 | ⚖ |
|---|---|---|---|---|---|---|---|---|---|---|---|---|---|
| GN 000.4-1-K12 | 1 | 125 | K 12 | 28 | 17 | 29 | 25 | 28.5 | 18 \| 19 | 5 | 26 | 4 | 81 |
| GN 000.4-2-K14 | 2 | 140 | K 14 | 32 | 21 | 33 | 29 | 32.5 | 19 \| 20 | 6 | 30 | 4 | 123 |
| GN 000.4-2-K16 | 2 | 140 | K 16 | 32 | 21 | 33 | 29 | 32.5 | 19 \| 20 | 6 | 30 | 4 | 110 |
| GN 000.4-3-K18 | 3 | 160 | K 18 | 38 | 26 | 39 | 35 | 36.5 | 24 | 6 | 36 | 4 | 190 |
| GN 000.4-3-K20 | 3 | 200 | K 20 | 38 | 26 | 39 | 35 | 36.5 | 24 | 6 | 36 | 4 | 173 |
| GN 000.4-4-K22 | 4 | 250 | K 22 | 45 | 30 | 46 | 41 | 47.5 | 28 | 12 | 42 | 4 | 349 |





ELESA 和 GANTER 依法保留所有权利。
复制图纸时请注明出处。

# GN 000.5

## 耦合附件

**用于安全手轮，带滚针轴承**

### 规格

钢制
硬化处理
轴承表面研磨加工

### 信息

滚针轴承的采用和轴承表面的硬化处理，加上精细的接合齿，以及耦合装置长度的增加，使得接合器的啮合极为便捷。
其适用于高转速主轴，特别是长时间保持转动的主轴，这是滚针轴承的又一大优势。
与轮毂连接，完全安装完毕的安全手轮上留有一个油孔。

### 技术信息

- DIN 6885 P9 键槽 (参见页 A16)
- ISO-基本公差 (参见页 A21)

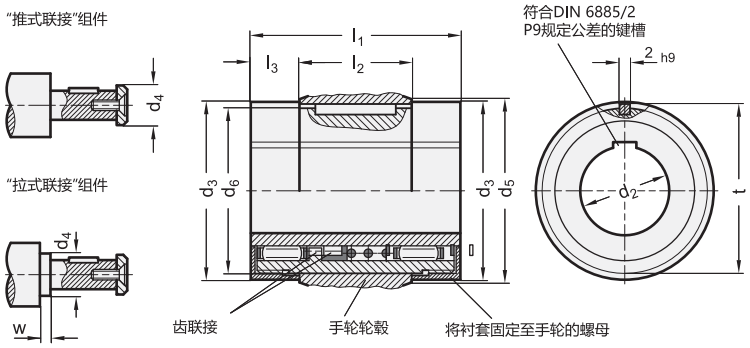


**GN 000.5**

| 型号 | 数量 | d1 Ø 手轮 GN 321 GN 322 GN 323 | d2 H7 | d3 | d4 最大 | d5 | d6 -0.05 毂孔径-Ø d6 H7 | l1 | l2 ±0.1 | l3 | t | w 最小 | ⚖ |
|---|---|---|---|---|---|---|---|---|---|---|---|---|---|
| GN 000.5-1-K12 | 1 | 125 | K 12 | 29 | 17 | 29 | 25 | 42 | 18 \| 19 | 12 | 26 | 4 | 130 |
| GN 000.5-2-K14 | 2 | 140 | K 14 | 33 | 21 | 33 | 29 | 48 | 19 \| 20 | 14 | 30 | 4 | 193 |
| GN 000.5-3-K18 | 3 | 200 | K 18 | 39 | 26 | 39 | 35 | 50 | 24 | 13 | 36 | 4 | 275 |
| GN 000.5-4-K22 | 4 | 160 | K 22 | 46 | 30 | 46 | 41 | 54 | 28 | 13 | 42 | 4 | 390 |



ELESA 和 GANTER 依法保留所有权利。
复制图纸时请注明出处。

# DIN 3670

## 盘形手轮

**铝制**

### 规格

**钻孔代码**

- **B**款: 不带键槽
- **K**款: 带键槽

铝制

- 机加工轮毂
- 车削抛光轮缘
- 非机加工喷砂本体

轮缘与孔的同轴度 < 0.4

### 信息

DIN 3670 盘形手轮后缘带有抓握凹槽。通常不随货提供，但允许安装手柄。
官方标准参数不提供直径d1=80 和 d1=400的手轮。

### 技术信息

- 鍵槽 P9DIN 6885 （参见页 A16）
- 十字孔GN 110 （参见页 A17）
- ISO-基本公差 （参见页 A21）

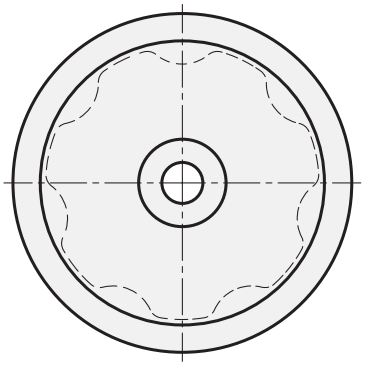

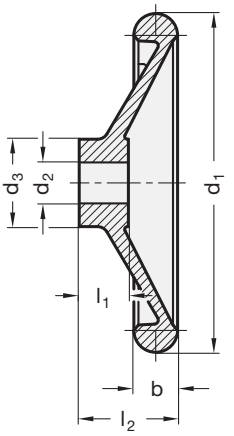


*增加手轮的钻孔代码 (B 或 K)

| B | K |
|---|---|
| 不带键槽 | 带键槽 |

**DIN 3670**

| 型号 | d1 | d2 H7 | d3 | b | l1 | l2 ≈ | ⚖ |
|---|---|---|---|---|---|---|---|
| DIN 3670-80-*-10 | 80 | 10 | 26 | 14 | 16 | 29 | 128 |
| DIN 3670-80-*-12 | 80 | 12 | 26 | 14 | 16 | 29 | 127 |
| DIN 3670-100-*-10 | 100 | 10 | 28 | 15 | 17 | 33 | 188 |
| DIN 3670-100-*-12 | 100 | 12 | 28 | 15 | 17 | 33 | 185 |
| DIN 3670-125-*-12 | 125 | 12 | 31 | 16 | 18 | 36 | 306 |
| DIN 3670-125-*-14 | 125 | 14 | 31 | 16 | 18 | 36 | 304 |
| DIN 3670-160-*-14 | 160 | 14 | 36 | 18 | 20 | 40 | 514 |
| DIN 3670-160-*-16 | 160 | 16 | 36 | 18 | 20 | 40 | 480 |
| DIN 3670-200-*-18 | 200 | 18 | 42 | 22 | 24 | 45 | 943 |
| DIN 3670-200-*-20 | 200 | 20 | 42 | 22 | 24 | 45 | 938 |
| DIN 3670-200-*-22 | 200 | 22 | 42 | 22 | 24 | 45 | 934 |
| DIN 3670-250-*-22 | 250 | 22 | 48 | 26 | 28 | 50 | 1608 |
| DIN 3670-250-*-24 | 250 | 24 | 48 | 26 | 28 | 50 | 1596 |
| DIN 3670-250-*-26 | 250 | 26 | 48 | 26 | 28 | 50 | 1582 |
| DIN 3670-315-*-26 | 315 | 26 | 56 | 28 | 33 | 56 | 2695 |
| DIN 3670-315-*-28 | 315 | 28 | 56 | 28 | 33 | 56 | 2689 |
| DIN 3670-315-*-30 | 315 | 30 | 56 | 28 | 33 | 56 | 2683 |
| DIN 3670-400-*-30 | 400 | 30 | 65 | 32 | 38 | 63 | 4370 |
| DIN 3670-400-*-32 | 400 | 32 | 65 | 32 | 38 | 63 | 4342 |

B 型重量





ELESA 和 GANTER 依法保留所有权利。
复制图纸时请注明出处。

# VBR.2

## 双臂手轮

### 高科技聚合体与钢

**材料**
玻璃纤维加固聚酰胺基 (PA) 高科技聚合体材料，黑色，光亮饰面。

**轮臂**
亚光镀铬钢质臂，带手柄 I.622 (参见页 535) 由高科技聚合体制成。

**标准型号**
黑色氧化处理钢毂,前端无涂层带预钻通孔。

**可按需提供的配件**
轴向定位垫圈 GN 184 (参见页 971).

ELESA Original design

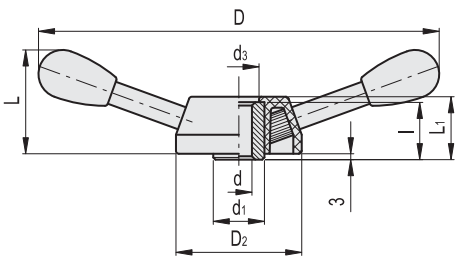


| 代码 | 型号 | D | dH9 | L | L1 | D2 | d1 | d3 | l | C# [Nm] | ⚖ |
|---|---|---|---|---|---|---|---|---|---|---|---|
| 65801 | VBR.2/200 | 200 | 10 | 60 | 42 | 86 | 35 | 34 | 38 | 195 | 600 |
| 65811 | VBR.2/280 | 274 | 10 | 74 | 42 | 86 | 35 | 34 | 38 | 195 | 715 |
| 65821 | VBR.2/320 | 312 | 10 | 80 | 42 | 86 | 35 | 34 | 38 | 195 | 780 |
| 65831 | VBR.2/370 | 363 | 10 | 90 | 42 | 86 | 35 | 34 | 38 | 195 | 865 |

**#** 最大应用扭矩 (C) 及冲击强度 (L) 参见 技术参数 (页 A3).

# VBR.4

## 四臂手轮

### 高科技聚合体与钢

**材料**
玻璃纤维加固聚酰胺基 (PA) 高科技聚合体材料，黑色，光亮饰面。

**轮臂**
亚光镀铬钢质臂，带手柄 I.622 (参见页 535) 由高科技聚合体制成。

**标准型号**
黑色氧化处理钢毂,前端无涂层带预钻通孔。

**可按需提供的配件**
轴向定位垫圈 GN 184 (参见页 971).

ELESA Original design

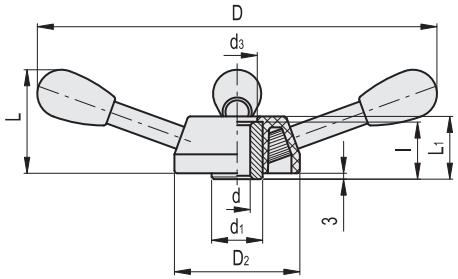


| 代码 | 型号 | D | dH9 | L | L1 | D2 | d1 | d3 | l | C# [Nm] | ⚖ |
|---|---|---|---|---|---|---|---|---|---|---|---|
| 65901 | VBR.4/200 | 200 | 10 | 60 | 42 | 86 | 35 | 34 | 38 | 195 | 780 |
| 65911 | VBR.4/280 | 274 | 10 | 74 | 42 | 86 | 35 | 34 | 38 | 195 | 1030 |
| 65921 | VBR.4/320 | 312 | 10 | 80 | 42 | 86 | 35 | 34 | 38 | 195 | 1150 |
| 65931 | VBR.4/370 | 363 | 10 | 90 | 42 | 86 | 35 | 34 | 38 | 195 | 1315 |

**#** 最大应用扭矩 (C) 及冲击强度 (L) 参见 技术参数 (页 A3).



ELESA 和 GANTER 依法保留所有权利。
复制图纸时请注明出处。

# GN 213

## 回转手柄

**钢制, 发黑处理**

### 规格

钢制
发黑处理

球形捏手 DIN 319 (参见页 538)
热固性塑料
黑色, 光亮饰面

### 信息

四臂手轮GN 213还可提供的标准型号:
方孔 DIN 79 V + 孔径
键槽 DIN 6885 K + 孔径

### 技术信息

- P9键槽 DIN 6885 (参见页 A16)
- ISO 基本公差 (参见页 A21)

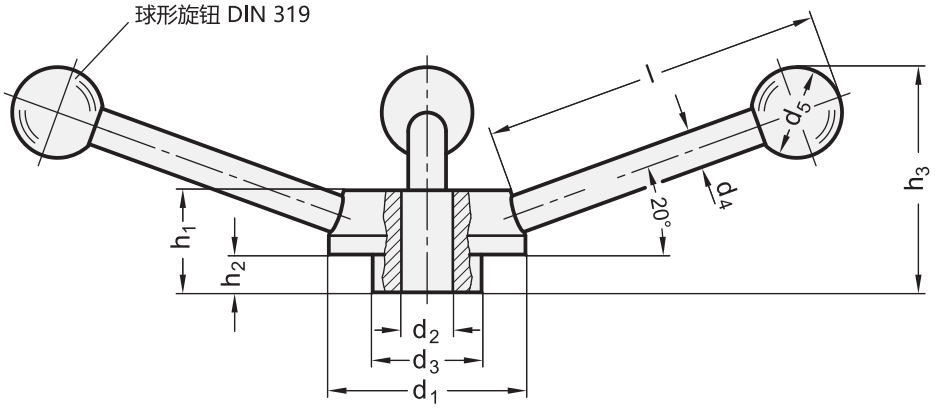


**GN 213**

| 型号 | d1 | d2 H7 | d3 | d4 | d5 | h1 | h2 | h3 ≈ | l ≈ | ⚖ |
|---|---|---|---|---|---|---|---|---|---|---|
| GN 213-50-B12 | 50 | B 12 | 28 | 8 | 20 | 26 | 9 | 53 | 82 | 382 |
| GN 213-50-V12 | 50 | V 12 | 28 | 8 | 20 | 26 | 9 | 53 | 82 | 375 |
| GN 213-50-K12 | 50 | K 12 | 28 | 8 | 20 | 26 | 9 | 53 | 82 | 380 |
| GN 213-55-B14 | 55 | B 14 | 30 | 10 | 25 | 28 | 10 | 61 | 96 | 544 |
| GN 213-55-V14 | 55 | V 14 | 30 | 10 | 25 | 28 | 10 | 61 | 96 | 536 |
| GN 213-55-K14 | 55 | K 14 | 30 | 10 | 25 | 28 | 10 | 61 | 96 | 541 |
| GN 213-60-B15 | 60 | B 15 | 32 | 10 | 25 | 30 | 11 | 64 | 96 | 633 |
| GN 213-60-V15 | 60 | V 15 | 32 | 10 | 25 | 30 | 11 | 64 | 96 | 590 |
| GN 213-60-K15 | 60 | K 15 | 32 | 10 | 25 | 30 | 11 | 64 | 96 | 630 |
| GN 213-65-B16 | 65 | B 16 | 35 | 12 | 30 | 32 | 12 | 71 | 110 | 848 |
| GN 213-65-V16 | 65 | V 16 | 35 | 12 | 30 | 32 | 12 | 71 | 110 | 833 |
| GN 213-65-K16 | 65 | K 16 | 35 | 12 | 30 | 32 | 12 | 71 | 110 | 860 |
| GN 213-72-B18 | 72 | B 18 | 40 | 12 | 32 | 36 | 14 | 80 | 124 | 1097 |
| GN 213-72-V18 | 72 | V 18 | 40 | 12 | 32 | 36 | 14 | 80 | 124 | 1087 |
| GN 213-72-K18 | 72 | K 18 | 40 | 12 | 32 | 36 | 14 | 80 | 124 | 1092 |
| GN 213-80-B20 | 80 | B 20 | 44 | 14 | 35 | 40 | 16 | 89 | 138 | 1531 |
| GN 213-80-V20 | 80 | V 20 | 44 | 14 | 35 | 40 | 16 | 89 | 138 | 1517 |
| GN 213-80-K20 | 80 | K 20 | 44 | 14 | 35 | 40 | 16 | 89 | 138 | 1525 |
| GN 213-100-B24 | 100 | B 24 | 54 | 16 | 40 | 52 | 24 | 113 | 170 | 2781 |
| GN 213-100-V24 | 100 | V 24 | 54 | 16 | 40 | 52 | 24 | 113 | 170 | 2769 |
| GN 213-100-K24 | 100 | K 24 | 54 | 16 | 40 | 52 | 24 | 113 | 170 | 2775 |





ELESA 和 GANTER 依法保留所有权利。
复制图纸时请注明出处。

# ERFW+I

## 曲柄摇手

**高科技聚合体**

**材料**
玻璃纤维加固聚酰胺基 (PA) 高科技聚合体，灰黑色，亚光饰面。

**标准型号**
铜毂，柱状盲孔，横向半机加工孔用于在轴上安装固定销。
旋转手柄 I.741+x (参见页 581) 由高科技聚合体制成。
尽管由于手柄尺寸较小，仅限用指尖操作，手柄柱体上的凹槽仍可提供有效的符合人体工学的握持体验。

ERGOSTYLE®

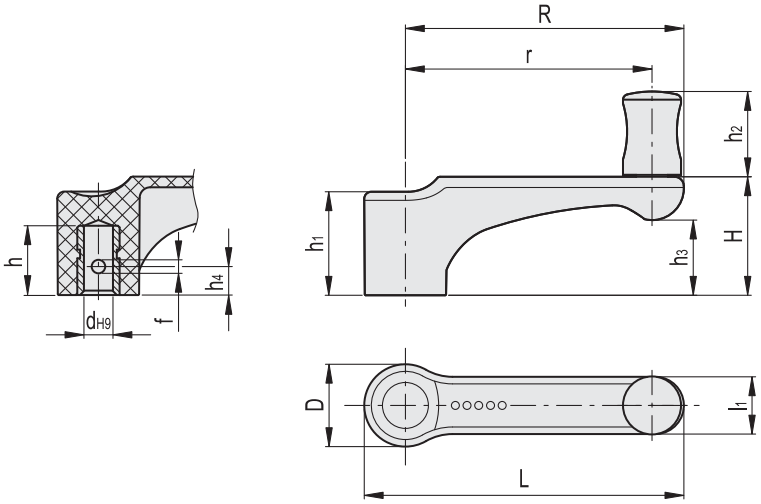


| 代码 | 型号 | R | dH9 | L | D | l1 | h | h1 | h2 | h3 | h4 | H | r | f | ⚖ |
|---|---|---|---|---|---|---|---|---|---|---|---|---|---|---|---|
| 232411-C1 | ERFW.44 N-6+I-C1 | 44 | 6 | 52 | 15.5 | 11 | 15 | 19 | 20 | 12.5 | 7 | 21 | 38 | 3 | 18 |
| 232431-C1 | ERFW.63 N-8+I-C1 | 63 | 8 | 73.5 | 19 | 13.5 | 20 | 24.5 | 23 | 18.5 | 8 | 28.5 | 56 | 4 | 28 |
| 232451-C1 | ERFW.78 N-10+I-C1 | 78 | 10 | 90.5 | 23 | 16 | 25 | 29.5 | 23 | 18 | 9 | 30 | 71 | 4 | 43 |



ELESA 和 GANTER 依法保留所有权利。
复制图纸时请注明出处。

# MT.

RoHS PA PP +90° 0°

## 曲柄摇手

### 高科技聚合体

**材料**
玻璃纤维加固聚酰胺基 (PA) 高科技聚合体，黑色，亚光饰面。

自粘前盖帽
阳极氧化铝。

**标准型号**
- **MT.:** 带旋转手柄 I.601+x (参见页 575) 高科技聚合体材质。黑色氧化钢毂，H9盲孔或H7铰制通孔。
- **MT-AS:** 带旋转手柄 I.601+x (参见页 575) 高科技聚合体材质。黑色氧化处理钢毂，H9方形通孔。

MT.50-AS H9方形通孔带黄铜加固嵌件
- **MT+IR:** 带折叠手柄 IR.602，高科技聚合体材质。黑色氧化处理钢毂，H9盲孔或H7铰制通孔。

**特征及应用**
使用曲柄臂网状结构和高科技聚合体材料，使得手柄十分坚固，所以适合传送高值力矩。

**可按需提供的配件**
轴向定位垫圈 GN 184 (参见页 971).

ELESA Original design

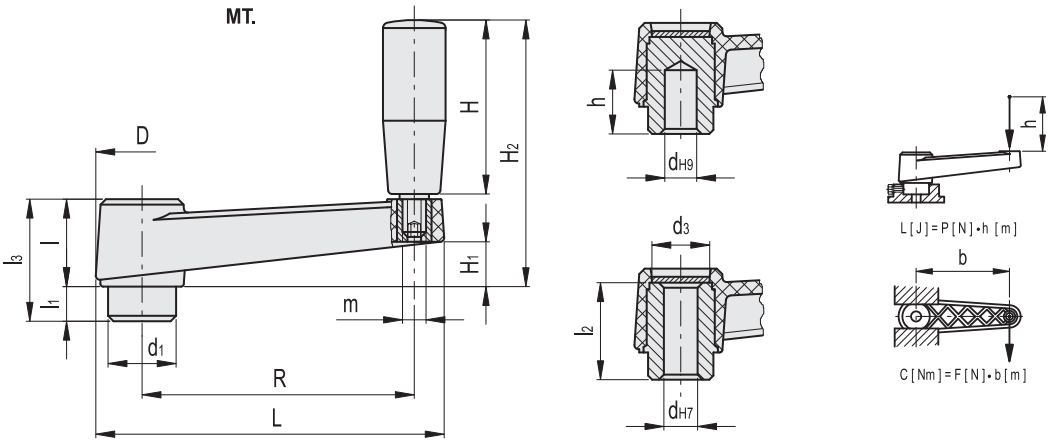


**MT.**

| 代码 | 型号 | R | dH7 | dH9 | L | D | d1 | d3 | l | l1 | l2 | l3 | h | H | H1 | H2 | m | C# [Nm] | L# [J] | ⚖ |
|---|---|---|---|---|---|---|---|---|---|---|---|---|---|---|---|---|---|---|---|---|
| 44051 | MT.50 A-6 | 50 | 6 | - | 69 | 23 | 16 | 13 | 21 | 10 | 28 | 31 | - | 28 | 10 | 49 | - | 60 | 7 | 65 |
| 44091 | MT.64 | 64 | - | 6 | 86 | 27 | 18 | 16 | 23 | 10 | 29 | 33 | 18 | 40 | 10 | 63 | M6 | 120 | 11 | 100 |
| 44101 | MT.64 A-8 | 64 | 8 | - | 86 | 27 | 18 | 16 | 23 | 10 | 29 | 33 | - | 40 | 10 | 63 | M6 | 120 | 11 | 95 |
| 44102 | MT.64-A10 | 64 | 10 | - | 86 | 27 | 18 | 16 | 23 | 10 | 29 | 33 | - | 40 | 10 | 63 | M6 | 120 | 11 | 93 |
| 44191 | MT.80 | 80 | - | 6 | 105 | 30 | 22 | 17 | 26 | 10 | 32 | 36 | 26 | 50 | 13 | 76 | M6 | 180 | 15 | 145 |
| 44201 | MT.80 A-10 | 80 | 10 | - | 105 | 30 | 22 | 17 | 26 | 10 | 32 | 36 | - | 50 | 13 | 76 | M6 | 180 | 15 | 130 |
| 44291 | MT.100 | 100 | - | 8 | 128 | 34 | 24 | 21 | 30 | 10 | 37 | 40 | 28 | 65 | 15 | 96 | M8 | 200 | 27 | 240 |
| 44301 | MT.100 A-12 | 100 | 12 | - | 128 | 34 | 24 | 21 | 30 | 10 | 37 | 40 | - | 65 | 15 | 96 | M8 | 200 | 27 | 225 |
| 44391 | MT.130 | 130 | - | 10 | 162 | 40 | 28 | 25 | 35 | 14 | 44 | 49 | 30 | 80 | 20 | 115 | M8 | 350 | 45 | 345 |
| 44401 | MT.130 A-14 | 130 | 14 | - | 162 | 40 | 28 | 25 | 35 | 14 | 44 | 49 | - | 80 | 20 | 115 | M8 | 350 | 45 | 310 |
| 44491 | MT.160 | 160 | - | 10 | 198 | 45 | 34 | 27 | 40 | 15 | 49 | 55 | 30 | 90 | 23 | 130 | M10 | 450 | 55 | 495 |
| 44501 | MT.160 A-16 | 160 | 16 | - | 198 | 45 | 34 | 27 | 40 | 15 | 49 | 55 | - | 90 | 23 | 130 | M10 | 450 | 55 | 435 |
| 44601 | MT.210 | 212 | - | 12 | 252 | 50 | 40 | 31 | 45 | 15 | 53 | 60 | 30 | 90 | 26 | 136 | M10 | 950 | 80 | 705 |

**#** 最大应用扭矩 (C) 及冲击强度 (L) 参见 技术参数 (页 A3).



elesa+Ganter

ELESA 和 GANTER 依法保留所有权利。
复制图纸时请注明出处。

MT-AS

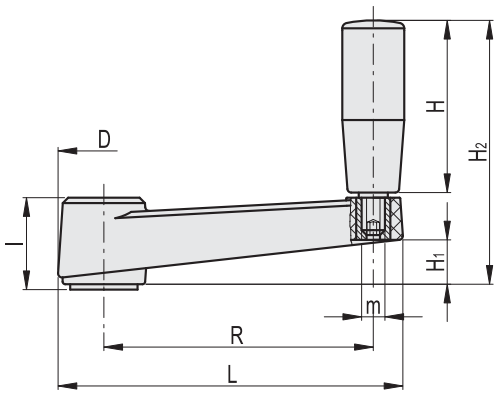


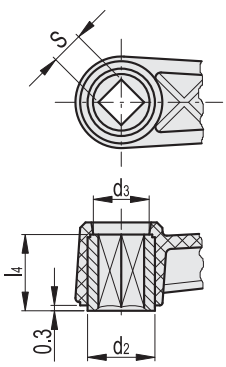


MT-AS-50

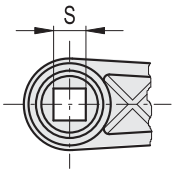


**MT-AS**

| 代码 | 型号 | R | SH9 | L | D | d2 | d3 | l | l4 | H | H1 | H2 | m | C# [Nm] | L# [J] | ⚖ |
|---|---|---|---|---|---|---|---|---|---|---|---|---|---|---|---|---|
| 44052 | MT.50 AS-6x6 | 50 | 6 | 69 | 23 | - | 13 | 21 | 18 | 28 | 10 | 49 | - | 60 | 7 | 35 |
| 44111 | MT.64 AS-8x8 | 64 | 8 | 86 | 27 | 18 | 16 | 23 | 19 | 40 | 10 | 63 | M6 | 120 | 11 | 78 |
| 44211 | MT.80 AS-10x10 | 80 | 10 | 105 | 30 | 20 | 17 | 26 | 22 | 50 | 13 | 76 | M6 | 180 | 15 | 105 |
| 44311 | MT.100 AS-12x12 | 100 | 12 | 128 | 34 | 25 | 21 | 30 | 27 | 65 | 15 | 96 | M8 | 200 | 27 | 190 |
| 44411 | MT.130 AS-14x14 | 130 | 14 | 162 | 40 | 28 | 25 | 35 | 30 | 80 | 20 | 115 | M8 | 350 | 45 | 255 |
| 44511 | MT.160 AS-17x17 | 160 | 17 | 198 | 45 | 30 | 27 | 40 | 34 | 90 | 23 | 130 | M10 | 450 | 55 | 335 |

MT+IR

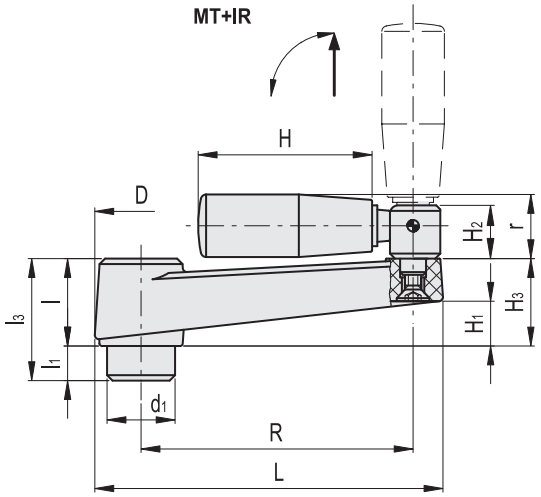


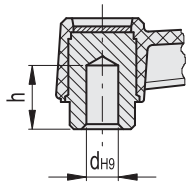


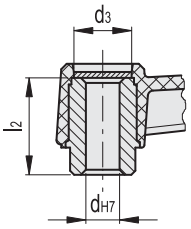


**MT+IR**

| 代码 | 型号 | R | dH7 | dH9 | L | D | d1 | d3 | l | l1 | l2 | l3 | h | H | H1 | H2 | H3 | r | C# [Nm] | L# [J] | ⚖ |
|---|---|---|---|---|---|---|---|---|---|---|---|---|---|---|---|---|---|---|---|---|---|
| 44216 | MT.80+IR | 80 | - | 6 | 105 | 30 | 22 | 17 | 26 | 10 | 32 | 36 | 26 | 56 | 13 | 15 | 27 | 19 | 180 | 15 | 177 |
| 44221 | MT.80+IR A-10 | 80 | 10 | - | 105 | 30 | 22 | 17 | 26 | 10 | 32 | 36 | - | 56 | 13 | 15 | 27 | 19 | 180 | 15 | 163 |
| 44316 | MT.100+IR | 100 | - | 8 | 128 | 34 | 24 | 21 | 30 | 10 | 37 | 40 | 28 | 65 | 15 | 20 | 31 | 22 | 200 | 27 | 285 |
| 44321 | MT.100+IR A-12 | 100 | 12 | - | 128 | 34 | 24 | 21 | 30 | 10 | 37 | 40 | - | 65 | 15 | 20 | 31 | 22 | 200 | 27 | 265 |
| 44416 | MT.130+IR | 130 | - | 10 | 162 | 40 | 28 | 25 | 35 | 14 | 44 | 49 | 30 | 65 | 20 | 20 | 35 | 22 | 350 | 45 | 385 |
| 44421 | MT.130+IR A-14 | 130 | 14 | - | 162 | 40 | 28 | 25 | 35 | 14 | 44 | 49 | - | 65 | 20 | 20 | 35 | 22 | 350 | 45 | 340 |
| 44516 | MT.160+IR | 160 | - | 10 | 198 | 45 | 34 | 27 | 40 | 15 | 49 | 55 | 30 | 80 | 23 | 20 | 40 | 24 | 450 | 55 | 525 |
| 44521 | MT.160+IR A-16 | 160 | 16 | - | 198 | 45 | 34 | 27 | 40 | 15 | 49 | 55 | - | 80 | 23 | 20 | 40 | 24 | 450 | 55 | 473 |
| 44621 | MT.210+IR | 212 | - | 12 | 252 | 50 | 40 | 31 | 45 | 15 | 53 | 60 | 30 | 90 | 26 | 23 | 46 | 27 | 950 | 80 | 840 |

**#** 最大应用扭矩 (C) 及冲击强度 (L) 参见 技术参数 (页 A3).

ELESA 和 GANTER 依法保留所有权利。
复制图纸时请注明出处。

# MT-AT

## 曲柄摇手

### 高科技聚合体

**材料**
玻璃纤维加固聚酰胺基 (PA) 高科技聚合体，黑色，亚光饰面。

**标准型号**
黑色氧化处理钢毂，H9铰孔。
- **MT-AT:** 带旋转手柄 I.621+x (参见页 576) 高科技聚合体材质，不可拆卸
- **MT-AT+IR:** 带折叠手柄 IR.620 (参见页 584) 由高科技聚合体制成。

**特征及应用**
使用曲柄臂网状结构和高科技聚合体材料，使得手柄十分坚固，所以适合传递高值力矩。

ELESA Original design

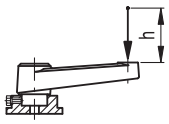


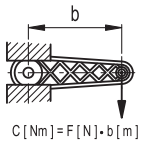


MT-AT

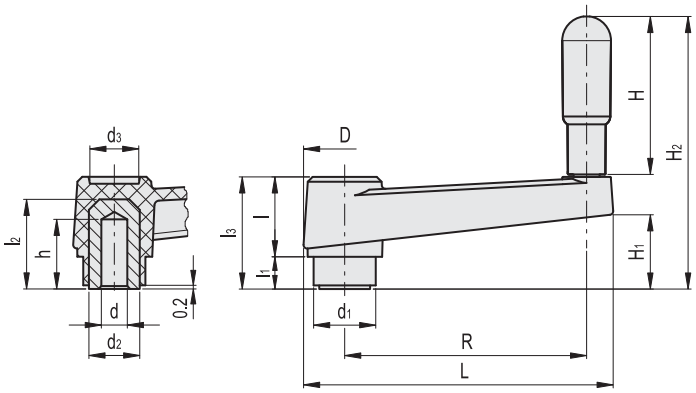


MT-AT+IR

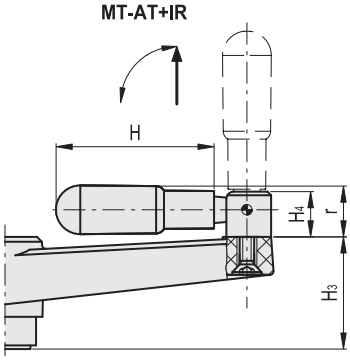


**MT-AT**

| 代码 | 型号 | R | dH9 | L | D | d1 | d2 | d3 | l | l1 | l2 | l3 | h | H | H1 | H2 | C# [Nm] | L# [J] | ⚖ |
|---|---|---|---|---|---|---|---|---|---|---|---|---|---|---|---|---|---|---|---|
| 44053 | MT.50-AT | 50 | 6 | 69 | 22.5 | 18 | 15 | 13 | 20.5 | 9 | 23 | 29.5 | 18 | 35 | 18.5 | 66 | 80 | 7 | 55 |
| 44113 | MT.64-AT | 64 | 8 | 86 | 26.5 | 20 | 15 | 16 | 22.5 | 9 | 25 | 31.5 | 20 | 45 | 17.5 | 78 | 120 | 11 | 82 |
| 44213 | MT.80-AT | 80 | 10 | 106 | 30 | 24 | 18 | 17 | 26 | 11 | 31 | 37 | 25 | 60 | 23.5 | 99 | 200 | 15 | 118 |
| 44313 | MT.100-AT | 100 | 12 | 128 | 33.5 | 24 | 18 | 21 | 30.5 | 10 | 31 | 40.5 | 24 | 65 | 25 | 106 | 210 | 27 | 190 |
| 44413 | MT.130-AT | 130 | 14 | 162 | 39 | 34 | 26 | 25 | 35 | 14 | 43 | 49 | 30 | 65 | 32.5 | 113 | 350 | 45 | 335 |
| 44513 | MT.160-AT | 160 | 16 | 197 | 44 | 34.5 | 26 | 27 | 39.5 | 15 | 43 | 54.5 | 30 | 80 | 36 | 136 | 470 | 55 | 375 |

**MT-AT+IR**

| 代码 | 型号 | R | dH9 | L | D | d1 | d2 | d3 | l | l1 | l2 | l3 | h | H | H1 | H3 | H4 | r | C# [Nm] | L# [J] | ⚖ |
|---|---|---|---|---|---|---|---|---|---|---|---|---|---|---|---|---|---|---|---|---|---|
| 44117 | MT.64-AT+IR | 64 | 8 | 86 | 26.5 | 20 | 15 | 16 | 22.5 | 9 | 25 | 31.5 | 20 | 45 | 17.5 | 31 | 14 | 16 | 120 | 11 | 89 |
| 44217 | MT.80-AT+IR | 80 | 10 | 106 | 30 | 24 | 18 | 17 | 26 | 11 | 31 | 37 | 25 | 60 | 23.5 | 37 | 14 | 16.5 | 200 | 15 | 130 |
| 44317 | MT.100-AT+IR | 100 | 12 | 128 | 33.5 | 24 | 18 | 21 | 30.5 | 10 | 31 | 40.5 | 24 | 65 | 25 | 39 | 18.5 | 20.5 | 210 | 27 | 200 |
| 44417 | MT.130-AT+IR | 130 | 14 | 162 | 39 | 34 | 26 | 25 | 35 | 14 | 43 | 49 | 30 | 65 | 34 | 49 | 18.5 | 20.5 | 350 | 45 | 330 |
| 44517 | MT.160-AT+IR | 160 | 16 | 197 | 44 | 34.5 | 26 | 27 | 39.5 | 15 | 43 | 54.5 | 30 | 80 | 36 | 54 | 18.5 | 22 | 470 | 55 | 370 |

**#** 最大扭矩 (C) 和冲击强度 (L) 参见 技术参数 (页 A3).





ELESA 和 GANTER 依法保留所有权利。
复制图纸时请注明出处。

# EKH.

## 曲柄摇手

**高科技聚合体**

**材料**
玻璃纤维加固聚酰胺基 (PA) 高科技聚合体，灰黑色，亚光饰面。

毂帽
玻璃纤维加固聚酰胺基 (PA) 高科技聚合体，Ergostyle标准色，亚光饰面，压入式装配。
也可作为附件单独销售 (参见ECM.表)

| 代码 | 型号 | 毂帽用于 |
|---|---|---|
| 29633-* | ECM.K3-* | EKH.100 |
| 29634-* | ECM.K4-* | EKH.125 |

* 完整代码及型号请添加色号索引 (C1, ..., C6).

**标准型号**
黑色氧化处理钢毂，H7铰孔。
旋转手柄 I.621+x (参见页 576) 由高科技聚合体制成。

**特征及应用**
使用曲柄臂网状结构和高科技聚合体材料，使得手柄十分坚固，所以适合传递高值力矩。

**可按需提供的配件**
轴向定位垫圈 GN 184 (参见页 971).

ERGOSTYLE® design96/97 stuttgart iF INDUSTRIE FORUM DESIGN HANNOVER 1995

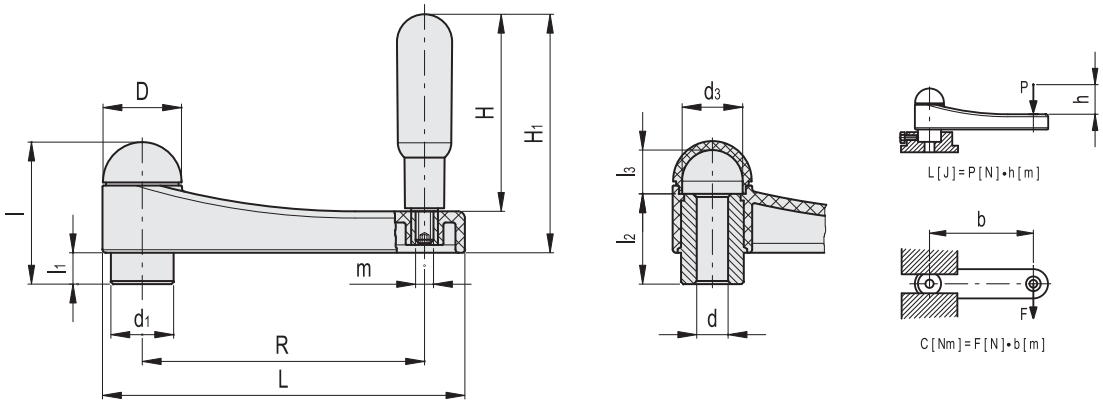

*增加色号索引，如：210241-C2 EKH.100 A-12-C2

C1 RAL7021 | C2 RAL2004 | C3 RAL7035 | C4 RAL1021 | C5 RAL5024 | C6 RAL3000

| 代码 | 型号 | R | dH7 | L | D | d1 | d3 | l | l1 | l2 | l3 | H | H1 | m | C# [Nm] | L# [J] | ⚖ |
|---|---|---|---|---|---|---|---|---|---|---|---|---|---|---|---|---|---|
| 210241-* | EKH.100 A-12-* | 101 | 12 | 131.5 | 30.5 | 24 | 23.5 | 52.5 | 10 | 33 | 17 | 65 | 81 | M8 | 200 | 27 | 231 |
| 210251-* | EKH.125 A-14-* | 126 | 14 | 161.5 | 35 | 28 | 26.5 | 62 | 14 | 40 | 18 | 80 | 98.5 | M8 | 350 | 45 | 316 |

**#** 最大应用扭矩 (C) 及冲击强度 (L) 参见 技术参数 (页 A3).



ELESA 和 GANTER 依法保留所有权利。
复制图纸时请注明出处。

# GN 269

## 不锈钢曲柄摇手

**规格**

本体

- 精密压铸不锈钢
- AISI CF-8
- 机加工轮毂表面

旋转手柄
热固性塑料
黑色，光亮饰面

轴
AISI 304 不锈钢

**信息**

GN 269 不锈钢曲柄摇手的设计满足严苛的卫生要求。
柱状手柄由热固性材料制成，在接触化学物质情况下，通常具有良好的稳定性。

**可按需提供**

- 带折叠手柄的不锈钢曲柄摇手 GN 798.5 (参见页 586)

**技术信息**

- 方孔 DIN 79 (参见页 A16)
- 十字孔 GN 110 (参见页 A17)
- 不锈钢特性 (参见页 A26)
- 塑料特性 (参见页 A2)

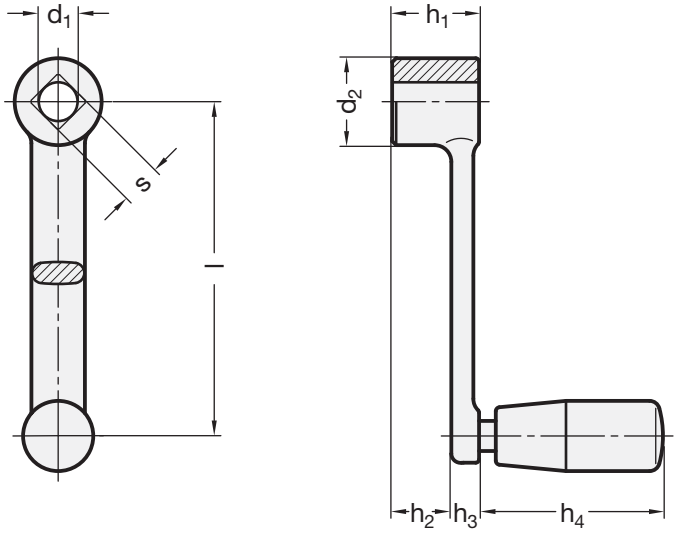


**GN 269** 不锈钢

| 型号 | l | d1 H9 | s H11 | d2 | h1 | h2 ≈ | h3 | h4 ≈ | Ø 手柄 | ⚖ |
|---|---|---|---|---|---|---|---|---|---|---|
| GN 269-80-B10 | 80 | B 10 | - | 22 | 22 | 15.4 | 6.6 | 45 | 18 | 127 |
| GN 269-80-V10 | 80 | - | V 10 | 22 | 22 | 15.4 | 6.6 | 45 | 18 | 124 |
| GN 269-100-B12 | 100 | B 12 | - | 26 | 26 | 17.7 | 8.3 | 55 | 21 | 200 |
| GN 269-100-V12 | 100 | - | V 12 | 26 | 26 | 17.7 | 8.3 | 55 | 21 | 187 |
| GN 269-125-B14 | 125 | B 14 | - | 28 | 28 | 18.8 | 9.2 | 71 | 23 | 305 |
| GN 269-125-V14 | 125 | - | V 14 | 28 | 28 | 18.8 | 9.2 | 71 | 23 | 291 |
| GN 269-160-B17 | 160 | B 17 | - | 32 | 32 | 22.6 | 9.4 | 71 | 23 | 396 |
| GN 269-160-V17 | 160 | - | V 17 | 32 | 32 | 22.6 | 9.4 | 71 | 23 | 372 |





ELESA 和 GANTER 依法保留所有权利。
复制图纸时请注明出处。

# GN 369

## 曲柄摇手

**钢制**

### 规格

**类型**

- A型: 不带槽
- N型: 带槽

钢制

- 喷砂及镀镍
- 曲柄摇手对焊加工

塑料盖帽
黑色

柱状旋转手柄 GN 598 (参见页 573)
热固性塑料
黑色, 光亮饰面

### 信息

GN 369 曲柄摇手适于轻载应用场合, 并具有极高的性价比。
主轴上适配的暗榫与手柄上的凹槽结合, 提供了颇具性价比的主轴连接方式。为保证手柄的永久连接, 取下塑料帽并插入螺钉。
因其不局限于具体外形的制作方式, 该型手柄能够以有竞争力的价格提供特殊型号。

### 技术信息

- 十字孔 GN 110 (参见页 A17)
- ISO-基本公差 (参见页 A21)

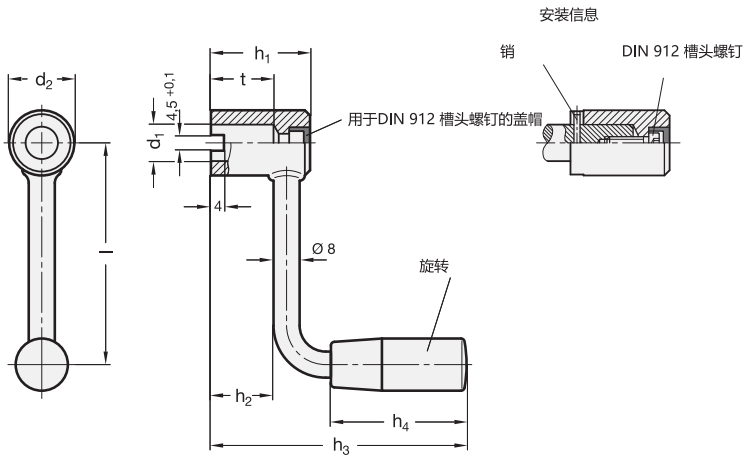


**GN 369**

| 型号 | l | d1 H9 | d2 | h1 | h2 ≈ | h3 ≈ | h4 ≈ | t +0.5 | Ø 手柄 | 用于 DIN 912 螺钉 | ⚖ |
|---|---|---|---|---|---|---|---|---|---|---|---|
| GN 369-63-B10-A | 63 | B 10 | 18 | 28 | 18 | 74 | 40 | 18 | 18 | M5 | 88 |
| GN 369-63-B10-N | 63 | B 10 | 18 | 28 | 18 | 74 | 40 | 18 | 18 | M5 | 87 |
| GN 369-80-B10-A | 80 | B 10 | 18 | 28 | 18 | 74 | 40 | 18 | 18 | M5 | 94 |
| GN 369-80-B10-N | 80 | B 10 | 18 | 28 | 18 | 74 | 40 | 18 | 18 | M5 | 93 |
| GN 369-100-B12-A | 100 | B 12 | 20 | 30 | 20 | 88 | 50 | 20 | 21 | M6 | 122 |
| GN 369-100-B12-N | 100 | B 12 | 20 | 30 | 20 | 88 | 50 | 20 | 21 | M6 | 121 |
| GN 369-125-B12-A | 125 | B 12 | 20 | 30 | 20 | 88 | 50 | 20 | 21 | M6 | 135 |
| GN 369-125-B12-N | 125 | B 12 | 20 | 30 | 20 | 88 | 50 | 20 | 21 | M6 | 131 |



ELESA 和 GANTER 依法保留所有权利。
复制图纸时请注明出处。

# GN 471

## 曲柄摇手

**铝制**

### 规格

本体

- 铝制
- 喷塑涂层，黑色，纹理饰面
- 机加工轮毂

柱状旋转手柄 GN 598 (参见页 573)
塑料，高科技聚合体
黑色，亚光饰面

### 技术信息

- 方孔 DIN 79 (参见页 A16)
- 十字孔 GN 110 (参见页 A17)
- ISO-基本公差 (参见页 A21)

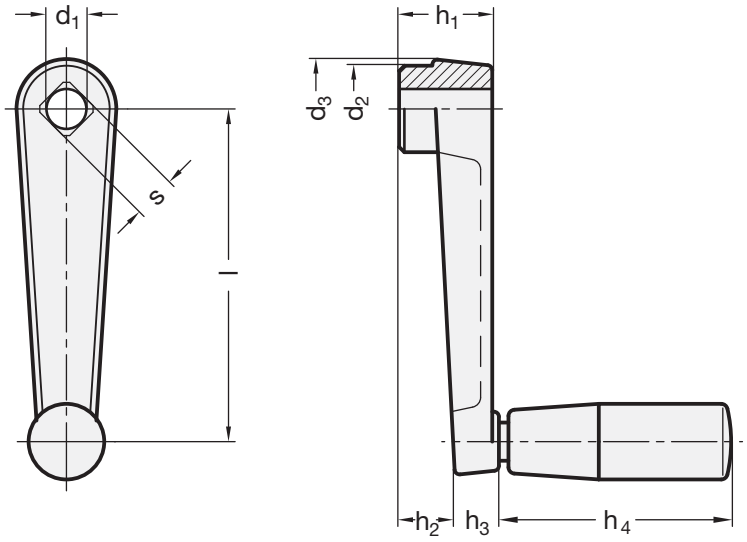


**GN 471**

| 型号 | l | d1 H7 | s H11 | d2 | d3 | h1 | h2 ≈ | h3 | h4 ≈ | Ø 手柄 | ⚖ |
|---|---|---|---|---|---|---|---|---|---|---|---|
| GN 471-80-B10 | 80 | B 10 | - | 23 | 26 | 24 | 14 | 14 | 52.5 | 21 | 120 |
| GN 471-80-V10 | 80 | - | V 10 | 23 | 26 | 24 | 14 | 14 | 52.5 | 21 | 98 |
| GN 471-100-B12 | 100 | B 12 | - | 27 | 30 | 28 | 17 | 15 | 67.5 | 23 | 170 |
| GN 471-100-V12 | 100 | - | V 12 | 27 | 30 | 28 | 17 | 15 | 67.5 | 23 | 150 |
| GN 471-125-B14 | 125 | B 14 | - | 32 | 35 | 34 | 22 | 18 | 82.5 | 26 | 255 |
| GN 471-125-V14 | 125 | - | V 14 | 32 | 35 | 34 | 22 | 18 | 82.5 | 26 | 240 |
| GN 471-160-B17 | 160 | B 17 | - | 35 | 39 | 38 | 26 | 18 | 82.5 | 26 | 301 |
| GN 471-160-V17 | 160 | - | V 17 | 35 | 39 | 38 | 26 | 18 | 82.5 | 26 | 280 |



ELESA 和 GANTER 依法保留所有权利。
复制图纸时请注明出处。

# GN 471.1

## 曲柄摇手

**压铸锌**

### 规格

本体

- 压铸锌
- 喷塑涂层，黑色，纹理饰面
- 机加工轮毂

柱状旋转手柄 GN 598 (参见页 573)
塑料，高科技聚合体，黑色亚光

### 信息

- 曲柄摇手 GN 471 (参见页 196)

### 技术信息

- 方孔 DIN 79 (参见页 A16)
- 十字孔 GN 110 (参见页 A17)
- ISO-基本公差 (参见页 A21)

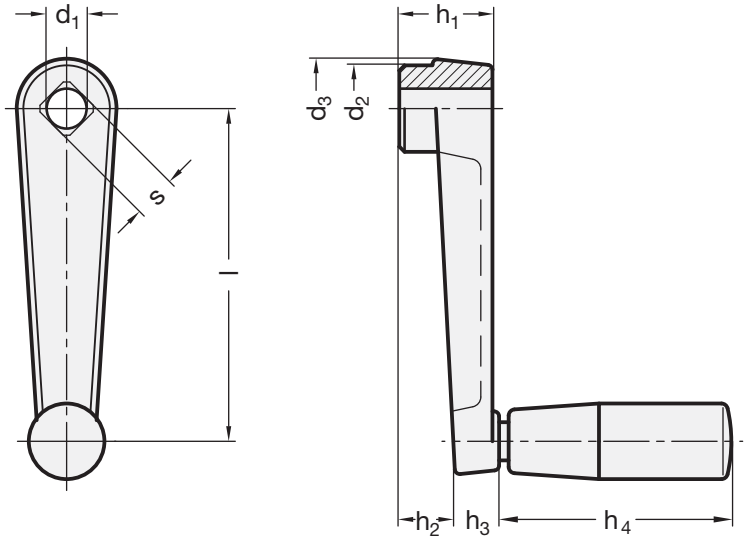


**GN 471.1**

| 型号 | l | d1 H7 | s H11 | d2 | d3 | h1 | h2 | h3 | h4 ≈ | Ø 手柄 | ⚖ |
|---|---|---|---|---|---|---|---|---|---|---|---|
| GN 471.1-50-B8 | 50 | B 8 | - | 16 | 18 | 18 | 10 | 10 | 28.5 | 14 | 70 |
| GN 471.1-50-V8 | 50 | - | V 8 | 16 | 18 | 18 | 10 | 10 | 28.5 | 14 | 58 |
| GN 471.1-64-B10 | 64 | B 10 | - | 19 | 22 | 20 | 11 | 12 | 42.5 | 18 | 100 |
| GN 471.1-64-V10 | 64 | - | V 10 | 19 | 22 | 20 | 11 | 12 | 42.5 | 18 | 97 |
| GN 471.1-80-B10 | 80 | B 10 | - | 23 | 26 | 24 | 14 | 14 | 52.5 | 21 | 170 |
| GN 471.1-80-V10 | 80 | - | V 10 | 23 | 26 | 24 | 14 | 14 | 52.5 | 21 | 162 |
| GN 471.1-100-B12 | 100 | B 12 | - | 27 | 30 | 28 | 17 | 15 | 67.5 | 23 | 275 |
| GN 471.1-100-V12 | 100 | - | V 12 | 27 | 30 | 28 | 17 | 15 | 67.5 | 23 | 270 |



ELESA 和 GANTER 依法保留所有权利。
复制图纸时请注明出处。

# GN 471.3

## 带折叠手柄的曲柄摇手

**铝制**

### 规格

本体

- 铝制
- 喷塑涂层，黑色，纹理饰面
- 机加工轮毂

折叠手柄 GN 598.3 (参见页 585)
热固性塑料
黑色，光亮饰面

折叠机构
钢制，发黑处理

### 信息

GN 471.3 曲柄摇手的手持端由一个锥状座锁定在操作位置上。
折叠时，首先必须延轴向将其从锥状座内拉出。
压缩弹簧在两端位置锁紧手柄。展开时，该机械会自动重新锁定。

### 可按需提供

- 带折叠手柄 GN 598.5 (不锈钢折叠机构) (参见页 585)

### 技术信息

- 方孔 DIN 79 (参见页 A16)
- 十字孔 GN 110 (参见页 A17)
- ISO-基本公差 (参见页 A21)

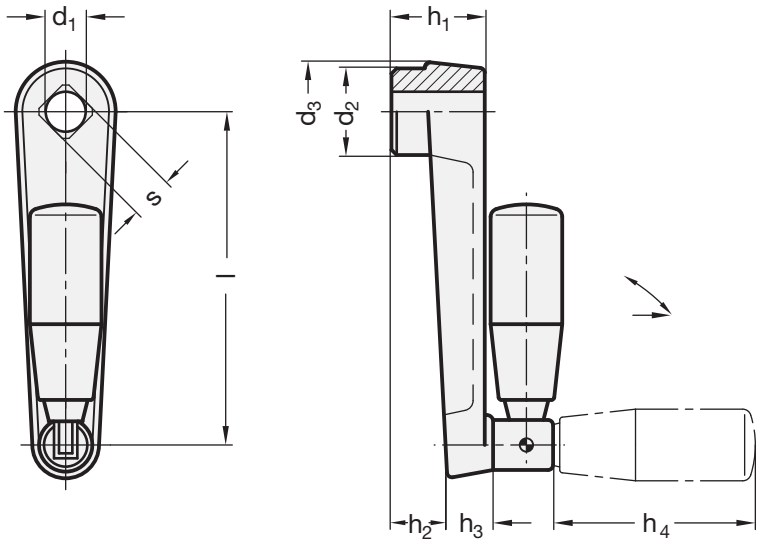


**GN 471.3**

| 型号 | l | d1 H7 | s H11 | d2 | d3 | h1 | h2 | h3 | h4 ≈ | Ø 手柄 | ⚖ |
|---|---|---|---|---|---|---|---|---|---|---|---|
| GN 471.3-100-B12 | 100 | B 12 | - | 27 | 30 | 28 | 17 | 13 | 67.5 | 23 | 199 |
| GN 471.3-100-V12 | 100 | - | V 12 | 27 | 30 | 28 | 17 | 13 | 67.5 | 23 | 194 |
| GN 471.3-125-B14 | 125 | B 14 | - | 32 | 35 | 34 | 22 | 14 | 67.5 | 23 | 254 |
| GN 471.3-125-V14 | 125 | - | V 14 | 32 | 35 | 34 | 22 | 14 | 67.5 | 23 | 247 |
| GN 471.3-160-B17 | 160 | B 17 | - | 35 | 39 | 38 | 26 | 16 | 82.5 | 26 | 346 |
| GN 471.3-160-V17 | 160 | - | V 17 | 35 | 39 | 38 | 26 | 16 | 82.5 | 26 | 340 |





ELESA 和 GANTER 依法保留所有权利。
复制图纸时请注明出处。

# GN 472.3

## 曲柄摇手

**铝制**

### 规格

本体
铝制

喷塑涂层
黑色, RAL 9005, 纹理饰面 **SW**
银色, RAL 9006, 纹理饰面 **SR**

机加工轮毂

毂帽
浅灰色

折叠手柄 GN 798.3 (参见页 586)
塑料, 高科技聚合体
黑色, 亚光饰面

折叠机构
钢制, 发黑处理

### 信息

GN 472.3 曲柄摇手的手柄通过一个锥形孔锁定在操作位置。
折叠时, 首先必须延轴向将其从锥状座内拉出。
压缩弹簧在两端位置锁紧手柄。展开时, 该机械会自动重新锁定。

### 可按需提供

- 折叠手柄 GN 798.5 (不锈钢折叠机构) (参见页 586)

### 技术信息

- 方孔 DIN 79 (参见页 A16)
- 十字孔 GN 110 (参见页 A17)
- ISO-基本公差 (参见页 A21)

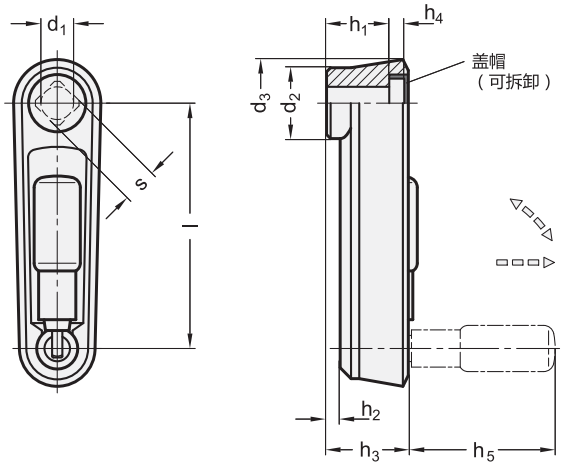


*增加曲柄摇手的颜色索引 (SW 或 SR)

SW RAL9005　SR RAL9006

**GN 472.3**

| 型号 | l | d1 H7 | s H11 | d2 | d3 | h1 | h2 | h3 | h4 | h5 ≈ | Ø 手柄 | ⚖ |
|---|---|---|---|---|---|---|---|---|---|---|---|---|
| GN 472.3-80-B10-* | 80 | B 10 | - | 23 | 29 | 20 | 4 | 26 | 4.3 | 43 | 16 | 131 |
| GN 472.3-80-V10-* | 80 | - | V 10 | 23 | 29 | 20 | 4 | 26 | 4.3 | 43 | 16 | 130 |
| GN 472.3-100-B12-* | 100 | B 12 | - | 26 | 34 | 24 | 5.5 | 30 | 4.2 | 57.5 | 18 | 190 |
| GN 472.3-100-V12-* | 100 | - | V 12 | 26 | 34 | 24 | 5.5 | 30 | 4.2 | 57.5 | 18 | 180 |
| GN 472.3-125-B14-* | 125 | B 14 | - | 28 | 36 | 31 | 10.5 | 37 | 4.2 | 76.5 | 24 | 270 |
| GN 472.3-125-V14-* | 125 | - | V 14 | 28 | 36 | 31 | 10.5 | 37 | 4.2 | 76.5 | 24 | 260 |



ELESA 和 GANTER 依法保留所有权利。
复制图纸时请注明出处。

# DIN 468

## 曲柄摇手

**铸铁**

### 规格

**类型**

- **F**型: 带固定手柄
- **D**型:带旋转手柄

曲柄摇手本体
铸铁 (GG)

- 喷塑涂层, 黑色, 纹理饰面
- 机加工轮毂

固定手柄 DIN 39 (参见页 565)
镀锌钢, 蓝钝处理

旋转手柄 DIN 98 (参见页 579)
镀锌钢, 蓝钝处理

### 信息

官方标准参数不提供轮毂上的钻孔尺寸d1 H7。

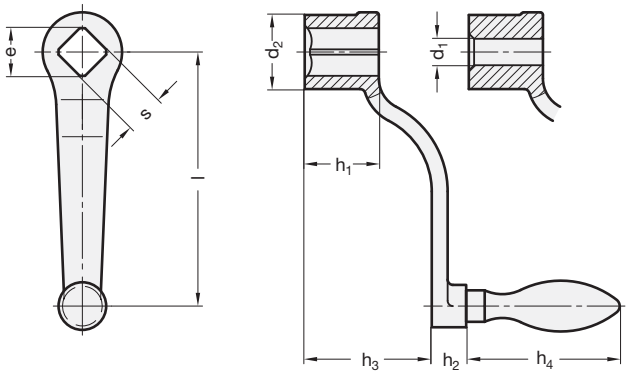


*增加曲柄摇手的型号索引 (F 或 D)

| F | D |
|---|---|
| 固定手柄 | 旋转手柄 |

**DIN 468**

| 型号 | l | s H11 | e 最小 | d1 H7 | d2 | h1 | h2 | h3 ≈ | h4 ≈ 型 D | h4 ≈ 型 F | Ø 手柄 | ⚖ |
|---|---|---|---|---|---|---|---|---|---|---|---|---|
| DIN 468-63-B6-* | 63 | - | 13.1 | B 6 | 20 | 20 | 11 | 32 | 54.5 | 50 | 16 | 123 |
| DIN 468-63-V10-* | 63 | V 10 | 13.1 | - | 20 | 20 | 11 | 32 | 54.5 | 50 | 16 | 114 |
| DIN 468-80-B8-* | 80 | - | 13.1 | B 8 | 24 | 24 | 13 | 38 | 61 | 56 | 18 | 195 |
| DIN 468-80-V10-* | 80 | V 10 | 13.1 | - | 24 | 24 | 13 | 38 | 61 | 56 | 18 | 150 |
| DIN 468-80-V12-* | 80 | V 12 | 13.1 | - | 24 | 24 | 13 | 38 | 61 | 56 | 18 | 173 |
| DIN 468-100-B10-* | 100 | - | 16.1 | B 10 | 28 | 28 | 13 | 48 | 67 | 64 | 20 | 293 |
| DIN 468-100-V12-* | 100 | V 12 | 16.1 | - | 28 | 28 | 13 | 48 | 67 | 64 | 20 | 281 |
| DIN 468-100-V14-* | 100 | V 14 | 16.1 | - | 28 | 28 | 13 | 48 | 67 | 64 | 20 | 268 |
| DIN 468-125-B10-* | 125 | - | 18.1 | B 10 | 34 | 34 | 14 | 55 | 76 | 72 | 22 | 463 |
| DIN 468-125-V14-* | 125 | V 14 | 18.1 | - | 34 | 34 | 14 | 55 | 76 | 72 | 22 | 434 |
| DIN 468-125-V17-* | 125 | V 17 | 18.1 | - | 34 | 34 | 14 | 55 | 76 | 72 | 22 | 413 |
| DIN 468-160-B14-* | 160 | - | 22.2 | B 14 | 38 | 38 | 14 | 65 | 83 | 80 | 25 | 697 |
| DIN 468-160-V17-* | 160 | V 17 | 22.2 | - | 38 | 38 | 14 | 65 | 83 | 80 | 25 | 650 |
| DIN 468-160-V19-* | 160 | V 19 | 22.2 | - | 38 | 38 | 14 | 65 | 83 | 80 | 25 | 630 |
| DIN 468-200-B17-* | 200 | - | 25.2 | B 17 | 44 | 44 | 21 | 78 | 96.5 | 90 | 28 | 1043 |
| DIN 468-200-V19-* | 200 | V 19 | 25.2 | - | 44 | 44 | 21 | 78 | 96.5 | 90 | 28 | 999 |
| DIN 468-200-V22-* | 200 | V 22 | 25.2 | - | 44 | 44 | 21 | 78 | 96.5 | 90 | 28 | 942 |
| DIN 468-250-B17-* | 250 | - | 28.2 | B 17 | 48 | 48 | 21 | 90 | 105.5 | 100 | 32 | 1517 |
| DIN 468-250-V22-* | 250 | V 22 | 28.2 | - | 48 | 48 | 21 | 90 | 105.5 | 100 | 32 | 1427 |
| DIN 468-250-V24-* | 250 | V 24 | 28.2 | - | 48 | 48 | 21 | 90 | 105.5 | 100 | 32 | 1374 |
| DIN 468-315-B20-* | 315 | - | 32.2 | B 20 | 54 | 54 | 26 | 105 | 117 | 112 | 36 | 2298 |
| DIN 468-315-V24-* | 315 | V 24 | 32.2 | - | 54 | 54 | 26 | 105 | 117 | 112 | 36 | 2123 |
| DIN 468-315-V27-* | 315 | V 27 | 32.2 | - | 54 | 54 | 26 | 105 | 117 | 112 | 36 | 2047 |

F型重量





ELESA 和 GANTER 依法保留所有权利。
复制图纸时请注明出处。

# DIN 469

## 曲柄摇手

**铸铁**

### 规格

**类型**

- **F**型: 带固定手柄
- **D**型:带旋转手柄

曲柄摇手本体
铸铁 (GG)

- 喷塑涂层，黑色，纹理饰面
- 机加工轮毂

固定手柄 DIN 39 （参见页 565）
镀锌钢，蓝钝处理

旋转手柄 DIN 98 （参见页 579）
镀锌钢，蓝钝处理

### 信息

官方标准参数不提供轮毂上的钻孔尺寸d1 H7。

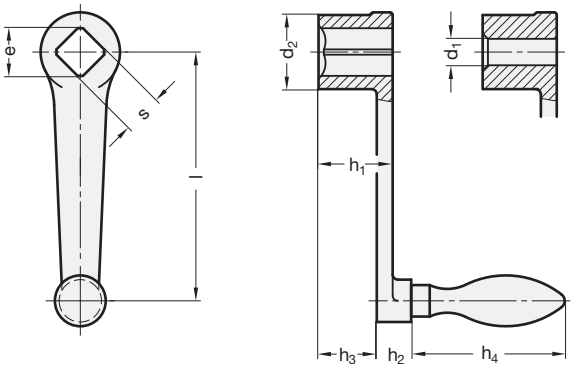


*增加曲柄摇手的型号索引 (F 或 D)

| F | D |
|---|---|
| 固定手柄 | 旋转手柄 |

**DIN 469**

| 型号 | l | s H11 | e 最小 | d1 H7 | d2 | h1 | h2 | h3 ≈ | h4 ≈ 型 D | h4 ≈ 型 F | Ø 手柄 | ⚖ |
|---|---|---|---|---|---|---|---|---|---|---|---|---|
| DIN 469-63-B6-* | 63 | - | 13.1 | B 6 | 20 | 20 | 11 | 15 | 54.5 | 50 | 16 | 125 |
| DIN 469-63-V10-* | 63 | V 10 | 13.1 | - | 20 | 20 | 11 | 15 | 54.5 | 50 | 16 | 110 |
| DIN 469-80-B8-* | 80 | - | 13.1 | B 8 | 24 | 24 | 13 | 18 | 61 | 56 | 18 | 203 |
| DIN 469-80-V10-* | 80 | V 10 | 13.1 | - | 24 | 24 | 13 | 18 | 61 | 56 | 18 | 179 |
| DIN 469-80-V12-* | 80 | V 12 | 13.1 | - | 24 | 24 | 13 | 18 | 61 | 56 | 18 | 170 |
| DIN 469-100-B10-* | 100 | - | 16.1 | B 10 | 28 | 28 | 13 | 21 | 67 | 64 | 20 | 288 |
| DIN 469-100-V12-* | 100 | V 12 | 16.1 | - | 28 | 28 | 13 | 21 | 67 | 64 | 20 | 271 |
| DIN 469-100-V14-* | 100 | V 14 | 16.1 | - | 28 | 28 | 13 | 21 | 67 | 64 | 20 | 264 |
| DIN 469-125-B10-* | 125 | - | 18.1 | B 10 | 34 | 34 | 14 | 26 | 76 | 72 | 22 | 458 |
| DIN 469-125-V14-* | 125 | V 14 | 18.1 | - | 34 | 34 | 14 | 26 | 76 | 72 | 22 | 434 |
| DIN 469-125-V17-* | 125 | V 17 | 18.1 | - | 34 | 34 | 14 | 26 | 76 | 72 | 22 | 414 |
| DIN 469-160-B14-* | 160 | - | 22.2 | B 14 | 38 | 38 | 14 | 29 | 83 | 80 | 25 | 677 |
| DIN 469-160-V17-* | 160 | V 17 | 22.2 | - | 38 | 38 | 14 | 29 | 83 | 80 | 25 | 642 |
| DIN 469-160-V19-* | 160 | V 19 | 22.2 | - | 38 | 38 | 14 | 29 | 83 | 80 | 25 | 604 |
| DIN 469-200-B17-* | 200 | - | 25.2 | B 17 | 44 | 44 | 21 | 34 | 96.5 | 90 | 28 | 1021 |
| DIN 469-200-V19-* | 200 | V 19 | 25.2 | - | 44 | 44 | 21 | 34 | 96.5 | 90 | 28 | 998 |
| DIN 469-200-V22-* | 200 | V 22 | 25.2 | - | 44 | 44 | 21 | 34 | 96.5 | 90 | 28 | 970 |
| DIN 469-250-B17-* | 250 | - | 28.2 | B 17 | 48 | 48 | 21 | 36 | 105.5 | 100 | 32 | 1412 |
| DIN 469-250-V22-* | 250 | V 22 | 28.2 | - | 48 | 48 | 21 | 36 | 105.5 | 100 | 32 | 1332 |
| DIN 469-250-V24-* | 250 | V 24 | 28.2 | - | 48 | 48 | 21 | 36 | 105.5 | 100 | 32 | 1281 |

F型重量



ELESA 和 GANTER 依法保留所有权利。
复制图纸时请注明出处。

# GN 558

## 分度曲柄摇手

**规格**

**类型**

- **B**款:不带键槽
- **K**款:带键槽

本体
铸铁(GGG)

- 去毛刺及喷砂
- 机加工轮毂

手柄
钢制,发黑处理

分度销
钢制,硬化处理

**信息**

GN 558 分度曲柄摇手用于机械装置定位。
用于主轴定位的标准机械元件

- 分度机械装置GN 200 (参见页 622)
- 分度手柄 GN 215 (参见页 634)
- 可调节旋钮 GN 700 (参见页 624)

**技术信息**

- ISO-基本公差 (参见页 A21)
- DIN 6885 P9 键槽 (参见页 A16)

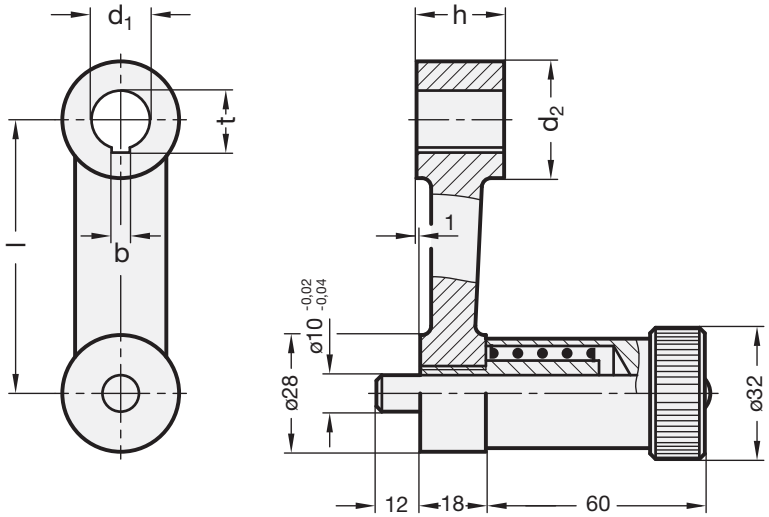


**GN 558**

| 型号 | l | d1 H7 | d2 | h | bP9 | t | ⚖ |
|---|---|---|---|---|---|---|---|
| GN 558-75-B16 | 75 | B 16 | 32 | 24 | - | - | 544 |
| GN 558-75-K16 | 75 | K 16 | 32 | 24 | 5 | 17.3 | 540 |
| GN 558-90-B18 | 90 | B 18 | 34 | 26 | - | - | 588 |
| GN 558-90-K18 | 90 | K 18 | 34 | 26 | 6 | 19.7 | 583 |
| GN 558-110-B20 | 110 | B 20 | 36 | 30 | - | - | 684 |
| GN 558-110-K20 | 110 | K 20 | 36 | 30 | 6 | 21.7 | 680 |
| GN 558-135-B22 | 135 | B 22 | 42 | 32 | - | - | 823 |
| GN 558-135-K22 | 135 | K 22 | 42 | 32 | 6 | 23.7 | 818 |
| GN 558-165-B24 | 165 | B 24 | 44 | 36 | - | - | 994 |
| GN 558-165-K24 | 165 | K 24 | 44 | 36 | 8 | 25.7 | 988 |





ELESA 和 GANTER 依法保留所有权利。
复制图纸时请注明出处。

# GN 112.1

## 控制手柄

**压铸锌**

### 规格

本体
压铸锌
喷塑涂层
黑色，纹理饰面

柱状旋转手柄 GN 598 (参见页 573)
塑料，高科技聚合体
黑色，亚光饰面

### 信息

GN 112.1 控制手柄可用于精细调节。
通过横向销与主轴连接。为简化安装，两侧中心均有钻孔。

### 技术信息

- ISO-基本公差 (参见页 A21)

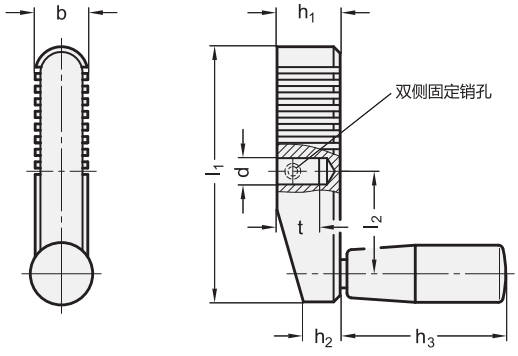


**GN 112.1**

| 型号 | l1 | d H7 | b | h1 | h2 | h3 ≈ | l2 | t 最小 | Ø 手柄 | ⚖ |
|---|---|---|---|---|---|---|---|---|---|---|
| GN 112.1-70-S8 | 70 | S 8 | 17 | 19 | 11.5 | 42.5 | 26.5 | 12 | 18 | 125 |
| GN 112.1-80-S8 | 80 | S 8 | 18 | 21 | 12.5 | 52.5 | 31 | 12 | 21 | 170 |
| GN 112.1-90-S10 | 90 | S 10 | 19 | 23 | 13.5 | 52.5 | 35.5 | 15 | 21 | 251 |
| GN 112.1-100-S10 | 100 | S 10 | 20 | 25 | 14 | 67.5 | 40 | 17 | 23 | 320 |
| GN 112.1-100-S12 | 100 | S 12 | 20 | 25 | 14 | 67.5 | 40 | 17 | 23 | 295 |

# GN 10

## 三球体手柄

**钢制**

### 规格

**类型**
- **F**型: 带固定手柄

钢制

- 车削
- 镀锌，蓝钝处理

固定手柄 DIN 39 (参见页 565)
镀锌钢，蓝钝处理

### 信息

GN 10 三球体手柄可用于精细调节。
可选替代型号为设计时尚的 控制手柄 GN 112.1 (参见页 203)

### 技术信息

- ISO-基本公差 (参见页 A21)

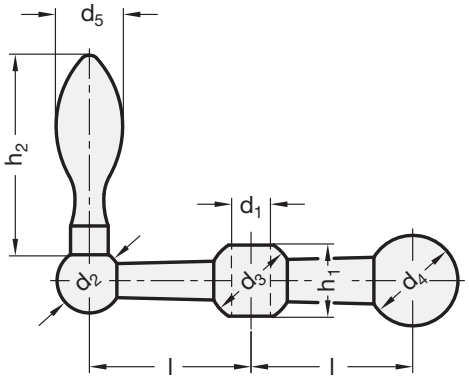


**GN 10**

| 型号 | 数量 | d1 H7 | d2 | d3 | d4 | d5 | h1 | h2 ≈ | l | ⚖ |
|---|---|---|---|---|---|---|---|---|---|---|
| GN 10-100-B7-F | 100 | B 7 | 13 | 16 | 18 | 10 | 13 | 31 | 25 | 60 |
| GN 10-101-B8-F | 101 | B 8 | 15 | 19 | 20 | 13 | 17 | 40 | 28 | 102 |
| GN 10-102-B8-F | 102 | B 8 | 16 | 20 | 22 | 14 | 17 | 45 | 34 | 136 |
| GN 10-103-B10-F | 103 | B 10 | 18 | 23 | 25 | 16 | 19.5 | 50 | 41 | 194 |
| GN 10-104-B12-F | 104 | B 12 | 20 | 26 | 28 | 18 | 21.5 | 56 | 50 | 283 |



ELESA 和 GANTER 依法保留所有权利。
复制图纸时请注明出处。

# ME.

RoHS PF +110° -20° PA +90° 0°

## 平衡曲柄摇手

**热固性塑料**

**材料**
高强度加固酚醛基 (PF) 热固性塑料。ME.95材料为聚酰胺基(PA)高科技聚合体, 黑色, 光亮饰面 。采用组合式平衡块维持平衡。

**前板**
亚光阳极氧化铝 (ELESA 原创设计)。

**标准型号**
黑色氧化处理钢毂, H7铰孔。带有铰孔, 中心已钻孔, 以通过销子连接到轴上。使用直径小于钻孔的销子, 以避免受到局部应力影响。
旋转手柄 I.301+x (参见页 574) 由热固性塑料制成。

ELESA Original design

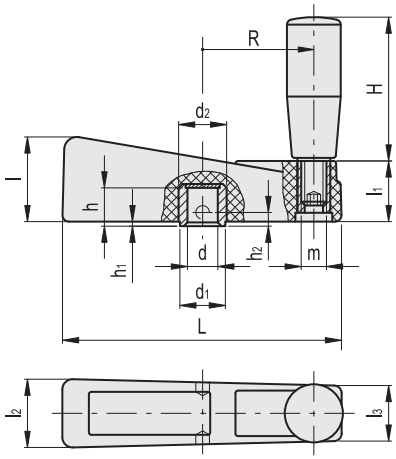


| 代码 | 型号 | dH7 | L | d1 | d2 | l | l1 | l2 | l3 | h | h1 | h2 | H | m | R | ⚖ |
|---|---|---|---|---|---|---|---|---|---|---|---|---|---|---|---|---|
| 38001 | ME.65 | 8 | 65 | 13 | 14 | 23 | 18 | 22 | 19 | 13 | 1.5 | 6.5 | 40 | M6 | 23 | 93 |
| 38101 | ME.80 | 10 | 80 | 14 | 15 | 26 | 20 | 24 | 20 | 16 | 1.5 | 8 | 40 | M6 | 30 | 102 |
| 38201 | ME.95 | 10 | 94 | 14 | 15 | 29 | 22 | 26 | 22 | 19 | 1.5 | 8 | 50 | M8 | 36 | 133 |
| 38301 | ME.110 | 12 | 110 | 18 | 19 | 34 | 24 | 28 | 22 | 17.5 | 1.5 | 9 | 65 | M10 | 44 | 260 |
| 38401 | ME.140 | 12 | 140 | 18 | 19 | 37 | 26 | 30 | 24 | 17.5 | 1.5 | 9 | 80 | M10 | 57 | 335 |



elesa+Ganter

ELESA 和 GANTER 依法保留所有权利。
复制图纸时请注明出处。

# METP.

## 平衡曲柄摇手

**高科技聚合体**

**材料**
为玻璃纤维加固聚酰胺基 (PA) 高科技聚合体，黑色亚光饰面。采用组合式平衡块维持平衡。

**中心密封帽。**
黑色高科技聚合体。如订货量充足，可根据客户要求提供其它颜色或定制标记或文字。

**标准型号**
黑色氧化处理钢毂，H7铰孔。
提供已加工的中心铰孔用于在轴上安装固定销。
旋转手柄 I.601+x (参见页 575) 由高科技聚合体制成。

**特征**
由于表面有亚光饰面，即使在短径控制下仍可在操作过程中握紧手柄。旋转手柄使高速旋转更加容易。

ELESA Original design

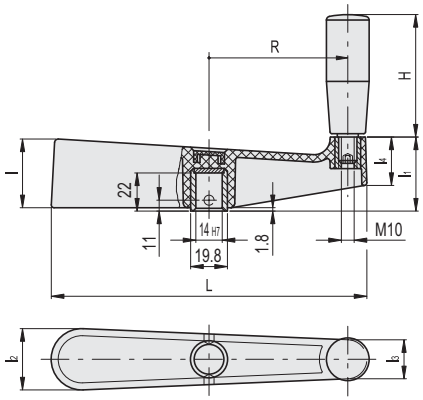


| 代码 | 型号 | dH7 | L | l | l1 | l2 | l3 | l4 | H | R | ⚖ |
|---|---|---|---|---|---|---|---|---|---|---|---|
| 38901 | METP.170 | 14 | 170 | 37 | 39 | 33 | 21 | 25 | 65 | 74 | 275 |



ELESA 和 GANTER 依法保留所有权利。
复制图纸时请注明出处。

DESIGNED
FOR ENGINEERING

# 2 紧固旋钮

凸轮旋钮

星形旋钮

滚花旋钮

机翼型旋钮

# VB.639

INOX STAINLESS STEEL | RoHS | PA | +130° -30°

## 三臂旋钮

### 高科技聚合体

**材料**
玻璃纤维加固聚酰胺基 (PA) 高科技聚合体，黑色，亚光饰面。
VB.639/130: 玻璃纤维加固聚丙烯基 (PP) 高科技聚合体，黑色，亚光饰面。

**标准型号**
- **VB.639-A:** 钢毂，黑色氧化处理，带普通盲孔。
- **VB.639-B:** 铜毂，带螺纹盲孔。
- **VB.639-FP:** 铜毂，带螺纹通孔。
- **VB.639-p:** 镀锌钢螺杆，带倒角平头，符合 UNI 947 : ISO 4753 (参见 技术参数 页 A11)。
- **VB.639-SST:** AISI303 不锈钢毂，带螺纹盲孔。

**应用**
该旋钮设计适用于工作强度较大的场合。在这种情况下，可能要求使用铁锤来实现更好的紧固作用。

ELESA Original design

VB.639-A

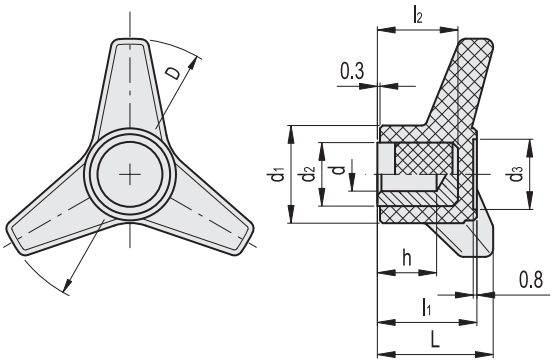


VB.639-B

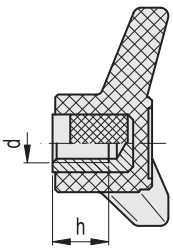


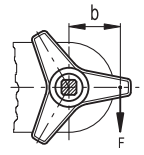


C[Nm]=F[N]•b[m]

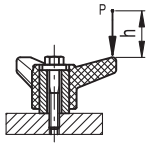


L[J]=P[N]•h[m]

**VB.639-A**

| 代码 | 型号 | D | dH9 | L | d1 | d2 | d3 | l1 | l2 | h | C# [Nm] | L2 [J] | ⚖ |
|---|---|---|---|---|---|---|---|---|---|---|---|---|---|
| 65531 | VB.639/45 A-6 | 45 | 6 | 25 | 19 | 12 | 12 | 22.5 | 17 | 14 | 11 | 2 | 40 |
| 65631 | VB.639/63 A-6 | 63 | 6 | 28 | 26 | 15 | 18 | 25 | 23 | 18 | 30 | 7 | 55 |
| 65672 | VB.639/80 A-8 | 80 | 8 | 35 | 32 | 15 | 21 | 30 | 25 | 20 | 80 | 6 | 75 |
| 65702 | VB.639/100 A-10 | 100 | 10 | 42 | 36 | 20 | 25 | 36 | 25 | 21 | 110 | 8 | 130 |
| 65742 | VB.639/130 A-12 | 130 | 12 | 47 | 43 | 20 | 29 | 40 | 31 | 24 | 135 | 9 | 180 |

**VB.639-B**

| 代码 | 型号 | D | d6H | L | d1 | d3 | l1 | h | C# [Nm] | L2 [J] | ⚖ |
|---|---|---|---|---|---|---|---|---|---|---|---|
| 65541 | VB.639/45 B-M6 | 45 | M6 | 25 | 19 | 12 | 22.5 | 12 | 11 | 2 | 33 |
| 65545 | VB.639/45 B-M8 | 45 | M8 | 25 | 19 | 12 | 22.5 | 13 | 11 | 2 | 30 |
| 65635 | VB.639/63 B-M8 | 63 | M8 | 28 | 26 | 18 | 25 | 15 | 30 | 7 | 48 |
| 65636 | VB.639/63 B-M10 | 63 | M10 | 28 | 26 | 18 | 25 | 17 | 30 | 7 | 40 |
| 65675 | VB.639/80 B-M10 | 80 | M10 | 35 | 32 | 21 | 30 | 17 | 80 | 6 | 60 |
| 65676 | VB.639/80 B-M12 | 80 | M12 | 35 | 32 | 21 | 30 | 17 | 80 | 6 | 67 |
| 65705 | VB.639/100 B-M12 | 100 | M12 | 42 | 36 | 25 | 36 | 20 | 110 | 8 | 96 |
| 65706 | VB.639/100 B-M14 | 100 | M14 | 42 | 36 | 25 | 36 | 20 | 110 | 8 | 105 |
| 65745 | VB.639/130 B-M16 | 130 | M16 | 47 | 43 | 29 | 40 | 22 | 135 | 9 | 162 |

**#** "最大限度拧紧扭矩"表示在通常应用场合，金属嵌件极为牢固地锚定在塑料部件内的极限扭矩值。

*关于抗冲击力 (L) 参见 技术参数 (页 A3).



elesa+Ganter

ELESA 和 GANTER 依法保留所有权利。
复制图纸时请注明出处。

# VB.639 三臂旋钮

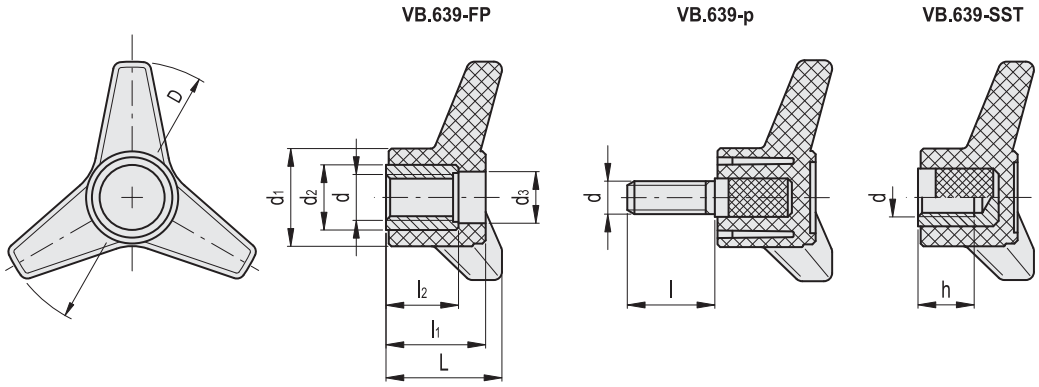


**VB.639-FP**

| 代码 | 型号 | D | d6H | L | d1 | d2 | d3 | l1 | l2 | C# [Nm] | L2 [J] | ⚖ |
|---|---|---|---|---|---|---|---|---|---|---|---|---|
| 65551 | VB.639/45 FP-M6 | 45 | M6 | 25 | 19 | 8 | 9 | 22.5 | 12 | 11 | 2 | 30 |
| 65555 | VB.639/45 FP-M8 | 45 | M8 | 25 | 19 | 11 | 10 | 22.5 | 12 | 11 | 2 | 27 |
| 65641 | VB.639/63 FP-M10 | 63 | M10 | 28 | 27 | 16 | 13 | 25 | 21 | 30 | 7 | 47 |
| 65642 | VB.639/63 FP-M12 | 63 | M12 | 28 | 27 | 16 | 13 | 25 | 21 | 30 | 7 | 50 |
| 65681 | VB.639/80 FP-M12 | 80 | M12 | 35 | 32 | 18 | 17 | 30 | 25 | 80 | 7 | 77 |
| 65711 | VB.639/100 FP-M16 | 100 | M16 | 42 | 36 | 20 | 20 | 37 | 31 | 110 | 8 | 105 |
| 65751 | VB.639/130 FP-M16 | 130 | M16 | 47 | 43 | 24 | 22 | 40 | 34 | 135 | 9 | 157 |

**VB.639-p**

| 代码 | 型号 | D | d6g | L | d1 | d3 | l | l1 | C# [Nm] | L2 [J] | ⚖ |
|---|---|---|---|---|---|---|---|---|---|---|---|
| 65561 | VB.639/45 p-M6x20 | 45 | M6 | 25 | 19 | 12 | 20 | 22.5 | 10 | 2 | 29 |
| 65565 | VB.639/45 p-M8x25 | 45 | M8 | 25 | 19 | 12 | 25 | 22.5 | 23 | 2 | 31 |
| 65652 | VB.639/63 p-M8x25 | 63 | M8 | 28 | 26 | 18 | 25 | 25 | 30 | 7 | 44 |
| 65692 | VB.639/80 p-M10x30 | 80 | M10 | 35 | 32 | 21 | 30 | 30 | 80 | 7 | 78 |
| 65722 | VB.639/100 p-M12x40 | 100 | M12 | 42 | 36 | 25 | 40 | 36 | 110 | 8 | 126 |

**VB.639-SST** 不锈钢

| 代码 | 型号 | D | d6H | L | d1 | d3 | l1 | h | C# [Nm] | L2 [J] | ⚖ |
|---|---|---|---|---|---|---|---|---|---|---|---|
| 65548 | VB.639/45 SST-M6 | 45 | M6 | 25 | 19 | 12 | 22.5 | 12 | 11 | 2 | 34 |
| 65638 | VB.639/63-SST-M8 | 63 | M8 | 28 | 26 | 18 | 25 | 15 | 30 | 7 | 49 |
| 65678 | VB.639/80-SST-M10 | 80 | M10 | 35 | 32 | 21 | 30 | 17 | 80 | 6 | 61 |
| 65708 | VB.639/100-SST-M12 | 100 | M12 | 42 | 36 | 25 | 36 | 20 | 110 | 8 | 97 |
| 65748 | VB.639/130-SST-M16 | 130 | M16 | 47 | 43 | 29 | 40 | 22 | 135 | 9 | 164 |

**#** "最大限度拧紧扭矩"表示在通常应用场合，金属嵌件极为牢固地锚定在塑料部件内的极限扭矩值。

*关于抗冲击力 (L) 参见 技术参数 (页 A3).

ELESA 和 GANTER 依法保留所有权利。
复制图纸时请注明出处。

# VTT

INOX STAINLESS STEEL | RoHS | PA | +130° -30°

## 实心体旋钮

**高科技聚合体，易于清洁**

**材料**

玻璃纤维加固聚酰胺基（PA）高科技聚合体，黑色，亚光饰面。

**标准型号**

- **VTT:** 铜毂，螺纹盲孔。
- **VTT-SST:** AISI 304 不锈钢毂，螺纹盲孔。
- **VTT-p:** 镀锌钢螺杆，带倒角平头，符合 UNI 947:ISO 4753 (参见 技术参数 页 A11)。
- **VTT-SST-p:** AISI 304 不锈钢螺杆，带倒角平头，符合 UNI 947:ISO 4753。(参见技术参数 页 A11)。

**特征及应用**

三瓣外形具有较大的凹陷，作为特别适于较小旋钮的一种人体工学设计，可确保手部戴有工作手套时的有效握持。 后缘无空腔的设计，一般有助于减少厚度，防止有害残留物淤积，保证易于清洁。特别适于应用在需要采用喷水或蒸汽频繁清洗的机器和设备。

ELESA Original design

**VTT-B**
**VTT-SST**

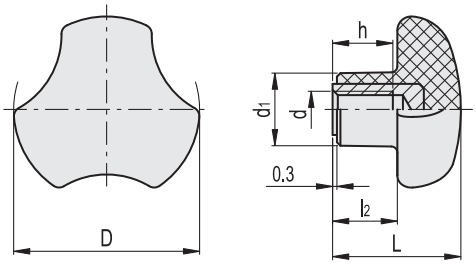


**VTT-p**
**VTT-SST-p**

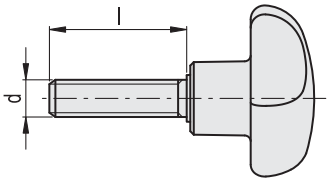


**VTT**

| 代码 | 型号 | D | d6H | L | d1 | l2 | h | ⚖ |
|---|---|---|---|---|---|---|---|---|
| 167106 | VTT.25-B-M5 | 25 | M5 | 20 | 12 | 10 | 10 | 9 |
| 167216 | VTT.32-B-M6 | 32 | M6 | 23 | 14 | 11.5 | 10 | 19 |
| 167336 | VTT.40-B-M8 | 40 | M8 | 27 | 16 | 13.5 | 13 | 23 |
| 167466 | VTT.50-B-M10 | 50 | M10 | 30 | 19 | 15 | 17 | 36 |

**VTT-SST** 不锈钢

| 代码 | 型号 | D | d6H | L | d1 | l2 | h | ⚖ |
|---|---|---|---|---|---|---|---|---|
| 167116 | VTT.25-SST-M5 | 25 | M5 | 20 | 12 | 10 | 10 | 9 |
| 167226 | VTT.32-SST-M6 | 32 | M6 | 23 | 14 | 11.5 | 10 | 19 |
| 167346 | VTT.40-SST-M8 | 40 | M8 | 27 | 16 | 13.5 | 13 | 24 |
| 167476 | VTT.50-SST-M10 | 50 | M10 | 30 | 19 | 15 | 17 | 37 |

**VTT-p**

| 代码 | 型号 | D | d6g | L | d1 | l | l2 | ⚖ |
|---|---|---|---|---|---|---|---|---|
| 167151 | VTT.25-p-M5x10 | 25 | M5 | 20 | 12 | 10 | 10 | 8 |
| 167152 | VTT.25-p-M5x16 | 25 | M5 | 20 | 12 | 16 | 10 | 9 |
| 167252 | VTT.32-p-M6x16 | 32 | M6 | 23 | 14 | 16 | 11.5 | 15 |
| 167253 | VTT.32-p-M6x20 | 32 | M6 | 23 | 14 | 20 | 11.5 | 16 |
| 167254 | VTT.32-p-M6x30 | 32 | M6 | 23 | 14 | 30 | 11.5 | 19 |
| 167371 | VTT.40-p-M8x20 | 40 | M8 | 27 | 16 | 20 | 13.5 | 27 |
| 167373 | VTT.40-p-M8x30 | 40 | M8 | 27 | 16 | 30 | 13.5 | 31 |
| 167375 | VTT.40-p-M8x40 | 40 | M8 | 27 | 16 | 40 | 13.5 | 35 |
| 167481 | VTT.50-p-M10x20 | 50 | M10 | 30 | 19 | 20 | 15 | 46 |
| 167483 | VTT.50-p-M10x30 | 50 | M10 | 30 | 19 | 30 | 15 | 56 |
| 167485 | VTT.50-p-M10x40 | 50 | M10 | 30 | 19 | 40 | 15 | 66 |

**VTT-SST-p** 不锈钢

| 代码 | 型号 | D | d6g | L | d1 | l | l2 | ⚖ |
|---|---|---|---|---|---|---|---|---|
| 167161 | VTT.25-SST-p-M5x10 | 25 | M5 | 20 | 12 | 10 | 10 | 8 |
| 167162 | VTT.25-SST-p-M5x16 | 25 | M5 | 20 | 12 | 16 | 10 | 9 |
| 167262 | VTT.32-SST-p-M6x16 | 32 | M6 | 23 | 14 | 16 | 11.5 | 15 |
| 167263 | VTT.32-SST-p-M6x20 | 32 | M6 | 23 | 14 | 20 | 11.5 | 16 |
| 167264 | VTT.32-SST-p-M6x30 | 32 | M6 | 23 | 14 | 30 | 11.5 | 19 |
| 167381 | VTT.40-SST-p-M8x20 | 40 | M8 | 27 | 16 | 20 | 13.5 | 28 |
| 167383 | VTT.40-SST-p-M8x30 | 40 | M8 | 27 | 16 | 30 | 13.5 | 32 |
| 167385 | VTT.40-SST-p-M8x40 | 40 | M8 | 27 | 16 | 40 | 13.5 | 36 |
| 167491 | VTT.50-SST-p-M10x20 | 50 | M10 | 30 | 19 | 20 | 15 | 47 |
| 167493 | VTT.50-SST-p-M10x30 | 50 | M10 | 30 | 19 | 30 | 15 | 57 |
| 167495 | VTT.50-SST-p-M10x40 | 50 | M10 | 30 | 19 | 40 | 15 | 67 |



ELESA 和 GANTER 依法保留所有权利。
复制图纸时请注明出处。

# VTT-CLEAN

CLEAN · INOX STAINLESS STEEL · RoHS · PA · +130° -30°

## 实心体旋钮

**高科技聚合体，易于清洁**

**材料**
玻璃纤维加固聚酰胺基 (PA)高科技聚合体，白色类似 RAL 9002，亚光饰面。

**标准型号**
AISI 304 不锈钢毂，螺纹盲孔。

ELESA Original design

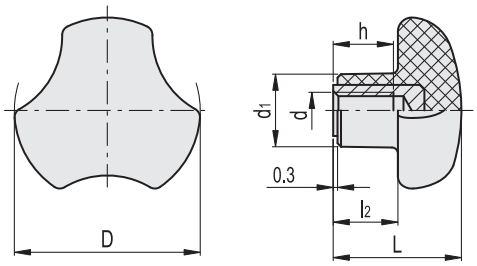


不锈钢

| 代码 | 型号 | D | d6H | L | d1 | l2 | h | ⚖ |
|---|---|---|---|---|---|---|---|---|
| 151752 | VTT.25-SST-M5 CLEAN | 25 | M5 | 20 | 12 | 10 | 10 | 9 |
| 151762 | VTT.32-SST-M6 CLEAN | 32 | M6 | 23 | 14 | 11.5 | 10 | 19 |
| 151772 | VTT.40-SST-M8 CLEAN | 40 | M8 | 27 | 16 | 13.5 | 13 | 24 |
| 151782 | VTT.50-SST-M10 CLEAN | 50 | M10 | 30 | 19 | 15 | 17 | 37 |

### 人体工学设计

即使采用更小直径的旋钮，并且配带手套时，宽幅三瓣凸缘仍能为操作者提供安全有效的握持体验。

### 易于清洁

无凹槽设计防止了有害残渣及灰尘淤积，保证了最大程度的清洁性。




ELESA 和 GANTER 依法保留所有权利。
复制图纸时请注明出处。

# VTT-LP

INOX STAINLESS STEEL · RoHS · PA · POM · +60° 0°

## 实心体旋钮

**带挂缆，高科技聚合物**

**材料**
玻璃纤维加固聚酰胺基 (PA) 高科技聚合体，黑色，亚光饰面。
聚甲醛基 (POM) 高科技聚合体弹叉，黑色。

**挂缆**
聚甲醛基 (POM) 高科技聚合体珠链和接头，黑色。
NERINOX 带双重线圈调制不锈钢环。
头部采用 ø4.8 mm 自攻螺钉 UNI EN ISO 7050 或 M5 埋头螺钉 UNI EN ISO 10642 加以固定。

**标准型号**
- **VTT-B-LP:** 铜毂，螺纹盲孔。
- **VTT-SST-LP:** AISI 304 不锈钢毂，螺纹盲孔。
- **VTT-p-LP:** 镀锌钢螺杆，带倒角平头，符合 UNI 947:ISO 4753 (参见 技术参数 页 A11)。
- **VTT-SST-p-LP:** AISI 304 不锈钢螺杆，带倒角平头，符合 UNI 947:ISO 4753(参见 技术参数 页 A11)。

**特征及应用**
适用于防止旋钮遗失的场合。
弹叉嵌入旋钮上的凹槽内，可自由转动。线圈连接弹叉与挂缆。
三瓣外形具有较大的凹陷，作为特别适于较小旋钮的一种人体工学设计，可确保手部戴有工作手套时的有效握持。
后缘无空腔的设计，一般有助于减少厚度，防止有害残留物淤积，保证易于清洁。特别适于应用在需要采用喷水或蒸汽频繁清洗的机器和设备。

**按需提供的特殊型号**
- 不同长度的挂缆。
- 旋钮带不锈钢链绳 GN 111 (参见页 904), GN 111.2 (参见页 906) 和 GN 111.4 (参见页 908).

ELESA Original design

**VTT-B-LP**
**VTT-SST-LP**

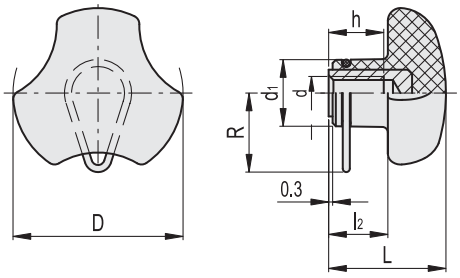


**VTT-p-LP**
**VTT-SST-p-LP**

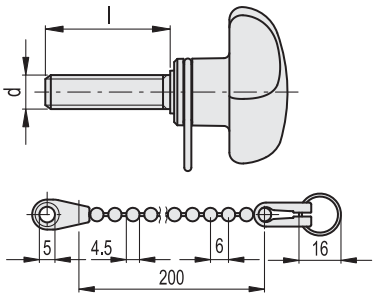


**VTT-B-LP** **VTT-SST-LP** 不锈钢

| 代码 | 型号 | 代码 | 型号 | D | d6H | L | d1 | l2 | h | R | ⚖ |
|---|---|---|---|---|---|---|---|---|---|---|---|
| 168106 | VTT. 25-B-M5-LP | 168116 | VTT. 25-SST-M5-LP | 25 | M5 | 20 | 12 | 10 | 10 | 20 | 12 |
| 168216 | VTT. 32-B-M6-LP | 168226 | VTT. 32-SST-M6-LP | 32 | M6 | 23 | 14 | 11. 5 | 10 | 21 | 22 |
| 168336 | VTT. 40-B-M8-LP | 168346 | VTT. 40-SST-M8-LP | 40 | M8 | 27 | 16 | 13. 5 | 13 | 21. 5 | 26 |
| 168466 | VTT. 50-B-M10-LP | 168476 | VTT. 50-SST-M10-LP | 50 | M10 | 30 | 19 | 15 | 17 | 22. 5 | 39 |

**VTT-p-LP** **VTT-SST-p-LP** 不锈钢

| 代码 | 型号 | 代码 | 型号 | D | d6g | L | d1 | l | l2 | R | ⚖ |
|---|---|---|---|---|---|---|---|---|---|---|---|
| 168152 | VTT.25-p-M5x16-LP | 168162 | VTT.25-SST-p-M5x16-LP | 25 | M5 | 20 | 12 | 16 | 10 | 20 | 12 |
| 168253 | VTT.32-p-M6x20-LP | 168263 | VTT.32-SST-p-M6x20-LP | 32 | M6 | 23 | 14 | 20 | 11.5 | 21 | 19 |
| 168373 | VTT.40-p-M8x30-LP | 168383 | VTT.40-SST-p-M8x30-LP | 40 | M8 | 27 | 16 | 30 | 13.5 | 21.5 | 34 |
| 168485 | VTT.50-p-M10x40-LP | 168495 | VTT.50-SST-p-M10x40-LP | 50 | M10 | 30 | 19 | 40 | 15 | 22.5 | 69 |



elesa+Ganter

ELESA 和 GANTER 依法保留所有权利。
复制图纸时请注明出处。

# GN 5345

## 不锈钢三瓣旋钮

**材质 AISI 303 (A2)**

### 规格

**类型**

- **A**型: 不带孔
- **E**型: 带螺纹盲孔
- **D**型: 带螺纹通孔
- **C**型: 带H7普通盲孔

AISI 303 不锈钢
AISI 316L (A4) 不锈钢
亚光喷砂饰面

### 信息

GN 5345不锈钢三瓣旋钮具有光滑和封闭的表面。特别适用于对卫生要求严格的场合。该产品的外形使得操作时能够对其施加相对较强的力矩。

### 可按需提供

- 高抛光 (PL)

### 技术信息

- 十字孔 GN 110 (参见页 A17)
- ISO-基本公差 (参见页 A21)
- 不锈钢特性 (参见页 A26)

# GN 5345.4

## 不锈钢三瓣旋钮

**材质 AISI 316L (A4)**

A 型

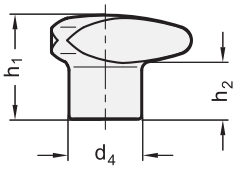


E 型

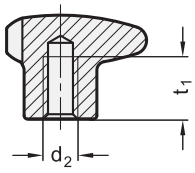


D 型

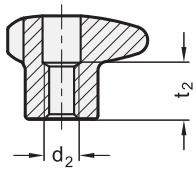


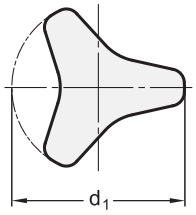


C 型

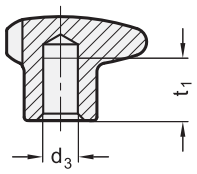


**GN 5345** 不锈钢

| 型号 | d1 | d2 | d3 H7 | d4 | h1 | h2 | t1 最小 | t2 | ⚖ |
|---|---|---|---|---|---|---|---|---|---|
| GN 5345-40-A | 40 | - | - | 18 | 26 | 15 | - | - | 76 |
| GN 5345-50-A | 50 | - | - | 21 | 30 | 17 | - | - | 127 |
| GN 5345-60-A | 60 | - | - | 25 | 35 | 18 | - | - | 216 |
| GN 5345-40-B8-C | 40 | - | B 8 | 18 | 26 | 15 | 15 | - | 70 |
| GN 5345-50-B10-C | 50 | - | B 10 | 21 | 30 | 17 | 18 | - | 114 |
| GN 5345-60-B12-C | 60 | - | B 12 | 25 | 35 | 18 | 22 | - | 195 |
| GN 5345-40-M6-D | 40 | M 6 | - | 18 | 26 | 15 | - | 13 | 70 |
| GN 5345-40-M8-D | 40 | M 8 | - | 18 | 26 | 15 | - | 13 | 67 |
| GN 5345-50-M8-D | 50 | M 8 | - | 21 | 30 | 17 | - | 16 | 115 |
| GN 5345-50-M10-D | 50 | M 10 | - | 21 | 30 | 17 | - | 16 | 109 |
| GN 5345-60-M10-D | 60 | M 10 | - | 25 | 35 | 18 | - | 20 | 193 |
| GN 5345-60-M12-D | 60 | M 12 | - | 25 | 35 | 18 | - | 20 | 185 |
| GN 5345-40-M6-E | 40 | M 6 | - | 18 | 26 | 15 | 12 | - | 74 |
| GN 5345-40-M8-E | 40 | M 8 | - | 18 | 26 | 15 | 15 | - | 70 |
| GN 5345-50-M8-E | 50 | M 8 | - | 21 | 30 | 17 | 15 | - | 119 |
| GN 5345-50-M10-E | 50 | M 10 | - | 21 | 30 | 17 | 18 | - | 115 |
| GN 5345-60-M10-E | 60 | M 10 | - | 25 | 35 | 18 | 18 | - | 202 |
| GN 5345-60-M12-E | 60 | M 12 | - | 25 | 35 | 18 | 22 | - | 195 |

**GN 5345.4** 不锈钢

| 型号 | d1 | d2 | d3 H7 | d4 | h1 | h2 | t1 最小 | t2 | ⚖ |
|---|---|---|---|---|---|---|---|---|---|
| GN 5345.4-40-A | 40 | - | - | 18 | 26 | 15 | - | - | 96 |
| GN 5345.4-50-A | 50 | - | - | 21 | 30 | 17 | - | - | 128 |
| GN 5345.4-60-A | 60 | - | - | 25 | 35 | 18 | - | - | 219 |
| GN 5345.4-40-B8-C | 40 | - | B 8 | 18 | 26 | 15 | 15 | - | 70 |
| GN 5345.4-50-B10-C | 50 | - | B 10 | 21 | 30 | 17 | 18 | - | 115 |
| GN 5345.4-60-B12-C | 60 | - | B 12 | 25 | 35 | 18 | 22 | - | 192 |
| GN 5345.4-40-M6-D | 40 | M 6 | - | 18 | 26 | 15 | - | 13 | 60 |
| GN 5345.4-40-M8-D | 40 | M 8 | - | 18 | 26 | 15 | - | 13 | 67 |
| GN 5345.4-50-M8-D | 50 | M 8 | - | 21 | 30 | 17 | - | 16 | 117 |
| GN 5345.4-50-M10-D | 50 | M 10 | - | 21 | 30 | 17 | - | 16 | 111 |
| GN 5345.4-60-M10-D | 60 | M 10 | - | 25 | 35 | 18 | - | 20 | 197 |
| GN 5345.4-60-M12-D | 60 | M 12 | - | 25 | 35 | 18 | - | 20 | 188 |
| GN 5345.4-40-M6-E | 40 | M 6 | - | 18 | 26 | 15 | 12 | - | 77 |
| GN 5345.4-40-M8-E | 40 | M 8 | - | 18 | 26 | 15 | 15 | - | 71 |
| GN 5345.4-50-M8-E | 50 | M 8 | - | 21 | 30 | 17 | 15 | - | 120 |
| GN 5345.4-50-M10-E | 50 | M 10 | - | 21 | 30 | 17 | 18 | - | 115 |
| GN 5345.4-60-M10-E | 60 | M 10 | - | 25 | 35 | 18 | 18 | - | 202 |
| GN 5345.4-60-M12-E | 60 | M 12 | - | 25 | 35 | 18 | 22 | - | 195 |




ELESA 和 GANTER 依法保留所有权利。
复制图纸时请注明出处。

# VCT.

RoHS PP +90° 0° PA +150° -30°

## 凸轮旋钮

### 高科技聚合体

**材料**
高弹性聚丙烯基 (PP) 高科技聚合体，黑色，亚光饰面。VCT.25: 玻璃纤维加固聚酰胺基 (PA) 高科技聚合体，黑色，亚光饰面。

**彩色中心帽**
高科技聚合体，亚光饰面。不可用于VCT.25。
订货时，请在代码及型号中加入色号索引 (C2, ……, C6) 。
如订量充足，可按需提供其它颜色，或定制的图形、标志或文字。

**标准型号**
- **VCT-A:** 黑色氧化处理钢毂，普通盲孔。
- **VCT-B:** 铜毂，螺纹盲孔(VCT.25 - 95)或螺纹通孔(VCT.32 - 40 - 50 - 63 - 74)。
- **VCT.FP:** 铜毂，螺纹通孔。
- **VCT-p:** 镀锌钢螺杆，倒角平头符合 UNI 947 : ISO 4753 (参见 技术参数 页 A11)。

可按需提供的配件
彩色中心帽 (参见附表)。

ELESA Original design

| | C9 | C2 | C3 | C4 | C5 | C6 | |
|---|---|---|---|---|---|---|---|
| 盖帽用于 | 代码 | | | | | | 型号 |
| VCT.32 | 6900 | 6903 | 6904 | 6905 | 6906 | 6901 | CA.VCT.32-* |
| VCT.40 | 6910 | 6913 | 6914 | 6915 | 6916 | 6911 | CA.VCT.40-* |
| VCT.50 | 6920 | 6923 | 6924 | 6925 | 6926 | 6921 | CA.VCT.50-* |
| VCT.63-74-95 | 6930 | 6933 | 6934 | 6935 | 6936 | 6931 | CA.VCT.63-74-95-* |

* 完整代码及型号请添加色号索引 (C9, ..., C6).

C9 RAL9005 C2 RAL2004 C3 RAL7035 C4 RAL1021 C5 RAL5024 C6 RAL3000

### VCT-A

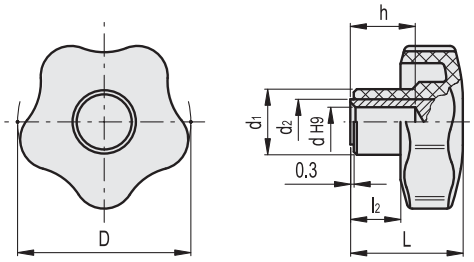

*须添加颜色索引，例如：69892-C2 VCT.40 A-8-C2

C9 RAL9005 C2 RAL2004 C3 RAL7035 C4 RAL1021 C5 RAL5024 C6 RAL3000

**VCT-A**

| 代码 | 型号 | D | dH9 | L | d1 | d2 | l2 | h | ⚖ |
|---|---|---|---|---|---|---|---|---|---|
| 69892-* | VCT.40 A-8-* | 40 | 8 | 27 | 17 | 12 | 12 | 14 | 36 |
| 69951-* | VCT.50 A-8-* | 50 | 8 | 32 | 19 | 12 | 14 | 14 | 37 |
| 69952-* | VCT.50 A-10-* | 50 | 10 | 32 | 19 | 15 | 14 | 16 | 34 |
| 70001-* | VCT.63 A-8-* | 63 | 8 | 37 | 22 | 15 | 16 | 20 | 52 |
| 70002-* | VCT.63 A-10-* | 63 | 10 | 37 | 22 | 16 | 16 | 21 | 49 |
| 70051-* | VCT.74 A-8-* | 74 | 8 | 43.5 | 26 | 15 | 22 | 20 | 65 |



ELESA 和 GANTER 依法保留所有权利。
复制图纸时请注明出处。

# VCT. 凸轮旋钮

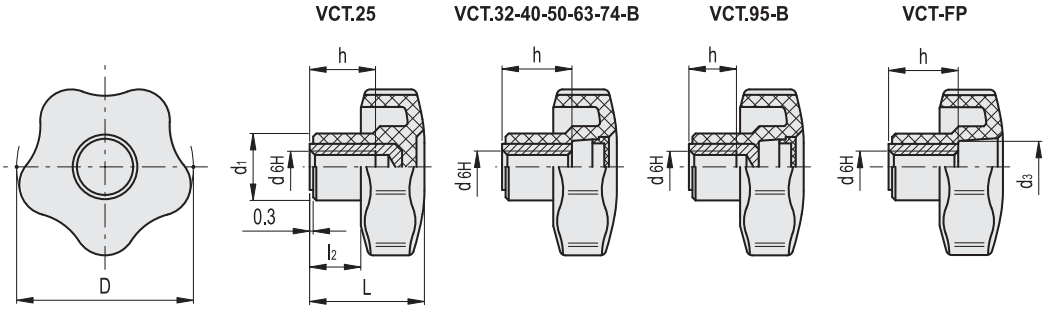

*须添加颜色索引,例如：69892-C2 VCT.40 A-8-C2

C9 RAL9005 | C2 RAL2004 | C3 RAL7035 | C4 RAL1021 | C5 RAL5024 | C6 RAL3000

**VCT-B**

| 代码 | 型号 | D | d6H | L | d1 | l2 | h | C# [Nm] | ⚖ |
|---|---|---|---|---|---|---|---|---|---|
| 69811-C9 | VCT.25 B-M4-C9 | 25 | M4 | 19 | 13 | 8 | 10 | 6 | 7 |
| 69812-C9 | VCT.25 B-M5-C9 | 25 | M5 | 19 | 13 | 8 | 10 | 7 | 6 |
| 69813-C9 | VCT.25 B-M6-C9 | 25 | M6 | 19 | 13 | 8 | 10 | 7 | 5 |
| 69843-* | VCT.32 B-M5-* | 32 | M5 | 23 | 15 | 10 | 12 | 10 | 11 |
| 69844-* | VCT.32 B-M6-* | 32 | M6 | 23 | 15 | 10 | 12 | 10 | 10 |
| 69845-* | VCT.32 B-M8-* | 32 | M8 | 23 | 15 | 10 | 12 | 10 | 9 |
| 69893-* | VCT.40 B-M6-* | 40 | M6 | 27 | 17 | 12 | 18 | 16 | 26 |
| 69894-* | VCT.40 B-M8-* | 40 | M8 | 27 | 17 | 12 | 18 | 18 | 24 |
| 69895-* | VCT.40 B-M10-* | 40 | M10 | 27 | 17 | 12 | 17 | 18 | 23 |
| 69953-* | VCT.50 B-M8-* | 50 | M8 | 32 | 19 | 14 | 20 | 25 | 38 |
| 69954-* | VCT.50 B-M10-* | 50 | M10 | 32 | 19 | 14 | 20 | 27 | 34 |
| 69955-* | VCT.50 B-M12-* | 50 | M12 | 32 | 19 | 14 | 20 | 27 | 30 |
| 70012-* | VCT.63 B-M8-* | 63 | M8 | 37 | 22 | 16 | 26 | 48 | 45 |
| 70013-* | VCT.63 B-M10-* | 63 | M10 | 37 | 22 | 16 | 26 | 50 | 42 |
| 70014-* | VCT.63 B-M12-* | 63 | M12 | 37 | 22 | 16 | 26 | 50 | 40 |
| 70062-* | VCT.74 B-M12-* | 74 | M12 | 43.5 | 26 | 22 | 26 | 60 | 57 |
| 70063-* | VCT.74 B-M14-* | 74 | M14 | 43.5 | 26 | 22 | 26 | 65 | 53 |
| 70064-* | VCT.74 B-M16-* | 74 | M16 | 43.5 | 26 | 22 | 31 | 69 | 55 |
| 70097-* | VCT.95 B-M16-* | 95 | M16 | 46 | 32 | 21 | 22 | 100 | 109 |

**VCT.FP**

| 代码 | 型号 | D | d6H | L | d1 | d3 | l2 | h | ⚖ |
|---|---|---|---|---|---|---|---|---|---|
| 69847 | VCT.32 FP-M5 | 32 | M5 | 23 | 15 | 10 | 10 | 12 | 11 |
| 69848 | VCT.32 FP-M6 | 32 | M6 | 23 | 15 | 10 | 10 | 12 | 10 |
| 69849 | VCT.32 FP-M8 | 32 | M8 | 23 | 15 | 10 | 10 | 12 | 9 |
| 69897 | VCT.40 FP-M6 | 40 | M6 | 27 | 17 | 12 | 12 | 18 | 26 |
| 69898 | VCT.40 FP-M8 | 40 | M8 | 27 | 17 | 12 | 12 | 18 | 24 |
| 69899 | VCT.40 FP-M10 | 40 | M10 | 27 | 17 | 12 | 12 | 17 | 23 |
| 69956 | VCT.50 FP-M8 | 50 | M8 | 32 | 19 | 15 | 14 | 20 | 38 |
| 69957 | VCT.50 FP-M10 | 50 | M10 | 32 | 19 | 15 | 14 | 20 | 34 |
| 69958 | VCT.50 FP-M12 | 50 | M12 | 32 | 19 | 15 | 14 | 20 | 30 |
| 70016 | VCT.63 FP-M8 | 63 | M8 | 37 | 22 | 19 | 16 | 26 | 44 |
| 70017 | VCT.63 FP-M10 | 63 | M10 | 37 | 22 | 19 | 16 | 26 | 42 |
| 70018 | VCT.63 FP-M12 | 63 | M12 | 37 | 22 | 19 | 16 | 26 | 40 |
| 70067 | VCT.74 FP-M12 | 74 | M12 | 43.5 | 26 | 17 | 22 | 26 | 56 |
| 70068 | VCT.74 FP-M14 | 74 | M14 | 43.5 | 26 | 17 | 22 | 26 | 52 |
| 70069 | VCT.74 FP-M16 | 74 | M16 | 43.5 | 26 | 17 | 22 | 31 | 54 |

#"最大限度拧紧扭矩"表示在通常应用场合，金属嵌件极为牢固地锚定在塑料部件内的极限扭矩值。



ELESA 和 GANTER 依法保留所有权利。
复制图纸时请注明出处。

VCT-p

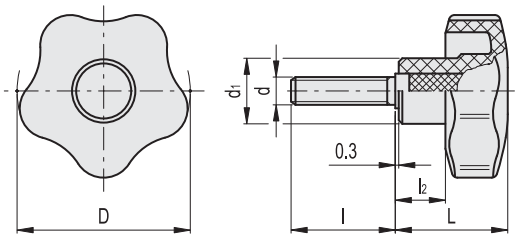

*

C9 RAL9005 | C2 RAL2004 | C3 RAL7035 | C4 RAL1021 | C5 RAL5024 | C6 RAL3000

VCT-p

| 代码 | 型号 | D | d6g | L | d1 | l | l2 | C# [Nm] | ⚖ |
|---|---|---|---|---|---|---|---|---|---|
| 69816-C9 | VCT.25 p-M4x6-C9 | 25 | M4 | 19 | 13 | 6 | 8 | 5 | 5 |
| 69817-C9 | VCT.25 p-M4x10-C9 | 25 | M4 | 19 | 13 | 10 | 8 | 5 | 6 |
| 69821-C9 | VCT.25 p-M5x10-C9 | 25 | M5 | 19 | 13 | 10 | 8 | 6 | 7 |
| 69822-C9 | VCT.25 p-M5x16-C9 | 25 | M5 | 19 | 13 | 16 | 8 | 6 | 8 |
| 69823-C9 | VCT.25 p-M5x20-C9 | 25 | M5 | 19 | 13 | 20 | 8 | 6 | 9 |
| 69824-C9 | VCT.25 p-M5x25-C9 | 25 | M5 | 19 | 13 | 25 | 8 | 6 | 10 |
| 69825-C9 | VCT.25 p-M5x30-C9 | 25 | M5 | 19 | 13 | 30 | 8 | 6 | 12 |
| 69826-C9 | VCT.25 p-M5x40-C9 | 25 | M5 | 19 | 13 | 40 | 8 | 6 | 14 |
| 69831-C9 | VCT.25 p-M6x10-C9 | 25 | M6 | 19 | 13 | 10 | 8 | 6 | 8 |
| 69832-C9 | VCT.25 p-M6x16-C9 | 25 | M6 | 19 | 13 | 16 | 8 | 6 | 9 |
| 69833-C9 | VCT.25 p-M6x20-C9 | 25 | M6 | 19 | 13 | 20 | 8 | 6 | 10 |
| 69835-C9 | VCT.25 p-M6x25-C9 | 25 | M6 | 19 | 13 | 25 | 8 | 6 | 11 |
| 69834-C9 | VCT.25 p-M6x30-C9 | 25 | M6 | 19 | 13 | 30 | 8 | 6 | 13 |
| 69836-C9 | VCT.25 p-M6x40-C9 | 25 | M6 | 19 | 13 | 40 | 8 | 6 | 15 |
| 69872-* | VCT.32 p-M5x20-* | 32 | M5 | 23 | 15 | 20 | 10 | 6 | 13 |
| 69851-* | VCT.32 p-M6x16-* | 32 | M6 | 23 | 15 | 16 | 10 | 8 | 13 |
| 69852-* | VCT.32 p-M6x20-* | 32 | M6 | 23 | 15 | 20 | 10 | 8 | 14 |
| 69853-* | VCT.32 p-M6x25-* | 32 | M6 | 23 | 15 | 25 | 10 | 8 | 15 |
| 69854-* | VCT.32 p-M6x30-* | 32 | M6 | 23 | 15 | 30 | 10 | 8 | 16 |
| 69856-* | VCT.32 p-M6x40-* | 32 | M6 | 23 | 15 | 40 | 10 | 8 | 18 |
| 69858-* | VCT.32 p-M6x50-* | 32 | M6 | 23 | 15 | 50 | 10 | 8 | 20 |
| 69859-* | VCT.32 p-M8x16-* | 32 | M8 | 23 | 15 | 16 | 10 | 8 | 14 |
| 69861-* | VCT.32 p-M8x20-* | 32 | M8 | 23 | 15 | 20 | 10 | 8 | 18 |
| 69863-* | VCT.32 p-M8x30-* | 32 | M8 | 23 | 15 | 30 | 10 | 8 | 21 |
| 69865-* | VCT.32 p-M8x40-* | 32 | M8 | 23 | 15 | 40 | 10 | 8 | 24 |
| 69867-* | VCT.32 p-M8x50-* | 32 | M8 | 23 | 15 | 50 | 10 | 8 | 26 |
| 69901-* | VCT.40 p-M6x20-* | 40 | M6 | 27 | 17 | 20 | 12 | 13 | 18 |
| 69902-* | VCT.40 p-M6x25-* | 40 | M6 | 27 | 17 | 25 | 12 | 13 | 19 |
| 69903-* | VCT.40 p-M6x30-* | 40 | M6 | 27 | 17 | 30 | 12 | 13 | 20 |
| 69911-* | VCT.40 p-M8x16-* | 40 | M8 | 27 | 17 | 16 | 12 | 16 | 23 |
| 69912-* | VCT.40 p-M8x20-* | 40 | M8 | 27 | 17 | 20 | 12 | 16 | 24 |
| 69913-* | VCT.40 p-M8x25-* | 40 | M8 | 27 | 17 | 25 | 12 | 16 | 26 |
| 69914-* | VCT.40 p-M8x30-* | 40 | M8 | 27 | 17 | 30 | 12 | 16 | 27 |
| 69915-* | VCT.40 p-M8x35-* | 40 | M8 | 27 | 17 | 35 | 12 | 16 | 28 |
| 69916-* | VCT.40 p-M8x40-* | 40 | M8 | 27 | 17 | 40 | 12 | 16 | 30 |
| 69917-* | VCT.40 p-M8x45-* | 40 | M8 | 27 | 17 | 45 | 12 | 16 | 32 |
| 69918-* | VCT.40 p-M8x50-* | 40 | M8 | 27 | 17 | 50 | 12 | 16 | 35 |
| 69919-* | VCT.40 p-M8x55-* | 40 | M8 | 27 | 17 | 55 | 12 | 16 | 36 |
| 69931-* | VCT.40 p-M10x20-* | 40 | M10 | 27 | 17 | 20 | 12 | 18 | 26 |
| 69933-* | VCT.40 p-M10x25-* | 40 | M10 | 27 | 17 | 25 | 12 | 18 | 28 |
| 69935-* | VCT.40 p-M10x30-* | 40 | M10 | 27 | 17 | 30 | 12 | 18 | 30 |
| 69937-* | VCT.40 p-M10x40-* | 40 | M10 | 27 | 17 | 40 | 12 | 18 | 32 |
| 69939-* | VCT.40 p-M10x50-* | 40 | M10 | 27 | 17 | 50 | 12 | 18 | 34 |

VCT-p

| 代码 | 型号 | D | d6g | L | d1 | l | l2 | C# [Nm] | ⚖ |
|---|---|---|---|---|---|---|---|---|---|
| 69960-* | VCT.50 p-M8x16-* | 50 | M8 | 32 | 19 | 16 | 14 | 16 | 26 |
| 69961-* | VCT.50 p-M8x20-* | 50 | M8 | 32 | 19 | 20 | 14 | 16 | 28 |
| 69962-* | VCT.50 p-M8x25-* | 50 | M8 | 32 | 19 | 25 | 14 | 16 | 30 |
| 69963-* | VCT.50 p-M8x30-* | 50 | M8 | 32 | 19 | 30 | 14 | 16 | 31 |
| 69965-* | VCT.50 p-M8x40-* | 50 | M8 | 32 | 19 | 40 | 14 | 16 | 33 |
| 69967-* | VCT.50 p-M8x50-* | 50 | M8 | 32 | 19 | 50 | 14 | 16 | 35 |
| 69971-* | VCT.50 p-M10x20-* | 50 | M10 | 32 | 19 | 20 | 14 | 23 | 36 |
| 69972-* | VCT.50 p-M10x25-* | 50 | M10 | 32 | 19 | 25 | 14 | 23 | 39 |
| 69973-* | VCT.50 p-M10x30-* | 50 | M10 | 32 | 19 | 30 | 14 | 23 | 41 |
| 69975-* | VCT.50 p-M10x40-* | 50 | M10 | 32 | 19 | 40 | 14 | 23 | 46 |
| 69977-* | VCT.50 p-M10x50-* | 50 | M10 | 32 | 19 | 50 | 14 | 23 | 51 |
| 69979-* | VCT.50 p-M10x60-* | 50 | M10 | 32 | 19 | 60 | 14 | 23 | 55 |
| 69981-* | VCT.50 p-M12x20-* | 50 | M12 | 32 | 19 | 20 | 14 | 25 | 39 |
| 69983-* | VCT.50 p-M12x30-* | 50 | M12 | 32 | 19 | 30 | 14 | 25 | 44 |
| 69985-* | VCT.50 p-M12x40-* | 50 | M12 | 32 | 19 | 40 | 14 | 25 | 49 |
| 69987-* | VCT.50 p-M12x50-* | 50 | M12 | 32 | 19 | 50 | 14 | 25 | 54 |
| 69989-* | VCT.50 p-M12x60-* | 50 | M12 | 32 | 19 | 60 | 14 | 25 | 59 |
| 70021-* | VCT.63 p-M10x20-* | 63 | M10 | 37 | 22 | 20 | 16 | 37 | 54 |
| 70023-* | VCT.63 p-M10x30-* | 63 | M10 | 37 | 22 | 30 | 16 | 37 | 59 |
| 70025-* | VCT.63 p-M10x40-* | 63 | M10 | 37 | 22 | 40 | 16 | 37 | 64 |
| 70027-* | VCT.63 p-M10x50-* | 63 | M10 | 37 | 22 | 50 | 16 | 37 | 69 |
| 70029-* | VCT.63 p-M10x60-* | 63 | M10 | 37 | 22 | 60 | 16 | 37 | 74 |
| 70032-* | VCT.63 p-M12x30-* | 63 | M12 | 37 | 22 | 30 | 16 | 46 | 67 |
| 70033-* | VCT.63 p-M12x40-* | 63 | M12 | 37 | 22 | 40 | 16 | 46 | 73 |
| 70036-* | VCT.63 p-M12x50-* | 63 | M12 | 37 | 22 | 50 | 16 | 46 | 79 |
| 70039-* | VCT.63 p-M12x60-* | 63 | M12 | 37 | 22 | 60 | 16 | 46 | 85 |
| 70083-* | VCT.74 p-M12x30-* | 74 | M1243.5 | 26 | 30 | 22 | 68 | 86 | |
| 70085-* | VCT.74 p-M12x50-* | 74 | M1243.5 | 26 | 50 | 22 | 68 | 98 | |
| 70087-* | VCT.74 p-M12x70-* | 74 | M1243.5 | 26 | 70 | 22 | 68 | 110 | |
| 70095-* | VCT.74 p-M14x50-* | 74 | M1443.5 | 26 | 50 | 22 | 78 | 106 | |
| 70099-* | VCT.95 p-M16x50-* | 95 | M16 | 46 | 32 | 50 | 21 | 138 | 175 |

**#**"最大限度拧紧扭矩"表示在通常应用场合，金属嵌件极为牢固地锚定在塑料部件内的极限扭矩值。



ELESA 和 GANTER 依法保留所有权利。
复制图纸时请注明出处。

# VCT.AE-V0

## 凸轮旋钮

**自熄性能认证高科技聚合体**

**材料**
玻璃纤维加固聚酰胺基 (PA) 高科技聚合体，通过UL-94 V0自熄性能认证。

**标准型号**
铜毂，带螺纹盲孔 (VCT.25) 或通孔 (VCT. from 32 to 50)。

**技术参数**
长时间热老化试验中，其临界机械性能的最大降低值为50%，相对温度指数UL 746 B (RTI) 为65。
"V0"认证符合 UL-94 V (保险商实验室) (参见页 A5) 显示：在形状及尺寸特定的塑料试样上，其竖直位置的火焰可在10秒钟内熄灭，且不会产生灼热的液滴。

ELESA Original design

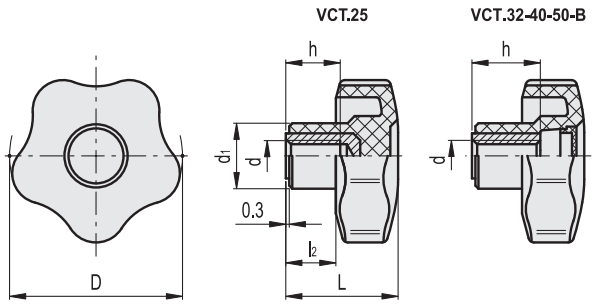


| 代码 | 型号 | D | d6H | L | d1 | l2 | h | ⚖ |
|---|---|---|---|---|---|---|---|---|
| 150534 | VCT.25 AE-V0 B-M5 | 25 | M5 | 19 | 13 | 8 | 10 | 6 |
| 150544 | VCT.32 AE-V0 B-M6 | 32 | M6 | 23 | 15 | 10 | 12 | 11 |
| 150564 | VCT.40 AE-V0 B-M8 | 40 | M8 | 27 | 17 | 12 | 18 | 24 |
| 150584 | VCT.50 AE-V0 B-M10 | 50 | M10 | 32 | 19 | 14 | 26 | 34 |



ELESA 和 GANTER 依法保留所有权利。
复制图纸时请注明出处。

# VCT-LP

RoHS PP POM +60° 0°

## 凸轮旋钮

**带挂缆，高科技聚合物**

**材料**
高弹性聚丙烯基 (PP) 高科技聚合体，黑色，亚光饰面。
高科技聚合体中心帽，黑色，亚光饰面.不可用于VCT.25.
聚甲醛基 (POM) 高科技聚合体弹叉，黑色。

**挂缆**
聚甲醛基 (POM) 高科技聚合体珠链和接头，黑色。
NERINOX 带双重线圈调制不锈钢环。
头部采用 ø4.8 mm 自攻螺钉 UNI EN ISO 7050 或 M5 埋头螺钉 UNI EN ISO 10642 加以固定。

**标准型号**
- **VCT-B-LP:** 铜毂，带螺纹通孔。
- **VCT-p-LP:** 镀锌钢螺杆，带倒角平头，符合 UNI 947:ISO 4753 (参见技术参数 页 A11)。

**特征及应用**
弹叉嵌入旋钮上的凹槽内，可自由转动。线圈连接弹叉与挂缆。
适用于防止旋钮遗失的场合。

**按需提供的特殊型号**
- 不同长度的挂缆。
- 旋钮带不锈钢链绳 GN 111 (参见页 904), GN 111.2 (参见页 906) 和 GN 111.4 (参见页 908).

ELESA Original design

**VCT-B-LP**

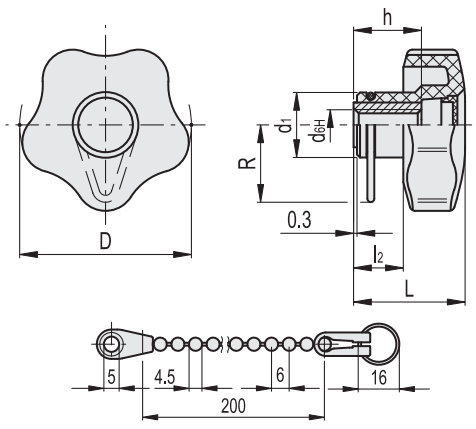


**VCT-B-LP**

| 代码 | 型号 | D | d6H | L | d1 | l2 | h | R | C# [Nm] | ⚖ |
|---|---|---|---|---|---|---|---|---|---|---|
| 69512-C9 | VCT.25 B-M5-LP-C9 | 25 | M5 | 19 | 13 | 8 | 10 | 20 | 7 | 10 |
| 69544-C9 | VCT.32 B-M6-LP-C9 | 32 | M6 | 23 | 15 | 10 | 12 | 21 | 10 | 14 |
| 69594-C9 | VCT.40 B-M8-LP-C9 | 40 | M8 | 27 | 17 | 12 | 18 | 21.5 | 18 | 24 |
| 69654-C9 | VCT.50 B-M10-LP-C9 | 50 | M10 | 32 | 19 | 14 | 20 | 22.5 | 27 | 34 |
| 69714-C9 | VCT.63 B-M12-LP-C9 | 63 | M12 | 37 | 22 | 16 | 26 | 24 | 50 | 44 |

#"最大限度拧紧扭矩"表示在通常应用场合，金属嵌件极为牢固地锚定在塑料部件内的极限扭矩值。





ELESA 和 GANTER 依法保留所有权利。
复制图纸时请注明出处。

# VCT-LP

## 凸轮旋钮

VCT-p-LP

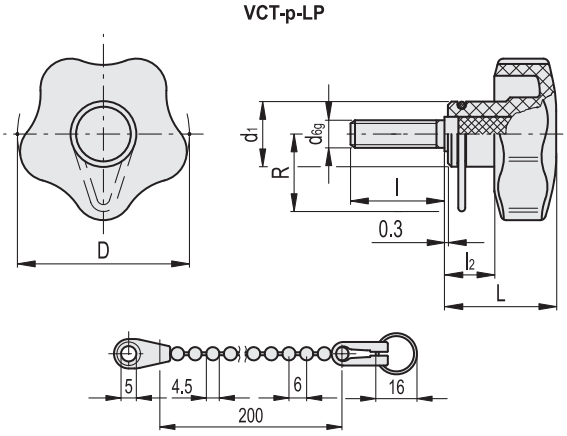


**VCT-p-LP**

| 代码 | 型号 | D | d6g | L | d1 | l | l2 | R | C# [Nm] | ⚖ |
|---|---|---|---|---|---|---|---|---|---|---|
| 69521-C9 | VCT.25 p-M5x10-LP-C9 | 25 | M5 | 19 | 13 | 10 | 8 | 20 | 6 | 9 |
| 69522-C9 | VCT.25 p-M5x16-LP-C9 | 25 | M5 | 19 | 13 | 16 | 8 | 20 | 6 | 10 |
| 69523-C9 | VCT.25 p-M5x20-LP-C9 | 25 | M5 | 19 | 13 | 20 | 8 | 20 | 6 | 11 |
| 69524-C9 | VCT.25 p-M5x25-LP-C9 | 25 | M5 | 19 | 13 | 25 | 8 | 20 | 6 | 12 |
| 69551-C9 | VCT.32 p-M6x16-LP-C9 | 32 | M6 | 23 | 15 | 16 | 10 | 21 | 8 | 15 |
| 69552-C9 | VCT.32 p-M6x20-LP-C9 | 32 | M6 | 23 | 15 | 20 | 10 | 21 | 8 | 16 |
| 69553-C9 | VCT.32 p-M6x25-LP-C9 | 32 | M6 | 23 | 15 | 25 | 10 | 21 | 8 | 17 |
| 69554-C9 | VCT.32 p-M6x30-LP-C9 | 32 | M6 | 23 | 15 | 30 | 10 | 21 | 8 | 18 |
| 69612-C9 | VCT.40 p-M8x20-LP-C9 | 40 | M8 | 27 | 17 | 20 | 12 | 21.5 | 16 | 26 |
| 69613-C9 | VCT.40 p-M8x25-LP-C9 | 40 | M8 | 27 | 17 | 25 | 12 | 21.5 | 16 | 28 |
| 69614-C9 | VCT.40 p-M8x30-LP-C9 | 40 | M8 | 27 | 17 | 30 | 12 | 21.5 | 16 | 29 |
| 69616-C9 | VCT.40 p-M8x40-LP-C9 | 40 | M8 | 27 | 17 | 40 | 12 | 21.5 | 16 | 32 |
| 69671-C9 | VCT.50 p-M10x20-LP-C9 | 50 | M10 | 32 | 19 | 20 | 14 | 22.5 | 23 | 38 |
| 69672-C9 | VCT.50 p-M10x25-LP-C9 | 50 | M10 | 32 | 19 | 25 | 14 | 22.5 | 23 | 41 |
| 69673-C9 | VCT.50 p-M10x30-LP-C9 | 50 | M10 | 32 | 19 | 30 | 14 | 22.5 | 23 | 43 |
| 69675-C9 | VCT.50 p-M10x40-LP-C9 | 50 | M10 | 32 | 19 | 40 | 14 | 22.5 | 23 | 48 |
| 69733-C9 | VCT.63 p-M12x30-LP-C9 | 63 | M12 | 37 | 22 | 30 | 16 | 24 | 46 | 69 |
| 69735-C9 | VCT.63 p-M12x40-LP-C9 | 63 | M12 | 37 | 22 | 40 | 16 | 24 | 46 | 75 |
| 69736-C9 | VCT.63 p-M12x50-LP-C9 | 63 | M12 | 37 | 22 | 50 | 16 | 24 | 46 | 82 |

**#**"最大限度拧紧扭矩"表示在通常应用场合，金属嵌件极为牢固地锚定在塑料部件内的极限扭矩值。

ELESA 和 GANTER 依法保留所有权利。
复制图纸时请注明出处。

# VCT.SOFT

SOFT RoHS PP TPE +80° 0°

## 凸轮旋钮

**“软触式”高科技聚合体**

**材料**
高弹性聚丙烯基（PP）高科技聚合体，带用化学剂粘合的“软触式”热塑性人造橡胶覆层，肖氏硬度70Shore A。
覆层材料通过FDA（美国食品药物管理局）认证，黑色，亚光饰面。

**彩色中心帽**
聚丙烯基（PP）高科技聚合体，六种标准色，亚光。
如订货量充足，可根据客户要求提供其它颜色或定制图形符号、标记或文字。

**标准型号**
- **VCT-B-SOFT:** 铜毂，螺纹盲孔。
- **VCT-p-SOFT:** 镀锌钢螺杆，带倒角平头，符合UNI 947 : ISO 4753 (参见技术参数 页 A11)。

ELESA Original design

**VCT-B-SOFT**

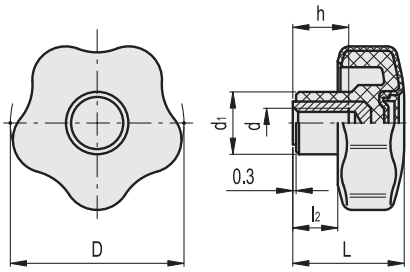

*须添加颜色索引，例如：169894-C2 VCT.43

| C9 | C2 | C3 | C4 | C5 | C6 |
|---|---|---|---|---|---|
| RAL9005 | RAL2004 | RAL7035 | RAL1021 | RAL5024 | RAL3000 |

**VCT-B-SOFT**

| 代码 | 型号 | D | d6H | L | d1 | l2 | h | C# [Nm] | ⚖ |
|---|---|---|---|---|---|---|---|---|---|
| 169892-* | VCT.43 B-M6-SOFT-* | 43 | M6 | 29 | 17 | 11 | 12 | 15 | 22 |
| 169894-* | VCT.43 B-M8-SOFT-* | 43 | M8 | 29 | 17 | 11 | 13 | 18 | 20 |
| 169952-* | VCT.53 B-M8-SOFT-* | 53 | M8 | 34 | 19 | 13 | 15 | 25 | 33 |
| 169954-* | VCT.53 B-M10-SOFT-* | 53 | M10 | 34 | 19 | 13 | 17 | 27 | 36 |
| 170013-* | VCT.66 B-M10-SOFT-* | 66 | M10 | 38.5 | 21.5 | 15.5 | 17 | 50 | 44 |
| 170015-* | VCT.66 B-M12-SOFT-* | 66 | M12 | 38.5 | 21.5 | 15.5 | 17 | 50 | 42 |
| 170062-* | VCT.77 B-M12-SOFT-* | 77 | M12 | 46 | 26 | 21 | 20 | 60 | 51 |

#"最大限度拧紧扭矩"表示在通常应用场合，金属嵌件极为牢固地锚定在塑料部件内的极限扭矩值。





ELESA 和 GANTER 依法保留所有权利。
复制图纸时请注明出处。

# VCT.SOFT | 凸轮旋钮



**VCT-p-SOFT**

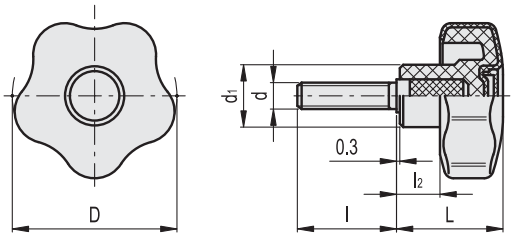

*须添加颜色索引,例如：169903-C2 VCT.43

| C9 | C2 | C3 | C4 | C5 | C6 |
|---|---|---|---|---|---|
| RAL9005 | RAL2004 | RAL7035 | RAL1021 | RAL5024 | RAL3000 |

**VCT-p-SOFT**

| 代码 | 型号 | D | d6g | L | d1 | l | l2 | C# [Nm] | ⚖ |
|---|---|---|---|---|---|---|---|---|---|
| 169901-* | VCT.43 p-M6x16-SOFT-* | 43 | M6 | 29 | 17 | 16 | 11 | 13 | 18 |
| 169902-* | VCT.43 p-M6x20-SOFT-* | 43 | M6 | 29 | 17 | 20 | 11 | 13 | 19 |
| 169903-* | VCT.43 p-M6x25-SOFT-* | 43 | M6 | 29 | 17 | 25 | 11 | 13 | 20 |
| 169905-* | VCT.43 p-M6x30-SOFT-* | 43 | M6 | 29 | 17 | 30 | 11 | 13 | 21 |
| 169911-* | VCT.43 p-M8x16-SOFT-* | 43 | M8 | 29 | 17 | 16 | 11 | 16 | 19 |
| 169912-* | VCT.43 p-M8x20-SOFT-* | 43 | M8 | 29 | 17 | 20 | 11 | 16 | 20 |
| 169913-* | VCT.43 p-M8x25-SOFT-* | 43 | M8 | 29 | 17 | 25 | 11 | 16 | 22 |
| 169915-* | VCT.43 p-M8x30-SOFT-* | 43 | M8 | 29 | 17 | 30 | 11 | 16 | 24 |
| 169961-* | VCT.53 p-M8x16-SOFT-* | 53 | M8 | 34 | 19 | 16 | 13 | 16 | 33 |
| 169963-* | VCT.53 p-M8x20-SOFT-* | 53 | M8 | 34 | 19 | 20 | 13 | 16 | 34 |
| 169965-* | VCT.53 p-M8x30-SOFT-* | 53 | M8 | 34 | 19 | 30 | 13 | 16 | 36 |
| 169967-* | VCT.53 p-M8x40-SOFT-* | 53 | M8 | 34 | 19 | 40 | 13 | 16 | 38 |
| 169971-* | VCT.53 p-M10x20-SOFT-* | 53 | M10 | 34 | 19 | 20 | 13 | 23 | 36 |
| 169973-* | VCT.53 p-M10x30-SOFT-* | 53 | M10 | 34 | 19 | 30 | 13 | 23 | 40 |
| 169975-* | VCT.53 p-M10x40-SOFT-* | 53 | M10 | 34 | 19 | 40 | 13 | 23 | 44 |
| 169977-* | VCT.53 p-M10x50-SOFT-* | 53 | M10 | 34 | 19 | 50 | 13 | 23 | 48 |
| 170021-* | VCT.66 p-M10x20-SOFT-* | 66 | M10 | 38.5 | 21.5 | 20 | 15.5 | 37 | 46 |
| 170023-* | VCT.66 p-M10x30-SOFT-* | 66 | M10 | 38.5 | 21.5 | 30 | 15.5 | 37 | 49 |
| 170025-* | VCT.66 p-M10x40-SOFT-* | 66 | M10 | 38.5 | 21.5 | 40 | 15.5 | 37 | 52 |
| 170027-* | VCT.66 p-M10x50-SOFT-* | 66 | M10 | 38.5 | 21.5 | 50 | 15.5 | 37 | 56 |
| 170033-* | VCT.66 p-M12x30-SOFT-* | 66 | M12 | 38.5 | 21.5 | 30 | 15.5 | 46 | 52 |
| 170035-* | VCT.66 p-M12x40-SOFT-* | 66 | M12 | 38.5 | 21.5 | 40 | 15.5 | 46 | 56 |
| 170037-* | VCT.66 p-M12x50-SOFT-* | 66 | M12 | 38.5 | 21.5 | 50 | 15.5 | 46 | 60 |
| 170083-* | VCT.77 p-M12x30-SOFT-* | 77 | M12 | 46 | 26 | 30 | 21 | 68 | 53 |
| 170085-* | VCT.77 p-M12x40-SOFT-* | 77 | M12 | 46 | 26 | 40 | 21 | 68 | 57 |
| 170087-* | VCT.77 p-M12x50-SOFT-* | 77 | M12 | 46 | 26 | 50 | 21 | 68 | 62 |

#"最大限度拧紧扭矩"表示在通常应用场合，金属嵌件极为牢固地锚定在塑料部件内的极限扭矩值。

ELESA 和 GANTER 依法保留所有权利。
复制图纸时请注明出处。

# VC.692

## 实心凸轮旋钮

**高科技聚合体，易于清洁**

**材料**
玻璃纤维加固聚酰胺基（PA）高科技聚合体，黑色，亚光饰面。

**标准型号**
- **VC.692-B:** 铜毂，螺纹盲孔。
- **VC.692-SST:** AISI 303 不锈钢毂，螺纹盲孔。
- **VC.692-p:** 镀锌钢螺杆，带倒角平头，符合UNI表947:ISO 4753 (参见 技术参数 页 A11)。
- **VC.692-SST-p:** AISI 303 不锈钢螺杆，带倒角平头，符合 UNI 947:ISO 4753。(参见 技术参数 页 A11)。

**特征及应用**
独特的五瓣凸出外形（ELESA原创设计）使操作者的手指握持恰当，且由于其为无穴实心体，可防止不良残余物的堆积。
AISI303不锈钢制成的金属插件可用于要求使用耐腐蚀材料的场合。

ELESA Original design

**VC.692-B**
**VC.692-SST**

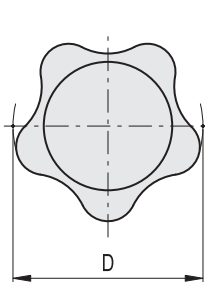


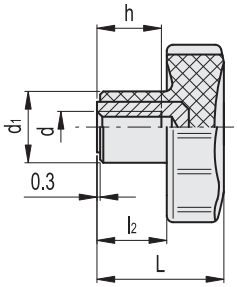


**VC.692-p**
**VC.692-SST-p**

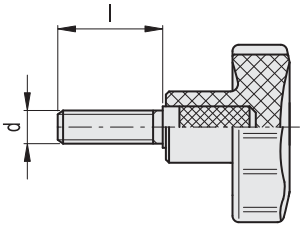


**VC.692-B**

| 代码 | 型号 | D | d6H | L | d1 | l2 | h | ⚖ |
|---|---|---|---|---|---|---|---|---|
| 166111 | VC.692/25 B-M4 | 25 | M4 | 20 | 12 | 10 | 10 | 7 |
| 166112 | VC.692/25 B-M5 | 25 | M5 | 20 | 12 | 10 | 10 | 7 |
| 166113 | VC.692/25 B-M6 | 25 | M6 | 20 | 12 | 10 | 10 | 7 |
| 166221 | VC.692/32 B-M5 | 32 | M5 | 22.5 | 14 | 12.5 | 10 | 15 |
| 166222 | VC.692/32 B-M6 | 32 | M6 | 22.5 | 14 | 12.5 | 10 | 14 |
| 166223 | VC.692/32 B-M8 | 32 | M8 | 22.5 | 14 | 12.5 | 10 | 13 |
| 166341 | VC.692/40 B-M6 | 40 | M6 | 26 | 15 | 14 | 12 | 25 |
| 166342 | VC.692/40 B-M8 | 40 | M8 | 26 | 15 | 14 | 13 | 23 |
| 166471 | VC.692/50 B-M8 | 50 | M8 | 31 | 18 | 17 | 15 | 44 |
| 166472 | VC.692/50 B-M10 | 50 | M10 | 31 | 18 | 17 | 17 | 40 |
| 166551 | VC.692/60 B-M10 | 60 | M10 | 36.5 | 21 | 21 | 20 | 63 |
| 166552 | VC.692/60 B-M12 | 60 | M12 | 36.5 | 21 | 21 | 20 | 54 |

**VC.692-SST** 不锈钢

| 代码 | 型号 | D | d6H | L | d1 | l2 | h | ⚖ |
|---|---|---|---|---|---|---|---|---|
| 166116 | VC.692/25-SST-M5 | 25 | M5 | 20 | 12 | 10 | 10 | 7 |
| 166117 | VC.692/25-SST-M6 | 25 | M6 | 20 | 12 | 10 | 10 | 7 |
| 166225 | VC.692/32 SST-M5 | 32 | M5 | 22.5 | 14 | 12.5 | 10 | 15 |
| 166226 | VC.692/32-SST-M6 | 32 | M6 | 22.5 | 14 | 12.5 | 10 | 15 |
| 166345 | VC.692/40 SST-M6 | 40 | M6 | 26 | 15 | 14 | 12 | 26 |
| 166346 | VC.692/40-SST-M8 | 40 | M8 | 26 | 15 | 14 | 13 | 24 |
| 166475 | VC.692/50 SST-M8 | 50 | M8 | 31 | 18 | 17 | 15 | 45 |
| 166476 | VC.692/50-SST-M10 | 50 | M10 | 31 | 18 | 17 | 17 | 42 |
| 166555 | VC.692/60 SST-M10 | 60 | M10 | 36.5 | 21 | 21 | 17 | 64 |
| 166556 | VC.692/60-SST-M12 | 60 | M12 | 36.5 | 21 | 21 | 20 | 54 |



ELESA 和 GANTER 依法保留所有权利。
复制图纸时请注明出处。

# VC.692 | 实心凸轮旋钮



## VC.692-p

| 代码 | 型号 | D | d6g | L | d1 | l | l2 | ⚖ |
|---|---|---|---|---|---|---|---|---|
| 166131 | VC.692/25 p-M4x6 | 25 | M4 | 20 | 12 | 6 | 10 | 6 |
| 166132 | VC.692/25 p-M4x10 | 25 | M4 | 20 | 12 | 10 | 10 | 7 |
| 166141 | VC.692/25 p-M5x10 | 25 | M5 | 20 | 12 | 10 | 10 | 8 |
| 166142 | VC.692/25 p-M5x16 | 25 | M5 | 20 | 12 | 16 | 10 | 9 |
| 166143 | VC.692/25 p-M5x20 | 25 | M5 | 20 | 12 | 20 | 10 | 10 |
| 166151 | VC.692/25 p-M6x10 | 25 | M6 | 20 | 12 | 10 | 10 | 10 |
| 166152 | VC.692/25 p-M6x16 | 25 | M6 | 20 | 12 | 16 | 10 | 11 |
| 166153 | VC.692/25 p-M6x20 | 25 | M6 | 20 | 12 | 20 | 10 | 12 |
| 166154 | VC.692/25 p-M6x25 | 25 | M6 | 20 | 12 | 25 | 10 | 13 |
| 166155 | VC.692/25 p-M6x30 | 25 | M6 | 20 | 12 | 30 | 10 | 14 |
| 166156 | VC.692/25 p-M6x35 | 25 | M6 | 20 | 12 | 35 | 10 | 15 |
| 166242 | VC.692/32 p-M6x16 | 32 | M6 | 22.5 | 14 | 16 | 12.5 | 15 |
| 166243 | VC.692/32 p-M6x20 | 32 | M6 | 22.5 | 14 | 20 | 12.5 | 16 |
| 166244 | VC.692/32 p-M6x25 | 32 | M6 | 22.5 | 14 | 25 | 12.5 | 17 |
| 166245 | VC.692/32 p-M6x30 | 32 | M6 | 22.5 | 14 | 30 | 12.5 | 19 |
| 166246 | VC.692/32 p-M6x35 | 32 | M6 | 22.5 | 14 | 35 | 12.5 | 20 |
| 166247 | VC.692/32 p-M6x40 | 32 | M6 | 22.5 | 14 | 40 | 12.5 | 22 |
| 166252 | VC.692/32 p-M8x16 | 32 | M8 | 22.5 | 14 | 16 | 12.5 | 14 |
| 166253 | VC.692/32 p-M8x20 | 32 | M8 | 22.5 | 14 | 20 | 12.5 | 16 |
| 166254 | VC.692/32 p-M8x25 | 32 | M8 | 22.5 | 14 | 25 | 12.5 | 17 |
| 166255 | VC.692/32 p-M8x30 | 32 | M8 | 22.5 | 14 | 30 | 12.5 | 18 |
| 166256 | VC.692/32 p-M8x35 | 32 | M8 | 22.5 | 14 | 35 | 12.5 | 19 |
| 166350 | VC.692/40 p-M6x10 | 40 | M6 | 26 | 15 | 10 | 14 | 14 |
| 166351 | VC.692/40 p-M6x16 | 40 | M6 | 26 | 15 | 16 | 14 | 16 |
| 166352 | VC.692/40 p-M6x20 | 40 | M6 | 26 | 15 | 20 | 14 | 17 |
| 166353 | VC.692/40 p-M6x25 | 40 | M6 | 26 | 15 | 25 | 14 | 18 |
| 166354 | VC.692/40 p-M6x30 | 40 | M6 | 26 | 15 | 30 | 14 | 19 |
| 166356 | VC.692/40 p-M6x40 | 40 | M6 | 26 | 15 | 40 | 14 | 20 |
| 166361 | VC.692/40 p-M8x16 | 40 | M8 | 26 | 15 | 16 | 14 | 23 |
| 166362 | VC.692/40 p-M8x20 | 40 | M8 | 26 | 15 | 20 | 14 | 28 |
| 166363 | VC.692/40 p-M8x25 | 40 | M8 | 26 | 15 | 25 | 14 | 29 |
| 166364 | VC.692/40 p-M8x30 | 40 | M8 | 26 | 15 | 30 | 14 | 32 |
| 166365 | VC.692/40 p-M8x35 | 40 | M8 | 26 | 15 | 35 | 14 | 33 |
| 166366 | VC.692/40 p-M8x40 | 40 | M8 | 26 | 15 | 40 | 14 | 36 |
| 166367 | VC.692/40 p-M8x50 | 40 | M8 | 26 | 15 | 50 | 14 | 38 |
| 166368 | VC.692/40 p-M8x60 | 40 | M8 | 26 | 15 | 60 | 14 | 40 |
| 166369 | VC.692/40 p-M8x70 | 40 | M8 | 26 | 15 | 70 | 14 | 42 |
| 166431 | VC.692/50 p-M8x16 | 50 | M8 | 31 | 18 | 16 | 17 | 33 |
| 166432 | VC.692/50 p-M8x20 | 50 | M8 | 31 | 18 | 20 | 17 | 35 |
| 166433 | VC.692/50 p-M8x25 | 50 | M8 | 31 | 18 | 25 | 17 | 36 |
| 166434 | VC.692/50 p-M8x30 | 50 | M8 | 31 | 18 | 30 | 17 | 38 |
| 166436 | VC.692/50 p-M8x40 | 50 | M8 | 31 | 18 | 40 | 17 | 40 |
| 166437 | VC.692/50 p-M8x45 | 50 | M8 | 31 | 18 | 45 | 17 | 42 |
| 166438 | VC.692/50 p-M8x50 | 50 | M8 | 31 | 18 | 50 | 17 | 44 |
| 166439 | VC.692/50 p-M8x60 | 50 | M8 | 31 | 18 | 60 | 17 | 46 |
| 166481 | VC.692/50 p-M10x20 | 50 | M10 | 31 | 18 | 20 | 17 | 47 |
| 166483 | VC.692/50 p-M10x30 | 50 | M10 | 31 | 18 | 30 | 17 | 57 |
| 166485 | VC.692/50 p-M10x40 | 50 | M10 | 31 | 18 | 40 | 17 | 66 |
| 166532 | VC.692/60 p-M10x20 | 60 | M10 | 36.5 | 21 | 20 | 21 | 55 |
| 166533 | VC.692/60 p-M10x25 | 60 | M10 | 36.5 | 21 | 25 | 21 | 57 |
| 166534 | VC.692/60 p-M10x30 | 60 | M10 | 36.5 | 21 | 30 | 21 | 59 |
| 166536 | VC.692/60 p-M10x40 | 60 | M10 | 36.5 | 21 | 40 | 21 | 62 |
| 166538 | VC.692/60 p-M10x50 | 60 | M10 | 36.5 | 21 | 50 | 21 | 65 |
| 166570 | VC.692/60 p-M12x25 | 60 | M12 | 36.5 | 21 | 25 | 21 | 67 |
| 166571 | VC.692/60 p-M12x30 | 60 | M12 | 36.5 | 21 | 30 | 21 | 69 |
| 166573 | VC.692/60 p-M12x40 | 60 | M12 | 36.5 | 21 | 40 | 21 | 80 |
| 166575 | VC.692/60 p-M12x50 | 60 | M12 | 36.5 | 21 | 50 | 21 | 91 |
| 166576 | VC.692/60 p-M12x60 | 60 | M12 | 36.5 | 21 | 60 | 21 | 93 |

## VC.692-SST-p 不锈钢

| 代码 | 型号 | D | d6g | L | d1 | l | l2 | ⚖ |
|---|---|---|---|---|---|---|---|---|
| 166157 | VC.692/25 SST-p-M4x6 | 25 | M4 | 20 | 12 | 6 | 10 | 6 |
| 166158 | VC.692/25 SST-p-M4x10 | 25 | M4 | 20 | 12 | 10 | 10 | 7 |
| 166161 | VC.692/25-SST-p-M5x10 | 25 | M5 | 20 | 12 | 10 | 10 | 8 |
| 166162 | VC.692/25-SST-p-M5x16 | 25 | M5 | 20 | 12 | 16 | 10 | 9 |
| 166163 | VC.692/25-SST-p-M5x20 | 25 | M5 | 20 | 12 | 20 | 10 | 10 |
| 166164 | VC.692/25-SST-p-M5x25 | 25 | M5 | 20 | 12 | 25 | 10 | 11 |
| 166171 | VC.692/25 SST-p-M6x10 | 25 | M6 | 20 | 12 | 10 | 10 | 10 |
| 166172 | VC.692/25 SST-p-M6x16 | 25 | M6 | 20 | 12 | 16 | 10 | 11 |
| 166173 | VC.692/25 SST-p-M6x20 | 25 | M6 | 20 | 12 | 20 | 10 | 12 |
| 166175 | VC.692/25 SST-p-M6x25 | 25 | M6 | 20 | 12 | 25 | 10 | 13 |
| 166174 | VC.692/25 SST-p-M6x30 | 25 | M6 | 20 | 12 | 30 | 10 | 14 |
| 166176 | VC.692/25 SST-p-M6x35 | 25 | M6 | 20 | 12 | 35 | 10 | 15 |
| 166261 | VC.692/32 SST-p-M6x10 | 32 | M6 | 22.5 | 14 | 10 | 12.5 | 17 |
| 166262 | VC.692/32-SST-p-M6x16 | 32 | M6 | 22.5 | 14 | 16 | 12.5 | 15 |
| 166263 | VC.692/32-SST-p-M6x20 | 32 | M6 | 22.5 | 14 | 20 | 12.5 | 16 |
| 166264 | VC.692/32-SST-p-M6x30 | 32 | M6 | 22.5 | 14 | 30 | 12.5 | 19 |
| 166266 | VC.692/32-SST-p-M6x35 | 32 | M6 | 22.5 | 14 | 35 | 12.5 | 20 |
| 166272 | VC.692/32-SST-p-M8x16 | 32 | M8 | 22.5 | 14 | 16 | 12.5 | 19 |
| 166273 | VC.692/32-SST-p-M8x20 | 32 | M8 | 22.5 | 14 | 20 | 12.5 | 20 |
| 166274 | VC.692/32-SST-p-M8x25 | 32 | M8 | 22.5 | 14 | 25 | 12.5 | 21 |
| 166275 | VC.692/32-SST-p-M8x30 | 32 | M8 | 22.5 | 14 | 30 | 12.5 | 22 |
| 166277 | VC.692/32-SST-p-M8x40 | 32 | M8 | 22.5 | 14 | 40 | 12.5 | 23 |
| 166370 | VC.692/40-SST-p-M6x10 | 40 | M6 | 26 | 15 | 10 | 14 | 20 |
| 166372 | VC.692/40 SST-p-M6x20 | 40 | M6 | 26 | 15 | 20 | 14 | 25 |
| 166374 | VC.692/40 SST-p-M6x30 | 40 | M6 | 26 | 15 | 30 | 14 | 27 |
| 166376 | VC.692/40 SST-p-M6x40 | 40 | M6 | 26 | 15 | 40 | 14 | 31 |
| 166379 | VC.692/40 SST-p-M8x16 | 40 | M8 | 26 | 15 | 16 | 14 | 26 |
| 166381 | VC.692/40-SST-p-M8x20 | 40 | M8 | 26 | 15 | 20 | 14 | 28 |
| 166382 | VC.692/40-SST-p-M8x25 | 40 | M8 | 26 | 15 | 25 | 14 | 30 |
| 166383 | VC.692/40-SST-p-M8x30 | 40 | M8 | 26 | 15 | 30 | 14 | 32 |
| 166384 | VC.692/40-SST-p-M8x35 | 40 | M8 | 26 | 15 | 35 | 14 | 34 |
| 166385 | VC.692/40-SST-p-M8x40 | 40 | M8 | 26 | 15 | 40 | 14 | 36 |
| 166386 | VC.692/40-SST-p-M8x45 | 40 | M8 | 26 | 15 | 45 | 14 | 38 |
| 166451 | VC.692/50-SST-p-M8x16 | 50 | M8 | 31 | 18 | 16 | 17 | 38 |
| 166452 | VC.692/50-SST-p-M8x20 | 50 | M8 | 31 | 18 | 20 | 17 | 40 |
| 166453 | VC.692/50-SST-p-M8x25 | 50 | M8 | 31 | 18 | 25 | 17 | 41 |
| 166454 | VC.692/50-SST-p-M8x30 | 50 | M8 | 31 | 18 | 30 | 17 | 42 |
| 166455 | VC.692/50-SST-p-M8x35 | 50 | M8 | 31 | 18 | 35 | 17 | 43 |
| 166456 | VC.692/50-SST-p-M8x40 | 50 | M8 | 31 | 18 | 40 | 17 | 45 |
| 166457 | VC.692/50-SST-p-M8x50 | 50 | M8 | 31 | 18 | 50 | 17 | 46 |
| 166491 | VC.692/50-SST-p-M10x20 | 50 | M10 | 31 | 18 | 20 | 17 | 47 |
| 166493 | VC.692/50-SST-p-M10x30 | 50 | M10 | 31 | 18 | 30 | 17 | 57 |
| 166495 | VC.692/50-SST-p-M10x40 | 50 | M10 | 31 | 18 | 40 | 17 | 67 |
| 166496 | VC.692/50-SST-p-M10x50 | 50 | M10 | 31 | 18 | 50 | 17 | 69 |
| 166562 | VC.692/60-SST-p-M10x20 | 60 | M10 | 36.5 | 21 | 20 | 21 | 70 |
| 166564 | VC.692/60-SST-p-M10x30 | 60 | M10 | 36.5 | 21 | 30 | 21 | 71 |
| 166566 | VC.692/60-SST-p-M10x40 | 60 | M10 | 36.5 | 21 | 40 | 21 | 73 |
| 166568 | VC.692/60-SST-p-M10x50 | 60 | M10 | 36.5 | 21 | 50 | 21 | 75 |
| 166591 | VC.692/60-SST-p-M12x30 | 60 | M12 | 36.5 | 21 | 30 | 21 | 70 |
| 166593 | VC.692/60-SST-p-M12x40 | 60 | M12 | 36.5 | 21 | 40 | 21 | 81 |
| 166595 | VC.692/60-SST-p-M12x50 | 60 | M12 | 36.5 | 21 | 50 | 21 | 92 |

ELESA 和 GANTER 依法保留所有权利。
复制图纸时请注明出处。

# VC.692-CLEAN

CLEAN · INOX STAINLESS STEEL · RoHS · PA · +130° -30°

## 凸轮旋钮

**高科技聚合体，易于清洁**

**材料**
玻璃纤维加固聚酰胺基 (PA)高科技聚合体，白色类似 RAL 9002，亚光饰面。

**标准型号**
AISI303 不锈钢毂，螺纹盲孔。

**特征及应用**
独特的五瓣凸出外形 (ELESA原创设计) 使操作者的手指握持恰当，且由于其为无穴实心体，可防止不良残余物的堆积。
特别适于应用在需要采用喷射水流或蒸汽频繁清洗的机器和设备上。
AISI303不锈钢制成的金属插件可用于要求使用耐腐蚀材料的场合。

ELESA Original design

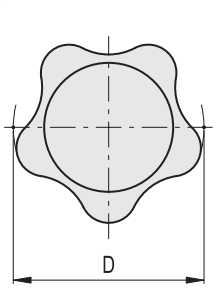


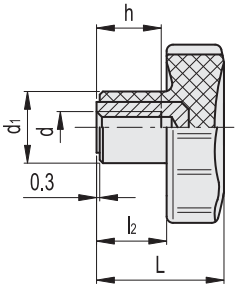


不锈钢

| 代码 | 型号 | D | d6H | L | d1 | l2 | h | ⚖ |
|---|---|---|---|---|---|---|---|---|
| 151702 | VC.692/32-SST-M6-CLEAN | 32 | M6 | 22.5 | 14 | 12.5 | 10 | 15 |
| 151712 | VC.692/40-SST-M8-CLEAN | 40 | M8 | 26 | 15 | 14 | 13 | 24 |
| 151722 | VC.692/50-SST-M10-CLEAN | 50 | M10 | 31 | 18 | 17 | 17 | 42 |
| 151732 | VC.692/60-SST-M12-CLEAN | 60 | M12 | 36.5 | 21 | 21 | 20 | 54 |

# VC.692-CR

CHROMIUM · RoHS · PA · +130° -30°

## 凸轮旋钮

**高科技聚合体表面镀铬**

**材料**
玻璃纤维加固聚酰胺基 (PA) 高科技聚合体，镀铬，光亮饰面。

**标准型号**
铜毂，螺纹盲孔。

**特征及应用**
独特的五瓣凸出外形 (ELESA原创设计) 使操作者的手指握持恰当，且由于其为无穴实心体，可防止不良残余物的堆积。

**耐化学溶剂**
该旋钮尤其适用于那些基于卫生原因，必须经常喷射的水流或蒸汽清洗部件的机器和设备。镀铬使其表面为均匀的半光亮饰面，利用清洗操作。 该旋钮尤其适用于受不良气候条件影响的户外环境，如海洋环境，且通常还可用于那些基于卫生原因，必须经常用水或蒸汽清洗部件的机械及设备。镀铬表面耐磨、耐刮且抗振。在 (23°C) 环境温度下进行的实验室试验显示，镀铬表面可耐海水、洗涤剂、丙酮、酒精、甲酸及氯溶液。

ELESA Original design

| 代码 | 型号 | D | d6H | L | d1 | l2 | h | ⚖ |
|---|---|---|---|---|---|---|---|---|
| 152702 | VC.692/32-CR-B-M6 | 32 | M6 | 22.5 | 14 | 12.5 | 10 | 14 |
| 152712 | VC.692/40-CR-B-M8 | 40 | M8 | 26 | 15 | 14 | 13 | 23 |
| 152722 | VC.692/50-CR-B-M10 | 50 | M10 | 31 | 18 | 17 | 17 | 40 |
| 152731 | VC.692/60-CR-B-M10 | 60 | M10 | 36.5 | 21 | 21 | 20 | 63 |



ELESA 和 GANTER 依法保留所有权利。
复制图纸时请注明出处。

# VC.692-SST-p-P

## 带衬垫旋钮

**高科技聚合体，实心体，易于清洁**

**材料**
玻璃纤维加固聚酰胺基（PA）高科技聚合体，黑色，亚光饰面。

**标准型号**
- **VC.692-SST-p-PO:** AISI303 不锈钢螺杆，带倒角平头和聚甲醛树脂（POM）衬垫 。
- **VC.692-SST-p-PB:** AISI 303不锈钢螺杆，带倒角平头和铜质衬垫 。

**特征及应用**
带衬垫的倒角平头，即使在强力夹紧的情况下，也可避免对接触表面造成损伤。
标准型号既有铜制衬垫，也有聚甲醛树脂衬垫。

ELESA Original design

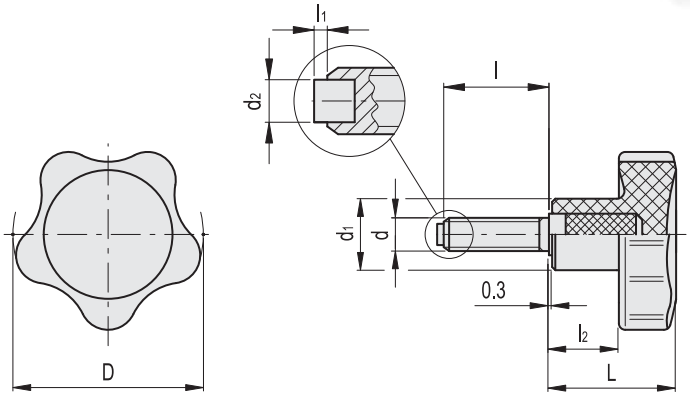


**VC.692-SST-p-PO** 不锈钢

| 代码 | 型号 | D | d6g | L | d1 | d2 | l | l1 | l2 | ⚖ |
|---|---|---|---|---|---|---|---|---|---|---|
| 166282 | VC.692/32-SST-p-M6x16-PO | 32 | M6 | 22.5 | 14 | 4 | 16 | 1.5 | 12.5 | 15 |
| 166283 | VC.692/32-SST-p-M6x20-PO | 32 | M6 | 22.5 | 14 | 4 | 20 | 1.5 | 12.5 | 16 |
| 166284 | VC.692/32-SST-p-M6x30-PO | 32 | M6 | 22.5 | 14 | 4 | 30 | 1.5 | 12.5 | 19 |
| 166401 | VC.692/40-SST-p-M8x20-PO | 40 | M8 | 26 | 15 | 5 | 20 | 1.8 | 14 | 28 |
| 166403 | VC.692/40-SST-p-M8x30-PO | 40 | M8 | 26 | 15 | 5 | 30 | 1.8 | 14 | 32 |
| 166405 | VC.692/40-SST-p-M8x40-PO | 40 | M8 | 26 | 15 | 5 | 40 | 1.8 | 14 | 36 |
| 166511 | VC.692/50-SST-p-M10x20-PO | 50 | M10 | 31 | 18 | 6 | 20 | 2 | 17 | 47 |
| 166513 | VC.692/50-SST-p-M10x30-PO | 50 | M10 | 31 | 18 | 6 | 30 | 2 | 17 | 57 |
| 166515 | VC.692/50-SST-p-M10x40-PO | 50 | M10 | 31 | 18 | 6 | 40 | 2 | 17 | 66 |

**VC.692-SST-p-PB** 不锈钢

| 代码 | 型号 | D | d6g | L | d1 | d2 | l | l1 | l2 | ⚖ |
|---|---|---|---|---|---|---|---|---|---|---|
| 166182 | VC.692/25 SST-p-M5x16-PB | 25 | M5 | 20 | 12 | 3 | 16 | 1.5 | 10 | 12 |
| 166184 | VC.692/25 SST-p-M5x25-PB | 25 | M5 | 20 | 12 | 3 | 25 | 1.5 | 10 | 12 |
| 166292 | VC.692/32-SST-p-M6x16-PB | 32 | M6 | 22.5 | 14 | 4 | 16 | 1.5 | 12.5 | 16 |
| 166293 | VC.692/32-SST-p-M6x20-PB | 32 | M6 | 22.5 | 14 | 4 | 20 | 1.5 | 12.5 | 17 |
| 166294 | VC.692/32-SST-p-M6x30-PB | 32 | M6 | 22.5 | 14 | 4 | 30 | 1.5 | 12.5 | 20 |
| 166411 | VC.692/40-SST-p-M8x20-PB | 40 | M8 | 26 | 15 | 5 | 20 | 1.8 | 14 | 29 |
| 166413 | VC.692/40-SST-p-M8x30-PB | 40 | M8 | 26 | 15 | 5 | 30 | 1.8 | 14 | 33 |
| 166415 | VC.692/40-SST-p-M8x40-PB | 40 | M8 | 26 | 15 | 5 | 40 | 1.8 | 14 | 37 |
| 166521 | VC.692/50-SST-p-M10x20-PB | 50 | M10 | 31 | 18 | 6 | 20 | 2 | 17 | 48 |
| 166523 | VC.692/50-SST-p-M10x30-PB | 50 | M10 | 31 | 18 | 6 | 30 | 2 | 17 | 58 |
| 166525 | VC.692/50-SST-p-M10x40-PB | 50 | M10 | 31 | 18 | 6 | 40 | 2 | 17 | 67 |




ELESA 和 GANTER 依法保留所有权利。
复制图纸时请注明出处。

# VC.192

INOX STAINLESS STEEL · RoHS · PF · +110° -20°

## 凸轮旋钮

**热固性塑料，易于清洁**

**材料**
酚醛基 (PF) 热固性塑料，黑色，光亮饰面。

**标准型号**
- **VC.192-A:** 黑色氧化处理钢毂，带普通盲孔。
- **VC.192-B:** 铜毂，带普通或螺纹盲孔。
- **VC.192-SST:** AISI303 不锈钢毂，带螺纹盲孔。
- **VC.192-p:** 镀锌钢螺杆，带倒角平头，符合UNI表947:ISO 4753 (参见 技术参数 页 A11)。
- **VC.192-SST-p:** AISI 303 不锈钢螺杆，带倒角平头，符合UNI表947:ISO 4753规定。(参见 技术参数 页 A11)。

ELESA Original design

**VC.192-A**
**VC.192-B**

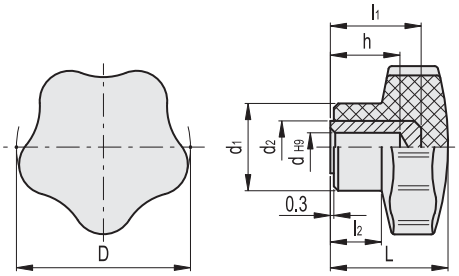


**VC.192-B**
**VC.192-SST**

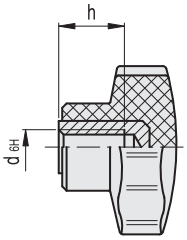


**VC.192-A**

| 代码 | 型号 | D | dH9 | L | d1 | d2 | l1 | l2 | h | ⚖ |
|---|---|---|---|---|---|---|---|---|---|---|
| 66401 | VC.192/50 A-6 | 50 | 6 | 33 | 25 | 15 | 23 | 14 | 18 | 65 |
| 66411 | VC.192/50 A-8 | 50 | 8 | 33 | 25 | 15 | 25 | 14 | 20 | 57 |
| 66441 | VC.192/50 A-10 | 50 | 10 | 33 | 25 | 16 | 25 | 14 | 21 | 60 |
| 66501 | VC.192/60 A-6 | 60 | 6 | 37 | 27 | 18 | 28 | 17 | 20 | 104 |
| 66511 | VC.192/60 A-8 | 60 | 8 | 37 | 27 | 15 | 25 | 17 | 25 | 89 |
| 66541 | VC.192/60 A-10 | 60 | 10 | 37 | 27 | 18 | 31 | 17 | 25 | 100 |
| 66601 | VC.192/70 A-8 | 70 | 8 | 44 | 30 | 20 | 35 | 20 | 26 | 165 |
| 66611 | VC.192/70 A-10 | 70 | 10 | 44 | 30 | 18 | 31 | 20 | 25 | 135 |
| 66701 | VC.192/85 A-8 | 85 | 8 | 55 | 35 | 22 | 38 | 30 | 25 | 240 |
| 66801 | VC.192/100 A-8 | 100 | 8 | 60 | 38 | 22 | 38 | 31 | 25 | 310 |

**VC.192-SST** 不锈钢

| 代码 | 型号 | D | d6H | L | d1 | l2 | h | ⚖ |
|---|---|---|---|---|---|---|---|---|
| 66226 | VC.192/30-SST-M6 | 32 | M6 | 23 | 19 | 11 | 12 | 18 |
| 66346 | VC.192/40-SST-M8 | 40 | M8 | 27 | 21 | 12 | 13 | 30 |
| 66476 | VC.192/50-SST-M10 | 50 | M10 | 33 | 25 | 14 | 17 | 50 |
| 66556 | VC.192/60-SST-M12 | 60 | M12 | 37 | 27 | 17 | 20 | 78 |

**VC.192-B**

| 代码 | 型号 | D | d6H | dH9 | L | d1 | d2 | l1 | l2 | h | ⚖ |
|---|---|---|---|---|---|---|---|---|---|---|---|
| 66101 | VC.192/25 B-4 | 25 | - | 4 | 21 | 15 | 11 | 14 | 9 | 11 | 15 |
| 66111 | VC.192/25 B-M4 | 25 | M4 | - | 21 | 15 | - | - | 9 | 10 | 11 |
| 66201 | VC.192/30 B-6 | 32 | - | 6 | 23 | 19 | 12 | 17 | 11 | 14 | 23 |
| 66221 | VC.192/30 B-M5 | 32 | M5 | - | 23 | 19 | - | - | 11 | 10 | 16 |
| 66222 | VC.192/30 B-M6 | 32 | M6 | - | 23 | 19 | - | - | 11 | 12 | 19 |
| 66301 | VC.192/40 B-6 | 40 | - | 6 | 27 | 21 | 12 | 17 | 12 | 14 | 35 |
| 66331 | VC.192/40 B-8 | 40 | - | 8 | 27 | 21 | 12 | 18 | 12 | 14 | 32 |
| 66341 | VC.192/40 B-M6 | 40 | M6 | - | 27 | 21 | - | - | 12 | 12 | 27 |
| 66342 | VC.192/40 B-M8 | 40 | M8 | - | 27 | 21 | - | - | 12 | 13 | 31 |
| 66451 | VC.192/50 B-6 | 50 | - | 6 | 33 | 25 | 15 | 23 | 14 | 18 | 67 |
| 66461 | VC.192/50 B-8 | 50 | - | 8 | 33 | 25 | 15 | 25 | 14 | 20 | 65 |
| 66471 | VC.192/50 B-M8 | 50 | M8 | - | 33 | 25 | - | - | 14 | 20 | 50 |
| 66472 | VC.192/50 B-M10 | 50 | M10 | - | 33 | 25 | - | - | 14 | 17 | 52 |
| 66551 | VC.192/60 B-M10 | 60 | M10 | - | 37 | 27 | - | - | 17 | 17 | 76 |
| 66552 | VC.192/60 B-M12 | 60 | M12 | - | 37 | 27 | - | - | 17 | 20 | 80 |
| 66641 | VC.192/70 B-M12 | 70 | M12 | - | 44 | 30 | - | - | 20 | 20 | 119 |
| 66642 | VC.192/70 B-M14 | 70 | M14 | - | 44 | 30 | - | - | 20 | 20 | 122 |
| 66721 | VC.192/85 B-M16 | 85 | M16 | - | 55 | 35 | - | - | 30 | 22 | 176 |
| 66821 | VC.192/100 B-M16 | 100 | M16 | - | 60 | 38 | - | - | 31 | 22 | 255 |



elesa+Ganter

ELESA 和 GANTER 依法保留所有权利。
复制图纸时请注明出处。

# VC.192 凸轮旋钮

VC.192-p
VC.192-SST-p

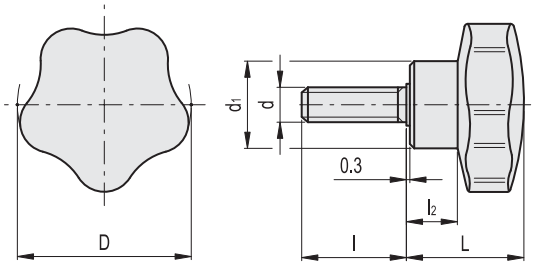


**VC.192-p**

| 代码 | 型号 | D | d6g | L | d1 | l | l2 | ⚖ |
|---|---|---|---|---|---|---|---|---|
| 66121 | VC.192/25 p-M5x10 | 25 | M5 | 21 | 15 | 10 | 9 | 11 |
| 66122 | VC.192/25 p-M5x16 | 25 | M5 | 21 | 15 | 16 | 9 | 12 |
| 66131 | VC.192/25 p-M6x10 | 25 | M6 | 21 | 15 | 10 | 9 | 10 |
| 66132 | VC.192/25 p-M6x16 | 25 | M6 | 21 | 15 | 16 | 9 | 12 |
| 66133 | VC.192/25 p-M6x20 | 25 | M6 | 21 | 15 | 20 | 9 | 14 |
| 66134 | VC.192/25 p-M6x30 | 25 | M6 | 21 | 15 | 30 | 9 | 18 |
| 66231 | VC.192/30 p-M6x10 | 32 | M6 | 23 | 19 | 10 | 11 | 17 |
| 66232 | VC.192/30 p-M6x16 | 32 | M6 | 23 | 19 | 16 | 11 | 18 |
| 66233 | VC.192/30 p-M6x20 | 32 | M6 | 23 | 19 | 20 | 11 | 20 |
| 66234 | VC.192/30 p-M6x35 | 32 | M6 | 23 | 19 | 35 | 11 | 25 |
| 66241 | VC.192/30 p-M8x20 | 32 | M8 | 23 | 19 | 20 | 11 | 24 |
| 66242 | VC.192/30 p-M8x30 | 32 | M8 | 23 | 19 | 30 | 11 | 27 |
| 66243 | VC.192/30 p-M8x40 | 32 | M8 | 23 | 19 | 40 | 11 | 29 |
| 66351 | VC.192/40 p-M6x10 | 40 | M6 | 27 | 21 | 10 | 12 | 28 |
| 66352 | VC.192/40 p-M6x20 | 40 | M6 | 27 | 21 | 20 | 12 | 30 |
| 66353 | VC.192/40 p-M6x30 | 40 | M6 | 27 | 21 | 30 | 12 | 32 |
| 66361 | VC.192/40 p-M8x16 | 40 | M8 | 27 | 21 | 16 | 12 | 35 |
| 66362 | VC.192/40 p-M8x25 | 40 | M8 | 27 | 21 | 25 | 12 | 38 |
| 66363 | VC.192/40 p-M8x35 | 40 | M8 | 27 | 21 | 35 | 12 | 40 |
| 66364 | VC.192/40 p-M8x45 | 40 | M8 | 27 | 21 | 45 | 12 | 43 |
| 66481 | VC.192/50 p-M8x16 | 50 | M8 | 33 | 25 | 16 | 14 | 52 |
| 66482 | VC.192/50 p-M8x20 | 50 | M8 | 33 | 25 | 20 | 14 | 53 |
| 66483 | VC.192/50 p-M8x25 | 50 | M8 | 33 | 25 | 25 | 14 | 55 |
| 66484 | VC.192/50 p-M8x30 | 50 | M8 | 33 | 25 | 30 | 14 | 56 |
| 66485 | VC.192/50 p-M8x40 | 50 | M8 | 33 | 25 | 40 | 14 | 60 |
| 66491 | VC.192/50 p-M10x20 | 50 | M10 | 33 | 25 | 20 | 14 | 63 |
| 66492 | VC.192/50 p-M10x30 | 50 | M10 | 33 | 25 | 30 | 14 | 66 |
| 66493 | VC.192/50 p-M10x40 | 50 | M10 | 33 | 25 | 40 | 14 | 70 |
| 66494 | VC.192/50 p-M10x50 | 50 | M10 | 33 | 25 | 50 | 14 | 73 |
| 66561 | VC.192/60 p-M10x20 | 60 | M10 | 37 | 27 | 20 | 17 | 87 |
| 66562 | VC.192/60 p-M10x30 | 60 | M10 | 37 | 27 | 30 | 17 | 92 |
| 66563 | VC.192/60 p-M10x40 | 60 | M10 | 37 | 27 | 40 | 17 | 98 |
| 66564 | VC.192/60 p-M10x50 | 60 | M10 | 37 | 27 | 50 | 17 | 101 |
| 66571 | VC.192/60 p-M12x25 | 60 | M12 | 37 | 27 | 25 | 17 | 105 |
| 66572 | VC.192/60 p-M12x30 | 60 | M12 | 37 | 27 | 30 | 17 | 110 |
| 66573 | VC.192/60 p-M12x40 | 60 | M12 | 37 | 27 | 40 | 17 | 118 |
| 66574 | VC.192/60 p-M12x50 | 60 | M12 | 37 | 27 | 50 | 17 | 128 |
| 66651 | VC.192/70 p-M12x30 | 70 | M12 | 44 | 30 | 30 | 20 | 140 |
| 66652 | VC.192/70 p-M12x50 | 70 | M12 | 44 | 30 | 50 | 20 | 160 |
| 66653 | VC.192/70 p-M12x60 | 70 | M12 | 44 | 30 | 60 | 20 | 165 |
| 66654 | VC.192/70 p-M12x70 | 70 | M12 | 44 | 30 | 70 | 20 | 175 |
| 66661 | VC.192/70 p-M14x50 | 70 | M14 | 44 | 30 | 50 | 20 | 180 |
| 66662 | VC.192/70 p-M14x70 | 70 | M14 | 44 | 30 | 70 | 20 | 200 |
| 66731 | VC.192/85 p-M16x50 | 85 | M16 | 55 | 35 | 50 | 30 | 290 |

**VC.192-SST-p** 不锈钢

| 代码 | 型号 | D | d6g | L | d1 | l | l2 | ⚖ |
|---|---|---|---|---|---|---|---|---|
| 66261 | VC.192/30-SST-p-M6x10 | 32 | M6 | 23 | 19 | 10 | 11 | 17 |
| 66262 | VC.192/30-SST-p-M6x16 | 32 | M6 | 23 | 19 | 16 | 11 | 18 |
| 66263 | VC.192/30-SST-p-M6x20 | 32 | M6 | 23 | 19 | 20 | 11 | 20 |
| 66268 | VC.192/30-SST-p-M6x35 | 32 | M6 | 23 | 19 | 35 | 11 | 25 |
| 66381 | VC.192/40-SST-p-M8x20 | 40 | M8 | 27 | 21 | 20 | 12 | 37 |
| 66382 | VC.192/40-SST-p-M8x25 | 40 | M8 | 27 | 21 | 25 | 12 | 38 |
| 66383 | VC.192/40-SST-p-M8x30 | 40 | M8 | 27 | 21 | 30 | 12 | 39 |
| 66384 | VC.192/40-SST-p-M8x35 | 40 | M8 | 27 | 21 | 35 | 12 | 40 |
| 66388 | VC.192/40-SST-p-M8x45 | 40 | M8 | 27 | 21 | 45 | 12 | 43 |
| 66496 | VC.192/50-SST-p-M10x20 | 50 | M10 | 33 | 25 | 20 | 14 | 63 |
| 66497 | VC.192/50-SST-p-M10x30 | 50 | M10 | 33 | 25 | 30 | 14 | 66 |
| 66498 | VC.192/50-SST-p-M10x40 | 50 | M10 | 33 | 25 | 40 | 14 | 70 |
| 66499 | VC.192/50-SST-p-M10x50 | 50 | M10 | 33 | 25 | 50 | 14 | 73 |
| 66591 | VC.192/60-SST-p-M12x30 | 60 | M12 | 37 | 27 | 30 | 17 | 110 |
| 66593 | VC.192/60-SST-p-M12x40 | 60 | M12 | 37 | 27 | 40 | 17 | 118 |
| 66595 | VC.192/60-SST-p-M12x50 | 60 | M12 | 37 | 27 | 50 | 17 | 128 |
| 66671 | VC.192/70-SST-p-M12x70 | 70 | M12 | 44 | 30 | 70 | 20 | 175 |



ELESA 和 GANTER 依法保留所有权利。
复制图纸时请注明出处。

# VC.253

RoHS PF +110° -20°

## 薄型凸轮旋钮

**热固性塑料**

**材料**
酚醛基 (PF) 热固性塑料，黑色，光亮饰面。

**标准型号**
黑色氧化处理钢毂，带螺纹通孔。

ELESA Original design

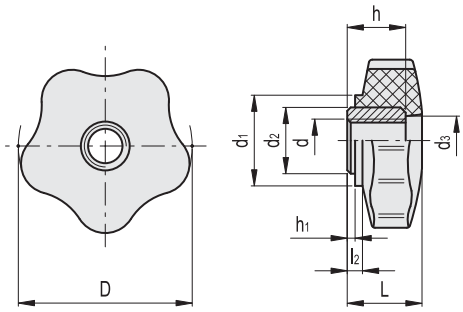


| 代码 | 型号 | D | d6H | L | d1 | d2 | d3 | l2 | h | h1 | ⚖ |
|---|---|---|---|---|---|---|---|---|---|---|---|
| 66951 | VC.253/40 A-M8 | 40 | M8 | 19 | 23 | 17 | 14 | 3 | 15 | 1.5 | 38 |
| 67001 | VC.253/40 A-M10 | 40 | M10 | 19 | 23 | 17 | 14 | 3 | 15 | 1.5 | 34 |
| 67011 | VC.253/40 A-M12 | 40 | M12 | 19 | 23 | 17 | 14 | 3 | 15 | 1.5 | 30 |
| 67101 | VC.253/50 A-M12 | 50 | M12 | 21 | 26 | 19 | 14 | 3 | 16 | 1.5 | 50 |
| 67201 | VC.253/60 A-M12 | 60 | M12 | 24 | 30 | 19 | 16 | 4 | 16 | 1.5 | 75 |
| 67301 | VC.253/85 A-M14 | 85 | M14 | 30 | 32 | 18 | 18 | 6 | 22 | 1.5 | 135 |

# VC.254

RoHS PF +110° -20°

## 凸轮旋钮

**热固性塑料**

**材料**
酚醛基 (PF) 热固性塑料，黑色，光亮饰面。

**标准型号**
铜毂，带螺纹通孔及金属锁紧宽面。

**符合**
UNI690-71，B型，带通孔。

ELESA Original design

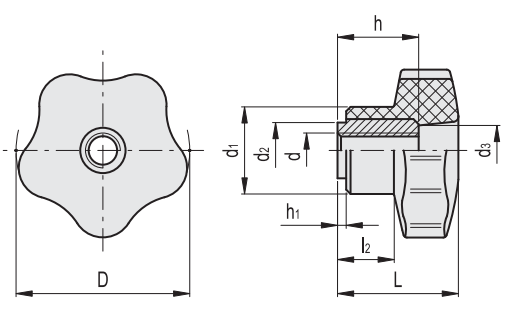


| 代码 | 型号 | D | d6H | L | d1 | d2 | d3 | l2 | h | h1 | ⚖ |
|---|---|---|---|---|---|---|---|---|---|---|---|
| 67501 | VC.254/40 B-M6 | 40 | M6 | 28 | 21 | 14 | 13 | 13 | 18 | 1.5 | 42 |
| 67511 | VC.254/40 B-M8 | 40 | M8 | 28 | 21 | 14 | 13 | 13 | 18 | 1.5 | 38 |
| 67521 | VC.254/40 B-M10 | 40 | M10 | 28 | 21 | 14 | 13 | 13 | 18 | 1.5 | 34 |
| 67601 | VC.254/50 B-M10 | 50 | M10 | 34 | 25 | 16 | 13 | 15 | 22 | 1.5 | 62 |
| 67611 | VC.254/50 B-M12 | 50 | M12 | 34 | 25 | 16 | 13 | 15 | 22 | 1.5 | 55 |
| 67701 | VC.254/60 B-M10 | 60 | M10 | 38 | 27 | 17 | 15 | 18 | 26 | 1.5 | 97 |
| 67711 | VC.254/60 B-M12 | 60 | M12 | 38 | 27 | 17 | 15 | 18 | 26 | 1.5 | 90 |
| 67721 | VC.254/60 B-M14 | 60 | M14 | 38 | 27 | 17 | 15 | 18 | 26 | 1.5 | 85 |
| 67801 | VC.254/70 B-M12 | 70 | M12 | 45 | 30 | 17 | 17 | 21 | 26 | 1.5 | 125 |
| 67811 | VC.254/70 B-M14 | 70 | M14 | 45 | 30 | 17 | 17 | 21 | 26 | 1.5 | 115 |
| 67901 | VC.254/85 B-M16 | 85 | M16 | 56 | 35 | 24 | 18 | 32 | 35 | 2 | 210 |



ELESA 和 GANTER 依法保留所有权利。
复制图纸时请注明出处。

# GN 5334

## 不锈钢－星形旋钮

**AISI 304 不锈钢 (A2)**

**规格**

**带内螺纹的款式：**

**类型**

- **E**型: 带螺纹盲孔
- **C**型: 带H7普通盲孔

AISI 304 不锈钢 (A2)

AISI 316L (A4) 不锈钢

- 捏手部位由不锈钢板轧制而成
- 焊接毂
- 亚光喷砂饰面

**带螺杆的款式：**

AISI 304 不锈钢 (A2)

AISI 316L (A4) 不锈钢

- 捏手部位由不锈钢板轧制而成
- 带焊接螺杆的毂
- 亚光喷砂饰面

**信息**

GN 5334 星形旋钮采用经典的ELESA原创五瓣式捏手设计。
该设计使其外形美观，同时可承受高转距。

**技术信息**

- 十字孔 GN 110 (参见页 A17)
- ISO-基本公差 (参见页 A21)
- 不锈钢特性 (参见页 A26)

# GN 5334.4

## 不锈钢－星形旋钮

**AISI 316L (A4) 不锈钢**

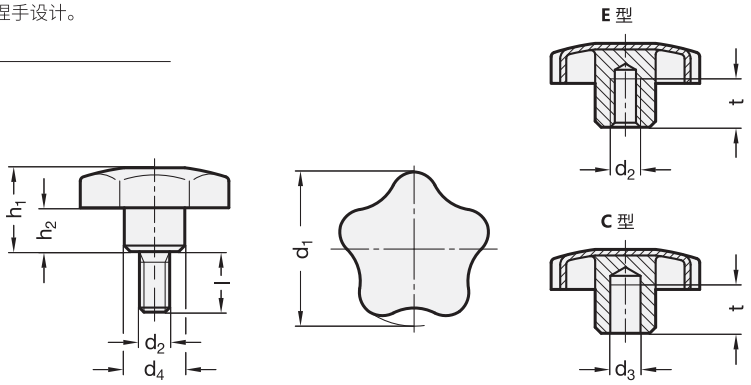


**GN 5334-带内螺纹** 不锈钢

| 型号 | d1 | d2 | d3 H7 | d4 | h1 ≈ | h2 ≈ | t 最小 | ⚖ |
|---|---|---|---|---|---|---|---|---|
| GN 5334-40-B8-C | 40 | - | B 8 | 14 | 24 | 12 | 15 | 36 |
| GN 5334-50-B10-C | 50 | - | B 10 | 18 | 30 | 16.5 | 18 | 67 |
| GN 5334-60-B12-C | 60 | - | B 12 | 20 | 37.5 | 20 | 22 | 112 |
| GN 5334-40-M8-E | 40 | M 8 | - | 14 | 24 | 12 | 15 | 38 |
| GN 5334-50-M10-E | 50 | M 10 | - | 18 | 30 | 16.5 | 18 | 69 |
| GN 5334-60-M12-E | 60 | M 12 | - | 20 | 37.5 | 20 | 22 | 112 |

**GN 5334.4-带内螺纹** 不锈钢

| 型号 | d1 | d2 | d3 H7 | d4 | h1 ≈ | h2 ≈ | t 最小 | ⚖ |
|---|---|---|---|---|---|---|---|---|
| GN 5334.4-40-B8-C | 40 | - | B 8 | 14 | 24 | 12 | 15 | 37 |
| GN 5334.4-50-B10-C | 50 | - | B 10 | 18 | 30 | 16.5 | 18 | 67 |
| GN 5334.4-60-B12-C | 60 | - | B 12 | 20 | 37.5 | 20 | 22 | 109 |
| GN 5334.4-40-M8-E | 40 | M 8 | - | 14 | 24 | 12 | 15 | 37 |
| GN 5334.4-50-M10-E | 50 | M 10 | - | 18 | 30 | 16.5 | 18 | 68 |
| GN 5334.4-60-M12-E | 60 | M 12 | - | 20 | 37.5 | 20 | 22 | 114 |

**GN 5334-带螺栓** 不锈钢

| 型号 | d1 | d2 | l | d4 | h1 ≈ | h2 ≈ | ⚖ |
|---|---|---|---|---|---|---|---|
| GN 5334-40-M8-20 | 40 | M 8 | 20 | 14 | 24 | 12 | 50 |
| GN 5334-40-M8-30 | 40 | M 8 | 30 | 14 | 24 | 12 | 53 |
| GN 5334-40-M8-40 | 40 | M 8 | 40 | 14 | 24 | 12 | 57 |
| GN 5334-50-M10-20 | 50 | M 10 | 20 | 18 | 30 | 16.5 | 91 |
| GN 5334-50-M10-30 | 50 | M 10 | 30 | 18 | 30 | 16.5 | 96 |
| GN 5334-50-M10-40 | 50 | M 10 | 40 | 18 | 30 | 16.5 | 101 |
| GN 5334-60-M12-20 | 60 | M 12 | 20 | 20 | 37.5 | 20 | 155 |
| GN 5334-60-M12-30 | 60 | M 12 | 30 | 20 | 37.5 | 20 | 155 |
| GN 5334-60-M12-40 | 60 | M 12 | 40 | 20 | 37.5 | 20 | 161 |
| GN 5334-60-M12-50 | 60 | M 12 | 50 | 20 | 37.5 | 20 | 170 |

**GN 5334.4-带螺栓** 不锈钢

| 型号 | d1 | d2 | l | d4 | h1 ≈ | h2 ≈ | ⚖ |
|---|---|---|---|---|---|---|---|
| GN 5334.4-40-M8-20 | 40 | M 8 | 20 | 14 | 24 | 12 | 43 |
| GN 5334.4-40-M8-30 | 40 | M 8 | 30 | 14 | 24 | 12 | 53 |
| GN 5334.4-40-M8-40 | 40 | M 8 | 40 | 14 | 24 | 12 | 57 |
| GN 5334.4-50-M10-20 | 50 | M 10 | 20 | 18 | 30 | 16.5 | 91 |
| GN 5334.4-50-M10-30 | 50 | M 10 | 30 | 18 | 30 | 16.5 | 97 |
| GN 5334.4-50-M10-40 | 50 | M 10 | 40 | 18 | 30 | 16.5 | 110 |
| GN 5334.4-60-M12-20 | 60 | M 12 | 20 | 20 | 37.5 | 20 | 155 |
| GN 5334.4-60-M12-30 | 60 | M 12 | 30 | 20 | 37.5 | 20 | 155 |
| GN 5334.4-60-M12-40 | 60 | M 12 | 40 | 20 | 37.5 | 20 | 161 |
| GN 5334.4-60-M12-50 | 60 | M 12 | 50 | 20 | 37.5 | 20 | 170 |



ELESA 和 GANTER 依法保留所有权利。
复制图纸时请注明出处。

# GN 5336

RoHS

## 星形旋钮

**铝制**

### 规格

**类型**

- **A**型: 不带孔
- **C**型: 带H7普通盲孔
- **D**型: 带螺纹通孔
- **E**型: 带螺纹盲孔

铝制

- 亚光饰面(研磨加工),无反光亮点 **MT**
- 抛光 **PL**

**A** 型(不带孔)仅可提供亚光饰面(**MT**)

### 信息

GN 5336 星形旋钮采用锻造工艺,因而保持了致密的纹理结构,具有极高的抗拉强度和光滑的表面。
ELESA原创设计,ELESA s.p.a.许可生产的金属款式

### 技术信息

- 十字孔 GN 110 (参见页 A17)
- ISO-基本公差 (参见页 A21)

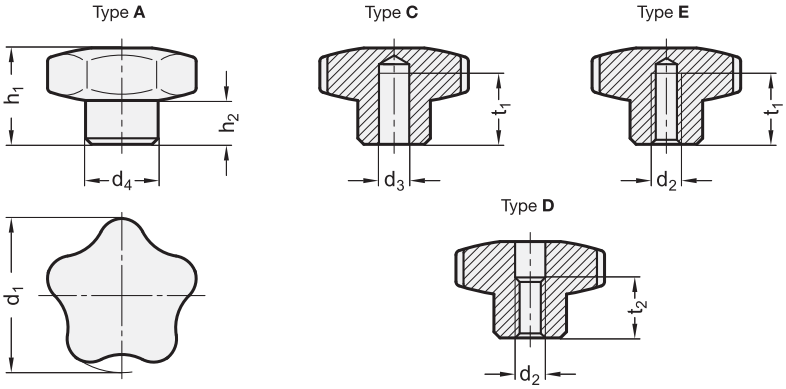


*增加星形旋钮表面处理索引(MT或PL)

| MT | PL |
|---|---|
| 亚光饰面 | 抛光处理 |

**GN 5336**

| 型号 | d1 | d2 | d3 H7 | d4 -0.5 | h1 | h1 -1 | h2 ≈ | t1 最小 | t2 | ⚖ |
|---|---|---|---|---|---|---|---|---|---|---|
| GN 5336-40-A-MT | 40 | - | - | 15 | - | 26 | 12.5 | - | - | 31 |
| GN 5336-50-A-MT | 50 | - | - | 19 | - | 33 | 16 | - | - | 69 |
| GN 5336-60-A-MT | 60 | - | - | 21 | - | 41 | 20 | - | - | 101 |
| GN 5336-70-A-MT | 70 | - | - | 26 | - | 47 | 23 | - | - | 163 |
| GN 5336-40-B8-C-* | 40 | - | B 8 | 15 | 25 | - | 12.5 | 15 | - | 32 |
| GN 5336-50-B10-C-* | 50 | - | B 10 | 19 | 32 | - | 16 | 18 | - | 62 |
| GN 5336-60-B12-C-* | 60 | - | B 12 | 21 | 40 | - | 20 | 22 | - | 110 |
| GN 5336-70-B16-C-* | 70 | - | B 16 | 26 | 46 | - | 23 | 28 | - | 144 |
| GN 5336-40-M8-D-* | 40 | M 8 | - | 15 | 25 | - | 12.5 | - | 15 | 32 |
| GN 5336-50-M10-D-* | 50 | M 10 | - | 19 | 32 | - | 16 | - | 20 | 60 |
| GN 5336-60-M12-D-* | 60 | M 12 | - | 21 | 40 | - | 20 | - | 26 | 90 |
| GN 5336-70-M16-D-* | 70 | M 16 | - | 26 | 46 | - | 23 | - | 32 | 174 |
| GN 5336-40-M6-E-* | 40 | M 6 | - | 15 | 25 | - | 12.5 | 15 | - | 35 |
| GN 5336-40-M8-E-* | 40 | M 8 | - | 15 | 25 | - | 12.5 | 15 | - | 33 |
| GN 5336-50-M8-E-* | 50 | M 8 | - | 19 | 32 | - | 16 | 18 | - | 63 |
| GN 5336-50-M10-E-* | 50 | M 10 | - | 19 | 32 | - | 16 | 18 | - | 61 |
| GN 5336-60-M10-E-* | 60 | M 10 | - | 21 | 40 | - | 20 | 22 | - | 115 |
| GN 5336-60-M12-E-* | 60 | M 12 | - | 21 | 40 | - | 20 | 22 | - | 100 |
| GN 5336-70-M12-E-* | 70 | M 12 | - | 26 | 46 | - | 23 | 28 | - | 174 |
| GN 5336-70-M16-E-* | 70 | M 16 | - | 26 | 46 | - | 23 | 28 | - | 165 |



elesa+Ganter

ELESA 和 GANTER 依法保留所有权利。
复制图纸时请注明出处。

# GN 5335.4

## 不锈钢－星形旋钮

**AISI 316L (A4) 不锈钢**

### 规格

**类型**

- **A**型: 不带孔
- **E**型: 带螺纹盲孔
- **D**型: 带螺纹通孔
- **C**型: 带H7普通盲孔

AISI 316L (A4) 不锈钢
亚光喷砂饰面

### 信息

GN 5335.4 不锈钢凸轮旋钮专为食品加工机械行业开发。光滑封闭的表面，以及较大的圆弧半径，完全满足卫生标准的要求。

### 技术信息

- 十字孔 GN 110 (参见页 A17)
- ISO-基本公差 (参见页 A21)
- 不锈钢特性 (参见页 A26)

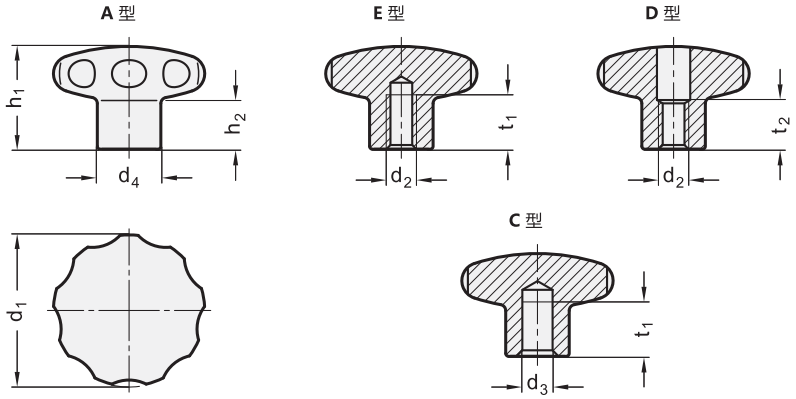


**GN 5335.4** 不锈钢

| 型号 | d1 | d2 | d3 H7 | d4 | h1 | h2 | t1 最小 | t2 | ⚖ |
|---|---|---|---|---|---|---|---|---|---|
| GN 5335.4-40-A | 40 | - | - | 18 | 30.5 | 15 | - | - | 130 |
| GN 5335.4-50-A | 50 | - | - | 21 | 34 | 17 | - | - | 220 |
| GN 5335.4-60-A | 60 | - | - | 25 | 39 | 18 | - | - | 388 |
| GN 5335.4-40-B8-C | 40 | - | B 8 | 18 | 30.5 | 15 | 15 | - | 125 |
| GN 5335.4-50-B10-C | 50 | - | B 10 | 21 | 34 | 17 | 18 | - | 205 |
| GN 5335.4-60-B12-C | 60 | - | B 12 | 25 | 39 | 18 | 22 | - | 366 |
| GN 5335.4-40-M6-D | 40 | M 6 | - | 18 | 30.5 | 15 | - | 13 | 132 |
| GN 5335.4-40-M8-D | 40 | M 8 | - | 18 | 30.5 | 15 | - | 13 | 150 |
| GN 5335.4-50-M8-D | 50 | M 8 | - | 21 | 34 | 17 | - | 16 | 225 |
| GN 5335.4-50-M10-D | 50 | M 10 | - | 21 | 34 | 17 | - | 16 | 205 |
| GN 5335.4-60-M10-D | 60 | M 10 | - | 25 | 39 | 18 | - | 20 | 360 |
| GN 5335.4-60-M12-D | 60 | M 12 | - | 25 | 39 | 18 | - | 20 | 366 |
| GN 5335.4-40-M6-E | 40 | M 6 | - | 18 | 30.5 | 15 | 12 | - | 140 |
| GN 5335.4-40-M8-E | 40 | M 8 | - | 18 | 30.5 | 15 | 15 | - | 225 |
| GN 5335.4-50-M8-E | 50 | M 8 | - | 21 | 34 | 17 | 15 | - | 150 |
| GN 5335.4-50-M10-E | 50 | M 10 | - | 21 | 34 | 17 | 18 | - | 218 |
| GN 5335.4-60-M10-E | 60 | M 10 | - | 25 | 39 | 18 | 18 | - | 367 |
| GN 5335.4-60-M12-E | 60 | M 12 | - | 25 | 39 | 18 | 22 | - | 367 |




ELESA 和 GANTER 依法保留所有权利。
复制图纸时请注明出处。

# GN 5335

## 不锈钢－星形旋钮

**AISI 303 (A1) 不锈钢**

**规格**

**带内螺纹的款式：**

**类型**

- **A**型: 不带孔
- **E**型: 带螺纹盲孔
- **D**型: 带螺纹通孔
- **C**型: 带H7普通盲孔

AISI 303 不锈钢 (A1)

- 亚光喷砂饰面
- 高度抛光 PL (仅限D型和E型)

**带螺杆的款式：**

AISI 303 不锈钢

- 亚光喷砂饰面

**信息**

不锈钢－星形旋钮 GN 5335 专为食品加工机械行业开发。光滑、封闭的外形，以及较大的圆角半径，符合卫生标准的要求。

**技术信息**

- 十字孔 GN 110 (参见页 A17)
- ISO-基本公差 (参见页 A21)
- 不锈钢特性 (参见页 A26)

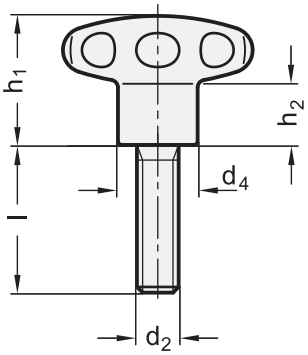


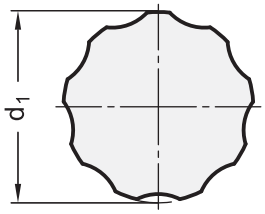


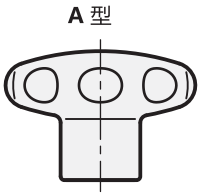


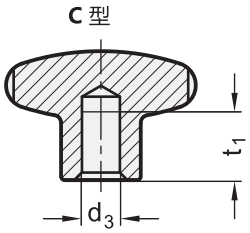


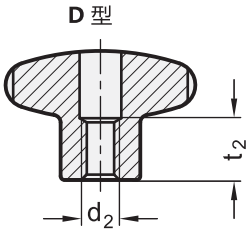


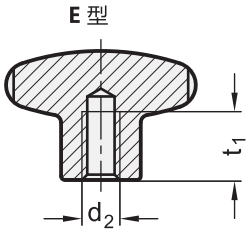






ELESA 和 GANTER 依法保留所有权利。
复制图纸时请注明出处。

# GN 5335

## 不锈钢－星形旋钮

### GN 5335-带内螺纹

不锈钢

| 型号 | d1 | d2 | d3 H7 | d4 | h1 | h2 | t1 最小 | t2 | ⚖ |
|---|---|---|---|---|---|---|---|---|---|
| GN 5335-40-A | 40 | - | - | 18 | 30.5 | 15 | - | - | 130 |
| GN 5335-50-A | 50 | - | - | 21 | 34 | 17 | - | - | 220 |
| GN 5335-60-A | 60 | - | - | 25 | 39 | 18 | - | - | 388 |
| GN 5335-40-B8-C | 40 | - | B 8 | 18 | 30.5 | 15 | 15 | - | 125 |
| GN 5335-50-B10-C | 50 | - | B 10 | 21 | 34 | 17 | 18 | - | 205 |
| GN 5335-60-B12-C | 60 | - | B 12 | 25 | 39 | 18 | 22 | - | 366 |
| GN 5335-40-M6-D | 40 | M 6 | - | 18 | 30.5 | 15 | - | 13 | 132 |
| GN 5335-40-M8-D | 40 | M 8 | - | 18 | 30.5 | 15 | - | 13 | 130 |
| GN 5335-50-M8-D | 50 | M 8 | - | 21 | 34 | 17 | - | 16 | 225 |
| GN 5335-50-M10-D | 50 | M 10 | - | 21 | 34 | 17 | - | 16 | 205 |
| GN 5335-60-M10-D | 60 | M 10 | - | 25 | 39 | 18 | - | 20 | 370 |
| GN 5335-60-M12-D | 60 | M 12 | - | 25 | 39 | 18 | - | 20 | 366 |
| GN 5335-40-M6-E | 40 | M 6 | - | 18 | 30.5 | 15 | 12 | - | 140 |
| GN 5335-40-M8-E | 40 | M 8 | - | 18 | 30.5 | 15 | 15 | - | 135 |
| GN 5335-50-M8-E | 50 | M 8 | - | 21 | 34 | 17 | 15 | - | 240 |
| GN 5335-50-M10-E | 50 | M 10 | - | 21 | 34 | 17 | 18 | - | 208 |
| GN 5335-60-M10-E | 60 | M 10 | - | 25 | 39 | 18 | 18 | - | 391 |
| GN 5335-60-M12-E | 60 | M 12 | - | 25 | 39 | 18 | 22 | - | 389 |
| GN 5335-40-M6-D-PL | 40 | M 6 | - | 18 | 30.5 | 15 | - | 13 | 132 |
| GN 5335-40-M8-D-PL | 40 | M 8 | - | 18 | 30.5 | 15 | - | 13 | 130 |
| GN 5335-50-M8-D-PL | 50 | M 8 | - | 21 | 34 | 17 | - | 16 | 225 |
| GN 5335-50-M10-D-PL | 50 | M 10 | - | 21 | 34 | 17 | - | 16 | 205 |
| GN 5335-60-M10-D-PL | 60 | M 10 | - | 25 | 39 | 18 | - | 20 | 370 |
| GN 5335-60-M12-D-PL | 60 | M 12 | - | 25 | 39 | 18 | - | 20 | 366 |
| GN 5335-40-M6-E-PL | 40 | M 6 | - | 18 | 30.5 | 15 | 12 | - | 140 |
| GN 5335-40-M8-E-PL | 40 | M 8 | - | 18 | 30.5 | 15 | 15 | - | 140 |
| GN 5335-50-M8-E-PL | 50 | M 8 | - | 21 | 34 | 17 | 15 | - | 240 |
| GN 5335-50-M10-E-PL | 50 | M 10 | - | 21 | 34 | 17 | 18 | - | 240 |
| GN 5335-60-M10-E-PL | 60 | M 10 | - | 25 | 39 | 18 | 18 | - | 391 |
| GN 5335-60-M12-E-PL | 60 | M 12 | - | 25 | 39 | 18 | 22 | - | 400 |

### GN 5335-带螺栓

不锈钢

| 型号 | d1 | d2 | l | d4 | h1 | h2 | ⚖ |
|---|---|---|---|---|---|---|---|
| GN 5335-40-M8-16 | 40 | M 8 | 16 | 18 | 30.5 | 15 | 140 |
| GN 5335-40-M8-20 | 40 | M 8 | 20 | 18 | 30.5 | 15 | 151 |
| GN 5335-40-M8-25 | 40 | M 8 | 25 | 18 | 30.5 | 15 | 180 |
| GN 5335-50-M10-20 | 50 | M 10 | 20 | 21 | 34 | 17 | 245 |
| GN 5335-50-M10-25 | 50 | M 10 | 25 | 21 | 34 | 17 | 247 |
| GN 5335-50-M10-30 | 50 | M 10 | 30 | 21 | 34 | 17 | 260 |
| GN 5335-60-M12-25 | 60 | M 12 | 25 | 25 | 39 | 18 | 420 |
| GN 5335-60-M12-30 | 60 | M 12 | 30 | 25 | 39 | 18 | 426 |
| GN 5335-60-M12-40 | 60 | M 12 | 40 | 25 | 39 | 18 | 441 |



ELESA 和 GANTER 依法保留所有权利。
复制图纸时请注明出处。

# DIN 6335

## 星形旋钮

**铸铁 / 不锈钢 / 铝**

### 规格

**类型**

- **A**型: 不带孔
- **B**型: 带H7通孔
- **C**型: 带H7普通盲孔
- **D**型: 带螺纹通孔
- **E**型: 带螺纹盲孔

铸铁**GG**
除沙及滚磨

精铸不锈钢 **NI**
仅限A,D,E型

- AISI CF-8
- 亚光喷砂饰面

铝制 **AL**
仅限A, C, D, E型

- 亚光饰面 (研磨加工), 无反光亮点 **MT**
- 抛光 **PL**

### 可按需提供

- 喷塑涂层

### 技术信息

- ISO-基本公差 (参见页 A21)
- 不锈钢特性 (参见页 A26)

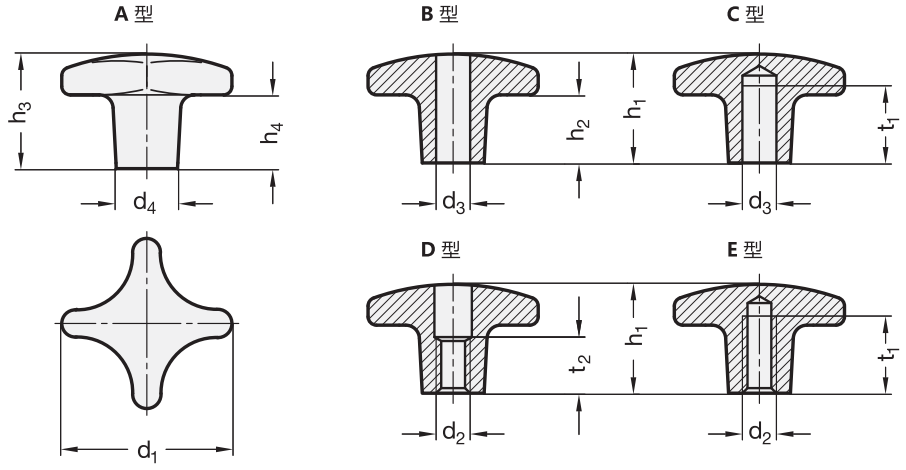


**DIN 6335-NI** 不锈钢

| 型号 | d1 | d2 | d4 | h1 | h2 | h3 | h4 | t1 最小 | t2 | ⚖ |
|---|---|---|---|---|---|---|---|---|---|---|
| DIN 6335-NI-32-A | 32 | - | 12 | - | - | 21 | 10 | - | - | 41 |
| DIN 6335-NI-40-A | 40 | - | 14 | - | - | 26 | 14 | - | - | 71 |
| DIN 6335-NI-50-A | 50 | - | 18 | - | - | 34 | 20 | - | - | 128 |
| DIN 6335-NI-63-A | 63 | - | 20 | - | - | 42 | 25 | - | - | 228 |
| DIN 6335-NI-32-M6-D | 32 | M 6 | 12 | 20 | 9 | - | - | - | 10 | 36 |
| DIN 6335-NI-40-M8-D | 40 | M 8 | 14 | 25 | 13 | - | - | - | 12 | 60 |
| DIN 6335-NI-50-M10-D | 50 | M 10 | 18 | 32 | 18 | - | - | - | 16 | 108 |
| DIN 6335-NI-63-M12-D | 63 | M 12 | 20 | 40 | 23 | - | - | - | 20 | 192 |
| DIN 6335-NI-32-M6-E | 32 | M 6 | 12 | 20 | 9 | - | - | 12 | - | 38 |
| DIN 6335-NI-40-M8-E | 40 | M 8 | 14 | 25 | 13 | - | - | 15 | - | 62 |
| DIN 6335-NI-50-M10-E | 50 | M 10 | 18 | 32 | 18 | - | - | 18 | - | 119 |
| DIN 6335-NI-63-M12-E | 63 | M 12 | 20 | 40 | 23 | - | - | 22 | - | 205 |





ELESA 和 GANTER 依法保留所有权利。
复制图纸时请注明出处。

# DIN 6335 | 星形旋钮

*增加旋钮表面处理索引(MT或PL)

**MT** 亚光饰面　　**PL** 抛光处理

## DIN 6335-AL

| 型号 | d1 | d2 | d3 H7 | d4 | h1 | h2 | h3 | h4 | t1 最小 | t2 | ⚖ |
|---|---|---|---|---|---|---|---|---|---|---|---|
| DIN 6335-AL-40-A | 40 | - | - | 14 | - | - | 26 | 14 | - | - | 25 |
| DIN 6335-AL-50-A | 50 | - | - | 18 | - | - | 34 | 20 | - | - | 53 |
| DIN 6335-AL-63-A | 63 | - | - | 20 | - | - | 42 | 25 | - | - | 85 |
| DIN 6335-AL-80-A | 80 | - | - | 25 | - | - | 52 | 30 | - | - | 165 |
| DIN 6335-AL-40-B8-C-* | 40 | - | B 8 | 14 | 25 | 13 | - | - | 15 | - | 22 |
| DIN 6335-AL-50-B10-C-* | 50 | - | B 10 | 18 | 32 | 18 | - | - | 18 | - | 44 |
| DIN 6335-AL-63-B12-C-* | 63 | - | B 12 | 20 | 40 | 23 | - | - | 22 | - | 72 |
| DIN 6335-AL-80-B16-C-* | 80 | - | B 16 | 25 | 50 | 28 | - | - | 28 | - | 140 |
| DIN 6335-AL-40-M8-D-* | 40 | M 8 | - | 14 | 25 | 13 | - | - | - | 12 | 23 |
| DIN 6335-AL-50-M10-D-* | 50 | M 10 | - | 18 | 32 | 18 | - | - | - | 16 | 44 |
| DIN 6335-AL-63-M12-D-* | 63 | M 12 | - | 20 | 40 | 23 | - | - | - | 20 | 70 |
| DIN 6335-AL-80-M16-D-* | 80 | M 16 | - | 25 | 50 | 28 | - | - | - | 30 | 135 |
| DIN 6335-AL-40-M8-E-* | 40 | M 8 | - | 14 | 25 | 13 | - | - | 15 | - | 24 |
| DIN 6335-AL-50-M10-E-* | 50 | M 10 | - | 18 | 32 | 18 | - | - | 18 | - | 46 |
| DIN 6335-AL-63-M12-E-* | 63 | M 12 | - | 20 | 40 | 23 | - | - | 22 | - | 74 |
| DIN 6335-AL-80-M16-E-* | 80 | M 16 | - | 25 | 50 | 28 | - | - | 28 | - | 145 |

## DIN 6335-GG

| 型号 | d1 | d2 | d3 H7 | d4 | h1 | h2 | h3 | h4 | t1 最小 | t2 | ⚖ |
|---|---|---|---|---|---|---|---|---|---|---|---|
| DIN 6335-GG-32-A | 32 | - | - | 12 | - | - | 21 | 10 | - | - | 30 |
| DIN 6335-GG-40-A | 40 | - | - | 14 | - | - | 26 | 14 | - | - | 61 |
| DIN 6335-GG-50-A | 50 | - | - | 18 | - | - | 34 | 20 | - | - | 119 |
| DIN 6335-GG-63-A | 63 | - | - | 20 | - | - | 42 | 25 | - | - | 220 |
| DIN 6335-GG-80-A | 80 | - | - | 25 | - | - | 52 | 30 | - | - | 308 |
| DIN 6335-GG-100-A | 100 | - | - | 32 | - | - | 65 | 38 | - | - | 800 |
| DIN 6335-GG-32-B6-B | 32 | - | B 6 | 12 | 20 | 9 | - | - | - | - | 31 |
| DIN 6335-GG-40-B8-B | 40 | - | B 8 | 14 | 25 | 13 | - | - | - | - | 47 |
| DIN 6335-GG-50-B10-B | 50 | - | B 10 | 18 | 32 | 18 | - | - | - | - | 99 |
| DIN 6335-GG-63-B12-B | 63 | - | B 12 | 20 | 40 | 23 | - | - | - | - | 158 |
| DIN 6335-GG-80-B16-B | 80 | - | B 16 | 25 | 50 | 28 | - | - | - | - | 332 |
| DIN 6335-GG-100-B20-B | 100 | - | B 20 | 32 | 63 | 36 | - | - | - | - | 682 |
| DIN 6335-GG-32-B6-C | 32 | - | B 6 | 12 | 20 | 9 | - | - | 12 | - | 29 |
| DIN 6335-GG-40-B8-C | 40 | - | B 8 | 14 | 25 | 13 | - | - | 15 | - | 50 |
| DIN 6335-GG-50-B10-C | 50 | - | B 10 | 18 | 32 | 18 | - | - | 18 | - | 103 |
| DIN 6335-GG-63-B12-C | 63 | - | B 12 | 20 | 40 | 23 | - | - | 22 | - | 169 |
| DIN 6335-GG-80-B16-C | 80 | - | B 16 | 25 | 50 | 28 | - | - | 28 | - | 341 |
| DIN 6335-GG-100-B20-C | 100 | - | B 20 | 32 | 63 | 36 | - | - | 36 | - | 682 |
| DIN 6335-GG-32-M6-D | 32 | M 6 | - | 12 | 20 | 9 | - | - | - | 10 | 33 |
| DIN 6335-GG-40-M8-D | 40 | M 8 | - | 14 | 25 | 13 | - | - | - | 12 | 53 |
| DIN 6335-GG-50-M10-D | 50 | M 10 | - | 18 | 32 | 18 | - | - | - | 16 | 100 |
| DIN 6335-GG-63-M12-D | 63 | M 12 | - | 20 | 40 | 23 | - | - | - | 20 | 170 |
| DIN 6335-GG-80-M16-D | 80 | M 16 | - | 25 | 50 | 28 | - | - | - | 30 | 300 |
| DIN 6335-GG-100-M20-D | 100 | M 20 | - | 32 | 63 | 36 | - | - | - | 38 | 600 |
| DIN 6335-GG-32-M6-E | 32 | M 6 | - | 12 | 20 | 9 | - | - | 12 | - | 34 |
| DIN 6335-GG-40-M8-E | 40 | M 8 | - | 14 | 25 | 13 | - | - | 15 | - | 51 |
| DIN 6335-GG-50-M10-E | 50 | M 10 | - | 18 | 32 | 18 | - | - | 18 | - | 100 |
| DIN 6335-GG-63-M12-E | 63 | M 12 | - | 20 | 40 | 23 | - | - | 22 | - | 200 |
| DIN 6335-GG-80-M16-E | 80 | M 16 | - | 25 | 50 | 28 | - | - | 28 | - | 350 |
| DIN 6335-GG-100-M20-E | 100 | M 20 | - | 32 | 63 | 36 | - | - | 36 | - | 800 |



ELESA 和 GANTER 依法保留所有权利。
复制图纸时请注明出处。

# GN 6335.4

## 星形旋钮

**铸铁/螺栓，钢质**

**规格**

**类型**

**SG**型：DIN 6336 铸铁旋钮 (GG) (参见页 234)

将螺栓拧入，以横向销加固

**信息**

如必须夹紧衬套表面，建议采用这种旋钮。

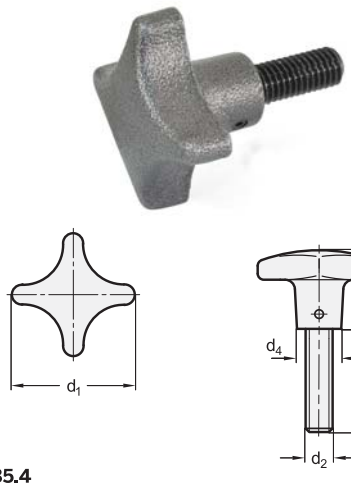


**GN 6335.4**

| 型号 | d1 | d2 | l ≈ | d4 | h1 | h2 | ⚖ |
|---|---|---|---|---|---|---|---|
| GN 6335.4-SG-32-M6-16 | 32 | M 6 | 16 | 12 | 20 | 9 | 34 |
| GN 6335.4-SG-32-M6-20 | 32 | M 6 | 20 | 12 | 20 | 9 | 35 |
| GN 6335.4-SG-32-M6-25 | 32 | M 6 | 25 | 12 | 20 | 9 | 36 |
| GN 6335.4-SG-32-M6-30 | 32 | M 6 | 30 | 12 | 20 | 9 | 37 |
| GN 6335.4-SG-32-M6-35 | 32 | M 6 | 35 | 12 | 20 | 9 | 38 |
| GN 6335.4-SG-32-M6-45 | 32 | M 6 | 45 | 12 | 20 | 9 | 40 |
| GN 6335.4-SG-40-M8-15 | 40 | M 8 | 15 | 14 | 25 | 13 | 58 |
| GN 6335.4-SG-40-M8-20 | 40 | M 8 | 20 | 14 | 25 | 13 | 60 |
| GN 6335.4-SG-40-M8-25 | 40 | M 8 | 25 | 14 | 25 | 13 | 61 |
| GN 6335.4-SG-40-M8-30 | 40 | M 8 | 30 | 14 | 25 | 13 | 63 |
| GN 6335.4-SG-40-M8-40 | 40 | M 8 | 40 | 14 | 25 | 13 | 66 |
| GN 6335.4-SG-40-M8-55 | 40 | M 8 | 55 | 14 | 25 | 13 | 70 |
| GN 6335.4-SG-50-M10-25 | 50 | M 10 | 25 | 18 | 32 | 18 | 124 |
| GN 6335.4-SG-50-M10-30 | 50 | M 10 | 30 | 18 | 32 | 18 | 126 |
| GN 6335.4-SG-50-M10-35 | 50 | M 10 | 35 | 18 | 32 | 18 | 129 |
| GN 6335.4-SG-50-M10-45 | 50 | M 10 | 45 | 18 | 32 | 18 | 134 |
| GN 6335.4-SG-50-M10-55 | 50 | M 10 | 55 | 18 | 32 | 18 | 139 |
| GN 6335.4-SG-63-M12-30 | 63 | M 12 | 30 | 20 | 40 | 23 | 206 |
| GN 6335.4-SG-63-M12-35 | 63 | M 12 | 35 | 20 | 40 | 23 | 208 |
| GN 6335.4-SG-63-M12-40 | 63 | M 12 | 40 | 20 | 40 | 23 | 211 |
| GN 6335.4-SG-63-M12-50 | 63 | M 12 | 50 | 20 | 40 | 23 | 218 |
| GN 6335.4-SG-63-M12-60 | 63 | M 12 | 60 | 20 | 40 | 23 | 225 |
| GN 6335.4-SG-80-M16-30 | 80 | M 16 | 30 | 25 | 50 | 28 | 4106 |
| GN 6335.4-SG-80-M16-40 | 80 | M 16 | 40 | 25 | 50 | 28 | 430 |
| GN 6335.4-SG-80-M16-50 | 80 | M 16 | 50 | 25 | 50 | 28 | 452 |
| GN 6335.4-SG-80-M16-60 | 80 | M 16 | 60 | 25 | 50 | 28 | 452 |
| GN 6335.4-SG-80-M16-70 | 80 | M 16 | 70 | 25 | 50 | 28 | 478 |

# GN 6336.4

## 星形旋钮

**铸铁/螺栓，钢质**

**规格**

**类型**

**SG**型: DIN 6336 铸铁星形旋钮 (GG) (参见页 238)

星形旋钮详细参数及规格参见：DIN 6336 -GG

将螺栓拧入，以横向销加固

**信息**

如必须夹紧衬套表面，建议采用这种旋钮。

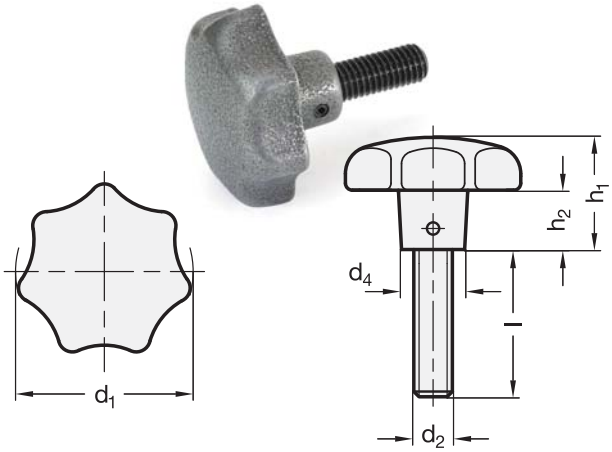


**GN 6336.4**

| 型号 | d1 | d2 | l ≈ | d4 | h1 | h2 | ⚖ |
|---|---|---|---|---|---|---|---|
| GN 6336.4-SG-32-M6-16 | 32 | M 6 | 16 | 12 | 20 | 9 | 53 |
| GN 6336.4-SG-32-M6-20 | 32 | M 6 | 20 | 12 | 20 | 9 | 54 |
| GN 6336.4-SG-32-M6-25 | 32 | M 6 | 25 | 12 | 20 | 9 | 55 |
| GN 6336.4-SG-32-M6-30 | 32 | M 6 | 30 | 12 | 20 | 9 | 56 |
| GN 6336.4-SG-32-M6-35 | 32 | M 6 | 35 | 12 | 20 | 9 | 57 |
| GN 6336.4-SG-32-M6-45 | 32 | M 6 | 45 | 12 | 20 | 9 | 59 |
| GN 6336.4-SG-40-M8-16 | 40 | M 8 | 16 | 14 | 25 | 12 | 79 |
| GN 6336.4-SG-40-M8-20 | 40 | M 8 | 20 | 14 | 25 | 12 | 81 |
| GN 6336.4-SG-40-M8-25 | 40 | M 8 | 25 | 14 | 25 | 12 | 82 |
| GN 6336.4-SG-40-M8-30 | 40 | M 8 | 30 | 14 | 25 | 12 | 84 |
| GN 6336.4-SG-40-M8-40 | 40 | M 8 | 40 | 14 | 25 | 12 | 87 |
| GN 6336.4-SG-40-M8-55 | 40 | M 8 | 55 | 14 | 25 | 12 | 91 |
| GN 6336.4-SG-50-M10-25 | 50 | M 10 | 25 | 18 | 32 | 15 | 167 |
| GN 6336.4-SG-50-M10-30 | 50 | M 10 | 30 | 18 | 32 | 15 | 169 |
| GN 6336.4-SG-50-M10-35 | 50 | M 10 | 35 | 18 | 32 | 15 | 172 |
| GN 6336.4-SG-50-M10-45 | 50 | M 10 | 45 | 18 | 32 | 15 | 177 |
| GN 6336.4-SG-50-M10-55 | 50 | M 10 | 55 | 18 | 32 | 15 | 182 |
| GN 6336.4-SG-63-M12-30 | 63 | M 12 | 30 | 20 | 40 | 19 | 288 |
| GN 6336.4-SG-63-M12-35 | 63 | M 12 | 35 | 20 | 40 | 19 | 292 |
| GN 6336.4-SG-63-M12-40 | 63 | M 12 | 40 | 20 | 40 | 19 | 295 |
| GN 6336.4-SG-63-M12-50 | 63 | M 12 | 50 | 20 | 40 | 19 | 302 |
| GN 6336.4-SG-63-M12-60 | 63 | M 12 | 60 | 20 | 40 | 19 | 309 |
| GN 6336.4-SG-80-M16-30 | 80 | M 16 | 30 | 25 | 50 | 23 | 618 |
| GN 6336.4-SG-80-M16-40 | 80 | M 16 | 40 | 25 | 50 | 23 | 626 |
| GN 6336.4-SG-80-M16-50 | 80 | M 16 | 50 | 25 | 50 | 23 | 630 |
| GN 6336.4-SG-80-M16-60 | 80 | M 16 | 60 | 25 | 50 | 23 | 650 |
| GN 6336.4-SG-80-M16-70 | 80 | M 16 | 70 | 25 | 50 | 23 | 670 |



ELESA 和 GANTER 依法保留所有权利。
复制图纸时请注明出处。

# GN 6335.5

## 星形旋钮

**铝制或不锈钢捏手**

### 规格

**类型**

- **AM**型: DIN 6335 星形旋钮, 铝制(AL), 亚光 (研磨)
- **AP**型: DIN 6335 星形旋钮, 铝制(AL),抛光处理
- **ES**型: DIN 6335 星形旋钮, 精铸不锈钢 (NI), 亚光喷砂饰面

凸轮旋钮细节和尺寸详见:

- DIN 6335 -AL (参见页 234)
- DIN 6335 -GG (参见页 234)
- DIN 6335 -NI (参见页 234)

螺栓
AISI 303 不锈钢

将螺栓拧入, 以横向销加固

### 技术信息

- 不锈钢特性 (参见页 A26)

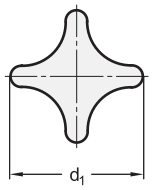


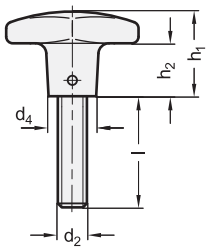


**GN 6335.5-AM**

| 型号 | d1 | d2 | l | d4 | h1 | h2 | ⚖ |
|---|---|---|---|---|---|---|---|
| GN 6335.5-AM-40-M8-20 | 40 | M 8 | 20 | 14 | 25 | 13 | 34 |
| GN 6335.5-AM-40-M8-25 | 40 | M 8 | 25 | 14 | 25 | 13 | 36 |
| GN 6335.5-AM-40-M8-30 | 40 | M 8 | 30 | 14 | 25 | 13 | 38 |
| GN 6335.5-AM-40-M8-40 | 40 | M 8 | 40 | 14 | 25 | 13 | 41 |
| GN 6335.5-AM-50-M10-20 | 50 | M 10 | 20 | 18 | 32 | 18 | 63 |
| GN 6335.5-AM-50-M10-25 | 50 | M 10 | 25 | 18 | 32 | 18 | 65 |
| GN 6335.5-AM-50-M10-30 | 50 | M 10 | 30 | 18 | 32 | 18 | 68 |
| GN 6335.5-AM-50-M10-45 | 50 | M 10 | 45 | 18 | 32 | 18 | 75 |
| GN 6335.5-AM-50-M10-55 | 50 | M 10 | 55 | 18 | 32 | 18 | 79 |
| GN 6335.5-AM-63-M12-30 | 63 | M 12 | 30 | 20 | 40 | 23 | 104 |
| GN 6335.5-AM-63-M12-40 | 63 | M 12 | 40 | 20 | 40 | 23 | 111 |
| GN 6335.5-AM-63-M12-50 | 63 | M 12 | 50 | 20 | 40 | 23 | 118 |

**GN 6335.5-AP**

| 型号 | d1 | d2 | l | d4 | h1 | h2 | ⚖ |
|---|---|---|---|---|---|---|---|
| GN 6335.5-AP-40-M8-20 | 40 | M 8 | 20 | 14 | 25 | 13 | 34 |
| GN 6335.5-AP-40-M8-25 | 40 | M 8 | 25 | 14 | 25 | 13 | 36 |
| GN 6335.5-AP-40-M8-30 | 40 | M 8 | 30 | 14 | 25 | 13 | 37 |
| GN 6335.5-AP-40-M8-40 | 40 | M 8 | 40 | 14 | 25 | 13 | 40 |
| GN 6335.5-AP-50-M10-20 | 50 | M 10 | 20 | 18 | 32 | 18 | 64 |
| GN 6335.5-AP-50-M10-25 | 50 | M 10 | 25 | 18 | 32 | 18 | 65 |
| GN 6335.5-AP-50-M10-30 | 50 | M 10 | 30 | 18 | 32 | 18 | 66 |
| GN 6335.5-AP-50-M10-45 | 50 | M 10 | 45 | 18 | 32 | 18 | 74 |
| GN 6335.5-AP-50-M10-55 | 50 | M 10 | 55 | 18 | 32 | 18 | 79 |
| GN 6335.5-AP-63-M12-30 | 63 | M 12 | 30 | 20 | 40 | 23 | 105 |
| GN 6335.5-AP-63-M12-40 | 63 | M 12 | 40 | 20 | 40 | 23 | 113 |
| GN 6335.5-AP-63-M12-50 | 63 | M 12 | 50 | 20 | 40 | 23 | 118 |

**GN 6335.5-ES** 不锈钢

| 型号 | d1 | d2 | l | d4 | h1 | h2 | ⚖ |
|---|---|---|---|---|---|---|---|
| GN 6335.5-ES-40-M8-20 | 40 | M 8 | 20 | 14 | 25 | 13 | 72 |
| GN 6335.5-ES-40-M8-25 | 40 | M 8 | 25 | 14 | 25 | 13 | 74 |
| GN 6335.5-ES-40-M8-30 | 40 | M 8 | 30 | 14 | 25 | 13 | 75 |
| GN 6335.5-ES-40-M8-40 | 40 | M 8 | 40 | 14 | 25 | 13 | 79 |
| GN 6335.5-ES-50-M10-20 | 50 | M 10 | 20 | 18 | 32 | 18 | 130 |
| GN 6335.5-ES-50-M10-25 | 50 | M 10 | 25 | 18 | 32 | 18 | 132 |
| GN 6335.5-ES-50-M10-30 | 50 | M 10 | 30 | 18 | 32 | 18 | 135 |
| GN 6335.5-ES-50-M10-45 | 50 | M 10 | 45 | 18 | 32 | 18 | 142 |
| GN 6335.5-ES-50-M10-55 | 50 | M 10 | 55 | 18 | 32 | 18 | 146 |
| GN 6335.5-ES-63-M12-30 | 63 | M 12 | 30 | 20 | 40 | 23 | 236 |
| GN 6335.5-ES-63-M12-40 | 63 | M 12 | 40 | 20 | 40 | 23 | 240 |
| GN 6335.5-ES-63-M12-50 | 63 | M 12 | 50 | 20 | 40 | 23 | 249 |



ELESA 和 GANTER 依法保留所有权利。
复制图纸时请注明出处。

# DIN 6336



## 星形旋钮

**铸铁 / 不锈钢 / 铝**

**规格**

**类型**

- **A**型: 不带孔
- **B**型: 带H7通孔
- **C**型: 带H7普通盲孔
- **D**型: 带螺纹通孔
- **E**型: 带螺纹盲孔

铸铁**GG**
除沙及滚磨

精铸不锈钢 **NI**
仅限A,D,E型

- AISI CF-8
- 亚光喷砂饰面

铝制 **AL**
仅限A, C, D, E型

- 亚光饰面 (研磨加工), 无反光亮点 **MT**
- 抛光 **PL**

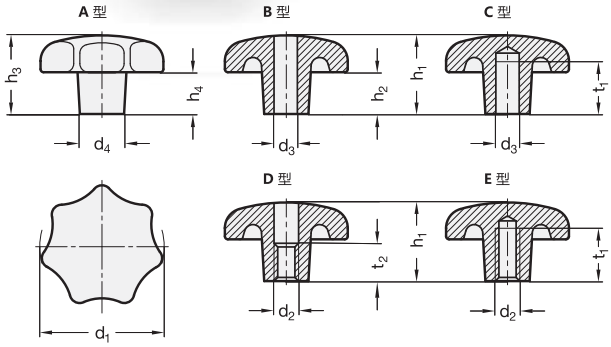


**DIN 6336-GG**

| 型号 | d1 | d2 | d3 H7 | d4 | h1 | h2 最小 | h3 | h4 最小 | t1 | t2 | ⚖ |
|---|---|---|---|---|---|---|---|---|---|---|---|
| DIN 6336-GG-32-A | 32 | - | - | 12 | - | - | 21 | 10 | - | - | 53 |
| DIN 6336-GG-40-A | 40 | - | - | 14 | - | - | 26 | 13 | - | - | 79 |
| DIN 6336-GG-50-A | 50 | - | - | 18 | - | - | 34 | 17 | - | - | 161 |
| DIN 6336-GG-63-A | 63 | - | - | 20 | - | - | 42 | 21 | - | - | 281 |
| DIN 6336-GG-80-A | 80 | - | - | 25 | - | - | 52 | 25 | - | - | 580 |
| DIN 6336-GG-32-B6-B | 32 | - | B 6 | 12 | 20 | 9 | - | - | - | - | 42 |
| DIN 6336-GG-40-B8-B | 40 | - | B 8 | 14 | 25 | 12 | - | - | - | - | 69 |
| DIN 6336-GG-50-B8-B | 50 | - | B 8 | 18 | 32 | 15 | - | - | - | - | 150 |
| DIN 6336-GG-50-B10-B | 50 | - | B 10 | 18 | 32 | 15 | - | - | - | - | 120 |
| DIN 6336-GG-63-B10-B | 63 | - | B 10 | 20 | 40 | 19 | - | - | - | - | 249 |
| DIN 6336-GG-63-B12-B | 63 | - | B 12 | 20 | 40 | 19 | - | - | - | - | 233 |
| DIN 6336-GG-80-B12-B | 80 | - | B 12 | 25 | 50 | 23 | - | - | - | - | 546 |
| DIN 6336-GG-80-B16-B | 80 | - | B 16 | 25 | 50 | 23 | - | - | - | - | 440 |
| DIN 6336-GG-32-B6-C | 32 | - | B 6 | 12 | 20 | 9 | - | - | 12 | - | 49 |
| DIN 6336-GG-40-B8-C | 40 | - | B 8 | 14 | 25 | 12 | - | - | 15 | - | 67 |
| DIN 6336-GG-50-B8-C | 50 | - | B 8 | 18 | 32 | 15 | - | - | 18 | - | 133 |
| DIN 6336-GG-50-B10-C | 50 | - | B 10 | 18 | 32 | 15 | - | - | 18 | - | 151 |
| DIN 6336-GG-63-B10-C | 63 | - | B 10 | 20 | 40 | 19 | - | - | 22 | - | 196 |
| DIN 6336-GG-63-B12-C | 63 | - | B 12 | 20 | 40 | 19 | - | - | 22 | - | 246 |
| DIN 6336-GG-80-B12-C | 80 | - | B 12 | 25 | 50 | 23 | - | - | 28 | - | 482 |
| DIN 6336-GG-80-B16-C | 80 | - | B 16 | 25 | 50 | 23 | - | - | 28 | - | 542 |
| DIN 6336-GG-32-M6-D | 32 | M 6 | - | 12 | 20 | 9 | - | - | - | 10 | 46 |
| DIN 6336-GG-40-M8-D | 40 | M 8 | - | 14 | 25 | 12 | - | - | - | 12 | 69 |
| DIN 6336-GG-50-M8-D | 50 | M 8 | - | 18 | 32 | 15 | - | - | - | 16 | 124 |
| DIN 6336-GG-50-M10-D | 50 | M 10 | - | 18 | 32 | 15 | - | - | - | 16 | 140 |
| DIN 6336-GG-63-M10-D | 63 | M 10 | - | 20 | 40 | 19 | - | - | - | 20 | 245 |
| DIN 6336-GG-63-M12-D | 63 | M 12 | - | 20 | 40 | 19 | - | - | - | 20 | 260 |
| DIN 6336-GG-80-M12-D | 80 | M 12 | - | 25 | 50 | 23 | - | - | - | 30 | 474 |
| DIN 6336-GG-80-M16-D | 80 | M 16 | - | 25 | 50 | 23 | - | - | - | 30 | 530 |



ELESA 和 GANTER 依法保留所有权利。
复制图纸时请注明出处。

# DIN 6336 | 星形旋钮

### DIN 6336-GG

| 型号 | d1 | d2 | d3 H7 | d4 | h1 | h2 最小 | h3 | h4 最小 | t1 | t2 | ⚖ |
|---|---|---|---|---|---|---|---|---|---|---|---|
| DIN 6336-GG-32-M6-E | 32 | M 6 | - | 12 | 20 | 9 | - | - | 12 | - | 34 |
| DIN 6336-GG-40-M8-E | 40 | M 8 | - | 14 | 25 | 12 | - | - | 15 | - | 69 |
| DIN 6336-GG-50-M8-E | 50 | M 8 | - | 18 | 32 | 15 | - | - | 18 | - | 152 |
| DIN 6336-GG-50-M10-E | 50 | M 10 | - | 18 | 32 | 15 | - | - | 18 | - | 149 |
| DIN 6336-GG-63-M10-E | 63 | M 10 | - | 20 | 40 | 19 | - | - | 22 | - | 262 |
| DIN 6336-GG-63-M12-E | 63 | M 12 | - | 20 | 40 | 19 | - | - | 22 | - | 254 |
| DIN 6336-GG-80-M12-E | 80 | M 12 | - | 25 | 50 | 23 | - | - | 28 | - | 550 |
| DIN 6336-GG-80-M16-E | 80 | M 16 | - | 25 | 50 | 23 | - | - | 28 | - | 460 |

*增加星形旋钮表面处理索引(MT或PL)

**MT**
亚光饰面

**PL**
抛光处理

### DIN 6336-AL

| 型号 | d1 | d2 | d3 H7 | d4 | h1 | h2 最小 | h3 | h4 最小 | t1 | t2 | ⚖ |
|---|---|---|---|---|---|---|---|---|---|---|---|
| DIN 6336-AL-40-A | 40 | - | - | 14 | - | - | 26 | 13 | - | - | 30 |
| DIN 6336-AL-50-A | 50 | - | - | 18 | - | - | 34 | 17 | - | - | 57 |
| DIN 6336-AL-63-A | 63 | - | - | 20 | - | - | 42 | 21 | - | - | 97 |
| DIN 6336-AL-80-A | 80 | - | - | 25 | - | - | 52 | 25 | - | - | 250 |
| DIN 6336-AL-40-B8-C-* | 40 | - | B 8 | 14 | 25 | 12 | - | - | 15 | - | 25 |
| DIN 6336-AL-50-B8-C-* | 50 | - | B 8 | 18 | 32 | 15 | - | - | 18 | - | 55 |
| DIN 6336-AL-50-B10-C-* | 50 | - | B 10 | 18 | 32 | 15 | - | - | 18 | - | 50 |
| DIN 6336-AL-63-B10-C-* | 63 | - | B 10 | 20 | 40 | 19 | - | - | 22 | - | 121 |
| DIN 6336-AL-63-B12-C-* | 63 | - | B 12 | 20 | 40 | 19 | - | - | 22 | - | 118 |
| DIN 6336-AL-80-B12-C-* | 80 | - | B 12 | 25 | 50 | 23 | - | - | 28 | - | 240 |
| DIN 6336-AL-80-B16-C-* | 80 | - | B 16 | 25 | 50 | 23 | - | - | 28 | - | 224 |
| DIN 6336-AL-40-M8-D-* | 40 | M 8 | - | 14 | 25 | 12 | - | - | - | 12 | 32 |
| DIN 6336-AL-50-M8-D-* | 50 | M 8 | - | 18 | 32 | 15 | - | - | - | 16 | 65 |
| DIN 6336-AL-50-M10-D-* | 50 | M 10 | - | 18 | 32 | 15 | - | - | - | 16 | 45 |
| DIN 6336-AL-63-M10-D-* | 63 | M 10 | - | 20 | 40 | 19 | - | - | - | 20 | 118 |
| DIN 6336-AL-63-M12-D-* | 63 | M 12 | - | 20 | 40 | 19 | - | - | - | 20 | 114 |
| DIN 6336-AL-80-M12-D-* | 80 | M 12 | - | 25 | 50 | 23 | - | - | - | 30 | 231 |
| DIN 6336-AL-80-M16-D-* | 80 | M 16 | - | 25 | 50 | 23 | - | - | - | 30 | 220 |
| DIN 6336-AL-40-M8-E-* | 40 | M 8 | - | 14 | 25 | 12 | - | - | 15 | - | 25 |
| DIN 6336-AL-50-M8-E-* | 50 | M 8 | - | 18 | 32 | 15 | - | - | 18 | - | 64 |
| DIN 6336-AL-50-M10-E-* | 50 | M 10 | - | 18 | 32 | 15 | - | - | 18 | - | 50 |
| DIN 6336-AL-63-M10-E-* | 63 | M 10 | - | 20 | 40 | 19 | - | - | 22 | - | 110 |
| DIN 6336-AL-63-M12-E-* | 63 | M 12 | - | 20 | 40 | 19 | - | - | 22 | - | 120 |
| DIN 6336-AL-80-M12-E-* | 80 | M 12 | - | 25 | 50 | 23 | - | - | 28 | - | 190 |
| DIN 6336-AL-80-M16-E-* | 80 | M 16 | - | 25 | 50 | 23 | - | - | 28 | - | 196 |

### DIN 6336-NI

不锈钢

| 型号 | d1 | d2 | d4 | h1 | h2 最小 | h3 | h4 最小 | t1 | t2 | ⚖ |
|---|---|---|---|---|---|---|---|---|---|---|
| DIN 6336-NI-32-A | 32 | - | 12 | - | - | 21 | 10 | - | - | 56 |
| DIN 6336-NI-40-A | 40 | - | 14 | - | - | 26 | 13 | - | - | 85 |
| DIN 6336-NI-50-A | 50 | - | 18 | - | - | 34 | 17 | - | - | 179 |
| DIN 6336-NI-63-A | 63 | - | 20 | - | - | 42 | 21 | - | - | 320 |
| DIN 6336-NI-32-M6-D | 32 | M 6 | 12 | 20 | 9 | - | - | - | 10 | 52 |
| DIN 6336-NI-40-M8-D | 40 | M 8 | 14 | 25 | 12 | - | - | - | 12 | 75 |
| DIN 6336-NI-50-M8-D | 50 | M 8 | 18 | 32 | 15 | - | - | - | 16 | 166 |
| DIN 6336-NI-50-M10-D | 50 | M 10 | 18 | 32 | 15 | - | - | - | 16 | 157 |
| DIN 6336-NI-63-M10-D | 63 | M 10 | 20 | 40 | 19 | - | - | - | 20 | 289 |
| DIN 6336-NI-63-M12-D | 63 | M 12 | 20 | 40 | 19 | - | - | - | 20 | 282 |
| DIN 6336-NI-32-M6-E | 32 | M 6 | 12 | 20 | 9 | - | - | 12 | - | 54 |
| DIN 6336-NI-40-M8-E | 40 | M 8 | 14 | 25 | 12 | - | - | 15 | - | 84 |
| DIN 6336-NI-50-M8-E | 50 | M 8 | 18 | 32 | 15 | - | - | 18 | - | 173 |
| DIN 6336-NI-50-M10-E | 50 | M 10 | 18 | 32 | 15 | - | - | 18 | - | 171 |
| DIN 6336-NI-63-M10-E | 63 | M 10 | 20 | 40 | 19 | - | - | 22 | - | 303 |
| DIN 6336-NI-63-M12-E | 63 | M 12 | 20 | 40 | 19 | - | - | 22 | - | 296 |



ELESA 和 GANTER 依法保留所有权利。
复制图纸时请注明出处。

# GN 6336.5

## 星形旋钮

**螺栓，不锈钢**

### 规格

**类型**

- **AM**型: DIN 6336, 铝制 (AL), 亚光饰面 (研磨加工)
- **AP**型: DIN 6336 星形旋钮，铝制(AL),抛光处理
- **ES**型: DIN 6336 星形旋钮，精铸不锈钢 (NI),亚光喷砂饰面。

星形旋钮的详情和规格参见：

- DIN 6336 -AL (参见页 238)
- DIN 6336 -NI (参见页 238)

螺栓
AISI 303 不锈钢

对于所有型号，须将螺栓拧入，并以横向销加固。

### 技术信息

- 不锈钢特性 (参见页 A26)

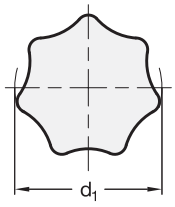


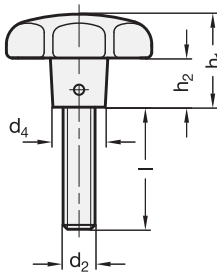


**GN 6336.5-AM**

| 型号 | d1 | d2 | l ≈ | d4 | h1 | h2 | ⚖ |
|---|---|---|---|---|---|---|---|
| GN 6336.5-AM-40-M8-20 | 40 | M 8 | 20 | 14 | 25 | 12 | 44 |
| GN 6336.5-AM-40-M8-25 | 40 | M 8 | 25 | 14 | 25 | 12 | 45 |
| GN 6336.5-AM-40-M8-30 | 40 | M 8 | 30 | 14 | 25 | 12 | 47 |
| GN 6336.5-AM-40-M8-40 | 40 | M 8 | 40 | 14 | 25 | 12 | 50 |
| GN 6336.5-AM-50-M10-20 | 50 | M 10 | 20 | 18 | 32 | 15 | 80 |
| GN 6336.5-AM-50-M10-25 | 50 | M 10 | 25 | 18 | 32 | 15 | 82 |
| GN 6336.5-AM-50-M10-30 | 50 | M 10 | 30 | 18 | 32 | 15 | 85 |
| GN 6336.5-AM-50-M10-45 | 50 | M 10 | 45 | 18 | 32 | 15 | 92 |
| GN 6336.5-AM-50-M10-55 | 50 | M 10 | 55 | 18 | 32 | 15 | 97 |
| GN 6336.5-AM-63-M12-30 | 63 | M 12 | 30 | 20 | 40 | 19 | 150 |
| GN 6336.5-AM-63-M12-40 | 63 | M 12 | 40 | 20 | 40 | 19 | 157 |
| GN 6336.5-AM-63-M12-50 | 63 | M 12 | 50 | 20 | 40 | 19 | 164 |

**GN 6336.5-AP**

| 型号 | d1 | d2 | l ≈ | d4 | h1 | h2 | ⚖ |
|---|---|---|---|---|---|---|---|
| GN 6336.5-AP-40-M8-20 | 40 | M 8 | 20 | 14 | 25 | 12 | 43 |
| GN 6336.5-AP-40-M8-25 | 40 | M 8 | 25 | 14 | 25 | 12 | 45 |
| GN 6336.5-AP-40-M8-30 | 40 | M 8 | 30 | 14 | 25 | 12 | 46 |
| GN 6336.5-AP-40-M8-40 | 40 | M 8 | 40 | 14 | 25 | 12 | 50 |
| GN 6336.5-AP-50-M10-20 | 50 | M 10 | 20 | 18 | 32 | 15 | 79 |
| GN 6336.5-AP-50-M10-25 | 50 | M 10 | 25 | 18 | 32 | 15 | 81 |
| GN 6336.5-AP-50-M10-30 | 50 | M 10 | 30 | 18 | 32 | 15 | 84 |
| GN 6336.5-AP-50-M10-45 | 50 | M 10 | 45 | 18 | 32 | 15 | 91 |
| GN 6336.5-AP-50-M10-55 | 50 | M 10 | 55 | 18 | 32 | 15 | 96 |
| GN 6336.5-AP-63-M12-30 | 63 | M 12 | 30 | 20 | 40 | 19 | 150 |
| GN 6336.5-AP-63-M12-40 | 63 | M 12 | 40 | 20 | 40 | 19 | 155 |
| GN 6336.5-AP-63-M12-50 | 63 | M 12 | 50 | 20 | 40 | 19 | 164 |

**GN 6336.5-ES** 不锈钢

| 型号 | d1 | d2 | l ≈ | d4 | h1 | h2 | ⚖ |
|---|---|---|---|---|---|---|---|
| GN 6336.5-ES-40-M8-20 | 40 | M 8 | 20 | 14 | 25 | 12 | 88 |
| GN 6336.5-ES-40-M8-25 | 40 | M 8 | 25 | 14 | 25 | 12 | 90 |
| GN 6336.5-ES-40-M8-30 | 40 | M 8 | 30 | 14 | 25 | 12 | 91 |
| GN 6336.5-ES-40-M8-40 | 40 | M 8 | 40 | 14 | 25 | 12 | 94 |
| GN 6336.5-ES-50-M10-20 | 50 | M 10 | 20 | 18 | 32 | 15 | 180 |
| GN 6336.5-ES-50-M10-25 | 50 | M 10 | 25 | 18 | 32 | 15 | 184 |
| GN 6336.5-ES-50-M10-30 | 50 | M 10 | 30 | 18 | 32 | 15 | 186 |
| GN 6336.5-ES-50-M10-45 | 50 | M 10 | 45 | 18 | 32 | 15 | 193 |
| GN 6336.5-ES-50-M10-55 | 50 | M 10 | 55 | 18 | 32 | 15 | 197 |
| GN 6336.5-ES-63-M12-30 | 63 | M 12 | 30 | 20 | 40 | 19 | 321 |
| GN 6336.5-ES-63-M12-40 | 63 | M 12 | 40 | 20 | 40 | 19 | 334 |
| GN 6336.5-ES-63-M12-50 | 63 | M 12 | 50 | 20 | 40 | 19 | 340 |





ELESA 和 GANTER 依法保留所有权利。
复制图纸时请注明出处。

# GN 6303.1

## 快拆式滚花螺母

**规格**

钢制

- 抗拉强度等级5
- 发黑处理

**信息**

GN 6303.1 快拆式滚花螺母适用于要求拆卸后完全取下，并可迅速重新安装和紧固的场合。
螺母呈倾斜状套入螺纹轴，就位后，螺母进入竖直状态，以使螺母上的两道螺纹与螺纹螺啮合。螺母只需轻微转动，即可实现紧固。
仅在紧固表面与螺栓呈正确角度时，才能实现功能安全。

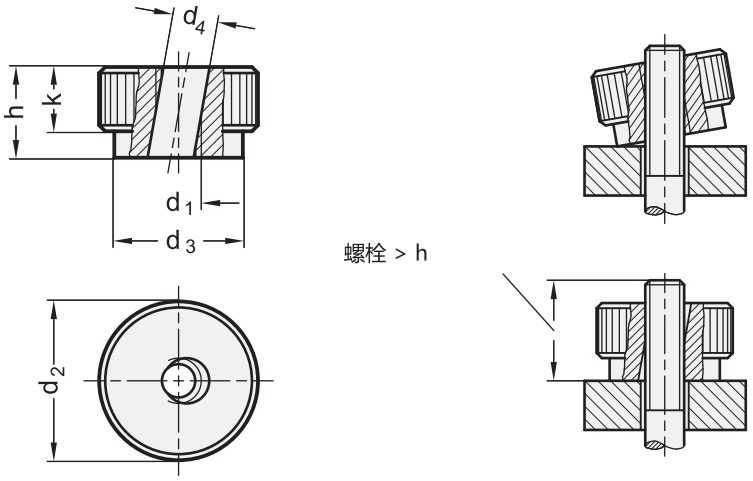


**GN 6303.1**

| 型号 | d1 | d2 | d3 | d4 | h | k | ⚖ |
|---|---|---|---|---|---|---|---|
| GN 6303.1-M5 | M 5 | 20 | 14 | 5.3 | 12 | 8 | 21 |
| GN 6303.1-M6 | M 6 | 24 | 16 | 6.7 | 14 | 10 | 35 |
| GN 6303.1-M8 | M 8 | 30 | 20 | 8.7 | 17 | 12 | 70 |
| GN 6303.1-M10 | M 10 | 36 | 28 | 11 | 20 | 14 | 120 |
| GN 6303.1-M12 | M 12 | 40 | 32 | 13 | 24 | 16 | 179 |



ELESA 和 GANTER 依法保留所有权利。
复制图纸时请注明出处。

# GN 6336.3

## 快拆式星形旋钮

**规格**

塑料
高科技聚合体（聚酰胺 PA）

- 抗震
- 黑色，亚光饰面

衬套
镀锌钢，蓝钝处理
AISI 303 不锈钢 **NI**

**信息**

GN 6336.3 快装式滚花旋钮适用于要求拆卸后完全取下，并可迅速重新紧固的场合。
旋钮呈倾斜状套入螺纹轴，就位后，旋钮进入竖直状态，以使螺母上的两道螺纹与螺纹螺啮合。旋钮只需轻微转动，即可实现紧固。
仅在紧固表面与螺栓呈正确角度时，才能实现功能安全。

**技术信息**

- 塑料特性（参见页 A2）
- 不锈钢特性（参见页 A26）

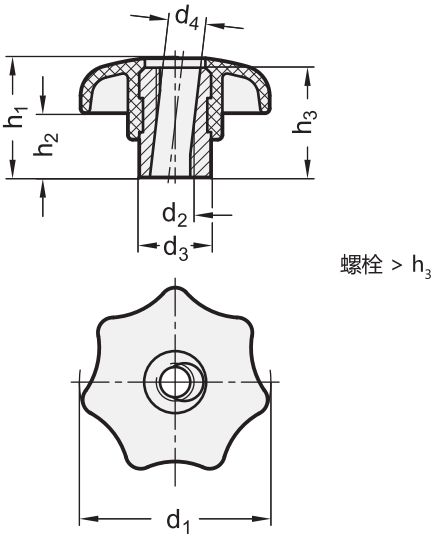


螺栓 > $h_3$

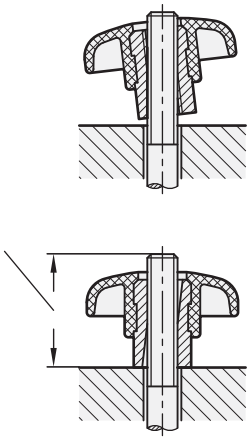

**GN 6336.3**

| 型号 | d1 | d2 | d3 | d4 | h1 | h2 ≈ | h3 最小 | ⚖ |
|---|---|---|---|---|---|---|---|---|
| GN 6336.3-40-M8 | 40 | M 8 | 16 | 8.4 | 26 | 13 | 24 | 32 |
| GN 6336.3-50-M10 | 50 | M 10 | 20 | 10.5 | 34 | 17 | 30 | 61 |
| GN 6336.3-63-M12 | 63 | M 12 | 26 | 13 | 42 | 21 | 37 | 121 |

**GN 6336.3-NI**

| 型号 | d1 | d2 | d3 | d4 | h1 | h2 ≈ | h3 最小 | ⚖ |
|---|---|---|---|---|---|---|---|---|
| GN 6336.3-40-M8-NI | 40 | M 8 | 16 | 8.4 | 26 | 13 | 24 | 32 |
| GN 6336.3-50-M10-NI | 50 | M 10 | 20 | 10.5 | 34 | 17 | 30 | 59 |
| GN 6336.3-63-M12-NI | 63 | M 12 | 26 | 13 | 42 | 21 | 37 | 131 |





ELESA 和 GANTER 依法保留所有权利。
复制图纸时请注明出处。

# GN 6335.9

## 星形旋钮

**具有增强夹紧力**

### 规格

塑料
高科技聚合体 (聚酰胺 PA)

- 抗震
- 黑色，亚光饰面

衬套
优质钢
氮化，发黑处理

### 信息

GN 6335.9旋钮具有一个通过轴向球轴承与旋钮连接的紧固接触区。具有如下优势：
**双倍紧固** 通过大幅减小摩擦力。星形旋钮与元件接触区域没有相对运动，从而极大减少了在紧固位置留下痕迹的可能性。另外，减小的蠕变系数增加了预加载荷。

### 可按需提供

- 带螺栓

### 技术信息

- 塑料特性 (参见页 A2)

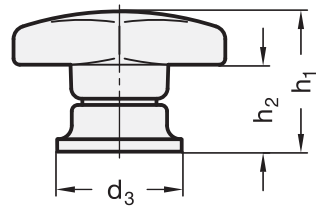


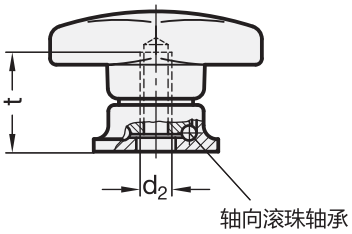


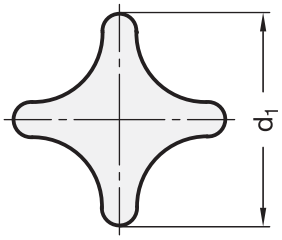


**GN 6335.9**

| 型号 | d1 | d2 | d3 | h1 | h2 | t 最小 | ⚖ |
|---|---|---|---|---|---|---|---|
| GN 6335.9-40-M6 | 40 | M 6 | 24 | 27 | 15.5 | 14.5 | 40 |
| GN 6335.9-50-M8 | 50 | M 8 | 25 | 34 | 22.5 | 15 | 68 |
| GN 6335.9-63-M10 | 63 | M 10 | 30 | 41 | 26.5 | 19 | 105 |
| GN 6335.9-80-M12 | 80 | M 12 | 35 | 54 | 34 | 28.5 | 185 |




ELESA 和 GANTER 依法保留所有权利。
复制图纸时请注明出处。

# VCTS-Z

## 安全凸轮旋钮

**高科技聚合体，按压式**

**捏手**
玻璃纤维加固聚酰胺基（PA）高科技聚合体。用于连接金属紧固元件的内置锌合金齿状嵌件，黑色，亚光饰面。

**中心密封帽**
黑色高科技聚合体中心帽。如订货量充足，可根据客户需要提供RAL 1021黄色或其它颜色，或带有定制图形符号、标记或文字。

**标准型号**
夹紧元件带有可与锌合金嵌件组合的啮合齿。
- **VCTS-Z:** 钢制夹紧元件，黑色氧化处理，带螺纹孔、钢制固定螺钉，黑色氧化处理。AISI 302不锈钢复位弹簧。
- **VCTS-Z-SST:** AISI 303 不锈钢夹紧元件，带螺纹孔、AISI 303 不锈钢固定螺钉。AISI 302不锈钢复位弹簧。
- **VCTS-Z-p:** 钢制夹紧元件，黑色氧化处理，带螺杆、钢制固定螺钉，黑色氧化处理。AISI 302不锈钢复位弹簧。
- **VCTS-Z-SST-p:** AISI 303 不锈钢夹紧元件，带螺杆、AISI 303 不锈钢固定螺钉。AISI 302不锈钢复位弹簧。

**特征及应用**
特别适用于要求旋钮自由旋转的场合，以防止意外松动情况的偶然发生。

**说明**
按下旋钮，使齿状元件啮合后转动。
释放旋钮，其内部弹簧释放啮合齿，从而使旋钮返回定止位。

ELESA Original design

**VCTS-Z**
**VCTS-Z-SST**

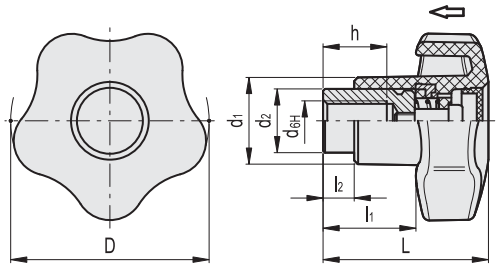


**VCTS-Z**

| 代码 | 型号 | D | d | L | d1 | d2 | l1 | l2 | h | 齿数 | ⚖ |
|---|---|---|---|---|---|---|---|---|---|---|---|
| 169631 | VCTS-Z-40 A-M6 | 40 | M6 | 37 | 18 | 13.5 | 22 | 7 | 10 | 24 | 36 |
| 169632 | VCTS-Z-40 A-M8 | 40 | M8 | 37 | 18 | 13.5 | 22 | 7 | 10 | 24 | 34 |
| 169642 | VCTS-Z-50 A-M8 | 50 | M8 | 42 | 22 | 16 | 23 | 8 | 14 | 26 | 54 |
| 169643 | VCTS-Z-50 A-M10 | 50 | M10 | 42 | 22 | 16 | 23 | 8 | 14 | 26 | 52 |

**VCTS-Z-SST** 不锈钢

| 代码 | 型号 | D | d | L | d1 | d2 | l1 | l2 | h | 齿数 | ⚖ |
|---|---|---|---|---|---|---|---|---|---|---|---|
| 169651 | VCTS-Z-40-SST-M6 | 40 | M6 | 37 | 18 | 13.5 | 22 | 7 | 10 | 24 | 36 |
| 169652 | VCTS-Z-40-SST-M8 | 40 | M8 | 37 | 18 | 13.5 | 22 | 7 | 10 | 24 | 34 |
| 169662 | VCTS-Z-50-SST-M8 | 50 | M8 | 42 | 22 | 16 | 23 | 8 | 14 | 26 | 54 |
| 169663 | VCTS-Z-50-SST-M10 | 50 | M10 | 42 | 22 | 16 | 23 | 8 | 14 | 26 | 52 |



ELESA 和 GANTER 依法保留所有权利。
复制图纸时请注明出处。

# VCTS-Z | 安全凸轮旋钮

VCTS-Z.p
VCTS-Z-SST-p

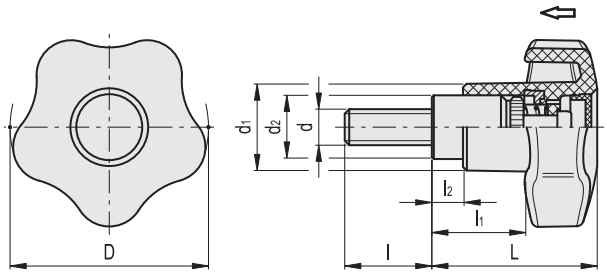


**VCTS-Z-p**

| 代码 | 型号 | D | d | L | d1 | d2 | l | l1 | l2 | 齿数 | ⚖ |
|---|---|---|---|---|---|---|---|---|---|---|---|
| 169731 | VCTS-Z-40 p-M6x20 | 40 | M6 | 37 | 18 | 13.5 | 20 | 22 | 7 | 24 | 40 |
| 169732 | VCTS-Z-40 p-M6x25 | 40 | M6 | 37 | 18 | 13.5 | 25 | 22 | 7 | 24 | 42 |
| 169733 | VCTS-Z-40 p-M6x32 | 40 | M6 | 37 | 18 | 13.5 | 32 | 22 | 7 | 24 | 45 |
| 169734 | VCTS-Z-40 p-M6x40 | 40 | M6 | 37 | 18 | 13.5 | 40 | 22 | 7 | 24 | 50 |
| 169741 | VCTS-Z-40 p-M8x20 | 40 | M8 | 37 | 18 | 13.5 | 20 | 22 | 7 | 24 | 42 |
| 169742 | VCTS-Z-40 p-M8x25 | 40 | M8 | 37 | 18 | 13.5 | 25 | 22 | 7 | 24 | 44 |
| 169743 | VCTS-Z-40 p-M8x32 | 40 | M8 | 37 | 18 | 13.5 | 32 | 22 | 7 | 24 | 47 |
| 169744 | VCTS-Z-40 p-M8x40 | 40 | M8 | 37 | 18 | 13.5 | 40 | 22 | 7 | 24 | 52 |
| 169752 | VCTS-Z-50 p-M8x25 | 50 | M8 | 42 | 22 | 16 | 25 | 23 | 8 | 26 | 58 |
| 169753 | VCTS-Z-50 p-M8x32 | 50 | M8 | 42 | 22 | 16 | 32 | 23 | 8 | 26 | 62 |
| 169754 | VCTS-Z-50 p-M8x40 | 50 | M8 | 42 | 22 | 16 | 40 | 23 | 8 | 26 | 68 |
| 169755 | VCTS-Z-50 p-M8x50 | 50 | M8 | 42 | 22 | 16 | 50 | 23 | 8 | 26 | 74 |
| 169762 | VCTS-Z-50 p-M10x25 | 50 | M10 | 42 | 22 | 16 | 25 | 23 | 8 | 26 | 60 |
| 169763 | VCTS-Z-50 p-M10x32 | 50 | M10 | 42 | 22 | 16 | 32 | 23 | 8 | 26 | 64 |
| 169764 | VCTS-Z-50 p-M10x40 | 50 | M10 | 42 | 22 | 16 | 40 | 23 | 8 | 26 | 70 |
| 169765 | VCTS-Z-50 p-M10x50 | 50 | M10 | 42 | 22 | 16 | 50 | 23 | 8 | 26 | 76 |

**VCTS-Z-SST-p** 不锈钢

| 代码 | 型号 | D | d | L | d1 | d2 | l | l1 | l2 | 齿数 | ⚖ |
|---|---|---|---|---|---|---|---|---|---|---|---|
| 169771 | VCTS-Z-40-SST-p-M6x20 | 40 | M6 | 37 | 18 | 13.5 | 20 | 22 | 7 | 24 | 40 |
| 169772 | VCTS-Z-40-SST-p-M6x25 | 40 | M6 | 37 | 18 | 13.5 | 25 | 22 | 7 | 24 | 42 |
| 169773 | VCTS-Z-40-SST-p-M6x32 | 40 | M6 | 37 | 18 | 13.5 | 32 | 22 | 7 | 24 | 45 |
| 169774 | VCTS-Z-40-SST-p-M6x40 | 40 | M6 | 37 | 18 | 13.5 | 40 | 22 | 7 | 24 | 50 |
| 169781 | VCTS-Z-40-SST-p-M8x20 | 40 | M8 | 37 | 18 | 13.5 | 20 | 22 | 7 | 24 | 42 |
| 169782 | VCTS-Z-40-SST-p-M8x25 | 40 | M8 | 37 | 18 | 13.5 | 25 | 22 | 7 | 24 | 44 |
| 169783 | VCTS-Z-40-SST-p-M8x32 | 40 | M8 | 37 | 18 | 13.5 | 32 | 22 | 7 | 24 | 47 |
| 169784 | VCTS-Z-40-SST-p-M8x40 | 40 | M8 | 37 | 18 | 13.5 | 40 | 22 | 7 | 24 | 52 |
| 169792 | VCTS-Z-50-SST-p-M8x25 | 50 | M8 | 42 | 22 | 16 | 25 | 23 | 8 | 26 | 58 |
| 169793 | VCTS-Z-50-SST-p-M8x32 | 50 | M8 | 42 | 22 | 16 | 32 | 23 | 8 | 26 | 62 |
| 169794 | VCTS-Z-50-SST-p-M8x40 | 50 | M8 | 42 | 22 | 16 | 40 | 23 | 8 | 26 | 68 |
| 169795 | VCTS-Z-50-SST-p-M8x50 | 50 | M8 | 42 | 22 | 16 | 50 | 23 | 8 | 26 | 74 |
| 169802 | VCTS-Z-50-SST-p-M10x25 | 50 | M10 | 42 | 22 | 16 | 25 | 23 | 8 | 26 | 60 |
| 169803 | VCTS-Z-50-SST-p-M10x32 | 50 | M10 | 42 | 22 | 16 | 32 | 23 | 8 | 26 | 64 |
| 169804 | VCTS-Z-50-SST-p-M10x40 | 50 | M10 | 42 | 22 | 16 | 40 | 23 | 8 | 26 | 70 |
| 169805 | VCTS-Z-50-SST-p-M10x50 | 50 | M10 | 42 | 22 | 16 | 50 | 23 | 8 | 26 | 76 |



ELESA 和 GANTER 依法保留所有权利。
复制图纸时请注明出处。

# VLS.

## 安全凸轮旋钮

### 高科技聚合体

**实心凸轮捏手**
玻璃纤维加固聚酰胺基(PA)高科技聚合体，黑色，亚光饰面，带防盗安全钥匙插槽。

**法兰**
高科技聚合体，超声波焊接。

**紧固元件**
聚甲醛基(POM)高科技聚合体，黑色，亚光饰面。

**标准型号**
- **VLS-B:** 铜毂，螺纹盲孔。
- **VLS-SST-p:** AISI 304 不锈钢螺杆，带倒角平头，符合 UNI 947:ISO 4753 (参见 技术参数 页 A11)。

**安全钥匙(单独订购)**
- **CSN** (代码 6951): 聚甲醛基(POM)高科技聚合体折叠式钥匙，红色，防侵入不锈钢嵌件。
- **CSF** (代码 6952):聚酰胺基 (PA) 高科技聚合体球形钥匙，红色，防侵入不锈钢嵌件。

如订货数量充足，还可根据客户要求提供黑色安全钥匙。

**安全装置操作**
VLS凸轮式安全旋钮装配有安全钥匙，仅可由许可人员操作。如果没有安全钥匙，则无法拧松旋钮。
1. 紧固:如普通旋钮般旋紧旋钮，以将其紧固。注意，安全钥匙无需插入。
2. 拧松:插入安全钥匙(无需旋转)并拧松旋钮。

**特征及应用**
内部装置与法兰的特殊设计有助于排出污垢(灰尘、泥土、液体)。

ELESA Original design

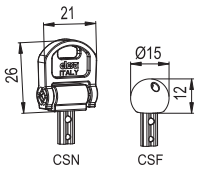


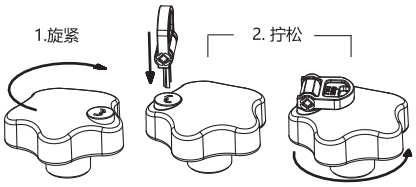


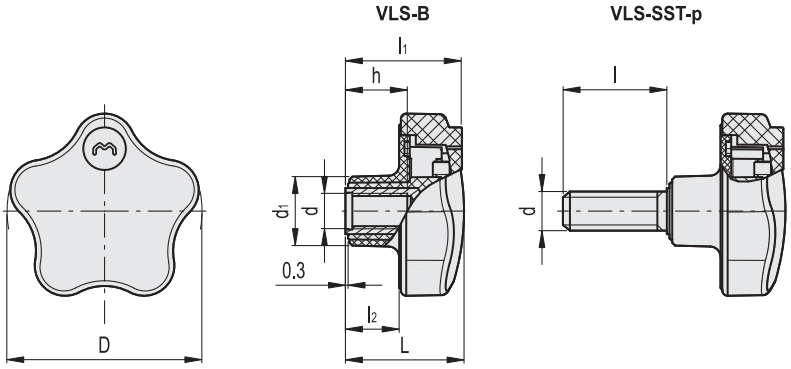


**VLS-B**

| 代码 | 型号 | D | d6H | L | d1 | l1 | l2 | h | ⚖ |
|---|---|---|---|---|---|---|---|---|---|
| 76501 | VLS.42 B-M6* | 41.5 | M6 | 30 | 16.5 | 29.5 | 14.5 | 12 | 25 |
| 76502 | VLS.42 B-M8* | 41.5 | M8 | 30 | 16.5 | 29.5 | 14.5 | 13 | 26 |
| 76551 | VLS.55 B-M8* | 55 | M8 | 33 | 19 | 32 | 15 | 13 | 33 |
| 76552 | VLS.55 B-M10* | 55 | M10 | 33 | 19 | 32 | 15 | 17 | 35 |

**VLS-SST-p** 不锈钢

| 代码 | 型号 | D | d6g | L | d1 | l | l1 | l2 | ⚖ |
|---|---|---|---|---|---|---|---|---|---|
| 76621 | VLS.55-SST-p-M10x20* | 55 | M10 | 33 | 19 | 20 | 32 | 15 | 44 |
| 76625 | VLS.55-SST-p-M10x40* | 55 | M10 | 33 | 19 | 40 | 32 | 15 | 52 |

* 钥匙未随旋钮提供，需单独订购。



ELESA 和 GANTER 依法保留所有权利。
复制图纸时请注明出处。

# VLSK

## 安全凸轮旋钮

**高科技聚合体, 带锁**

**实心凸轮捏手和彩色中心帽**
玻璃纤维加固聚酰胺基(PA)高科技聚合体, 黑色, 亚光饰面, 带有锁孔, 用于插入带编号的钥匙。

**法兰**
高科技聚合体, 超声波焊接。

**紧固元件**
特殊玻璃纤维加固聚酰胺基超级高科技聚合体, 黑色, 亚光饰面。

**标准型号**
- **VLSK-B:** 铜毂, 螺纹通孔, 带毂帽。
- **VLSK-FP:** 铜毂, 螺纹通孔, 无毂帽。
- **VLSK-p:** 镀锌钢螺杆, 端部倒角符合 UNI 947:ISO 4753(见技 技术参数 页 A11),带封闭帽。

**锁和钥匙**
压铸锌合金转子和定子。
锁上带有红色保护盖, 用于在未插入钥匙时关闭锁孔。
两把钥匙由镀镍黄铜和高科技聚合体制成。
有210种不同的组合;每把锁都配有一对钥匙, 可在双向呈180°的两个位置上拔出钥匙。

**安全装置操作**
VLSK安全凸轮式旋钮能够防止非授权人员拧松旋钮。因此, 它还具有防止恶意破坏的功能
旋紧和拧松旋钮时, 只需将专用钥匙插入锁孔并旋转180°。此时紧固元件与旋钮结合为一个整体。当锁转回初始位置且拔掉钥匙时, 旋钮可自由转动, 防止旋钮被意外拧松。

**特征及应用**
内部装置和法兰的特殊设计能够排除任何污垢(灰尘、泥土或液体)。

ELESA Original design

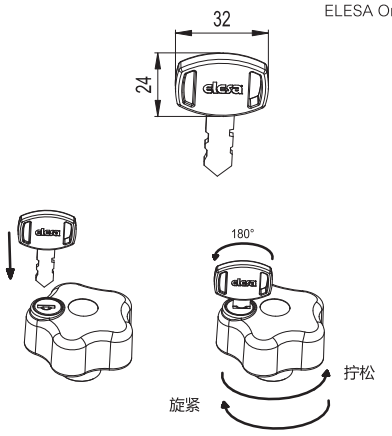


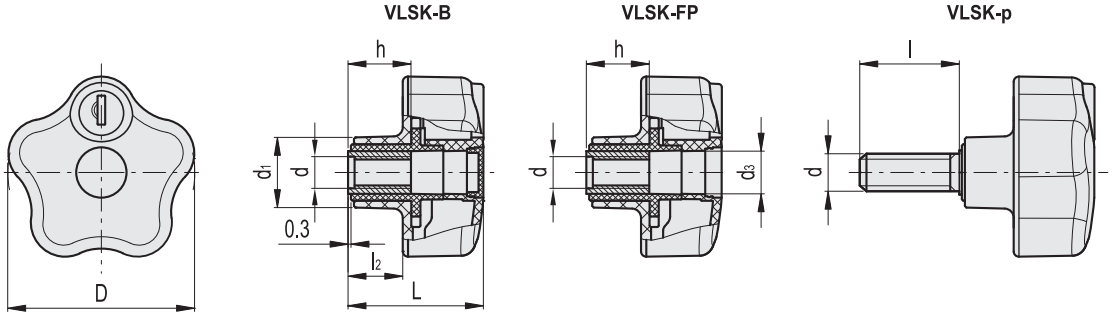


**VLSK-B**

| 代码 | 型号 | D | d6H | L | d1 | l2 | h | ⚖ |
|---|---|---|---|---|---|---|---|---|
| 76701 | VLSK.63 B-M6 | 63 | M6 | 44 | 23 | 17 | 18 | 95 |
| 76702 | VLSK.63 B-M8 | 63 | M8 | 44 | 23 | 17 | 18 | 94 |
| 76703 | VLSK.63 B-M10 | 63 | M10 | 44 | 23 | 17 | 20 | 93 |

**VLSK-FP**

| 代码 | 型号 | D | d6H | L | d1 | d3 | l2 | h | ⚖ |
|---|---|---|---|---|---|---|---|---|---|
| 76711 | VLSK.63 FP-M6 | 63 | M6 | 44 | 23 | 14 | 17 | 18 | 95 |
| 76712 | VLSK.63 FP-M8 | 63 | M8 | 44 | 23 | 14 | 17 | 18 | 94 |
| 76713 | VLSK.63 FP-M10 | 63 | M10 | 44 | 23 | 14 | 17 | 20 | 93 |

**VLSK-p**

| 代码 | 型号 | D | d6g | L | d1 | l | l2 | ⚖ |
|---|---|---|---|---|---|---|---|---|
| 76731 | VLSK.63 p-M8x20 | 63 | M8 | 44 | 23 | 20 | 17 | 106 |
| 76741 | VLSK.63 p-M10x20 | 63 | M10 | 44 | 23 | 20 | 17 | 107 |



ELESA 和 GANTER 依法保留所有权利。
复制图纸时请注明出处。

# VCRT.

RoHS PA +130° -30°

## 薄型凸轮旋钮

**高科技聚合体，方孔或螺纹孔**

**材料**
玻璃纤维加固聚酰胺基（PA）高科技聚合体。耐溶剂、机油、油脂以及其它化学溶剂。

**标准型号**
- **VCRT-N:** 铜材加固的方形通孔。
- **VCRT-FP:** 铜毂，带螺纹通孔。

**可按需提供的特殊型号**
不带铜材加固的方形通孔。

**可按需提供的配件**
彩色中心帽（见中心帽列表）用于快速识别旋钮的不同功能。
彩色中心帽需单独订购。

ELESA Original design

| | C9 | C2 | C3 | C4 | C5 | C6 | |
|---|---|---|---|---|---|---|---|
| 盖帽用于 | 代码 | | | | | | 型号 |
| VCRT.40 | 6910 | 6913 | 6914 | 6915 | 6916 | 6911 | CA.VCT.40-* |
| VCRT.50 | 6920 | 6923 | 6924 | 6925 | 6926 | 6921 | CA.VCT.50-* |
| VCRT.63-74-95 | 6930 | 6933 | 6934 | 6935 | 6936 | 6931 | CA.VCT.63-74-95-* |

* 完整代码及型号请添加色号索引 (C9, ..., C6).

C9 RAL9005 C2 RAL2004 C3 RAL7035 C4 RAL1021 C5 RAL5024 C6 RAL3000

**VCRT-N**

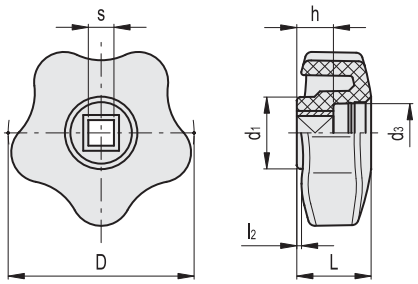


**VCRT-FP**

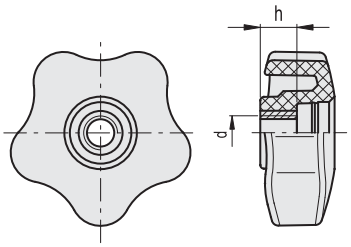


**VCRT-N**

| 代码 | 型号 | D | sH9 | L | d1 | d3 | l2 | h | ⚖ |
|---|---|---|---|---|---|---|---|---|---|
| 169001 | VCRT.40 N-6x6 | 40 | 6 | 17 | 17 | 12.5 | 1 | 10 | 10 |
| 169101 | VCRT.50 N-6x6 | 50 | 6 | 20 | 19 | 15.5 | 1.2 | 10 | 23 |
| 169111 | VCRT.50 N-7x7 | 50 | 7 | 20 | 19 | 15.5 | 1.2 | 10 | 22 |
| 169201 | VCRT.63 N-6x6 | 63 | 6 | 21.5 | 22.5 | 19.5 | 1.3 | 10 | 36 |
| 169211 | VCRT.63 N-7x7 | 63 | 7 | 21.5 | 22.5 | 19.5 | 1.3 | 10 | 35 |
| 169221 | VCRT.63 N-8x8 | 63 | 8 | 21.5 | 22.5 | 19.5 | 1.3 | 10 | 34 |
| 169311 | VCRT.74 N-7x7 | 74 | 7 | 24.5 | 26.5 | 19.5 | 2 | 14 | 51 |
| 169321 | VCRT.74 N-8x8 | 74 | 8 | 24.5 | 26.5 | 19.5 | 2 | 14 | 50 |
| 169331 | VCRT.74 N-9x9 | 74 | 9 | 24.5 | 26.5 | 19.5 | 2 | 14 | 49 |
| 169341 | VCRT.74 N-10x10 | 74 | 10 | 24.5 | 26.5 | 19.5 | 2 | 14 | 48 |
| 169421 | VCRT.95 N-8x8 | 95 | 8 | 29.5 | 32 | 18 | 4.5 | 14 | 64 |
| 169441 | VCRT.95 N-10x10 | 95 | 10 | 29.5 | 32 | 18 | 4.5 | 14 | 63 |

**VCRT-FP**

| 代码 | 型号 | D | d6H | L | d1 | d3 | l2 | h | ⚖ |
|---|---|---|---|---|---|---|---|---|---|
| 168998 | VCRT.40 FP-M8 | 40 | M8 | 17 | 17 | 12.5 | 1 | 10 | 10 |
| 168999 | VCRT.40 FP-M10 | 40 | M10 | 17 | 17 | 12.5 | 1 | 10 | 9 |
| 169098 | VCRT.50 FP-M8 | 50 | M8 | 20 | 19 | 15.5 | 1.2 | 10 | 23 |
| 169197 | VCRT.63 FP-M10 | 63 | M10 | 21.5 | 22.5 | 19.5 | 1.3 | 15 | 35 |
| 169198 | VCRT.63 FP-M12 | 63 | M12 | 21.5 | 22.5 | 19.5 | 1.3 | 15 | 34 |
| 169307 | VCRT.74 FP-M10 | 74 | M10 | 24.5 | 26.5 | 19.5 | 2 | 15 | 48 |
| 169308 | VCRT.74 FP-M12 | 74 | M12 | 24.5 | 26.5 | 19.5 | 2 | 15 | 47 |
| 169418 | VCRT.95 FP-M16 | 95 | M16 | 29.5 | 32 | 18 | 4.5 | 15 | 60 |



elesa+Ganter

ELESA 和 GANTER 依法保留所有权利。
复制图纸时请注明出处。

# VCR.192

RoHS PF +110° -20°

## 薄型凸轮旋钮

**热固性塑料，方孔**

**材料**
酚醛基 (PF) 热固性塑料，黑色，光亮饰面。

**标准型号**
铜材加固的方形通孔。

**特征**
用于带球冠六角形螺帽UNI5721-69-DIN 1587的特殊前盖 ($d_2$)。

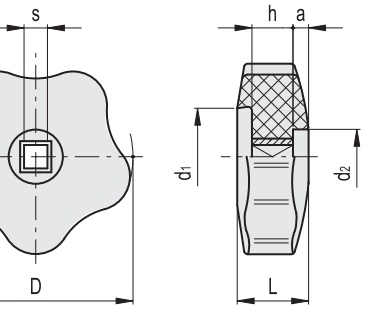


| 代码 | 型号 | D | sH9 | L | d1 | d2 | h | a | ⚖ |
|---|---|---|---|---|---|---|---|---|---|
| 69001 | VCR.192/40-6x6 | 40 | 6 | 15 | 21 | 14 | 10 | 4 | 21 |
| 69101 | VCR.192/50-6x6 | 50 | 6 | 18 | 24 | 14 | 10 | 5 | 33 |
| 69111 | VCR.192/50-7x7 | 50 | 7 | 18 | 24 | 14 | 10 | 5 | 31 |
| 69201 | VCR.192/60-6x6 | 60 | 6 | 20 | 29 | 16 | 10 | 4 | 52 |
| 69211 | VCR.192/60-7x7 | 60 | 7 | 20 | 29 | 16 | 10 | 4 | 50 |
| 69221 | VCR.192/60-8x8 | 60 | 8 | 20 | 29 | 16 | 10 | 4 | 48 |
| 69301 | VCR.192/70-7x7 | 70 | 7 | 22 | 35 | 18 | 14 | 5 | 83 |
| 69311 | VCR.192/70-8x8 | 70 | 8 | 22 | 35 | 18 | 14 | 5 | 78 |
| 69401 | VCR.192/85-7x7 | 85 | 7 | 25 | 45 | 18 | 14 | 8 | 136 |
| 69411 | VCR.192/85-8x8 | 85 | 8 | 25 | 45 | 18 | 14 | 8 | 127 |
| 69421 | VCR.192/85-9x9 | 85 | 9 | 25 | 45 | 18 | 14 | 8 | 126 |
| 69501 | VCR.192/100-8x8 | 100 | 8 | 28 | 57 | 18 | 14 | 6 | 168 |
| 69511 | VCR.192/100-10x10 | 100 | 10 | 28 | 57 | 18 | 14 | 6 | 166 |

# GFL

RoHS PA +100° -30°

## 凸轮螺母

**高科技聚合体**

**材料**
玻璃纤维加固聚酰胺基 (PA) 高科技聚合体，黑色，亚光饰面。

**标准型号**
铜毂，带螺纹通孔。

**特征及应用**
符合人体工学的七瓣外形在拧紧操作时可增进握持效果。
适用于轴向锁定；可作为螺母使用。

ELESA Original design

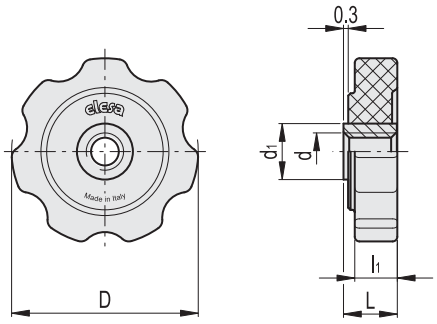


| 代码 | 型号 | D | d6H | L | d1 | l1 | ⚖ |
|---|---|---|---|---|---|---|---|
| 168541 | GFL.40-B M8 | 40 | M8 | 10 | 12 | 8.5 | 7 |
| 168542 | GFL.40-B M10 | 40 | M10 | 10 | 13 | 8.5 | 6 |




ELESA 和 GANTER 依法保留所有权利。
复制图纸时请注明出处。

# VTR.

RoHS PA +90° -30°

## 捏手

### 高科技聚合体

**材料**
聚酰胺基 (PA) 高科技聚合体, 黑色, 橙色, 光亮饰面。

**盖帽**
亚光阳极氧化铝。

**标准型号**
- **VTR-B:** 铜毂, 带螺纹盲孔。
- **VTR-FP:** 铜毂, 带螺纹通孔。
- **VTR-N:** 方孔。
- **VTR-p:** 镀锌钢螺杆, 带倒角平头, 符合UNI 947:ISO 4753 (参见 技术参数 页 A11).

ELESA Original design

VTR-B

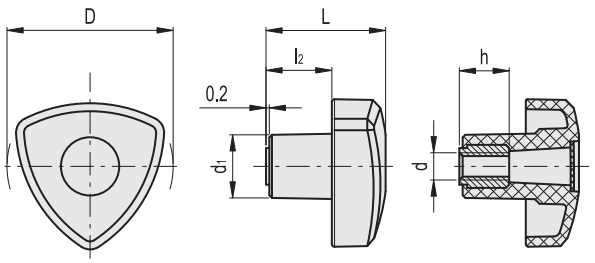


VTR-FP

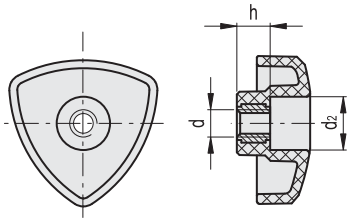


C2 RAL2004 C9 RAL9005

**VTR-B**

| 代码 | 型号 | 代码 | 型号 | D | d6H | L | d1 | l2 | h | ⚖ |
|---|---|---|---|---|---|---|---|---|---|---|
| 83002 | VTR.32 B-M5-C2 | 83001 | VTR.32 B-M5-C9 | 32 | M5 | 26 | 14 | 16 | 10 | 7 |
| 83012 | VTR.32 B-M6-C2 | 83011 | VTR.32 B-M6-C9 | 32 | M6 | 26 | 14 | 16 | 12 | 9 |
| 83402 | VTR.40 B-M6-C2 | 83401 | VTR.40 B-M6-C9 | 40 | M6 | 30 | 16 | 17 | 12 | 11 |
| 83412 | VTR.40 B-M8-C2 | 83411 | VTR.40 B-M8-C9 | 40 | M8 | 30 | 16 | 17 | 14 | 13 |
| 83802 | VTR.50 B-M8-C2 | 83801 | VTR.50 B-M8-C9 | 50 | M8 | 35 | 19 | 19 | 14 | 18 |
| 83812 | VTR.50 B-M10-C2 | 83811 | VTR.50 B-M10-C9 | 50 | M10 | 35 | 19 | 19 | 16 | 22 |
| 84202 | VTR.60 B-M10-C2 | 84201 | VTR.60 B-M10-C9 | 60 | M10 | 41 | 22 | 22 | 16 | 30 |
| 84212 | VTR.60 B-M12-C2 | 84211 | VTR.60 B-M12-C9 | 60 | M12 | 41 | 22 | 22 | 18 | 32 |

**VTR-FP**

| 代码 | 型号 | D | d6H | L | d1 | d2 | l2 | h | ⚖ |
|---|---|---|---|---|---|---|---|---|---|
| 83021 | VTR.32 FP-M5 | 32 | M5 | 14 | 14 | 10 | 4 | 6 | 5 |
| 83421 | VTR.40 FP-M6 | 40 | M6 | 18 | 16 | 12 | 5 | 8 | 8 |
| 83821 | VTR.50 FP-M8 | 50 | M8 | 22 | 19 | 16 | 6 | 10 | 14 |
| 84221 | VTR.60 FP-M10 | 60 | M10 | 26 | 22 | 19 | 7 | 12 | 22 |



ELESA 和 GANTER 依法保留所有权利。
复制图纸时请注明出处。

# VTR. 捏手

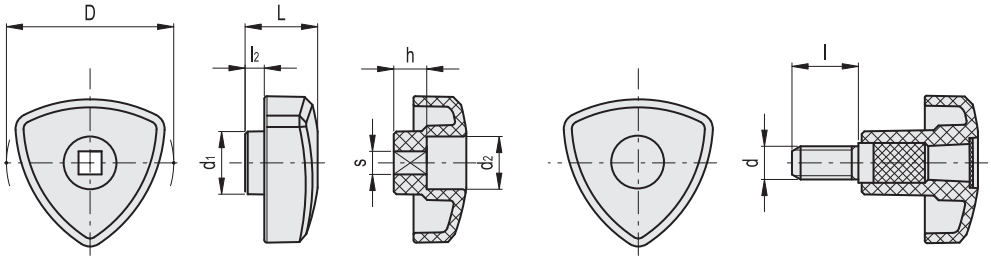


**VTR-N**

| 代码 | 型号 | D | sH9 | L | d1 | d2 | l2 | h | ⚖ |
|---|---|---|---|---|---|---|---|---|---|
| 83031 | VTR.32 N-5x5 | 32 | 5 | 14 | 14 | 10 | 4 | 6 | 4 |
| 83431 | VTR.40 N-6x6 | 40 | 6 | 18 | 16 | 12 | 5 | 8 | 7 |
| 83831 | VTR.50 N-6x6 | 50 | 6 | 22 | 19 | 16 | 6 | 10 | 12 |
| 83836 | VTR.50 N-7x7 | 50 | 7 | 22 | 19 | 16 | 6 | 10 | 11 |
| 84231 | VTR.60 N-7x7 | 60 | 7 | 26 | 22 | 19 | 7 | 12 | 18 |

**VTR-p**

| 代码 | 型号 | D | d6g | L | d1 | l | l2 | ⚖ |
|---|---|---|---|---|---|---|---|---|
| 83041 | VTR.32 p-M5x10 | 32 | M5 | 26 | 14 | 10 | 16 | 9 |
| 83042 | VTR.32 p-M5x20 | 32 | M5 | 26 | 14 | 20 | 16 | 10 |
| 83043 | VTR.32 p-M5x40 | 32 | M5 | 26 | 14 | 40 | 16 | 13 |
| 83051 | VTR.32 p-M6x10 | 32 | M6 | 26 | 14 | 10 | 16 | 10 |
| 83052 | VTR.32 p-M6x20 | 32 | M6 | 26 | 14 | 20 | 16 | 13 |
| 83053 | VTR.32 p-M6x40 | 32 | M6 | 26 | 14 | 40 | 16 | 15 |
| 83441 | VTR.40 p-M6x10 | 40 | M6 | 30 | 16 | 10 | 17 | 14 |
| 83442 | VTR.40 p-M6x20 | 40 | M6 | 30 | 16 | 20 | 17 | 15 |
| 83443 | VTR.40 p-M6x40 | 40 | M6 | 30 | 16 | 40 | 17 | 19 |
| 83451 | VTR.40 p-M8x16 | 40 | M8 | 30 | 16 | 16 | 17 | 19 |
| 83452 | VTR.40 p-M8x30 | 40 | M8 | 30 | 16 | 30 | 17 | 25 |
| 83453 | VTR.40 p-M8x50 | 40 | M8 | 30 | 16 | 50 | 17 | 30 |
| 83841 | VTR.50 p-M8x16 | 50 | M8 | 35 | 19 | 16 | 19 | 28 |
| 83842 | VTR.50 p-M8x30 | 50 | M8 | 35 | 19 | 30 | 19 | 32 |
| 83843 | VTR.50 p-M8x50 | 50 | M8 | 35 | 19 | 50 | 19 | 37 |
| 83851 | VTR.50 p-M10x20 | 50 | M10 | 35 | 19 | 20 | 19 | 35 |
| 83852 | VTR.50 p-M10x30 | 50 | M10 | 35 | 19 | 30 | 19 | 40 |
| 83853 | VTR.50 p-M10x50 | 50 | M10 | 35 | 19 | 50 | 19 | 50 |
| 84241 | VTR.60 p-M10x20 | 60 | M10 | 41 | 22 | 20 | 22 | 46 |
| 84242 | VTR.60 p-M10x30 | 60 | M10 | 41 | 22 | 30 | 22 | 48 |
| 84243 | VTR.60 p-M10x50 | 60 | M10 | 41 | 22 | 50 | 22 | 60 |
| 84251 | VTR.60 p-M12x20 | 60 | M12 | 41 | 22 | 20 | 22 | 57 |
| 84252 | VTR.60 p-M12x30 | 60 | M12 | 41 | 22 | 30 | 22 | 65 |
| 84253 | VTR.60 p-M12x50 | 60 | M12 | 41 | 22 | 50 | 22 | 80 |



ELESA 和 GANTER 依法保留所有权利。
复制图纸时请注明出处。

# GN 5339.5

## 不锈钢三角旋钮

### 规格

**类型**

- **E**型: 带螺纹盲孔
- **D**型: 带螺纹通孔
- **C**型: 带H7普通盲孔

精铸不锈钢

- AISI CF-8
- 亚光喷砂饰面 **MT**
- 高度抛光 **PL** (仅限D型和E型)

### 信息

不锈钢三角形旋钮 GN 5339.5 专为食品机械设计。
光滑、封闭的外形，以及较大的圆角半径，符合卫生标准的要求。
ELESA原创设计，ELESA s.p.a.许可生产的金属款式

### 技术信息

- 十字孔 GN 110 (参见页 A17)
- ISO-基本公差 (参见页 A26)
- 不锈钢特性 (参见页 A26)

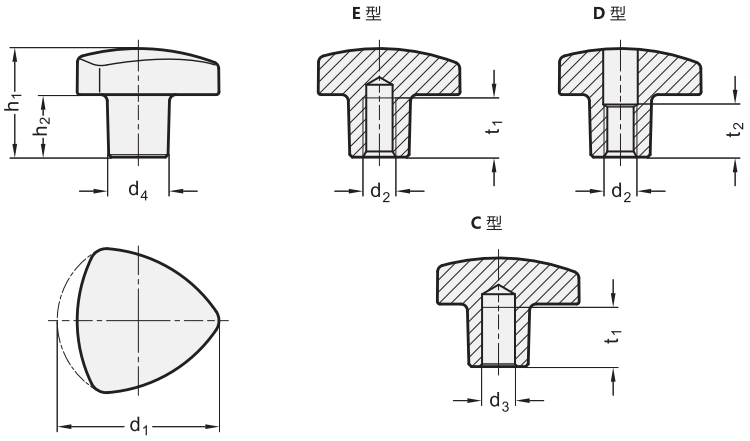


*增加三角形旋钮表面处理索引(MT或PL)

| MT | PL |
|---|---|
| 亚光喷砂饰面 | 高抛光 |

**GN 5339.5** 不锈钢

| 型号 | d1 | d2 | d3 H7 | d4 | h1 ≈ | h2 ≈ | t1 最小 | t2 | ⚖ |
|---|---|---|---|---|---|---|---|---|---|
| GN 5339.5-32-B6-C-MT | 32 | - | B 6 | 12 | 21 | 12 | 12 | - | 43 |
| GN 5339.5-40-B8-C-MT | 40 | - | B 8 | 14 | 26 | 14 | 15 | - | 88 |
| GN 5339.5-50-B10-C-MT | 50 | - | B 10 | 18 | 33 | 19 | 18 | - | 148 |
| GN 5339.5-60-B12-C-MT | 60 | - | B 12 | 20 | 41 | 23 | 22 | - | 286 |
| GN 5339.5-32-M6-D-* | 32 | M 6 | - | 12 | 21 | 12 | - | 10 | 40 |
| GN 5339.5-40-M8-D-* | 40 | M 8 | - | 14 | 26 | 14 | - | 13 | 82 |
| GN 5339.5-50-M10-D-* | 50 | M 10 | - | 18 | 33 | 19 | - | 16 | 100 |
| GN 5339.5-60-M12-D-* | 60 | M 12 | - | 20 | 41 | 23 | - | 20 | 275 |
| GN 5339.5-32-M5-E-* | 32 | M 5 | - | 12 | 21 | 12 | 10 | - | 44 |
| GN 5339.5-32-M6-E-* | 32 | M 6 | - | 12 | 21 | 12 | 12 | - | 40 |
| GN 5339.5-40-M6-E-* | 40 | M 6 | - | 14 | 26 | 13 | 12 | - | 85 |
| GN 5339.5-40-M8-E-* | 40 | M 8 | - | 14 | 26 | 14 | 15 | - | 100 |
| GN 5339.5-50-M8-E-* | 50 | M 8 | - | 18 | 32 | 18 | 15 | - | 160 |
| GN 5339.5-50-M10-E-* | 50 | M 10 | - | 18 | 33 | 19 | 18 | - | 151 |
| GN 5339.5-60-M10-E-* | 60 | M 10 | - | 20 | 41 | 23 | 18 | - | 295 |
| GN 5339.5-60-M12-E-* | 60 | M 12 | - | 20 | 41 | 23 | 22 | - | 295 |



ELESA 和 GANTER 依法保留所有权利。
复制图纸时请注明出处。

# VTL.

## 凸轮旋钮

**高科技聚合体**

**材料**
玻璃纤维加固聚酰胺基(PA)高科技聚合体，黑色，亚光饰面。

**密封帽**
聚丙烯基(PP)高科技聚合体，橙色或黑色，中心表面为亚光饰面，其余部分光亮饰面，咬合安装。

**标准型号**
- **VTL-B:** 铜毂，带螺纹盲孔。
- **VTL-p:** 镀锌钢螺杆，带倒角平头，符合UNI947:ISO 4753规定(参见 技术参数 页 A11)。

**特征及应用**
该旋钮的长锥形本体设计用于夹紧距离操作者较远的或难以接近的元件。

**按需提供的特殊型号**
可在密封帽表面印上彩色文字、标记、图形符号等。

FMdesign

**VTL-B** **VTL-p**

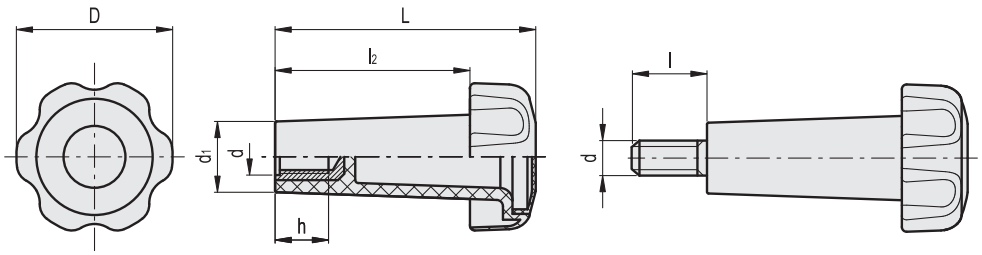


C2 RAL2004 C9 RAL9005

**VTL-B**

| 代码 | 型号 | D | d6H | L | d1 | l2 | h | ⚖ |
|---|---|---|---|---|---|---|---|---|
| 182222 | VTL.50/80 B-M10-C2 | 50 | M10 | 82 | 22.5 | 62 | 17 | 48 |
| 182223 | VTL.50/80 B-M10-C9 | 50 | M10 | 82 | 22.5 | 62 | 17 | 48 |

**VTL-p**

| 代码 | 型号 | D | d6g | L | d1 | l | l2 | ⚖ |
|---|---|---|---|---|---|---|---|---|
| 182232 | VTL.50/80 p-M10x20-C2 | 50 | M10 | 82 | 22.5 | 20 | 62 | 60 |
| 182233 | VTL.50/80 p-M10x20-C9 | 50 | M10 | 82 | 22.5 | 20 | 62 | 60 |
| 182238 | VTL.50/80 p-M10x50-C2 | 50 | M10 | 82 | 22.5 | 50 | 62 | 75 |
| 182239 | VTL.50/80 p-M10x50-C9 | 50 | M10 | 82 | 22.5 | 50 | 62 | 75 |



ELESA 和 GANTER 依法保留所有权利。
复制图纸时请注明出处。

RoHS PA +130° -30°

# 带背部凸缘的旋钮

## 高科技聚合体

**材料**
玻璃纤维加固聚酰胺基 (PA) 高科技聚合体，灰黑色，亚光饰面。

**盖帽**
Ergostyle 彩色高科技聚合体，亚光饰面。超声波焊接至旋钮本体。

**标准型号**
- **ELK-A:** 黑色氧化处理钢毂，H9铰制盲孔。
- **ELK-B:** 铜毂，螺纹盲孔。
- **ELK-FP:** 黑色氧化处理钢毂，H7铰制通孔。
- **ELK-p:** 镀锌钢螺杆，带倒角平头，符合 UNI 947 : ISO 4753 (参见 技术参数 页 A11)。

ERGOSTYLE® design96/97 stuttgart IF INDUSTRIE FORUM DESIGN HANNOVER 1995

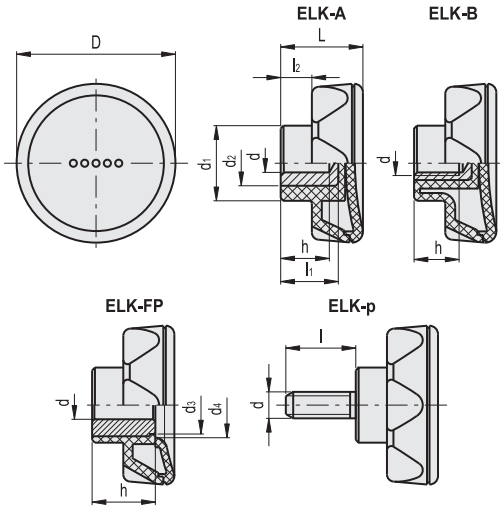

* 须添加颜色索引，例如：221206-C2 ELK.45 A-8-C2

C1 RAL7021 | C2 RAL2004 | C3 RAL7035 | C4 RAL1021 | C5 RAL5024 | C6 RAL3000

**ELK-A**

| 代码 | 型号 | D | dH9 | L | d1 | d2 | l1 | l2 | h | ⚖ |
|---|---|---|---|---|---|---|---|---|---|---|
| 221206-* | ELK.45 A-8 -* | 45 | 8 | 26 | 21 | 14 | 19 | 10 | 14 | 37 |
| 221406-* | ELK.56 A-8 -* | 56 | 8 | 29 | 26.5 | 14 | 18 | 11 | 14 | 53 |
| 221606-* | ELK.70 A-10 -* | 70 | 10 | 35 | 32.5 | 22 | 25 | 13 | 21 | 112 |

**ELK-B**

| 代码 | 型号 | D | d6H | L | d1 | l2 | h | ⚖ |
|---|---|---|---|---|---|---|---|---|
| 221221-* | ELK.45 B-M6-* | 45 | M6 | 26 | 21 | 10 | 12 | 29 |
| 221226-* | ELK.45 B-M8-* | 45 | M8 | 26 | 21 | 10 | 13 | 30 |
| 221426-* | ELK.56 B-M8-* | 56 | M8 | 29 | 26.5 | 11 | 13 | 41 |
| 221431-* | ELK.56 B-M10-* | 56 | M10 | 29 | 26.5 | 11 | 13 | 39 |
| 221436-* | ELK.56 B-M12-* | 56 | M12 | 29 | 26.5 | 11 | 13 | 37 |
| 221631-* | ELK.70 B-M10-* | 70 | M10 | 35 | 32.5 | 13 | 18 | 68 |
| 221636-* | ELK.70 B-M12-* | 70 | M12 | 35 | 32.5 | 13 | 17 | 66 |
| 221641-* | ELK.70 B-M16-* | 70 | M16 | 35 | 32.5 | 13 | 17 | 64 |

**ELK-FP**

| 代码 | 型号 | D | dH7 | L | d1 | d2 | d3 | d4 | l2 | h | ⚖ |
|---|---|---|---|---|---|---|---|---|---|---|---|
| 220416-* | ELK.56 FP-A-10-* | 56 | 10 | 29 | 26.5 | 22 | 20.5 | 23 | 11 | 22 | 80 |
| 220616-* | ELK.70 FP-A-12-* | 70 | 12 | 35 | 32.5 | 26 | 24 | 28 | 13 | 27 | 132 |

**ELK-p**

| 代码 | 型号 | D | d6g | L | d1 | l | l2 | ⚖ |
|---|---|---|---|---|---|---|---|---|
| 222221-* | ELK.45 p-M8x20-* | 45 | M8 | 26 | 21 | 20 | 10 | 33 |
| 222241-* | ELK.45 p-M8x30-* | 45 | M8 | 26 | 21 | 30 | 10 | 36 |
| 222251-* | ELK.45 p-M10x20-* | 45 | M10 | 26 | 21 | 20 | 10 | 36 |
| 222261-* | ELK.45 p-M10x30-* | 45 | M10 | 26 | 21 | 30 | 10 | 39 |
| 222271-* | ELK.45 p-M10x40-* | 45 | M10 | 26 | 21 | 40 | 10 | 42 |
| 222406-* | ELK.56 p-M8x20-* | 56 | M8 | 29 | 26.5 | 20 | 11 | 46 |
| 222416-* | ELK.56 p-M8x30-* | 56 | M8 | 29 | 26.5 | 30 | 11 | 49 |
| 222426-* | ELK.56 p-M8x40-* | 56 | M8 | 29 | 26.5 | 40 | 11 | 52 |
| 222451-* | ELK.56 p-M10x20-* | 56 | M10 | 29 | 26.5 | 20 | 11 | 55 |
| 222461-* | ELK.56 p-M10x30-* | 56 | M10 | 29 | 26.5 | 30 | 11 | 61 |
| 222471-* | ELK.56 p-M10x40-* | 56 | M10 | 29 | 26.5 | 40 | 11 | 67 |
| 222481-* | ELK.56 p-M12x30-* | 56 | M12 | 29 | 26.5 | 30 | 11 | 68 |
| 222491-* | ELK.56 p-M12x40-* | 56 | M12 | 29 | 26.5 | 40 | 11 | 73 |
| 222501-* | ELK.56 p-M12x50-* | 56 | M12 | 29 | 26.5 | 50 | 11 | 78 |
| 222616-* | ELK.70 p-M10x30-* | 70 | M10 | 35 | 32.5 | 30 | 13 | 83 |
| 222621-* | ELK.70 p-M10x40-* | 70 | M10 | 35 | 32.5 | 40 | 13 | 88 |
| 222631-* | ELK.70 p-M10x50-* | 70 | M10 | 35 | 32.5 | 50 | 13 | 93 |
| 222641-* | ELK.70 p-M12x30-* | 70 | M12 | 35 | 32.5 | 30 | 13 | 90 |
| 222651-* | ELK.70 p-M12x40-* | 70 | M12 | 35 | 32.5 | 40 | 13 | 96 |
| 222661-* | ELK.70 p-M12x50-* | 70 | M12 | 35 | 32.5 | 50 | 13 | 102 |





elesa+Ganter

ELESA 和 GANTER 依法保留所有权利。
复制图纸时请注明出处。

# VL.640 FP - VL.140 FP

## 凸轮旋钮

**高科技聚合体或热固性塑料**

**材料**
- **VL.640 FP:** 玻璃纤维加固聚酰胺基(PA)高科技聚合体,黑色,光亮饰面。
- **VL.140 FP:** 酚醛基(PF)热固性塑料,黑色,光亮饰面。

**标准型号**
- **VL.640 FP-A:** 黑色氧化处理钢毂,可提供不同款式:未钻孔, H7铰制通孔或6H螺纹通孔。
- **VL.640 FP-B:** 铜毂,未钻孔。
- **VL.140 FP-A:** 黑色氧化处理钢毂,可提供不同款式:未钻孔, H7铰制通孔或6H螺纹通孔。

**按需提供的特殊型号**
不同RAL颜色,带镀锌钢毂。

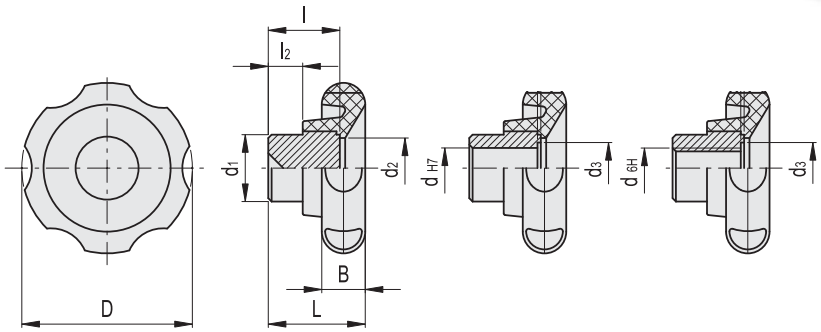


**VL.640 FP-A - VL.640 FP-B**

| 代码 | 型号 | D | d6H | dH7 | L | B | d1 | d2 | d3 | l | l2 | a | ⚖ |
|---|---|---|---|---|---|---|---|---|---|---|---|---|---|
| 174111 | VL.640/50 FP-A | 50 | - | - | 29 | 13 | 20 | 18 | - | 21 | 10 | - | 72 |
| 174121 | VL.640/50 FP-A-8 | 50 | - | 8 | 29 | 13 | 20 | 18 | - | 21 | 10 | - | 65 |
| 174131 | VL.640/50 FP-A-10 | 50 | - | 10 | 29 | 13 | 20 | 18 | - | 21 | 10 | - | 60 |
| 174141 | VL.640/50 FP-A-M8 | 50 | M8 | - | 29 | 13 | 20 | 18 | - | 21 | 10 | - | 68 |
| 174151 | VL.640/50 FP-A-M10 | 50 | M10 | - | 29 | 13 | 20 | 18 | - | 21 | 10 | - | 61 |
| 174161 | VL.640/50 FP-B | 50 | - | - | 29 | 13 | 20 | 18 | - | 21 | 10 | - | 72 |
| 174211 | VL.640/60 FP-A | 61 | - | - | 30 | 16 | 25 | 24 | - | 23 | 11 | - | 126 |
| 174221 | VL.640/60 FP-A-10 | 61 | - | 10 | 30 | 16 | 25 | 24 | 15.2 | 23 | 11 | 0.8 | 114 |
| 174231 | VL.640/60 FP-A-12 | 61 | - | 12 | 30 | 16 | 25 | 24 | 18.1 | 23 | 11 | 0.8 | 110 |
| 174241 | VL.640/60 FP-A-M10 | 61 | M10 | - | 30 | 16 | 25 | 24 | 18.1 | 23 | 11 | 0.8 | 117 |
| 174251 | VL.640/60 FP-A-M12 | 61 | M12 | - | 30 | 16 | 25 | 24 | 18.1 | 23 | 11 | 0.8 | 111 |
| 174261 | VL.640/60 FP-B | 61 | - | - | 30 | 16 | 25 | 24 | - | 23 | 11 | - | 126 |
| 174311 | VL.640/70 FP-A | 70 | - | - | 33 | 18 | 30 | 30 | - | 25 | 12 | - | 190 |
| 174321 | VL.640/70 FP-A-12 | 70 | - | 12 | 33 | 18 | 30 | 30 | 18.1 | 25 | 12 | 0.8 | 170 |
| 174331 | VL.640/70 FP-A-14 | 70 | - | 14 | 33 | 18 | 30 | 30 | 21.4 | 25 | 12 | 1.5 | 160 |
| 174341 | VL.640/70 FP-A-M12 | 70 | M12 | - | 33 | 18 | 30 | 30 | 18.1 | 25 | 12 | 0.8 | 175 |
| 174361 | VL.640/70 FP-B | 70 | - | - | 33 | 18 | 30 | 30 | - | 25 | 12 | - | 190 |
| 174411 | VL.640/80 FP-A | 80 | - | - | 40 | 19 | 35 | 34 | - | 30 | 15 | - | 300 |
| 174421 | VL.640/80 FP-A-14 | 80 | - | 14 | 40 | 19 | 35 | 34 | 18.1 | 30 | 15 | 0.8 | 270 |
| 174431 | VL.640/80 FP-A-16 | 80 | - | 16 | 40 | 19 | 35 | 34 | 21.4 | 30 | 15 | 1.5 | 255 |
| 174441 | VL.640/80 FP-A-M14 | 80 | M14 | - | 40 | 19 | 35 | 34 | 18.1 | 30 | 15 | 0.8 | 274 |
| 174451 | VL.640/80 FP-A-M16 | 80 | M16 | - | 40 | 19 | 35 | 34 | 18.1 | 30 | 15 | 0.8 | 260 |
| 174461 | VL.640/80 FP-B | 80 | - | - | 40 | 19 | 35 | 34 | - | 30 | 15 | - | 300 |

**VL.140 FP-A**

| 代码 | 型号 | D | d6H | dH7 | L | B | d1 | d2 | d3 | l | l2 | a | ⚖ |
|---|---|---|---|---|---|---|---|---|---|---|---|---|---|
| 74511 | VL.140/100 FP-A | 99 | - | - | 44 | 20 | 36 | 34 | - | 34 | 14 | - | 405 |
| 74514 | VL.140/100 FP-A-16 | 99 | - | 16 | 44 | 20 | 36 | 34 | 21.4 | 34 | 14 | 1.5 | 350 |
| 74517 | VL.140/100 FP-A-M16 | 99 | M16 | - | 44 | 20 | 36 | 34 | 21.4 | 34 | 14 | 1.5 | 360 |
| 74611 | VL.140/130 FP-A | 129 | - | - | 47 | 22 | 40 | 36 | - | 34 | 13 | - | 560 |




ELESA 和 GANTER 依法保留所有权利。
复制图纸时请注明出处。

# VL.140

## 凸轮旋钮

**热固性塑料**

**材料**
酚醛基 (PF) 热固性塑料, 黑色, 光亮饰面。

**标准型号**
黑色氧化处理钢毂,预钻盲孔。

ELESA Original design

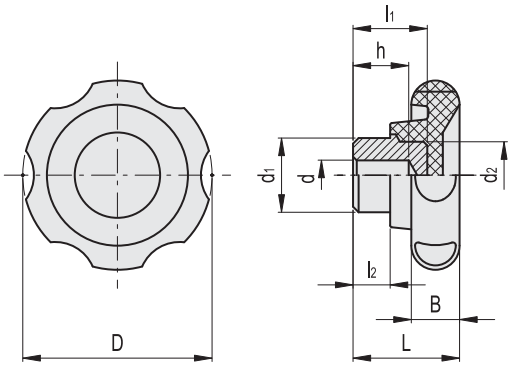


| 代码 | 型号 | D | d-0,1 | dH9 | L | B | d1 | d2 | l1 | l2 | h | ⚖ |
|---|---|---|---|---|---|---|---|---|---|---|---|---|
| 74101 | VL.140/50 | 51 | 6 | - | 29 | 13 | 20 | 18 | 20 | 10 | 15 | 67 |
| 74201 | VL.140/60 | 61 | 6 | - | 32 | 16 | 20 | 18 | 20 | 10 | 15 | 87 |
| 74301 | VL.140/70 | 69 | 6 | - | 36 | 18 | 24 | 20 | 23 | 12 | 15 | 126 |
| 74401 | VL.140/80 | 82 | 6 | - | 40 | 19 | 24 | 20 | 23 | 12 | 15 | 160 |
| 74501 | VL.140/100 | 99 | - | 8 | 44 | 20 | 36 | 30 | 31 | 14 | 22 | 325 |
| 74601 | VL.140/130 | 129 | - | 8 | 47 | 22 | 40 | 40 | 30 | 13 | 20 | 500 |





ELESA 和 GANTER 依法保留所有权利。
复制图纸时请注明出处。

# VL.155

## 凸轮旋钮

**热固性塑料**

**材料**
酚醛基 (PF) 热固性塑料，黑色，光亮饰面。

**标准型号**
- **VL.155-A:** 黑色氧化处理钢轮毂，带普通盲孔。
- **VL.155-B:** 铜毂，带普通或螺纹盲孔。
- **VL.155-p:** 镀锌钢螺杆，带倒角平头，符合 UNI 947：ISO 4753 (参见 技术参数 页 A11)。

ELESA Original design

**VL.155-A** **VL.155-B** **VL.155-p**

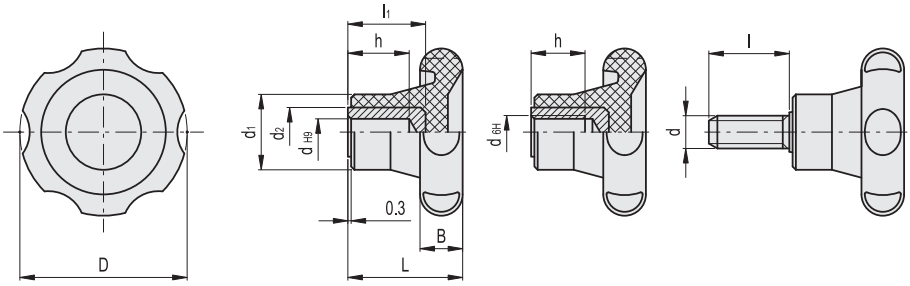


**VL.155-A**

| 代码 | 型号 | D | dH9 | L | B | d1 | d2 | l1 | h | ⚖ |
|---|---|---|---|---|---|---|---|---|---|---|
| 75001 | VL.155/50 A-6 | 51 | 6 | 34 | 13 | 23 | 15 | 23 | 18 | 57 |
| 75101 | VL.155/60 A-6 | 61 | 6 | 38 | 16 | 25 | 15 | 23 | 18 | 81 |
| 75211 | VL.155/70 A-8 | 69 | 8 | 42 | 18 | 27 | 18 | 28 | 21 | 115 |
| 75221 | VL.155/70 A-10 | 69 | 10 | 42 | 18 | 27 | 18 | 31 | 25 | 110 |
| 75301 | VL.155/80 A-8 | 82 | 8 | 48 | 19 | 33 | 20 | 35 | 26 | 177 |
| 75311 | VL.155/80 A-10 | 82 | 10 | 48 | 19 | 33 | 18 | 31 | 25 | 170 |
| 75321 | VL.155/80 A-12 | 82 | 12 | 48 | 19 | 33 | 18 | 29 | 23 | 165 |
| 75401 | VL.155/100 A-8 | 99 | 8 | 52 | 20 | 36 | 26 | 36 | 25 | 275 |

**VL.155-B**

| 代码 | 型号 | D | d6H | dH9 | L | B | d1 | d2 | l1 | h | ⚖ |
|---|---|---|---|---|---|---|---|---|---|---|---|
| 75011 | VL.155/50 B-6 | 51 | - | 6 | 34 | 13 | 23 | 15 | 23 | 18 | 58 |
| 75021 | VL.155/50 B-M8 | 51 | M8 | - | 34 | 13 | 23 | - | - | 13 | 41 |
| 75111 | VL.155/60 B-6 | 61 | - | 6 | 38 | 16 | 25 | 15 | 23 | 18 | 82 |
| 75121 | VL.155/60 B-M8 | 61 | M8 | - | 38 | 16 | 25 | - | - | 20 | 66 |
| 75131 | VL.155/60 B-M10 | 61 | M10 | - | 38 | 16 | 25 | - | - | 17 | 68 |
| 75231 | VL.155/70 B-6 | 69 | - | 6 | 42 | 18 | 27 | 18 | 28 | 20 | 120 |
| 75241 | VL.155/70 B-M10 | 69 | M10 | - | 42 | 18 | 27 | - | - | 17 | 85 |
| 75251 | VL.155/70 B-M12 | 69 | M12 | - | 42 | 18 | 27 | - | - | 20 | 90 |
| 75331 | VL.155/80 B-8 | 82 | - | 8 | 48 | 19 | 33 | 20 | 35 | 26 | 183 |

**VL.155-p**

| 代码 | 型号 | D | d6g | L | B | d1 | l | ⚖ |
|---|---|---|---|---|---|---|---|---|
| 75031 | VL.155/50 p-M8x25 | 51 | M8 | 34 | 12 | 23 | 25 | 48 |
| 75032 | VL.155/50 p-M8x40 | 51 | M8 | 34 | 12 | 23 | 40 | 52 |
| 75041 | VL.155/50 p-M10x30 | 51 | M10 | 34 | 12 | 23 | 30 | 62 |
| 75042 | VL.155/50 p-M10x50 | 51 | M10 | 34 | 12 | 23 | 50 | 73 |
| 75141 | VL.155/60 p-M8x30 | 61 | M8 | 38 | 16 | 25 | 30 | 77 |
| 75151 | VL.155/60 p-M10x30 | 61 | M10 | 38 | 16 | 25 | 30 | 82 |
| 75261 | VL.155/70 p-M10x30 | 69 | M10 | 42 | 18 | 27 | 30 | 100 |
| 75262 | VL.155/70 p-M10x50 | 69 | M10 | 42 | 18 | 27 | 50 | 110 |
| 75271 | VL.155/70 p-M12x25 | 69 | M12 | 42 | 18 | 27 | 25 | 110 |
| 75272 | VL.155/70 p-M12x50 | 69 | M12 | 42 | 18 | 27 | 50 | 135 |
| 75341 | VL.155/80 p-M12x30 | 82 | M12 | 48 | 19 | 33 | 30 | 155 |
| 75342 | VL.155/80 p-M12x50 | 82 | M12 | 48 | 19 | 33 | 50 | 180 |




ELESA 和 GANTER 依法保留所有权利。
复制图纸时请注明出处。

# VH.153

RoHS PF +110° -20°

## 凸轮旋钮

**热固性塑料**

**材料**
酚醛基 (PF) 热固性塑料，黑色，光亮饰面。

**标准型号**
- **VH.153-A:** 黑色氧化处理钢毂，带普通盲孔。
- **VH.153-B:** 铜毂，带普通或螺纹盲孔。
- **VH.153-p:** 镀锌钢螺杆，带倒角平头，符合 UNI 947:ISO 4753 (参见技术参数 页 A11)。

ELESA Original design

VH.153-A VH.153-B VH.153-p

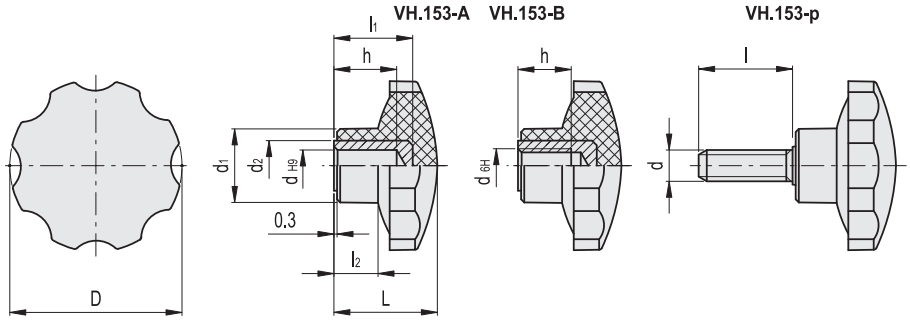


**VH.153-A**

| 代码 | 型号 | D | dH9 | L | d1 | d2 | l1 | l2 | h | ⚖ |
|---|---|---|---|---|---|---|---|---|---|---|
| 73302 | VH.153/54 A-8 | 54 | 8 | 32 | 24 | 15 | 25 | 13 | 20 | 68 |
| 73303 | VH.153/54 A-10 | 54 | 10 | 32 | 24 | 16 | 25 | 13 | 21 | 65 |
| 73402 | VH.153/62 A-10 | 62 | 10 | 35 | 24 | 16 | 25 | 13 | 21 | 85 |
| 73501 | VH.153/74 A-8 | 72 | 8 | 46 | 32 | 20 | 35 | 21 | 26 | 177 |
| 73601 | VH.153/85 A-8 | 85 | 8 | 49 | 32 | 20 | 35 | 21 | 26 | 223 |

**VH.153-B**

| 代码 | 型号 | D | d6H | dH9 | L | d1 | d2 | l1 | l2 | h | ⚖ |
|---|---|---|---|---|---|---|---|---|---|---|---|
| 73001 | VH.153/25 B-4 | 25 | - | 4 | 18 | 15 | 11 | 14 | 9 | 11 | 15 |
| 73021 | VH.153/25 B-M4 | 25 | M4 | - | 18 | 15 | - | - | 9 | 10 | 10 |
| 73031 | VH.153/25 B-M5 | 25 | M5 | - | 18 | 15 | - | - | 9 | 10 | 10 |
| 73101 | VH.153/35 B-6 | 35 | - | 6 | 22 | 19 | 12 | 17 | 10 | 14 | 25 |
| 73121 | VH.153/35 B-8 | 35 | - | 8 | 22 | 19 | 12 | 18 | 10 | 14 | 33 |
| 73131 | VH.153/35 B-M6 | 35 | M6 | - | 22 | 19 | - | - | 10 | 12 | 19 |
| 73141 | VH.153/35 B-M8 | 35 | M8 | - | 22 | 19 | - | - | 10 | 13 | 22 |
| 73201 | VH.153/44 B-6 | 44 | - | 6 | 26 | 19 | 12 | 17 | 10 | 14 | 35 |
| 73221 | VH.153/44 B-8 | 44 | - | 8 | 26 | 19 | 12 | 18 | 10 | 14 | 33 |
| 73231 | VH.153/44 B-M6 | 44 | M6 | - | 26 | 19 | - | - | 10 | 12 | 29 |
| 73241 | VH.153/44 B-M8 | 44 | M8 | - | 26 | 19 | - | - | 10 | 13 | 31 |
| 73311 | VH.153/54 B-6 | 54 | - | 6 | 32 | 24 | 15 | 23 | 13 | 18 | 69 |
| 73331 | VH.153/54 B-M8 | 54 | M8 | - | 32 | 24 | - | - | 13 | 13 | 53 |
| 73341 | VH.153/54 B-M10 | 54 | M10 | - | 32 | 24 | - | - | 13 | 17 | 55 |
| 73411 | VH.153/62 B-8 | 62 | - | 8 | 35 | 24 | 15 | 25 | 13 | 20 | 85 |
| 73431 | VH.153/62 B-M10 | 62 | M10 | - | 35 | 24 | - | - | 13 | 17 | 80 |
| 73521 | VH.153/74 B-M12 | 72 | M12 | - | 46 | 32 | - | - | 21 | 20 | 132 |
| 73621 | VH.153/85 B-M14 | 85 | M14 | - | 49 | 32 | - | - | 21 | 20 | 184 |

**VH.153-p**

| 代码 | 型号 | D | d6g | L | d1 | l | l2 | ⚖ |
|---|---|---|---|---|---|---|---|---|
| 73041 | VH.153/25 p-M6x20 | 25 | M6 | 18 | 15 | 20 | 9 | 14 |
| 73151 | VH.153/35 p-M6x16 | 35 | M6 | 22 | 19 | 16 | 10 | 22 |
| 73161 | VH.153/35 p-M8x16 | 35 | M8 | 22 | 19 | 16 | 10 | 26 |
| 73162 | VH.153/35 p-M8x25 | 35 | M8 | 22 | 19 | 25 | 10 | 29 |
| 73163 | VH.153/35 p-M8x35 | 35 | M8 | 22 | 19 | 35 | 10 | 32 |
| 73251 | VH.153/44 p-M8x20 | 44 | M8 | 26 | 19 | 20 | 10 | 40 |
| 73252 | VH.153/44 p-M8x25 | 44 | M8 | 26 | 19 | 25 | 10 | 42 |
| 73253 | VH.153/44 p-M8x30 | 44 | M8 | 26 | 19 | 30 | 10 | 44 |
| 73254 | VH.153/44 p-M8x40 | 44 | M8 | 26 | 19 | 40 | 10 | 47 |
| 73255 | VH.153/44 p-M8x50 | 44 | M8 | 26 | 19 | 50 | 10 | 50 |
| 73261 | VH.153/44 p-M10x25 | 44 | M10 | 26 | 19 | 25 | 10 | 52 |
| 73262 | VH.153/44 p-M10x30 | 44 | M10 | 26 | 19 | 30 | 10 | 53 |
| 73263 | VH.153/44 p-M10x50 | 44 | M10 | 26 | 19 | 50 | 10 | 60 |
| 73351 | VH.153/54 p-M10x30 | 54 | M10 | 32 | 24 | 30 | 13 | 76 |
| 73441 | VH.153/62 p-M10x40 | 62 | M10 | 35 | 24 | 40 | 13 | 95 |
| 73451 | VH.153/62 p-M12x30 | 62 | M12 | 35 | 24 | 30 | 13 | 105 |
| 73531 | VH.153/74 p-M12x50 | 72 | M12 | 46 | 32 | 50 | 21 | 180 |



ELESA 和 GANTER 依法保留所有权利。
复制图纸时请注明出处。

# BT-ESD

## 带凹槽握紧旋钮

**ESD导电高科技聚合体**

**材料**

玻璃纤维加固聚酰胺基(PA)高科技聚合体，黑色，亚光饰面。表面电阻率为$10^3$ Ω(根据 ASTM D257 标准测试)，体积电阻率为 $10^3$ Ωcm(根据 ASTM D257 标准测试)。

**标准型号**

- **BT-B:** 铜毂，带螺纹盲孔。
- **BT-FP:** 铜毂，带螺纹通孔。
- **BT-p:** 镀锌钢螺杆，带倒角平头，符合 UNI 947:ISO 4753 (参见 技术参数 页 A11)。

**特征及应用**

这种特殊的导电高科技聚合体材料(ESD-C 静电 释放传导)，可防止静电荷的积聚。BT.P-ESD旋钮适用于ESD保护区域(EPA)，该区域的元件易受静电损害，采用本产品可将静电损坏风险降至最低。旋钮表面的耐磨标志(ESD-C)证明其特殊的导电性符合 EN 100015/1 以及 IEC 61340-5-1 的规定。

ELESA Original design

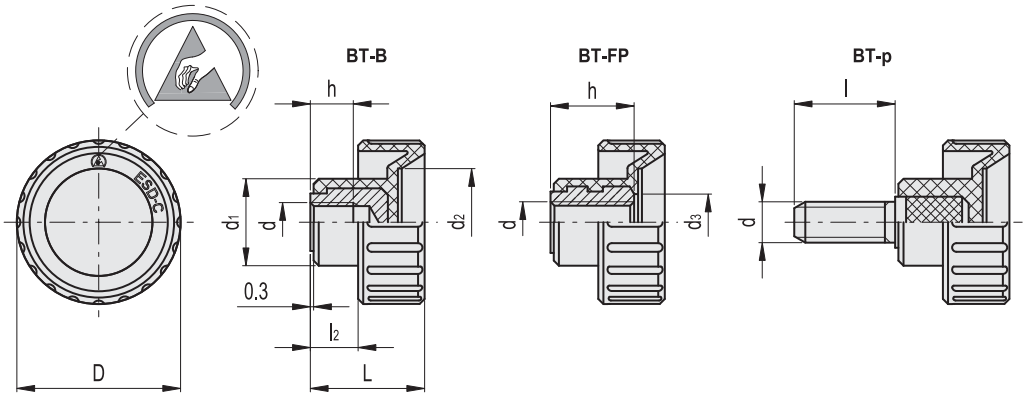


**BT-B-ESD**

| 代码 | 型号 | D | d6H | L | d1 | d2 | l2 | h | ⚖ |
|---|---|---|---|---|---|---|---|---|---|
| 154121 | BT.16 B-M4-ESD-C | 16 | M4 | 13 | 11 | 9 | 5 | 6 | 5 |
| 154221 | BT.20 B-M5-ESD-C | 20 | M5 | 16 | 11.5 | 11 | 6 | 6 | 6 |
| 154321 | BT.25 B-M6-ESD-C | 26 | M6 | 19 | 16 | 15 | 8 | 8 | 9 |
| 154421 | BT.32 B-M8-ESD-C | 32 | M8 | 22 | 17 | 21 | 9 | 10 | 11 |

**BT-FP-ESD**

| 代码 | 型号 | D | d6H | L | d1 | d2 | d3 | l2 | h | ⚖ |
|---|---|---|---|---|---|---|---|---|---|---|
| 154132 | BT.16 FP-M5-ESD-C | 16 | M5 | 13 | 11 | 9 | 6 | 5 | 10 | 5 |
| 154232 | BT.20 FP-M6-ESD-C | 20 | M6 | 16 | 11.5 | 11 | 7 | 6 | 12 | 7 |
| 154332 | BT.25 FP-M8-ESD-C | 26 | M8 | 19 | 16 | 15 | 9 | 8 | 14 | 11 |
| 154432 | BT.32 FP-M10-ESD-C | 32 | M10 | 22 | 17 | 21 | 11 | 9 | 16 | 13 |

**BT-p-ESD**

| 代码 | 型号 | D | d6g | L | d1 | d2 | l | l2 | ⚖ |
|---|---|---|---|---|---|---|---|---|---|
| 154151 | BT.16 p-M5x10-ESD-C | 16 | M5 | 13 | 11 | 9 | 10 | 5 | 6 |
| 154152 | BT.16 p-M5x16-ESD-C | 16 | M5 | 13 | 11 | 9 | 16 | 5 | 6 |
| 154251 | BT.20 p-M6x10-ESD-C | 20 | M6 | 16 | 11.5 | 11 | 10 | 6 | 9 |
| 154252 | BT.20 p-M6x16-ESD-C | 20 | M6 | 16 | 11.5 | 11 | 16 | 6 | 11 |
| 154253 | BT.20 p-M6x25-ESD-C | 20 | M6 | 16 | 11.5 | 11 | 25 | 6 | 16 |
| 154351 | BT.25 p-M8x16-ESD-C | 26 | M8 | 19 | 16 | 15 | 16 | 8 | 15 |
| 154352 | BT.25 p-M8x25-ESD-C | 26 | M8 | 19 | 16 | 15 | 25 | 8 | 18 |
| 154451 | BT.32 p-M10x20-ESD-C | 32 | M10 | 22 | 17 | 21 | 20 | 9 | 25 |
| 154452 | BT.32 p-M10x30-ESD-C | 32 | M10 | 22 | 17 | 21 | 30 | 9 | 28 |




ELESA 和 GANTER 依法保留所有权利。
复制图纸时请注明出处。

# 带凹槽握紧旋钮

**高科技聚合体**

**材料**
聚酰胺基 (PA) 高科技聚合体手柄，黑色，亚光饰面。

**标准型号**
- **BT-B:** 铜毂，螺纹盲孔。
- **BT-SST:** AISI303 不锈钢毂，带螺纹盲孔。
- **BT-FP:** 铜毂，带螺纹通孔。
- **BT-SST-FP:** AISI303 不锈钢,带螺纹通孔。
- **BT-p:** 镀锌钢螺杆，带倒角平头，符合 UNI 947:ISO 4753 (参见 技术参数 页 A11)。
- **BT-SST-p:** AISI 303 不锈钢螺杆，符合 UNI 947:ISO 4753 (参见 技术参数 页 A11)。

ELESA Original design

**BT-B**
**BT-SST**

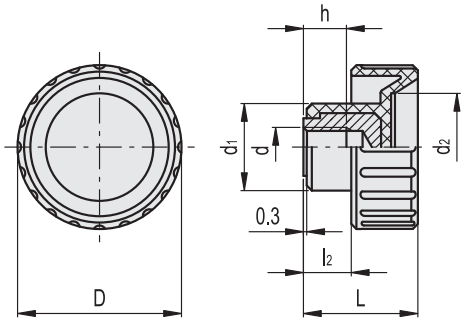


**BT-FP**
**BT-SST-FP**

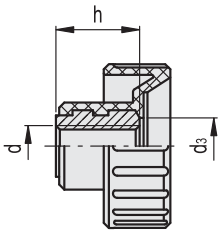


**BT-B**

| 代码 | 型号 | D | d6H | L | d1 | d2 | l2 | h | ⚖ |
|---|---|---|---|---|---|---|---|---|---|
| 6310 | BT.12 B-M3 | 12 | M3 | 11.5 | 9.5 | 6 | 4 | 6 | 5 |
| 6311 | BT.12 B-M4 | 12 | M4 | 11.5 | 9.5 | 6 | 4 | 6 | 4 |
| 6312 | BT.12 B-M5 | 12 | M5 | 11.5 | 9.5 | 6 | 4 | 6 | 3 |
| 6320 | BT.16 B-M3 | 16 | M3 | 13 | 11 | 9 | 5 | 6 | 6 |
| 6321 | BT.16 B-M4 | 16 | M4 | 13 | 11 | 9 | 5 | 6 | 5 |
| 6322 | BT.16 B-M5 | 16 | M5 | 13 | 11 | 9 | 5 | 6 | 4 |
| 6521 | BT.20 B-M5 | 20 | M5 | 16 | 11.5 | 11 | 6 | 6 | 6 |
| 6522 | BT.20 B-M6 | 20 | M6 | 16 | 11.5 | 11 | 6 | 6 | 7 |
| 6611 | BT.25 B-M5 | 26 | M5 | 19 | 16 | 15 | 8 | 6 | 10 |
| 6621 | BT.25 B-M6 | 26 | M6 | 19 | 16 | 15 | 8 | 8 | 9 |
| 6721 | BT.32 B-M8 | 32 | M8 | 22 | 17 | 21 | 9 | 10 | 11 |
| 6811 | BT.40 B-M8 | 40 | M8 | 27 | 19 | 25 | 13 | 13 | 21 |
| 6813 | BT.40 B-M10 | 40 | M10 | 27 | 19 | 25 | 13 | 13 | 19 |
| 6863 | BT.50 B-M10 | 50 | M10 | 28.5 | 22 | 31 | 13.5 | 13 | 25 |

**BT-FP**

| 代码 | 型号 | D | d6H | L | d1 | d2 | d3 | l2 | h | ⚖ |
|---|---|---|---|---|---|---|---|---|---|---|
| 6331 | BT.16 FP-M4 | 16 | M4 | 13 | 11 | 9 | 5 | 5 | 10 | 4 |
| 6336 | BT.16 FP-M5 | 16 | M5 | 13 | 11 | 9 | 6 | 5 | 10 | 5 |
| 6530 | BT.20 FP-M5 | 20 | M5 | 16 | 11.5 | 11 | 6 | 6 | 12 | 8 |
| 6531 | BT.20 FP-M6 | 20 | M6 | 16 | 11.5 | 11 | 7 | 6 | 12 | 7 |
| 6631 | BT.25 FP-M6 | 26 | M6 | 19 | 16 | 15 | 7 | 8 | 14 | 9 |
| 6636 | BT.25 FP-M8 | 26 | M8 | 19 | 16 | 15 | 9 | 8 | 14 | 11 |
| 6730 | BT.32 FP-M6 | 32 | M6 | 22 | 17 | 21 | 7 | 9 | 16 | 18 |
| 6731 | BT.32 FP-M8 | 32 | M8 | 22 | 17 | 21 | 10 | 9 | 16 | 15 |
| 6732 | BT.32 FP-M10 | 32 | M10 | 22 | 17 | 21 | 11 | 9 | 16 | 13 |
| 6803 | BT.40 FP-M10 | 40 | M10 | 27 | 19 | 25 | 14 | 13 | 20 | 25 |
| 6850 | BT.50 FP-M10 | 50 | M10 | 28.5 | 22 | 31 | 14 | 13.5 | 20 | 32 |

**BT-SST** 不锈钢

| 代码 | 型号 | D | d6H | L | d1 | d2 | l2 | h | ⚖ |
|---|---|---|---|---|---|---|---|---|---|
| 106521 | BT.20-SST-M5 | 20 | M5 | 16 | 11.5 | 11 | 6 | 5 | 6 |
| 106621 | BT.25-SST-M6 | 26 | M6 | 19 | 16 | 15 | 8 | 8 | 9 |
| 106721 | BT.32-SST-M8 | 32 | M8 | 22 | 17 | 21 | 9 | 10 | 12 |

**BT-SST-FP** 不锈钢

| 代码 | 型号 | D | d6H | L | d1 | d2 | d3 | l2 | h | ⚖ |
|---|---|---|---|---|---|---|---|---|---|---|
| 106530 | BT.20-SST-FP-M5 | 20 | M5 | 16 | 11.5 | 11 | 6 | 6 | 12 | 7 |
| 106631 | BT.25-SST-FP-M6 | 26 | M6 | 19 | 16 | 15 | 7 | 8 | 14 | 9 |
| 106731 | BT.32-SST-FP-M8 | 32 | M8 | 22 | 17 | 21 | 10 | 9 | 16 | 15 |



ELESA 和 GANTER 依法保留所有权利。
复制图纸时请注明出处。

# BT. 带凹槽握紧旋钮

BT-p
BT-SST-p

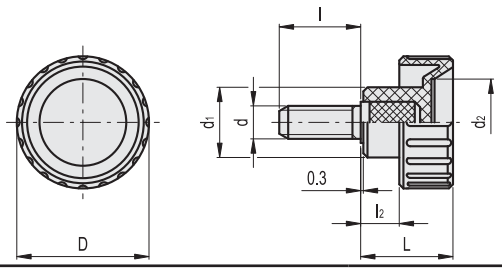


**BT-p**

| 代码 | 型号 | D | d6g | L | d1 | d2 | l | l2 | ⚖ |
|---|---|---|---|---|---|---|---|---|---|
| 6341 | BT.12 p-M4x10 | 12 | M4 | 11.5 | 9.5 | 6 | 10 | 4 | 3 |
| 6342 | BT.12 p-M4x16 | 12 | M4 | 11.5 | 9.5 | 6 | 16 | 4 | 3 |
| 6343 | BT.12 p-M5x10 | 12 | M5 | 11.5 | 9.5 | 6 | 10 | 4 | 4 |
| 6344 | BT.12 p-M5x16 | 12 | M5 | 11.5 | 9.5 | 6 | 16 | 4 | 4 |
| 6351 | BT.16 p-M4x10 | 16 | M4 | 13 | 11 | 9 | 10 | 5 | 3 |
| 6356 | BT.16 p-M4x16 | 16 | M4 | 13 | 11 | 9 | 16 | 5 | 3 |
| 6361 | BT.16 p-M4x20 | 16 | M4 | 13 | 11 | 9 | 20 | 5 | 4 |
| 6366 | BT.16 p-M4x30 | 16 | M4 | 13 | 11 | 9 | 30 | 5 | 5 |
| 6371 | BT.16 p-M5x10 | 16 | M5 | 13 | 11 | 9 | 10 | 5 | 6 |
| 6376 | BT.16 p-M5x16 | 16 | M5 | 13 | 11 | 9 | 16 | 5 | 7 |
| 6541 | BT.20 p-M5x10 | 20 | M5 | 16 | 11.5 | 11 | 10 | 6 | 7 |
| 6546 | BT.20 p-M5x16 | 20 | M5 | 16 | 11.5 | 11 | 16 | 6 | 8 |
| 6548 | BT.20 p-M5x20 | 20 | M5 | 16 | 11.5 | 11 | 20 | 6 | 8 |
| 6551 | BT.20 p-M5x25 | 20 | M5 | 16 | 11.5 | 11 | 25 | 6 | 9 |
| 6571 | BT.20 p-M6x10 | 20 | M6 | 16 | 11.5 | 11 | 10 | 6 | 9 |
| 6576 | BT.20 p-M6x16 | 20 | M6 | 16 | 11.5 | 11 | 16 | 6 | 11 |
| 6581 | BT.20 p-M6x25 | 20 | M6 | 16 | 11.5 | 11 | 25 | 6 | 13 |
| 6591 | BT.20 p-M6x40 | 20 | M6 | 16 | 11.5 | 11 | 40 | 6 | 16 |
| 6638 | BT.25 p-M6x10 | 26 | M6 | 16 | 11.5 | 15 | 10 | 8 | 18 |
| 6641 | BT.25 p-M6x16 | 26 | M6 | 19 | 16 | 15 | 16 | 8 | 20 |
| 6643 | BT.25 p-M6x20 | 26 | M6 | 19 | 16 | 15 | 20 | 8 | 23 |
| 6646 | BT.25 p-M6x25 | 26 | M6 | 19 | 16 | 15 | 25 | 8 | 27 |
| 6647 | BT.25 p-M6x30 | 26 | M6 | 19 | 16 | 15 | 30 | 8 | 30 |
| 6649 | BT.25 p-M6x50 | 26 | M6 | 19 | 16 | 15 | 50 | 8 | 32 |
| 6661 | BT.25 p-M8x16 | 26 | M8 | 19 | 16 | 15 | 16 | 8 | 22 |
| 6666 | BT.25 p-M8x25 | 26 | M8 | 19 | 16 | 15 | 25 | 8 | 27 |
| 6753 | BT.32 p-M8x16 | 32 | M8 | 22 | 17 | 21 | 16 | 9 | 25 |
| 6754 | BT.32 p-M8x20 | 32 | M8 | 22 | 17 | 21 | 20 | 9 | 28 |
| 6755 | BT.32 p-M8x25 | 32 | M8 | 22 | 17 | 21 | 25 | 9 | 31 |
| 6756 | BT.32 p-M8x30 | 32 | M8 | 22 | 17 | 21 | 30 | 9 | 35 |
| 6758 | BT.32 p-M8x40 | 32 | M8 | 22 | 17 | 21 | 40 | 9 | 42 |
| 6763 | BT.32 p-M10x20 | 32 | M10 | 22 | 17 | 21 | 20 | 9 | 32 |
| 6764 | BT.32 p-M10x25 | 32 | M10 | 22 | 17 | 21 | 25 | 9 | 34 |
| 6765 | BT.32 p-M10x30 | 32 | M10 | 22 | 17 | 21 | 30 | 9 | 37 |
| 6768 | BT.32 p-M10x40 | 32 | M10 | 22 | 17 | 21 | 40 | 9 | 42 |
| 6833 | BT.40 p-M10x30 | 40 | M10 | 27 | 19 | 25 | 30 | 13 | 40 |
| 6883 | BT.50 p-M10x30 | 50 | M10 | 28.5 | 22 | 31 | 30 | 13.5 | 44 |

**BT-SST-p** 不锈钢

| 代码 | 型号 | D | d6g | L | d1 | d2 | l | l2 | ⚖ |
|---|---|---|---|---|---|---|---|---|---|
| 106541 | BT.20-SST-p-M5x10 | 20 | M5 | 16 | 11.5 | 11 | 10 | 6 | 8 |
| 106542 | BT.20-SST-p-M5x16 | 20 | M5 | 16 | 11.5 | 11 | 16 | 6 | 9 |
| 106642 | BT.25-SST-p-M6x16 | 26 | M6 | 19 | 16 | 15 | 16 | 8 | 20 |
| 106644 | BT.25-SST-p-M6x20 | 26 | M6 | 19 | 16 | 15 | 20 | 8 | 24 |
| 106647 | BT.25-SST-p-M6x30 | 26 | M6 | 19 | 16 | 15 | 30 | 8 | 28 |
| 106752 | BT.32-SST-p-M8x16 | 32 | M8 | 22 | 17 | 21 | 16 | 9 | 26 |
| 106754 | BT.32-SST-p-M8x20 | 32 | M8 | 22 | 17 | 21 | 20 | 9 | 29 |
| 106757 | BT.32-SST-p-M8x30 | 32 | M8 | 22 | 17 | 21 | 30 | 9 | 36 |



ELESA 和 GANTER 依法保留所有权利。
复制图纸时请注明出处。

# B.193

## 滚花握紧旋钮

**热固性塑料**

**材料**
酚醛基 (PF) 热固性塑料，黑色，光亮饰面。

**标准型号**
- **B.193-B:** 铜毂，带螺纹盲孔。
- **B.193-SST:** AISI 303 不锈钢毂，螺纹盲孔。
- **B.193-FP:** 铜毂，带螺纹通孔。
- **B.193-p:** 镀锌钢螺杆，带倒角平头，符合 UNI 947:ISO 4753 (参见 技术参数 页 A11)。
- **B.193-SST-p:** AISI 303 不锈钢螺杆，带倒角平头，符合 UNI 947:ISO 4753 (参见 技术参数 页 A11)。

ELESA Original design

**B.193-B**
**B.193-SST**

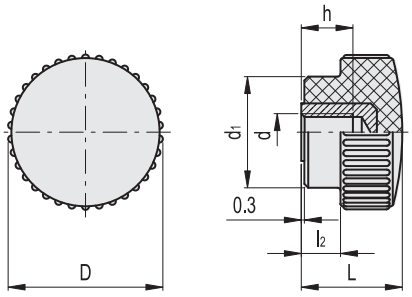


**B.193-FP**

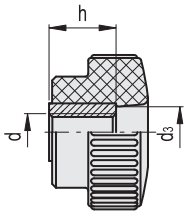


**B.193-B**

| 代码 | 型号 | D | d6H | L | d1 | l2 | h | ⚖ |
|---|---|---|---|---|---|---|---|---|
| 2101 | B.193/15 B-M3 | 15 | M3 | 11 | 11 | 2 | 6 | 4 |
| 2102 | B.193/15 B-M4 | 15 | M4 | 11 | 11 | 2 | 6 | 4 |
| 2103 | B.193/15 B-M5 | 15 | M5 | 11 | 11 | 2 | 5 | 4 |
| 2201 | B.193/18 B-M5 | 18 | M5 | 12 | 13 | 3 | 5 | 5 |
| 2301 | B.193/20 B-M6 | 22 | M6 | 14 | 15 | 4 | 6 | 8 |
| 2401 | B.193/25 B-M6 | 26 | M6 | 18 | 19 | 6 | 10 | 13 |
| 2501 | B.193/30 B-M8 | 31 | M8 | 18 | 24 | 6 | 10 | 20 |
| 2601 | B.193/35 B-M8 | 36 | M8 | 23 | 27 | 8 | 10 | 30 |
| 2701 | B.193/40 B-M10 | 40 | M10 | 26 | 29 | 10 | 13 | 38 |
| 2801 | B.193/50 B-M10 | 50 | M10 | 32 | 36 | 12 | 17 | 73 |
| 2802 | B.193/50 B-M12 | 50 | M12 | 32 | 36 | 12 | 20 | 80 |

**B.193-SST** 不锈钢

| 代码 | 型号 | D | d6H | L | d1 | l2 | h | ⚖ |
|---|---|---|---|---|---|---|---|---|
| 102103 | B.193/15-SST-M5 | 15 | M5 | 11 | 11 | 2 | 6 | 4 |
| 102301 | B.193/20-SST-M6 | 22 | M6 | 14 | 15 | 4 | 6 | 8 |
| 102401 | B.193/25-SST-M6 | 26 | M6 | 18 | 19 | 6 | 10 | 13 |
| 102501 | B.193/30-SST-M8 | 31 | M8 | 18 | 24 | 6 | 10 | 20 |

**B.193-FP**

| 代码 | 型号 | D | d6H | L | d1 | d3 | l2 | h | ⚖ |
|---|---|---|---|---|---|---|---|---|---|
| 2111 | B.193/15 FP-M4 | 15 | M4 | 11 | 11 | 6 | 2 | 10 | 4 |
| 2211 | B.193/18 FP-M5 | 18 | M5 | 12 | 13 | 7 | 3 | 10 | 5 |
| 2311 | B.193/20 FP-M6 | 22 | M6 | 14 | 15 | 8 | 4 | 11 | 8 |
| 2411 | B.193/25 FP-M6 | 26 | M6 | 18 | 19 | 10 | 6 | 15 | 16 |
| 2412 | B.193/25 FP-M8 | 26 | M8 | 18 | 19 | 10 | 6 | 15 | 17 |
| 2511 | B.193/30 FP-M6 | 31 | M6 | 18 | 24 | 13 | 6 | 15 | 22 |
| 2512 | B.193/30 FP-M8 | 31 | M8 | 18 | 24 | 13 | 6 | 15 | 21 |
| 2513 | B.193/30 FP-M10 | 31 | M10 | 18 | 24 | 13 | 6 | 15 | 24 |
| 2514 | B.193/30 FP-M12 | 31 | M12 | 18 | 24 | 13 | 6 | 15 | 20 |
| 2611 | B.193/35 FP-M10 | 36 | M10 | 22.5 | 27 | 14 | 8 | 15 | 31 |
| 2612 | B.193/35 FP-M12 | 36 | M12 | 22.5 | 27 | 14 | 8 | 15 | 30 |
| 2711 | B.193/40 FP-M10 | 40 | M10 | 26 | 29 | 14 | 10 | 15 | 40 |
| 2712 | B.193/40 FP-M12 | 40 | M12 | 26 | 29 | 14 | 10 | 15 | 38 |
| 2811 | B.193/50 FP-M12 | 50 | M12 | 32 | 36 | 21 | 12 | 21 | 72 |



ELESA 和 GANTER 依法保留所有权利。
复制图纸时请注明出处。

# B.193 滚花握紧旋钮

B.193-p
B.193-SST-p

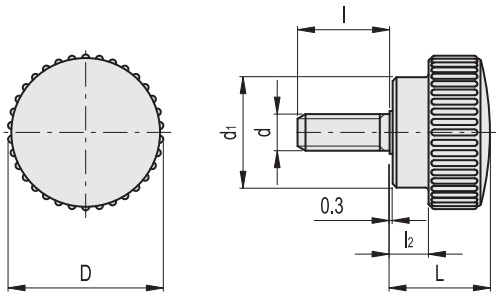


**B.193-p**

| 代码 | 型号 | D | d6g | L | d1 | l | l2 | ⚖ |
|---|---|---|---|---|---|---|---|---|
| 2115 | B.193/15 p-M3x6 | 15 | M3 | 11 | 11 | 6 | 2 | 2 |
| 2116 | B.193/15 p-M3x10 | 15 | M3 | 11 | 11 | 10 | 2 | 3 |
| 2117 | B.193/15 p-M3x16 | 15 | M3 | 11 | 11 | 16 | 2 | 4 |
| 2121 | B.193/15 p-M4x6 | 15 | M4 | 11 | 11 | 6 | 2 | 3 |
| 2122 | B.193/15 p-M4x10 | 15 | M4 | 11 | 11 | 10 | 2 | 4 |
| 2123 | B.193/15 p-M4x16 | 15 | M4 | 11 | 11 | 16 | 2 | 5 |
| 2131 | B.193/15 p-M5x10 | 15 | M5 | 11 | 11 | 10 | 2 | 5 |
| 2132 | B.193/15 p-M5x16 | 15 | M5 | 11 | 11 | 16 | 2 | 6 |
| 2133 | B.193/15 p-M5x25 | 15 | M5 | 11 | 11 | 25 | 2 | 7 |
| 2221 | B.193/18 p-M5x10 | 18 | M5 | 12 | 13 | 10 | 3 | 6 |
| 2222 | B.193/18 p-M5x16 | 18 | M5 | 12 | 13 | 16 | 3 | 7 |
| 2224 | B.193/18 p-M5x25 | 18 | M5 | 12 | 13 | 25 | 3 | 9 |
| 2223 | B.193/18 p-M5x40 | 18 | M5 | 12 | 13 | 40 | 3 | 11 |
| 2321 | B.193/20 p-M6x10 | 22 | M6 | 14 | 15 | 10 | 4 | 9 |
| 2322 | B.193/20 p-M6x16 | 22 | M6 | 14 | 15 | 16 | 4 | 10 |
| 2325 | B.193/20 p-M6x20 | 22 | M6 | 14 | 15 | 20 | 4 | 11 |
| 2323 | B.193/20 p-M6x25 | 22 | M6 | 14 | 15 | 25 | 4 | 12 |
| 2326 | B.193/20 p-M6x30 | 22 | M6 | 14 | 15 | 30 | 4 | 14 |
| 2324 | B.193/20 p-M6x40 | 22 | M6 | 14 | 15 | 40 | 4 | 15 |
| 2421 | B.193/25 p-M6x16 | 26 | M6 | 18 | 19 | 16 | 6 | 14 |
| 2422 | B.193/25 p-M6x25 | 26 | M6 | 18 | 19 | 25 | 6 | 16 |
| 2431 | B.193/25 p-M8x16 | 26 | M8 | 18 | 19 | 16 | 6 | 20 |
| 2432 | B.193/25 p-M8x25 | 26 | M8 | 18 | 19 | 25 | 6 | 23 |
| 2521 | B.193/30 p-M8x16 | 31 | M8 | 18 | 24 | 16 | 6 | 25 |
| 2522 | B.193/30 p-M8x25 | 31 | M8 | 18 | 24 | 25 | 6 | 28 |
| 2523 | B.193/30 p-M8x40 | 31 | M8 | 18 | 24 | 40 | 6 | 32 |
| 2621 | B.193/35 p-M8x25 | 36 | M8 | 23 | 27 | 25 | 8 | 38 |
| 2622 | B.193/35 p-M8x40 | 36 | M8 | 23 | 27 | 40 | 8 | 42 |
| 2721 | B.193/40 p-M10x30 | 40 | M10 | 26 | 29 | 30 | 10 | 59 |
| 2821 | B.193/50 p-M10x40 | 50 | M10 | 32 | 36 | 40 | 12 | 94 |

**B.193-SST-p** 不锈钢

| 代码 | 型号 | D | d6g | L | d1 | l | l2 | ⚖ |
|---|---|---|---|---|---|---|---|---|
| 102115 | B.193/15-SST-p-M3x6 | 15 | M3 | 11 | 11 | 6 | 2 | 2 |
| 102116 | B.193/15-SST-p-M3x10 | 15 | M3 | 11 | 11 | 10 | 2 | 3 |
| 102117 | B.193/15-SST-p-M3x16 | 15 | M3 | 11 | 11 | 16 | 2 | 4 |
| 102121 | B.193/15-SST-p-M4x6 | 15 | M4 | 11 | 11 | 6 | 2 | 3 |
| 102122 | B.193/15-SST-p-M4x10 | 15 | M4 | 11 | 11 | 10 | 2 | 4 |
| 102123 | B.193/15-SST-p-M4x16 | 15 | M4 | 11 | 11 | 16 | 2 | 5 |
| 102131 | B.193/15-SST-p-M5x10 | 15 | M5 | 11 | 11 | 10 | 2 | 4 |
| 102132 | B.193/15-SST-p-M5x16 | 15 | M5 | 11 | 11 | 16 | 2 | 5 |
| 102133 | B.193/15-SST-p-M5x25 | 15 | M5 | 11 | 11 | 25 | 2 | 8 |
| 102221 | B.193/18-SST-p-M5x10 | 18 | M5 | 12 | 13 | 10 | 3 | 6 |
| 102222 | B.193/18-SST-p-M5x16 | 18 | M5 | 12 | 13 | 16 | 3 | 7 |
| 102224 | B.193/18-SST-p-M5x25 | 18 | M5 | 12 | 13 | 25 | 3 | 9 |
| 102321 | B.193/20-SST-p-M6x10 | 22 | M6 | 14 | 15 | 10 | 4 | 9 |
| 102322 | B.193/20-SST-p-M6x16 | 22 | M6 | 14 | 15 | 16 | 4 | 10 |
| 102325 | B.193/20-SST-p-M6x20 | 22 | M6 | 14 | 15 | 20 | 4 | 12 |
| 102323 | B.193/20-SST-p-M6x25 | 22 | M6 | 14 | 15 | 25 | 4 | 14 |
| 102326 | B.193/20-SST-p-M6x30 | 22 | M6 | 14 | 15 | 30 | 4 | 16 |
| 102421 | B.193/25-SST-p-M6x16 | 26 | M6 | 18 | 19 | 16 | 6 | 14 |
| 102422 | B.193/25-SST-p-M6x25 | 26 | M6 | 18 | 19 | 25 | 6 | 16 |
| 102521 | B.193/30-SST-p-M8x16 | 31 | M8 | 18 | 24 | 16 | 6 | 20 |
| 102522 | B.193/30-SST-p-M8x25 | 31 | M8 | 18 | 24 | 25 | 6 | 24 |
| 102523 | B.193/30-SST-p-M8x40 | 31 | M8 | 18 | 24 | 40 | 6 | 30 |



ELESA 和 GANTER 依法保留所有权利。
复制图纸时请注明出处。

# B.259

## 滚花握紧旋钮

**热固性塑料**

**材料**
酚醛基 (PF) 热固性塑料。

**颜色**
- B.259: 黑色, 光亮饰面。
- B.259-CLEAN: 白色类似RAL 9002, 光亮饰面。

**标准型号**
- **B.259-B:** 铜毂, 带螺纹盲孔。
- **B.259-p:** 镀锌钢螺杆, 带倒角平头, 符合 UNI 947:ISO 4753 (参见 技术参数 页 A11)。
- **B.259-CLEAN:** AISI 303 不锈钢毂, 带螺纹盲孔。

**特征及应用(B.259-CLEAN)**
B.259-CLEAN 旋钮由于具有白色光亮饰面, 尤其适用于那些出于卫生原因, 必须经常清洗其部件的医疗及食品加工设备。其无空腔实心构造可防止有害残渣的积聚。

**B.259-B**
**B.259-CLEAN**

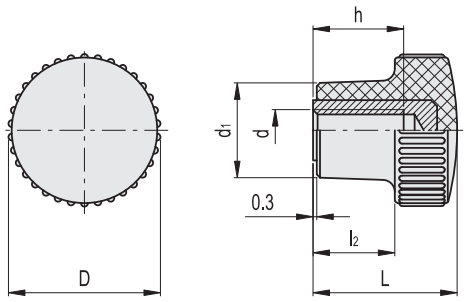


**B.259-p**

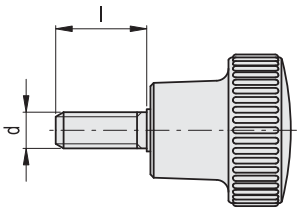


**B.259-B**

| 代码 | 型号 | D | d6H | L | d1 | l2 | h | ⚖ |
|---|---|---|---|---|---|---|---|---|
| 3001 | B.259/20 B-M5 | 21 | M5 | 25 | 13 | 12 | 16 | 12 |
| 3002 | B.259/20 B-M6 | 21 | M6 | 25 | 13 | 12 | 16 | 11 |
| 3111 | B.259/25 B-M6 | 26 | M6 | 28 | 16 | 15 | 16 | 18 |
| 3112 | B.259/25 B-M8 | 26 | M8 | 28 | 16 | 15 | 20 | 19 |
| 3201 | B.259/30 B-M6 | 31 | M6 | 32 | 19 | 17 | 16 | 25 |
| 3202 | B.259/30 B-M8 | 31 | M8 | 32 | 19 | 17 | 20 | 28 |
| 3203 | B.259/30 B-M10 | 31 | M10 | 32 | 19 | 17 | 17 | 29 |

**B.259-p**

| 代码 | 型号 | D | d6g | L | d1 | l | l2 | ⚖ |
|---|---|---|---|---|---|---|---|---|
| 3011 | B.259/20 p-M6x16 | 21 | M6 | 25 | 13 | 16 | 12 | 13 |
| 3121 | B.259/25 p-M8x20 | 26 | M8 | 28 | 16 | 20 | 15 | 25 |
| 3211 | B.259/30 p-M8x25 | 31 | M8 | 32 | 19 | 25 | 17 | 38 |

**B.259-CLEAN** 不锈钢

| 代码 | 型号 | D | d6H | L | d1 | l2 | h | ⚖ |
|---|---|---|---|---|---|---|---|---|
| 151102 | B.259/20-SST-M6 CLEAN | 21 | M6 | 25 | 13 | 12 | 12 | 11 |
| 151112 | B.259/25-SST-M8 CLEAN | 26 | M8 | 28 | 16 | 15 | 13 | 19 |
| 151123 | B.259/30-SST-M10 CLEAN | 31 | M10 | 32 | 19 | 17 | 17 | 29 |



ELESA 和 GANTER 依法保留所有权利。
复制图纸时请注明出处。

# B.220

## 滚花握紧旋钮

**热固性塑料**

**材料**
酚醛基 (PF) 热固性塑料，黑色，光亮饰面。

**标准型号**
黑色氧化处理钢毂，带普通盲孔。

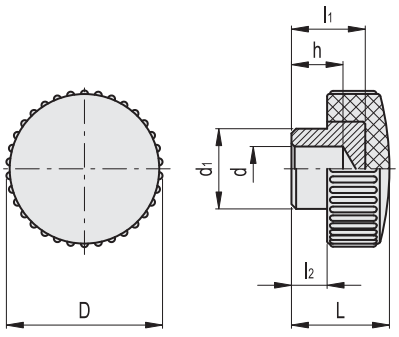


| 代码 | 型号 | D | dH9 | L | d1 | l1 | l2 | h | ⚖ |
|---|---|---|---|---|---|---|---|---|---|
| 2901 | B.220/35 | 35 | 10 | 21 | 18 | 15 | 8 | 10 | 37 |




ELESA 和 GANTER 依法保留所有权利。
复制图纸时请注明出处。

# GN 535

## 不锈钢滚花螺钉

**规格**

AISI 304 不锈钢

- 亚光喷砂饰面 **MT**
- 高抛光 **PL**

**信息**

GN 535 不锈钢滚花旋钮的滚花可用于有卫生要求的环境。

**技术信息**

- 不锈钢特性 (参见页 A26)

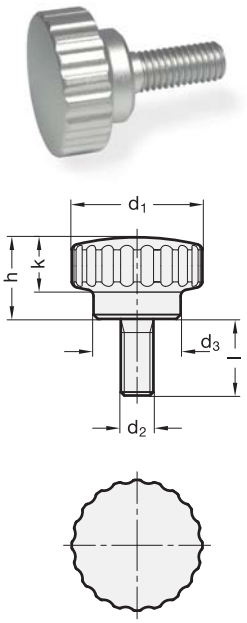


**GN 535** 不锈钢

| 型号 | d1 | d2 | l | d3 | h | k | ⚖ |
|---|---|---|---|---|---|---|---|
| GN 535-20-M5-10-MT | 20 | M 5 | 10 | 14 | 13 | 8.5 | 26 |
| GN 535-20-M5-10-PL | 20 | M 5 | 10 | 14 | 13 | 8.5 | 26 |
| GN 535-20-M5-16-MT | 20 | M 5 | 16 | 14 | 13 | 8.5 | 27 |
| GN 535-20-M5-16-PL | 20 | M 5 | 16 | 14 | 13 | 8.5 | 27 |
| GN 535-24-M6-16-MT | 24 | M 6 | 16 | 16 | 15 | 10.5 | 43 |
| GN 535-24-M6-16-PL | 24 | M 6 | 16 | 16 | 15 | 10.5 | 43 |
| GN 535-24-M6-20-MT | 24 | M 6 | 20 | 16 | 15 | 10.5 | 44 |
| GN 535-24-M6-20-PL | 24 | M 6 | 20 | 16 | 15 | 10.5 | 44 |
| GN 535-24-M6-25-MT | 24 | M 6 | 25 | 16 | 15 | 10.5 | 45 |
| GN 535-24-M6-25-PL | 24 | M 6 | 25 | 16 | 15 | 10.5 | 45 |
| GN 535-28-M8-16-MT | 28 | M 8 | 16 | 18 | 17 | 12.5 | 68 |
| GN 535-28-M8-16-PL | 28 | M 8 | 16 | 18 | 17 | 12.5 | 68 |
| GN 535-28-M8-20-MT | 28 | M 8 | 20 | 18 | 17 | 12.5 | 69 |
| GN 535-28-M8-20-PL | 28 | M 8 | 20 | 18 | 17 | 12.5 | 69 |
| GN 535-28-M8-30-MT | 28 | M 8 | 30 | 18 | 17 | 12.5 | 72 |
| GN 535-28-M8-30-PL | 28 | M 8 | 30 | 18 | 17 | 12.5 | 72 |

# GN 536

## 不锈钢－滚花螺母

**规格**

AISI 304 不锈钢

- 亚光喷砂饰面 **MT**
- 高抛光 **PL**

**信息**

GN 536 不锈钢滚花螺母的滚花可用于有卫生要求的环境。

**技术信息**

- 不锈钢特性 (参见页 A26)

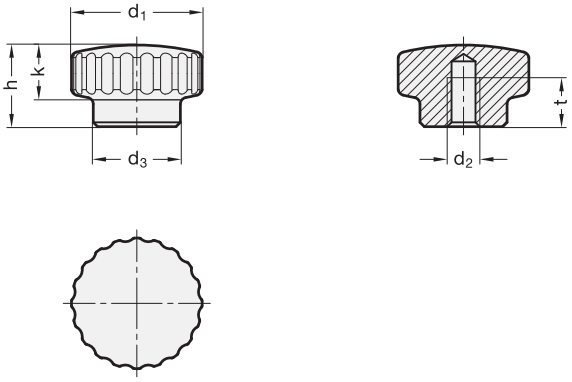


**GN 536** 不锈钢

| 型号 | d1 | d2 | d3 | h | k | t 最小 | ⚖ |
|---|---|---|---|---|---|---|---|
| GN 536-20-M5-MT | 20 | M 5 | 14 | 13 | 8.5 | 8 | 24 |
| GN 536-20-M5-PL | 20 | M 5 | 14 | 13 | 8.5 | 8 | 24 |
| GN 536-24-M6-MT | 24 | M 6 | 16 | 15 | 10.5 | 9 | 38 |
| GN 536-24-M6-PL | 24 | M 6 | 16 | 15 | 10.5 | 9 | 38 |
| GN 536-28-M8-MT | 28 | M 8 | 18 | 17 | 12.5 | 10 | 58 |
| GN 536-28-M8-PL | 28 | M 8 | 18 | 17 | 12.5 | 10 | 58 |



ELESA 和 GANTER 依法保留所有权利。
复制图纸时请注明出处。

# DIN 6303

## 滚花螺母

**钢 / 不锈钢**

### 规格

**类型**

- **A**型: 不带销孔
- **B**型: 带定位销孔 (不锈钢款需要最少起订量)

**钢制款式**

- 抗拉强度等级5
- 发黑处理

**AISI 303 不锈钢款式 NI**

亚光喷砂饰面

### 信息

DIN 6303 滚花螺母的定位销孔 d5 设计用于配合夹紧销或凹口销使用。
DIN 6303 滚花螺母带H7孔，官方标准参数不提供M12的尺寸。

### 技术信息

- ISO-基本公差 (参见页 A21)
- 不锈钢特性 (参见页 A26)

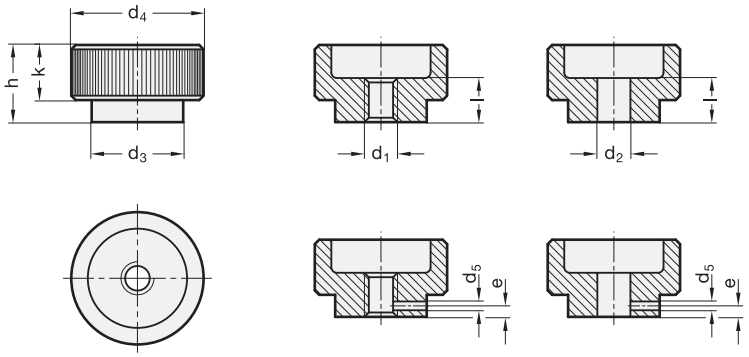


*增加滚花螺母型号索引(A或B)

| A | B |
|---|---|
| 不带销孔 | 带定位销孔 |

### DIN 6303

| 型号 | d1 | d2 H7 | d3 | d4 | d5 H11 | e | h | k | l | ⚖ |
|---|---|---|---|---|---|---|---|---|---|---|
| DIN 6303-M5-* | M5 | - | 14 | 20 | 1.5 | 2.5 | 12 | 8 | 7 | 15 |
| DIN 6303-B5-* | - | B 5 | 14 | 20 | 1.5 | 2.5 | 12 | 8 | 7 | 18 |
| DIN 6303-M6-* | M6 | - | 16 | 24 | 1.5 | 2.5 | 14 | 10 | 8 | 27 |
| DIN 6303-B6-* | - | B 6 | 16 | 24 | 1.5 | 2.5 | 14 | 10 | 8 | 29 |
| DIN 6303-M8-* | M8 | - | 20 | 30 | 2 | 3 | 17 | 12 | 10 | 47 |
| DIN 6303-B8-* | - | B 8 | 20 | 30 | 2 | 3 | 17 | 12 | 10 | 45 |
| DIN 6303-M10-* | M10 | - | 28 | 36 | 3 | 4 | 20 | 14 | 12 | 85 |
| DIN 6303-B10-* | - | B 10 | 28 | 36 | 3 | 4 | 20 | 14 | 12 | 89 |
| DIN 6303-M12-* | M12 | - | 32 | 40 | 4 | 4 | 24 | 16 | 16 | 132 |
| DIN 6303-B12-* | - | B 12 | 32 | 40 | 4 | 4 | 24 | 16 | 16 | 124 |

### DIN 6303-NI

不锈钢

| 型号 | d1 | d3 | d4 | d5 H11 | e | h | k | l | ⚖ |
|---|---|---|---|---|---|---|---|---|---|
| DIN 6303-M5-A-NI | M5 | 14 | 20 | - | - | 12 | 8 | 7 | 15 |
| DIN 6303-M6-A-NI | M6 | 16 | 24 | - | - | 14 | 10 | 8 | 27 |
| DIN 6303-M8-A-NI | M8 | 20 | 30 | - | - | 17 | 12 | 10 | 44 |
| DIN 6303-M10-A-NI | M10 | 28 | 36 | - | - | 20 | 14 | 12 | 85 |
| DIN 6303-M12-A-NI | M12 | 32 | 40 | - | - | 24 | 16 | 16 | 132 |
| DIN 6303-M5-B-NI | M5** | 14 | 20 | 1.5 | 2.5 | 12 | 8 | 7 | 15 |
| DIN 6303-M6-B-NI | M6** | 16 | 24 | 1.5 | 2.5 | 14 | 10 | 8 | 27 |
| DIN 6303-M8-B-NI | M8** | 20 | 30 | 2 | 3 | 17 | 12 | 10 | 47 |
| DIN 6303-M10-B-NI | M10** | 28 | 36 | 3 | 4 | 20 | 14 | 12 | 85 |
| DIN 6303-M12-B-NI | M12** | 32 | 40 | 4 | 4 | 24 | 16 | 16 | 132 |

*** 无库存，需要最少起订量。




ELESA 和 GANTER 依法保留所有权利。
复制图纸时请注明出处。

# DIN 464

## 滚花螺钉

**钢 / 不锈钢**

### 规格

**钢制款式**

- 抗拉强度等级5
- 可视表面精车
- 发黑处理

**AISI 303 不锈钢款式 NI**

- 可视表面精车
- 亚光喷砂饰面

### 信息

所有 DIN 464 滚花旋钮均由单块坯料制成。

### 技术信息

- 不锈钢特性 (参见页 A26)

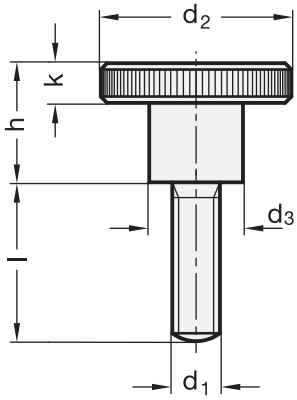


**DIN 464**

| 型号 | d1 | l | d2 | d3 | h | k | ⚖ |
|---|---|---|---|---|---|---|---|
| DIN 464-M3-6 | M 3 | 6 | 12 | 6 | 7.5 | 2.5 | 4 |
| DIN 464-M3-10 | M 3 | 10 | 12 | 6 | 7.5 | 2.5 | 4 |
| DIN 464-M3-12 | M 3 | 12 | 12 | 6 | 7.5 | 2.5 | 4 |
| DIN 464-M3-16 | M 3 | 16 | 12 | 6 | 7.5 | 2.5 | 5 |
| DIN 464-M3-20 | M 3 | 20 | 12 | 6 | 7.5 | 2.5 | 5 |
| DIN 464-M4-5 | M 4 | 5 | 16 | 8 | 9.5 | 3.5 | 7 |
| DIN 464-M4-8 | M 4 | 8 | 16 | 8 | 9.5 | 3.5 | 8 |
| DIN 464-M4-10 | M 4 | 10 | 16 | 8 | 9.5 | 3.5 | 8 |
| DIN 464-M4-12 | M 4 | 12 | 16 | 8 | 9.5 | 3.5 | 8 |
| DIN 464-M4-16 | M 4 | 16 | 16 | 8 | 9.5 | 3.5 | 9 |
| DIN 464-M4-20 | M 4 | 20 | 16 | 8 | 9.5 | 3.5 | 9 |
| DIN 464-M4-25 | M 4 | 25 | 16 | 8 | 9.5 | 3.5 | 10 |
| DIN 464-M5-6 | M 5 | 6 | 20 | 10 | 11.5 | 4 | 15 |
| DIN 464-M5-8 | M 5 | 8 | 20 | 10 | 11.5 | 4 | 16 |
| DIN 464-M5-10 | M 5 | 10 | 20 | 10 | 11.5 | 4 | 15 |
| DIN 464-M5-12 | M 5 | 12 | 20 | 10 | 11.5 | 4 | 16 |
| DIN 464-M5-16 | M 5 | 16 | 20 | 10 | 11.5 | 4 | 17 |
| DIN 464-M5-20 | M 5 | 20 | 20 | 10 | 11.5 | 4 | 18 |
| DIN 464-M5-25 | M 5 | 25 | 20 | 10 | 11.5 | 4 | 19 |
| DIN 464-M5-30 | M 5 | 30 | 20 | 10 | 11.5 | 4 | 20 |





ELESA 和 GANTER 依法保留所有权利。
复制图纸时请注明出处。

# DIN 464

## 滚花螺钉

### DIN 464

| 型号 | d1 | l | d2 | d3 | h | k | ⚖ |
|---|---|---|---|---|---|---|---|
| DIN 464-M6-8 | M 6 | 8 | 24 | 12 | 15 | 5 | 27 |
| DIN 464-M6-10 | M 6 | 10 | 24 | 12 | 15 | 5 | 28 |
| DIN 464-M6-12 | M 6 | 12 | 24 | 12 | 15 | 5 | 29 |
| DIN 464-M6-16 | M 6 | 16 | 24 | 12 | 15 | 5 | 30 |
| DIN 464-M6-20 | M 6 | 20 | 24 | 12 | 15 | 5 | 28 |
| DIN 464-M6-25 | M 6 | 25 | 24 | 12 | 15 | 5 | 30 |
| DIN 464-M6-30 | M 6 | 30 | 24 | 12 | 15 | 5 | 30 |
| DIN 464-M6-35 | M 6 | 35 | 24 | 12 | 15 | 5 | 31 |
| DIN 464-M8-12 | M 8 | 12 | 30 | 16 | 18 | 6 | 55 |
| DIN 464-M8-16 | M 8 | 16 | 30 | 16 | 18 | 6 | 55 |
| DIN 464-M8-20 | M 8 | 20 | 30 | 16 | 18 | 6 | 56 |
| DIN 464-M8-25 | M 8 | 25 | 30 | 16 | 18 | 6 | 57 |
| DIN 464-M8-30 | M 8 | 30 | 30 | 16 | 18 | 6 | 61 |
| DIN 464-M8-35 | M 8 | 35 | 30 | 16 | 18 | 6 | 63 |
| DIN 464-M8-40 | M 8 | 40 | 30 | 16 | 18 | 6 | 65 |
| DIN 464-M10-15 | M 10 | 15 | 36 | 20 | 23 | 8 | 107 |
| DIN 464-M10-20 | M 10 | 20 | 36 | 20 | 23 | 8 | 106 |
| DIN 464-M10-25 | M 10 | 25 | 36 | 20 | 23 | 8 | 112 |
| DIN 464-M10-30 | M 10 | 30 | 36 | 20 | 23 | 8 | 111 |
| DIN 464-M10-35 | M 10 | 35 | 36 | 20 | 23 | 8 | 117 |
| DIN 464-M10-40 | M 10 | 40 | 36 | 20 | 23 | 8 | 117 |

### DIN 464-NI

不锈钢

| 型号 | d1 | l | d2 | d3 | h | k | ⚖ |
|---|---|---|---|---|---|---|---|
| DIN 464-M3-6-NI | M 3 | 6 | 12 | 6 | 7.5 | 3 | 4 |
| DIN 464-M3-10-NI | M 3 | 10 | 12 | 6 | 7.5 | 3 | 4 |
| DIN 464-M3-12-NI | M 3 | 12 | 12 | 6 | 7.5 | 3 | 4 |
| DIN 464-M3-16-NI | M 3 | 16 | 12 | 6 | 7.5 | 3 | 5 |
| DIN 464-M4-8-NI | M 4 | 8 | 16 | 8 | 9.5 | 3.5 | 8 |
| DIN 464-M4-10-NI | M 4 | 10 | 16 | 8 | 9.5 | 3.5 | 8 |
| DIN 464-M4-12-NI | M 4 | 12 | 16 | 8 | 9.5 | 3.5 | 9 |
| DIN 464-M4-16-NI | M 4 | 16 | 16 | 8 | 9.5 | 3.5 | 9 |
| DIN 464-M4-20-NI | M 4 | 20 | 16 | 8 | 9.5 | 3.5 | 9 |
| DIN 464-M4-25-NI | M 4 | 25 | 16 | 8 | 9.5 | 3.5 | 10 |
| DIN 464-M5-10-NI | M 5 | 10 | 20 | 10 | 11.5 | 4 | 15 |
| DIN 464-M5-12-NI | M 5 | 12 | 20 | 10 | 11.5 | 4 | 16 |
| DIN 464-M5-16-NI | M 5 | 16 | 20 | 10 | 11.5 | 4 | 15 |
| DIN 464-M5-20-NI | M 5 | 20 | 20 | 10 | 11.5 | 4 | 16 |
| DIN 464-M5-25-NI | M 5 | 25 | 20 | 10 | 11.5 | 4 | 17 |
| DIN 464-M5-30-NI | M 5 | 30 | 20 | 10 | 11.5 | 4 | 18 |
| DIN 464-M6-12-NI | M 6 | 12 | 24 | 12 | 15 | 5 | 26 |
| DIN 464-M6-16-NI | M 6 | 16 | 24 | 12 | 15 | 5 | 28 |
| DIN 464-M6-20-NI | M 6 | 20 | 24 | 12 | 15 | 5 | 30 |
| DIN 464-M6-25-NI | M 6 | 25 | 24 | 12 | 15 | 5 | 30 |
| DIN 464-M6-30-NI | M 6 | 30 | 24 | 12 | 15 | 5 | 30 |
| DIN 464-M6-35-NI | M 6 | 35 | 24 | 12 | 15 | 5 | 31 |
| DIN 464-M8-16-NI | M 8 | 16 | 30 | 16 | 18 | 6 | 56 |
| DIN 464-M8-20-NI | M 8 | 20 | 30 | 16 | 18 | 6 | 56 |
| DIN 464-M8-25-NI | M 8 | 25 | 30 | 16 | 18 | 6 | 57 |
| DIN 464-M8-30-NI | M 8 | 30 | 30 | 16 | 18 | 6 | 60 |
| DIN 464-M8-35-NI | M 8 | 35 | 30 | 16 | 18 | 6 | 60 |



ELESA 和 GANTER 依法保留所有权利。
复制图纸时请注明出处。

# DIN 466

## 滚花螺母

**钢 / 不锈钢**

**规格**

**钢制款式**

- 抗拉强度等级5
- 可视表面精车
- 发黑处理

**AISI 303 不锈钢款式 NI**

- 亚光喷砂饰面

**技术信息**

- ISO-基本公差 (参见页 A21)
- 不锈钢特性 (参见页 A26)

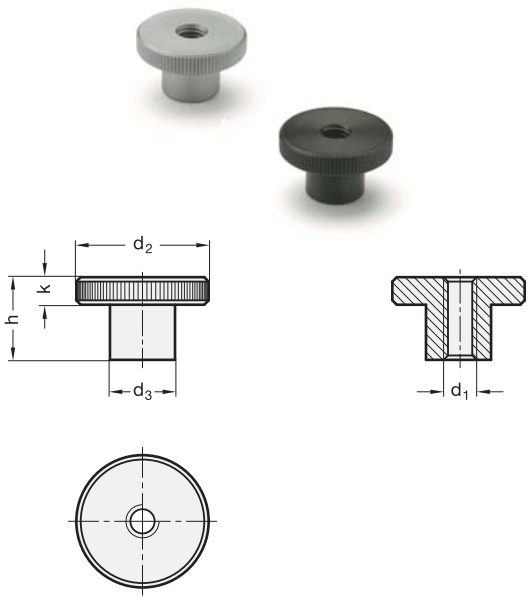


**DIN 466**

| 型号 | d1 | d2 | d3 | h | k | ⚖ |
|---|---|---|---|---|---|---|
| DIN 466-M3 | M 3 | 12 | 6 | 7.5 | 2.5 | 3 |
| DIN 466-M4 | M 4 | 16 | 8 | 9.5 | 3.5 | 6 |
| DIN 466-M5 | M 5 | 20 | 10 | 11.5 | 4 | 11 |
| DIN 466-M6 | M 6 | 24 | 12 | 15 | 5 | 22 |
| DIN 466-M8 | M 8 | 30 | 16 | 18 | 6 | 44 |
| DIN 466-M10 | M 10 | 36 | 20 | 23 | 8 | 84 |
| DIN 466-M12 | M 12 | 40 | 22 | 25 | 10 | 100 |

**DIN 466-NI** 不锈钢

| 型号 | d1 | d2 | d3 | h | k | ⚖ |
|---|---|---|---|---|---|---|
| DIN 466-M4-NI | M 4 | 16 | 8 | 9.5 | 3.5 | 6 |
| DIN 466-M5-NI | M 5 | 20 | 10 | 11.5 | 4 | 12 |
| DIN 466-M6-NI | M 6 | 24 | 12 | 15 | 5 | 22 |
| DIN 466-M8-NI | M 8 | 30 | 16 | 18 | 6 | 44 |
| DIN 466-M10-NI | M 10 | 36 | 20 | 23 | 8 | 84 |

# DIN 467

## 平头滚花螺母

**钢 / 不锈钢**

**规格**

**钢制款式**

- 抗拉强度等级5
- 可视表面精车
- 发黑处理

**AISI 303 不锈钢款式 NI**

- 亚光喷砂饰面

**信息**

官方标准参数还提供 M1 / M1.2 / M1.4 / M1.6 / M2 及 M2.5 尺寸，但缺少 M12 尺寸。

**技术信息**

- 不锈钢特性 (参见页 A26)

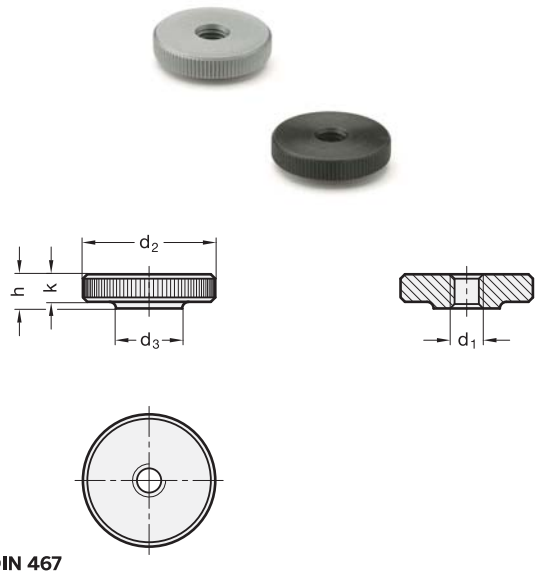


**DIN 467**

| 型号 | d1 | d2 | d3 | h | k | ⚖ |
|---|---|---|---|---|---|---|
| DIN 467-M3 | M 3 | 12 | 6 | 3 | 2.5 | 2 |
| DIN 467-M4 | M 4 | 16 | 8 | 4 | 3.5 | 5 |
| DIN 467-M5 | M 5 | 20 | 10 | 5 | 4 | 9 |
| DIN 467-M6 | M 6 | 24 | 12 | 6 | 5 | 17 |
| DIN 467-M8 | M 8 | 30 | 16 | 8 | 6 | 32 |
| DIN 467-M10 | M 10 | 36 | 20 | 10 | 8 | 62 |
| DIN 467-M12 | M 12 | 40 | 22 | 12 | 10 | 92 |

**DIN 467-NI** 不锈钢

| 型号 | d1 | d2 | d3 | h | k | ⚖ |
|---|---|---|---|---|---|---|
| DIN 467-M3-NI | M 3 | 12 | 6 | 3 | 2.5 | 2 |
| DIN 467-M4-NI | M 4 | 16 | 8 | 4 | 3.5 | 5 |
| DIN 467-M5-NI | M 5 | 20 | 10 | 5 | 4 | 9 |
| DIN 467-M6-NI | M 6 | 24 | 12 | 6 | 5 | 17 |
| DIN 467-M8-NI | M 8 | 30 | 16 | 8 | 6 | 30 |
| DIN 467-M10-NI | M 10 | 36 | 20 | 10 | 8 | 61 |



ELESA 和 GANTER 依法保留所有权利。
复制图纸时请注明出处。

# DIN 653

## 平头滚花螺钉

**钢 / 不锈钢**

### 规格

**钢制款式**

- 抗拉强度等级5
- 可视表面精车
- 发黑处理

**AISI 303 不锈钢款式 NI**

- 可视表面精车
- 亚光喷砂饰面

### 信息

所有 DIN 653 平头滚花螺钉均为单块坯料加工而成，螺杆覆有全长度螺纹。

### 技术信息

- ISO-基本公差 (参见页 A21)
- 不锈钢特性 (参见页 A26)

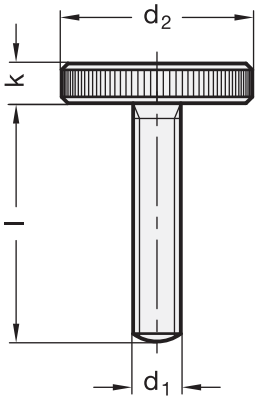


**DIN 653**

| 型号 | d1 | l | d2 | k | ⚖ |
|---|---|---|---|---|---|
| DIN 653-M3-6 | M 3 | 6 | 12 | 2.5 | 3 |
| DIN 653-M3-8 | M 3 | 8 | 12 | 2.5 | 3 |
| DIN 653-M3-10 | M 3 | 10 | 12 | 2.5 | 3 |
| DIN 653-M3-16 | M 3 | 16 | 12 | 2.5 | 3 |
| DIN 653-M3-20 | M 3 | 20 | 12 | 2.5 | 3 |
| DIN 653-M4-8 | M 4 | 8 | 16 | 3.5 | 6 |
| DIN 653-M4-10 | M 4 | 10 | 16 | 3.5 | 6 |
| DIN 653-M4-12 | M 4 | 12 | 16 | 3.5 | 7 |
| DIN 653-M4-16 | M 4 | 16 | 16 | 3.5 | 7 |
| DIN 653-M4-20 | M 4 | 20 | 16 | 3.5 | 7 |
| DIN 653-M4-25 | M 4 | 25 | 16 | 3.5 | 7 |
| DIN 653-M5-10 | M 5 | 10 | 20 | 4 | 10 |
| DIN 653-M5-12 | M 5 | 12 | 20 | 4 | 10 |
| DIN 653-M5-16 | M 5 | 16 | 20 | 4 | 10 |
| DIN 653-M5-20 | M 5 | 20 | 20 | 4 | 13 |
| DIN 653-M5-25 | M 5 | 25 | 20 | 4 | 14 |
| DIN 653-M5-30 | M 5 | 30 | 20 | 4 | 14 |
| DIN 653-M6-12 | M 6 | 12 | 24 | 5 | 19 |
| DIN 653-M6-16 | M 6 | 16 | 24 | 5 | 20 |
| DIN 653-M6-20 | M 6 | 20 | 24 | 5 | 20 |
| DIN 653-M6-25 | M 6 | 25 | 24 | 5 | 20 |
| DIN 653-M6-30 | M 6 | 30 | 24 | 5 | 20 |
| DIN 653-M6-40 | M 6 | 40 | 24 | 5 | 23 |
| DIN 653-M8-16 | M 8 | 16 | 30 | 6 | 37 |
| DIN 653-M8-20 | M 8 | 20 | 30 | 6 | 39 |
| DIN 653-M8-25 | M 8 | 25 | 30 | 6 | 40 |
| DIN 653-M8-30 | M 8 | 30 | 30 | 6 | 42 |
| DIN 653-M8-35 | M 8 | 35 | 30 | 6 | 43 |
| DIN 653-M8-40 | M 8 | 40 | 30 | 6 | 48 |
| DIN 653-M10-20 | M 10 | 20 | 36 | 8 | 72 |
| DIN 653-M10-25 | M 10 | 25 | 36 | 8 | 74 |
| DIN 653-M10-30 | M 10 | 30 | 36 | 8 | 76 |
| DIN 653-M10-35 | M 10 | 35 | 36 | 8 | 75 |
| DIN 653-M10-40 | M 10 | 40 | 36 | 8 | 80 |

**DIN 653-NI** 不锈钢

| 型号 | d1 | l | d2 | k | ⚖ |
|---|---|---|---|---|---|
| DIN 653-M3-6-NI | M 3 | 6 | 12 | 2.5 | 2 |
| DIN 653-M3-8-NI | M 3 | 8 | 12 | 2.5 | 2 |
| DIN 653-M3-10-NI | M 3 | 10 | 12 | 2.5 | 3 |
| DIN 653-M3-16-NI | M 3 | 16 | 12 | 2.5 | 3 |
| DIN 653-M4-8-NI | M 4 | 8 | 16 | 3.5 | 6 |
| DIN 653-M4-10-NI | M 4 | 10 | 16 | 3.5 | 6 |
| DIN 653-M4-12-NI | M 4 | 12 | 16 | 3.5 | 7 |
| DIN 653-M4-16-NI | M 4 | 16 | 16 | 3.5 | 7 |
| DIN 653-M5-10-NI | M 5 | 10 | 20 | 4 | 11 |
| DIN 653-M5-12-NI | M 5 | 12 | 20 | 4 | 11 |
| DIN 653-M5-16-NI | M 5 | 16 | 20 | 4 | 12 |
| DIN 653-M5-20-NI | M 5 | 20 | 20 | 4 | 12 |
| DIN 653-M5-25-NI | M 5 | 25 | 20 | 4 | 13 |
| DIN 653-M6-12-NI | M 6 | 12 | 24 | 5 | 18 |
| DIN 653-M6-16-NI | M 6 | 16 | 24 | 5 | 21 |
| DIN 653-M6-20-NI | M 6 | 20 | 24 | 5 | 20 |
| DIN 653-M6-25-NI | M 6 | 25 | 24 | 5 | 23 |
| DIN 653-M6-30-NI | M 6 | 30 | 24 | 5 | 22 |
| DIN 653-M8-16-NI | M 8 | 16 | 30 | 6 | 35 |
| DIN 653-M8-20-NI | M 8 | 20 | 30 | 6 | 37 |
| DIN 653-M8-25-NI | M 8 | 25 | 30 | 6 | 40 |
| DIN 653-M8-30-NI | M 8 | 30 | 30 | 6 | 42 |
| DIN 653-M10-20-NI | M 10 | 20 | 36 | 8 | 72 |
| DIN 653-M10-25-NI | M 10 | 25 | 36 | 8 | 74 |
| DIN 653-M10-30-NI | M 10 | 30 | 36 | 8 | 76 |
| DIN 653-M10-40-NI | M 10 | 40 | 36 | 8 | 80 |




ELESA 和 GANTER 依法保留所有权利。
复制图纸时请注明出处。

# GN 653.2

## 滚花螺钉

**钢 /不锈钢 防遗失切槽**

### 规格

**钢制款式 ST**

- 抗拉强度等级5
- 可视表面精车
- 黑色氧化处理

**AISI 303 不锈钢款式 NI**

- AISI 303
- 可视表面精车
- 亚光喷砂饰面

### 信息

GN 653.2 滚花螺钉螺杆的d4 的切槽部位，使其可用于防止手拧螺钉遗失的场合。
使用时，其所装配的两个元件均需提供带d1螺纹的螺纹孔，以替代典型的螺纹孔和钻孔。此外，须在单侧或两侧开出d5通孔。
根据其所附元件的设计及所需夹紧长度 a1 ... a3，有若干装配选项如下所示。

### 技术信息

- 不锈钢特性 （参见页 A26）

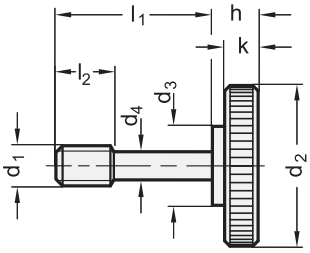


装配选项

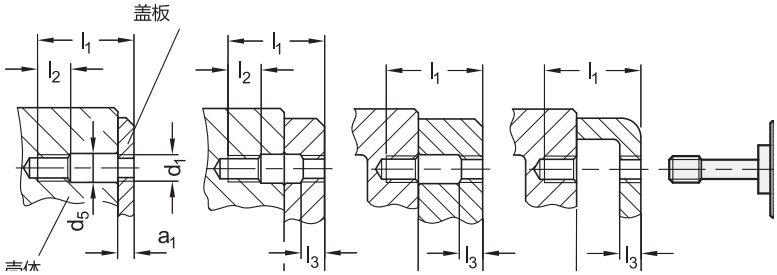


*增加滚花螺钉材质索引(ST或NI)

| ST | NI |
|---|---|
| 钢质 | 不锈钢 |

**GN 653.2** 不锈钢

| 型号 | d1 | l1 | a1 | a2 | a3 | d2 | d3 | d4 -0.2 | d5 | h | k | l2 | l3 | ⚖ |
|---|---|---|---|---|---|---|---|---|---|---|---|---|---|---|
| GN 653.2-M4-15-* | M4 | 15 | 2-4 | 4-8 | 8-10 | 16 | 8 | 3.2 | 4.5 | 5.5 | 3.5 | 5 | 2 | 7 |
| GN 653.2-M4-17-* | M4 | 17 | 4-6 | 6-10 | 10-12 | 16 | 8 | 3.2 | 4.5 | 5.5 | 3.5 | 5 | 2 | 7 |
| GN 653.2-M4-19-* | M4 | 19 | 6-8 | 8-12 | 12-14 | 16 | 8 | 3.2 | 4.5 | 5.5 | 3.5 | 5 | 2 | 7 |
| GN 653.2-M4-21-* | M4 | 21 | 8-10 | 10-14 | 14-16 | 16 | 8 | 3.2 | 4.5 | 5.5 | 3.5 | 5 | 2 | 9 |
| GN 653.2-M5-18-* | M5 | 18 | 2.5-4 | 4-10.5 | 10.5-12 | 20 | 10 | 4 | 5.5 | 6.5 | 4 | 6 | 2.5 | 13 |
| GN 653.2-M5-20-* | M5 | 20 | 4-6 | 6-12 | 12-14 | 20 | 10 | 4 | 5.5 | 6.5 | 4 | 6 | 2.5 | 13 |
| GN 653.2-M5-22-* | M5 | 22 | 6-8 | 8-14 | 14-16 | 20 | 10 | 4 | 5.5 | 6.5 | 4 | 6 | 2.5 | 13 |
| GN 653.2-M5-26-* | M5 | 26 | 8-12 | 12-16 | 16-18 | 20 | 10 | 4 | 5.5 | 6.5 | 4 | 6 | 2.5 | 14 |
| GN 653.2-M6-24-* | M6 | 24 | 3-6 | 6-13 | 13-16 | 24 | 12 | 4.8 | 6.5 | 8 | 5 | 8 | 3 | 23 |
| GN 653.2-M6-26-* | M6 | 26 | 6-8 | 8-16 | 16-18 | 24 | 12 | 4.8 | 6.5 | 8 | 5 | 8 | 3 | 24 |
| GN 653.2-M6-30-* | M6 | 30 | 8-12 | 12-18 | 18-22 | 24 | 12 | 4.8 | 6.5 | 8 | 5 | 8 | 3 | 30 |
| GN 653.2-M6-34-* | M6 | 34 | 12-16 | 16-22 | 22-26 | 24 | 12 | 4.8 | 6.5 | 8 | 5 | 8 | 3 | 32 |
| GN 653.2-M8-30-* | M8 | 30 | 4-8 | 8-16 | 16-20 | 30 | 16 | 6.5 | 8.5 | 9 | 6 | 10 | 4 | 44 |
| GN 653.2-M8-34-* | M8 | 34 | 8-12 | 12-20 | 20-24 | 30 | 16 | 6.5 | 8.5 | 9 | 6 | 10 | 4 | 45 |
| GN 653.2-M8-38-* | M8 | 38 | 12-16 | 16-24 | 24-28 | 30 | 16 | 6.5 | 8.5 | 9 | 6 | 10 | 4 | 48 |
| GN 653.2-M8-42-* | M8 | 42 | 16-20 | 20-28 | 28-32 | 30 | 16 | 6.5 | 8.5 | 9 | 6 | 10 | 4 | 50 |

NI型重量



ELESA 和 GANTER 依法保留所有权利。
复制图纸时请注明出处。

# GN 653.10

## 平头滚花螺钉

**钢 / 不锈钢, 带钢制 /塑料衬垫**

### 规格

**钢制款式 ST**

- 抗拉强度等级5
- 可视表面精车
- 发黑处理

**AISI 303 不锈钢款式 NI**

- 可视表面精车
- 亚光喷砂饰面

衬垫

黄铜 **MS**
塑料 (聚甲醛 POM) **KU**

### 信息

带钢制或塑料衬垫的GN　653.10平头滚花螺钉用于不允许在工件上留有痕迹和损伤的场合。
头部尺寸与DIN 653平头滚花螺钉相同。(参见页 271)

### 技术信息

- 不锈钢特性 (参见页 A26)

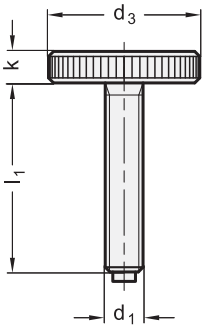


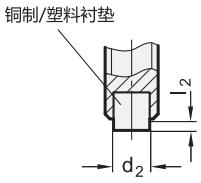


**GN 653.10**

| 型号 | d1 | l1 -1 | l2 | d2 | d3 | k | ⚖ |
|---|---|---|---|---|---|---|---|
| GN 653.10-M5-12-ST-KU | M 5 | 12 | 1 | 3 | 20 | 4 | 11 |
| GN 653.10-M5-12-ST-MS | M 5 | 12 | 0.5 | 3 | 20 | 4 | 11 |
| GN 653.10-M5-16-ST-KU | M 5 | 16 | 1 | 3 | 20 | 4 | 11 |
| GN 653.10-M5-16-ST-MS | M 5 | 16 | 0.5 | 3 | 20 | 4 | 12 |
| GN 653.10-M5-20-ST-KU | M 5 | 20 | 1 | 3 | 20 | 4 | 12 |
| GN 653.10-M5-20-ST-MS | M 5 | 20 | 0.5 | 3 | 20 | 4 | 12 |
| GN 653.10-M5-25-ST-KU | M 5 | 25 | 1 | 3 | 20 | 4 | 12 |
| GN 653.10-M5-25-ST-MS | M 5 | 25 | 0.5 | 3 | 20 | 4 | 12 |
| GN 653.10-M6-12-ST-KU | M 6 | 12 | 1.3 | 3.5 | 24 | 5 | 19 |
| GN 653.10-M6-12-ST-MS | M 6 | 12 | 1 | 4 | 24 | 5 | 19 |
| GN 653.10-M6-16-ST-KU | M 6 | 16 | 1.3 | 3.5 | 24 | 5 | 19 |
| GN 653.10-M6-16-ST-MS | M 6 | 16 | 1 | 4 | 24 | 5 | 19 |
| GN 653.10-M6-20-ST-KU | M 6 | 20 | 1.3 | 3.5 | 24 | 5 | 20 |
| GN 653.10-M6-20-ST-MS | M 6 | 20 | 1 | 4 | 24 | 5 | 20 |
| GN 653.10-M6-25-ST-KU | M 6 | 25 | 1.3 | 3.5 | 24 | 5 | 21 |
| GN 653.10-M6-25-ST-MS | M 6 | 25 | 1 | 4 | 24 | 5 | 21 |
| GN 653.10-M6-30-ST-KU | M 6 | 30 | 1.3 | 3.5 | 24 | 5 | 22 |
| GN 653.10-M6-30-ST-MS | M 6 | 30 | 1 | 4 | 24 | 5 | 22 |
| GN 653.10-M8-16-ST-KU | M 8 | 16 | 1.6 | 5 | 30 | 6 | 36 |
| GN 653.10-M8-16-ST-MS | M 8 | 16 | 1.5 | 6 | 30 | 6 | 36 |
| GN 653.10-M8-20-ST-KU | M 8 | 20 | 1.6 | 5 | 30 | 6 | 38 |
| GN 653.10-M8-20-ST-MS | M 8 | 20 | 1.5 | 6 | 30 | 6 | 38 |
| GN 653.10-M8-25-ST-KU | M 8 | 25 | 1.6 | 5 | 30 | 6 | 39 |
| GN 653.10-M8-25-ST-MS | M 8 | 25 | 1.5 | 6 | 30 | 6 | 39 |
| GN 653.10-M8-30-ST-KU | M 8 | 30 | 1.6 | 5 | 30 | 6 | 40 |
| GN 653.10-M8-30-ST-MS | M 8 | 30 | 1.5 | 6 | 30 | 6 | 40 |
| GN 653.10-M8-40-ST-KU | M 8 | 40 | 1.6 | 5 | 30 | 6 | 43 |
| GN 653.10-M8-40-ST-MS | M 8 | 40 | 1.5 | 6 | 30 | 6 | 43 |

**GN 653.10-NI** 不锈钢

| 型号 | d1 | l1 -1 | l2 | d2 | d3 | k | ⚖ |
|---|---|---|---|---|---|---|---|
| GN 653.10-M5-12-NI-KU | M 5 | 12 | 1 | 3 | 20 | 4 | 11 |
| GN 653.10-M5-12-NI-MS | M 5 | 12 | 0.5 | 3 | 20 | 4 | 11 |
| GN 653.10-M5-16-NI-KU | M 5 | 16 | 1 | 3 | 20 | 4 | 11 |
| GN 653.10-M5-16-NI-MS | M 5 | 16 | 0.5 | 3 | 20 | 4 | 12 |
| GN 653.10-M5-20-NI-KU | M 5 | 20 | 1 | 3 | 20 | 4 | 12 |
| GN 653.10-M5-20-NI-MS | M 5 | 20 | 0.5 | 3 | 20 | 4 | 12 |
| GN 653.10-M5-25-NI-KU | M 5 | 25 | 1 | 3 | 20 | 4 | 12 |
| GN 653.10-M5-25-NI-MS | M 5 | 25 | 0.5 | 3 | 20 | 4 | 12 |
| GN 653.10-M6-12-NI-KU | M 6 | 12 | 1.3 | 3.5 | 24 | 5 | 19 |
| GN 653.10-M6-12-NI-MS | M 6 | 12 | 1 | 4 | 24 | 5 | 19 |
| GN 653.10-M6-16-NI-KU | M 6 | 16 | 1.3 | 3.5 | 24 | 5 | 20 |
| GN 653.10-M6-16-NI-MS | M 6 | 16 | 1 | 4 | 24 | 5 | 20 |
| GN 653.10-M6-20-NI-KU | M 6 | 20 | 1.3 | 3.5 | 24 | 5 | 20 |
| GN 653.10-M6-20-NI-MS | M 6 | 20 | 1 | 4 | 24 | 5 | 20 |
| GN 653.10-M6-25-NI-KU | M 6 | 25 | 1.3 | 3.5 | 24 | 5 | 21 |
| GN 653.10-M6-25-NI-MS | M 6 | 25 | 1 | 4 | 24 | 5 | 21 |
| GN 653.10-M6-30-NI-KU | M 6 | 30 | 1.3 | 3.5 | 24 | 5 | 22 |
| GN 653.10-M6-30-NI-MS | M 6 | 30 | 1 | 4 | 24 | 5 | 22 |
| GN 653.10-M8-16-NI-KU | M 8 | 16 | 1.6 | 5 | 30 | 6 | 36 |
| GN 653.10-M8-16-NI-MS | M 8 | 16 | 1.5 | 6 | 30 | 6 | 37 |
| GN 653.10-M8-20-NI-KU | M 8 | 20 | 1.6 | 5 | 30 | 6 | 37 |
| GN 653.10-M8-20-NI-MS | M 8 | 20 | 1.5 | 6 | 30 | 6 | 38 |
| GN 653.10-M8-25-NI-KU | M 8 | 25 | 1.6 | 5 | 30 | 6 | 39 |
| GN 653.10-M8-25-NI-MS | M 8 | 25 | 1.5 | 6 | 30 | 6 | 40 |
| GN 653.10-M8-30-NI-KU | M 8 | 30 | 1.6 | 5 | 30 | 6 | 40 |
| GN 653.10-M8-30-NI-MS | M 8 | 30 | 1.5 | 6 | 30 | 6 | 41 |
| GN 653.10-M8-40-NI-KU | M 8 | 40 | 1.6 | 5 | 30 | 6 | 43 |
| GN 653.10-M8-40-NI-MS | M 8 | 40 | 1.5 | 6 | 30 | 6 | 43 |



ELESA 和 GANTER 依法保留所有权利。
复制图纸时请注明出处。

# 带凹槽握紧旋钮

**高科技聚合体，螺钉装配**

**材料**
聚酰胺基（PA）高科技聚合体手柄，黑色，亚光饰面。

**密封帽**
聚丙烯基（PP）高科技聚合体，橙色或黑色，中心表面为亚光饰面，其余部分光亮饰面，咬合安装。

**标准型号**
采用六角头螺钉或标准锁紧螺母（未随货提供），通过按压装入旋钮内。

**按需提供的特殊型号**
可在密封帽表面印制彩色文字、标记、图形符号等。

**安装说明**
1. 旋钮底部应接触平整的表面。
2. 采用推入工具将螺钉或螺母插入旋钮的孔内。
3. 按压嵌件，直至完全就位。
4. 安装咬合式密封帽。

FM design

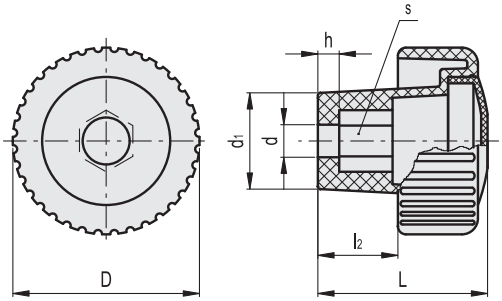

C2 RAL2004　C9 RAL9005

| 代码 | 型号 | D | d | L | d1 | l2 | h | s | ⚖ |
|---|---|---|---|---|---|---|---|---|---|
| 138711 | MCT.35 EH-5-C2 | 35 | 5 | 32 | 18 | 15 | 4 | 8 | 12 |
| 138712 | MCT.35 EH-5-C9 | 35 | 5 | 32 | 18 | 15 | 4 | 8 | 12 |
| 138721 | MCT.35 EH-6-C2 | 35 | 6 | 32 | 18 | 15 | 4 | 10 | 11 |
| 138722 | MCT.35 EH-6-C9 | 35 | 6 | 32 | 18 | 15 | 4 | 10 | 11 |
| 138731 | MCT.35 EH-8-C2 | 35 | 8 | 32 | 18 | 15 | 4 | 13 | 10 |
| 138732 | MCT.35 EH-8-C9 | 35 | 8 | 32 | 18 | 15 | 4 | 13 | 10 |
| 138751 | MCT.50 EH-6-C2 | 50 | 6 | 40 | 23 | 21 | 5 | 10 | 23 |
| 138752 | MCT.50 EH-6-C9 | 50 | 6 | 40 | 23 | 21 | 5 | 10 | 23 |
| 138761 | MCT.50 EH-8-C2 | 50 | 8 | 40 | 23 | 21 | 5 | 13 | 22 |
| 138762 | MCT.50 EH-8-C9 | 50 | 8 | 40 | 23 | 21 | 5 | 13 | 22 |
| 138771 | MCT.50 EH-10-C2 | 50 | 10 | 40 | 23 | 21 | 5 | 17 | 21 |
| 138772 | MCT.50 EH-10-C9 | 50 | 10 | 40 | 23 | 21 | 5 | 17 | 21 |
| 138791 | MCT.70 EH-8-C2 | 70 | 8 | 71 | 30.5 | 40 | 9 | 13 | 64 |
| 138792 | MCT.70 EH-8-C9 | 70 | 8 | 71 | 30.5 | 40 | 9 | 13 | 64 |
| 138801 | MCT.70 EH-10-C2 | 70 | 10 | 71 | 30.5 | 40 | 9 | 17 | 63 |
| 138802 | MCT.70 EH-10-C9 | 70 | 10 | 71 | 30.5 | 40 | 9 | 17 | 63 |
| 138811 | MCT.70 EH-12-C2 | 70 | 12 | 71 | 30.5 | 40 | 9 | 19 | 62 |
| 138812 | MCT.70 EH-12-C9 | 70 | 12 | 71 | 30.5 | 40 | 9 | 19 | 62 |
| 138821 | MCT.70 EH-14-C2 | 70 | 14 | 71 | 30.5 | 40 | 9 | 22 | 61 |
| 138822 | MCT.70 EH-14-C9 | 70 | 14 | 71 | 30.5 | 40 | 9 | 22 | 61 |

**正确装配**

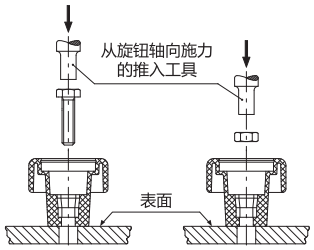


**错误装配**

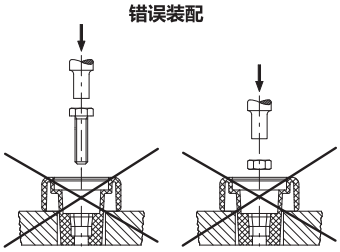



ELESA 和 GANTER 依法保留所有权利。
复制图纸时请注明出处。

ELESA 和 GANTER 依法保留所有权利。
复制图纸时请注明出处。

# MBT.

RoHS PP +90° 0°

## 菱形滚花旋钮

**高科技聚合体**

**材料**
高弹性聚丙烯基 (PP) 高科技聚合体，黑色，亚光饰面。

**彩色中心帽**
高科技聚合体，亚光饰面。
订货时，请在代码及型号中加入色号索引 (C2, ……, C6)。
如订货量充足，可根据客户要求提供其它颜色或定制图形符号、标记或文字。

**标准型号**
- **MBT-B:** 铜毂，普通或螺纹盲孔。
- **MBT-p:** 镀锌钢螺杆，带倒角平头，符合UNI 947 : ISO 4753 (参见 技术参数 页 A11)。

**人体工程学及设计**
旋钮外缘专门设计的滚花，其结构间距细密，确保了自然、安全以及舒适的握紧力。使得操作者可在最恶劣的工作条件下以灵敏及符合人体工程学的方式进行操作，在旋钮快速旋转 (或拧紧) 的过程中对旋钮的调整更为简便，不会使手和手腕处于不适的工作角度。

ELESA Original design

**MBT-B**

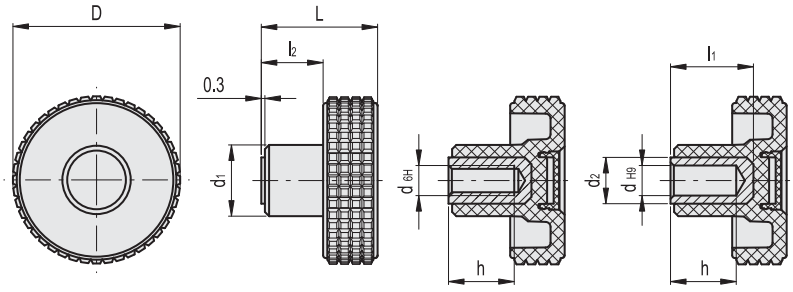

*须添加颜色索引，例如：34201-C2 MBT.30 B-M5-C2

| C9 | C2 | C3 | C4 | C5 | C6 |
|---|---|---|---|---|---|
| RAL9005 | RAL2004 | RAL7035 | RAL1021 | RAL5024 | RAL3000 |

**MBT-B**

| 代码 | 型号 | D | d6H | dH9 | L | d1 | d2 | l1 | l2 | h | ⚖ |
|---|---|---|---|---|---|---|---|---|---|---|---|
| 34201-* | MBT.30 B-M5-* | 31 | M5 | - | 24 | 15 | - | - | 11.5 | 10 | 12 |
| 34206-* | MBT.30 B-M6-* | 31 | M6 | - | 24 | 15 | - | - | 11.5 | 12 | 17 |
| 34316-* | MBT.40 B-6-* | 39.5 | - | 6 | 26.5 | 17 | 12 | 17 | 12.5 | 14 | 27 |
| 34321-* | MBT.40 B-M6-* | 39.5 | M6 | - | 26.5 | 17 | - | - | 12.5 | 12 | 22 |
| 34326-* | MBT.40 B-M8-* | 39.5 | M8 | - | 26.5 | 17 | - | - | 12.5 | 13 | 23 |
| 34411-* | MBT.50 B-6-* | 50 | - | 6 | 33 | 20 | 15 | 23 | 16 | 18 | 48 |
| 34416-* | MBT.50 B-8-* | 50 | - | 8 | 33 | 20 | 15 | 25 | 16 | 20 | 47 |
| 34421-* | MBT.50 B-M8-* | 50 | M8 | - | 33 | 20 | - | - | 16 | 20 | 32 |
| 34426-* | MBT.50 B-M10-* | 50 | M10 | - | 33 | 20 | - | - | 16 | 18 | 34 |
| 34506-* | MBT.60 B-10-* | 61 | - | 10 | 39 | 23 | 16 | 30 | 18.5 | 25 | 67 |
| 34511-* | MBT.60 B-M10-* | 61 | M10 | - | 39 | 23 | - | - | 18.5 | 20 | 50 |
| 34516-* | MBT.60 B-M12-* | 61 | M12 | - | 39 | 23 | - | - | 18.5 | 20 | 58 |
| 34611-* | MBT.70 B-M12-* | 70 | M12 | - | 42 | 24 | - | - | 20.5 | 20 | 70 |
| 34616-* | MBT.70 B-M14-* | 70 | M14 | - | 42 | 24 | - | - | 20.5 | 20 | 78 |



elesa+Ganter

ELESA 和 GANTER 依法保留所有权利。
复制图纸时请注明出处。

**MBT-p**

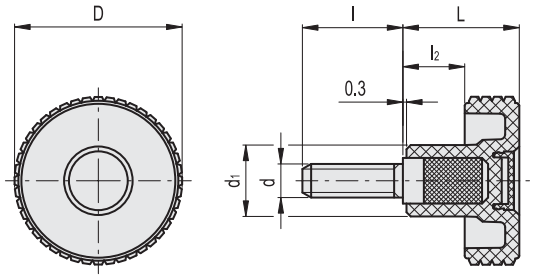

* 须添加颜色索引 ,例如：34221-C2 MBT.30 p-M5x10-C2

| C9 | C2 | C3 | C4 | C5 | C6 |
|---|---|---|---|---|---|
| RAL9005 | RAL2004 | RAL7035 | RAL1021 | RAL5024 | RAL3000 |

**MBT-p**

| 代码 | 型号 | D | d6g | L | d1 | l | l2 | ⚖ |
|---|---|---|---|---|---|---|---|---|
| 34221-* | MBT.30 p-M5x10-* | 31 | M5 | 24 | 15 | 10 | 11.5 | 13 |
| 34226-* | MBT.30 p-M5x20-* | 31 | M5 | 24 | 15 | 20 | 11.5 | 14 |
| 34241-* | MBT.30 p-M5x40-* | 31 | M5 | 24 | 15 | 40 | 11.5 | 16 |
| 34261-* | MBT.30 p-M6x10-* | 31 | M6 | 24 | 15 | 10 | 11.5 | 14 |
| 34263-* | MBT.30 p-M6x16-* | 31 | M6 | 24 | 15 | 16 | 11.5 | 14 |
| 34266-* | MBT.30 p-M6x20-* | 31 | M6 | 24 | 15 | 20 | 11.5 | 15 |
| 34269-* | MBT.30 p-M6x25-* | 31 | M6 | 24 | 15 | 25 | 11.5 | 16 |
| 34271-* | MBT.30 p-M6x30-* | 31 | M6 | 24 | 15 | 30 | 11.5 | 17 |
| 34281-* | MBT.30 p-M6x40-* | 31 | M6 | 24 | 15 | 40 | 11.5 | 19 |
| 34341-* | MBT.40 p-M6x10-* | 39.5 | M6 | 26.5 | 17 | 10 | 12.5 | 18 |
| 34343-* | MBT.40 p-M6x16-* | 39.5 | M6 | 26.5 | 17 | 16 | 12.5 | 19 |
| 34346-* | MBT.40 p-M6x20-* | 39.5 | M6 | 26.5 | 17 | 20 | 12.5 | 20 |
| 34351-* | MBT.40 p-M6x30-* | 39.5 | M6 | 26.5 | 17 | 30 | 12.5 | 22 |
| 34361-* | MBT.40 p-M6x40-* | 39.5 | M6 | 26.5 | 17 | 40 | 12.5 | 24 |
| 34381-* | MBT.40 p-M8x16-* | 39.5 | M8 | 26.5 | 17 | 16 | 12.5 | 26 |
| 34383-* | MBT.40 p-M8x20-* | 39.5 | M8 | 26.5 | 17 | 20 | 12.5 | 27 |
| 34386-* | MBT.40 p-M8x25-* | 39.5 | M8 | 26.5 | 17 | 25 | 12.5 | 28 |
| 34391-* | MBT.40 p-M8x30-* | 39.5 | M8 | 26.5 | 17 | 30 | 12.5 | 30 |
| 34393-* | MBT.40 p-M8x40-* | 39.5 | M8 | 26.5 | 17 | 40 | 12.5 | 33 |
| 34396-* | MBT.40 p-M8x50-* | 39.5 | M8 | 26.5 | 17 | 50 | 12.5 | 36 |
| 34431-* | MBT.50 p-M8x16-* | 50 | M8 | 33 | 20 | 16 | 16 | 36 |
| 34436-* | MBT.50 p-M8x30-* | 50 | M8 | 33 | 20 | 30 | 16 | 38 |
| 34441-* | MBT.50 p-M8x50-* | 50 | M8 | 33 | 20 | 50 | 16 | 44 |
| 34451-* | MBT.50 p-M10x20-* | 50 | M10 | 33 | 20 | 20 | 16 | 42 |
| 34456-* | MBT.50 p-M10x30-* | 50 | M10 | 33 | 20 | 30 | 16 | 47 |
| 34471-* | MBT.50 p-M10x50-* | 50 | M10 | 33 | 20 | 50 | 16 | 57 |
| 34521-* | MBT.60 p-M10x20-* | 61 | M10 | 39 | 23 | 20 | 18.5 | 58 |
| 34526-* | MBT.60 p-M10x30-* | 61 | M10 | 39 | 23 | 30 | 18.5 | 63 |
| 34536-* | MBT.60 p-M10x50-* | 61 | M10 | 39 | 23 | 50 | 18.5 | 73 |
| 34551-* | MBT.60 p-M12x20-* | 61 | M12 | 39 | 23 | 20 | 18.5 | 70 |
| 34556-* | MBT.60 p-M12x30-* | 61 | M12 | 39 | 23 | 30 | 18.5 | 78 |
| 34571-* | MBT.60 p-M12x50-* | 61 | M12 | 39 | 23 | 50 | 18.5 | 94 |
| 34631-* | MBT.70 p-M12x30-* | 70 | M12 | 42 | 24 | 30 | 20.5 | 90 |
| 34641-* | MBT.70 p-M12x50-* | 70 | M12 | 42 | 24 | 50 | 20.5 | 105 |



ELESA 和 GANTER 依法保留所有权利。
复制图纸时请注明出处。

# MBT.SOFT

SOFT RoHS PP TPE +90° 0°

## 带凹槽握紧旋钮

**“软触式”高科技聚合体**

**材料**
高弹性聚丙烯基 (PP) 高科技聚合体，黑色，亚光饰面。

**带槽边缘**
用化学剂粘合的“软触式”热塑性弹力橡胶(TPE)，肖氏硬度70 Shore A。覆层材料通过FDA（美国食品药物管理局）认证。

**标准型号**
- **MBT-B-SOFT:** 铜毂，带普通或螺纹盲孔。
- **MBT-p-SOFT:** 镀锌钢螺杆，带倒角平头，符合 UNI 947:ISO 4753 (参见技术参数 页 A11)。

**特征及应用**
边缘覆有“软触式”弹性橡胶，即使表面沾有机油、油脂或手汗也能够被轻松握紧。因此，此类凸轮式旋钮适用于健身器械，园艺工具，货运机械、高精仪器和残疾人康复器械。

**人体工程学及设计**
这种旋钮使得操作者可在任何工作条件下以一种符合人体工程学要求的方式进行操作，可在手部疲劳感极小的状况下获得最大扭矩。
边缘良好的凹槽构造，加上软触式覆层，在快速旋转（或拧紧）时对旋钮的调整更为简便，不会使手和手腕处于不适的工作角度。

ELESA Original design

**MBT-B-SOFT**

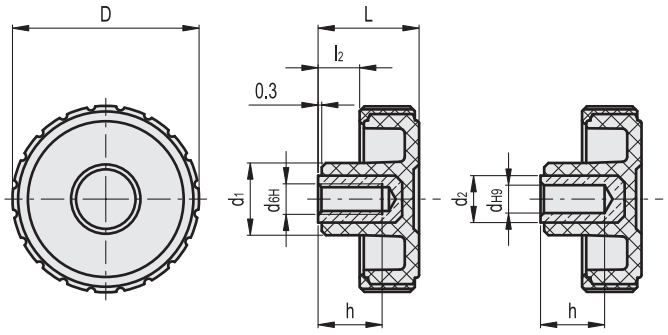


**MBT-B-SOFT**

| 代码 | 型号 | D | d6H | dH9 | L | d1 | l2 | h | C# [Nm] | ⚖ |
|---|---|---|---|---|---|---|---|---|---|---|
| 134316 | MBT.45 B-6-SOFT | 44 | - | 6 | 24 | 17 | 10 | 14 | 18 | 32 |
| 134321 | MBT.45 B-M6-SOFT | 44 | M6 | - | 24 | 17 | 10 | 12 | 15 | 31 |
| 134326 | MBT.45 B-M8-SOFT | 44 | M8 | - | 24 | 17 | 10 | 13 | 18 | 30 |
| 134416 | MBT.55 B-8-SOFT | 54 | - | 8 | 30 | 20 | 12.5 | 20 | 30 | 40 |
| 134421 | MBT.55 B-M8-SOFT | 54 | M8 | - | 30 | 20 | 12.5 | 20 | 30 | 46 |
| 134426 | MBT.55 B-M10-SOFT | 54 | M10 | - | 30 | 20 | 12.5 | 18 | 32 | 44 |

**#** "最大限度拧紧扭矩"表示在通常应用场合，金属嵌件极为牢固地锚定在塑料部件内的极限扭矩值。





ELESA 和 GANTER 依法保留所有权利。
复制图纸时请注明出处。

# MBT.SOFT | 带凹槽握紧旋钮



**MBT-p-SOFT**

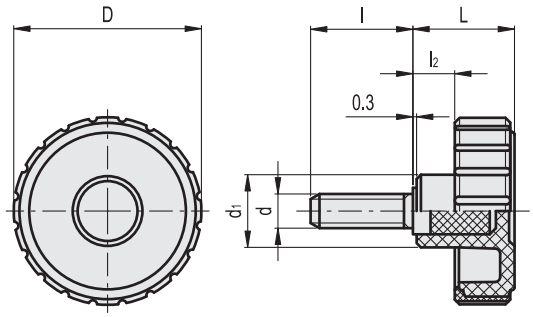


**MBT-p-SOFT**

| 代码 | 型号 | D | d6g | L | d1 | l | l2 | C# [Nm] | ⚖ |
|---|---|---|---|---|---|---|---|---|---|
| 134341 | MBT.45 p-M6x10-SOFT | 44 | M6 | 24 | 17 | 10 | 10 | 13 | 25 |
| 134346 | MBT.45 p-M6x20-SOFT | 44 | M6 | 24 | 17 | 20 | 10 | 13 | 30 |
| 134381 | MBT.45 p-M8x16-SOFT | 44 | M8 | 24 | 17 | 16 | 10 | 16 | 33 |
| 134391 | MBT.45 p-M8x30-SOFT | 44 | M8 | 24 | 17 | 30 | 10 | 16 | 37 |
| 134396 | MBT.45 p-M8x50-SOFT | 44 | M8 | 24 | 17 | 50 | 10 | 16 | 47 |
| 134431 | MBT.55 p-M8x16-SOFT | 54 | M8 | 30 | 20 | 16 | 12.5 | 25 | 40 |
| 134436 | MBT.55 p-M8x30-SOFT | 54 | M8 | 30 | 20 | 30 | 12.5 | 25 | 50 |
| 134441 | MBT.55 p-M8x50-SOFT | 54 | M8 | 30 | 20 | 50 | 12.5 | 25 | 64 |
| 134451 | MBT.55 p-M10x20-SOFT | 54 | M10 | 30 | 20 | 20 | 12.5 | 27 | 52 |
| 134456 | MBT.55 p-M10x30-SOFT | 54 | M10 | 30 | 20 | 30 | 12.5 | 27 | 57 |
| 134471 | MBT.55 p-M10x50-SOFT | 54 | M10 | 30 | 20 | 50 | 12.5 | 27 | 73 |

**#** "最大限度拧紧扭矩"表示在通常应用场合，金属嵌件极为牢固地锚定在塑料部件内的极限扭矩值。

ELESA 和 GANTER 依法保留所有权利。
复制图纸时请注明出处。

# GN 7336

## 滚花旋钮 / 滚花螺钉

### 规格

塑料
高科技聚合体（聚酰胺 PA）

- 玻璃纤维加固
- 耐受温度达130 °C
- 黑色，亚光饰面

螺纹嵌件

钢制 **ST**
镀锌，蓝钝处理

AISI 304 不锈钢**NI**

盖帽
塑料
浅灰色，亚光饰面

### 信息

滚花旋钮 / GN 7336 滚花旋钮是一种设计新颖，并采用封闭设计的元件（捏手后缘无凹陷）。
带可提供无螺纹嵌件的款式。
订购方式：
GN 7336-34
GN 7336-42
GN 7336-53

### 可按需提供

还可提供不同颜色的盖帽（标准颜色：浅灰色）。

### 技术信息

- 不锈钢特性 （参见页 A26）
- 塑料特性 （参见页 A2）

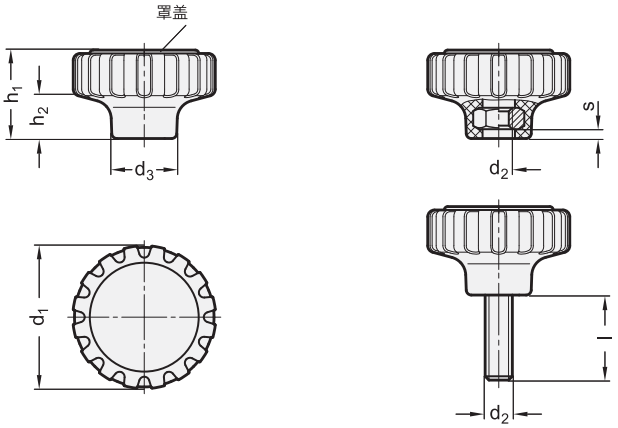


**GN 7336-带内螺纹 (ST)**

| 型号 | d1 | d2 | d3 | h1 | h2 | s | 最大螺纹长度 | ⚖ |
|---|---|---|---|---|---|---|---|---|
| GN 7336-34-M6-ST | 34 | M 6 | 16 | 21 | 10.5 | 5 | 19 | 14 |
| GN 7336-42-M8-ST | 42 | M 8 | 19 | 26 | 13 | 5 | 24 | 21 |
| GN 7336-42-M8x1-ST | 42 | M 8x1 | 19 | 26 | 13 | 5 | 24 | 21 |
| GN 7336-53-M10-ST | 53 | M 10 | 24 | 32 | 16 | 5 | 30 | 49 |
| GN 7336-53-M10x1-ST | 53 | M 10x1 | 24 | 32 | 16 | 5 | 30 | 49 |

**GN 7336-带内螺纹 (NI)** 不锈钢

| 型号 | d1 | d2 | d3 | h1 | h2 | s | 最大螺纹长度 | ⚖ |
|---|---|---|---|---|---|---|---|---|
| GN 7336-34-M6-NI | 34 | M 6 | 16 | 21 | 10.5 | 5 | 19 | 15 |
| GN 7336-42-M8-NI | 42 | M 8 | 19 | 26 | 13 | 5 | 24 | 22 |
| GN 7336-42-M8x1-NI | 42 | M 8x1 | 19 | 26 | 13 | 5 | 24 | 22 |
| GN 7336-53-M10-NI | 53 | M 10 | 24 | 32 | 16 | 5 | 30 | 50 |
| GN 7336-53-M10x1-NI | 53 | M 10x1 | 24 | 32 | 16 | 5 | 30 | 50 |





ELESA 和 GANTER 依法保留所有权利。
复制图纸时请注明出处。

# GN 7336

## 滚花旋钮 / 滚花螺钉

### GN 7336-带螺栓 (ST)

| 型号 | d1 | d2 | l | d3 | h1 | h2 | ⚖ |
|---|---|---|---|---|---|---|---|
| GN 7336-34-M6-11-ST | 34 | M 6 | 11 | 16 | 21 | 10.5 | 16 |
| GN 7336-34-M6-15-ST | 34 | M 6 | 15 | 16 | 21 | 10.5 | 16 |
| GN 7336-34-M6-20-ST | 34 | M 6 | 20 | 16 | 21 | 10.5 | 17 |
| GN 7336-34-M6-25-ST | 34 | M 6 | 25 | 16 | 21 | 10.5 | 18 |
| GN 7336-34-M6-30-ST | 34 | M 6 | 30 | 16 | 21 | 10.5 | 18 |
| GN 7336-42-M8-15-ST | 42 | M 8 | 15 | 19 | 26 | 13 | 30 |
| GN 7336-42-M8-20-ST | 42 | M 8 | 20 | 19 | 26 | 13 | 32 |
| GN 7336-42-M8-25-ST | 42 | M 8 | 25 | 19 | 26 | 13 | 32 |
| GN 7336-42-M8-30-ST | 42 | M 8 | 30 | 19 | 26 | 13 | 35 |
| GN 7336-42-M8-40-ST | 42 | M 8 | 40 | 19 | 26 | 13 | 40 |
| GN 7336-42-M8x1-15-ST | 42 | M 8x1 | 15 | 19 | 26 | 13 | 29 |
| GN 7336-42-M8x1-20-ST | 42 | M 8x1 | 20 | 19 | 26 | 13 | 31 |
| GN 7336-42-M8x1-25-ST | 42 | M 8x1 | 25 | 19 | 26 | 13 | 33 |
| GN 7336-42-M8x1-30-ST | 42 | M 8x1 | 30 | 19 | 26 | 13 | 34 |
| GN 7336-53-M10-20-ST | 53 | M 10 | 20 | 24 | 32 | 16 | 55 |
| GN 7336-53-M10-25-ST | 53 | M 10 | 25 | 24 | 32 | 16 | 60 |
| GN 7336-53-M10-30-ST | 53 | M 10 | 30 | 24 | 32 | 16 | 63 |
| GN 7336-53-M10-40-ST | 53 | M 10 | 40 | 24 | 32 | 16 | 67 |
| GN 7336-53-M10-50-ST | 53 | M 10 | 50 | 24 | 32 | 16 | 76 |
| GN 7336-53-M10x1-20-ST | 53 | M 10x1 | 20 | 24 | 32 | 16 | 56 |
| GN 7336-53-M10x1-25-ST | 53 | M 10x1 | 25 | 24 | 32 | 16 | 59 |
| GN 7336-53-M10x1-30-ST | 53 | M 10x1 | 30 | 24 | 32 | 16 | 62 |
| GN 7336-53-M10x1-40-ST | 53 | M 10x1 | 40 | 24 | 32 | 16 | 67 |

### GN 7336-带螺栓 (NI)

不锈钢

| 型号 | d1 | d2 | l | d3 | h1 | h2 | ⚖ |
|---|---|---|---|---|---|---|---|
| GN 7336-34-M6-11-NI | 34 | M 6 | 11 | 16 | 21 | 10.5 | 15 |
| GN 7336-34-M6-15-NI | 34 | M 6 | 15 | 16 | 21 | 10.5 | 16 |
| GN 7336-34-M6-20-NI | 34 | M 6 | 20 | 16 | 21 | 10.5 | 17 |
| GN 7336-34-M6-25-NI | 34 | M 6 | 25 | 16 | 21 | 10.5 | 20 |
| GN 7336-34-M6-30-NI | 34 | M 6 | 30 | 16 | 21 | 10.5 | 23 |
| GN 7336-42-M8-15-NI | 42 | M 8 | 15 | 19 | 26 | 13 | 30 |
| GN 7336-42-M8-20-NI | 42 | M 8 | 20 | 19 | 26 | 13 | 32 |
| GN 7336-42-M8-25-NI | 42 | M 8 | 25 | 19 | 26 | 13 | 32 |
| GN 7336-42-M8-30-NI | 42 | M 8 | 30 | 19 | 26 | 13 | 35 |
| GN 7336-42-M8-40-NI | 42 | M 8 | 40 | 19 | 26 | 13 | 40 |
| GN 7336-42-M8x1-15-NI | 42 | M 8x1 | 15 | 19 | 26 | 13 | 29 |
| GN 7336-42-M8x1-20-NI | 42 | M 8x1 | 20 | 19 | 26 | 13 | 30 |
| GN 7336-42-M8x1-25-NI | 42 | M 8x1 | 25 | 19 | 26 | 13 | 33 |
| GN 7336-42-M8x1-30-NI | 42 | M 8x1 | 30 | 19 | 26 | 13 | 34 |
| GN 7336-53-M10-20-NI | 53 | M 10 | 20 | 24 | 32 | 16 | 55 |
| GN 7336-53-M10-25-NI | 53 | M 10 | 25 | 24 | 32 | 16 | 58 |
| GN 7336-53-M10-30-NI | 53 | M 10 | 30 | 24 | 32 | 16 | 60 |
| GN 7336-53-M10-40-NI | 53 | M 10 | 40 | 24 | 32 | 16 | 65 |
| GN 7336-53-M10-50-NI | 53 | M 10 | 50 | 24 | 32 | 16 | 70 |
| GN 7336-53-M10x1-20-NI | 53 | M 10x1 | 20 | 24 | 32 | 16 | 56 |
| GN 7336-53-M10x1-25-NI | 53 | M 10x1 | 25 | 24 | 32 | 16 | 58 |
| GN 7336-53-M10x1-30-NI | 53 | M 10x1 | 30 | 24 | 32 | 16 | 62 |
| GN 7336-53-M10x1-40-NI | 53 | M 10x1 | 40 | 24 | 32 | 16 | 67 |



ELESA 和 GANTER 依法保留所有权利。
复制图纸时请注明出处。

# GN 7336.5

## 滚花螺钉

### 带铜制衬垫/塑料衬垫/球头

**规格**

**类型**

- **MS:** 铜制衬垫
- **KU**型:塑料衬垫 (聚甲醛 POM)
- **ZK**型:半球形销头

塑料
高科技聚合体 (聚酰胺 PA)

- 玻璃纤维加固
- 耐受温度达130 °C
- 黑色,亚光饰面

螺杆
AISI 304 不锈钢

塑料帽
浅灰色,亚光饰面

**信息**

GN 7336.5 滚花螺钉,MS/KU 型带有钢制或塑料衬垫,用于必须避免压痕或损伤的场合。
GN 7336.5滚花旋钮的ZK款式带球形衬垫,球径 Ø d6小于螺纹中心直径。该款式适合与GN 631 (参见页 940) / GN 631.5 (参见页 941) 止推垫配合使用,止推垫需单独订购。
GN 7336.5滚花旋钮是一种设计新颖,并采用封闭设计的元件(捏手后缘无凹陷)。

**技术信息**

- 塑料特性 (参见页 A2)
- 不锈钢特性 (参见页 A26)

MS 型

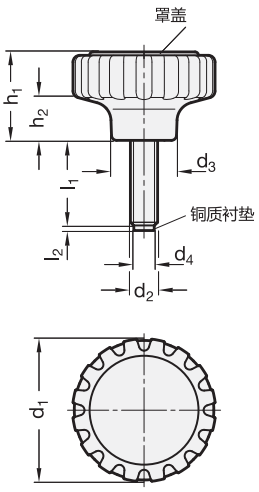


KU 型

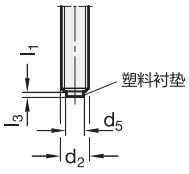


ZK 型

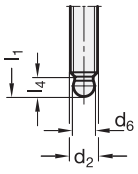

止推衬垫
GN 631 / GN 631.5

*增加滚花螺钉型号索引(MS,KU或ZK)

| MS | KU | ZK |
|---|---|---|
| 铜制衬垫 | 塑料衬垫 ( 聚甲醛 POM) | 半球形销头 |

**GN 7336.5**

| 型号 | d1 | d2 | l1 | d3 | d4 | d5 | d6 | h1 | h2 | l2 | l3 | l4 ≈ | ⚖ |
|---|---|---|---|---|---|---|---|---|---|---|---|---|---|
| GN 7336.5-34-M6-15-* | 34 | M 6 | 15 | 16 | 4 | 3.5 | 4.5 ±0.03 | 21 | 10.5 | 1 | 1.3 | 5.1 | 16 |
| GN 7336.5-34-M6-20-* | 34 | M 6 | 20 | 16 | 4 | 3.5 | 4.5 ±0.03 | 21 | 10.5 | 1 | 1.3 | 5.1 | 17 |
| GN 7336.5-34-M6-25-* | 34 | M 6 | 25 | 16 | 4 | 3.5 | 4.5 ±0.03 | 21 | 10.5 | 1 | 1.3 | 5.1 | 18 |
| GN 7336.5-34-M6-30-* | 34 | M 6 | 30 | 16 | 4 | 3.5 | 4.5 ±0.03 | 21 | 10.5 | 1 | 1.3 | 5.1 | 19 |
| GN 7336.5-42-M8-20-* | 42 | M 8 | 20 | 19 | 6 | 5 | 6.1 ±0.05 | 26 | 13 | 1.5 | 1.6 | 6.2 | 30 |
| GN 7336.5-42-M8-25-* | 42 | M 8 | 25 | 19 | 6 | 5 | 6.1 ±0.05 | 26 | 13 | 1.5 | 1.6 | 6.2 | 32 |
| GN 7336.5-42-M8-30-* | 42 | M 8 | 30 | 19 | 6 | 5 | 6.1 ±0.05 | 26 | 13 | 1.5 | 1.6 | 6.2 | 34 |
| GN 7336.5-42-M8-40-* | 42 | M 8 | 40 | 19 | 6 | 5 | 6.1 ±0.05 | 26 | 13 | 1.5 | 1.6 | 6.2 | 37 |
| GN 7336.5-53-M10-25-* | 53 | M 10 | 25 | 24 | 8 | 6.5 | 7.8 ±0.05 | 32 | 16 | 2 | 1.9 | 7.3 | 58 |
| GN 7336.5-53-M10-30-* | 53 | M 10 | 30 | 24 | 8 | 6.5 | 7.8 ±0.05 | 32 | 16 | 2 | 1.9 | 7.3 | 61 |
| GN 7336.5-53-M10-40-* | 53 | M 10 | 40 | 24 | 8 | 6.5 | 7.8 ±0.05 | 32 | 16 | 2 | 1.9 | 7.3 | 64 |
| GN 7336.5-53-M10-50-* | 53 | M 10 | 50 | 24 | 8 | 6.5 | 7.8 ±0.05 | 32 | 16 | 2 | 1.9 | 7.3 | 70 |



ELESA 和 GANTER 依法保留所有权利。
复制图纸时请注明出处。

# GN 3663

## 扭矩滚花旋钮/带螺杆的扭矩滚花旋钮

### 规格

捏手
铝制
黑色，阳极氧化处理

扭矩装置
钢制，硬化处理

其他组件
钢制，发黑处理

盖帽
塑料，浅灰色

### 信息

扭矩滚花旋钮/带螺杆的转矩滚花旋钮 GN 3663 用于手动施加扭矩受到限制的场合。
当顺时针旋转时，一旦达到特定扭矩，就会触发滚花旋钮的扭矩机械系统，使之“中止啮合”。当逆时针旋转时，机械系统锁定，扭矩不受限制。这种结构可保证在拧紧旋钮时，不会超过最大允许拧紧扭矩，而松脱旋钮所必需的扭矩则会被可靠地传递。
取下盖帽并拧出埋头螺钉，即可拆卸带螺纹或孔的嵌件。

### 可按需提供

- 其他带光孔的嵌件、带内螺纹孔的嵌件和GN 300类似的带螺杆嵌件 (参见页 320)
- 其它特殊螺杆规格与类似GN 306 (参见页 340)
- 其它扭矩
- 限制逆时针转动的扭矩或限制逆时针和顺时针双向转动的扭矩

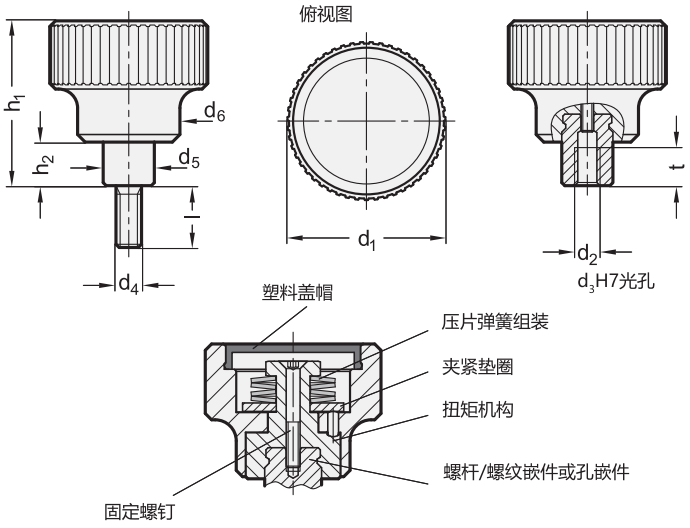





ELESA 和 GANTER 依法保留所有权利。
复制图纸时请注明出处。

# GN 3663 | 转矩滚花旋钮/带螺杆的转矩滚花旋钮



### GN 3663-带内螺纹

| 型号 | d1 | d2 | d3 H7 | d5 | d6 | h1 | h2 | t 最小 | 扭矩 ±10% in Nm | ⚖ |
|---|---|---|---|---|---|---|---|---|---|---|
| GN 3663-27-B5-0,7 | 27 | - | B 5 | 10 | 19 | 35 | 9.5 | 7 | 0.7 | 41 |
| GN 3663-27-B5-1 | 27 | - | B 5 | 10 | 19 | 35 | 9.5 | 7 | 1 | 40 |
| GN 3663-27-B5-1,5 | 27 | - | B 5 | 10 | 19 | 35 | 9.5 | 7 | 1.5 | 40 |
| GN 3663-27-B6-0,7 | 27 | - | B 6 | 10 | 19 | 35 | 9.5 | 9 | 0.7 | 50 |
| GN 3663-27-B6-1 | 27 | - | B 6 | 10 | 19 | 35 | 9.5 | 9 | 1 | 50 |
| GN 3663-27-B6-1,5 | 27 | - | B 6 | 10 | 19 | 35 | 9.5 | 9 | 1.5 | 50 |
| GN 3663-34-B5-1 | 34 | - | B 5 | 10 | 21 | 37.5 | 9.5 | 7 | 1 | 57 |
| GN 3663-34-B5-1,5 | 34 | - | B 5 | 10 | 21 | 37.5 | 9.5 | 7 | 1.5 | 58 |
| GN 3663-34-B5-2,2 | 34 | - | B 5 | 10 | 21 | 37.5 | 9.5 | 7 | 2.2 | 59 |
| GN 3663-34-B6-1 | 34 | - | B 6 | 10 | 21 | 37.5 | 9.5 | 9 | 1 | 56 |
| GN 3663-34-B6-1,5 | 34 | - | B 6 | 10 | 21 | 37.5 | 9.5 | 9 | 1.5 | 57 |
| GN 3663-34-B6-2,2 | 34 | - | B 6 | 10 | 21 | 37.5 | 9.5 | 9 | 2.2 | 58 |
| GN 3663-42-B6-2 | 42 | - | B 6 | 13.5 | 27 | 43.5 | 11.5 | 11 | 2 | 108 |
| GN 3663-42-B6-2,5 | 42 | - | B 6 | 13.5 | 27 | 43.5 | 11.5 | 11 | 2.5 | 109 |
| GN 3663-42-B6-3,2 | 42 | - | B 6 | 13.5 | 27 | 43.5 | 11.5 | 11 | 3.2 | 110 |
| GN 3663-42-B8-2 | 42 | - | B 8 | 13.5 | 27 | 43.5 | 11.5 | 11 | 2 | 106 |
| GN 3663-42-B8-2,5 | 42 | - | B 8 | 13.5 | 27 | 43.5 | 11.5 | 11 | 2.5 | 107 |
| GN 3663-42-B8-3,2 | 42 | - | B 8 | 13.5 | 27 | 43.5 | 11.5 | 11 | 3.2 | 108 |
| GN 3663-52-B10-2,5 | 52 | - | B 10 | 19 | 32 | 54 | 15.5 | 17 | 2.5 | 208 |
| GN 3663-52-B10-3 | 52 | - | B 10 | 19 | 32 | 54 | 15.5 | 17 | 3 | 209 |
| GN 3663-52-B10-4 | 52 | - | B 10 | 19 | 32 | 54 | 15.5 | 17 | 4 | 210 |
| GN 3663-52-B12-2,5 | 52 | - | B 12 | 19 | 32 | 54 | 15.5 | 17 | 2.5 | 209 |
| GN 3663-52-B12-3 | 52 | - | B 12 | 19 | 32 | 54 | 15.5 | 17 | 3 | 210 |
| GN 3663-52-B12-4 | 52 | - | B 12 | 19 | 32 | 54 | 15.5 | 17 | 4 | 211 |
| GN 3663-62-B10-3 | 62 | - | B 10 | 19 | 33 | 54 | 15.5 | 17 | 3 | 241 |
| GN 3663-62-B10-4 | 62 | - | B 10 | 19 | 33 | 54 | 15.5 | 17 | 4 | 242 |
| GN 3663-62-B10-5,5 | 62 | - | B 10 | 19 | 33 | 54 | 15.5 | 17 | 5.5 | 243 |
| GN 3663-62-B12-3 | 62 | - | B 12 | 19 | 33 | 54 | 15.5 | 17 | 3 | 235 |
| GN 3663-62-B12-4 | 62 | - | B 12 | 19 | 33 | 54 | 15.5 | 17 | 4 | 236 |
| GN 3663-62-B12-5,5 | 62 | - | B 12 | 19 | 33 | 54 | 15.5 | 17 | 5.5 | 237 |
| GN 3663-27-M3-0,7 | 27 | M 3 | - | 10 | 19 | 35 | 9.5 | 7 | 0.7 | 150 |
| GN 3663-27-M3-1 | 27 | M 3 | - | 10 | 19 | 35 | 9.5 | 7 | 1 | 160 |
| GN 3663-27-M3-1,5 | 27 | M 3 | - | 10 | 19 | 35 | 9.5 | 7 | 1.5 | 200 |
| GN 3663-27-M4-0,7 | 27 | M 4 | - | 10 | 19 | 35 | 9.5 | 9 | 0.7 | 40 |
| GN 3663-27-M4-1 | 27 | M 4 | - | 10 | 19 | 35 | 9.5 | 9 | 1 | 41 |
| GN 3663-27-M4-1,5 | 27 | M 4 | - | 10 | 19 | 35 | 9.5 | 9 | 1.5 | 42 |
| GN 3663-27-M5-0,7 | 27 | M 5 | - | 10 | 19 | 35 | 9.5 | 9 | 0.7 | 39 |
| GN 3663-27-M5-1 | 27 | M 5 | - | 10 | 19 | 35 | 9.5 | 9 | 1 | 40 |
| GN 3663-27-M5-1,5 | 27 | M 5 | - | 10 | 19 | 35 | 9.5 | 9 | 1.5 | 41 |
| GN 3663-27-M6-0,7 | 27 | M 6 | - | 10 | 19 | 35 | 9.5 | 9 | 0.7 | 40 |
| GN 3663-27-M6-1 | 27 | M 6 | - | 10 | 19 | 35 | 9.5 | 9 | 1 | 41 |
| GN 3663-27-M6-1,5 | 27 | M 6 | - | 10 | 19 | 35 | 9.5 | 9 | 1.5 | 42 |
| GN 3663-34-M3-1 | 34 | M 3 | - | 10 | 21 | 37.5 | 9.5 | 7 | 1 | 58 |
| GN 3663-34-M3-1,5 | 34 | M 3 | - | 10 | 21 | 37.5 | 9.5 | 7 | 1.5 | 59 |
| GN 3663-34-M3-2,2 | 34 | M 3 | - | 10 | 21 | 37.5 | 9.5 | 7 | 2.2 | 59 |
| GN 3663-34-M4-1 | 34 | M 4 | - | 10 | 21 | 37.5 | 9.5 | 9 | 1 | 58 |
| GN 3663-34-M4-1,5 | 34 | M 4 | - | 10 | 21 | 37.5 | 9.5 | 9 | 1.5 | 59 |
| GN 3663-34-M4-2,2 | 34 | M 4 | - | 10 | 21 | 37.5 | 9.5 | 9 | 2.2 | 60 |
| GN 3663-34-M5-1 | 34 | M 5 | - | 10 | 21 | 37.5 | 9.5 | 9 | 1 | 57 |
| GN 3663-34-M5-1,5 | 34 | M 5 | - | 10 | 21 | 37.5 | 9.5 | 9 | 1.5 | 58 |
| GN 3663-34-M5-2,2 | 34 | M 5 | - | 10 | 21 | 37.5 | 9.5 | 9 | 2.2 | 59 |

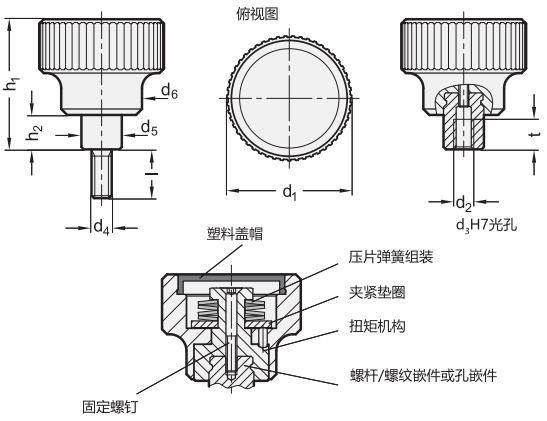


### GN 3663-带内螺纹

| 型号 | d1 | d2 | d3 H7 | d5 | d6 | h1 | h2 | t 最小 | 扭矩 ±10% in Nm | ⚖ |
|---|---|---|---|---|---|---|---|---|---|---|
| GN 3663-34-M6-1 | 34 | M 6 | - | 10 | 21 | 37.5 | 9.5 | 9 | 1 | 58 |
| GN 3663-34-M6-1,5 | 34 | M 6 | - | 10 | 21 | 37.5 | 9.5 | 9 | 1.5 | 59 |
| GN 3663-34-M6-2,2 | 34 | M 6 | - | 10 | 21 | 37.5 | 9.5 | 9 | 2.2 | 60 |
| GN 3663-42-M6-2 | 42 | M 6 | - | 13.5 | 27 | 43.5 | 11.5 | 11 | 2 | 109 |
| GN 3663-42-M6-2,5 | 42 | M 6 | - | 13.5 | 27 | 43.5 | 11.5 | 11 | 2.5 | 110 |
| GN 3663-42-M6-3,2 | 42 | M 6 | - | 13.5 | 27 | 43.5 | 11.5 | 11 | 3.2 | 111 |
| GN 3663-42-M8-2 | 42 | M 8 | - | 13.5 | 27 | 43.5 | 11.5 | 11 | 2 | 107 |
| GN 3663-42-M8-2,5 | 42 | M 8 | - | 13.5 | 27 | 43.5 | 11.5 | 11 | 2.5 | 108 |
| GN 3663-42-M8-3,2 | 42 | M 8 | - | 13.5 | 27 | 43.5 | 11.5 | 11 | 3.2 | 109 |
| GN 3663-52-M10-2,5 | 52 | M 10 | - | 19 | 32 | 54 | 15.5 | 17 | 2.5 | 208 |
| GN 3663-52-M10-3 | 52 | M 10 | - | 19 | 32 | 54 | 15.5 | 17 | 3 | 209 |
| GN 3663-52-M10-4 | 52 | M 10 | - | 19 | 32 | 54 | 15.5 | 17 | 4 | 210 |
| GN 3663-52-M12-2,5 | 52 | M 12 | - | 19 | 32 | 54 | 15.5 | 17 | 2.5 | 209 |
| GN 3663-52-M12-3 | 52 | M 12 | - | 19 | 32 | 54 | 15.5 | 17 | 3 | 210 |
| GN 3663-52-M12-4 | 52 | M 12 | - | 19 | 32 | 54 | 15.5 | 17 | 4 | 211 |
| GN 3663-62-M10-3 | 62 | M 10 | - | 19 | 33 | 54 | 15.5 | 17 | 3 | 240 |
| GN 3663-62-M10-4 | 62 | M 10 | - | 19 | 33 | 54 | 15.5 | 17 | 4 | 241 |
| GN 3663-62-M10-5,5 | 62 | M 10 | - | 19 | 33 | 54 | 15.5 | 17 | 5.5 | 242 |
| GN 3663-62-M12-3 | 62 | M 12 | - | 19 | 33 | 54 | 15.5 | 17 | 3 | 235 |
| GN 3663-62-M12-4 | 62 | M 12 | - | 19 | 33 | 54 | 15.5 | 17 | 4 | 236 |
| GN 3663-62-M12-5,5 | 62 | M 12 | - | 19 | 33 | 54 | 15.5 | 17 | 5.5 | 237 |



ELESA 和 GANTER 依法保留所有权利。
复制图纸时请注明出处。

# GN 3663

## 转矩滚花旋钮/带螺杆的转矩滚花旋钮



### GN 3663-带螺栓

| 型号 | d1 | d4 | l | d5 | d6 | h1 | h2 | 扭矩 ±10% in Nm | ⚖ |
|---|---|---|---|---|---|---|---|---|---|
| GN 3663-27-M4-12-0,7 | 27 | M 4 | 12 | 10 | 19 | 35 | 9.5 | 0.7 | 43 |
| GN 3663-27-M4-12-1 | 27 | M 4 | 12 | 10 | 19 | 35 | 9.5 | 1 | 44 |
| GN 3663-27-M4-12-1,5 | 27 | M 4 | 12 | 10 | 19 | 35 | 9.5 | 1.5 | 45 |
| GN 3663-27-M4-16-0,7 | 27 | M 4 | 16 | 10 | 19 | 35 | 9.5 | 0.7 | 44 |
| GN 3663-27-M4-16-1 | 27 | M 4 | 16 | 10 | 19 | 35 | 9.5 | 1 | 45 |
| GN 3663-27-M4-16-1,5 | 27 | M 4 | 16 | 10 | 19 | 35 | 9.5 | 1.5 | 46 |
| GN 3663-27-M4-20-0,7 | 27 | M 4 | 20 | 10 | 19 | 35 | 9.5 | 0.7 | 45 |
| GN 3663-27-M4-20-1 | 27 | M 4 | 20 | 10 | 19 | 35 | 9.5 | 1 | 46 |
| GN 3663-27-M4-20-1,5 | 27 | M 4 | 20 | 10 | 19 | 35 | 9.5 | 1.5 | 47 |
| GN 3663-27-M4-25-0,7 | 27 | M 4 | 25 | 10 | 19 | 35 | 9.5 | 0.7 | 46 |
| GN 3663-27-M4-25-1 | 27 | M 4 | 25 | 10 | 19 | 35 | 9.5 | 1 | 47 |
| GN 3663-27-M4-25-1,5 | 27 | M 4 | 25 | 10 | 19 | 35 | 9.5 | 1.5 | 48 |
| GN 3663-27-M4-32-0,7 | 27 | M 4 | 32 | 10 | 19 | 35 | 9.5 | 0.7 | 47 |
| GN 3663-27-M4-32-1 | 27 | M 4 | 32 | 10 | 19 | 35 | 9.5 | 1 | 48 |
| GN 3663-27-M4-32-1,5 | 27 | M 4 | 32 | 10 | 19 | 35 | 9.5 | 1.5 | 49 |
| GN 3663-27-M5-12-0,7 | 27 | M 5 | 12 | 10 | 19 | 35 | 9.5 | 0.7 | 44 |
| GN 3663-27-M5-12-1 | 27 | M 5 | 12 | 10 | 19 | 35 | 9.5 | 1 | 45 |
| GN 3663-27-M5-12-1,5 | 27 | M 5 | 12 | 10 | 19 | 35 | 9.5 | 1.5 | 46 |
| GN 3663-27-M5-16-0,7 | 27 | M 5 | 16 | 10 | 19 | 35 | 9.5 | 0.7 | 45 |
| GN 3663-27-M5-16-1 | 27 | M 5 | 16 | 10 | 19 | 35 | 9.5 | 1 | 46 |
| GN 3663-27-M5-16-1,5 | 27 | M 5 | 16 | 10 | 19 | 35 | 9.5 | 1.5 | 47 |
| GN 3663-27-M5-20-0,7 | 27 | M 5 | 20 | 10 | 19 | 35 | 9.5 | 0.7 | 46 |
| GN 3663-27-M5-20-1 | 27 | M 5 | 20 | 10 | 19 | 35 | 9.5 | 1 | 47 |
| GN 3663-27-M5-20-1,5 | 27 | M 5 | 20 | 10 | 19 | 35 | 9.5 | 1.5 | 48 |
| GN 3663-27-M5-25-0,7 | 27 | M 5 | 25 | 10 | 19 | 35 | 9.5 | 0.7 | 47 |
| GN 3663-27-M5-25-1 | 27 | M 5 | 25 | 10 | 19 | 35 | 9.5 | 1 | 48 |
| GN 3663-27-M5-25-1,5 | 27 | M 5 | 25 | 10 | 19 | 35 | 9.5 | 1.5 | 49 |
| GN 3663-27-M5-32-0,7 | 27 | M 5 | 32 | 10 | 19 | 35 | 9.5 | 0.7 | 48 |
| GN 3663-27-M5-32-1 | 27 | M 5 | 32 | 10 | 19 | 35 | 9.5 | 1 | 49 |
| GN 3663-27-M5-32-1,5 | 27 | M 5 | 32 | 10 | 19 | 35 | 9.5 | 1.5 | 50 |
| GN 3663-34-M5-12-1 | 34 | M 5 | 12 | 10 | 21 | 37.5 | 9.5 | 1 | 62 |
| GN 3663-34-M5-12-1,5 | 34 | M 5 | 12 | 10 | 21 | 37.5 | 9.5 | 1.5 | 63 |
| GN 3663-34-M5-12-2,2 | 34 | M 5 | 12 | 10 | 21 | 37.5 | 9.5 | 2.2 | 64 |
| GN 3663-34-M5-16-1 | 34 | M 5 | 16 | 10 | 21 | 37.5 | 9.5 | 1 | 63 |
| GN 3663-34-M5-16-1,5 | 34 | M 5 | 16 | 10 | 21 | 37.5 | 9.5 | 1.5 | 64 |
| GN 3663-34-M5-16-2,2 | 34 | M 5 | 16 | 10 | 21 | 37.5 | 9.5 | 2.2 | 65 |
| GN 3663-34-M5-20-1 | 34 | M 5 | 20 | 10 | 21 | 37.5 | 9.5 | 1 | 64 |
| GN 3663-34-M5-20-1,5 | 34 | M 5 | 20 | 10 | 21 | 37.5 | 9.5 | 1.5 | 65 |
| GN 3663-34-M5-20-2,2 | 34 | M 5 | 20 | 10 | 21 | 37.5 | 9.5 | 2.2 | 66 |
| GN 3663-34-M5-25-1 | 34 | M 5 | 25 | 10 | 21 | 37.5 | 9.5 | 1 | 65 |
| GN 3663-34-M5-25-1,5 | 34 | M 5 | 25 | 10 | 21 | 37.5 | 9.5 | 1.5 | 66 |
| GN 3663-34-M5-25-2,2 | 34 | M 5 | 25 | 10 | 21 | 37.5 | 9.5 | 2.2 | 67 |
| GN 3663-34-M5-32-1 | 34 | M 5 | 32 | 10 | 21 | 37.5 | 9.5 | 1 | 66 |
| GN 3663-34-M5-32-1,5 | 34 | M 5 | 32 | 10 | 21 | 37.5 | 9.5 | 1.5 | 67 |
| GN 3663-34-M5-32-2,2 | 34 | M 5 | 32 | 10 | 21 | 37.5 | 9.5 | 2.2 | 68 |
| GN 3663-34-M6-12-1 | 34 | M 6 | 12 | 10 | 21 | 37.5 | 9.5 | 1 | 63 |
| GN 3663-34-M6-12-1,5 | 34 | M 6 | 12 | 10 | 21 | 37.5 | 9.5 | 1.5 | 64 |
| GN 3663-34-M6-12-2,2 | 34 | M 6 | 12 | 10 | 21 | 37.5 | 9.5 | 2.2 | 65 |
| GN 3663-34-M6-16-1 | 34 | M 6 | 16 | 10 | 21 | 37.5 | 9.5 | 1 | 64 |
| GN 3663-34-M6-16-1,5 | 34 | M 6 | 16 | 10 | 21 | 37.5 | 9.5 | 1.5 | 65 |
| GN 3663-34-M6-16-2,2 | 34 | M 6 | 16 | 10 | 21 | 37.5 | 9.5 | 2.2 | 66 |

### GN 3663-带螺栓

| 型号 | d1 | d4 | l | d5 | d6 | h1 | h2 | 扭矩 ±10% in Nm | ⚖ |
|---|---|---|---|---|---|---|---|---|---|
| GN 3663-34-M6-20-1 | 34 | M 6 | 20 | 10 | 21 | 37.5 | 9.5 | 1 | 65 |
| GN 3663-34-M6-20-1,5 | 34 | M 6 | 20 | 10 | 21 | 37.5 | 9.5 | 1.5 | 66 |
| GN 3663-34-M6-20-2,2 | 34 | M 6 | 20 | 10 | 21 | 37.5 | 9.5 | 2.2 | 67 |
| GN 3663-34-M6-25-1 | 34 | M 6 | 25 | 10 | 21 | 37.5 | 9.5 | 1 | 66 |
| GN 3663-34-M6-25-1,5 | 34 | M 6 | 25 | 10 | 21 | 37.5 | 9.5 | 1.5 | 67 |
| GN 3663-34-M6-25-2,2 | 34 | M 6 | 25 | 10 | 21 | 37.5 | 9.5 | 2.2 | 68 |
| GN 3663-34-M6-32-1 | 34 | M 6 | 32 | 10 | 21 | 37.5 | 9.5 | 1 | 67 |
| GN 3663-34-M6-32-1,5 | 34 | M 6 | 32 | 10 | 21 | 37.5 | 9.5 | 1.5 | 68 |
| GN 3663-34-M6-32-2,2 | 34 | M 6 | 32 | 10 | 21 | 37.5 | 9.5 | 2.2 | 69 |
| GN 3663-42-M8-16-2 | 42 | M 8 | 16 | 13.5 | 27 | 43.5 | 11.5 | 2 | 93 |
| GN 3663-42-M8-16-2,5 | 42 | M 8 | 16 | 13.5 | 27 | 43.5 | 11.5 | 2.5 | 94 |
| GN 3663-42-M8-16-3,2 | 42 | M 8 | 16 | 13.5 | 27 | 43.5 | 11.5 | 3.2 | 95 |
| GN 3663-42-M8-20-2 | 42 | M 8 | 20 | 13.5 | 27 | 43.5 | 11.5 | 2 | 94 |
| GN 3663-42-M8-20-2,5 | 42 | M 8 | 20 | 13.5 | 27 | 43.5 | 11.5 | 2.5 | 95 |
| GN 3663-42-M8-20-3,2 | 42 | M 8 | 20 | 13.5 | 27 | 43.5 | 11.5 | 3.2 | 96 |
| GN 3663-42-M8-25-2 | 42 | M 8 | 25 | 13.5 | 27 | 43.5 | 11.5 | 2 | 95 |
| GN 3663-42-M8-25-2,5 | 42 | M 8 | 25 | 13.5 | 27 | 43.5 | 11.5 | 2.5 | 96 |
| GN 3663-42-M8-25-3,2 | 42 | M 8 | 25 | 13.5 | 27 | 43.5 | 11.5 | 3.2 | 97 |
| GN 3663-42-M8-32-2 | 42 | M 8 | 32 | 13.5 | 27 | 43.5 | 11.5 | 2 | 96 |
| GN 3663-42-M8-32-2,5 | 42 | M 8 | 32 | 13.5 | 27 | 43.5 | 11.5 | 2.5 | 97 |
| GN 3663-42-M8-32-3,2 | 42 | M 8 | 32 | 13.5 | 27 | 43.5 | 11.5 | 3.2 | 98 |
| GN 3663-42-M8-40-2 | 42 | M 8 | 40 | 13.5 | 27 | 43.5 | 11.5 | 2 | 100 |
| GN 3663-42-M8-40-2,5 | 42 | M 8 | 40 | 13.5 | 27 | 43.5 | 11.5 | 2.5 | 101 |
| GN 3663-42-M8-40-3,2 | 42 | M 8 | 40 | 13.5 | 27 | 43.5 | 11.5 | 3.2 | 102 |
| GN 3663-42-M10-20-2 | 42 | M 10 | 20 | 13.5 | 27 | 43.5 | 11.5 | 2 | 101 |
| GN 3663-42-M10-20-2,5 | 42 | M 10 | 20 | 13.5 | 27 | 43.5 | 11.5 | 2.5 | 102 |
| GN 3663-42-M10-20-3,2 | 42 | M 10 | 20 | 13.5 | 27 | 43.5 | 11.5 | 3.2 | 103 |
| GN 3663-42-M10-25-2 | 42 | M 10 | 25 | 13.5 | 27 | 43.5 | 11.5 | 2 | 102 |
| GN 3663-42-M10-25-2,5 | 42 | M 10 | 25 | 13.5 | 27 | 43.5 | 11.5 | 2.5 | 103 |
| GN 3663-42-M10-25-3,2 | 42 | M 10 | 25 | 13.5 | 27 | 43.5 | 11.5 | 3.2 | 104 |
| GN 3663-42-M10-32-2 | 42 | M 10 | 32 | 13.5 | 27 | 43.5 | 11.5 | 2 | 126 |
| GN 3663-42-M10-32-2,5 | 42 | M 10 | 32 | 13.5 | 27 | 43.5 | 11.5 | 2.5 | 127 |
| GN 3663-42-M10-32-3,2 | 42 | M 10 | 32 | 13.5 | 27 | 43.5 | 11.5 | 3.2 | 128 |
| GN 3663-42-M10-40-2 | 42 | M 10 | 40 | 13.5 | 27 | 43.5 | 11.5 | 2 | 128 |
| GN 3663-42-M10-40-2,5 | 42 | M 10 | 40 | 13.5 | 27 | 43.5 | 11.5 | 2.5 | 129 |
| GN 3663-42-M10-40-3,2 | 42 | M 10 | 40 | 13.5 | 27 | 43.5 | 11.5 | 3.2 | 130 |
| GN 3663-42-M10-50-2 | 42 | M 10 | 50 | 13.5 | 27 | 43.5 | 11.5 | 2 | 133 |
| GN 3663-42-M10-50-2,5 | 42 | M 10 | 50 | 13.5 | 27 | 43.5 | 11.5 | 2.5 | 134 |
| GN 3663-42-M10-50-3,2 | 42 | M 10 | 50 | 13.5 | 27 | 43.5 | 11.5 | 3.2 | 135 |
| GN 3663-52-M10-25-2,5 | 52 | M 10 | 25 | 19 | 32 | 54 | 15.5 | 2.5 | 150 |
| GN 3663-52-M10-25-3 | 52 | M 10 | 25 | 19 | 32 | 54 | 15.5 | 3 | 160 |
| GN 3663-52-M10-25-4 | 52 | M 10 | 25 | 19 | 32 | 54 | 15.5 | 4 | 165 |
| GN 3663-52-M10-32-2,5 | 52 | M 10 | 32 | 19 | 32 | 54 | 15.5 | 2.5 | 170 |
| GN 3663-52-M10-32-3 | 52 | M 10 | 32 | 19 | 32 | 54 | 15.5 | 3 | 175 |
| GN 3663-52-M10-32-4 | 52 | M 10 | 32 | 19 | 32 | 54 | 15.5 | 4 | 180 |
| GN 3663-52-M10-40-2,5 | 52 | M 10 | 40 | 19 | 32 | 54 | 15.5 | 2.5 | 170 |
| GN 3663-52-M10-40-3 | 52 | M 10 | 40 | 19 | 32 | 54 | 15.5 | 3 | 175 |
| GN 3663-52-M10-40-4 | 52 | M 10 | 40 | 19 | 32 | 54 | 15.5 | 4 | 180 |
| GN 3663-52-M10-50-2,5 | 52 | M 10 | 50 | 19 | 32 | 54 | 15.5 | 2.5 | 180 |
| GN 3663-52-M10-50-3 | 52 | M 10 | 50 | 19 | 32 | 54 | 15.5 | 3 | 185 |
| GN 3663-52-M10-50-4 | 52 | M 10 | 50 | 19 | 32 | 54 | 15.5 | 4 | 190 |

ELESA 和 GANTER 依法保留所有权利。
复制图纸时请注明出处。

# GN 3663

## 转矩滚花旋钮/带螺杆的转矩滚花旋钮



### GN 3663-带螺栓

| 型号 | d1 | d4 | l | d5 | d6 | h1 | h2 | 扭矩 ±10% in Nm | ⚖ |
|---|---|---|---|---|---|---|---|---|---|
| GN 3663-52-M10-63-2.5 | 52 | M 10 | 63 | 19 | 32 | 54 | 15.5 | 2.5 | 255 |
| GN 3663-52-M10-63-3 | 52 | M 10 | 63 | 19 | 32 | 54 | 15.5 | 3 | 256 |
| GN 3663-52-M10-63-4 | 52 | M 10 | 63 | 19 | 32 | 54 | 15.5 | 4 | 257 |
| GN 3663-52-M12-25-2.5 | 52 | M 12 | 25 | 19 | 32 | 54 | 15.5 | 2.5 | 243 |
| GN 3663-52-M12-25-3 | 52 | M 12 | 25 | 19 | 32 | 54 | 15.5 | 3 | 244 |
| GN 3663-52-M12-25-4 | 52 | M 12 | 25 | 19 | 32 | 54 | 15.5 | 4 | 245 |
| GN 3663-52-M12-32-2.5 | 52 | M 12 | 32 | 19 | 32 | 54 | 15.5 | 2.5 | 247 |
| GN 3663-52-M12-32-3 | 52 | M 12 | 32 | 19 | 32 | 54 | 15.5 | 3 | 248 |
| GN 3663-52-M12-32-4 | 52 | M 12 | 32 | 19 | 32 | 54 | 15.5 | 4 | 249 |
| GN 3663-52-M12-40-2.5 | 52 | M 12 | 40 | 19 | 32 | 54 | 15.5 | 2.5 | 252 |
| GN 3663-52-M12-40-3 | 52 | M 12 | 40 | 19 | 32 | 54 | 15.5 | 3 | 254 |
| GN 3663-52-M12-40-4 | 52 | M 12 | 40 | 19 | 32 | 54 | 15.5 | 4 | 256 |
| GN 3663-52-M12-50-2.5 | 52 | M 12 | 50 | 19 | 32 | 54 | 15.5 | 2.5 | 254 |
| GN 3663-52-M12-50-3 | 52 | M 12 | 50 | 19 | 32 | 54 | 15.5 | 3 | 255 |
| GN 3663-52-M12-50-4 | 52 | M 12 | 50 | 19 | 32 | 54 | 15.5 | 4 | 257 |
| GN 3663-52-M12-63-2.5 | 52 | M 12 | 63 | 19 | 32 | 54 | 15.5 | 2.5 | 260 |
| GN 3663-52-M12-63-3 | 52 | M 12 | 63 | 19 | 32 | 54 | 15.5 | 3 | 262 |
| GN 3663-52-M12-63-4 | 52 | M 12 | 63 | 19 | 32 | 54 | 15.5 | 4 | 264 |
| GN 3663-62-M10-25-3 | 62 | M 10 | 25 | 19 | 33 | 54 | 15.5 | 3 | 262 |
| GN 3663-62-M10-25-4 | 62 | M 10 | 25 | 19 | 33 | 54 | 15.5 | 4 | 263 |
| GN 3663-62-M10-25-5.5 | 62 | M 10 | 25 | 19 | 33 | 54 | 15.5 | 5.5 | 264 |
| GN 3663-62-M10-32-3 | 62 | M 10 | 32 | 19 | 33 | 54 | 15.5 | 3 | 266 |
| GN 3663-62-M10-32-4 | 62 | M 10 | 32 | 19 | 33 | 54 | 15.5 | 4 | 267 |
| GN 3663-62-M10-32-5.5 | 62 | M 10 | 32 | 19 | 33 | 54 | 15.5 | 5.5 | 268 |
| GN 3663-62-M10-40-3 | 62 | M 10 | 40 | 19 | 33 | 54 | 15.5 | 3 | 270 |
| GN 3663-62-M10-40-4 | 62 | M 10 | 40 | 19 | 33 | 54 | 15.5 | 4 | 271 |
| GN 3663-62-M10-40-5.5 | 62 | M 10 | 40 | 19 | 33 | 54 | 15.5 | 5.5 | 272 |
| GN 3663-62-M10-50-3 | 62 | M 10 | 50 | 19 | 33 | 54 | 15.5 | 3 | 276 |
| GN 3663-62-M10-50-4 | 62 | M 10 | 50 | 19 | 33 | 54 | 15.5 | 4 | 277 |
| GN 3663-62-M10-50-5.5 | 62 | M 10 | 50 | 19 | 33 | 54 | 15.5 | 5.5 | 278 |
| GN 3663-62-M10-63-3 | 62 | M 10 | 63 | 19 | 33 | 54 | 15.5 | 3 | 281 |
| GN 3663-62-M10-63-4 | 62 | M 10 | 63 | 19 | 33 | 54 | 15.5 | 4 | 282 |
| GN 3663-62-M10-63-5.5 | 62 | M 10 | 63 | 19 | 33 | 54 | 15.5 | 5.5 | 283 |
| GN 3663-62-M12-25-3 | 62 | M 12 | 25 | 19 | 33 | 54 | 15.5 | 3 | 269 |
| GN 3663-62-M12-25-4 | 62 | M 12 | 25 | 19 | 33 | 54 | 15.5 | 4 | 270 |
| GN 3663-62-M12-25-5.5 | 62 | M 12 | 25 | 19 | 33 | 54 | 15.5 | 5.5 | 272 |
| GN 3663-62-M12-32-3 | 62 | M 12 | 32 | 19 | 33 | 54 | 15.5 | 3 | 273 |
| GN 3663-62-M12-32-4 | 62 | M 12 | 32 | 19 | 33 | 54 | 15.5 | 4 | 274 |
| GN 3663-62-M12-32-5.5 | 62 | M 12 | 32 | 19 | 33 | 54 | 15.5 | 5.5 | 275 |
| GN 3663-62-M12-40-3 | 62 | M 12 | 40 | 19 | 33 | 54 | 15.5 | 3 | 278 |
| GN 3663-62-M12-40-4 | 62 | M 12 | 40 | 19 | 33 | 54 | 15.5 | 4 | 279 |
| GN 3663-62-M12-40-5.5 | 62 | M 12 | 40 | 19 | 33 | 54 | 15.5 | 5.5 | 280 |
| GN 3663-62-M12-50-3 | 62 | M 12 | 50 | 19 | 33 | 54 | 15.5 | 3 | 286 |
| GN 3663-62-M12-50-4 | 62 | M 12 | 50 | 19 | 33 | 54 | 15.5 | 4 | 287 |
| GN 3663-62-M12-50-5.5 | 62 | M 12 | 50 | 19 | 33 | 54 | 15.5 | 5.5 | 288 |
| GN 3663-62-M12-63-3 | 62 | M 12 | 63 | 19 | 33 | 54 | 15.5 | 3 | 295 |
| GN 3663-62-M12-63-4 | 62 | M 12 | 63 | 19 | 33 | 54 | 15.5 | 4 | 296 |
| GN 3663-62-M12-63-5.5 | 62 | M 12 | 63 | 19 | 33 | 54 | 15.5 | 5.5 | 297 |



ELESA 和 GANTER 依法保留所有权利。
复制图纸时请注明出处。

# CTD

## 扭矩机翼形旋钮

**高科技聚合体**

**材料**
玻璃纤维加固聚酰胺基(PA)高科技聚合体，黑色C9或橙色C2，亚光饰面。

**扭矩限定机构**
镀镍钢。

**标准型号**
- **CTD-B-2:** (钢制嵌件)带螺纹盲孔的镀镍钢毂，最大扭矩2Nm。
- **CTD-B-3:** (钢制嵌件)带螺纹盲孔的镀镍钢毂，最大扭矩3Nm。
- **CTD-p-2:** (钢制嵌件)镀镍钢质螺杆，最大扭矩2Nm。
- **CTD-p-3:** (钢制嵌件)镀镍钢质螺杆,最大扭矩3Nm。

**特征及应用**
CTD机翼形旋钮常用于需要限定紧固扭矩的场合。
机翼形旋钮与夹紧元件之间通过用于防止超出设定扭矩的挡簧系统进行传输。超出设定扭矩时发出“咔嗒声”表示已达到最大扭矩。逆时针旋转旋钮解锁。

应用示例

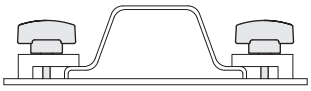

防止薄板变形

CTD-B

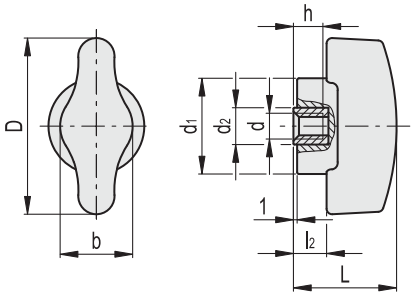


CTD-p

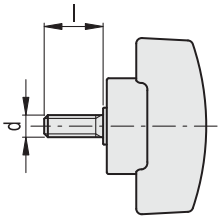


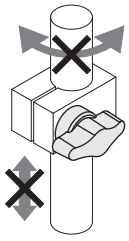

管身固定以防止其表面损伤

**CTD-B - CTD-B**

| 代码 | 型号 | 代码 | 型号 | D | d | L | d1 | d2 | l2 | b | h | C# [Nm] | ⚖ |
|---|---|---|---|---|---|---|---|---|---|---|---|---|---|
| 221901-C9 | CTD.48 B-M5-2-C9 | 221901-C2 | CTD.48 B-M5-2-C2 | 48 | M5 | 28 | 26 | 10 | 9 | 20 | 8 | 2 | 35 |
| 221902-C9 | CTD.48 B-M5-3-C9 | 221902-C2 | CTD.48 B-M5-3-C2 | 48 | M5 | 28 | 26 | 10 | 9 | 20 | 8 | 3 | 36 |
| 221905-C9 | CTD.48 B-M6-2-C9 | 221905-C2 | CTD.48 B-M6-2-C2 | 48 | M6 | 28 | 26 | 10 | 9 | 20 | 8 | 2 | 34 |
| 221906-C9 | CTD.48 B-M6-3-C9 | 221906-C2 | CTD.48 B-M6-3-C2 | 48 | M6 | 28 | 26 | 10 | 9 | 20 | 8 | 3 | 35 |

**CTD-p - CTD-p**

| 代码 | 型号 | 代码 | 型号 | D | d | L | d1 | d2 | l | l2 | b | C# [Nm] | ⚖ |
|---|---|---|---|---|---|---|---|---|---|---|---|---|---|
| 221951-C9 | CTD.48 p-M5x10-2-C9 | 221951-C2 | CTD.48 p-M5x10-2-C2 | 48 | M5 | 28 | 26 | 10 | 10 | 9 | 20 | 2 | 37 |
| 221952-C9 | CTD.48 p-M5x10-3-C9 | 221952-C2 | CTD.48 p-M5x10-3-C2 | 48 | M5 | 28 | 26 | 10 | 10 | 9 | 20 | 3 | 38 |
| 221955-C9 | CTD.48 p-M5x16-2-C9 | 221955-C2 | CTD.48 p-M5x16-2-C2 | 48 | M5 | 28 | 26 | 10 | 16 | 9 | 20 | 2 | 38 |
| 221956-C9 | CTD.48 p-M5x16-3-C9 | 221956-C2 | CTD.48 p-M5x16-3-C2 | 48 | M5 | 28 | 26 | 10 | 16 | 9 | 20 | 3 | 39 |
| 221961-C9 | CTD.48 p-M6x16-2-C9 | 221961-C2 | CTD.48 p-M6x16-2-C2 | 48 | M6 | 28 | 26 | 10 | 16 | 9 | 20 | 2 | 39 |
| 221962-C9 | CTD.48 p-M6x16-3-C9 | 221962-C2 | CTD.48 p-M6x16-3-C2 | 48 | M6 | 28 | 26 | 10 | 16 | 9 | 20 | 3 | 40 |
| 221965-C9 | CTD.48 p-M6x25-2-C9 | 221965-C2 | CTD.48 p-M6x25-2-C2 | 48 | M6 | 28 | 26 | 10 | 25 | 9 | 20 | 2 | 41 |
| 221966-C9 | CTD.48 p-M6x25-3-C9 | 221966-C2 | CTD.48 p-M6x25-3-C2 | 48 | M6 | 28 | 26 | 10 | 25 | 9 | 20 | 3 | 42 |

**C#** 最大扭矩 (±15%)

ELESA 和 GANTER 依法保留所有权利。
复制图纸时请注明出处。

# EWN.

INOX STAINLESS STEEL | RoHS | PA | +130° -30°

## 机翼形螺母

### 高科技聚合体

**材料**
玻璃纤维加固聚酰胺基 (PA) 高科技聚合体，灰黑色，亚光饰面。

**盖帽**
玻璃纤维加固聚酰胺基 (PA) 高科技聚合体，Ergostyle标准色，亚光饰面，压入式装配。
还可作为附件单独销售 (参见 ECA.表)。

| 代码 | 型号 | 毂帽用于 |
|---|---|---|
| 29752-* | ECA.W2-* | EWN.48 |
| 29753-* | ECA.W3-* | EWN.55 |
| 29755-* | ECA.W5-* | EWN.63 |
| 29754-* | ECA.W4-* | EWN.70 |

* 完整代码及型号请添加色号索引 (C1, ..., C6).

**标准型号**
- **EWN-FP:** 铜毂，带螺纹通孔，无帽。
- **EWN-SST-FP:** AISI 303 不锈钢毂，螺纹通孔，无帽。
- **EWN-B:** 铜毂，带螺纹通孔，带帽。
- **EWN-SST:** AISI 303 不锈钢毂，螺纹通孔，带帽。
- **EWN-p:** 镀锌钢螺杆，带倒角平头，符合 UNI 947 : ISO 4753 (参见 技术参数 页 A11),带封闭帽。
- **EWN-SST-p:** AISI 303 不锈钢螺杆，带倒角平头，符合 UNI 947:ISO 4753 (参见 技术参数 页 A11),带封闭帽。

ERGOSTYLE® design96/97 stuttgart iF INDUSTRIE FORUM DESIGN HANNOVER 1995

**EWN-FP**
**EWN-SST-FP**

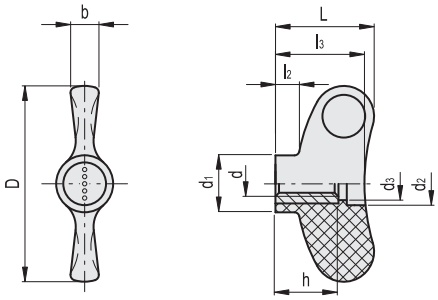


**EWN-FP**

| 代码 | 型号 | D | d6H | L | d1 | d2 | d3 | l2 | l3 | b | h | C# [Nm] | ⚖ |
|---|---|---|---|---|---|---|---|---|---|---|---|---|---|
| 223122-C0 | EWN.48 FP-M5-C0 | 47 | M5 | 24 | 13.5 | 10 | 8.5 | 5.5 | 21.5 | 7 | 12 | 9 | 10 |
| 223123-C0 | EWN.48 FP-M6-C0 | 47 | M6 | 24 | 13.5 | 10 | 8.5 | 5.5 | 21.5 | 7 | 12 | 10 | 9 |
| 223124-C0 | EWN.48 FP-M8-C0 | 47 | M8 | 24 | 13.5 | 10 | 8.5 | 5.5 | 21.5 | 7 | 12 | 11 | 8 |
| 223132-C0 | EWN.55 FP-M6-C0 | 55 | M6 | 28 | 16 | 12 | 10.5 | 6.5 | 25 | 8 | 18 | 20 | 19 |
| 223133-C0 | EWN.55 FP-M8-C0 | 55 | M8 | 28 | 16 | 12 | 10.5 | 6.5 | 25 | 8 | 18 | 25 | 18 |
| 223144-C0 | EWN.63 FP-M8-C0 | 63 | M8 | 32 | 19 | 14 | 10.5 | 7.5 | 29 | 9 | 20 | 45 | 27 |
| 223145-C0 | EWN.63 FP-M10-C0 | 63 | M10 | 32 | 19 | 14 | 10.5 | 7.5 | 29 | 9 | 20 | 55 | 26 |
| 223152-C0 | EWN.70 FP-M8-C0 | 70 | M8 | 36 | 20 | 15 | 13 | 8 | 32 | 10 | 20 | 45 | 32 |
| 223153-C0 | EWN.70 FP-M10-C0 | 70 | M10 | 36 | 20 | 15 | 13 | 8 | 32 | 10 | 20 | 55 | 31 |

**EWN-SST-FP** 不锈钢

| 代码 | 型号 | D | d6H | L | d1 | d2 | d3 | l2 | l3 | b | h | C# [Nm] | ⚖ |
|---|---|---|---|---|---|---|---|---|---|---|---|---|---|
| 224122-C0 | EWN.48 SST-FP-M6-C0 | 47 | M6 | 24 | 13.5 | 10 | 8.5 | 5.5 | 21.5 | 7 | 12 | 10 | 9 |
| 224123-C0 | EWN.48 SST-FP-M8-C0 | 47 | M8 | 24 | 13.5 | 10 | 8.5 | 5.5 | 21.5 | 7 | 12 | 10 | 8 |
| 224133-C0 | EWN.55 SST-FP-M8-C0 | 55 | M8 | 28 | 16 | 12 | 10.5 | 6.5 | 25 | 8 | 18 | 20 | 18 |
| 224143-C0 | EWN.63 SST-FP-M10-C0 | 63 | M10 | 32 | 19 | 14 | 10.5 | 7.5 | 29 | 9 | 20 | 45 | 26 |
| 224153-C0 | EWN.70 SST-FP-M10-C0 | 70 | M10 | 26 | 20 | 15 | 13 | 8 | 32 | 10 | 20 | 45 | 31 |

#"最大限度拧紧扭矩"表示在通常应用场合，金属嵌件极为牢固地锚定在塑料部件内的极限扭矩值。



elesa+Ganter

ELESA 和 GANTER 依法保留所有权利。
复制图纸时请注明出处。

# EWN. 机翼形螺母

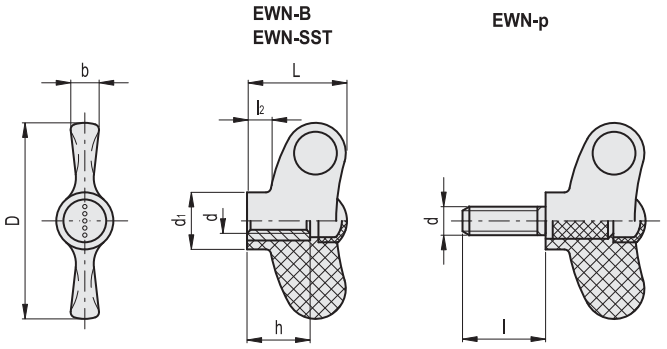


*须添加颜色索引，例如：223216-C2 EWN.48 B-M5-C2

C1 RAL7021 C2 RAL2004 C3 RAL7035 C4 RAL1021 C5 RAL5024 C6 RAL3000

**EWN-B**

| 代码 | 型号 | D | d6H | L | d1 | l2 | b | h | C# [Nm] | ⚖ |
|---|---|---|---|---|---|---|---|---|---|---|
| 223216-* | EWN.48 B-M5-* | 47 | M5 | 24 | 13.5 | 5.5 | 7 | 12 | 10 | 11 |
| 223221-* | EWN.48 B-M6-* | 47 | M6 | 24 | 13.5 | 5.5 | 7 | 12 | 11 | 10 |
| 223226-* | EWN.48 B-M8-* | 47 | M8 | 24 | 13.5 | 5.5 | 7 | 12 | 13 | 9 |
| 223236-* | EWN.55 B-M6-* | 55 | M6 | 28 | 16 | 6.5 | 8 | 18 | 20 | 20 |
| 223241-* | EWN.55 B-M8-* | 55 | M8 | 28 | 16 | 6.5 | 8 | 18 | 26 | 19 |
| 223251-* | EWN.63-B M8-* | 63 | M8 | 32 | 19 | 7.5 | 9 | 20 | 45 | 29 |
| 223256-* | EWN.63-B M10-* | 63 | M10 | 32 | 19 | 7.5 | 9 | 20 | 58 | 28 |
| 223406-* | EWN.70 B-M8-* | 70 | M8 | 36 | 20 | 8 | 10 | 20 | 45 | 34 |
| 223411-* | EWN.70 B-M10-* | 70 | M10 | 36 | 20 | 8 | 10 | 20 | 58 | 33 |

**EWN-SST** 不锈钢

| 代码 | 型号 | D | d6H | L | d1 | l2 | b | h | C# [Nm] | ⚖ |
|---|---|---|---|---|---|---|---|---|---|---|
| 224216-* | EWN.48 SST-M6-* | 47 | M6 | 24 | 13.5 | 5.5 | 7 | 12 | 10 | 10 |
| 224221-* | EWN.48 SST-M8-* | 47 | M8 | 24 | 13.5 | 5.5 | 7 | 12 | 10 | 9 |
| 224241-* | EWN.55 SST-M8-* | 55 | M8 | 28 | 16 | 6.5 | 8 | 18 | 15 | 19 |
| 224256-* | EWN.63-SST M10-* | 63 | M10 | 32 | 19 | 7.5 | 9 | 20 | 35 | 28 |
| 224411-* | EWN.70 SST-M10-* | 70 | M10 | 36 | 20 | 8 | 10 | 20 | 35 | 33 |

**EWN-p**

| 代码 | 型号 | D | d6g | L | d1 | l | l2 | b | C# [Nm] | ⚖ |
|---|---|---|---|---|---|---|---|---|---|---|
| 223511-* | EWN.48 p-M5x16-* | 47 | M5 | 24 | 13.5 | 16 | 5.5 | 7 | 9 | 11 |
| 223516-* | EWN.48 p-M5x20-* | 47 | M5 | 24 | 13.5 | 20 | 5.5 | 7 | 9 | 12 |
| 223531-* | EWN.48 p-M6x16-* | 47 | M6 | 24 | 13.5 | 16 | 5.5 | 7 | 12 | 13 |
| 223536-* | EWN.48 p-M6x20-* | 47 | M6 | 24 | 13.5 | 20 | 5.5 | 7 | 12 | 13 |
| 223541-* | EWN.48 p-M6x25-* | 47 | M6 | 24 | 13.5 | 25 | 5.5 | 7 | 12 | 13 |
| 223546-* | EWN.48 p-M6x30-* | 47 | M6 | 24 | 13.5 | 30 | 5.5 | 7 | 12 | 15 |
| 223556-* | EWN.48 p-M6x40-* | 47 | M6 | 24 | 13.5 | 40 | 5.5 | 7 | 12 | 17 |
| 223565-* | EWN.48 p-M8x16-* | 47 | M8 | 24 | 13.5 | 16 | 5.5 | 7 | 12 | 13 |
| 223571-* | EWN.48-p M8x20-* | 47 | M8 | 24 | 13.5 | 20 | 5.5 | 7 | 12 | 19 |
| 223572-* | EWN.48 p-M8x25-* | 47 | M8 | 24 | 13.5 | 25 | 5.5 | 7 | 12 | 13 |
| 223573-* | EWN.48-p M8x30-* | 47 | M8 | 24 | 13.5 | 30 | 5.5 | 7 | 12 | 21 |
| 223576-* | EWN.48-p M8x40-* | 47 | M8 | 24 | 13.5 | 40 | 5.5 | 7 | 12 | 24 |

#"最大限度拧紧扭矩"表示在通常应用场合，金属嵌件极为牢固地锚定在塑料部件内的极限扭矩值。



ELESA 和 GANTER 依法保留所有权利。
复制图纸时请注明出处。

# EWN. 机翼形螺母



**EWN-p**
**EWN-SST-p**

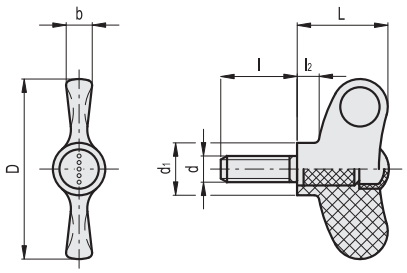

*须添加颜色索引，例如：223531-C2 EWN.48

| C1 | C2 | C3 | C4 | C5 | C6 |
|---|---|---|---|---|---|
| RAL7021 | RAL2004 | RAL7035 | RAL1021 | RAL5024 | RAL3000 |

**EWN-p**

| 代码 | 型号 | D | d6g | L | d1 | l | l2 | b | C# [Nm] | ⚖ |
|---|---|---|---|---|---|---|---|---|---|---|
| 223626-* | EWN.55 p-M8x20-* | 55 | M8 | 28 | 16 | 20 | 6.5 | 8 | 22 | 23 |
| 223636-* | EWN.55 p-M8x30-* | 55 | M8 | 28 | 16 | 30 | 6.5 | 8 | 22 | 26 |
| 223646-* | EWN.55 p-M8x40-* | 55 | M8 | 28 | 16 | 40 | 6.5 | 8 | 22 | 29 |
| 223666-* | EWN.55 p-M10x20-* | 55 | M10 | 28 | 16 | 20 | 6.5 | 8 | 25 | 28 |
| 223676-* | EWN.55 p-M10x30-* | 55 | M10 | 28 | 16 | 30 | 6.5 | 8 | 25 | 34 |
| 223686-* | EWN.55 p-M10x40-* | 55 | M10 | 28 | 16 | 40 | 6.5 | 8 | 25 | 40 |
| 223726-* | EWN.63 p-M8x20-* | 63 | M8 | 32 | 19 | 20 | 7.5 | 9 | 32 | 30 |
| 223736-* | EWN.63 p-M8x30-* | 63 | M8 | 32 | 19 | 30 | 7.5 | 9 | 32 | 33 |
| 223746-* | EWN.63 p-M8x40-* | 63 | M8 | 32 | 19 | 40 | 7.5 | 9 | 32 | 35 |
| 223756-* | EWN.63 p-M10x20-* | 63 | M10 | 32 | 19 | 20 | 7.5 | 9 | 48 | 36 |
| 223766-* | EWN.63 p-M10x30-* | 63 | M10 | 32 | 19 | 30 | 7.5 | 9 | 48 | 42 |
| 223776-* | EWN.63 p-M10x40-* | 63 | M10 | 32 | 19 | 40 | 7.5 | 9 | 48 | 48 |
| 223806-* | EWN.70 p-M8x20-* | 70 | M8 | 36 | 20 | 20 | 8 | 10 | 32 | 35 |
| 223816-* | EWN.70 p-M8x30-* | 70 | M8 | 36 | 20 | 30 | 8 | 10 | 32 | 38 |
| 223826-* | EWN.70 p-M8x40-* | 70 | M8 | 36 | 20 | 40 | 8 | 10 | 32 | 40 |
| 223856-* | EWN.70 p-M10x20-* | 70 | M10 | 36 | 20 | 20 | 8 | 10 | 48 | 41 |
| 223866-* | EWN.70 p-M10x30-* | 70 | M10 | 36 | 20 | 30 | 8 | 10 | 48 | 47 |
| 223876-* | EWN.70 p-M10x40-* | 70 | M10 | 36 | 20 | 40 | 8 | 10 | 48 | 53 |

**EWN-SST-p** 不锈钢

| 代码 | 型号 | D | d6g | L | d1 | l | l2 | b | C# [Nm] | ⚖ |
|---|---|---|---|---|---|---|---|---|---|---|
| 224536-* | EWN.48 SST-p-M6x20 -* | 47 | M6 | 24 | 13.5 | 20 | 5.5 | 7 | 11 | 13 |
| 224546-* | EWN.48 SST-p-M6x30-* | 47 | M6 | 24 | 13.5 | 30 | 5.5 | 7 | 11 | 15 |
| 224549-* | EWN.48 SST-p-M8x20-* | 47 | M8 | 24 | 13.5 | 20 | 5.5 | 7 | 11 | 20 |
| 224551-* | EWN.48 SST-p-M8x30-* | 47 | M8 | 24 | 13.5 | 30 | 5.5 | 7 | 11 | 22 |
| 224553-* | EWN.48 SST-p-M8x40-* | 47 | M8 | 24 | 13.5 | 40 | 5.5 | 7 | 11 | 25 |
| 224626-* | EWN.55 SST-p-M8x20-* | 55 | M8 | 28 | 16 | 20 | 6.5 | 8 | 16 | 23 |
| 224636-* | EWN.55 SST-p-M8x30-* | 55 | M8 | 28 | 16 | 30 | 6.5 | 8 | 16 | 26 |
| 224638-* | EWN.55 SST-p-M8x40-* | 55 | M8 | 28 | 16 | 40 | 6.5 | 8 | 16 | 30 |
| 224756-* | EWN.63-SST-p M10x20-* | 63 | M10 | 32 | 19 | 20 | 7.5 | 9 | 45 | 36 |
| 224766-* | EWN.63-SST-p M10x30-* | 63 | M10 | 32 | 19 | 30 | 7.5 | 9 | 45 | 42 |
| 224856-* | EWN.70 SST-p-M10x20-* | 70 | M10 | 36 | 20 | 20 | 8 | 10 | 45 | 41 |
| 224866-* | EWN.70 SST-p-M10x30-* | 70 | M10 | 36 | 20 | 30 | 8 | 10 | 45 | 47 |
| 224876-* | EWN.70 SST-p-M10x40-* | 70 | M10 | 36 | 20 | 40 | 8 | 10 | 45 | 54 |

#"最大限度拧紧扭矩"表示在通常应用场合，金属嵌件极为牢固地锚定在塑料部件内的极限扭矩值。



ELESA 和 GANTER 依法保留所有权利。
复制图纸时请注明出处。

# EWN-SST-p-P

## 带衬垫机翼形螺钉

**高科技聚合体**

ERGOSTYLE® design 96/97 stuttgart iF INDUSTRIE FORUM DESIGN HANNOVER 1995

**材料**
玻璃纤维加固聚酰胺基 (PA) 高科技聚合体，灰黑色，亚光饰面。

**盖帽**
玻璃纤维加固聚酰胺基 (PA) 高科技聚合体，Ergostyle标准色，亚光饰面，压入式装配。
还可作为附件单独销售 (参见 ECA.表)。

| 代码 | 型号 | 盖帽用于 |
|---|---|---|
| 29752-* | ECA.W2-* | EWN.48 |
| 29753-* | ECA.W3-* | EWN.55 |
| 29754-* | ECA.W4-* | EWN.70 |

* 完整代码及型号请添加色号索引 (C1, ..., C6).

**标准型号**
- **EWN-SST-p-PO:** AISI 303 不锈钢螺杆，带倒角平头及聚甲醛树脂 (POM)衬垫。
- **EWN-SST-p-PB:** AISI303 不锈钢螺杆，带倒角平头及铜制衬垫。

**特征及应用**
带衬垫的倒角平头，即使在强力夹紧的情况下，也可避免对接触表面造成损伤。
标准型号既有铜制衬垫，也有聚甲醛树脂衬垫。

**人体工程学及设计**
翼部微微内凹，有助于手指定位，以便在紧固时施加最大力。

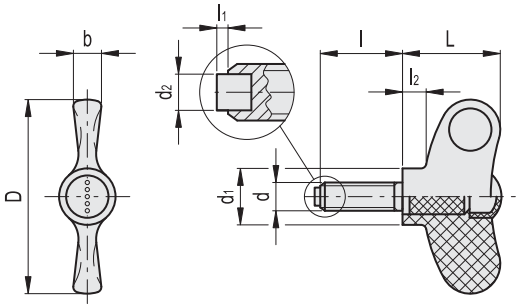

* 须添加颜色索引，例如：224556-C2

C1 RAL7021 | C2 RAL2004 | C3 RAL7035 | C4 RAL1021 | C5 RAL5024 | C6 RAL3000

**EWN-SST-p-PO** 不锈钢

| 代码 | 型号 | D | d6g | L | d1 | d2 | l | l1 | l2 | b | ⚖ |
|---|---|---|---|---|---|---|---|---|---|---|---|
| 224556-* | EWN.48-SST-p-M6x20-PO-* | 47 | M6 | 24 | 13.5 | 4 | 20 | 1.5 | 5.5 | 7 | 13 |
| 224566-* | EWN.48-SST-p-M6x30-PO-* | 47 | M6 | 24 | 13.5 | 4 | 30 | 1.5 | 5.5 | 7 | 15 |
| 224646-* | EWN.55-SST-p-M8x20-PO-* | 55 | M8 | 28 | 16 | 5 | 20 | 1.8 | 6.5 | 8 | 23 |
| 224656-* | EWN.55-SST-p-M8x30-PO-* | 55 | M8 | 28 | 16 | 5 | 30 | 1.8 | 6.5 | 8 | 26 |
| 224676-* | EWN.70-SST-p-M10x20-PO-* | 70 | M10 | 36 | 20 | 6 | 20 | 2 | 8 | 10 | 41 |
| 224686-* | EWN.70-SST-p-M10x30-PO-* | 70 | M10 | 36 | 20 | 6 | 30 | 2 | 8 | 10 | 47 |

**EWN-SST-p-PB** 不锈钢

| 代码 | 型号 | D | d6g | L | d1 | d2 | l | l1 | l2 | b | ⚖ |
|---|---|---|---|---|---|---|---|---|---|---|---|
| 224576-* | EWN.48-SST-p-M6x20-PB-* | 47 | M6 | 24 | 13.5 | 4 | 20 | 1.5 | 5.5 | 7 | 14 |
| 224586-* | EWN.48-SST-p-M6x30-PB-* | 47 | M6 | 24 | 13.5 | 4 | 30 | 1.5 | 5.5 | 7 | 16 |
| 224661-* | EWN.55-SST-p-M8x20-PB-* | 55 | M8 | 28 | 16 | 5 | 20 | 1.8 | 6.5 | 8 | 24 |
| 224666-* | EWN.55-SST-p-M8x30-PB-* | 55 | M8 | 28 | 16 | 5 | 30 | 1.8 | 6.5 | 8 | 27 |
| 224691-* | EWN.70-SST-p-M10x20-PB-* | 70 | M10 | 36 | 20 | 6 | 20 | 2 | 8 | 10 | 42 |
| 224696-* | EWN.70-SST-p-M10x30-PB-* | 70 | M10 | 36 | 20 | 6 | 30 | 2 | 8 | 10 | 48 |




ELESA 和 GANTER 依法保留所有权利。
复制图纸时请注明出处。


elesa+Ganter

# EWNM-SST

## 机翼型螺钉

**不锈钢**

**材料**
AISI 304 不锈钢，亚光喷砂饰面。

**标准型号**
- **EWNM-SST:** 螺纹盲孔。
- **EWNM-SST-FP:** 螺纹通孔。
- **EWNM-SST-p:** 螺纹销。

**特征及应用**
该型机翼形螺母可承受极高拧紧扭矩。

**人体工程学及设计**
翼部微微内凹，有助于手指定位，以便在紧固时施加最大力。
不同的螺纹。

**EWNM-SST** **EWNM-SST-FP** **EWNM-SST-p**

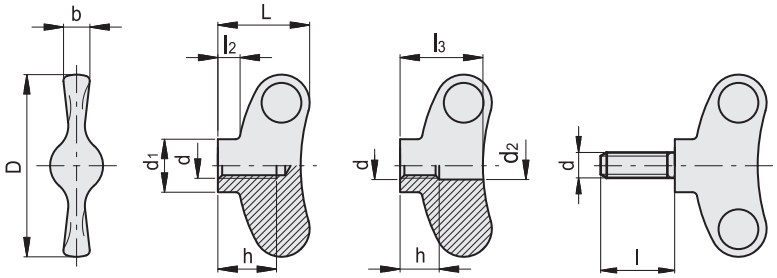


ERGOSTYLE®

**EWNM-SST** 不锈钢

| 代码 | 型号 | D | d | L | d1 | l2 | b | h | ⚖ |
|---|---|---|---|---|---|---|---|---|---|
| 222002 | EWNM-SST-40-M5 | 40 | M5 | 21 | 13.5 | 5.5 | 6.5 | 12 | 31 |
| 222004 | EWNM-SST-40-M6 | 40 | M6 | 21 | 13.5 | 5.5 | 6.5 | 12 | 31 |
| 222012 | EWNM-SST-48-M6 | 48 | M6 | 24 | 13.5 | 6 | 7 | 15 | 41 |
| 222014 | EWNM-SST-48-M8 | 48 | M8 | 24 | 13.5 | 6 | 7 | 15 | 40 |
| 222022 | EWNM-SST-55-M8 | 55 | M8 | 28 | 16 | 7 | 8 | 18 | 62 |
| 222024 | EWNM-SST-55-M10 | 55 | M10 | 28 | 16 | 7 | 8 | 18 | 61 |

**EWNM-SST-FP** 不锈钢

| 代码 | 型号 | D | d | d2 H13 | L | d1 | l2 | l3 | b | h | ⚖ |
|---|---|---|---|---|---|---|---|---|---|---|---|
| 222001 | EWNM-SST-40-FP-M5 | 40 | M5 | 5.3 | 21 | 13.5 | 5.5 | 19 | 6.5 | 8 | 30 |
| 222003 | EWNM-SST-40-FP-M6 | 40 | M6 | 6.4 | 21 | 13.5 | 5.5 | 19 | 6.5 | 10 | 29 |
| 222011 | EWNM-SST-48-FP-M6 | 48 | M6 | 6.4 | 24 | 13.5 | 6 | 22 | 7 | 10 | 40 |
| 222013 | EWNM-SST-48-FP-M8 | 48 | M8 | 8.4 | 24 | 13.5 | 6 | 22 | 7 | 13 | 39 |
| 222021 | EWNM-SST-55-FP-M8 | 55 | M8 | 8.4 | 28 | 16 | 7 | 25 | 8 | 13 | 59 |
| 222023 | EWNM-SST-55-FP-M10 | 55 | M10 | 10.5 | 28 | 16 | 7 | 25 | 8 | 16 | 57 |

**EWNM-SST-p** 不锈钢

| 代码 | 型号 | D | d | L | d1 | l | l2 | b | ⚖ |
|---|---|---|---|---|---|---|---|---|---|
| 222101 | EWNM.40-SST-pM5x16 | 40 | M5 | 21 | 13.5 | 16 | 5.5 | 6.5 | 32 |
| 222103 | EWNM.40-SST-pM5x20 | 40 | M5 | 21 | 13.5 | 20 | 5.5 | 6.5 | 36 |
| 222105 | EWNM.40-SST-pM5x25 | 40 | M5 | 21 | 13.5 | 25 | 5.5 | 6.5 | 40 |
| 222111 | EWNM.40-SST-pM6x16 | 40 | M6 | 21 | 13.5 | 16 | 5.5 | 6.5 | 35 |
| 222113 | EWNM.40-SST-pM6x20 | 40 | M6 | 21 | 13.5 | 20 | 5.5 | 6.5 | 42 |
| 222115 | EWNM.40-SST-pM6x25 | 40 | M6 | 21 | 13.5 | 25 | 5.5 | 6.5 | 46 |
| 222131 | EWNM.48-SST-pM6x16 | 48 | M6 | 24 | 13.5 | 16 | 6 | 7 | 44 |
| 222133 | EWNM.48-SST-pM6x20 | 48 | M6 | 24 | 13.5 | 20 | 6 | 7 | 50 |
| 222135 | EWNM.48-SST-pM6x25 | 48 | M6 | 24 | 13.5 | 25 | 6 | 7 | 54 |
| 222141 | EWNM.48-SST-pM8x16 | 48 | M8 | 24 | 13.5 | 16 | 6 | 7 | 46 |
| 222143 | EWNM.48-SST-pM8x20 | 48 | M8 | 24 | 13.5 | 20 | 6 | 7 | 50 |
| 222145 | EWNM.48-SST-pM8x25 | 48 | M8 | 24 | 13.5 | 25 | 6 | 7 | 52 |
| 222161 | EWNM.55-SST-pM8x20 | 55 | M8 | 28 | 16 | 20 | 7 | 8 | 55 |
| 222163 | EWNM.55-SST-pM8x25 | 55 | M8 | 28 | 16 | 25 | 7 | 8 | 58 |
| 222165 | EWNM.55-SST-pM8x30 | 55 | M8 | 28 | 16 | 30 | 7 | 8 | 61 |
| 222171 | EWNM.55-SST-pM10x20 | 55 | M10 | 28 | 16 | 20 | 7 | 8 | 53 |
| 222173 | EWNM.55-SST-pM10x25 | 55 | M10 | 28 | 16 | 25 | 7 | 8 | 56 |
| 222175 | EWNM.55-SST-pM10x30 | 55 | M10 | 28 | 16 | 30 | 7 | 8 | 60 |



ELESA 和 GANTER 依法保留所有权利。
复制图纸时请注明出处。

# ESN.

## 单翼形螺母

### 高科技聚合体

**材料**
玻璃纤维加固聚酰胺基 (PA) 高科技聚合体，灰黑色，亚光饰面。

**盖帽**
玻璃纤维加固聚酰胺基 (PA) 高科技聚合体，Ergostyle标准色，亚光饰面，压入式装配。
还可作为附件单独销售 (参见 ECA.表)。

| 代码 | 型号 | 毂帽用于 |
|---|---|---|
| 29753-* | ECA.W3-* | ESN.55 |
| 29754-* | ECA.W4-* | ESN.70 |

* 完整代码及型号请添加色号索引 (C1, ..., C6).

**标准型号**
铜毂，带螺纹通孔。

**人体工程学及设计**
螺母的翼部微微内凹，有助于手指定位，以便在紧固时施加最大力。

ERGOSTYLE® 2003

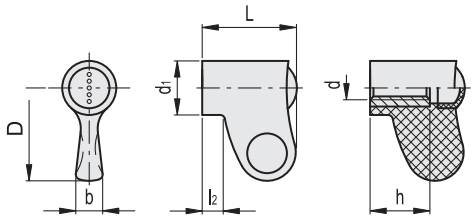

* 须添加颜色索引，例如：225236-C2 ESN.55 B-M6-C2

C1 RAL7021 | C2 RAL2004 | C3 RAL7035 | C4 RAL1021 | C5 RAL5024 | C6 RAL3000

| 代码 | 型号 | D | d6H | L | d1 | l2 | b | h | ⚖ |
|---|---|---|---|---|---|---|---|---|---|
| 225236-* | ESN.55 B-M6-* | 27.5 | M6 | 28 | 16 | 6.5 | 8 | 18 | 15 |
| 225241-* | ESN.55 B-M8-* | 27.5 | M8 | 28 | 16 | 6.5 | 8 | 18 | 14 |
| 225406-* | ESN.70 B-M8-* | 35 | M8 | 36 | 20 | 8 | 10 | 20 | 29 |
| 225411-* | ESN.70 B-M10-* | 35 | M10 | 36 | 20 | 8 | 10 | 20 | 28 |



ELESA 和 GANTER 依法保留所有权利。
复制图纸时请注明出处。

RoHS PA +130° -30°



# 机翼形螺母

## 高科技聚合体

**材料**
玻璃纤维加固聚酰胺基 (PA) 高科技聚合体，黑色，亚光饰面。

**标准型号**
- **CWN-B:** 铜毂，带螺纹盲孔。
- **CWN-FP:** 铜毂，带螺纹通孔。
- **CWN-p:** 镀锌钢螺杆，带倒角平头，符合 UNI 947:ISO 4753 (参见 技术参数 页 A11)。

**人体工程学及设计**
螺母的翼部微微内凹，有助于手指定位。

CWN-B CWN-FP CWN-p

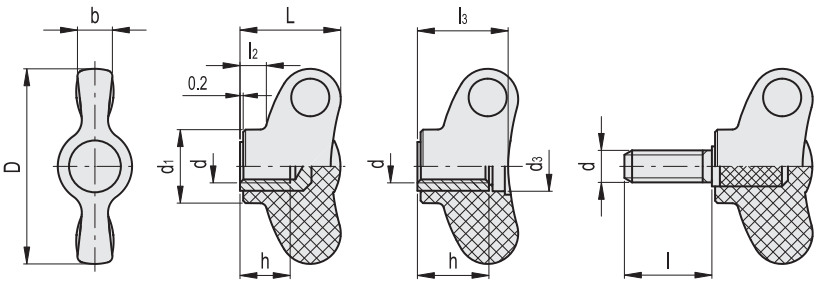


ELESA Original design

**CWN-B**

| 代码 | 型号 | D | d6H | L | d1 | l2 | b | h | ⚖ |
|---|---|---|---|---|---|---|---|---|---|
| 8600 | CWN.32 B-M4 | 32 | M4 | 16.5 | 12 | 3.5 | 6 | 6 | 8 |
| 8601 | CWN.32 B-M5 | 32 | M5 | 16.5 | 12 | 3.5 | 6 | 6 | 7 |
| 8602 | CWN.32 B-M6 | 32 | M6 | 16.5 | 12 | 3.5 | 6 | 8 | 6 |
| 8651 | CWN.40 B-M6 | 40 | M6 | 21 | 13.5 | 4.5 | 6.5 | 12 | 12 |
| 8652 | CWN.40 B-M8 | 40 | M8 | 21 | 13.5 | 4.5 | 6.5 | 13 | 11 |

**CWN-FP**

| 代码 | 型号 | D | d6H | L | d1 | d3 | l2 | l3 | b | h | ⚖ |
|---|---|---|---|---|---|---|---|---|---|---|---|
| 8605 | CWN.32 FP-M5 | 32 | M5 | 16.5 | 12 | 8 | 3.5 | 14.5 | 6 | 12 | 6 |
| 8606 | CWN.32 FP-M6 | 32 | M6 | 16.5 | 12 | 8 | 3.5 | 14.5 | 6 | 12 | 8 |
| 8656 | CWN.40 FP-M8 | 40 | M8 | 21 | 13.5 | 9.5 | 5 | 19 | 6.5 | 16 | 10 |

**CWN-p**

| 代码 | 型号 | D | d6g | L | d1 | l | l2 | b | ⚖ |
|---|---|---|---|---|---|---|---|---|---|
| 8607 | CWN.32 p-M4x10 | 32 | M4 | 16.5 | 12 | 10 | 3.5 | 6 | 7 |
| 8608 | CWN.32 p-M4x16 | 32 | M4 | 16.5 | 12 | 16 | 3.5 | 6 | 8 |
| 8609 | CWN.32 p-M5x10 | 32 | M5 | 16.5 | 12 | 10 | 3.5 | 6 | 8 |
| 8610 | CWN.32 p-M5x16 | 32 | M5 | 16.5 | 12 | 16 | 3.5 | 6 | 9 |
| 8615 | CWN.32 p-M5x20 | 32 | M5 | 16.5 | 12 | 20 | 3.5 | 6 | 10 |
| 8611 | CWN.32 p-M6x10 | 32 | M6 | 16.5 | 12 | 10 | 3.5 | 6 | 8 |
| 8612 | CWN.32 p-M6x16 | 32 | M6 | 16.5 | 12 | 16 | 3.5 | 6 | 9 |
| 8613 | CWN.32 p-M6x20 | 32 | M6 | 16.5 | 12 | 20 | 3.5 | 6 | 11 |
| 8614 | CWN.32 p-M6x25 | 32 | M6 | 16.5 | 12 | 25 | 3.5 | 6 | 13 |
| 8616 | CWN.32 p-M6x30 | 32 | M6 | 16.5 | 12 | 30 | 3.5 | 6 | 10 |
| 8658 | CWN.40 p-M6x16 | 40 | M6 | 21 | 13.5 | 16 | 4.5 | 6.5 | 11 |
| 8662 | CWN.40 p-M8x16 | 40 | M8 | 21 | 13.5 | 16 | 4.5 | 6.5 | 12 |
| 8663 | CWN.40 p-M8x20 | 40 | M8 | 21 | 13.5 | 20 | 4.5 | 6.5 | 14 |
| 8664 | CWN.40 p-M8x25 | 40 | M8 | 21 | 13.5 | 25 | 4.5 | 6.5 | 17 |
| 8665 | CWN.40 p-M8x30 | 40 | M8 | 21 | 13.5 | 30 | 4.5 | 6.5 | 20 |



ELESA 和 GANTER 依法保留所有权利。
复制图纸时请注明出处。

# GN 834

## 不锈钢机翼形螺母

**规格**

**类型**

– **E**型: 带螺纹盲孔
– **D**型: 带螺纹通孔

不锈钢 AISI CF-8 (精铸)
亚光喷砂饰面 MT

**技术信息**

– 不锈钢特性 (参见页 A26)

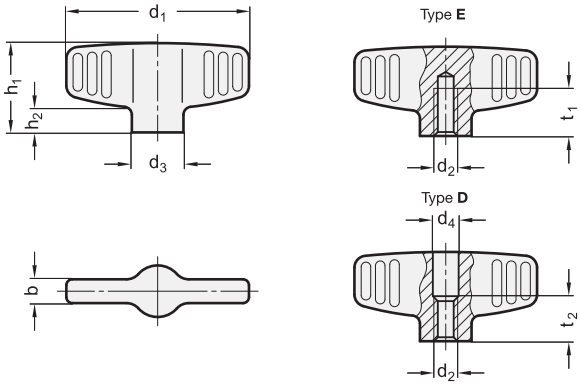


**GN 834** 不锈钢

| 型号 | d1 | d2 | d3 | d4 | b | h1 | h2 | t1 最小 | t2 | ⚖ |
|---|---|---|---|---|---|---|---|---|---|---|
| GN 834-46-M6-D-MT | 46 | M 6 | 13 | 6.5 | 6 | 22.5 | 6 | - | 10 | 38 |
| GN 834-46-M8-D-MT | 46 | M 8 | 13 | 8.5 | 6 | 22.5 | 6 | - | 13 | 39 |
| GN 834-58-M8-D-MT | 58 | M 8 | 16 | 8.5 | 7 | 26.5 | 7 | - | 13 | 65 |
| GN 834-58-M10-D-MT | 58 | M 10 | 16 | 10.5 | 7 | 26.5 | 7 | - | 16 | 55 |
| GN 834-46-M6-E-MT | 46 | M 6 | 13 | - | 6 | 22.5 | 6 | 12 | - | 41 |
| GN 834-46-M8-E-MT | 46 | M 8 | 13 | - | 6 | 22.5 | 6 | 15 | - | 39 |
| GN 834-58-M8-E-MT | 58 | M 8 | 16 | - | 7 | 26.5 | 7 | 15 | - | 73 |
| GN 834-58-M10-E-MT | 58 | M 10 | 16 | - | 7 | 26.5 | 7 | 18 | - | 60 |

# GN 835

## 不锈钢机翼形螺钉

**规格**

不锈钢 AISI CF-8 (精铸)
亚光喷砂饰面 MT

**技术信息**

– 不锈钢特性 (参见页 A26)

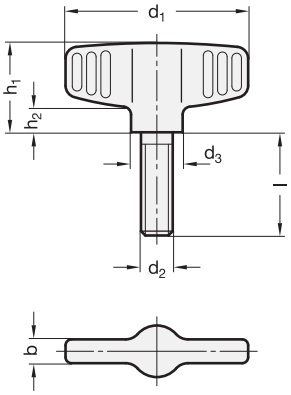


**GN 835** 不锈钢

| 型号 | d1 | d2 | l | d3 | b | h1 | h2 | ⚖ |
|---|---|---|---|---|---|---|---|---|
| GN 835-46-M6-16-MT | 46 | M 6 | 16 | 13 | 6 | 22.5 | 6 | 40 |
| GN 835-46-M6-20-MT | 46 | M 6 | 20 | 13 | 6 | 22.5 | 6 | 41 |
| GN 835-46-M6-25-MT | 46 | M 6 | 25 | 13 | 6 | 22.5 | 6 | 42 |
| GN 835-46-M8-16-MT | 46 | M 8 | 16 | 13 | 6 | 22.5 | 6 | 49 |
| GN 835-46-M8-20-MT | 46 | M 8 | 20 | 13 | 6 | 22.5 | 6 | 50 |
| GN 835-46-M8-25-MT | 46 | M 8 | 25 | 13 | 6 | 22.5 | 6 | 52 |
| GN 835-58-M8-20-MT | 58 | M 8 | 20 | 16 | 7 | 26.5 | 7 | 75 |
| GN 835-58-M8-25-MT | 58 | M 8 | 25 | 16 | 7 | 26.5 | 7 | 76 |
| GN 835-58-M8-30-MT | 58 | M 8 | 30 | 16 | 7 | 26.5 | 7 | 77 |
| GN 835-58-M10-20-MT | 58 | M 10 | 20 | 16 | 7 | 26.5 | 7 | 80 |
| GN 835-58-M10-25-MT | 58 | M 10 | 25 | 16 | 7 | 26.5 | 7 | 81 |
| GN 835-58-M10-30-MT | 58 | M 10 | 30 | 16 | 7 | 26.5 | 7 | 82 |




ELESA 和 GANTER 依法保留所有权利。
复制图纸时请注明出处。

# CT.476

## 机翼形旋钮

**高科技聚合体**

**材料**
玻璃纤维加固聚酰胺基 (PA) 高科技聚合体，黑色，亚光饰面。

**标准型号**
- **CT.476-B:** 铜毂，带螺纹盲孔。
- **CT.476-FP:** 铜毂，带螺纹通孔。
- **CT.476-p:** 镀锌钢螺杆，带倒角平头，符合 UNI 947:ISO 4753 (参见 技术参数 页 A11)。
- **CT.476-SST-p:** AISI 303 不锈钢螺杆，带倒角平头，符合 UNI 947:ISO 4753 (参见 技术参数 页 A11)。

**特征及应用**
该款机翼形旋钮能承受极高的紧固扭矩。

ELESA Original design

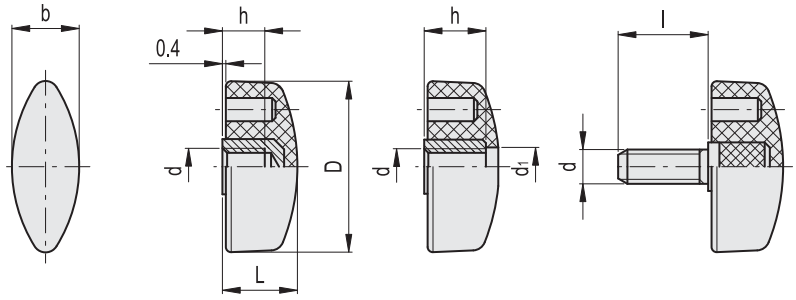


**CT.476-B**

| 代码 | 型号 | D | d6H | L | b | h | C# [Nm] | ⚖ |
|---|---|---|---|---|---|---|---|---|
| 8252 | CT.476/20 B-M4 | 20 | M4 | 11 | 9.5 | 6 | 6 | 3 |
| 8302 | CT.476/25 B-M5 | 26 | M5 | 13 | 11 | 6 | 8 | 4 |
| 8307 | CT.476/25 B-M6 | 26 | M6 | 13 | 11 | 6 | 10 | 4 |
| 8321 | CT.476/30 B-M5 | 32 | M5 | 15 | 13 | 6 | 8 | 8 |
| 8351 | CT.476/30 B-M6 | 32 | M6 | 15 | 13 | 8 | 15 | 7 |
| 8356 | CT.476/30 B-M8 | 32 | M8 | 15 | 13 | 8 | 20 | 6 |
| 8432 | CT.476/40 B-M5 | 40 | M5 | 17 | 15.5 | 6 | 8 | 14 |
| 8433 | CT.476/40 B-M6 | 40 | M6 | 17 | 15.5 | 8 | 15 | 12 |
| 8452 | CT.476/40 B-M8 | 40 | M8 | 17 | 15.5 | 8 | 24 | 10 |
| 8502 | CT.476/48 B-M8 | 48 | M8 | 19 | 19 | 10 | 30 | 14 |
| 8552 | CT.476/56 B-M10 | 56 | M10 | 23 | 21 | 13 | 32 | 17 |

**CT.476-FP**

| 代码 | 型号 | D | d6H | L | d1 | b | h | C# [Nm] | ⚖ |
|---|---|---|---|---|---|---|---|---|---|
| 8326 | CT.476/30 FP-M5 | 32 | M5 | 15 | 6.5 | 13 | 12 | 9 | 8 |
| 8358 | CT.476/30 FP-M6 | 32 | M6 | 15 | 6.5 | 13 | 12 | 15 | 7 |
| 8436 | CT.476/40 FP-M5 | 40 | M5 | 17 | 9 | 15.5 | 12 | 9 | 13 |
| 8438 | CT.476/40 FP-M6 | 40 | M6 | 17 | 9 | 15.5 | 12 | 15 | 12 |
| 8458 | CT.476/40 FP-M8 | 40 | M8 | 17 | 9 | 15.5 | 14 | 22 | 10 |
| 8508 | CT.476/48 FP-M8 | 48 | M8 | 19 | 9 | 19 | 16 | 24 | 14 |
| 8558 | CT.476/56 FP-M10 | 56 | M10 | 23 | 11 | 21 | 20 | 30 | 18 |

**#**"最大限度拧紧扭矩"表示在通常应用场合，金属嵌件极为牢固地锚定在塑料部件内的极限扭矩值。



ELESA 和 GANTER 依法保留所有权利。
复制图纸时请注明出处。

# CT.476 | 机翼形旋钮



## CT.476-p

| 代码 | 型号 | D | d6g | L | l | b | C# [Nm] | ⚖ |
|---|---|---|---|---|---|---|---|---|
| 8261 | CT.476/20 p-M4x6 | 20 | M4 | 11 | 6 | 9.5 | 6 | 4 |
| 8262 | CT.476/20 p-M4x10 | 20 | M4 | 11 | 10 | 9.5 | 6 | 4 |
| 8311 | CT.476/25 p-M5x10 | 26 | M5 | 13 | 10 | 11 | 8 | 6 |
| 8312 | CT.476/25 p-M5x16 | 26 | M5 | 13 | 16 | 11 | 8 | 7 |
| 8331 | CT.476/30 p-M5x10 | 32 | M5 | 15 | 10 | 13 | 8 | 7 |
| 8332 | CT.476/30 p-M5x16 | 32 | M5 | 15 | 16 | 13 | 8 | 9 |
| 8333 | CT.476/30 p-M5x20 | 32 | M5 | 15 | 20 | 13 | 8 | 13 |
| 8361 | CT.476/30 p-M6x10 | 32 | M6 | 15 | 10 | 13 | 14 | 8 |
| 8362 | CT.476/30 p-M6x16 | 32 | M6 | 15 | 16 | 13 | 14 | 10 |
| 8363 | CT.476/30 p-M6x20 | 32 | M6 | 15 | 20 | 13 | 14 | 11 |
| 8364 | CT.476/30 p-M6x25 | 32 | M6 | 15 | 25 | 13 | 14 | 12 |
| 8366 | CT.476/30 p-M6x30 | 32 | M6 | 15 | 30 | 13 | 14 | 13 |
| 8365 | CT.476/30 p-M6x40 | 32 | M6 | 15 | 40 | 13 | 14 | 14 |
| 8371 | CT.476/30 p-M8x16 | 32 | M8 | 15 | 16 | 13 | 16 | 13 |
| 8372 | CT.476/30 p-M8x25 | 32 | M8 | 15 | 25 | 13 | 16 | 16 |
| 8373 | CT.476/30 p-M8x40 | 32 | M8 | 15 | 40 | 13 | 16 | 20 |
| 8374 | CT.476/30 p-M8x45 | 32 | M8 | 15 | 45 | 13 | 16 | 24 |
| 8482 | CT.476/40 p-M5x10 | 40 | M5 | 17 | 10 | 15.5 | 8 | 11 |
| 8483 | CT.476/40 p-M5x16 | 40 | M5 | 17 | 16 | 15.5 | 8 | 12 |
| 8485 | CT.476/40 p-M5x20 | 40 | M5 | 17 | 20 | 15.5 | 8 | 13 |
| 8492 | CT.476/40 p-M6x16 | 40 | M6 | 17 | 16 | 15.5 | 14 | 13 |
| 8493 | CT.476/40 p-M6x20 | 40 | M6 | 17 | 20 | 15.5 | 14 | 14 |
| 8494 | CT.476/40 p-M6x25 | 40 | M6 | 17 | 25 | 15.5 | 14 | 16 |
| 8496 | CT.476/40 p-M6x30 | 40 | M6 | 17 | 30 | 15.5 | 14 | 17 |
| 8498 | CT.476/40 p-M6x40 | 40 | M6 | 17 | 40 | 15.5 | 14 | 19 |
| 8462 | CT.476/40 p-M8x16 | 40 | M8 | 17 | 16 | 15.5 | 18 | 15 |
| 8464 | CT.476/40 p-M8x25 | 40 | M8 | 17 | 25 | 15.5 | 18 | 16 |
| 8466 | CT.476/40 p-M8x40 | 40 | M8 | 17 | 40 | 15.5 | 18 | 22 |
| 8472 | CT.476/40 p-M10x20 | 40 | M10 | 17 | 20 | 15.5 | 28 | 25 |
| 8474 | CT.476/40 p-M10x30 | 40 | M10 | 17 | 30 | 15.5 | 28 | 27 |
| 8476 | CT.476/40 p-M10x40 | 40 | M10 | 17 | 40 | 15.5 | 28 | 31 |
| 8521 | CT.476/48 p-M8x16 | 48 | M8 | 19 | 16 | 19 | 20 | 18 |
| 8524 | CT.476/48 p-M8x25 | 48 | M8 | 19 | 25 | 19 | 20 | 21 |
| 8572 | CT.476/56 p-M10x20 | 56 | M10 | 23 | 20 | 21 | 40 | 35 |
| 8574 | CT.476/56 p-M10x30 | 56 | M10 | 23 | 30 | 21 | 40 | 39 |

## CT.476-SST-p

不锈钢

| 代码 | 型号 | D | d6g | L | l | b | C# [Nm] | ⚖ |
|---|---|---|---|---|---|---|---|---|
| 108261 | CT.476/20-SST-p-M4x6 | 20 | M4 | 11 | 6 | 9.5 | 6 | 4 |
| 108262 | CT.476/20-SST-p-M4x10 | 20 | M4 | 11 | 10 | 9.5 | 6 | 4 |
| 108311 | CT.476/25-SST-p-M5x10 | 26 | M5 | 13 | 10 | 11 | 8 | 6 |
| 108312 | CT.476/25-SST-p-M5x16 | 26 | M5 | 13 | 16 | 11 | 8 | 7 |
| 108313 | CT.476/25-SST-p-M5x25 | 26 | M5 | 13 | 25 | 11 | 8 | 8 |
| 108361 | CT.476/30-SST-p-M6x10 | 32 | M6 | 15 | 10 | 13 | 14 | 8 |
| 108362 | CT.476/30-SST-p-M6x16 | 32 | M6 | 15 | 16 | 13 | 14 | 10 |
| 108364 | CT.476/30-SST-p-M6x20 | 32 | M6 | 15 | 20 | 13 | 14 | 11 |
| 108366 | CT.476/30-SST-p-M6x25 | 32 | M6 | 15 | 25 | 13 | 14 | 12 |
| 108367 | CT.476/30-SST-p-M6x30 | 32 | M6 | 15 | 30 | 13 | 14 | 13 |
| 108372 | CT.476/30-SST-p-M8x16 | 32 | M8 | 15 | 16 | 13 | 16 | 13 |
| 108374 | CT.476/30-SST-p-M8x20 | 32 | M8 | 15 | 20 | 13 | 16 | 14 |
| 108375 | CT.476/30-SST-p-M8x25 | 32 | M8 | 15 | 25 | 13 | 16 | 16 |
| 108377 | CT.476/30-SST-p-M8x30 | 32 | M8 | 15 | 30 | 13 | 16 | 17 |
| 108378 | CT.476/30-SST-p-M8x40 | 32 | M8 | 15 | 40 | 13 | 16 | 20 |
| 108462 | CT.476/40-SST-p-M8x16 | 40 | M8 | 17 | 16 | 15.5 | 18 | 15 |
| 108464 | CT.476/40-SST-p-M8x25 | 40 | M8 | 17 | 25 | 15.5 | 18 | 16 |
| 108466 | CT.476/40-SST-p-M8x40 | 40 | M8 | 17 | 40 | 15.5 | 18 | 22 |
| 108521 | CT.476/48-SST-p-M8x16 | 48 | M8 | 19 | 16 | 19 | 20 | 18 |
| 108524 | CT.476/48-SST-p-M8x25 | 48 | M8 | 19 | 16 | 19 | 20 | 18 |
| 108572 | CT.476/56-SST-p-M10x20 | 56 | M10 | 23 | 20 | 21 | 40 | 35 |
| 108574 | CT.476/56-SST-p-M10x30 | 56 | M10 | 23 | 30 | 21 | 40 | 39 |

**#**"最大限度拧紧扭矩"表示在通常应用场合，金属嵌件极为牢固地锚定在塑料部件内的极限扭矩值。

ELESA 和 GANTER 依法保留所有权利。
复制图纸时请注明出处。

# CTL.476

## 机翼形旋钮

**高科技聚合体**

**材料**
玻璃纤维加固聚酰胺基(PA)高科技聚合体，黑色，亚光饰面。

**标准型号**
- **CTL.476-B:** 铜毂，带螺纹盲孔。
- **CTL.476-FP:** 铜毂，螺纹通孔。
- **CTL.476-p:** 镀锌钢螺杆，带倒角平头，符合 UNI 947:ISO 4753 (参见 技术参数页 A11)。

**特征及应用**
该款机翼形旋钮能够承受极高的紧固扭矩。此外，伸长的毂使之更易握紧。

ELESA Original design

CTL.476-B

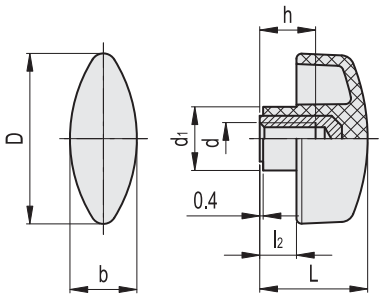


CTL.476-FP

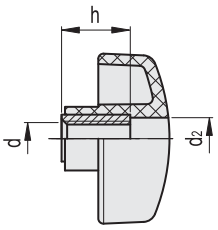


CTL.476-p

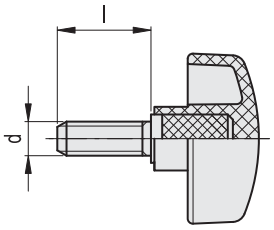


**CTL.476-B**

| 代码 | 型号 | D | d6H | L | d1 | l2 | b | h | ⚖ |
|---|---|---|---|---|---|---|---|---|---|
| 8711 | CTL.476/30 B-M6 | 32 | M6 | 20 | 11 | 5.5 | 13 | 10 | 8 |
| 8741 | CTL.476/40 B-M8 | 40 | M8 | 24.5 | 14 | 7.5 | 15.5 | 15 | 11 |
| 8771 | CTL.476/48 B-M8 | 48 | M8 | 28 | 17 | 9 | 19 | 20 | 17 |
| 8801 | CTL.476/56 B-M10 | 56 | M10 | 34 | 18.5 | 11 | 21 | 13 | 21 |

**CTL.476-FP**

| 代码 | 型号 | D | d6H | L | d1 | d2 | l2 | b | h | ⚖ |
|---|---|---|---|---|---|---|---|---|---|---|
| 8715 | CTL.476/30 FP-M6 | 32 | M6 | 20 | 11 | 6.5 | 5.5 | 13 | 12 | 7 |
| 8745 | CTL.476/40 FP-M8 | 40 | M8 | 24.5 | 14 | 9 | 7.5 | 15.5 | 14 | 10 |
| 8775 | CTL.476/48 FP-M10 | 48 | M10 | 28 | 17 | 11 | 9 | 19 | 16 | 17 |

**CTL.476-p**

| 代码 | 型号 | D | d6g | L | d1 | l | l2 | b | ⚖ |
|---|---|---|---|---|---|---|---|---|---|
| 8721 | CTL.476/30 p-M6x10 | 32 | M6 | 20 | 11 | 10 | 5.5 | 13 | 9 |
| 8722 | CTL.476/30 p-M6x16 | 32 | M6 | 20 | 11 | 16 | 5.5 | 13 | 11 |
| 8723 | CTL.476/30 p-M6x20 | 32 | M6 | 20 | 11 | 20 | 5.5 | 13 | 13 |
| 8751 | CTL.476/40 p-M8x16 | 40 | M8 | 24.5 | 14 | 16 | 7.5 | 15.5 | 16 |
| 8753 | CTL.476/40 p-M8x25 | 40 | M8 | 24.5 | 14 | 25 | 7.5 | 15.5 | 19 |
| 8781 | CTL.476/48 p-M8x16 | 48 | M8 | 28 | 17 | 16 | 9 | 19 | 21 |
| 8783 | CTL.476/48 p-M8x25 | 48 | M8 | 28 | 17 | 25 | 9 | 19 | 27 |
| 8811 | CTL.476/56 p-M10x20 | 56 | M10 | 34 | 18.5 | 20 | 11 | 21 | 29 |
| 8813 | CTL.476/56 p-M10x30 | 56 | M10 | 34 | 18.5 | 30 | 11 | 21 | 35 |





ELESA 和 GANTER 依法保留所有权利。
复制图纸时请注明出处。

# GN 431

## 不锈钢机翼形螺钉

**规格**

端头

- 不锈钢 AISI 316L (烧结钢)
- 亚光喷砂饰面

螺栓

- AISI 304 不锈钢
- 亚光喷砂饰面
- 拧入并以十字销加固

**技术信息**

- 不锈钢特性 (参见页 A26)

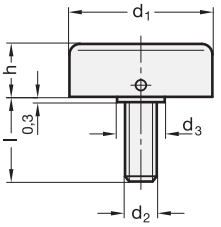


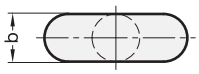


**GN 431** 不锈钢

| 型号 | d1 | d2 | l | d3 | b | h | ⚖ |
|---|---|---|---|---|---|---|---|
| GN 431-25-M6-16 | 25 | M 6 | 16 | 8 | 8 | 10 | 14 |
| GN 431-25-M6-20 | 25 | M 6 | 20 | 8 | 8 | 10 | 16 |
| GN 431-25-M6-25 | 25 | M 6 | 25 | 8 | 8 | 10 | 18 |
| GN 431-30-M6-16 | 30 | M 6 | 16 | 10 | 10 | 12 | 21 |
| GN 431-30-M6-20 | 30 | M 6 | 20 | 10 | 10 | 12 | 23 |
| GN 431-30-M6-25 | 30 | M 6 | 25 | 10 | 10 | 12 | 25 |
| GN 431-30-M8-16 | 30 | M 8 | 16 | 10 | 10 | 12 | 27 |
| GN 431-30-M8-20 | 30 | M 8 | 20 | 10 | 10 | 12 | 28 |
| GN 431-30-M8-25 | 30 | M 8 | 25 | 10 | 10 | 12 | 30 |
| GN 431-30-M8-32 | 30 | M 8 | 32 | 10 | 10 | 12 | 32 |
| GN 431-36-M8-16 | 36 | M 8 | 16 | 12 | 12 | 14.5 | 44 |
| GN 431-36-M8-20 | 36 | M 8 | 20 | 12 | 12 | 14.5 | 45 |
| GN 431-36-M8-25 | 36 | M 8 | 25 | 12 | 12 | 14.5 | 47 |
| GN 431-36-M8-32 | 36 | M 8 | 32 | 12 | 12 | 14.5 | 49 |
| GN 431-36-M10-20 | 36 | M 10 | 20 | 12 | 12 | 14.5 | 51 |
| GN 431-36-M10-30 | 36 | M 10 | 30 | 12 | 12 | 14.5 | 53 |
| GN 431-36-M10-40 | 36 | M 10 | 40 | 12 | 12 | 14.5 | 55 |

# GN 432

## 不锈钢机翼形螺母

**规格**

不锈钢 AISI 316L (烧结钢)
亚光喷砂饰面

**技术信息**

- 不锈钢特性 (参见页 A26)

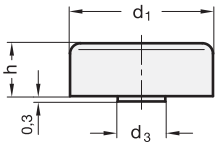


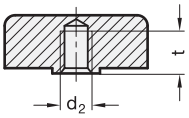


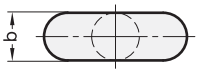


**GN 432** 不锈钢

| 型号 | d1 | d2 | d3 | b | h | t 最小 | ⚖ |
|---|---|---|---|---|---|---|---|
| GN 432-25-M6 | 25 | M 6 | 8 | 8 | 10 | 7 | 10 |
| GN 432-30-M6 | 30 | M 6 | 10 | 10 | 12 | 7 | 21 |
| GN 432-30-M8 | 30 | M 8 | 10 | 10 | 12 | 9 | 18 |
| GN 432-36-M8 | 36 | M 8 | 12 | 12 | 14.5 | 9 | 36 |
| GN 432-36-M10 | 36 | M 10 | 12 | 12 | 14.5 | 7 | 33 |




ELESA 和 GANTER 依法保留所有权利。
复制图纸时请注明出处。

# GN 433

## 不锈钢机翼形螺钉

**规格**

不锈钢 AISI CF-8 (精铸)
亚光喷砂饰面 **MT**

**技术信息**

- 不锈钢特性 (参见页 A26)

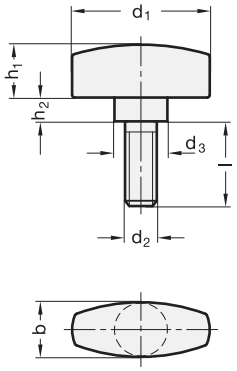


**GN 433** 不锈钢

| 型号 | d1 | d2 | l | d3 | b | h1 | h2 | ⚖ |
|---|---|---|---|---|---|---|---|---|
| GN 433-26-M5-10-MT | 26 | M 5 | 10 | 10 | 11 | 10 | 4.5 | 20 |
| GN 433-26-M5-16-MT | 26 | M 5 | 16 | 10 | 11 | 10 | 4.5 | 22 |
| GN 433-26-M6-16-MT | 26 | M 6 | 16 | 10 | 11 | 10 | 4.5 | 23 |
| GN 433-26-M6-20-MT | 26 | M 6 | 20 | 10 | 11 | 10 | 4.5 | 24 |
| GN 433-26-M6-25-MT | 26 | M 6 | 25 | 10 | 11 | 10 | 4.5 | 25 |
| GN 433-34-M6-20-MT | 34 | M 6 | 20 | 12 | 13 | 12 | 5 | 41 |
| GN 433-34-M6-25-MT | 34 | M 6 | 25 | 12 | 13 | 12 | 5 | 42 |
| GN 433-34-M6-30-MT | 34 | M 6 | 30 | 12 | 13 | 12 | 5 | 44 |
| GN 433-34-M8-16-MT | 34 | M 8 | 16 | 12 | 13 | 12 | 5 | 42 |
| GN 433-34-M8-20-MT | 34 | M 8 | 20 | 12 | 13 | 12 | 5 | 43 |
| GN 433-34-M8-30-MT | 34 | M 8 | 30 | 12 | 13 | 12 | 5 | 48 |

# GN 434

## 不锈钢机翼形螺母

**规格**

不锈钢 AISI CF-8 (精铸)
亚光喷砂饰面 **MT**

**技术信息**

- 不锈钢特性 (参见页 A26)

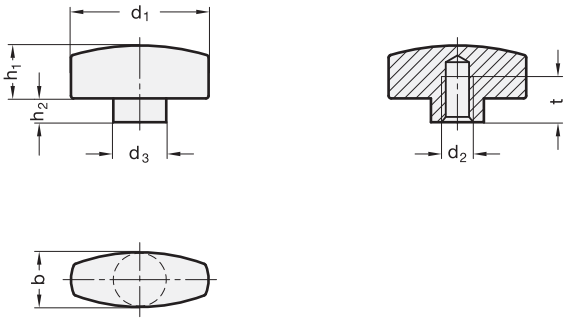


**GN 434** 不锈钢

| 型号 | d1 | d2 | d3 | b | h1 | h2 | t 最小 | ⚖ |
|---|---|---|---|---|---|---|---|---|
| GN 434-26-M4-MT | 26 | M 4 | 10 | 11 | 10 | 4.5 | 7 | 19 |
| GN 434-26-M5-MT | 26 | M 5 | 10 | 11 | 10 | 4.5 | 8 | 20 |
| GN 434-26-M6-MT | 26 | M 6 | 10 | 11 | 10 | 4.5 | 8 | 18 |
| GN 434-34-M6-MT | 34 | M 6 | 12 | 13 | 12 | 5 | 10 | 34 |
| GN 434-34-M8-MT | 34 | M 8 | 12 | 13 | 12 | 5 | 9 | 32 |



ELESA 和 GANTER 依法保留所有权利。
复制图纸时请注明出处。

ELESA 和 GANTER 依法保留所有权利。
复制图纸时请注明出处。

DESIGNED
FOR ENGINEERING

# 3 紧定手柄

可调节手柄

杠杆手柄

# ERX.

## 可调节手柄

### 高科技聚合体

**柄身**
玻璃纤维加固聚酰胺基 (PA) 高科技聚合体，灰黑色，亚光饰面。

**按钮**
Ergostyle 彩色高科技聚合体，光亮饰面。

**标准型号**
玻璃纤维加固高科技类聚合体，黑色，在突出部位刻有滚花，使得预紧更为便捷。AISI 302不锈钢复位弹簧。
- **ERX-B:** 铜毂，带螺纹盲孔。
- **ERX-SST:** AISI 303 不锈钢毂，螺纹盲孔。
- **ERX-p:** 镀锌钢螺杆，倒角平头符合 UNI 947 : ISO 4753 (参见 (钢制嵌件)技术参数 页 A11)。
- **ERX-SST-p:** AISI 303 不锈钢螺杆，带倒角平头，符合 UNI 947 : ISO 4753 (参见 (钢制嵌件)技术参数 页 A11)。

**特征及应用**
特别适用于因缺乏空间位置，旋转角度受到限制的情况。
与其它带金属固定螺钉的可调节手柄类型相比，该手柄：
- 为操作者提供完全电绝缘
- 钢件部分无外露，不会锈蚀
- 手柄释放更舒适。

**抗应力**
可调节手柄通常用于重复紧固的场合，有些场合的使用频率很高。
因此手柄单元以及用于将手柄夹紧力传递到带螺纹的操作件（插件或螺栓）的齿圈抗应力（即抵抗频繁的紧固操作）非常重要。特别是将夹紧力从柄身传递到螺纹元件（毂或螺杆）的齿状元件的抗应力。
事实上，通过我们实验室里能够模拟最恶劣工作条件的设备，进行多次试验后显示，ERX.78可调节手柄在施加490N力的情况下，也能够承受超过100，000次的紧固操作，且不会发生弯曲（如图）。
特殊的玻璃纤维加固高科技聚合体，使ELESA可调节手柄能够确保的抗应力值，远高于正常工况下要求保证的抗应力值。

**其它型号**
柄身为橙色（C2），带黑色按钮（C1）。
例如：代码 233061-C2-C1 型号 ERX.30-C2-B-M3-C1。

**应用说明**
抬起手柄杆，脱开夹紧装置齿状件，并将其返回至起始位置，以便夹紧。松开手柄杆，复位弹簧将自动使齿状件恢复到啮合状态。

紧固次数

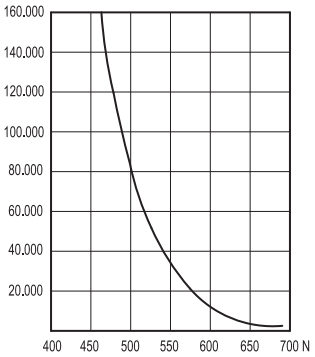




ELESA 和 GANTER 依法保留所有权利。
复制图纸时请注明出处。

# ERX. 可调节手柄

**ERX-B**
**ERX-SST**

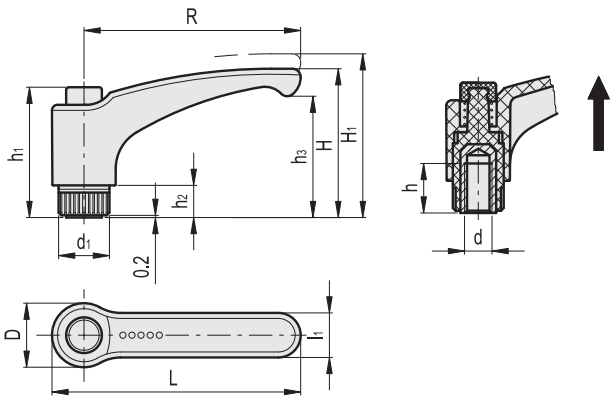

*须添加颜色索引 ,例如：233061-C2 ERX.30 B-M3-C2

| C1 | C2 | C3 | C4 | C5 | C6 |
|---|---|---|---|---|---|
| RAL7021 | RAL2004 | RAL7035 | RAL1021 | RAL5024 | RAL3000 |

**ERX-B**

| 代码 | 型号 | R | d6H | L | D | H | H1 | h | h1 | h2 | h3 | d1 | l1 | 齿数 | ⚖ |
|---|---|---|---|---|---|---|---|---|---|---|---|---|---|---|---|
| 233061-* | ERX.30 B-M3-* | 30 | M3 | 37.5 | 15.5 | 30 | 33.5 | 10 | 29.5 | 6 | 23 | 12 | 9 | 18 | 8 |
| 233066-* | ERX.30 B-M4-* | 30 | M4 | 37.5 | 15.5 | 30 | 33.5 | 10 | 29.5 | 6 | 23 | 12 | 9 | 18 | 8 |
| 233071-* | ERX.30 B-M5-* | 30 | M5 | 37.5 | 15.5 | 30 | 33.5 | 10 | 29.5 | 6 | 23 | 12 | 9 | 18 | 7 |
| 233076-* | ERX.30 B-M6-* | 30 | M6 | 37.5 | 15.5 | 30 | 33.5 | 10 | 29.5 | 6 | 23 | 12 | 9 | 18 | 6 |
| 233101-* | ERX.44 B-M5-* | 44 | M5 | 52 | 15.5 | 32.5 | 36 | 10 | 29.5 | 6 | 25 | 12 | 11 | 18 | 10 |
| 233106-* | ERX.44 B-M6-* | 44 | M6 | 52 | 15.5 | 32.5 | 36 | 10 | 29.5 | 6 | 25 | 12 | 11 | 18 | 10 |
| 233131-* | ERX.63 B-M6-* | 63 | M6 | 73.5 | 19 | 43 | 47 | 16 | 37.5 | 8 | 34.5 | 15 | 13.5 | 20 | 21 |
| 233136-* | ERX.63 B-M8-* | 63 | M8 | 73.5 | 19 | 43 | 47 | 13 | 37.5 | 8 | 34.5 | 15 | 13.5 | 20 | 20 |
| 233141-* | ERX.63 B-M10-* | 63 | M10 | 73.5 | 19 | 43 | 47 | 13 | 37.5 | 8 | 34.5 | 15 | 13.5 | 20 | 19 |
| 233151-* | ERX.78 B-M8-* | 78 | M8 | 90.5 | 24.5 | 54 | 58 | 20 | 47 | 12 | 44 | 19 | 16 | 24 | 46 |
| 233156-* | ERX.78 B-M10-* | 78 | M10 | 90.5 | 24.5 | 54 | 58 | 18 | 47 | 12 | 44 | 19 | 16 | 24 | 44 |
| 233161-* | ERX.78 B-M12-* | 78 | M12 | 90.5 | 24.5 | 54 | 58 | 17 | 47 | 12 | 44 | 19 | 16 | 24 | 43 |
| 233171-* | ERX.95 B-M10-* | 95 | M10 | 109 | 26.5 | 64.5 | 69 | 20 | 54.5 | 13 | 53 | 21.5 | 18 | 26 | 52 |
| 233176-* | ERX.95 B-M12-* | 95 | M12 | 109 | 26.5 | 64.5 | 69 | 20 | 54.5 | 13 | 53 | 21.5 | 18 | 26 | 51 |
| 233181-* | ERX.95 B-M14-* | 95 | M14 | 109 | 26.5 | 64.5 | 69 | 20 | 54.5 | 13 | 53 | 21.5 | 18 | 26 | 50 |
| 233211-* | ERX.108 B-M12-* | 108 | M12 | 123 | 30 | 65.5 | 70 | 20 | 54.5 | 11 | 52.5 | 25 | 20 | 28 | 60 |
| 233216-* | ERX.108 B-M14-* | 108 | M14 | 123 | 30 | 65.5 | 70 | 20 | 54.5 | 11 | 52.5 | 25 | 20 | 28 | 59 |
| 233221-* | ERX.108 B-M16-* | 108 | M16 | 123 | 30 | 65.5 | 70 | 22 | 54.5 | 11 | 52.5 | 25 | 20 | 28 | 58 |

**ERX-SST** 不锈钢

| 代码 | 型号 | R | d6H | L | D | H | H1 | h | h1 | h2 | h3 | d1 | l1 | 齿数 | ⚖ |
|---|---|---|---|---|---|---|---|---|---|---|---|---|---|---|---|
| 235071-* | ERX.30 SST-M5-* | 30 | M5 | 37.5 | 15.5 | 30 | 33.5 | 6 | 29.5 | 6 | 23 | 12 | 9 | 18 | 8 |
| 235076-* | ERX.30 SST-M6-* | 30 | M6 | 37.5 | 15.5 | 30 | 33.5 | 10 | 29.5 | 6 | 23 | 12 | 9 | 18 | 6 |
| 235101-* | ERX.44 SST-M5-* | 44 | M5 | 52 | 15.5 | 32.5 | 36 | 6 | 29.5 | 6 | 25 | 12 | 11 | 18 | 11 |
| 235106-* | ERX.44 SST-M6-* | 44 | M6 | 52 | 15.5 | 32.5 | 36 | 10 | 29.5 | 6 | 25 | 12 | 11 | 18 | 10 |
| 235131-* | ERX.63 SST-M6-* | 63 | M6 | 73.5 | 19 | 43 | 47 | 12 | 37.5 | 8 | 34.5 | 15 | 13.5 | 20 | 22 |
| 235136-* | ERX.63 SST-M8-* | 63 | M8 | 73.5 | 19 | 43 | 47 | 13 | 37.5 | 8 | 34.5 | 15 | 13.5 | 20 | 20 |
| 235151-* | ERX.78 SST-M8-* | 78 | M8 | 90.5 | 24.5 | 54 | 58 | 13 | 47 | 12 | 44 | 19 | 16 | 24 | 46 |
| 235156-* | ERX.78 SST-M10-* | 78 | M10 | 90.5 | 24.5 | 54 | 58 | 17 | 47 | 12 | 44 | 19 | 16 | 24 | 44 |
| 235176-* | ERX.95 SST-M12-* | 95 | M12 | 109 | 26.5 | 64.5 | 69 | 20 | 54.5 | 13 | 53 | 21.5 | 18 | 26 | 52 |
| 235191-* | ERX.108 SST-M12-* | 108 | M12 | 123 | 30 | 65.5 | 70 | 20 | 54.5 | 11 | 52.5 | 25 | 20 | 28 | 60 |



ELESA 和 GANTER 依法保留所有权利。
复制图纸时请注明出处。

# ERX. | 可调节手柄



**ERX-p**
**ERX-SST-p**

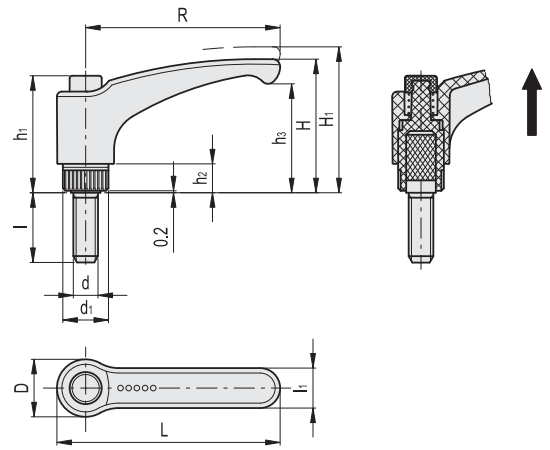

* 须添加颜色索引 ,例如：234001-C2 ERX.30 p-M5x10-C2

| C1 | C2 | C3 | C4 | C5 | C6 |
|---|---|---|---|---|---|
| RAL7021 | RAL2004 | RAL7035 | RAL1021 | RAL5024 | RAL3000 |

**ERX-p**

| 代码 | 型号 | R | d6g | L | D | H | H1 | h1 | h2 | h3 | d1 | l | l1 | 齿数 | ⚖ |
|---|---|---|---|---|---|---|---|---|---|---|---|---|---|---|---|
| 234001-* | ERX.30 p-M5x10-* | 30 | M5 | 37.5 | 15.5 | 30 | 33.5 | 29.5 | 6 | 23 | 12 | 10 | 9 | 18 | 6 |
| 234006-* | ERX.30 p-M5x16-* | 30 | M5 | 37.5 | 15.5 | 30 | 33.5 | 29.5 | 6 | 23 | 12 | 16 | 9 | 18 | 6 |
| 234011-* | ERX.30 p-M5x20-* | 30 | M5 | 37.5 | 15.5 | 30 | 33.5 | 29.5 | 6 | 23 | 12 | 20 | 9 | 18 | 7 |
| 234016-* | ERX.30 p-M6x10-* | 30 | M6 | 37.5 | 15.5 | 30 | 33.5 | 29.5 | 6 | 23 | 12 | 10 | 9 | 18 | 8 |
| 234021-* | ERX.30 p-M6x16-* | 30 | M6 | 37.5 | 15.5 | 30 | 33.5 | 29.5 | 6 | 23 | 12 | 16 | 9 | 18 | 9 |
| 234026-* | ERX.30 p-M6x20-* | 30 | M6 | 37.5 | 15.5 | 30 | 33.5 | 29.5 | 6 | 23 | 12 | 20 | 9 | 18 | 10 |
| 234031-* | ERX.30 p-M6x25-* | 30 | M6 | 37.5 | 15.5 | 30 | 33.5 | 29.5 | 6 | 23 | 12 | 25 | 9 | 18 | 11 |
| 234036-* | ERX.30 p-M6x30-* | 30 | M6 | 37.5 | 15.5 | 30 | 33.5 | 29.5 | 6 | 23 | 12 | 30 | 9 | 18 | 12 |
| 234046-* | ERX.30 p-M6x40-* | 30 | M6 | 37.5 | 15.5 | 30 | 33.5 | 29.5 | 6 | 23 | 12 | 40 | 9 | 18 | 14 |
| 234101-* | ERX.44 p-M5x10-* | 44 | M5 | 52 | 15.5 | 32.5 | 36 | 29.5 | 6 | 25 | 12 | 10 | 11 | 18 | 11 |
| 234106-* | ERX.44 p-M5x16-* | 44 | M5 | 52 | 15.5 | 32.5 | 36 | 29.5 | 6 | 25 | 12 | 16 | 11 | 18 | 12 |
| 234111-* | ERX.44 p-M5x20-* | 44 | M5 | 52 | 15.5 | 32.5 | 36 | 29.5 | 6 | 25 | 12 | 20 | 11 | 18 | 13 |
| 234116-* | ERX.44 p-M6x10-* | 44 | M6 | 52 | 15.5 | 32.5 | 36 | 29.5 | 6 | 25 | 12 | 10 | 11 | 18 | 13 |
| 234121-* | ERX.44 p-M6x16-* | 44 | M6 | 52 | 15.5 | 32.5 | 36 | 29.5 | 6 | 25 | 12 | 16 | 11 | 18 | 14 |
| 234126-* | ERX.44 p-M6x20-* | 44 | M6 | 52 | 15.5 | 32.5 | 36 | 29.5 | 6 | 25 | 12 | 20 | 11 | 18 | 15 |
| 234131-* | ERX.44 p-M6x25-* | 44 | M6 | 52 | 15.5 | 32.5 | 36 | 29.5 | 6 | 25 | 12 | 25 | 11 | 18 | 16 |
| 234136-* | ERX.44 p-M6x30-* | 44 | M6 | 52 | 15.5 | 32.5 | 36 | 29.5 | 6 | 25 | 12 | 30 | 11 | 18 | 17 |
| 234146-* | ERX.44 p-M6x40-* | 44 | M6 | 52 | 15.5 | 32.5 | 36 | 29.5 | 6 | 25 | 12 | 40 | 11 | 18 | 19 |
| 234151-* | ERX.44 p-M6x45-* | 44 | M6 | 52 | 15.5 | 32.5 | 36 | 29.5 | 6 | 25 | 12 | 45 | 11 | 18 | 20 |
| 234159-* | ERX.44 p-M8x16-* | 44 | M8 | 52 | 15.5 | 32.5 | 36 | 29.5 | 6 | 25 | 12 | 16 | 11 | 18 | 17 |
| 234161-* | ERX.44 p-M8x20-* | 44 | M8 | 52 | 15.5 | 32.5 | 36 | 29.5 | 6 | 25 | 12 | 20 | 11 | 18 | 18 |
| 234163-* | ERX.44 p-M8x25-* | 44 | M8 | 52 | 15.5 | 32.5 | 36 | 29.5 | 6 | 25 | 12 | 25 | 11 | 18 | 19 |
| 234301-* | ERX.63 p-M6x10-* | 63 | M6 | 73.5 | 19 | 43 | 47 | 37.5 | 8 | 34.5 | 15 | 10 | 13.5 | 20 | 28 |
| 234306-* | ERX.63 p-M6x16-* | 63 | M6 | 73.5 | 19 | 43 | 47 | 37.5 | 8 | 34.5 | 15 | 16 | 13.5 | 20 | 29 |
| 234311-* | ERX.63 p-M6x20-* | 63 | M6 | 73.5 | 19 | 43 | 47 | 37.5 | 8 | 34.5 | 15 | 20 | 13.5 | 20 | 30 |
| 234316-* | ERX.63 p-M6x25-* | 63 | M6 | 73.5 | 19 | 43 | 47 | 37.5 | 8 | 34.5 | 15 | 25 | 13.5 | 20 | 31 |
| 234321-* | ERX.63 p-M6x30-* | 63 | M6 | 73.5 | 19 | 43 | 47 | 37.5 | 8 | 34.5 | 15 | 30 | 13.5 | 20 | 32 |
| 234323-* | ERX.63 p-M6x35-* | 63 | M6 | 73.5 | 19 | 43 | 47 | 37.5 | 8 | 34.5 | 15 | 35 | 13.5 | 20 | 32 |
| 234326-* | ERX.63 p-M6x40-* | 63 | M6 | 73.5 | 19 | 43 | 47 | 37.5 | 8 | 34.5 | 15 | 40 | 13.5 | 20 | 32 |
| 234329-* | ERX.63 p-M6x50-* | 63 | M6 | 73.5 | 19 | 43 | 47 | 37.5 | 8 | 34.5 | 15 | 50 | 13.5 | 20 | 32 |
| 234333-* | ERX.63 p-M8x16-* | 63 | M8 | 73.5 | 19 | 43 | 47 | 37.5 | 8 | 34.5 | 15 | 16 | 13.5 | 20 | 32 |
| 234336-* | ERX.63 p-M8x20-* | 63 | M8 | 73.5 | 19 | 43 | 47 | 37.5 | 8 | 34.5 | 15 | 20 | 13.5 | 20 | 32 |
| 234341-* | ERX.63 p-M8x25-* | 63 | M8 | 73.5 | 19 | 43 | 47 | 37.5 | 8 | 34.5 | 15 | 25 | 13.5 | 20 | 34 |
| 234346-* | ERX.63 p-M8x30-* | 63 | M8 | 73.5 | 19 | 43 | 47 | 37.5 | 8 | 34.5 | 15 | 30 | 13.5 | 20 | 36 |
| 234351-* | ERX.63 p-M8x35-* | 63 | M8 | 73.5 | 19 | 43 | 47 | 37.5 | 8 | 34.5 | 15 | 35 | 13.5 | 20 | 38 |
| 234356-* | ERX.63 p-M8x40-* | 63 | M8 | 73.5 | 19 | 43 | 47 | 37.5 | 8 | 34.5 | 15 | 40 | 13.5 | 20 | 40 |
| 234361-* | ERX.63 p-M8x45-* | 63 | M8 | 73.5 | 19 | 43 | 47 | 37.5 | 8 | 34.5 | 15 | 45 | 13.5 | 20 | 41 |
| 234366-* | ERX.63 p-M8x50-* | 63 | M8 | 73.5 | 19 | 43 | 47 | 37.5 | 8 | 34.5 | 15 | 50 | 13.5 | 20 | 43 |
| 234371-* | ERX.63 p-M8x60-* | 63 | M8 | 73.5 | 19 | 43 | 47 | 37.5 | 8 | 34.5 | 15 | 60 | 13.5 | 20 | 46 |
| 234376-* | ERX.63 p-M8x70-* | 63 | M8 | 73.5 | 19 | 43 | 47 | 37.5 | 8 | 34.5 | 15 | 70 | 13.5 | 20 | 50 |
| 234381-* | ERX.63 p-M10x20-* | 63 | M10 | 73.5 | 19 | 43 | 47 | 37.5 | 8 | 34.5 | 15 | 20 | 13.5 | 20 | 40 |
| 234382-* | ERX.63 p-M10x30-* | 63 | M10 | 73.5 | 19 | 43 | 47 | 37.5 | 8 | 34.5 | 15 | 30 | 13.5 | 20 | 43 |



ELESA 和 GANTER 依法保留所有权利。
复制图纸时请注明出处。

* 须添加颜色索引 ,例如：234001-C2 ERX.30 p-M5x10-C2

| C1 | C2 | C3 | C4 | C5 | C6 |
|---|---|---|---|---|---|
| RAL7021 | RAL2004 | RAL7035 | RAL1021 | RAL5024 | RAL3000 |

**ERX-p**

| 代码 | 型号 | R | d6g | L | D | H | H1 | h1 | h2 | h3 | d1 | l | l1 | 齿数 | ⚖ |
|---|---|---|---|---|---|---|---|---|---|---|---|---|---|---|---|
| 234498-* | ERX.78 p-M8x20-* | 78 | M8 | 90.5 | 24.5 | 54 | 58 | 47 | 12 | 44 | 19 | 20 | 16 | 24 | 42 |
| 234501-* | ERX.78 p-M8x25-* | 78 | M8 | 90.5 | 24.5 | 54 | 58 | 47 | 12 | 44 | 19 | 25 | 16 | 24 | 43 |
| 234503-* | ERX.78 p-M8x30-* | 78 | M8 | 90.5 | 24.5 | 54 | 58 | 47 | 12 | 44 | 19 | 30 | 16 | 24 | 44 |
| 234506-* | ERX.78 p-M8x40-* | 78 | M8 | 90.5 | 24.5 | 54 | 58 | 47 | 12 | 44 | 19 | 40 | 16 | 24 | 48 |
| 234507-* | ERX.78 p-M8x45-* | 78 | M8 | 90.5 | 24.5 | 54 | 58 | 47 | 12 | 44 | 19 | 45 | 16 | 24 | 50 |
| 234509-* | ERX.78 p-M8x50-* | 78 | M8 | 90.5 | 24.5 | 54 | 58 | 47 | 12 | 44 | 19 | 50 | 16 | 24 | 52 |
| 234511-* | ERX.78 p-M8x55-* | 78 | M8 | 90.5 | 24.5 | 54 | 58 | 47 | 12 | 44 | 19 | 55 | 16 | 24 | 55 |
| 234513-* | ERX.78 p-M8x60-* | 78 | M8 | 90.5 | 24.5 | 54 | 58 | 47 | 12 | 44 | 19 | 60 | 16 | 24 | 57 |
| 234515-* | ERX.78 p-M8x70-* | 78 | M8 | 90.5 | 24.5 | 54 | 58 | 47 | 12 | 44 | 19 | 70 | 16 | 24 | 60 |
| 234516-* | ERX.78 p-M10x20-* | 78 | M10 | 90.5 | 24.5 | 54 | 58 | 47 | 12 | 44 | 19 | 20 | 16 | 24 | 58 |
| 234521-* | ERX.78 p-M10x25-* | 78 | M10 | 90.5 | 24.5 | 54 | 58 | 47 | 12 | 44 | 19 | 25 | 16 | 24 | 61 |
| 234526-* | ERX.78 p-M10x30-* | 78 | M10 | 90.5 | 24.5 | 54 | 58 | 47 | 12 | 44 | 19 | 30 | 16 | 24 | 64 |
| 234531-* | ERX.78 p-M10x35-* | 78 | M10 | 90.5 | 24.5 | 54 | 58 | 47 | 12 | 44 | 19 | 35 | 16 | 24 | 67 |
| 234536-* | ERX.78 p-M10x40-* | 78 | M10 | 90.5 | 24.5 | 54 | 58 | 47 | 12 | 44 | 19 | 40 | 16 | 24 | 70 |
| 234541-* | ERX.78 p-M10x50-* | 78 | M10 | 90.5 | 24.5 | 54 | 58 | 47 | 12 | 44 | 19 | 50 | 16 | 24 | 76 |
| 234546-* | ERX.78 p-M10x60-* | 78 | M10 | 90.5 | 24.5 | 54 | 58 | 47 | 12 | 44 | 19 | 60 | 16 | 24 | 82 |
| 234551-* | ERX.78 p-M10x70-* | 78 | M10 | 90.5 | 24.5 | 54 | 58 | 47 | 12 | 44 | 19 | 70 | 16 | 24 | 88 |
| 234561-* | ERX.78 p-M12x20-* | 78 | M12 | 90.5 | 24.5 | 54 | 58 | 47 | 12 | 44 | 19 | 20 | 16 | 24 | 70 |
| 234566-* | ERX.78 p-M12x25-* | 78 | M12 | 90.5 | 24.5 | 54 | 58 | 47 | 12 | 44 | 19 | 25 | 16 | 24 | 71 |
| 234571-* | ERX.78 p-M12x30-* | 78 | M12 | 90.5 | 24.5 | 54 | 58 | 47 | 12 | 44 | 19 | 30 | 16 | 24 | 74 |
| 234573-* | ERX.78 p-M12x35-* | 78 | M12 | 90.5 | 24.5 | 54 | 58 | 47 | 12 | 44 | 19 | 35 | 16 | 24 | 75 |
| 234576-* | ERX.78 p-M12x40-* | 78 | M12 | 90.5 | 24.5 | 54 | 58 | 47 | 12 | 44 | 19 | 40 | 16 | 24 | 76 |
| 234581-* | ERX.78 p-M12x45-* | 78 | M12 | 90.5 | 24.5 | 54 | 58 | 47 | 12 | 44 | 19 | 45 | 16 | 24 | 77 |
| 234586-* | ERX.78 p-M12x50-* | 78 | M12 | 90.5 | 24.5 | 54 | 58 | 47 | 12 | 44 | 19 | 50 | 16 | 24 | 78 |
| 234591-* | ERX.78 p-M12x60-* | 78 | M12 | 90.5 | 24.5 | 54 | 58 | 47 | 12 | 44 | 19 | 60 | 16 | 24 | 81 |
| 234593-* | ERX.78 p-M12x70-* | 78 | M12 | 90.5 | 24.5 | 54 | 58 | 47 | 12 | 44 | 19 | 70 | 16 | 24 | 84 |
| 234596-* | ERX.78 p-M12x80-* | 78 | M12 | 90.5 | 24.5 | 54 | 58 | 47 | 12 | 44 | 19 | 80 | 16 | 24 | 86 |
| 234726-* | ERX.95 p-M12x30-* | 95 | M12 | 109 | 26.5 | 64.5 | 69 | 54.5 | 13 | 53 | 21.5 | 30 | 18 | 26 | 86 |
| 234741-* | ERX.95 p-M12x50-* | 95 | M12 | 109 | 26.5 | 64.5 | 69 | 54.5 | 13 | 53 | 21.5 | 50 | 18 | 26 | 90 |
| 234751-* | ERX.95 p-M12x70-* | 95 | M12 | 109 | 26.5 | 64.5 | 69 | 54.5 | 13 | 53 | 21.5 | 70 | 18 | 26 | 94 |
| 234901-* | ERX.95 p-M16x30-* | 95 | M16 | 109 | 26.5 | 64.5 | 69 | 54.5 | 13 | 53 | 21.5 | 30 | 18 | 26 | 104 |
| 234911-* | ERX.95 p-M16x50-* | 95 | M16 | 109 | 26.5 | 64.5 | 69 | 54.5 | 13 | 53 | 21.5 | 50 | 18 | 26 | 110 |
| 234921-* | ERX.95 p-M16x70-* | 95 | M16 | 109 | 26.5 | 64.5 | 69 | 54.5 | 13 | 53 | 21.5 | 70 | 18 | 26 | 116 |
| 235001-* | ERX.108 p-M12x30-* | 108 | M12 | 123 | 30 | 65.5 | 70 | 54.5 | 11 | 52.5 | 25 | 30 | 20 | 28 | 70 |
| 235006-* | ERX.108 p-M12x50-* | 108 | M12 | 123 | 30 | 65.5 | 70 | 54.5 | 11 | 52.5 | 25 | 50 | 20 | 28 | 75 |
| 235011-* | ERX.108 p-M12x70-* | 108 | M12 | 123 | 30 | 65.5 | 70 | 54.5 | 11 | 52.5 | 25 | 70 | 20 | 28 | 80 |
| 235016-* | ERX.108 p-M14x30-* | 108 | M14 | 123 | 30 | 65.5 | 70 | 54.5 | 11 | 52.5 | 25 | 30 | 20 | 28 | 86 |
| 235021-* | ERX.108 p-M14x50-* | 108 | M14 | 123 | 30 | 65.5 | 70 | 54.5 | 11 | 52.5 | 25 | 50 | 20 | 28 | 90 |
| 235026-* | ERX.108 p-M14x70-* | 108 | M14 | 123 | 30 | 65.5 | 70 | 54.5 | 11 | 52.5 | 25 | 70 | 20 | 28 | 95 |
| 235036-* | ERX.108 p-M16x30-* | 108 | M16 | 123 | 30 | 65.5 | 70 | 54.5 | 11 | 52.5 | 25 | 30 | 20 | 28 | 100 |
| 235041-* | ERX.108 p-M16x50-* | 108 | M16 | 123 | 30 | 65.5 | 70 | 54.5 | 11 | 52.5 | 25 | 50 | 20 | 28 | 105 |
| 235046-* | ERX.108 p-M16x70-* | 108 | M16 | 123 | 30 | 65.5 | 70 | 54.5 | 11 | 52.5 | 25 | 70 | 20 | 28 | 110 |

**ERX-SST-p** 不锈钢

| 代码 | 型号 | R | d6g | L | D | H | H1 | h1 | h2 | h3 | d1 | l | l1 | 齿数 | ⚖ |
|---|---|---|---|---|---|---|---|---|---|---|---|---|---|---|---|
| 235061-* | ERX.30-SST-p M5x10-* | 30 | M5 | 37.5 | 15.5 | 30 | 33.5 | 29.5 | 6 | 23 | 12 | 10 | 9 | 18 | 6 |
| 235066-* | ERX.30-SST-p M5x16-* | 30 | M5 | 37.5 | 15.5 | 30 | 33.5 | 29.5 | 6 | 23 | 12 | 16 | 9 | 18 | 7 |
| 235196-* | ERX.30-SST-p M6x10-* | 30 | M6 | 37.5 | 15.5 | 30 | 33.5 | 29.5 | 6 | 23 | 12 | 10 | 9 | 18 | 8 |
| 235201-* | ERX.30 SST-p-M6x16-* | 30 | M6 | 37.5 | 15.5 | 30 | 33.5 | 29.5 | 6 | 23 | 12 | 16 | 9 | 18 | 9 |
| 235203-* | ERX.30 SST-p-M6x20-* | 30 | M6 | 37.5 | 15.5 | 30 | 33.5 | 29.5 | 6 | 23 | 12 | 20 | 9 | 18 | 10 |
| 235205-* | ERX.30 SST-p-M6x25-* | 30 | M6 | 37.5 | 15.5 | 30 | 33.5 | 29.5 | 6 | 23 | 12 | 25 | 9 | 18 | 11 |
| 235207-* | ERX.30 SST-p-M6x30-* | 30 | M6 | 37.5 | 15.5 | 30 | 33.5 | 29.5 | 6 | 23 | 12 | 30 | 9 | 18 | 12 |
| 235209-* | ERX.44 SST-p-M5x10-* | 44 | M5 | 52 | 15.5 | 32.5 | 36 | 29.5 | 6 | 25 | 12 | 10 | 11 | 18 | 10 |
| 235211-* | ERX.44 SST-p-M5x16-* | 44 | M5 | 52 | 15.5 | 32.5 | 36 | 29.5 | 6 | 25 | 12 | 16 | 11 | 18 | 12 |
| 235216-* | ERX.44 SST-p-M6x10-* | 44 | M6 | 52 | 15.5 | 32.5 | 36 | 29.5 | 6 | 25 | 12 | 10 | 11 | 18 | 13 |
| 235221-* | ERX.44 SST-p-M6x16-* | 44 | M6 | 52 | 15.5 | 32.5 | 36 | 29.5 | 6 | 25 | 12 | 16 | 11 | 18 | 14 |
| 235226-* | ERX.44 SST-p-M6x20-* | 44 | M6 | 52 | 15.5 | 32.5 | 36 | 29.5 | 6 | 25 | 12 | 20 | 11 | 18 | 16 |
| 235231-* | ERX.44 SST-p-M6x25-* | 44 | M6 | 52 | 15.5 | 32.5 | 36 | 29.5 | 6 | 25 | 12 | 25 | 11 | 18 | 17 |
| 235236-* | ERX.44 SST-p-M6x30-* | 44 | M6 | 52 | 15.5 | 32.5 | 36 | 29.5 | 6 | 25 | 12 | 30 | 11 | 18 | 18 |



ELESA 和 GANTER 依法保留所有权利。
复制图纸时请注明出处。

# ERX. 可调节手柄



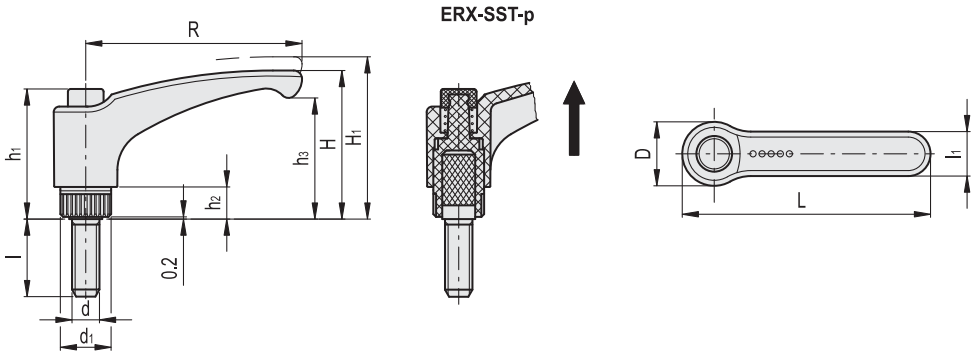

*须添加颜色索引 ,例如：235341-C2 ERX.63 SST-p-M6x10-C2

C1 RAL7021 C2 RAL2004 C3 RAL7035 C4 RAL1021 C5 RAL5024 C6 RAL3000

**ERX-SST-p** 不锈钢

| 代码 | 型号 | R | d6g | L | D | H | H1 | h1 | h2 | h3 | d1 | l | l1 | 齿数 | ⚖ |
|---|---|---|---|---|---|---|---|---|---|---|---|---|---|---|---|
| 235341-* | ERX.63 SST-p-M6x10-* | 63 | M6 | 73.5 | 19 | 43 | 47 | 37.5 | 8 | 34.5 | 15 | 10 | 13.5 | 20 | 30 |
| 235351-* | ERX.63 SST-p-M6x20-* | 63 | M6 | 73.5 | 19 | 43 | 47 | 37.5 | 8 | 34.5 | 15 | 20 | 13.5 | 20 | 31 |
| 235421-* | ERX.63 SST-p-M6x30-* | 63 | M6 | 73.5 | 19 | 43 | 47 | 37.5 | 8 | 34.5 | 15 | 30 | 13.5 | 20 | 32 |
| 235426-* | ERX.63 SST-p-M6x40-* | 63 | M6 | 73.5 | 19 | 43 | 47 | 37.5 | 8 | 34.5 | 15 | 40 | 13.5 | 20 | 33 |
| 235431-* | ERX.63 SST-p-M8x16-* | 63 | M8 | 73.5 | 19 | 43 | 47 | 37.5 | 8 | 34.5 | 15 | 16 | 13.5 | 20 | 31 |
| 235436-* | ERX.63 SST-p-M8x20-* | 63 | M8 | 73.5 | 19 | 43 | 47 | 37.5 | 8 | 34.5 | 15 | 20 | 13.5 | 20 | 32 |
| 235441-* | ERX.63 SST-p-M8x25-* | 63 | M8 | 73.5 | 19 | 43 | 47 | 37.5 | 8 | 34.5 | 15 | 25 | 13.5 | 20 | 33 |
| 235446-* | ERX.63 SST-p-M8x30-* | 63 | M8 | 73.5 | 19 | 43 | 47 | 37.5 | 8 | 34.5 | 15 | 30 | 13.5 | 20 | 37 |
| 235451-* | ERX.63 SST-p-M8x35-* | 63 | M8 | 73.5 | 19 | 43 | 47 | 37.5 | 8 | 34.5 | 15 | 35 | 13.5 | 20 | 38 |
| 235456-* | ERX.63 SST-p-M8x40-* | 63 | M8 | 73.5 | 19 | 43 | 47 | 37.5 | 8 | 34.5 | 15 | 40 | 13.5 | 20 | 41 |
| 235461-* | ERX.63 SST-p-M8x45-* | 63 | M8 | 73.5 | 19 | 43 | 47 | 37.5 | 8 | 34.5 | 15 | 45 | 13.5 | 20 | 42 |
| 235466-* | ERX.63 SST-p-M8x50-* | 63 | M8 | 73.5 | 19 | 43 | 47 | 37.5 | 8 | 34.5 | 15 | 50 | 13.5 | 20 | 44 |
| 235471-* | ERX.63 SST-p-M8x60-* | 63 | M8 | 73.5 | 19 | 43 | 47 | 37.5 | 8 | 34.5 | 15 | 60 | 13.5 | 20 | 47 |
| 235476-* | ERX.63 SST-p-M8x70-* | 63 | M8 | 73.5 | 19 | 43 | 47 | 37.5 | 8 | 34.5 | 15 | 70 | 13.5 | 20 | 52 |
| 235601-* | ERX.78 SST-p-M8x20-* | 78 | M8 | 90.5 | 24.5 | 54 | 58 | 47 | 12 | 44 | 19 | 20 | 16 | 24 | 43 |
| 235603-* | ERX.78 SST-p-M8x25-* | 78 | M8 | 90.5 | 24.5 | 54 | 58 | 47 | 12 | 44 | 19 | 25 | 16 | 24 | 44 |
| 235605-* | ERX.78 SST-p-M8x30-* | 78 | M8 | 90.5 | 24.5 | 54 | 58 | 47 | 12 | 44 | 19 | 30 | 16 | 24 | 45 |
| 235607-* | ERX.78 SST-p-M8x40-* | 78 | M8 | 90.5 | 24.5 | 54 | 58 | 47 | 12 | 44 | 19 | 40 | 16 | 24 | 50 |
| 235609-* | ERX.78 SST-p-M8x45-* | 78 | M8 | 90.5 | 24.5 | 54 | 58 | 47 | 12 | 44 | 19 | 45 | 16 | 24 | 52 |
| 235611-* | ERX.78 SST-p-M8x50-* | 78 | M8 | 90.5 | 24.5 | 54 | 58 | 47 | 12 | 44 | 19 | 50 | 16 | 24 | 54 |
| 235617-* | ERX.78 SST-p-M8x70-* | 78 | M8 | 90.5 | 24.5 | 54 | 58 | 47 | 12 | 44 | 19 | 70 | 16 | 24 | 62 |
| 235716-* | ERX.78 SST-p-M10x20-* | 78 | M10 | 90.5 | 24.5 | 54 | 58 | 47 | 12 | 44 | 19 | 20 | 16 | 24 | 58 |
| 235726-* | ERX.78 SST-p-M10x30-* | 78 | M10 | 90.5 | 24.5 | 54 | 58 | 47 | 12 | 44 | 19 | 30 | 16 | 24 | 64 |
| 235731-* | ERX.78 SST-p-M10x35-* | 78 | M10 | 90.5 | 24.5 | 54 | 58 | 47 | 12 | 44 | 19 | 35 | 16 | 24 | 66 |
| 235736-* | ERX.78 SST-p-M10x40-* | 78 | M10 | 90.5 | 24.5 | 54 | 58 | 47 | 12 | 44 | 19 | 40 | 16 | 24 | 67 |
| 235741-* | ERX.78 SST-p-M10x50-* | 78 | M10 | 90.5 | 24.5 | 54 | 58 | 47 | 12 | 44 | 19 | 50 | 16 | 24 | 68 |
| 235746-* | ERX.78 SST-p-M10x60-* | 78 | M10 | 90.5 | 24.5 | 54 | 58 | 47 | 12 | 44 | 19 | 60 | 16 | 24 | 70 |
| 235771-* | ERX.78 SST-p-M12x30-* | 78 | M12 | 90.5 | 24.5 | 54 | 58 | 47 | 12 | 44 | 19 | 30 | 16 | 24 | 74 |
| 235773-* | ERX.78 SST-p-M12x35-* | 78 | M12 | 90.5 | 24.5 | 54 | 58 | 47 | 12 | 44 | 19 | 35 | 16 | 24 | 76 |
| 235781-* | ERX.78 SST-p-M12x40-* | 78 | M12 | 90.5 | 24.5 | 54 | 58 | 47 | 12 | 44 | 19 | 40 | 16 | 24 | 77 |
| 235786-* | ERX.78 SST-p-M12x50-* | 78 | M12 | 90.5 | 24.5 | 54 | 58 | 47 | 12 | 44 | 19 | 50 | 16 | 24 | 79 |
| 235893-* | ERX.78 SST-p-M12x70-* | 78 | M12 | 90.5 | 24.5 | 54 | 58 | 47 | 12 | 44 | 19 | 70 | 16 | 24 | 82 |
| 235901-* | ERX.95 SST-p-M12x30-* | 95 | M12 | 109 | 26.5 | 64.5 | 69 | 54.5 | 13 | 53 | 21.5 | 30 | 18 | 26 | 87 |
| 235911-* | ERX.95 SST-p-M12x40-* | 95 | M12 | 109 | 26.5 | 64.5 | 69 | 54.5 | 13 | 53 | 21.5 | 40 | 18 | 26 | 90 |
| 235921-* | ERX.95 SST-p-M12x50-* | 95 | M12 | 109 | 26.5 | 64.5 | 69 | 54.5 | 13 | 53 | 21.5 | 50 | 18 | 26 | 93 |
| 235941-* | ERX.95 SST-p-M12x70-* | 95 | M12 | 109 | 26.5 | 64.5 | 69 | 54.5 | 13 | 53 | 21.5 | 70 | 18 | 26 | 98 |
| 236001-* | ERX.108 SST-p-M12x30-* | 108 | M12 | 123 | 30 | 65.5 | 70 | 54.5 | 11 | 52.5 | 25 | 30 | 20 | 28 | 70 |
| 236003-* | ERX.108 SST-p-M12x40-* | 108 | M12 | 123 | 30 | 65.5 | 70 | 54.5 | 11 | 52.5 | 25 | 40 | 20 | 28 | 73 |
| 236006-* | ERX.108 SST-p-M12x50-* | 108 | M12 | 123 | 30 | 65.5 | 70 | 54.5 | 11 | 52.5 | 25 | 50 | 20 | 28 | 75 |
| 236011-* | ERX.108 SST-p-M12x70-* | 108 | M12 | 123 | 30 | 65.5 | 70 | 54.5 | 11 | 52.5 | 25 | 70 | 20 | 28 | 80 |



ELESA 和 GANTER 依法保留所有权利。
复制图纸时请注明出处。

# ERX-CR

## 可调节手柄

**高科技聚合体 镀铬**

**柄身**
玻璃纤维加固聚酰胺基(PA)高科技聚合体，镀铬，半光亮饰面。

**按钮**
黑色高科技聚合体，光亮饰面。

**标准型号**
玻璃纤维加固高科技类聚合体，黑色，在突出部位刻有滚花，使得预紧更为便捷。AISI 302不锈钢复位弹簧。
铜毂，螺纹盲孔。

**特征及应用**
特别适用于因缺乏空间位置，旋转角度受到限制的情况。
与其它带金属固定螺钉的可调节手柄类型相比，该手柄：
- 钢件部分无外露，不会锈蚀
- 手柄释放更舒适。

**耐化学溶剂**
镀铬表面耐磨损、刮花和撞击。
在室温(23°C)下进行的实验室检测表明，镀铬表面耐海水、洗涤剂、丙酮、乙醇、甲酸和氯溶液。

**按需提供的特殊型号**
带不同螺纹的毂。

**应用说明**
抬起手柄杆，脱开夹紧装置齿状件，并将其返回至起始位置，以便夹紧。
松开手柄杆，复位弹簧将自动使齿状件恢复到啮合状态。

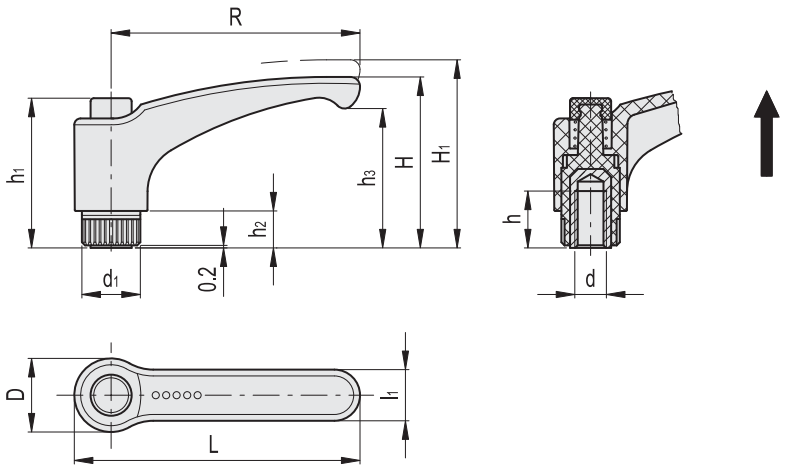


| 代码 | 型号 | R | d6H | L | D | H | H1 | h | h1 | h2 | h3 | d1 | l1 | 齿数 | ⚖ |
|---|---|---|---|---|---|---|---|---|---|---|---|---|---|---|---|
| 152301 | ERX.44-CR-B-M6 | 44 | M6 | 52 | 15.5 | 32.5 | 36 | 10 | 29.5 | 6 | 25 | 12 | 11 | 18 | 10 |
| 152311 | ERX.63-CR-B-M8 | 63 | M8 | 73.5 | 19 | 43 | 47 | 13 | 37.5 | 8 | 34.5 | 15 | 13.5 | 20 | 20 |
| 152321 | ERX.78-CR-B-M10 | 78 | M10 | 90.5 | 24.5 | 54 | 58 | 18 | 47 | 12 | 44 | 19 | 16 | 24 | 44 |
| 152341 | ERX.95-CR-B-M12 | 95 | M12 | 109 | 26.5 | 64.5 | 69 | 20 | 54.5 | 13 | 53 | 21.5 | 18 | 26 | 51 |




ELESA 和 GANTER 依法保留所有权利。
复制图纸时请注明出处。

# ERX-AV

RoHS PA +130° -30°

## 可调节手柄

**快速安装，高科技聚合体**

ERGOSTYLE®

**柄身**
玻璃纤维加固聚酰胺基 (PA) 高科技聚合体，灰黑色，亚光饰面。

**按钮**
高科技聚合体，RAL 2004 橙色，光亮饰面。如订货充足可提供任意一种Ergostyle标准颜色。

**标准型号**
玻璃纤维加固高科技类聚合体，黑色，在突出部位刻有滚花，使得预紧更为便捷。AISI 302不锈钢复位弹簧。
适用于快速安装（ELESA专利）的六瓣形槽ISO10664，适配工具为TORX® T15（TEXTRON公司注册商标）。
- **ERX-AV-B:** 铜毂，螺纹盲孔。
- **ERX-AV-p:** 镀锌钢螺杆，带倒角平头，符合UNI 947 : ISO 4753（参见 ( 钢制嵌件)技术参数 页 A11)。

**特征及应用**
即使安装塑料按钮，ERX.AV可调节手柄仍可在装配中通过带控制紧固扭矩系统的电动或气动螺丝刀实现初步快速拧紧。

**抗应力**
参见 (钢制嵌件)ERX. (页 304).

**按需提供的特殊型号**
橙色柄身。
带不同螺纹的毂和螺杆。

**应用说明**
抬起手柄杆，脱开夹紧装置齿状件，并将其返回至起始位置，以便夹紧。松开手柄杆，复位弹簧将自动使齿状件恢复到啮合状态。

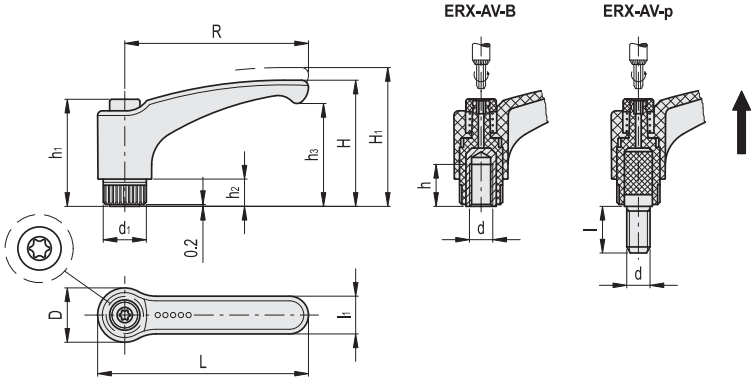


**ERX-AV-B**

| 代码 | 型号 | R | d6H | L | D | H | H1 | h | h1 | h2 | h3 | d1 | l1 | 齿数 | ⚖ |
|---|---|---|---|---|---|---|---|---|---|---|---|---|---|---|---|
| 233158-C2 | ERX.78 AV B-M10-C2 | 78 | M10 | 90.5 | 24.5 | 54 | 58 | 18 | 45 | 12 | 44 | 19 | 16 | 24 | 44 |
| 233163-C2 | ERX.78 AV B-M12-C2 | 78 | M12 | 90.5 | 24.5 | 54 | 58 | 17 | 45 | 12 | 44 | 19 | 16 | 24 | 43 |

**ERX-AV-p**

| 代码 | 型号 | R | d6g | L | D | H | H1 | h1 | h2 | h3 | d1 | l | l1 | 齿数 | ⚖ |
|---|---|---|---|---|---|---|---|---|---|---|---|---|---|---|---|
| 234518-C2 | ERX.78 AV p-M10x20-C2 | 78 | M10 | 90.5 | 24.5 | 54 | 58 | 45 | 12 | 44 | 19 | 20 | 16 | 24 | 58 |
| 234528-C2 | ERX.78 AV p-M10x30-C2 | 78 | M10 | 90.5 | 24.5 | 54 | 58 | 45 | 12 | 44 | 19 | 30 | 16 | 24 | 64 |
| 234538-C2 | ERX.78 AV p-M10x40-C2 | 78 | M10 | 90.5 | 24.5 | 54 | 58 | 45 | 12 | 44 | 19 | 40 | 16 | 24 | 70 |
| 234543-C2 | ERX.78 AV p-M10x50-C2 | 78 | M10 | 90.5 | 24.5 | 54 | 58 | 45 | 12 | 44 | 19 | 50 | 16 | 24 | 76 |



elesa+Ganter

ELESA 和 GANTER 依法保留所有权利。
复制图纸时请注明出处。

# ERS.

RoHS PA +130° -30°

## 安全可调节手柄

**按压操作，高科技聚合体**

**柄身**
玻璃纤维加固聚酰胺基（PA）高科技聚合体，灰黑色，亚光饰面。柄身印有红色字体的“PUSH”（避免接触溶剂、酒精或含酒精的洗涤剂）。

**标准型号**
玻璃纤维加固高科技类聚合体，黑色，在突出部位刻有滚花，使得预紧更为便捷。AISI 302不锈钢复位弹簧。
- **ERS-A:** 黑色氧化处理钢毂，螺纹盲孔。
- **ERS-B:** 铜毂，螺纹盲孔。
- **ERS-p:** 黑色氧化处理钢制螺杆，带倒角平头，符合UNI 947 : ISO 4753 （参见 (钢制嵌件)技术参数 页 A11)。

**抗应力**
参见 (钢制嵌件)ERX. (页 304).

**应用说明**
夹紧时，按下柄杆，使夹紧装置的齿状件啮合并转动。释放柄杆，复位弹簧自动解除啮合，柄杆回复到定止位。
当受到意外冲击，手柄自由转动，不会影响紧固，从而保证操作者的安全。

ERGOSTYLE®

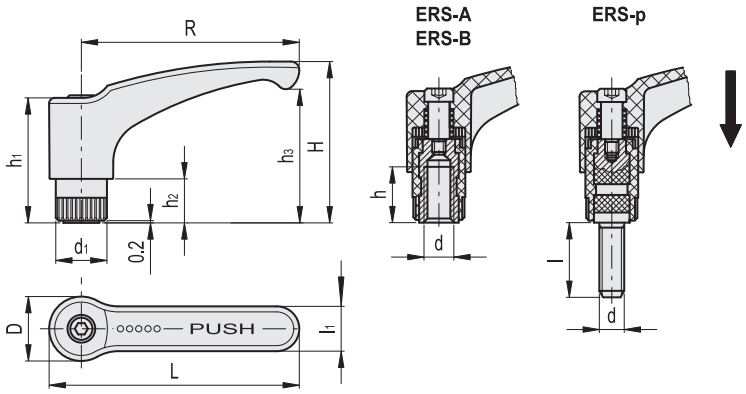


**ERS-A**
**ERS-B**

| 代码 | 型号 | R | d6H | L | D | H | h | h1 | h2 | h3 | d1 | l1 | 齿数 | ⚖ |
|---|---|---|---|---|---|---|---|---|---|---|---|---|---|---|
| 236902 | ERS.44 A-M4 | 44 | M4 | 52 | 15.5 | 36 | 10 | 29 | 9 | 28 | 12 | 11 | 18 | 14 |
| 236903 | ERS.44 A-M5 | 44 | M5 | 52 | 15.5 | 36 | 10 | 29 | 9 | 28 | 12 | 11 | 18 | 13 |
| 236904 | ERS.44 A-M6 | 44 | M6 | 52 | 15.5 | 36 | 10 | 29 | 9 | 28 | 12 | 11 | 18 | 12 |
| 236913 | ERS.63 A-M6 | 63 | M6 | 73.5 | 19 | 48 | 13 | 37 | 12 | 37 | 15 | 13.5 | 20 | 25 |
| 236914 | ERS.63 A-M8 | 63 | M8 | 73.5 | 19 | 48 | 13 | 37 | 12 | 37 | 15 | 13.5 | 20 | 24 |
| 236935 | ERS.63 B-M8 | 63 | M8 | 73.5 | 19 | 48 | 13 | 37 | 12 | 37 | 15 | 13.5 | 20 | 24 |

**ERS-p**

| 代码 | 型号 | R | d6g | L | D | H | h1 | h2 | h3 | d1 | l | l1 | 齿数 | ⚖ |
|---|---|---|---|---|---|---|---|---|---|---|---|---|---|---|
| 236972 | ERS.44 p-M6x16 | 44 | M6 | 52 | 15.5 | 36 | 29 | 9 | 28 | 12 | 16 | 11 | 18 | 18 |
| 236974 | ERS.44 p-M6x25 | 44 | M6 | 52 | 15.5 | 36 | 29 | 9 | 28 | 12 | 25 | 11 | 18 | 21 |
| 237003 | ERS.63 p-M8x20 | 63 | M8 | 73.5 | 19 | 48 | 37 | 12 | 37 | 15 | 20 | 13.5 | 20 | 38 |
| 237005 | ERS.63 p-M8x30 | 63 | M8 | 73.5 | 19 | 48 | 37 | 12 | 37 | 15 | 30 | 13.5 | 20 | 43 |



ELESA 和 GANTER 依法保留所有权利。
复制图纸时请注明出处。

# ERZ.

## 可调节手柄

**高科技聚合体，钢或不锈钢夹紧元件**

**柄身**
玻璃纤维加固聚酰胺基（PA）高科技聚合体。灰黑色，亚光饰面。内置用于啮合金属紧固元件的锌合金齿状嵌件。

**标准型号**
- **ERZ-A:** 黑色氧化处理钢制夹紧元件，带螺纹孔及固定螺钉，AISI 302 不锈钢复位弹簧。
- **ERZ-SST:** AISI 303 不锈钢夹紧元件，带螺纹孔及固定螺钉，AISI 302 不锈钢复位弹簧。
- **ERZ-p:** 黑色氧化处理钢制夹紧元件，带螺杆及固定螺钉，AISI 302 不锈钢复位弹簧。
- **ERZ-SST-p:** AISI 303 不锈钢夹紧元件，带螺杆及固定螺钉，AISI 302 不锈钢复位弹簧。

符合TORX®标准的梅花槽固定螺钉。.

**特征及应用**
特别适用于因缺乏空间位置，旋转角度受到限制的情况。
内置锌合金嵌件的金属齿，可配合安装全金属的夹紧元件，并可根据特殊的安装要求，方便地进行机加工改造。

**按需提供的特殊型号**
橙色柄身。

**应用说明**
抬起手柄杆，脱开夹紧装置齿状件，并将其返回至起始位置，以便夹紧。
松开手柄杆，复位弹簧将自动使齿状件恢复到啮合状态。
当手柄杆无法360°转动时，调整带六角梅花沉槽的紧固螺钉便可轻松拧紧紧固元件（松开手柄杆后）。

* 杜邦陶氏弹性体公司 (TEXTRON INC.) 注册商标

ERGOSTYLE®

**ERZ-A**
**ERZ-SST**

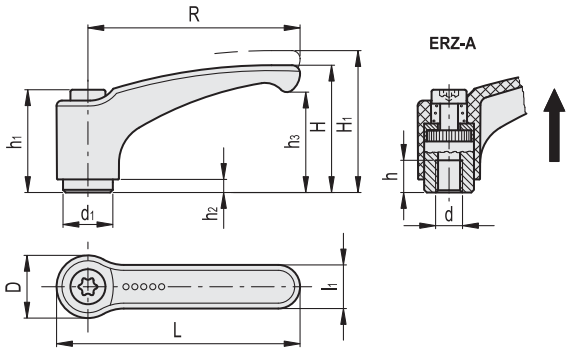


**ERZ-A**

| 代码 | 型号 | R | d | L | D | H | H1 | h | h1 | h2 | h3 | d1 | l1 | 齿数 | ⚖ |
|---|---|---|---|---|---|---|---|---|---|---|---|---|---|---|---|
| 237102 | ERZ.44 A-M4 | 44 | M4 | 52 | 15.5 | 30.5 | 34 | 8 | 24.5 | 3.5 | 22.5 | 10 | 11 | 18 | 16 |
| 237103 | ERZ.44 A-M5 | 44 | M5 | 52 | 15.5 | 30.5 | 34 | 8 | 24.5 | 3.5 | 22.5 | 10 | 11 | 18 | 16 |
| 237104 | ERZ.44 A-M6 | 44 | M6 | 52 | 15.5 | 30.5 | 34 | 8 | 24.5 | 3.5 | 22.5 | 10 | 11 | 18 | 15 |
| 237134 | ERZ.63 A-M6 | 63 | M6 | 73.5 | 19 | 38.5 | 42 | 10 | 31 | 3.5 | 30 | 13.5 | 13.5 | 24 | 36 |
| 237135 | ERZ.63 A-M8 | 63 | M8 | 73.5 | 19 | 38.5 | 42 | 10 | 31 | 3.5 | 30 | 13.5 | 13.5 | 24 | 34 |
| 237155 | ERZ.78 A-M8 | 78 | M8 | 90.5 | 23 | 45 | 50.5 | 14 | 36 | 3.5 | 35 | 16 | 16 | 26 | 61 |
| 237156 | ERZ.78 A-M10 | 78 | M10 | 90.5 | 23 | 45 | 50.5 | 14 | 36 | 3.5 | 35 | 16 | 16 | 26 | 55 |
| 237175 | ERZ.95 A-M10 | 95 | M10 | 109 | 26.5 | 56.5 | 61.5 | 17 | 43 | 5 | 45 | 19 | 18 | 28 | 93 |
| 237176 | ERZ.95 A-M12 | 95 | M12 | 109 | 26.5 | 56.5 | 61.5 | 17 | 43 | 5 | 45 | 19 | 18 | 28 | 86 |

**ERZ-SST** 不锈钢

| 代码 | 型号 | R | d | L | D | H | H1 | h | h1 | h2 | h3 | d1 | l1 | 齿数 | ⚖ |
|---|---|---|---|---|---|---|---|---|---|---|---|---|---|---|---|
| 239105 | ERZ.44 SST-M5 | 44 | M5 | 52 | 15.5 | 30.5 | 34 | 8 | 24.5 | 3.5 | 22.5 | 10 | 11 | 18 | 16 |
| 239106 | ERZ.44 SST-M6 | 44 | M6 | 52 | 15.5 | 30.5 | 34 | 8 | 24.5 | 3.5 | 22.5 | 10 | 11 | 18 | 15 |
| 239135 | ERZ.63 SST-M6 | 63 | M6 | 73.5 | 19 | 38.5 | 42 | 10 | 31 | 3.5 | 30 | 13.5 | 13.5 | 24 | 36 |
| 239136 | ERZ.63 SST-M8 | 63 | M8 | 73.5 | 19 | 38.5 | 42 | 10 | 31 | 3.5 | 30 | 13.5 | 13.5 | 24 | 34 |
| 239155 | ERZ.78 SST-M8 | 78 | M8 | 90.5 | 23 | 45 | 50.5 | 14 | 36 | 3.5 | 35 | 16 | 16 | 26 | 61 |
| 239156 | ERZ.78 SST-M10 | 78 | M10 | 90.5 | 23 | 45 | 50.5 | 14 | 36 | 3.5 | 35 | 16 | 16 | 26 | 55 |
| 239175 | ERZ.95 SST-M10 | 95 | M10 | 109 | 26.5 | 56.5 | 61.5 | 17 | 43 | 5 | 45 | 19 | 18 | 28 | 93 |
| 239176 | ERZ.95 SST-M12 | 95 | M12 | 109 | 26.5 | 56.5 | 61.5 | 17 | 43 | 5 | 45 | 19 | 18 | 28 | 86 |



ELESA 和 GANTER 依法保留所有权利。
复制图纸时请注明出处。

# ERZ. 可调节手柄

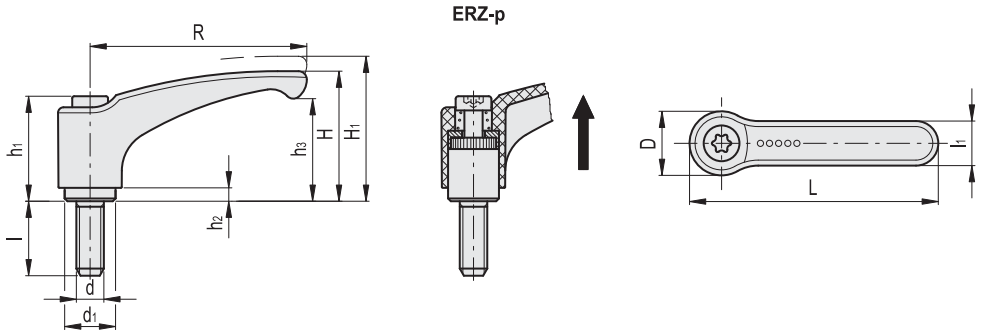


**ERZ-p**

| 代码 | 型号 | R | d | L | D | H | H1 | h1 | h2 | h3 | d1 | l | l1 | 齿数 | ⚖ |
|---|---|---|---|---|---|---|---|---|---|---|---|---|---|---|---|
| 238103 | ERZ.44 p-M4x12 | 44 | M4 | 52 | 15.5 | 30.5 | 34 | 24.5 | 3.5 | 22.5 | 10 | 12 | 11 | 18 | 15 |
| 238105 | ERZ.44 p-M4x16 | 44 | M4 | 52 | 15.5 | 30.5 | 34 | 24.5 | 3.5 | 22.5 | 10 | 16 | 11 | 18 | 16 |
| 238107 | ERZ.44 p-M4x20 | 44 | M4 | 52 | 15.5 | 30.5 | 34 | 24.5 | 3.5 | 22.5 | 10 | 20 | 11 | 18 | 17 |
| 238109 | ERZ.44 p-M4x25 | 44 | M4 | 52 | 15.5 | 30.5 | 34 | 24.5 | 3.5 | 22.5 | 10 | 25 | 11 | 18 | 18 |
| 238111 | ERZ.44 p-M4x32 | 44 | M4 | 52 | 15.5 | 30.5 | 34 | 24.5 | 3.5 | 22.5 | 10 | 32 | 11 | 18 | 19 |
| 238133 | ERZ.44 p-M5x12 | 44 | M5 | 52 | 15.5 | 30.5 | 34 | 24.5 | 3.5 | 22.5 | 10 | 12 | 11 | 18 | 17 |
| 238135 | ERZ.44 p-M5x16 | 44 | M5 | 52 | 15.5 | 30.5 | 34 | 24.5 | 3.5 | 22.5 | 10 | 16 | 11 | 18 | 18 |
| 238137 | ERZ.44 p-M5x20 | 44 | M5 | 52 | 15.5 | 30.5 | 34 | 24.5 | 3.5 | 22.5 | 10 | 20 | 11 | 18 | 19 |
| 238139 | ERZ.44 p-M5x25 | 44 | M5 | 52 | 15.5 | 30.5 | 34 | 24.5 | 3.5 | 22.5 | 10 | 25 | 11 | 18 | 20 |
| 238141 | ERZ.44 p-M5x32 | 44 | M5 | 52 | 15.5 | 30.5 | 34 | 24.5 | 3.5 | 22.5 | 10 | 32 | 11 | 18 | 21 |
| 238143 | ERZ.44 p-M5x40 | 44 | M5 | 52 | 15.5 | 30.5 | 34 | 24.5 | 3.5 | 22.5 | 10 | 40 | 11 | 18 | 22 |
| 238145 | ERZ.44 p-M5x50 | 44 | M5 | 52 | 15.5 | 30.5 | 34 | 24.5 | 3.5 | 22.5 | 10 | 50 | 11 | 18 | 23 |
| 238153 | ERZ.44 p-M6x12 | 44 | M6 | 52 | 15.5 | 30.5 | 34 | 24.5 | 3.5 | 22.5 | 10 | 12 | 11 | 18 | 19 |
| 238155 | ERZ.44 p-M6x16 | 44 | M6 | 52 | 15.5 | 30.5 | 34 | 24.5 | 3.5 | 22.5 | 10 | 16 | 11 | 18 | 20 |
| 238157 | ERZ.44 p-M6x20 | 44 | M6 | 52 | 15.5 | 30.5 | 34 | 24.5 | 3.5 | 22.5 | 10 | 20 | 11 | 18 | 21 |
| 238159 | ERZ.44 p-M6x25 | 44 | M6 | 52 | 15.5 | 30.5 | 34 | 24.5 | 3.5 | 22.5 | 10 | 25 | 11 | 18 | 22 |
| 238161 | ERZ.44 p-M6x32 | 44 | M6 | 52 | 15.5 | 30.5 | 34 | 24.5 | 3.5 | 22.5 | 10 | 32 | 11 | 18 | 23 |
| 238163 | ERZ.44 p-M6x40 | 44 | M6 | 52 | 15.5 | 30.5 | 34 | 24.5 | 3.5 | 22.5 | 10 | 40 | 11 | 18 | 24 |
| 238165 | ERZ.44 p-M6x50 | 44 | M6 | 52 | 15.5 | 30.5 | 34 | 24.5 | 3.5 | 22.5 | 10 | 50 | 11 | 18 | 25 |
| 238333 | ERZ.63 p-M6x12 | 63 | M6 | 73.5 | 19 | 38.5 | 42 | 31 | 3.5 | 30 | 13.5 | 12 | 13.5 | 24 | 47 |
| 238335 | ERZ.63 p-M6x16 | 63 | M6 | 73.5 | 19 | 38.5 | 42 | 31 | 3.5 | 30 | 13.5 | 16 | 13.5 | 24 | 49 |
| 238337 | ERZ.63 p-M6x20 | 63 | M6 | 73.5 | 19 | 38.5 | 42 | 31 | 3.5 | 30 | 13.5 | 20 | 13.5 | 24 | 55 |
| 238339 | ERZ.63 p-M6x25 | 63 | M6 | 73.5 | 19 | 38.5 | 42 | 31 | 3.5 | 30 | 13.5 | 25 | 13.5 | 24 | 57 |
| 238341 | ERZ.63 p-M6x32 | 63 | M6 | 73.5 | 19 | 38.5 | 42 | 31 | 3.5 | 30 | 13.5 | 32 | 13.5 | 24 | 61 |
| 238343 | ERZ.63 p-M6x40 | 63 | M6 | 73.5 | 19 | 38.5 | 42 | 31 | 3.5 | 30 | 13.5 | 40 | 13.5 | 24 | 68 |
| 238345 | ERZ.63 p-M6x50 | 63 | M6 | 73.5 | 19 | 38.5 | 42 | 31 | 3.5 | 30 | 13.5 | 50 | 13.5 | 24 | 77 |
| 238347 | ERZ.63 p-M6x63 | 63 | M6 | 73.5 | 19 | 38.5 | 42 | 31 | 3.5 | 30 | 13.5 | 63 | 13.5 | 24 | 79 |
| 238351 | ERZ.63 p-M8x12 | 63 | M8 | 73.5 | 19 | 38.5 | 42 | 31 | 3.5 | 30 | 13.5 | 12 | 13.5 | 24 | 40 |
| 238353 | ERZ.63 p-M8x16 | 63 | M8 | 73.5 | 19 | 38.5 | 42 | 31 | 3.5 | 30 | 13.5 | 16 | 13.5 | 24 | 41 |
| 238355 | ERZ.63 p-M8x20 | 63 | M8 | 73.5 | 19 | 38.5 | 42 | 31 | 3.5 | 30 | 13.5 | 20 | 13.5 | 24 | 42 |
| 238357 | ERZ.63 p-M8x25 | 63 | M8 | 73.5 | 19 | 38.5 | 42 | 31 | 3.5 | 30 | 13.5 | 25 | 13.5 | 24 | 43 |
| 238359 | ERZ.63 p-M8x32 | 63 | M8 | 73.5 | 19 | 38.5 | 42 | 31 | 3.5 | 30 | 13.5 | 32 | 13.5 | 24 | 44 |
| 238361 | ERZ.63 p-M8x40 | 63 | M8 | 73.5 | 19 | 38.5 | 42 | 31 | 3.5 | 30 | 13.5 | 40 | 13.5 | 24 | 46 |
| 238363 | ERZ.63 p-M8x50 | 63 | M8 | 73.5 | 19 | 38.5 | 42 | 31 | 3.5 | 30 | 13.5 | 50 | 13.5 | 24 | 48 |
| 238365 | ERZ.63 p-M8x63 | 63 | M8 | 73.5 | 19 | 38.5 | 42 | 31 | 3.5 | 30 | 13.5 | 63 | 13.5 | 24 | 51 |
| 238373 | ERZ.63 p-M10x20 | 63 | M10 | 73.5 | 19 | 38.5 | 42 | 31 | 3.5 | 30 | 13.5 | 20 | 13.5 | 24 | 42 |
| 238375 | ERZ.63 p-M10x25 | 63 | M10 | 73.5 | 19 | 38.5 | 42 | 31 | 3.5 | 30 | 13.5 | 25 | 13.5 | 24 | 43 |
| 238377 | ERZ.63 p-M10x32 | 63 | M10 | 73.5 | 19 | 38.5 | 42 | 31 | 3.5 | 30 | 13.5 | 32 | 13.5 | 24 | 45 |
| 238379 | ERZ.63 p-M10x40 | 63 | M10 | 73.5 | 19 | 38.5 | 42 | 31 | 3.5 | 30 | 13.5 | 40 | 13.5 | 24 | 47 |
| 238381 | ERZ.63 p-M10x50 | 63 | M10 | 73.5 | 19 | 38.5 | 42 | 31 | 3.5 | 30 | 13.5 | 50 | 13.5 | 24 | 52 |
| 238383 | ERZ.63 p-M10x63 | 63 | M10 | 73.5 | 19 | 38.5 | 42 | 31 | 3.5 | 30 | 13.5 | 63 | 13.5 | 24 | 53 |
| 238385 | ERZ.63 p-M10x80 | 63 | M10 | 73.5 | 19 | 38.5 | 42 | 31 | 3.5 | 30 | 13.5 | 80 | 13.5 | 24 | 57 |



ELESA 和 GANTER 依法保留所有权利。
复制图纸时请注明出处。

# ERZ. 可调节手柄



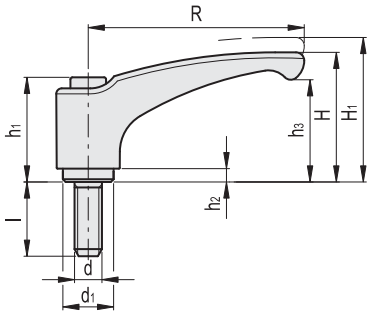


ERZ-p
ERZ-SST-p

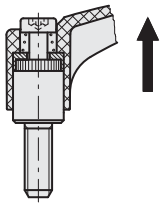

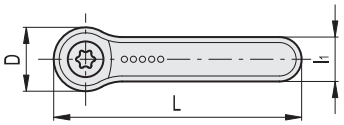


ERZ-p

| 代码 | 型号 | R | d | L | D | H | H1 | h1 | h2 | h3 | d1 | l | l1 | 齿数 | ⚖ |
|---|---|---|---|---|---|---|---|---|---|---|---|---|---|---|---|
| 238533 | ERZ.78 p-M8x16 | 78 | M8 | 90.5 | 23 | 45 | 50.5 | 36 | 3.5 | 35 | 16 | 16 | 16 | 26 | 70 |
| 238535 | ERZ.78 p-M8x20 | 78 | M8 | 90.5 | 23 | 45 | 50.5 | 36 | 3.5 | 35 | 16 | 20 | 16 | 26 | 73 |
| 238537 | ERZ.78 p-M8x25 | 78 | M8 | 90.5 | 23 | 45 | 50.5 | 36 | 3.5 | 35 | 16 | 25 | 16 | 26 | 76 |
| 238539 | ERZ.78 p-M8x32 | 78 | M8 | 90.5 | 23 | 45 | 50.5 | 36 | 3.5 | 35 | 16 | 32 | 16 | 26 | 81 |
| 238541 | ERZ.78 p-M8x40 | 78 | M8 | 90.5 | 23 | 45 | 50.5 | 36 | 3.5 | 35 | 16 | 40 | 16 | 26 | 86 |
| 238543 | ERZ.78 p-M8x50 | 78 | M8 | 90.5 | 23 | 45 | 50.5 | 36 | 3.5 | 35 | 16 | 50 | 16 | 26 | 88 |
| 238545 | ERZ.78 p-M8x63 | 78 | M8 | 90.5 | 23 | 45 | 50.5 | 36 | 3.5 | 35 | 16 | 63 | 16 | 26 | 94 |
| 238547 | ERZ.78 p-M8x80 | 78 | M8 | 90.5 | 23 | 45 | 50.5 | 36 | 3.5 | 35 | 16 | 80 | 16 | 26 | 102 |
| 238551 | ERZ.78 p-M10x16 | 78 | M10 | 90.5 | 23 | 45 | 50.5 | 36 | 3.5 | 35 | 16 | 16 | 16 | 26 | 82 |
| 238553 | ERZ.78 p-M10x20 | 78 | M10 | 90.5 | 23 | 45 | 50.5 | 36 | 3.5 | 35 | 16 | 20 | 16 | 26 | 85 |
| 238555 | ERZ.78 p-M10x25 | 78 | M10 | 90.5 | 23 | 45 | 50.5 | 36 | 3.5 | 35 | 16 | 25 | 16 | 26 | 91 |
| 238557 | ERZ.78 p-M10x32 | 78 | M10 | 90.5 | 23 | 45 | 50.5 | 36 | 3.5 | 35 | 16 | 32 | 16 | 26 | 98 |
| 238559 | ERZ.78 p-M10x40 | 78 | M10 | 90.5 | 23 | 45 | 50.5 | 36 | 3.5 | 35 | 16 | 40 | 16 | 26 | 108 |
| 238561 | ERZ.78 p-M10x50 | 78 | M10 | 90.5 | 23 | 45 | 50.5 | 36 | 3.5 | 35 | 16 | 50 | 16 | 26 | 120 |
| 238563 | ERZ.78 p-M10x63 | 78 | M10 | 90.5 | 23 | 45 | 50.5 | 36 | 3.5 | 35 | 16 | 63 | 16 | 26 | 124 |
| 238565 | ERZ.78 p-M10x80 | 78 | M10 | 90.5 | 23 | 45 | 50.5 | 36 | 3.5 | 35 | 16 | 80 | 16 | 26 | 127 |
| 238573 | ERZ.78 p-M12x25 | 78 | M12 | 90.5 | 23 | 45 | 50.5 | 36 | 3.5 | 35 | 16 | 25 | 16 | 26 | 70 |
| 238575 | ERZ.78 p-M12x32 | 78 | M12 | 90.5 | 23 | 45 | 50.5 | 36 | 3.5 | 35 | 16 | 32 | 16 | 26 | 73 |
| 238577 | ERZ.78 p-M12x40 | 78 | M12 | 90.5 | 23 | 45 | 50.5 | 36 | 3.5 | 35 | 16 | 40 | 16 | 26 | 75 |
| 238579 | ERZ.78 p-M12x50 | 78 | M12 | 90.5 | 23 | 45 | 50.5 | 36 | 3.5 | 35 | 16 | 50 | 16 | 26 | 79 |
| 238581 | ERZ.78 p-M12x63 | 78 | M12 | 90.5 | 23 | 45 | 50.5 | 36 | 3.5 | 35 | 16 | 63 | 16 | 26 | 85 |
| 238583 | ERZ.78 p-M12x80 | 78 | M12 | 90.5 | 23 | 45 | 50.5 | 36 | 3.5 | 35 | 16 | 80 | 16 | 26 | 88 |
| 238723 | ERZ.95 p-M10x16 | 95 | M10 | 109 | 26.5 | 56.5 | 61.5 | 43 | 5 | 45 | 19 | 16 | 18 | 28 | 111 |
| 238725 | ERZ.95 p-M10x20 | 95 | M10 | 109 | 26.5 | 56.5 | 61.5 | 43 | 5 | 45 | 19 | 20 | 18 | 28 | 113 |
| 238727 | ERZ.95 p-M10x25 | 95 | M10 | 109 | 26.5 | 56.5 | 61.5 | 43 | 5 | 45 | 19 | 25 | 18 | 28 | 115 |
| 238729 | ERZ.95 p-M10x32 | 95 | M10 | 109 | 26.5 | 56.5 | 61.5 | 43 | 5 | 45 | 19 | 32 | 18 | 28 | 118 |
| 238731 | ERZ.95 p-M10x40 | 95 | M10 | 109 | 26.5 | 56.5 | 61.5 | 43 | 5 | 45 | 19 | 40 | 18 | 28 | 121 |
| 238733 | ERZ.95 p-M10x50 | 95 | M10 | 109 | 26.5 | 56.5 | 61.5 | 43 | 5 | 45 | 19 | 50 | 18 | 28 | 128 |
| 238735 | ERZ.95 p-M10x63 | 95 | M10 | 109 | 26.5 | 56.5 | 61.5 | 43 | 5 | 45 | 19 | 63 | 18 | 28 | 133 |
| 238737 | ERZ.95 p-M10x80 | 95 | M10 | 109 | 26.5 | 56.5 | 61.5 | 43 | 5 | 45 | 19 | 80 | 18 | 28 | 141 |
| 238747 | ERZ.95 p-M12x16 | 95 | M12 | 109 | 26.5 | 56.5 | 61.5 | 43 | 5 | 45 | 19 | 16 | 18 | 28 | 113 |
| 238749 | ERZ.95 p-M12x20 | 95 | M12 | 109 | 26.5 | 56.5 | 61.5 | 43 | 5 | 45 | 19 | 20 | 18 | 28 | 117 |
| 238751 | ERZ.95 p-M12x25 | 95 | M12 | 109 | 26.5 | 56.5 | 61.5 | 43 | 5 | 45 | 19 | 25 | 18 | 28 | 122 |
| 238753 | ERZ.95 p-M12x32 | 95 | M12 | 109 | 26.5 | 56.5 | 61.5 | 43 | 5 | 45 | 19 | 32 | 18 | 28 | 125 |
| 238755 | ERZ.95 p-M12x40 | 95 | M12 | 109 | 26.5 | 56.5 | 61.5 | 43 | 5 | 45 | 19 | 40 | 18 | 28 | 132 |
| 238757 | ERZ.95 p-M12x50 | 95 | M12 | 109 | 26.5 | 56.5 | 61.5 | 43 | 5 | 45 | 19 | 50 | 18 | 28 | 141 |
| 238759 | ERZ.95 p-M12x63 | 95 | M12 | 109 | 26.5 | 56.5 | 61.5 | 43 | 5 | 45 | 19 | 63 | 18 | 28 | 151 |
| 238761 | ERZ.95 p-M12x80 | 95 | M12 | 109 | 26.5 | 56.5 | 61.5 | 43 | 5 | 45 | 19 | 80 | 18 | 28 | 160 |
| 238773 | ERZ.95 p-M16x25 | 95 | M16 | 109 | 26.5 | 56.5 | 61.5 | 43 | 5 | 45 | 19 | 25 | 18 | 28 | 139 |
| 238775 | ERZ.95 p-M16x32 | 95 | M16 | 109 | 26.5 | 56.5 | 61.5 | 43 | 5 | 45 | 19 | 32 | 18 | 28 | 146 |
| 238777 | ERZ.95 p-M16x40 | 95 | M16 | 109 | 26.5 | 56.5 | 61.5 | 43 | 5 | 45 | 19 | 40 | 18 | 28 | 154 |
| 238779 | ERZ.95 p-M16x50 | 95 | M16 | 109 | 26.5 | 56.5 | 61.5 | 43 | 5 | 45 | 19 | 50 | 18 | 28 | 171 |
| 238781 | ERZ.95 p-M16x63 | 95 | M16 | 109 | 26.5 | 56.5 | 61.5 | 43 | 5 | 45 | 19 | 63 | 18 | 28 | 184 |
| 238783 | ERZ.95 p-M16x80 | 95 | M16 | 109 | 26.5 | 56.5 | 61.5 | 43 | 5 | 45 | 19 | 80 | 18 | 28 | 199 |



ELESA 和 GANTER 依法保留所有权利。
复制图纸时请注明出处。

**ERZ-SST-p** 不锈钢

| 代码 | 型号 | R | d | L | D | H | H1 | h1 | h2 | h3 | d1 | l | l1 | 齿数 | ⚖ |
|---|---|---|---|---|---|---|---|---|---|---|---|---|---|---|---|
| 239233 | ERZ.44 SST-p-M5x12 | 44 | M5 | 52 | 15.5 | 30.5 | 34 | 24.5 | 3.5 | 22.5 | 10 | 12 | 11 | 18 | 17 |
| 239235 | ERZ.44 SST-p-M5x16 | 44 | M5 | 52 | 15.5 | 30.5 | 34 | 24.5 | 3.5 | 22.5 | 10 | 16 | 11 | 18 | 18 |
| 239237 | ERZ.44 SST-p-M5x20 | 44 | M5 | 52 | 15.5 | 30.5 | 34 | 24.5 | 3.5 | 22.5 | 10 | 20 | 11 | 18 | 19 |
| 239239 | ERZ.44 SST-p-M5x25 | 44 | M5 | 52 | 15.5 | 30.5 | 34 | 24.5 | 3.5 | 22.5 | 10 | 25 | 11 | 18 | 20 |
| 239241 | ERZ.44 SST-p-M5x32 | 44 | M5 | 52 | 15.5 | 30.5 | 34 | 24.5 | 3.5 | 22.5 | 10 | 32 | 11 | 18 | 21 |
| 239243 | ERZ.44 SST-p-M5x40 | 44 | M5 | 52 | 15.5 | 30.5 | 34 | 24.5 | 3.5 | 22.5 | 10 | 40 | 11 | 18 | 22 |
| 239245 | ERZ.44 SST-p-M5x50 | 44 | M5 | 52 | 15.5 | 30.5 | 34 | 24.5 | 3.5 | 22.5 | 10 | 50 | 11 | 18 | 23 |
| 239253 | ERZ.44 SST-p-M6x12 | 44 | M6 | 52 | 15.5 | 30.5 | 34 | 24.5 | 3.5 | 22.5 | 10 | 12 | 11 | 18 | 19 |
| 239255 | ERZ.44 SST-p-M6x16 | 44 | M6 | 52 | 15.5 | 30.5 | 34 | 24.5 | 3.5 | 22.5 | 10 | 16 | 11 | 18 | 20 |
| 239257 | ERZ.44 SST-p-M6x20 | 44 | M6 | 52 | 15.5 | 30.5 | 34 | 24.5 | 3.5 | 22.5 | 10 | 20 | 11 | 18 | 21 |
| 239259 | ERZ.44 SST-p-M6x25 | 44 | M6 | 52 | 15.5 | 30.5 | 34 | 24.5 | 3.5 | 22.5 | 10 | 25 | 11 | 18 | 22 |
| 239423 | ERZ.44 SST-p-M6x32 | 44 | M6 | 52 | 15.5 | 30.5 | 34 | 24.5 | 3.5 | 22.5 | 10 | 32 | 11 | 18 | 23 |
| 239425 | ERZ.44 SST-p-M6x40 | 44 | M6 | 52 | 15.5 | 30.5 | 34 | 24.5 | 3.5 | 22.5 | 10 | 40 | 11 | 18 | 24 |
| 239427 | ERZ.44 SST-p-M6x50 | 44 | M6 | 52 | 15.5 | 30.5 | 34 | 24.5 | 3.5 | 22.5 | 10 | 50 | 11 | 18 | 27 |
| 239429 | ERZ.63 SST-p-M6x16 | 63 | M6 | 73.5 | 19 | 38.5 | 42 | 31 | 3.5 | 30 | 13.5 | 16 | 13.5 | 24 | 40 |
| 239431 | ERZ.63 SST-p-M6x20 | 63 | M6 | 73.5 | 19 | 38.5 | 42 | 31 | 3.5 | 30 | 13.5 | 20 | 13.5 | 24 | 41 |
| 239433 | ERZ.63 SST-p-M6x25 | 63 | M6 | 73.5 | 19 | 38.5 | 42 | 31 | 3.5 | 30 | 13.5 | 25 | 13.5 | 24 | 42 |
| 239435 | ERZ.63 SST-p-M6x32 | 63 | M6 | 73.5 | 19 | 38.5 | 42 | 31 | 3.5 | 30 | 13.5 | 32 | 13.5 | 24 | 43 |
| 239437 | ERZ.63 SST-p-M6x40 | 63 | M6 | 73.5 | 19 | 38.5 | 42 | 31 | 3.5 | 30 | 13.5 | 40 | 13.5 | 24 | 44 |
| 239439 | ERZ.63 SST-p-M6x50 | 63 | M6 | 73.5 | 19 | 38.5 | 42 | 31 | 3.5 | 30 | 13.5 | 50 | 13.5 | 24 | 46 |
| 239441 | ERZ.63 SST-p-M6x63 | 63 | M6 | 73.5 | 19 | 38.5 | 42 | 31 | 3.5 | 30 | 13.5 | 63 | 13.5 | 24 | 48 |
| 239453 | ERZ.63 SST-p-M8x16 | 63 | M8 | 73.5 | 19 | 38.5 | 42 | 31 | 3.5 | 30 | 13.5 | 16 | 13.5 | 24 | 42 |
| 239455 | ERZ.63 SST-p-M8x20 | 63 | M8 | 73.5 | 19 | 38.5 | 42 | 31 | 3.5 | 30 | 13.5 | 20 | 13.5 | 24 | 46 |
| 239457 | ERZ.63 SST-p-M8x25 | 63 | M8 | 73.5 | 19 | 38.5 | 42 | 31 | 3.5 | 30 | 13.5 | 25 | 13.5 | 24 | 48 |
| 239459 | ERZ.63 SST-p-M8x32 | 63 | M8 | 73.5 | 19 | 38.5 | 42 | 31 | 3.5 | 30 | 13.5 | 32 | 13.5 | 24 | 50 |
| 239643 | ERZ.63 SST-p-M8x40 | 63 | M8 | 73.5 | 19 | 38.5 | 42 | 31 | 3.5 | 30 | 13.5 | 40 | 13.5 | 24 | 52 |
| 239645 | ERZ.63 SST-p-M8x50 | 63 | M8 | 73.5 | 19 | 38.5 | 42 | 31 | 3.5 | 30 | 13.5 | 50 | 13.5 | 24 | 54 |
| 239647 | ERZ.63 SST-p-M8x63 | 63 | M8 | 73.5 | 19 | 38.5 | 42 | 31 | 3.5 | 30 | 13.5 | 63 | 13.5 | 24 | 58 |
| 239673 | ERZ.78 SST-p-M8x20 | 78 | M8 | 90.5 | 23 | 45 | 50.5 | 36 | 3.5 | 35 | 16 | 20 | 16 | 26 | 69 |
| 239675 | ERZ.78 SST-p-M8x25 | 78 | M8 | 90.5 | 23 | 45 | 50.5 | 36 | 3.5 | 35 | 16 | 25 | 16 | 26 | 72 |
| 239677 | ERZ.78 SST-p-M8x32 | 78 | M8 | 90.5 | 23 | 45 | 50.5 | 36 | 3.5 | 35 | 16 | 32 | 16 | 26 | 76 |
| 239679 | ERZ.78 SST-p-M8x40 | 78 | M8 | 90.5 | 23 | 45 | 50.5 | 36 | 3.5 | 35 | 16 | 40 | 16 | 26 | 80 |
| 239681 | ERZ.78 SST-p-M8x50 | 78 | M8 | 90.5 | 23 | 45 | 50.5 | 36 | 3.5 | 35 | 16 | 50 | 16 | 26 | 84 |
| 239683 | ERZ.78 SST-p-M8x63 | 78 | M8 | 90.5 | 23 | 45 | 50.5 | 36 | 3.5 | 35 | 16 | 63 | 16 | 26 | 89 |
| 239685 | ERZ.78 SST-p-M8x80 | 78 | M8 | 90.5 | 23 | 45 | 50.5 | 36 | 3.5 | 35 | 16 | 80 | 16 | 26 | 97 |
| 239653 | ERZ.78 SST-p-M10x20 | 78 | M10 | 90.5 | 23 | 45 | 50.5 | 36 | 3.5 | 35 | 16 | 20 | 16 | 26 | 73 |
| 239655 | ERZ.78 SST-p-M10x25 | 78 | M10 | 90.5 | 23 | 45 | 50.5 | 36 | 3.5 | 35 | 16 | 25 | 16 | 26 | 76 |
| 239657 | ERZ.78 SST-p-M10x32 | 78 | M10 | 90.5 | 23 | 45 | 50.5 | 36 | 3.5 | 35 | 16 | 32 | 16 | 26 | 80 |
| 239659 | ERZ.78 SST-p-M10x40 | 78 | M10 | 90.5 | 23 | 45 | 50.5 | 36 | 3.5 | 35 | 16 | 40 | 16 | 26 | 84 |
| 239661 | ERZ.78 SST-p-M10x50 | 78 | M10 | 90.5 | 23 | 45 | 50.5 | 36 | 3.5 | 35 | 16 | 50 | 16 | 26 | 88 |
| 239663 | ERZ.78 SST-p-M10x63 | 78 | M10 | 90.5 | 23 | 45 | 50.5 | 36 | 3.5 | 35 | 16 | 63 | 16 | 26 | 94 |
| 239665 | ERZ.78 SST-p-M10x80 | 78 | M10 | 90.5 | 23 | 45 | 50.5 | 36 | 3.5 | 35 | 16 | 80 | 16 | 26 | 102 |
| 239823 | ERZ.95 SST-p-M10x20 | 95 | M10 | 109 | 26.5 | 56.5 | 61.5 | 43 | 5 | 45 | 19 | 20 | 18 | 28 | 113 |
| 239825 | ERZ.95 SST-p-M10x25 | 95 | M10 | 109 | 26.5 | 56.5 | 61.5 | 43 | 5 | 45 | 19 | 25 | 18 | 28 | 115 |
| 239827 | ERZ.95 SST-p-M10x32 | 95 | M10 | 109 | 26.5 | 56.5 | 61.5 | 43 | 5 | 45 | 19 | 32 | 18 | 28 | 118 |
| 239829 | ERZ.95 SST-p-M10x40 | 95 | M10 | 109 | 26.5 | 56.5 | 61.5 | 43 | 5 | 45 | 19 | 40 | 18 | 28 | 121 |
| 239831 | ERZ.95 SST-p-M10x50 | 95 | M10 | 109 | 26.5 | 56.5 | 61.5 | 43 | 5 | 45 | 19 | 50 | 18 | 28 | 128 |
| 239833 | ERZ.95 SST-p-M10x63 | 95 | M10 | 109 | 26.5 | 56.5 | 61.5 | 43 | 5 | 45 | 19 | 63 | 18 | 28 | 133 |
| 239835 | ERZ.95 SST-p-M10x80 | 95 | M10 | 109 | 26.5 | 56.5 | 61.5 | 43 | 5 | 45 | 19 | 80 | 18 | 28 | 141 |
| 239849 | ERZ.95 SST-p-M12x20 | 95 | M12 | 109 | 26.5 | 56.5 | 61.5 | 43 | 5 | 45 | 19 | 20 | 18 | 28 | 117 |
| 239851 | ERZ.95 SST-p-M12x25 | 95 | M12 | 109 | 26.5 | 56.5 | 61.5 | 43 | 5 | 45 | 19 | 25 | 18 | 28 | 122 |
| 239853 | ERZ.95 SST-p-M12x32 | 95 | M12 | 109 | 26.5 | 56.5 | 61.5 | 43 | 5 | 45 | 19 | 32 | 18 | 28 | 125 |
| 239855 | ERZ.95 SST-p-M12x40 | 95 | M12 | 109 | 26.5 | 56.5 | 61.5 | 43 | 5 | 45 | 19 | 40 | 18 | 28 | 132 |
| 239857 | ERZ.95 SST-p-M12x50 | 95 | M12 | 109 | 26.5 | 56.5 | 61.5 | 43 | 5 | 45 | 19 | 50 | 18 | 28 | 138 |
| 239859 | ERZ.95 SST-p-M12x63 | 95 | M12 | 109 | 26.5 | 56.5 | 61.5 | 43 | 5 | 45 | 19 | 63 | 18 | 28 | 148 |
| 239861 | ERZ.95 SST-p-M12x80 | 95 | M12 | 109 | 26.5 | 56.5 | 61.5 | 43 | 5 | 45 | 19 | 80 | 18 | 28 | 160 |



ELESA 和 GANTER 依法保留所有权利。
复制图纸时请注明出处。

# ERM.

INOX STAINLESS STEEL RoHS

## 可调节手柄

**锌合金、钢或不锈钢夹紧元件**

**柄身**
压铸锌合金，环氧树脂涂层，橙色，红色，灰色，黑色，亚光饰面。

**标准型号**
- **ERM-A:** 黑色氧化处理钢制带螺纹孔夹紧元件和固定螺钉。钢制复位弹簧。
- **ERM-SST:** AISI 303 不锈钢带螺纹孔夹紧元件和固定螺钉。AISI 301 不锈钢复位弹簧。
- **ERM-p:** 黑色氧化处理钢制带螺杆夹紧元件和固定螺钉。钢制复位弹簧。
- **ERM-SST-p:** AISI 303 不锈钢带螺杆夹紧元件和固定螺钉。AISI 301 不锈钢复位弹簧。

符合TORX®标准的梅花槽固定螺钉。.

**特征及应用**
特别适用于因缺乏空间位置，旋转角度受到限制的情况。

**按需提供的特殊型号**
- 不同颜色的柄身。
- 镀铬手柄。
- 带普通孔的夹紧元件。

**应用说明**
抬起手柄杆，脱开夹紧装置齿状件，并将其返回至起始位置，以便夹紧。松开手柄杆，复位弹簧将自动使齿状件恢复到啮合状态。
当手柄杆无法360°转动时，调整带六角梅花沉槽的紧固螺钉便可轻松拧紧紧固元件（松开手柄杆后）。

* 杜邦陶氏弹性体公司 (TEXTRON INC.) 注册商标

ERGOSTYLE®

ERM-A
ERM-SST

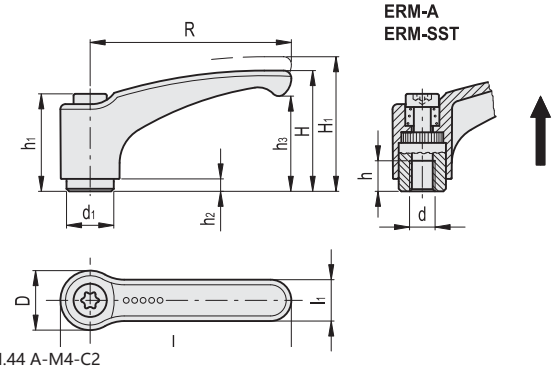


* 增加柄身颜色索引，例如: 240002-C2 ERM.44 A-M4-C2

| C2 | C6 | C8 | C9 |
|---|---|---|---|
| RAL2004 | RAL3000 | RAL9006 | RAL9005 |

**ERM-A**

| 代码 | 型号 | R | d | L | D | H | H1 | h | h1 | h2 | h3 | d1 | l1 | 齿数 | ⚖ |
|---|---|---|---|---|---|---|---|---|---|---|---|---|---|---|---|
| 240002-* | ERM.44 A-M4-* | 44 | M4 | 52 | 14.5 | 30 | 33 | 8 | 24.5 | 3.5 | 20.5 | 10 | 11 | 18 | 16 |
| 240003-* | ERM.44 A-M5-* | 44 | M5 | 52 | 14.5 | 30 | 33 | 8 | 24.5 | 3.5 | 20.5 | 10 | 11 | 18 | 16 |
| 240004-* | ERM.44 A-M6-* | 44 | M6 | 52 | 14.5 | 30 | 33 | 8 | 24.5 | 3.5 | 20.5 | 10 | 11 | 18 | 15 |
| 240014-* | ERM.63 A-M6-* | 63 | M6 | 73.5 | 18 | 38 | 41 | 10 | 31 | 3.5 | 27 | 13.5 | 13.5 | 24 | 36 |
| 240015-* | ERM.63 A-M8-* | 63 | M8 | 73.5 | 18 | 38 | 41 | 10 | 31 | 3.5 | 27 | 13.5 | 13.5 | 24 | 34 |
| 240025-* | ERM.78 A-M8-* | 78 | M8 | 90.5 | 21.5 | 46 | 50 | 14 | 36 | 3.5 | 34.5 | 16 | 16 | 26 | 61 |
| 240026-* | ERM.78 A-M10-* | 78 | M10 | 90.5 | 21.5 | 46 | 50 | 14 | 36 | 3.5 | 34.5 | 16 | 16 | 26 | 55 |
| 240036-* | ERM.95 A-M10-* | 95 | M10 | 109 | 25 | 56 | 61 | 17 | 43 | 5 | 42 | 19.5 | 18 | 28 | 93 |
| 240037-* | ERM.95 A-M12-* | 95 | M12 | 109 | 25 | 56 | 61 | 17 | 43 | 5 | 42 | 19.5 | 18 | 28 | 86 |

**ERM-SST** 不锈钢

| 代码 | 型号 | R | d | L | D | H | H1 | h | h1 | h2 | h3 | d1 | l1 | 齿数 | ⚖ |
|---|---|---|---|---|---|---|---|---|---|---|---|---|---|---|---|
| 241002-* | ERM.44 SST-A-M4-* | 44 | M4 | 52 | 14.5 | 30 | 33 | 8 | 24.5 | 3.5 | 20.5 | 10 | 11 | 18 | 16 |
| 241003-* | ERM.44 SST-A-M5-* | 44 | M5 | 52 | 14.5 | 30 | 33 | 8 | 24.5 | 3.5 | 20.5 | 10 | 11 | 18 | 15 |
| 241014-* | ERM.63 SST-A-M6-* | 63 | M6 | 73.5 | 18 | 38 | 41 | 10 | 31 | 3.5 | 27 | 13.5 | 13.5 | 24 | 36 |
| 241015-* | ERM.63 SST-A-M8-* | 63 | M8 | 73.5 | 18 | 38 | 41 | 10 | 31 | 3.5 | 27 | 13.5 | 13.5 | 24 | 34 |
| 241025-* | ERM.78 SST-A-M8-* | 78 | M8 | 90.5 | 21.5 | 46 | 50 | 14 | 36 | 3.5 | 34.5 | 16 | 16 | 26 | 61 |
| 241026-* | ERM.78 SST-A-M10-* | 78 | M10 | 90.5 | 21.5 | 46 | 50 | 14 | 36 | 3.5 | 34.5 | 16 | 16 | 26 | 55 |
| 241036-* | ERM.95 SST-A-M10-* | 95 | M10 | 109 | 25 | 56 | 61 | 17 | 43 | 5 | 42 | 19.5 | 18 | 28 | 93 |
| 241037-* | ERM.95 SST-A-M12-* | 95 | M12 | 109 | 25 | 56 | 61 | 17 | 43 | 5 | 42 | 19.5 | 18 | 28 | 86 |



elesa+Ganter

ELESA 和 GANTER 依法保留所有权利。
复制图纸时请注明出处。

# ERM. 可调节手柄

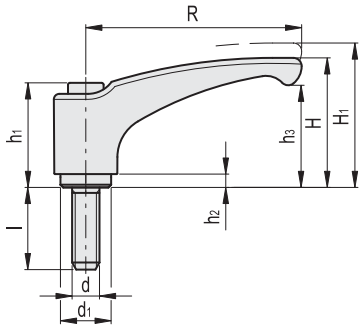


ERM-p

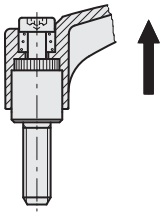

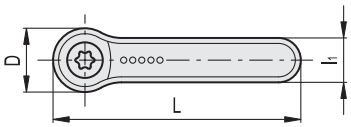


* 增加柄身颜色索引 ,例如: 240103-C2 ERM.44 p-M4x12-C2

| C2 | C6 | C8 | C9 |
|---|---|---|---|
| RAL2004 | RAL3000 | RAL9006 | RAL9005 |

**ERM-p**

| 代码 | 型号 | R | d | L | D | H | H1 | h1 | h2 | h3 | d1 | l | l1 | 齿数 | ⚖ |
|---|---|---|---|---|---|---|---|---|---|---|---|---|---|---|---|
| 240103-* | ERM.44 p-M4x12-* | 44 | M4 | 52 | 14.5 | 30 | 33 | 24.5 | 3.5 | 20.5 | 10 | 12 | 11 | 18 | 15 |
| 240105-* | ERM.44 p-M4x16-* | 44 | M4 | 52 | 14.5 | 30 | 33 | 24.5 | 3.5 | 20.5 | 10 | 16 | 11 | 18 | 16 |
| 240107-* | ERM.44 p-M4x20-* | 44 | M4 | 52 | 14.5 | 30 | 33 | 24.5 | 3.5 | 20.5 | 10 | 20 | 11 | 18 | 17 |
| 240109-* | ERM.44 p-M4x25-* | 44 | M4 | 52 | 14.5 | 30 | 33 | 24.5 | 3.5 | 20.5 | 10 | 25 | 11 | 18 | 18 |
| 240111-* | ERM.44 p-M4x32-* | 44 | M4 | 52 | 14.5 | 30 | 33 | 24.5 | 3.5 | 20.5 | 10 | 32 | 11 | 18 | 19 |
| 240133-* | ERM.44 p-M5x12-* | 44 | M5 | 52 | 14.5 | 30 | 33 | 24.5 | 3.5 | 20.5 | 10 | 12 | 11 | 18 | 17 |
| 240135-* | ERM.44 p-M5x16-* | 44 | M5 | 52 | 14.5 | 30 | 33 | 24.5 | 3.5 | 20.5 | 10 | 16 | 11 | 18 | 18 |
| 240137-* | ERM.44 p-M5x20-* | 44 | M5 | 52 | 14.5 | 30 | 33 | 24.5 | 3.5 | 20.5 | 10 | 20 | 11 | 18 | 19 |
| 240139-* | ERM.44 p-M5x25-* | 44 | M5 | 52 | 14.5 | 30 | 33 | 24.5 | 3.5 | 20.5 | 10 | 25 | 11 | 18 | 20 |
| 240141-* | ERM.44 p-M5x32-* | 44 | M5 | 52 | 14.5 | 30 | 33 | 24.5 | 3.5 | 20.5 | 10 | 32 | 11 | 18 | 21 |
| 240143-* | ERM.44 p-M5x40-* | 44 | M5 | 52 | 14.5 | 30 | 33 | 24.5 | 3.5 | 20.5 | 10 | 40 | 11 | 18 | 22 |
| 240145-* | ERM.44 p-M5x50-* | 44 | M5 | 52 | 14.5 | 30 | 33 | 24.5 | 3.5 | 20.5 | 10 | 50 | 11 | 18 | 23 |
| 240153-* | ERM.44 p-M6x12-* | 44 | M6 | 52 | 14.5 | 30 | 33 | 24.5 | 3.5 | 20.5 | 10 | 12 | 11 | 18 | 19 |
| 240155-* | ERM.44 p-M6x16-* | 44 | M6 | 52 | 14.5 | 30 | 33 | 24.5 | 3.5 | 20.5 | 10 | 16 | 11 | 18 | 20 |
| 240157-* | ERM.44 p-M6x20-* | 44 | M6 | 52 | 14.5 | 30 | 33 | 24.5 | 3.5 | 20.5 | 10 | 20 | 11 | 18 | 21 |
| 240159-* | ERM.44 p-M6x25-* | 44 | M6 | 52 | 14.5 | 30 | 33 | 24.5 | 3.5 | 20.5 | 10 | 25 | 11 | 18 | 22 |
| 240161-* | ERM.44 p-M6x32-* | 44 | M6 | 52 | 14.5 | 30 | 33 | 24.5 | 3.5 | 20.5 | 10 | 32 | 11 | 18 | 23 |
| 240163-* | ERM.44 p-M6x40-* | 44 | M6 | 52 | 14.5 | 30 | 33 | 24.5 | 3.5 | 20.5 | 10 | 40 | 11 | 18 | 24 |
| 240165-* | ERM.44 p-M6x50-* | 44 | M6 | 52 | 14.5 | 30 | 33 | 24.5 | 3.5 | 20.5 | 10 | 50 | 11 | 18 | 25 |
| 240233-* | ERM.63 p-M6x12-* | 63 | M6 | 73.5 | 18 | 38 | 41 | 31 | 3.5 | 27 | 13.5 | 12 | 13.5 | 24 | 47 |
| 240235-* | ERM.63 p-M6x16-* | 63 | M6 | 73.5 | 18 | 38 | 41 | 31 | 3.5 | 27 | 13.5 | 16 | 13.5 | 24 | 49 |
| 240237-* | ERM.63 p-M6x20-* | 63 | M6 | 73.5 | 18 | 38 | 41 | 31 | 3.5 | 27 | 13.5 | 20 | 13.5 | 24 | 55 |
| 240239-* | ERM.63 p-M6x25-* | 63 | M6 | 73.5 | 18 | 38 | 41 | 31 | 3.5 | 27 | 13.5 | 25 | 13.5 | 24 | 57 |
| 240241-* | ERM.63 p-M6x32-* | 63 | M6 | 73.5 | 18 | 38 | 41 | 31 | 3.5 | 27 | 13.5 | 32 | 13.5 | 24 | 61 |
| 240243-* | ERM.63 p-M6x40-* | 63 | M6 | 73.5 | 18 | 38 | 41 | 31 | 3.5 | 27 | 13.5 | 40 | 13.5 | 24 | 68 |
| 240245-* | ERM.63 p-M6x50-* | 63 | M6 | 73.5 | 18 | 38 | 41 | 31 | 3.5 | 27 | 13.5 | 50 | 13.5 | 24 | 77 |
| 240247-* | ERM.63 p-M6x63-* | 63 | M6 | 73.5 | 18 | 38 | 41 | 31 | 3.5 | 27 | 13.5 | 63 | 13.5 | 24 | 79 |
| 240251-* | ERM.63 p-M8x12-* | 63 | M8 | 73.5 | 18 | 38 | 41 | 31 | 3.5 | 27 | 13.5 | 12 | 13.5 | 24 | 40 |
| 240253-* | ERM.63 p-M8x16-* | 63 | M8 | 73.5 | 18 | 38 | 41 | 31 | 3.5 | 27 | 13.5 | 16 | 13.5 | 24 | 41 |
| 240255-* | ERM.63 p-M8x20-* | 63 | M8 | 73.5 | 18 | 38 | 41 | 31 | 3.5 | 27 | 13.5 | 20 | 13.5 | 24 | 42 |
| 240257-* | ERM.63 p-M8x25-* | 63 | M8 | 73.5 | 18 | 38 | 41 | 31 | 3.5 | 27 | 13.5 | 25 | 13.5 | 24 | 43 |
| 240259-* | ERM.63 p-M8x32-* | 63 | M8 | 73.5 | 18 | 38 | 41 | 31 | 3.5 | 27 | 13.5 | 32 | 13.5 | 24 | 44 |
| 240261-* | ERM.63 p-M8x40-* | 63 | M8 | 73.5 | 18 | 38 | 41 | 31 | 3.5 | 27 | 13.5 | 40 | 13.5 | 24 | 46 |
| 240263-* | ERM.63 p-M8x50-* | 63 | M8 | 73.5 | 18 | 38 | 41 | 31 | 3.5 | 27 | 13.5 | 50 | 13.5 | 24 | 48 |
| 240265-* | ERM.63 p-M8x63-* | 63 | M8 | 73.5 | 18 | 38 | 41 | 31 | 3.5 | 27 | 13.5 | 63 | 13.5 | 24 | 51 |
| 240273-* | ERM.63 p-M10x20-* | 63 | M10 | 73.5 | 18 | 38 | 41 | 31 | 3.5 | 27 | 13.5 | 20 | 13.5 | 24 | 42 |
| 240275-* | ERM.63 p-M10x25-* | 63 | M10 | 73.5 | 18 | 38 | 41 | 31 | 3.5 | 27 | 13.5 | 25 | 13.5 | 24 | 43 |
| 240277-* | ERM.63 p-M10x32-* | 63 | M10 | 73.5 | 18 | 38 | 41 | 31 | 3.5 | 27 | 13.5 | 32 | 13.5 | 24 | 45 |
| 240279-* | ERM.63 p-M10x40-* | 63 | M10 | 73.5 | 18 | 38 | 41 | 31 | 3.5 | 27 | 13.5 | 40 | 13.5 | 24 | 47 |
| 240281-* | ERM.63 p-M10x50-* | 63 | M10 | 73.5 | 18 | 38 | 41 | 31 | 3.5 | 27 | 13.5 | 50 | 13.5 | 24 | 52 |
| 240283-* | ERM.63 p-M10x63-* | 63 | M10 | 73.5 | 18 | 38 | 41 | 31 | 3.5 | 27 | 13.5 | 63 | 13.5 | 24 | 53 |
| 240285-* | ERM.63 p-M10x80-* | 63 | M10 | 73.5 | 18 | 38 | 41 | 31 | 3.5 | 27 | 13.5 | 80 | 13.5 | 24 | 57 |



ELESA 和 GANTER 依法保留所有权利。
复制图纸时请注明出处。

# ERM. 可调节手柄



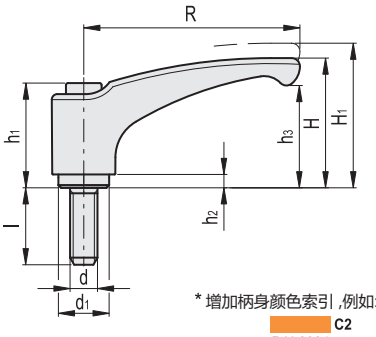


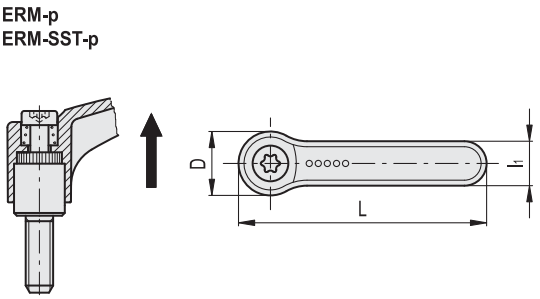


* 增加柄身颜色索引 ,例如: 240103-C2 ERM.44 p-M4x12-C2

C2 RAL2004 | C6 RAL3000 | C8 RAL9006 | C9 RAL9005

**ERM-p**

| 代码 | 型号 | R | d | L | D | H | H1 | h1 | h2 | h3 | d1 | l | l1 | 齿数 | ⚖ |
|---|---|---|---|---|---|---|---|---|---|---|---|---|---|---|---|
| 240333-* | ERM.78 p-M8x16-* | 78 | M8 | 90.5 | 21.5 | 46 | 50 | 36 | 3.5 | 34.5 | 16 | 16 | 16 | 26 | 70 |
| 240335-* | ERM.78 p-M8x20-* | 78 | M8 | 90.5 | 21.5 | 46 | 50 | 36 | 3.5 | 34.5 | 16 | 20 | 16 | 26 | 73 |
| 240337-* | ERM.78 p-M8x25-* | 78 | M8 | 90.5 | 21.5 | 46 | 50 | 36 | 3.5 | 34.5 | 16 | 25 | 16 | 26 | 76 |
| 240339-* | ERM.78 p-M8x32-* | 78 | M8 | 90.5 | 21.5 | 46 | 50 | 36 | 3.5 | 34.5 | 16 | 32 | 16 | 26 | 81 |
| 240341-* | ERM.78 p-M8x40-* | 78 | M8 | 90.5 | 21.5 | 46 | 50 | 36 | 3.5 | 34.5 | 16 | 40 | 16 | 26 | 86 |
| 240343-* | ERM.78 p-M8x50-* | 78 | M8 | 90.5 | 21.5 | 46 | 50 | 36 | 3.5 | 34.5 | 16 | 50 | 16 | 26 | 88 |
| 240345-* | ERM.78 p-M8x63-* | 78 | M8 | 90.5 | 21.5 | 46 | 50 | 36 | 3.5 | 34.5 | 16 | 63 | 16 | 26 | 94 |
| 240347-* | ERM.78 p-M8x80-* | 78 | M8 | 90.5 | 21.5 | 46 | 50 | 36 | 3.5 | 34.5 | 16 | 80 | 16 | 26 | 97 |
| 240351-* | ERM.78 p-M10x16-* | 78 | M10 | 90.5 | 21.5 | 46 | 50 | 36 | 3.5 | 34.5 | 16 | 16 | 16 | 26 | 82 |
| 240353-* | ERM.78 p-M10x20-* | 78 | M10 | 90.5 | 21.5 | 46 | 50 | 36 | 3.5 | 34.5 | 16 | 20 | 16 | 26 | 85 |
| 240355-* | ERM.78 p-M10x25-* | 78 | M10 | 90.5 | 21.5 | 46 | 50 | 36 | 3.5 | 34.5 | 16 | 25 | 16 | 26 | 91 |
| 240357-* | ERM.78 p-M10x32-* | 78 | M10 | 90.5 | 21.5 | 46 | 50 | 36 | 3.5 | 34.5 | 16 | 32 | 16 | 26 | 98 |
| 240359-* | ERM.78 p-M10x40-* | 78 | M10 | 90.5 | 21.5 | 46 | 50 | 36 | 3.5 | 34.5 | 16 | 40 | 16 | 26 | 108 |
| 240361-* | ERM.78 p-M10x50-* | 78 | M10 | 90.5 | 21.5 | 46 | 50 | 36 | 3.5 | 34.5 | 16 | 50 | 16 | 26 | 120 |
| 240363-* | ERM.78 p-M10x63-* | 78 | M10 | 90.5 | 21.5 | 46 | 50 | 36 | 3.5 | 34.5 | 16 | 63 | 16 | 26 | 124 |
| 240365-* | ERM.78 p-M10x80-* | 78 | M10 | 90.5 | 21.5 | 46 | 50 | 36 | 3.5 | 34.5 | 16 | 80 | 16 | 26 | 127 |
| 240373-* | ERM.78 p-M12x25-* | 78 | M12 | 90.5 | 21.5 | 46 | 50 | 36 | 3.5 | 34.5 | 16 | 25 | 16 | 26 | 109 |
| 240375-* | ERM.78 p-M12x32-* | 78 | M12 | 90.5 | 21.5 | 46 | 50 | 36 | 3.5 | 34.5 | 16 | 32 | 16 | 26 | 118 |
| 240377-* | ERM.78 p-M12x40-* | 78 | M12 | 90.5 | 21.5 | 46 | 50 | 36 | 3.5 | 34.5 | 16 | 40 | 16 | 26 | 130 |
| 240379-* | ERM.78 p-M12x50-* | 78 | M12 | 90.5 | 21.5 | 46 | 50 | 36 | 3.5 | 34.5 | 16 | 50 | 16 | 26 | 144 |
| 240381-* | ERM.78 p-M12x63-* | 78 | M12 | 90.5 | 21.5 | 46 | 50 | 36 | 3.5 | 34.5 | 16 | 63 | 16 | 26 | 149 |
| 240383-* | ERM.78 p-M12x80-* | 78 | M12 | 90.5 | 21.5 | 46 | 50 | 36 | 3.5 | 34.5 | 16 | 80 | 16 | 26 | 152 |
| 240423-* | ERM.95 p-M10x16-* | 95 | M10 | 109 | 25 | 56 | 61 | 43 | 5 | 42 | 19 | 16 | 18 | 28 | 111 |
| 240425-* | ERM.95 p-M10x20-* | 95 | M10 | 109 | 25 | 56 | 61 | 43 | 5 | 42 | 19 | 20 | 18 | 28 | 113 |
| 240427-* | ERM.95 p-M10x25-* | 95 | M10 | 109 | 25 | 56 | 61 | 43 | 5 | 42 | 19 | 25 | 18 | 28 | 115 |
| 240429-* | ERM.95 p-M10x32-* | 95 | M10 | 109 | 25 | 56 | 61 | 43 | 5 | 42 | 19 | 32 | 18 | 28 | 118 |
| 240431-* | ERM.95 p-M10x40-* | 95 | M10 | 109 | 25 | 56 | 61 | 43 | 5 | 42 | 19 | 40 | 18 | 28 | 121 |
| 240433-* | ERM.95 p-M10x50-* | 95 | M10 | 109 | 25 | 56 | 61 | 43 | 5 | 42 | 19 | 50 | 18 | 28 | 128 |
| 240435-* | ERM.95 p-M10x63-* | 95 | M10 | 109 | 25 | 56 | 61 | 43 | 5 | 42 | 19 | 63 | 18 | 28 | 133 |
| 240437-* | ERM.95 p-M10x80-* | 95 | M10 | 109 | 25 | 56 | 61 | 43 | 5 | 42 | 19 | 80 | 18 | 28 | 141 |
| 240447-* | ERM.95 p-M12x16-* | 95 | M12 | 109 | 25 | 56 | 61 | 43 | 5 | 42 | 19 | 16 | 18 | 28 | 113 |
| 240449-* | ERM.95 p-M12x20-* | 95 | M12 | 109 | 25 | 56 | 61 | 43 | 5 | 42 | 19 | 20 | 18 | 28 | 117 |
| 240451-* | ERM.95 p-M12x25-* | 95 | M12 | 109 | 25 | 56 | 61 | 43 | 5 | 42 | 19 | 25 | 18 | 28 | 122 |
| 240453-* | ERM.95 p-M12x32-* | 95 | M12 | 109 | 25 | 56 | 61 | 43 | 5 | 42 | 19 | 32 | 18 | 28 | 125 |
| 240455-* | ERM.95 p-M12x40-* | 95 | M12 | 109 | 25 | 56 | 61 | 43 | 5 | 42 | 19 | 40 | 18 | 28 | 132 |
| 240457-* | ERM.95 p-M12x50-* | 95 | M12 | 109 | 25 | 56 | 61 | 43 | 5 | 42 | 19 | 50 | 18 | 28 | 141 |
| 240459-* | ERM.95 p-M12x63-* | 95 | M12 | 109 | 25 | 56 | 61 | 43 | 5 | 42 | 19 | 63 | 18 | 28 | 151 |
| 240461-* | ERM.95 p-M12x80-* | 95 | M12 | 109 | 25 | 56 | 61 | 43 | 5 | 42 | 19 | 80 | 18 | 28 | 160 |
| 240473-* | ERM.95 p-M16x25-* | 95 | M16 | 109 | 25 | 56 | 61 | 43 | 5 | 42 | 19 | 25 | 18 | 28 | 139 |
| 240475-* | ERM.95 p-M16x32-* | 95 | M16 | 109 | 25 | 56 | 61 | 43 | 5 | 42 | 19 | 32 | 18 | 28 | 146 |
| 240477-* | ERM.95 p-M16x40-* | 95 | M16 | 109 | 25 | 56 | 61 | 43 | 5 | 42 | 19 | 40 | 18 | 28 | 154 |
| 240479-* | ERM.95 p-M16x50-* | 95 | M16 | 109 | 25 | 56 | 61 | 43 | 5 | 42 | 19 | 50 | 18 | 28 | 171 |
| 240481-* | ERM.95 p-M16x63-* | 95 | M16 | 109 | 25 | 56 | 61 | 43 | 5 | 42 | 19 | 63 | 18 | 28 | 184 |
| 240483-* | ERM.95 p-M16x80-* | 95 | M16 | 109 | 25 | 56 | 61 | 43 | 5 | 42 | 19 | 80 | 18 | 28 | 199 |



ELESA 和 GANTER 依法保留所有权利。
复制图纸时请注明出处。

*增加柄身颜色索引 ,例如: 241133-C2 ERM.44 SST-p-M5x12-C2

C2 RAL2004 C6 RAL3000 C8 RAL9006 C9 RAL9005

**ERM-SST-p** 不锈钢

| 代码 | 型号 | R | d | L | D | H | H1 | h1 | h2 | h3 | d1 | l | l1 | 齿数 | ⚖ |
|---|---|---|---|---|---|---|---|---|---|---|---|---|---|---|---|
| 241133-* | ERM.44 SST-p-M5x12-* | 44 | M5 | 52 | 14.5 | 30 | 33 | 24.5 | 3.5 | 20.5 | 10 | 12 | 11 | 18 | 17 |
| 241135-* | ERM.44 SST-p-M5x16-* | 44 | M5 | 52 | 14.5 | 30 | 33 | 24.5 | 3.5 | 20.5 | 10 | 16 | 11 | 18 | 18 |
| 241137-* | ERM.44 SST-p-M5x20-* | 44 | M5 | 52 | 14.5 | 30 | 33 | 24.5 | 3.5 | 20.5 | 10 | 20 | 11 | 18 | 19 |
| 241139-* | ERM.44 SST-p-M5x25-* | 44 | M5 | 52 | 14.5 | 30 | 33 | 24.5 | 3.5 | 20.5 | 10 | 25 | 11 | 18 | 20 |
| 241141-* | ERM.44 SST-p-M5x32-* | 44 | M5 | 52 | 14.5 | 30 | 33 | 24.5 | 3.5 | 20.5 | 10 | 32 | 11 | 18 | 21 |
| 241143-* | ERM.44 SST-p-M5x40-* | 44 | M5 | 52 | 14.5 | 30 | 33 | 24.5 | 3.5 | 20.5 | 10 | 40 | 11 | 18 | 22 |
| 241145-* | ERM.44 SST-p-M5x50-* | 44 | M5 | 52 | 14.5 | 30 | 33 | 24.5 | 3.5 | 20.5 | 10 | 50 | 11 | 18 | 23 |
| 241153-* | ERM.44 SST-p-M6x12-* | 44 | M6 | 52 | 14.5 | 30 | 33 | 24.5 | 3.5 | 20.5 | 10 | 12 | 11 | 18 | 19 |
| 241155-* | ERM.44 SST-p-M6x16-* | 44 | M6 | 52 | 14.5 | 30 | 33 | 24.5 | 3.5 | 20.5 | 10 | 16 | 11 | 18 | 20 |
| 241157-* | ERM.44 SST-p-M6x20-* | 44 | M6 | 52 | 14.5 | 30 | 33 | 24.5 | 3.5 | 20.5 | 10 | 20 | 11 | 18 | 21 |
| 241159-* | ERM.44 SST-p-M6x25-* | 44 | M6 | 52 | 14.5 | 30 | 33 | 24.5 | 3.5 | 20.5 | 10 | 25 | 11 | 18 | 22 |
| 241161-* | ERM.44 SST-p-M6x32-* | 44 | M6 | 52 | 14.5 | 30 | 33 | 24.5 | 3.5 | 20.5 | 10 | 32 | 11 | 18 | 23 |
| 241163-* | ERM.44 SST-p-M6x40-* | 44 | M6 | 52 | 14.5 | 30 | 33 | 24.5 | 3.5 | 20.5 | 10 | 40 | 11 | 18 | 24 |
| 241165-* | ERM.44 SST-p-M6x50-* | 44 | M6 | 52 | 14.5 | 30 | 33 | 24.5 | 3.5 | 20.5 | 10 | 50 | 11 | 18 | 25 |
| 241235-* | ERM.63 SST-p-M6x16-* | 63 | M6 | 73.5 | 18 | 38 | 41 | 31 | 3.5 | 27 | 13.5 | 16 | 13.5 | 24 | 49 |
| 241237-* | ERM.63 SST-p-M6x20-* | 63 | M6 | 73.5 | 18 | 38 | 41 | 31 | 3.5 | 27 | 13.5 | 20 | 13.5 | 24 | 55 |
| 241239-* | ERM.63 SST-p-M6x25-* | 63 | M6 | 73.5 | 18 | 38 | 41 | 31 | 3.5 | 27 | 13.5 | 25 | 13.5 | 24 | 57 |
| 241241-* | ERM.63 SST-p-M6x32-* | 63 | M6 | 73.5 | 18 | 38 | 41 | 31 | 3.5 | 27 | 13.5 | 32 | 13.5 | 24 | 61 |
| 241243-* | ERM.63 SST-p-M6x40-* | 63 | M6 | 73.5 | 18 | 38 | 41 | 31 | 3.5 | 27 | 13.5 | 40 | 13.5 | 24 | 68 |
| 241245-* | ERM.63 SST-p-M6x50-* | 63 | M6 | 73.5 | 18 | 38 | 41 | 31 | 3.5 | 27 | 13.5 | 50 | 13.5 | 24 | 77 |
| 241247-* | ERM.63 SST-p-M6x63-* | 63 | M6 | 73.5 | 18 | 38 | 41 | 31 | 3.5 | 27 | 13.5 | 63 | 13.5 | 24 | 79 |
| 241253-* | ERM.63 SST-p-M8x16-* | 63 | M8 | 73.5 | 18 | 38 | 41 | 31 | 3.5 | 27 | 13.5 | 16 | 13.5 | 24 | 59 |
| 241255-* | ERM.63 SST-p-M8x20-* | 63 | M8 | 73.5 | 18 | 38 | 41 | 31 | 3.5 | 27 | 13.5 | 20 | 13.5 | 24 | 66 |
| 241257-* | ERM.63 SST-p-M8x25-* | 63 | M8 | 73.5 | 18 | 38 | 41 | 31 | 3.5 | 27 | 13.5 | 25 | 13.5 | 24 | 69 |
| 241259-* | ERM.63 SST-p-M8x32-* | 63 | M8 | 73.5 | 18 | 38 | 41 | 31 | 3.5 | 27 | 13.5 | 32 | 13.5 | 24 | 73 |
| 241261-* | ERM.63 SST-p-M8x40-* | 63 | M8 | 73.5 | 18 | 38 | 41 | 31 | 3.5 | 27 | 13.5 | 40 | 13.5 | 24 | 82 |
| 241263-* | ERM.63 SST-p-M8x50-* | 63 | M8 | 73.5 | 18 | 38 | 41 | 31 | 3.5 | 27 | 13.5 | 50 | 13.5 | 24 | 92 |
| 241265-* | ERM.63 SST-p-M8x63-* | 63 | M8 | 73.5 | 18 | 38 | 41 | 31 | 3.5 | 27 | 13.5 | 63 | 13.5 | 24 | 95 |
| 241335-* | ERM.78 SST-p-M8x20-* | 78 | M8 | 90.5 | 21.5 | 46 | 50 | 36 | 3.5 | 34.5 | 16 | 20 | 16 | 26 | 69 |
| 241337-* | ERM.78 SST-p-M8x25-* | 78 | M8 | 90.5 | 21.5 | 46 | 50 | 36 | 3.5 | 34.5 | 16 | 25 | 16 | 26 | 75 |
| 241339-* | ERM.78 SST-p-M8x32-* | 78 | M8 | 90.5 | 21.5 | 46 | 50 | 36 | 3.5 | 34.5 | 16 | 32 | 16 | 26 | 80 |
| 241341-* | ERM.78 SST-p-M8x40-* | 78 | M8 | 90.5 | 21.5 | 46 | 50 | 36 | 3.5 | 34.5 | 16 | 40 | 16 | 26 | 88 |
| 241343-* | ERM.78 SST-p-M8x50-* | 78 | M8 | 90.5 | 21.5 | 46 | 50 | 36 | 3.5 | 34.5 | 16 | 50 | 16 | 26 | 98 |
| 241345-* | ERM.78 SST-p-M8x63-* | 78 | M8 | 90.5 | 21.5 | 46 | 50 | 36 | 3.5 | 34.5 | 16 | 63 | 16 | 26 | 101 |
| 241347-* | ERM.78 SST-p-M8x80-* | 78 | M8 | 90.5 | 21.5 | 46 | 50 | 36 | 3.5 | 34.5 | 16 | 80 | 16 | 26 | 104 |
| 241353-* | ERM.78 SST-p-M10x20-* | 78 | M10 | 90.5 | 21.5 | 46 | 50 | 36 | 3.5 | 34.5 | 16 | 20 | 16 | 26 | 85 |
| 241355-* | ERM.78 SST-p-M10x25-* | 78 | M10 | 90.5 | 21.5 | 46 | 50 | 36 | 3.5 | 34.5 | 16 | 25 | 16 | 26 | 91 |
| 241357-* | ERM.78 SST-p-M10x32-* | 78 | M10 | 90.5 | 21.5 | 46 | 50 | 36 | 3.5 | 34.5 | 16 | 32 | 16 | 26 | 98 |
| 241359-* | ERM.78 SST-p-M10x40-* | 78 | M10 | 90.5 | 21.5 | 46 | 50 | 36 | 3.5 | 34.5 | 16 | 40 | 16 | 26 | 108 |
| 241361-* | ERM.78 SST-p-M10x50-* | 78 | M10 | 90.5 | 21.5 | 46 | 50 | 36 | 3.5 | 34.5 | 16 | 50 | 16 | 26 | 120 |
| 241363-* | ERM.78 SST-p-M10x63-* | 78 | M10 | 90.5 | 21.5 | 46 | 50 | 36 | 3.5 | 34.5 | 16 | 63 | 16 | 26 | 124 |
| 241365-* | ERM.78 SST-p-M10x80-* | 78 | M10 | 90.5 | 21.5 | 46 | 50 | 36 | 3.5 | 34.5 | 16 | 80 | 16 | 26 | 127 |
| 241425-* | ERM.95 SST-p-M10x20-* | 95 | M10 | 109 | 25 | 56 | 61 | 43 | 5 | 42 | 19 | 20 | 18 | 28 | 113 |
| 241427-* | ERM.95 SST-p-M10x25-* | 95 | M10 | 109 | 25 | 56 | 61 | 43 | 5 | 42 | 19 | 25 | 18 | 28 | 115 |
| 241429-* | ERM.95 SST-p-M10x32-* | 95 | M10 | 109 | 25 | 56 | 61 | 43 | 5 | 42 | 19 | 32 | 18 | 28 | 118 |
| 241431-* | ERM.95 SST-p-M10x40-* | 95 | M10 | 109 | 25 | 56 | 61 | 43 | 5 | 42 | 19 | 40 | 18 | 28 | 121 |
| 241433-* | ERM.95 SST-p-M10x50-* | 95 | M10 | 109 | 25 | 56 | 61 | 43 | 5 | 42 | 19 | 50 | 18 | 28 | 128 |
| 241435-* | ERM.95 SST-p-M10x63-* | 95 | M10 | 109 | 25 | 56 | 61 | 43 | 5 | 42 | 19 | 63 | 18 | 28 | 133 |
| 241437-* | ERM.95 SST-p-M10x80-* | 95 | M10 | 109 | 25 | 56 | 61 | 43 | 5 | 42 | 19 | 80 | 18 | 28 | 141 |
| 241449-* | ERM.95 SST-p-M12x20-* | 95 | M12 | 109 | 25 | 56 | 61 | 43 | 5 | 42 | 19 | 20 | 18 | 28 | 117 |
| 241451-* | ERM.95 SST-p-M12x25-* | 95 | M12 | 109 | 25 | 56 | 61 | 43 | 5 | 42 | 19 | 25 | 18 | 28 | 122 |
| 241453-* | ERM.95 SST-p-M12x32-* | 95 | M12 | 109 | 25 | 56 | 61 | 43 | 5 | 42 | 19 | 32 | 18 | 28 | 125 |
| 241455-* | ERM.95 SST-p-M12x40-* | 95 | M12 | 109 | 25 | 56 | 61 | 43 | 5 | 42 | 19 | 40 | 18 | 28 | 132 |
| 241457-* | ERM.95 SST-p-M12x50-* | 95 | M12 | 109 | 25 | 56 | 61 | 43 | 5 | 42 | 19 | 50 | 18 | 28 | 141 |
| 241459-* | ERM.95 SST-p-M12x63-* | 95 | M12 | 109 | 25 | 56 | 61 | 43 | 5 | 42 | 19 | 63 | 18 | 28 | 151 |
| 241461-* | ERM.95 SST-p-M12x80-* | 95 | M12 | 109 | 25 | 56 | 61 | 43 | 5 | 42 | 19 | 80 | 18 | 28 | 160 |



ELESA 和 GANTER 依法保留所有权利。
复制图纸时请注明出处。

# GN 300

## 可调节手柄

**压铸锌，衬套 / 钢制螺杆**

### 规格

手柄
压铸锌

喷塑涂层
黑色，RAL 9005，纹理饰面 **SW**
黑色，RAL 9011，丝光饰面 **SZ**
橙色，RAL 2004，纹理饰面 **OS**
红色，RAL 3000，纹理饰面 **RS**
银色，RAL 9006，纹理饰面 **SR**

镀铬 **CR**

无涂层，光滑研磨处理 **RH**

**带螺纹嵌件的款式**

螺纹嵌件和固定螺钉
钢制，发黑处理

**带螺杆的款式**

螺杆和固定螺钉
钢制，发黑处理

### 信息

GN 300 可调节手柄对于空间受到限制的位置或有特定手柄位置要求的应用场合是理想的选择。中心嵌件通过可解除啮合的齿状件与毂相连接。
抬起手柄杆，脱开夹紧装置齿状件，使其转动至理想的夹紧位置。释放手柄杆，齿状件自动重新啮合。

### 技术信息

- ISO-基本公差 (参见页 A21)

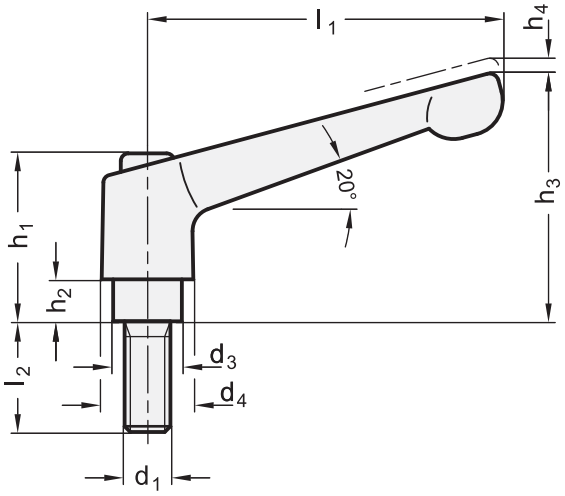


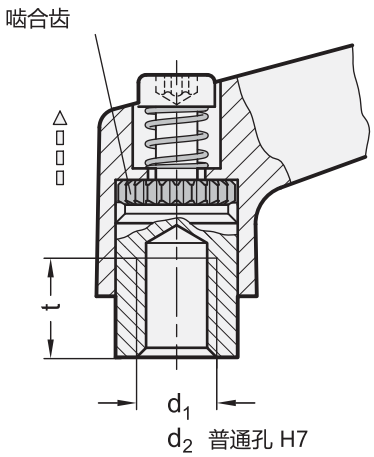


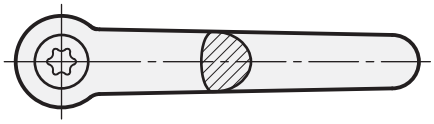



ELESA 和 GANTER 依法保留所有权利
复制图纸时请注明出处。

# GN 300

## 可调节手柄

* 增加手柄柄身的颜色索引 (SW、SZ、OS、RS、SR、CR 或 RH)

| SW | SZ | OS | RS | SR | CR | RH |
|---|---|---|---|---|---|---|
| RAL9005 | RAL9011 | RAL2004 | RAL3000 | RAL9006 | 镀铬 | 无涂层 |

### GN 300-带螺纹嵌件

| 型号 | l1 | d1 | d2 H7 | d3 | d4 | h1 | h2 | h3 | h4 | t min. | ⚖ |
|---|---|---|---|---|---|---|---|---|---|---|---|
| GN 300-30-B5-* | 30 | - | B 5 | 10 | 13 | 24.5 | 4 | 31 | 3.5 | 9 | 25 |
| GN 300-30-B6-* | 30 | - | B 6 | 10 | 13 | 24.5 | 4 | 31 | 3.5 | 9 | 24 |
| GN 300-30-M3-* | 30 | M 3 | - | 10 | 13 | 24.5 | 4 | 31 | 3.5 | 7 | 27 |
| GN 300-30-M4-* | 30 | M 4 | - | 10 | 13 | 24.5 | 4 | 31 | 3.5 | 9 | 27 |
| GN 300-30-M5-* | 30 | M 5 | - | 10 | 13 | 24.5 | 4 | 31 | 3.5 | 9 | 25 |
| GN 300-30-M6-* | 30 | M 6 | - | 10 | 13 | 24.5 | 4 | 31 | 3.5 | 9 | 24 |
| GN 300-45-B5-* | 45 | - | B 5 | 10 | 13 | 24.5 | 4 | 34 | 3.5 | 9 | 33 |
| GN 300-45-B6-* | 45 | - | B 6 | 10 | 13 | 24.5 | 4 | 34 | 3.5 | 9 | 32 |
| GN 300-45-M4-* | 45 | M 4 | - | 10 | 13 | 24.5 | 4 | 34 | 3.5 | 9 | 34 |
| GN 300-45-M5-* | 45 | M 5 | - | 10 | 13 | 24.5 | 4 | 34 | 3.5 | 9 | 33 |
| GN 300-45-M6-* | 45 | M 6 | - | 10 | 13 | 24.5 | 4 | 34 | 3.5 | 9 | 32 |
| GN 300-63-B8-* | 63 | - | B 8 | 13.5 | 17.5 | 31 | 6.5 | 45 | 4 | 11 | 74 |
| GN 300-63-M6-* | 63 | M 6 | - | 13.5 | 17.5 | 31 | 6.5 | 45 | 4 | 11 | 77 |
| GN 300-63-M8-* | 63 | M 8 | - | 13.5 | 17.5 | 31 | 6.5 | 45 | 4 | 11 | 75 |
| GN 300-78-B8-* | 78 | - | B 8 | 16 | 21 | 36 | 8 | 54 | 4 | 14 | 122 |
| GN 300-78-B10-* | 78 | - | B 10 | 16 | 21 | 36 | 8 | 54 | 4 | 14 | 118 |
| GN 300-78-M8-* | 78 | M 8 | - | 16 | 21 | 36 | 8 | 54 | 4 | 14 | 123 |
| GN 300-78-M10-* | 78 | M 10 | - | 16 | 21 | 36 | 8 | 54 | 4 | 14 | 121 |
| GN 300-92-B12-* | 92 | - | B 12 | 19 | 24 | 43 | 11 | 64 | 4 | 17 | 178 |
| GN 300-92-M10-* | 92 | M 10 | - | 19 | 24 | 43 | 11 | 64 | 4 | 17 | 187 |
| GN 300-92-M12-* | 92 | M 12 | - | 19 | 24 | 43 | 11 | 64 | 4 | 17 | 181 |
| GN 300-108-B12-* | 108 | - | B 12 | 23 | 30 | 50.5 | 12 | 75 | 5 | 22 | 305 |
| GN 300-108-B16-* | 108 | - | B 16 | 23 | 30 | 50.5 | 12 | 75 | 5 | 22 | 291 |
| GN 300-108-M12-* | 108 | M 12 | - | 23 | 30 | 50.5 | 12 | 75 | 5 | 22 | 304 |
| GN 300-108-M14-* | 108 | M 14 | - | 23 | 30 | 50.5 | 12 | 75 | 5 | 22 | 298 |
| GN 300-108-M16-* | 108 | M 16 | - | 23 | 30 | 50.5 | 12 | 75 | 5 | 22 | 290 |

### GN 300-带螺杆

| 型号 | l1 | d1 | l2 | d3 | d4 | h1 | h2 | h3 | h4 | ⚖ |
|---|---|---|---|---|---|---|---|---|---|---|
| GN 300-30-M3-6-* | 30 | M 3 | 6 | 10 | 13 | 24.5 | 4 | 31 | 3.5 | 21 |
| GN 300-30-M3-8-* | 30 | M 3 | 8 | 10 | 13 | 24.5 | 4 | 31 | 3.5 | 22 |
| GN 300-30-M3-10-* | 30 | M 3 | 10 | 10 | 13 | 24.5 | 4 | 31 | 3.5 | 23 |
| GN 300-30-M3-12-* | 30 | M 3 | 12 | 10 | 13 | 24.5 | 4 | 31 | 3.5 | 24 |
| GN 300-30-M3-16-* | 30 | M 3 | 16 | 10 | 13 | 24.5 | 4 | 31 | 3.5 | 25 |
| GN 300-30-M4-12-* | 30 | M 4 | 12 | 10 | 13 | 24.5 | 4 | 31 | 3.5 | 28 |
| GN 300-30-M4-16-* | 30 | M 4 | 16 | 10 | 13 | 24.5 | 4 | 31 | 3.5 | 28 |
| GN 300-30-M4-20-* | 30 | M 4 | 20 | 10 | 13 | 24.5 | 4 | 31 | 3.5 | 29 |
| GN 300-30-M4-25-* | 30 | M 4 | 25 | 10 | 13 | 24.5 | 4 | 31 | 3.5 | 30 |
| GN 300-30-M4-32-* | 30 | M 4 | 32 | 10 | 13 | 24.5 | 4 | 31 | 3.5 | 31 |
| GN 300-30-M5-12-* | 30 | M 5 | 12 | 10 | 13 | 24.5 | 4 | 31 | 3.5 | 29 |
| GN 300-30-M5-16-* | 30 | M 5 | 16 | 10 | 13 | 24.5 | 4 | 31 | 3.5 | 29 |
| GN 300-30-M5-20-* | 30 | M 5 | 20 | 10 | 13 | 24.5 | 4 | 31 | 3.5 | 29 |
| GN 300-30-M5-25-* | 30 | M 5 | 25 | 10 | 13 | 24.5 | 4 | 31 | 3.5 | 30 |
| GN 300-30-M5-32-* | 30 | M 5 | 32 | 10 | 13 | 24.5 | 4 | 31 | 3.5 | 31 |
| GN 300-30-M5-40-* | 30 | M 5 | 40 | 10 | 13 | 24.5 | 4 | 31 | 3.5 | 32 |
| GN 300-30-M5-50-* | 30 | M 5 | 50 | 10 | 13 | 24.5 | 4 | 31 | 3.5 | 33 |
| GN 300-30-M6-12-* | 30 | M 6 | 12 | 10 | 13 | 24.5 | 4 | 31 | 3.5 | 29 |
| GN 300-30-M6-16-* | 30 | M 6 | 16 | 10 | 13 | 24.5 | 4 | 31 | 3.5 | 30 |
| GN 300-30-M6-20-* | 30 | M 6 | 20 | 10 | 13 | 24.5 | 4 | 31 | 3.5 | 31 |



ELESA 和 GANTER 依法保留所有权利
复制图纸时请注明出处。

# GN 300

## 可调节手柄



* 增加手柄柄身的颜色索引 (SW、SZ、OS、RS、SR、CR 或 RH)

| SW | SZ | OS | RS | SR | CR | RH |
|---|---|---|---|---|---|---|
| RAL9005 | RAL9011 | RAL2004 | RAL3000 | RAL9006 | 镀铬 | 无涂层 |

**GN 300-带螺杆**

| 型号 | l1 | d1 | l2 | d3 | d4 | h1 | h2 | h3 | h4 | ⚖ |
|---|---|---|---|---|---|---|---|---|---|---|
| GN 300-30-M6-25-* | 30 | M 6 | 25 | 10 | 13 | 24.5 | 4 | 31 | 3.5 | 32 |
| GN 300-30-M6-32-* | 30 | M 6 | 32 | 10 | 13 | 24.5 | 4 | 31 | 3.5 | 33 |
| GN 300-30-M6-40-* | 30 | M 6 | 40 | 10 | 13 | 24.5 | 4 | 31 | 3.5 | 35 |
| GN 300-30-M6-50-* | 30 | M 6 | 50 | 10 | 13 | 24.5 | 4 | 31 | 3.5 | 36 |
| GN 300-45-M4-12-* | 45 | M 4 | 12 | 10 | 13 | 24.5 | 4 | 34 | 3.5 | 35 |
| GN 300-45-M4-16-* | 45 | M 4 | 16 | 10 | 13 | 24.5 | 4 | 34 | 3.5 | 39 |
| GN 300-45-M4-20-* | 45 | M 4 | 20 | 10 | 13 | 24.5 | 4 | 34 | 3.5 | 39 |
| GN 300-45-M4-25-* | 45 | M 4 | 25 | 10 | 13 | 24.5 | 4 | 34 | 3.5 | 39 |
| GN 300-45-M4-32-* | 45 | M 4 | 32 | 10 | 13 | 24.5 | 4 | 34 | 3.5 | 40 |
| GN 300-45-M5-12-* | 45 | M 5 | 12 | 10 | 13 | 24.5 | 4 | 34 | 3.5 | 35 |
| GN 300-45-M5-16-* | 45 | M 5 | 16 | 10 | 13 | 24.5 | 4 | 34 | 3.5 | 36 |
| GN 300-45-M5-20-* | 45 | M 5 | 20 | 10 | 13 | 24.5 | 4 | 34 | 3.5 | 37 |
| GN 300-45-M5-25-* | 45 | M 5 | 25 | 10 | 13 | 24.5 | 4 | 34 | 3.5 | 38 |
| GN 300-45-M5-32-* | 45 | M 5 | 32 | 10 | 13 | 24.5 | 4 | 34 | 3.5 | 39 |
| GN 300-45-M5-40-* | 45 | M 5 | 40 | 10 | 13 | 24.5 | 4 | 34 | 3.5 | 40 |
| GN 300-45-M5-50-* | 45 | M 5 | 50 | 10 | 13 | 24.5 | 4 | 34 | 3.5 | 42 |
| GN 300-45-M6-12-* | 45 | M 6 | 12 | 10 | 13 | 24.5 | 4 | 34 | 3.5 | 36 |
| GN 300-45-M6-16-* | 45 | M 6 | 16 | 10 | 13 | 24.5 | 4 | 34 | 3.5 | 37 |
| GN 300-45-M6-20-* | 45 | M 6 | 20 | 10 | 13 | 24.5 | 4 | 34 | 3.5 | 38 |
| GN 300-45-M6-25-* | 45 | M 6 | 25 | 10 | 13 | 24.5 | 4 | 34 | 3.5 | 39 |
| GN 300-45-M6-32-* | 45 | M 6 | 32 | 10 | 13 | 24.5 | 4 | 34 | 3.5 | 41 |
| GN 300-45-M6-40-* | 45 | M 6 | 40 | 10 | 13 | 24.5 | 4 | 34 | 3.5 | 41 |
| GN 300-45-M6-50-* | 45 | M 6 | 50 | 10 | 13 | 24.5 | 4 | 34 | 3.5 | 43 |
| GN 300-63-M6-12-* | 63 | M 6 | 12 | 13.5 | 17.5 | 31 | 6.5 | 45 | 4 | 80 |
| GN 300-63-M6-16-* | 63 | M 6 | 16 | 13.5 | 17.5 | 31 | 6.5 | 45 | 4 | 80 |
| GN 300-63-M6-20-* | 63 | M 6 | 20 | 13.5 | 17.5 | 31 | 6.5 | 45 | 4 | 82 |
| GN 300-63-M6-25-* | 63 | M 6 | 25 | 13.5 | 17.5 | 31 | 6.5 | 45 | 4 | 83 |
| GN 300-63-M6-32-* | 63 | M 6 | 32 | 13.5 | 17.5 | 31 | 6.5 | 45 | 4 | 84 |
| GN 300-63-M6-40-* | 63 | M 6 | 40 | 13.5 | 17.5 | 31 | 6.5 | 45 | 4 | 85 |
| GN 300-63-M6-50-* | 63 | M 6 | 50 | 13.5 | 17.5 | 31 | 6.5 | 45 | 4 | 86 |
| GN 300-63-M6-63-* | 63 | M 6 | 63 | 13.5 | 17.5 | 31 | 6.5 | 45 | 4 | 88 |
| GN 300-63-M8-12-* | 63 | M 8 | 12 | 13.5 | 17.5 | 31 | 6.5 | 45 | 4 | 82 |
| GN 300-63-M8-16-* | 63 | M 8 | 16 | 13.5 | 17.5 | 31 | 6.5 | 45 | 4 | 84 |
| GN 300-63-M8-20-* | 63 | M 8 | 20 | 13.5 | 17.5 | 31 | 6.5 | 45 | 4 | 85 |
| GN 300-63-M8-25-* | 63 | M 8 | 25 | 13.5 | 17.5 | 31 | 6.5 | 45 | 4 | 86 |
| GN 300-63-M8-32-* | 63 | M 8 | 32 | 13.5 | 17.5 | 31 | 6.5 | 45 | 4 | 88 |
| GN 300-63-M8-40-* | 63 | M 8 | 40 | 13.5 | 17.5 | 31 | 6.5 | 45 | 4 | 93 |
| GN 300-63-M8-50-* | 63 | M 8 | 50 | 13.5 | 17.5 | 31 | 6.5 | 45 | 4 | 95 |
| GN 300-63-M8-63-* | 63 | M 8 | 63 | 13.5 | 17.5 | 31 | 6.5 | 45 | 4 | 98 |
| GN 300-63-M10-20-* | 63 | M 10 | 20 | 13.5 | 17.5 | 31 | 6.5 | 45 | 4 | 88 |
| GN 300-63-M10-25-* | 63 | M 10 | 25 | 13.5 | 17.5 | 31 | 6.5 | 45 | 4 | 91 |
| GN 300-63-M10-32-* | 63 | M 10 | 32 | 13.5 | 17.5 | 31 | 6.5 | 45 | 4 | 94 |
| GN 300-63-M10-40-* | 63 | M 10 | 40 | 13.5 | 17.5 | 31 | 6.5 | 45 | 4 | 96 |
| GN 300-63-M10-50-* | 63 | M 10 | 50 | 13.5 | 17.5 | 31 | 6.5 | 45 | 4 | 103 |
| GN 300-63-M10-63-* | 63 | M 10 | 63 | 13.5 | 17.5 | 31 | 6.5 | 45 | 4 | 108 |
| GN 300-63-M10-80-* | 63 | M 10 | 80 | 13.5 | 17.5 | 31 | 6.5 | 45 | 4 | 118 |
| GN 300-78-M8-16-* | 78 | M 8 | 16 | 16 | 21 | 36 | 8 | 54 | 4 | 131 |
| GN 300-78-M8-20-* | 78 | M 8 | 20 | 16 | 21 | 36 | 8 | 54 | 4 | 132 |
| GN 300-78-M8-25-* | 78 | M 8 | 25 | 16 | 21 | 36 | 8 | 54 | 4 | 133 |
| GN 300-78-M8-32-* | 78 | M 8 | 32 | 16 | 21 | 36 | 8 | 54 | 4 | 136 |
| GN 300-78-M8-40-* | 78 | M 8 | 40 | 16 | 21 | 36 | 8 | 54 | 4 | 140 |



ELESA 和 GANTER 依法保留所有权利
复制图纸时请注明出处。

# GN 300 | 可调节手柄

* 增加手柄柄身的颜色索引 (SW、SZ、OS、RS、SR、CR 或 RH)

SW RAL9005 | SZ RAL9011 | OS RAL2004 | RS RAL3000 | SR RAL9006 | CR 镀铬 | RH 无涂层

**GN 300-带螺杆**

| 型号 | l1 | d1 | l2 | d3 | d4 | h1 | h2 | h3 | h4 | ⚖ |
|---|---|---|---|---|---|---|---|---|---|---|
| GN 300-78-M8-50-* | 78 | M 8 | 50 | 16 | 21 | 36 | 8 | 54 | 4 | 145 |
| GN 300-78-M8-63-* | 78 | M 8 | 63 | 16 | 21 | 36 | 8 | 54 | 4 | 147 |
| GN 300-78-M8-80-* | 78 | M 8 | 80 | 16 | 21 | 36 | 8 | 54 | 4 | 152 |
| GN 300-78-M10-16-* | 78 | M 10 | 16 | 16 | 21 | 36 | 8 | 54 | 4 | 137 |
| GN 300-78-M10-20-* | 78 | M 10 | 20 | 16 | 21 | 36 | 8 | 54 | 4 | 139 |
| GN 300-78-M10-25-* | 78 | M 10 | 25 | 16 | 21 | 36 | 8 | 54 | 4 | 141 |
| GN 300-78-M10-32-* | 78 | M 10 | 32 | 16 | 21 | 36 | 8 | 54 | 4 | 145 |
| GN 300-78-M10-40-* | 78 | M 10 | 40 | 16 | 21 | 36 | 8 | 54 | 4 | 149 |
| GN 300-78-M10-50-* | 78 | M 10 | 50 | 16 | 21 | 36 | 8 | 54 | 4 | 154 |
| GN 300-78-M10-63-* | 78 | M 10 | 63 | 16 | 21 | 36 | 8 | 54 | 4 | 160 |
| GN 300-78-M10-80-* | 78 | M 10 | 80 | 16 | 21 | 36 | 8 | 54 | 4 | 170 |
| GN 300-78-M12-25-* | 78 | M 12 | 25 | 16 | 21 | 36 | 8 | 54 | 4 | 145 |
| GN 300-78-M12-32-* | 78 | M 12 | 32 | 16 | 21 | 36 | 8 | 54 | 4 | 150 |
| GN 300-78-M12-40-* | 78 | M 12 | 40 | 16 | 21 | 36 | 8 | 54 | 4 | 156 |
| GN 300-78-M12-50-* | 78 | M 12 | 50 | 16 | 21 | 36 | 8 | 54 | 4 | 163 |
| GN 300-78-M12-63-* | 78 | M 12 | 63 | 16 | 21 | 36 | 8 | 54 | 4 | 171 |
| GN 300-78-M12-80-* | 78 | M 12 | 80 | 16 | 21 | 36 | 8 | 54 | 4 | 183 |
| GN 300-92-M10-16-* | 92 | M 10 | 16 | 19 | 24 | 43 | 11 | 64 | 4 | 199 |
| GN 300-92-M10-20-* | 92 | M 10 | 20 | 19 | 24 | 43 | 11 | 64 | 4 | 202 |
| GN 300-92-M10-25-* | 92 | M 10 | 25 | 19 | 24 | 43 | 11 | 64 | 4 | 205 |
| GN 300-92-M10-32-* | 92 | M 10 | 32 | 19 | 24 | 43 | 11 | 64 | 4 | 209 |
| GN 300-92-M10-40-* | 92 | M 10 | 40 | 19 | 24 | 43 | 11 | 64 | 4 | 213 |
| GN 300-92-M10-50-* | 92 | M 10 | 50 | 19 | 24 | 43 | 11 | 64 | 4 | 219 |
| GN 300-92-M10-63-* | 92 | M 10 | 63 | 19 | 24 | 43 | 11 | 64 | 4 | 224 |
| GN 300-92-M10-80-* | 92 | M 10 | 80 | 19 | 24 | 43 | 11 | 64 | 4 | 235 |
| GN 300-92-M12-16-* | 92 | M 12 | 16 | 19 | 24 | 43 | 11 | 64 | 4 | 206 |
| GN 300-92-M12-20-* | 92 | M 12 | 20 | 19 | 24 | 43 | 11 | 64 | 4 | 209 |
| GN 300-92-M12-25-* | 92 | M 12 | 25 | 19 | 24 | 43 | 11 | 64 | 4 | 215 |
| GN 300-92-M12-32-* | 92 | M 12 | 32 | 19 | 24 | 43 | 11 | 64 | 4 | 220 |
| GN 300-92-M12-40-* | 92 | M 12 | 40 | 19 | 24 | 43 | 11 | 64 | 4 | 224 |
| GN 300-92-M12-50-* | 92 | M 12 | 50 | 19 | 24 | 43 | 11 | 64 | 4 | 230 |
| GN 300-92-M12-63-* | 92 | M 12 | 63 | 19 | 24 | 43 | 11 | 64 | 4 | 242 |
| GN 300-92-M12-80-* | 92 | M 12 | 80 | 19 | 24 | 43 | 11 | 64 | 4 | 250 |
| GN 300-92-M16-25-* | 92 | M 16 | 25 | 19 | 24 | 43 | 11 | 64 | 4 | 226 |
| GN 300-92-M16-32-* | 92 | M 16 | 32 | 19 | 24 | 43 | 11 | 64 | 4 | 234 |
| GN 300-92-M16-40-* | 92 | M 16 | 40 | 19 | 24 | 43 | 11 | 64 | 4 | 245 |
| GN 300-92-M16-50-* | 92 | M 16 | 50 | 19 | 24 | 43 | 11 | 64 | 4 | 259 |
| GN 300-92-M16-63-* | 92 | M 16 | 63 | 19 | 24 | 43 | 11 | 64 | 4 | 276 |
| GN 300-92-M16-80-* | 92 | M 16 | 80 | 19 | 24 | 43 | 11 | 64 | 4 | 311 |
| GN 300-108-M12-25-* | 108 | M 12 | 25 | 23 | 30 | 50.5 | 12 | 75 | 5 | 350 |
| GN 300-108-M12-32-* | 108 | M 12 | 32 | 23 | 30 | 50.5 | 12 | 75 | 5 | 320 |
| GN 300-108-M12-40-* | 108 | M 12 | 40 | 23 | 30 | 50.5 | 12 | 75 | 5 | 307 |
| GN 300-108-M12-50-* | 108 | M 12 | 50 | 23 | 30 | 50.5 | 12 | 75 | 5 | 340 |
| GN 300-108-M12-63-* | 108 | M 12 | 63 | 23 | 30 | 50.5 | 12 | 75 | 5 | 365 |
| GN 300-108-M12-80-* | 108 | M 12 | 80 | 23 | 30 | 50.5 | 12 | 75 | 5 | 383 |
| GN 300-108-M12-120-* | 108 | M 12 | 120 | 23 | 30 | 50.5 | 12 | 75 | 5 | 410 |
| GN 300-108-M16-25-* | 108 | M 16 | 25 | 23 | 30 | 50.5 | 12 | 75 | 5 | 355 |
| GN 300-108-M16-32-* | 108 | M 16 | 32 | 23 | 30 | 50.5 | 12 | 75 | 5 | 365 |
| GN 300-108-M16-40-* | 108 | M 16 | 40 | 23 | 30 | 50.5 | 12 | 75 | 5 | 376 |
| GN 300-108-M16-50-* | 108 | M 16 | 50 | 23 | 30 | 50.5 | 12 | 75 | 5 | 388 |
| GN 300-108-M16-63-* | 108 | M 16 | 63 | 23 | 30 | 50.5 | 12 | 75 | 5 | 407 |
| GN 300-108-M16-80-* | 108 | M 16 | 80 | 23 | 30 | 50.5 | 12 | 75 | 5 | 429 |
| GN 300-108-M16-120-* | 108 | M 16 | 120 | 23 | 30 | 50.5 | 12 | 75 | 5 | 476 |



ELESA 和 GANTER 依法保留所有权利
复制图纸时请注明出处。

# GN 300.1

RoHS

## 可调节手柄

**压铸锌，衬套 / 不锈钢螺杆**

**规格**

手柄
压铸锌

喷塑涂层
黑色，RAL 9005，纹理饰面 **SW**
黑色，RAL 9011，丝光饰面 **SZ**
橙色，RAL 2004，纹理饰面 **OS**
红色，RAL 3000，纹理饰面 **RS**
银色，RAL 9006，纹理饰面 **SR**

镀铬 **CR**

无涂层，光滑研磨处理 **RH**

**带螺纹嵌件的款式**

螺纹嵌件和固定螺钉
AISI 303 不锈钢

**带螺杆的款式**

螺杆和固定螺钉
AISI 303 不锈钢

**信息**

GN 300.1 可调节手柄对于空间受到限制的位置或有特定手柄位置要求的应用场合是理想的选择。中心嵌件通过可解除啮合的齿状件与毂相连接。
抬起手柄杆，脱开夹紧装置齿状件，使其转动至理想的夹紧位置。释放手柄杆，齿状件自动重新啮合。

**技术信息**

- 不锈钢特性 (参见页 A26)

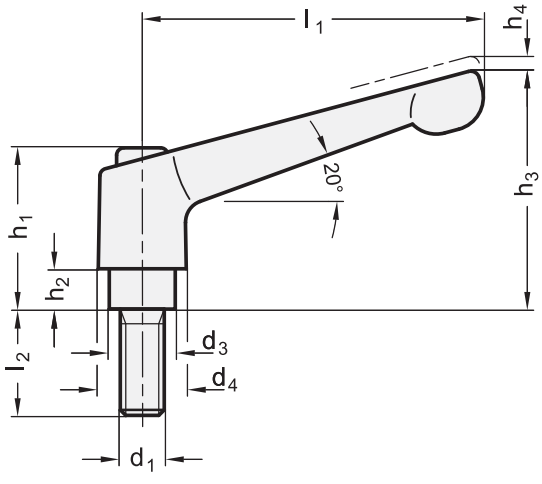


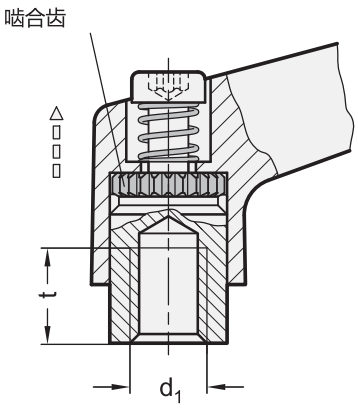


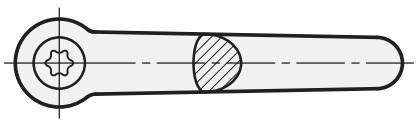



ELESA 和 GANTER 依法保留所有权利
复制图纸时请注明出处。

# GN 300.1 | 可调节手柄

* 增加手柄柄身的颜色索引 (SW、SZ、OS、RS、SR、CR 或 RH)

SW RAL9005 | SZ RAL9011 | OS RAL2004 | RS RAL3000 | SR RAL9006 | CR 镀铬 | RH 无涂层

**GN 300.1-带螺纹嵌件**

| 型号 | l1 | d1 | d3 | d4 | h1 | h2 | h3 | h4 | t min. | ⚖ |
|---|---|---|---|---|---|---|---|---|---|---|
| GN 300.1-30-M3-* | 30 | M 3 | 10 | 13 | 24.5 | 4 | 31 | 3.5 | 7 | 27 |
| GN 300.1-30-M4-* | 30 | M 4 | 10 | 13 | 24.5 | 4 | 31 | 3.5 | 8 | 27 |
| GN 300.1-30-M5-* | 30 | M 5 | 10 | 13 | 24.5 | 4 | 31 | 3.5 | 8 | 26 |
| GN 300.1-30-M6-* | 30 | M 6 | 10 | 13 | 24.5 | 4 | 31 | 3.5 | 8 | 25 |
| GN 300.1-45-M4-* | 45 | M 4 | 10 | 13 | 24.5 | 4 | 34 | 3.5 | 8 | 34 |
| GN 300.1-45-M5-* | 45 | M 5 | 10 | 13 | 24.5 | 4 | 34 | 3.5 | 8 | 33 |
| GN 300.1-45-M6-* | 45 | M 6 | 10 | 13 | 24.5 | 4 | 34 | 3.5 | 8 | 32 |
| GN 300.1-63-M6-* | 63 | M 6 | 13.5 | 17.5 | 31 | 6.5 | 45 | 4 | 11 | 76 |
| GN 300.1-63-M8-* | 63 | M 8 | 13.5 | 17.5 | 31 | 6.5 | 45 | 4 | 11 | 75 |
| GN 300.1-78-M8-* | 78 | M 8 | 16 | 21 | 36 | 8 | 54 | 4 | 14 | 123 |
| GN 300.1-78-M10-* | 78 | M 10 | 16 | 21 | 36 | 8 | 54 | 4 | 14 | 119 |
| GN 300.1-92-M10-* | 92 | M 10 | 19 | 24 | 43 | 11 | 64 | 4 | 17 | 184 |
| GN 300.1-92-M12-* | 92 | M 12 | 19 | 24 | 43 | 11 | 64 | 4 | 17 | 178 |
| GN 300.1-108-M12-* | 108 | M 12 | 23 | 30 | 50.5 | 12 | 75 | 5 | 22 | 306 |
| GN 300.1-108-M16-* | 108 | M 16 | 23 | 30 | 50.5 | 12 | 75 | 5 | 22 | 289 |

**GN 300.1-带螺杆**

| 型号 | l1 | d1 | l2 | d3 | d4 | h1 | h2 | h3 | h4 | ⚖ |
|---|---|---|---|---|---|---|---|---|---|---|
| GN 300.1-30-M3-6-* | 30 | M 3 | 6 | 10 | 13 | 24.5 | 4 | 31 | 3.5 | 27 |
| GN 300.1-30-M3-8-* | 30 | M 3 | 8 | 10 | 13 | 24.5 | 4 | 31 | 3.5 | 28 |
| GN 300.1-30-M3-10-* | 30 | M 3 | 10 | 10 | 13 | 24.5 | 4 | 31 | 3.5 | 28 |
| GN 300.1-30-M3-12-* | 30 | M 3 | 12 | 10 | 13 | 24.5 | 4 | 31 | 3.5 | 30 |
| GN 300.1-30-M3-16-* | 30 | M 3 | 16 | 10 | 13 | 24.5 | 4 | 31 | 3.5 | 30 |
| GN 300.1-30-M4-12-* | 30 | M 4 | 12 | 10 | 13 | 24.5 | 4 | 31 | 3.5 | 28 |
| GN 300.1-30-M4-16-* | 30 | M 4 | 16 | 10 | 13 | 24.5 | 4 | 31 | 3.5 | 28 |
| GN 300.1-30-M4-20-* | 30 | M 4 | 20 | 10 | 13 | 24.5 | 4 | 31 | 3.5 | 29 |
| GN 300.1-30-M4-25-* | 30 | M 4 | 25 | 10 | 13 | 24.5 | 4 | 31 | 3.5 | 30 |
| GN 300.1-30-M4-32-* | 30 | M 4 | 32 | 10 | 13 | 24.5 | 4 | 31 | 3.5 | 31 |
| GN 300.1-30-M5-12-* | 30 | M 5 | 12 | 10 | 13 | 24.5 | 4 | 31 | 3.5 | 29 |
| GN 300.1-30-M5-16-* | 30 | M 5 | 16 | 10 | 13 | 24.5 | 4 | 31 | 3.5 | 29 |
| GN 300.1-30-M5-20-* | 30 | M 5 | 20 | 10 | 13 | 24.5 | 4 | 31 | 3.5 | 29 |
| GN 300.1-30-M5-25-* | 30 | M 5 | 25 | 10 | 13 | 24.5 | 4 | 31 | 3.5 | 30 |
| GN 300.1-30-M5-32-* | 30 | M 5 | 32 | 10 | 13 | 24.5 | 4 | 31 | 3.5 | 31 |
| GN 300.1-30-M5-40-* | 30 | M 5 | 40 | 10 | 13 | 24.5 | 4 | 31 | 3.5 | 32 |
| GN 300.1-30-M5-50-* | 30 | M 5 | 50 | 10 | 13 | 24.5 | 4 | 31 | 3.5 | 33 |
| GN 300.1-30-M6-12-* | 30 | M 6 | 12 | 10 | 13 | 24.5 | 4 | 31 | 3.5 | 29 |
| GN 300.1-30-M6-16-* | 30 | M 6 | 16 | 10 | 13 | 24.5 | 4 | 31 | 3.5 | 30 |
| GN 300.1-30-M6-20-* | 30 | M 6 | 20 | 10 | 13 | 24.5 | 4 | 31 | 3.5 | 31 |
| GN 300.1-30-M6-25-* | 30 | M 6 | 25 | 10 | 13 | 24.5 | 4 | 31 | 3.5 | 32 |
| GN 300.1-30-M6-32-* | 30 | M 6 | 32 | 10 | 13 | 24.5 | 4 | 31 | 3.5 | 33 |
| GN 300.1-30-M6-40-* | 30 | M 6 | 40 | 10 | 13 | 24.5 | 4 | 31 | 3.5 | 34 |
| GN 300.1-30-M6-50-* | 30 | M 6 | 50 | 10 | 13 | 24.5 | 4 | 31 | 3.5 | 35 |
| GN 300.1-45-M4-12-* | 45 | M 4 | 12 | 10 | 13 | 24.5 | 4 | 34 | 3.5 | 35 |
| GN 300.1-45-M4-16-* | 45 | M 4 | 16 | 10 | 13 | 24.5 | 4 | 34 | 3.5 | 36 |
| GN 300.1-45-M4-20-* | 45 | M 4 | 20 | 10 | 13 | 24.5 | 4 | 34 | 3.5 | 35 |
| GN 300.1-45-M4-25-* | 45 | M 4 | 25 | 10 | 13 | 24.5 | 4 | 34 | 3.5 | 37 |
| GN 300.1-45-M4-32-* | 45 | M 4 | 32 | 10 | 13 | 24.5 | 4 | 34 | 3.5 | 38 |
| GN 300.1-45-M5-12-* | 45 | M 5 | 12 | 10 | 13 | 24.5 | 4 | 34 | 3.5 | 35 |
| GN 300.1-45-M5-16-* | 45 | M 5 | 16 | 10 | 13 | 24.5 | 4 | 34 | 3.5 | 36 |
| GN 300.1-45-M5-20-* | 45 | M 5 | 20 | 10 | 13 | 24.5 | 4 | 34 | 3.5 | 37 |
| GN 300.1-45-M5-25-* | 45 | M 5 | 25 | 10 | 13 | 24.5 | 4 | 34 | 3.5 | 38 |
| GN 300.1-45-M5-32-* | 45 | M 5 | 32 | 10 | 13 | 24.5 | 4 | 34 | 3.5 | 38 |
| GN 300.1-45-M5-40-* | 45 | M 5 | 40 | 10 | 13 | 24.5 | 4 | 34 | 3.5 | 39 |
| GN 300.1-45-M5-50-* | 45 | M 5 | 50 | 10 | 13 | 24.5 | 4 | 34 | 3.5 | 43 |



ELESA 和 GANTER 依法保留所有权利
复制图纸时请注明出处。

# GN 300.1 | 可调节手柄



* 增加手柄柄身的颜色索引 (SW、SZ、OS、RS、SR、CR 或 RH)

| SW | SZ | OS | RS | SR | CR | RH |
|---|---|---|---|---|---|---|
| RAL9005 | RAL9011 | RAL2004 | RAL3000 | RAL9006 | 镀铬 | 无涂层 |

**GN 300.1-带螺杆**

| 型号 | l1 | d1 | l2 | d3 | d4 | h1 | h2 | h3 | h4 | ⚖ |
|---|---|---|---|---|---|---|---|---|---|---|
| GN 300.1-45-M6-12-* | 45 | M 6 | 12 | 10 | 13 | 24.5 | 4 | 34 | 3.5 | 36 |
| GN 300.1-45-M6-16-* | 45 | M 6 | 16 | 10 | 13 | 24.5 | 4 | 34 | 3.5 | 37 |
| GN 300.1-45-M6-20-* | 45 | M 6 | 20 | 10 | 13 | 24.5 | 4 | 34 | 3.5 | 38 |
| GN 300.1-45-M6-25-* | 45 | M 6 | 25 | 10 | 13 | 24.5 | 4 | 34 | 3.5 | 39 |
| GN 300.1-45-M6-32-* | 45 | M 6 | 32 | 10 | 13 | 24.5 | 4 | 34 | 3.5 | 39 |
| GN 300.1-45-M6-40-* | 45 | M 6 | 40 | 10 | 13 | 24.5 | 4 | 34 | 3.5 | 40 |
| GN 300.1-45-M6-50-* | 45 | M 6 | 50 | 10 | 13 | 24.5 | 4 | 34 | 3.5 | 43 |
| GN 300.1-63-M6-16-* | 63 | M 6 | 16 | 13.5 | 17.5 | 31 | 6.5 | 45 | 4 | 80 |
| GN 300.1-63-M6-20-* | 63 | M 6 | 20 | 13.5 | 17.5 | 31 | 6.5 | 45 | 4 | 91 |
| GN 300.1-63-M6-25-* | 63 | M 6 | 25 | 13.5 | 17.5 | 31 | 6.5 | 45 | 4 | 82 |
| GN 300.1-63-M6-32-* | 63 | M 6 | 32 | 13.5 | 17.5 | 31 | 6.5 | 45 | 4 | 83 |
| GN 300.1-63-M6-40-* | 63 | M 6 | 40 | 13.5 | 17.5 | 31 | 6.5 | 45 | 4 | 85 |
| GN 300.1-63-M6-50-* | 63 | M 6 | 50 | 13.5 | 17.5 | 31 | 6.5 | 45 | 4 | 86 |
| GN 300.1-63-M6-63-* | 63 | M 6 | 63 | 13.5 | 17.5 | 31 | 6.5 | 45 | 4 | 88 |
| GN 300.1-63-M8-16-* | 63 | M 8 | 16 | 13.5 | 17.5 | 31 | 6.5 | 45 | 4 | 84 |
| GN 300.1-63-M8-20-* | 63 | M 8 | 20 | 13.5 | 17.5 | 31 | 6.5 | 45 | 4 | 85 |
| GN 300.1-63-M8-25-* | 63 | M 8 | 25 | 13.5 | 17.5 | 31 | 6.5 | 45 | 4 | 87 |
| GN 300.1-63-M8-32-* | 63 | M 8 | 32 | 13.5 | 17.5 | 31 | 6.5 | 45 | 4 | 89 |
| GN 300.1-63-M8-40-* | 63 | M 8 | 40 | 13.5 | 17.5 | 31 | 6.5 | 45 | 4 | 91 |
| GN 300.1-63-M8-50-* | 63 | M 8 | 50 | 13.5 | 17.5 | 31 | 6.5 | 45 | 4 | 93 |
| GN 300.1-63-M8-63-* | 63 | M 8 | 63 | 13.5 | 17.5 | 31 | 6.5 | 45 | 4 | 98 |
| GN 300.1-78-M8-20-* | 78 | M 8 | 20 | 16 | 21 | 36 | 8 | 54 | 4 | 137 |
| GN 300.1-78-M8-25-* | 78 | M 8 | 25 | 16 | 21 | 36 | 8 | 54 | 4 | 138 |
| GN 300.1-78-M8-32-* | 78 | M 8 | 32 | 16 | 21 | 36 | 8 | 54 | 4 | 139 |
| GN 300.1-78-M8-40-* | 78 | M 8 | 40 | 16 | 21 | 36 | 8 | 54 | 4 | 140 |
| GN 300.1-78-M8-50-* | 78 | M 8 | 50 | 16 | 21 | 36 | 8 | 54 | 4 | 144 |
| GN 300.1-78-M8-63-* | 78 | M 8 | 63 | 16 | 21 | 36 | 8 | 54 | 4 | 148 |
| GN 300.1-78-M8-80-* | 78 | M 8 | 80 | 16 | 21 | 36 | 8 | 54 | 4 | 156 |
| GN 300.1-78-M10-20-* | 78 | M 10 | 20 | 16 | 21 | 36 | 8 | 54 | 4 | 139 |
| GN 300.1-78-M10-25-* | 78 | M 10 | 25 | 16 | 21 | 36 | 8 | 54 | 4 | 140 |
| GN 300.1-78-M10-32-* | 78 | M 10 | 32 | 16 | 21 | 36 | 8 | 54 | 4 | 142 |
| GN 300.1-78-M10-40-* | 78 | M 10 | 40 | 16 | 21 | 36 | 8 | 54 | 4 | 149 |
| GN 300.1-78-M10-50-* | 78 | M 10 | 50 | 16 | 21 | 36 | 8 | 54 | 4 | 154 |
| GN 300.1-78-M10-63-* | 78 | M 10 | 63 | 16 | 21 | 36 | 8 | 54 | 4 | 161 |
| GN 300.1-78-M10-80-* | 78 | M 10 | 80 | 16 | 21 | 36 | 8 | 54 | 4 | 166 |
| GN 300.1-92-M10-20-* | 92 | M 10 | 20 | 19 | 24 | 43 | 11 | 64 | 4 | 202 |
| GN 300.1-92-M10-25-* | 92 | M 10 | 25 | 19 | 24 | 43 | 11 | 64 | 4 | 205 |
| GN 300.1-92-M10-32-* | 92 | M 10 | 32 | 19 | 24 | 43 | 11 | 64 | 4 | 209 |
| GN 300.1-92-M10-40-* | 92 | M 10 | 40 | 19 | 24 | 43 | 11 | 64 | 4 | 213 |
| GN 300.1-92-M10-50-* | 92 | M 10 | 50 | 19 | 24 | 43 | 11 | 64 | 4 | 219 |
| GN 300.1-92-M10-63-* | 92 | M 10 | 63 | 19 | 24 | 43 | 11 | 64 | 4 | 225 |
| GN 300.1-92-M10-80-* | 92 | M 10 | 80 | 19 | 24 | 43 | 11 | 64 | 4 | 235 |
| GN 300.1-92-M12-20-* | 92 | M 12 | 20 | 19 | 24 | 43 | 11 | 64 | 4 | 209 |
| GN 300.1-92-M12-25-* | 92 | M 12 | 25 | 19 | 24 | 43 | 11 | 64 | 4 | 215 |
| GN 300.1-92-M12-32-* | 92 | M 12 | 32 | 19 | 24 | 43 | 11 | 64 | 4 | 220 |
| GN 300.1-92-M12-40-* | 92 | M 12 | 40 | 19 | 24 | 43 | 11 | 64 | 4 | 222 |
| GN 300.1-92-M12-50-* | 92 | M 12 | 50 | 19 | 24 | 43 | 11 | 64 | 4 | 233 |
| GN 300.1-92-M12-63-* | 92 | M 12 | 63 | 19 | 24 | 43 | 11 | 64 | 4 | 242 |
| GN 300.1-92-M12-80-* | 92 | M 12 | 80 | 19 | 24 | 43 | 11 | 64 | 4 | 250 |
| GN 300.1-108-M16-32-* | 108 | M 16 | 32 | 23 | 30 | 50.5 | 12 | 75 | 5 | 365 |
| GN 300.1-108-M16-40-* | 108 | M 16 | 40 | 23 | 30 | 50.5 | 12 | 75 | 5 | 376 |
| GN 300.1-108-M16-50-* | 108 | M 16 | 50 | 23 | 30 | 50.5 | 12 | 75 | 5 | 388 |
| GN 300.1-108-M16-63-* | 108 | M 16 | 63 | 23 | 30 | 50.5 | 12 | 75 | 5 | 407 |
| GN 300.1-108-M16-80-* | 108 | M 16 | 80 | 23 | 30 | 50.5 | 12 | 75 | 5 | 429 |



ELESA 和 GANTER 依法保留所有权利
复制图纸时请注明出处。

# GN 300.5

## 不锈钢可调节手柄

**亚光喷砂饰面**

### 规格

**类型**

- **AS**型: 带外六角
- **IS**型: 带内六角

手柄
精铸

- AISI CF-8 不锈钢
- 亚光喷砂饰面

**带螺纹嵌件的款式**

螺纹衬套
AISI 303 不锈钢

固定螺钉
AISI 303 不锈钢

弹簧
AISI 301 不锈钢

**带螺杆的款式**

螺杆
AISI 303 不锈钢

固定螺钉
AISI 303 不锈钢

弹簧
AISI 301 不锈钢

### 信息

GN 300.5 全不锈钢可调节手柄，适合“强腐蚀”的应用环境，或某些规定使用不锈钢材料的行业，如食品加工或化学工业。
外六角固定螺钉（AS型）满足“防止积水”的要求。
可调节手柄对于空间受到限制的位置或有特定手柄位置要求的应用场合是理想的选择。中心嵌件通过可解除啮合的齿状件与毂相连接。
抬起手柄杆，脱开夹紧装置齿状件，使其转动至理想的夹紧位置。释放手柄杆，齿状件自动重新啮合。

### 技术信息

- 不锈钢特性 （参见页 A26）

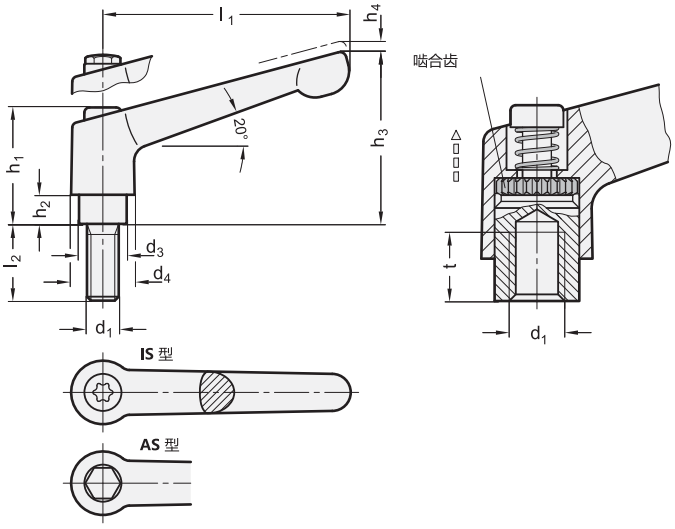




ELESA 和 GANTER 依法保留所有权利。
复制图纸时请注明出处。

# GN 300.5 | 不锈钢可调节手柄



*增加手柄的型号索引 (AS 或 IS)

**AS** 外六角　　**IS** 内六角

**GN 300.5-带螺纹嵌件** 不锈钢

| 型号 | l1 | d1 | d3 | d4 | h1 | h2 | h3 | h4 | t 最小 | ⚖ |
|---|---|---|---|---|---|---|---|---|---|---|
| GN 300.5-30-M3-* | 30 | M 3 | 10 | 13 | 24.5 | 4 | 31 | 3.5 | 7 | 28 |
| GN 300.5-30-M4-* | 30 | M 4 | 10 | 13 | 24.5 | 4 | 31 | 3.5 | 8 | 28 |
| GN 300.5-30-M5-* | 30 | M 5 | 10 | 13 | 24.5 | 4 | 31 | 3.5 | 8 | 27 |
| GN 300.5-30-M6-* | 30 | M 6 | 10 | 13 | 24.5 | 4 | 31 | 3.5 | 8 | 26 |
| GN 300.5-45-M4-* | 45 | M 4 | 10 | 13 | 24.5 | 4 | 34 | 3.5 | 8 | 35 |
| GN 300.5-45-M5-* | 45 | M 5 | 10 | 13 | 24.5 | 4 | 34 | 3.5 | 8 | 34 |
| GN 300.5-45-M6-* | 45 | M 6 | 10 | 13 | 24.5 | 4 | 34 | 3.5 | 8 | 33 |
| GN 300.5-63-M6-* | 63 | M 6 | 13.5 | 17.5 | 31 | 6.5 | 45 | 4 | 11 | 77 |
| GN 300.5-63-M8-* | 63 | M 8 | 13.5 | 17.5 | 31 | 6.5 | 45 | 4 | 11 | 76 |
| GN 300.5-78-M8-* | 78 | M 8 | 16 | 21 | 36 | 8 | 54 | 4 | 14 | 124 |
| GN 300.5-78-M10-* | 78 | M 10 | 16 | 21 | 36 | 8 | 54 | 4 | 14 | 120 |
| GN 300.5-92-M10-* | 92 | M 10 | 19 | 24 | 43 | 11 | 64 | 4 | 17 | 185 |
| GN 300.5-92-M12-* | 92 | M 12 | 19 | 24 | 43 | 11 | 64 | 4 | 17 | 179 |

**GN 300.5-带螺杆** 不锈钢

| 型号 | l1 | d1 | l2 | d3 | d4 | h1 | h2 | h3 | h4 | ⚖ |
|---|---|---|---|---|---|---|---|---|---|---|
| GN 300.5-30-M3-6-* | 30 | M 3 | 6 | 10 | 13 | 24.5 | 4 | 31 | 3.5 | 28 |
| GN 300.5-30-M3-8-* | 30 | M 3 | 8 | 10 | 13 | 24.5 | 4 | 31 | 3.5 | 28 |
| GN 300.5-30-M3-10-* | 30 | M 3 | 10 | 10 | 13 | 24.5 | 4 | 31 | 3.5 | 29 |
| GN 300.5-30-M3-12-* | 30 | M 3 | 12 | 10 | 13 | 24.5 | 4 | 31 | 3.5 | 30 |
| GN 300.5-30-M3-16-* | 30 | M 3 | 16 | 10 | 13 | 24.5 | 4 | 31 | 3.5 | 31 |
| GN 300.5-30-M4-12-* | 30 | M 4 | 12 | 10 | 13 | 24.5 | 4 | 31 | 3.5 | 29 |
| GN 300.5-30-M4-16-* | 30 | M 4 | 16 | 10 | 13 | 24.5 | 4 | 31 | 3.5 | 30 |
| GN 300.5-30-M4-20-* | 30 | M 4 | 20 | 10 | 13 | 24.5 | 4 | 31 | 3.5 | 30 |
| GN 300.5-30-M4-25-* | 30 | M 4 | 25 | 10 | 13 | 24.5 | 4 | 31 | 3.5 | 32 |
| GN 300.5-30-M4-32-* | 30 | M 4 | 32 | 10 | 13 | 24.5 | 4 | 31 | 3.5 | 30 |
| GN 300.5-30-M5-12-* | 30 | M 5 | 12 | 10 | 13 | 24.5 | 4 | 31 | 3.5 | 30 |
| GN 300.5-30-M5-16-* | 30 | M 5 | 16 | 10 | 13 | 24.5 | 4 | 31 | 3.5 | 30 |
| GN 300.5-30-M5-20-* | 30 | M 5 | 20 | 10 | 13 | 24.5 | 4 | 31 | 3.5 | 31 |
| GN 300.5-30-M5-25-* | 30 | M 5 | 25 | 10 | 13 | 24.5 | 4 | 31 | 3.5 | 31 |
| GN 300.5-30-M5-32-* | 30 | M 5 | 32 | 10 | 13 | 24.5 | 4 | 31 | 3.5 | 32 |
| GN 300.5-30-M5-40-* | 30 | M 5 | 40 | 10 | 13 | 24.5 | 4 | 31 | 3.5 | 33 |
| GN 300.5-30-M5-50-* | 30 | M 5 | 50 | 10 | 13 | 24.5 | 4 | 31 | 3.5 | 34 |
| GN 300.5-30-M6-12-* | 30 | M 6 | 12 | 10 | 13 | 24.5 | 4 | 31 | 3.5 | 30 |
| GN 300.5-30-M6-16-* | 30 | M 6 | 16 | 10 | 13 | 24.5 | 4 | 31 | 3.5 | 31 |
| GN 300.5-30-M6-20-* | 30 | M 6 | 20 | 10 | 13 | 24.5 | 4 | 31 | 3.5 | 32 |
| GN 300.5-30-M6-25-* | 30 | M 6 | 25 | 10 | 13 | 24.5 | 4 | 31 | 3.5 | 33 |
| GN 300.5-30-M6-32-* | 30 | M 6 | 32 | 10 | 13 | 24.5 | 4 | 31 | 3.5 | 34 |
| GN 300.5-30-M6-40-* | 30 | M 6 | 40 | 10 | 13 | 24.5 | 4 | 31 | 3.5 | 35 |
| GN 300.5-30-M6-50-* | 30 | M 6 | 50 | 10 | 13 | 24.5 | 4 | 31 | 3.5 | 36 |
| GN 300.5-45-M4-12-* | 45 | M 4 | 12 | 10 | 13 | 24.5 | 4 | 34 | 3.5 | 35 |
| GN 300.5-45-M4-16-* | 45 | M 4 | 16 | 10 | 13 | 24.5 | 4 | 34 | 3.5 | 36 |
| GN 300.5-45-M4-20-* | 45 | M 4 | 20 | 10 | 13 | 24.5 | 4 | 34 | 3.5 | 37 |
| GN 300.5-45-M4-25-* | 45 | M 4 | 25 | 10 | 13 | 24.5 | 4 | 34 | 3.5 | 38 |
| GN 300.5-45-M4-32-* | 45 | M 4 | 32 | 10 | 13 | 24.5 | 4 | 34 | 3.5 | 39 |
| GN 300.5-45-M5-12-* | 45 | M 5 | 12 | 10 | 13 | 24.5 | 4 | 34 | 3.5 | 39 |
| GN 300.5-45-M5-16-* | 45 | M 5 | 16 | 10 | 13 | 24.5 | 4 | 34 | 3.5 | 40 |
| GN 300.5-45-M5-20-* | 45 | M 5 | 20 | 10 | 13 | 24.5 | 4 | 34 | 3.5 | 40 |
| GN 300.5-45-M5-25-* | 45 | M 5 | 25 | 10 | 13 | 24.5 | 4 | 34 | 3.5 | 40 |

AS 型重量



ELESA 和 GANTER 依法保留所有权利。
复制图纸时请注明出处。

# GN 300.5 | 不锈钢可调节手柄

*增加手柄的型号索引 (AS 或 IS)

**AS** 外六角　　**IS** 内六角

**GN 300.5-带螺杆**　　不锈钢

| 型号 | l1 | d1 | l2 | d3 | d4 | h1 | h2 | h3 | h4 | ⚖ |
|---|---|---|---|---|---|---|---|---|---|---|
| GN 300.5-45-M5-32-* | 45 | M 5 | 32 | 10 | 13 | 24.5 | 4 | 34 | 3.5 | 39 |
| GN 300.5-45-M5-40-* | 45 | M 5 | 40 | 10 | 13 | 24.5 | 4 | 34 | 3.5 | 40 |
| GN 300.5-45-M5-50-* | 45 | M 5 | 50 | 10 | 13 | 24.5 | 4 | 34 | 3.5 | 44 |
| GN 300.5-45-M6-12-* | 45 | M 6 | 12 | 10 | 13 | 24.5 | 4 | 34 | 3.5 | 37 |
| GN 300.5-45-M6-16-* | 45 | M 6 | 16 | 10 | 13 | 24.5 | 4 | 34 | 3.5 | 38 |
| GN 300.5-45-M6-20-* | 45 | M 6 | 20 | 10 | 13 | 24.5 | 4 | 34 | 3.5 | 39 |
| GN 300.5-45-M6-25-* | 45 | M 6 | 25 | 10 | 13 | 24.5 | 4 | 34 | 3.5 | 40 |
| GN 300.5-45-M6-32-* | 45 | M 6 | 32 | 10 | 13 | 24.5 | 4 | 34 | 3.5 | 41 |
| GN 300.5-45-M6-40-* | 45 | M 6 | 40 | 10 | 13 | 24.5 | 4 | 34 | 3.5 | 42 |
| GN 300.5-45-M6-50-* | 45 | M 6 | 50 | 10 | 13 | 24.5 | 4 | 34 | 3.5 | 44 |
| GN 300.5-63-M6-16-* | 63 | M 6 | 16 | 13.5 | 17.5 | 31 | 6.5 | 45 | 4 | 81 |
| GN 300.5-63-M6-20-* | 63 | M 6 | 20 | 13.5 | 17.5 | 31 | 6.5 | 45 | 4 | 82 |
| GN 300.5-63-M6-25-* | 63 | M 6 | 25 | 13.5 | 17.5 | 31 | 6.5 | 45 | 4 | 83 |
| GN 300.5-63-M6-32-* | 63 | M 6 | 32 | 13.5 | 17.5 | 31 | 6.5 | 45 | 4 | 84 |
| GN 300.5-63-M6-40-* | 63 | M 6 | 40 | 13.5 | 17.5 | 31 | 6.5 | 45 | 4 | 86 |
| GN 300.5-63-M6-50-* | 63 | M 6 | 50 | 13.5 | 17.5 | 31 | 6.5 | 45 | 4 | 88 |
| GN 300.5-63-M6-63-* | 63 | M 6 | 63 | 13.5 | 17.5 | 31 | 6.5 | 45 | 4 | 90 |
| GN 300.5-63-M8-16-* | 63 | M 8 | 16 | 13.5 | 17.5 | 31 | 6.5 | 45 | 4 | 85 |
| GN 300.5-63-M8-20-* | 63 | M 8 | 20 | 13.5 | 17.5 | 31 | 6.5 | 45 | 4 | 86 |
| GN 300.5-63-M8-25-* | 63 | M 8 | 25 | 13.5 | 17.5 | 31 | 6.5 | 45 | 4 | 88 |
| GN 300.5-63-M8-32-* | 63 | M 8 | 32 | 13.5 | 17.5 | 31 | 6.5 | 45 | 4 | 90 |
| GN 300.5-63-M8-40-* | 63 | M 8 | 40 | 13.5 | 17.5 | 31 | 6.5 | 45 | 4 | 92 |
| GN 300.5-63-M8-50-* | 63 | M 8 | 50 | 13.5 | 17.5 | 31 | 6.5 | 45 | 4 | 95 |
| GN 300.5-63-M8-63-* | 63 | M 8 | 63 | 13.5 | 17.5 | 31 | 6.5 | 45 | 4 | 100 |
| GN 300.5-78-M8-20-* | 78 | M 8 | 20 | 16 | 21 | 36 | 8 | 54 | 4 | 138 |
| GN 300.5-78-M8-25-* | 78 | M 8 | 25 | 16 | 21 | 36 | 8 | 54 | 4 | 139 |
| GN 300.5-78-M8-32-* | 78 | M 8 | 32 | 16 | 21 | 36 | 8 | 54 | 4 | 140 |
| GN 300.5-78-M8-40-* | 78 | M 8 | 40 | 16 | 21 | 36 | 8 | 54 | 4 | 141 |
| GN 300.5-78-M8-50-* | 78 | M 8 | 50 | 16 | 21 | 36 | 8 | 54 | 4 | 144 |
| GN 300.5-78-M8-63-* | 78 | M 8 | 63 | 16 | 21 | 36 | 8 | 54 | 4 | 149 |
| GN 300.5-78-M8-80-* | 78 | M 8 | 80 | 16 | 21 | 36 | 8 | 54 | 4 | 158 |
| GN 300.5-78-M10-20-* | 78 | M 10 | 20 | 16 | 21 | 36 | 8 | 54 | 4 | 140 |
| GN 300.5-78-M10-25-* | 78 | M 10 | 25 | 16 | 21 | 36 | 8 | 54 | 4 | 141 |
| GN 300.5-78-M10-32-* | 78 | M 10 | 32 | 16 | 21 | 36 | 8 | 54 | 4 | 143 |
| GN 300.5-78-M10-40-* | 78 | M 10 | 40 | 16 | 21 | 36 | 8 | 54 | 4 | 150 |
| GN 300.5-78-M10-50-* | 78 | M 10 | 50 | 16 | 21 | 36 | 8 | 54 | 4 | 155 |
| GN 300.5-78-M10-63-* | 78 | M 10 | 63 | 16 | 21 | 36 | 8 | 54 | 4 | 162 |
| GN 300.5-78-M10-80-* | 78 | M 10 | 80 | 16 | 21 | 36 | 8 | 54 | 4 | 167 |
| GN 300.5-92-M10-20-* | 92 | M 10 | 20 | 19 | 24 | 43 | 11 | 64 | 4 | 203 |
| GN 300.5-92-M10-25-* | 92 | M 10 | 25 | 19 | 24 | 43 | 11 | 64 | 4 | 206 |
| GN 300.5-92-M10-32-* | 92 | M 10 | 32 | 19 | 24 | 43 | 11 | 64 | 4 | 210 |
| GN 300.5-92-M10-40-* | 92 | M 10 | 40 | 19 | 24 | 43 | 11 | 64 | 4 | 214 |
| GN 300.5-92-M10-50-* | 92 | M 10 | 50 | 19 | 24 | 43 | 11 | 64 | 4 | 220 |
| GN 300.5-92-M10-63-* | 92 | M 10 | 63 | 19 | 24 | 43 | 11 | 64 | 4 | 226 |
| GN 300.5-92-M10-80-* | 92 | M 10 | 80 | 19 | 24 | 43 | 11 | 64 | 4 | 230 |
| GN 300.5-92-M12-20-* | 92 | M 12 | 20 | 19 | 24 | 43 | 11 | 64 | 4 | 210 |
| GN 300.5-92-M12-25-* | 92 | M 12 | 25 | 19 | 24 | 43 | 11 | 64 | 4 | 216 |
| GN 300.5-92-M12-32-* | 92 | M 12 | 32 | 19 | 24 | 43 | 11 | 64 | 4 | 221 |
| GN 300.5-92-M12-40-* | 92 | M 12 | 40 | 19 | 24 | 43 | 11 | 64 | 4 | 223 |
| GN 300.5-92-M12-50-* | 92 | M 12 | 50 | 19 | 24 | 43 | 11 | 64 | 4 | 234 |
| GN 300.5-92-M12-63-* | 92 | M 12 | 63 | 19 | 24 | 43 | 11 | 64 | 4 | 243 |
| GN 300.5-92-M12-80-* | 92 | M 12 | 80 | 19 | 24 | 43 | 11 | 64 | 4 | 251 |

AS 型重量

ELESA 和 GANTER 依法保留所有权利。
复制图纸时请注明出处。

# GN 300.6

## 不锈钢可调节手柄

**电解抛光**

### 规格

**类型**

- **AS**型: 带外六角
- **IS**型: 带内六角

手柄
不锈钢
精铸

- AISI CF-8 不锈钢
- 电解抛光

**带螺纹嵌件的款式**

螺纹衬套
AISI 303 不锈钢

固定螺钉
AISI 303 不锈钢

弹簧
AISI 301 不锈钢

**带螺杆的款式**

螺杆
AISI 303 不锈钢

固定螺钉
AISI 303 不锈钢

弹簧
AISI 301 不锈钢

### 信息

GN 300.6 全不锈钢可调节手柄，适合“强腐蚀”的应用环境，或某些规定使用不锈钢材料的行业，如食品加工或化学工业。
外六角固定螺钉（AS型）满足“防止积水”的要求。
可调节手柄对于空间受到限制的位置或有特定手柄位置要求的应用场合是理想的选择。中心嵌件通过可解除啮合的齿状件与毂相连接。
抬起手柄杆，脱开夹紧装置齿状件，使其转动至理想的夹紧位置。释放手柄杆，齿状件自动重新啮合。

### 技术信息

- 不锈钢特性 （参见页 A26）

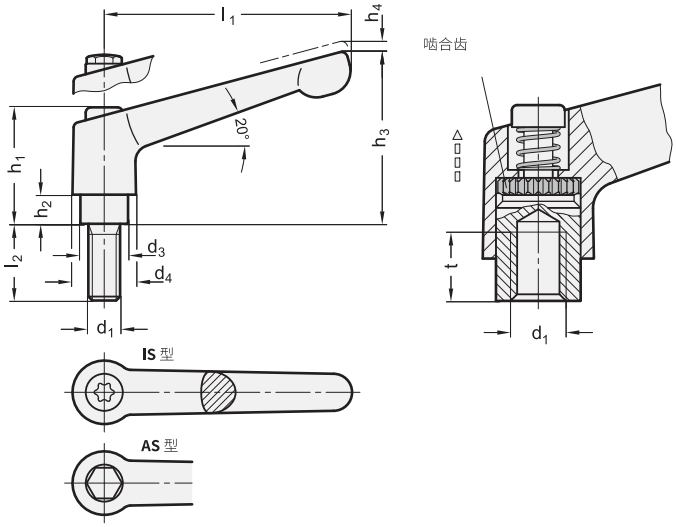




ELESA 和 GANTER 依法保留所有权利。
复制图纸时请注明出处。

# GN 300.6 | 不锈钢可调节手柄

*增加手柄的型号索引 (AS 或 IS)

**AS**
外六角

**IS**
内六角

**GN 300.6-带螺纹嵌件** 不锈钢

| 型号 | l1 | d1 | d3 | d4 | h1 | h2 | h3 | h4 | t 最小 | ⚖ |
|---|---|---|---|---|---|---|---|---|---|---|
| GN 300.6-30-M3-* | 30 | M 3 | 10 | 13 | 24.5 | 4 | 31 | 3.5 | 7 | 28 |
| GN 300.6-30-M4-* | 30 | M 4 | 10 | 13 | 24.5 | 4 | 31 | 3.5 | 8 | 28 |
| GN 300.6-30-M5-* | 30 | M 5 | 10 | 13 | 24.5 | 4 | 31 | 3.5 | 8 | 27 |
| GN 300.6-30-M6-* | 30 | M 6 | 10 | 13 | 24.5 | 4 | 31 | 3.5 | 8 | 26 |
| GN 300.6-45-M4-* | 45 | M 4 | 10 | 13 | 24.5 | 4 | 34 | 3.5 | 8 | 35 |
| GN 300.6-45-M5-* | 45 | M 5 | 10 | 13 | 24.5 | 4 | 34 | 3.5 | 8 | 34 |
| GN 300.6-45-M6-* | 45 | M 6 | 10 | 13 | 24.5 | 4 | 34 | 3.5 | 8 | 33 |
| GN 300.6-63-M6-* | 63 | M 6 | 13.5 | 17.5 | 31 | 6.5 | 45 | 4 | 11 | 77 |
| GN 300.6-63-M8-* | 63 | M 8 | 13.5 | 17.5 | 31 | 6.5 | 45 | 4 | 11 | 76 |
| GN 300.6-78-M8-* | 78 | M 8 | 16 | 21 | 36 | 8 | 54 | 4 | 14 | 124 |
| GN 300.6-78-M10-* | 78 | M 10 | 16 | 21 | 36 | 8 | 54 | 4 | 14 | 120 |
| GN 300.6-92-M10-* | 92 | M 10 | 19 | 24 | 43 | 11 | 64 | 4 | 17 | 185 |
| GN 300.6-92-M12-* | 92 | M 12 | 19 | 24 | 43 | 11 | 64 | 4 | 17 | 179 |

**GN 300.6-带螺杆** 不锈钢

| 型号 | l1 | d1 | l2 | d3 | d4 | h1 | h2 | h3 | h4 | ⚖ |
|---|---|---|---|---|---|---|---|---|---|---|
| GN 300.6-30-M3-6-* | 30 | M 3 | 6 | 10 | 13 | 24.5 | 4 | 31 | 3.5 | 28 |
| GN 300.6-30-M3-8-* | 30 | M 3 | 8 | 10 | 13 | 24.5 | 4 | 31 | 3.5 | 28 |
| GN 300.6-30-M3-10-* | 30 | M 3 | 10 | 10 | 13 | 24.5 | 4 | 31 | 3.5 | 30 |
| GN 300.6-30-M3-12-* | 30 | M 3 | 12 | 10 | 13 | 24.5 | 4 | 31 | 3.5 | 31 |
| GN 300.6-30-M3-16-* | 30 | M 3 | 16 | 10 | 13 | 24.5 | 4 | 31 | 3.5 | 103 |
| GN 300.6-30-M4-12-* | 30 | M 4 | 12 | 10 | 13 | 24.5 | 4 | 31 | 3.5 | 29 |
| GN 300.6-30-M4-16-* | 30 | M 4 | 16 | 10 | 13 | 24.5 | 4 | 31 | 3.5 | 30 |
| GN 300.6-30-M4-20-* | 30 | M 4 | 20 | 10 | 13 | 24.5 | 4 | 31 | 3.5 | 30 |
| GN 300.6-30-M4-25-* | 30 | M 4 | 25 | 10 | 13 | 24.5 | 4 | 31 | 3.5 | 31 |
| GN 300.6-30-M4-32-* | 30 | M 4 | 32 | 10 | 13 | 24.5 | 4 | 31 | 3.5 | 32 |
| GN 300.6-30-M5-12-* | 30 | M 5 | 12 | 10 | 13 | 24.5 | 4 | 31 | 3.5 | 30 |
| GN 300.6-30-M5-16-* | 30 | M 5 | 16 | 10 | 13 | 24.5 | 4 | 31 | 3.5 | 30 |
| GN 300.6-30-M5-20-* | 30 | M 5 | 20 | 10 | 13 | 24.5 | 4 | 31 | 3.5 | 31 |
| GN 300.6-30-M5-25-* | 30 | M 5 | 25 | 10 | 13 | 24.5 | 4 | 31 | 3.5 | 31 |
| GN 300.6-30-M5-32-* | 30 | M 5 | 32 | 10 | 13 | 24.5 | 4 | 31 | 3.5 | 32 |
| GN 300.6-30-M5-40-* | 30 | M 5 | 40 | 10 | 13 | 24.5 | 4 | 31 | 3.5 | 33 |
| GN 300.6-30-M5-50-* | 30 | M 5 | 50 | 10 | 13 | 24.5 | 4 | 31 | 3.5 | 34 |
| GN 300.6-30-M6-12-* | 30 | M 6 | 12 | 10 | 13 | 24.5 | 4 | 31 | 3.5 | 30 |
| GN 300.6-30-M6-16-* | 30 | M 6 | 16 | 10 | 13 | 24.5 | 4 | 31 | 3.5 | 31 |
| GN 300.6-30-M6-20-* | 30 | M 6 | 20 | 10 | 13 | 24.5 | 4 | 31 | 3.5 | 32 |
| GN 300.6-30-M6-25-* | 30 | M 6 | 25 | 10 | 13 | 24.5 | 4 | 31 | 3.5 | 33 |
| GN 300.6-30-M6-32-* | 30 | M 6 | 32 | 10 | 13 | 24.5 | 4 | 31 | 3.5 | 34 |
| GN 300.6-30-M6-40-* | 30 | M 6 | 40 | 10 | 13 | 24.5 | 4 | 31 | 3.5 | 35 |
| GN 300.6-30-M6-50-* | 30 | M 6 | 50 | 10 | 13 | 24.5 | 4 | 31 | 3.5 | 36 |
| GN 300.6-45-M4-12-* | 45 | M 4 | 12 | 10 | 13 | 24.5 | 4 | 34 | 3.5 | 39 |
| GN 300.6-45-M4-16-* | 45 | M 4 | 16 | 10 | 13 | 24.5 | 4 | 34 | 3.5 | 36 |
| GN 300.6-45-M4-20-* | 45 | M 4 | 20 | 10 | 13 | 24.5 | 4 | 34 | 3.5 | 37 |
| GN 300.6-45-M4-25-* | 45 | M 4 | 25 | 10 | 13 | 24.5 | 4 | 34 | 3.5 | 38 |
| GN 300.6-45-M4-32-* | 45 | M 4 | 32 | 10 | 13 | 24.5 | 4 | 34 | 3.5 | 40 |
| GN 300.6-45-M5-12-* | 45 | M 5 | 12 | 10 | 13 | 24.5 | 4 | 34 | 3.5 | 36 |
| GN 300.6-45-M5-16-* | 45 | M 5 | 16 | 10 | 13 | 24.5 | 4 | 34 | 3.5 | 40 |
| GN 300.6-45-M5-20-* | 45 | M 5 | 20 | 10 | 13 | 24.5 | 4 | 34 | 3.5 | 40 |
| GN 300.6-45-M5-25-* | 45 | M 5 | 25 | 10 | 13 | 24.5 | 4 | 34 | 3.5 | 40 |

AS 型重量

ELESA 和 GANTER 依法保留所有权利。
复制图纸时请注明出处。

# GN 300.6 | 不锈钢可调节手柄



*增加手柄的型号索引 (AS 或 IS)

**AS**
外六角

**IS**
内六角

**GN 300.6-带螺杆**

不锈钢

| 型号 | l1 | d1 | l2 | d3 | d4 | h1 | h2 | h3 | h4 | ⚖ |
|---|---|---|---|---|---|---|---|---|---|---|
| GN 300.6-45-M5-32-* | 45 | M 5 | 32 | 10 | 13 | 24.5 | 4 | 34 | 3.5 | 39 |
| GN 300.6-45-M5-40-* | 45 | M 5 | 40 | 10 | 13 | 24.5 | 4 | 34 | 3.5 | 40 |
| GN 300.6-45-M5-50-* | 45 | M 5 | 50 | 10 | 13 | 24.5 | 4 | 34 | 3.5 | 44 |
| GN 300.6-45-M6-12-* | 45 | M 6 | 12 | 10 | 13 | 24.5 | 4 | 34 | 3.5 | 37 |
| GN 300.6-45-M6-16-* | 45 | M 6 | 16 | 10 | 13 | 24.5 | 4 | 34 | 3.5 | 38 |
| GN 300.6-45-M6-20-* | 45 | M 6 | 20 | 10 | 13 | 24.5 | 4 | 34 | 3.5 | 39 |
| GN 300.6-45-M6-25-* | 45 | M 6 | 25 | 10 | 13 | 24.5 | 4 | 34 | 3.5 | 40 |
| GN 300.6-45-M6-32-* | 45 | M 6 | 32 | 10 | 13 | 24.5 | 4 | 34 | 3.5 | 41 |
| GN 300.6-45-M6-40-* | 45 | M 6 | 40 | 10 | 13 | 24.5 | 4 | 34 | 3.5 | 42 |
| GN 300.6-45-M6-50-* | 45 | M 6 | 50 | 10 | 13 | 24.5 | 4 | 34 | 3.5 | 44 |
| GN 300.6-63-M6-16-* | 63 | M 6 | 16 | 13.5 | 17.5 | 31 | 6.5 | 45 | 4 | 81 |
| GN 300.6-63-M6-20-* | 63 | M 6 | 20 | 13.5 | 17.5 | 31 | 6.5 | 45 | 4 | 82 |
| GN 300.6-63-M6-25-* | 63 | M 6 | 25 | 13.5 | 17.5 | 31 | 6.5 | 45 | 4 | 83 |
| GN 300.6-63-M6-32-* | 63 | M 6 | 32 | 13.5 | 17.5 | 31 | 6.5 | 45 | 4 | 84 |
| GN 300.6-63-M6-40-* | 63 | M 6 | 40 | 13.5 | 17.5 | 31 | 6.5 | 45 | 4 | 80 |
| GN 300.6-63-M6-50-* | 63 | M 6 | 50 | 13.5 | 17.5 | 31 | 6.5 | 45 | 4 | 88 |
| GN 300.6-63-M6-63-* | 63 | M 6 | 63 | 13.5 | 17.5 | 31 | 6.5 | 45 | 4 | 90 |
| GN 300.6-63-M8-16-* | 63 | M 8 | 16 | 13.5 | 17.5 | 31 | 6.5 | 45 | 4 | 85 |
| GN 300.6-63-M8-20-* | 63 | M 8 | 20 | 13.5 | 17.5 | 31 | 6.5 | 45 | 4 | 86 |
| GN 300.6-63-M8-25-* | 63 | M 8 | 25 | 13.5 | 17.5 | 31 | 6.5 | 45 | 4 | 88 |
| GN 300.6-63-M8-32-* | 63 | M 8 | 32 | 13.5 | 17.5 | 31 | 6.5 | 45 | 4 | 90 |
| GN 300.6-63-M8-40-* | 63 | M 8 | 40 | 13.5 | 17.5 | 31 | 6.5 | 45 | 4 | 92 |
| GN 300.6-63-M8-50-* | 63 | M 8 | 50 | 13.5 | 17.5 | 31 | 6.5 | 45 | 4 | 95 |
| GN 300.6-63-M8-63-* | 63 | M 8 | 63 | 13.5 | 17.5 | 31 | 6.5 | 45 | 4 | 100 |
| GN 300.6-78-M8-20-* | 78 | M 8 | 20 | 16 | 21 | 36 | 8 | 54 | 4 | 138 |
| GN 300.6-78-M8-25-* | 78 | M 8 | 25 | 16 | 21 | 36 | 8 | 54 | 4 | 139 |
| GN 300.6-78-M8-32-* | 78 | M 8 | 32 | 16 | 21 | 36 | 8 | 54 | 4 | 140 |
| GN 300.6-78-M8-40-* | 78 | M 8 | 40 | 16 | 21 | 36 | 8 | 54 | 4 | 141 |
| GN 300.6-78-M8-50-* | 78 | M 8 | 50 | 16 | 21 | 36 | 8 | 54 | 4 | 144 |
| GN 300.6-78-M8-63-* | 78 | M 8 | 63 | 16 | 21 | 36 | 8 | 54 | 4 | 149 |
| GN 300.6-78-M8-80-* | 78 | M 8 | 80 | 16 | 21 | 36 | 8 | 54 | 4 | 158 |
| GN 300.6-78-M10-20-* | 78 | M 10 | 20 | 16 | 21 | 36 | 8 | 54 | 4 | 140 |
| GN 300.6-78-M10-25-* | 78 | M 10 | 25 | 16 | 21 | 36 | 8 | 54 | 4 | 141 |
| GN 300.6-78-M10-32-* | 78 | M 10 | 32 | 16 | 21 | 36 | 8 | 54 | 4 | 143 |
| GN 300.6-78-M10-40-* | 78 | M 10 | 40 | 16 | 21 | 36 | 8 | 54 | 4 | 150 |
| GN 300.6-78-M10-50-* | 78 | M 10 | 50 | 16 | 21 | 36 | 8 | 54 | 4 | 155 |
| GN 300.6-78-M10-63-* | 78 | M 10 | 63 | 16 | 21 | 36 | 8 | 54 | 4 | 162 |
| GN 300.6-78-M10-80-* | 78 | M 10 | 80 | 16 | 21 | 36 | 8 | 54 | 4 | 167 |
| GN 300.6-92-M10-20-* | 92 | M 10 | 20 | 19 | 24 | 43 | 11 | 64 | 4 | 203 |
| GN 300.6-92-M10-25-* | 92 | M 10 | 25 | 19 | 24 | 43 | 11 | 64 | 4 | 206 |
| GN 300.6-92-M10-32-* | 92 | M 10 | 32 | 19 | 24 | 43 | 11 | 64 | 4 | 210 |
| GN 300.6-92-M10-40-* | 92 | M 10 | 40 | 19 | 24 | 43 | 11 | 64 | 4 | 214 |
| GN 300.6-92-M10-50-* | 92 | M 10 | 50 | 19 | 24 | 43 | 11 | 64 | 4 | 220 |
| GN 300.6-92-M10-63-* | 92 | M 10 | 63 | 19 | 24 | 43 | 11 | 64 | 4 | 226 |
| GN 300.6-92-M10-80-* | 92 | M 10 | 80 | 19 | 24 | 43 | 11 | 64 | 4 | 230 |
| GN 300.6-92-M12-20-* | 92 | M 12 | 20 | 19 | 24 | 43 | 11 | 64 | 4 | 210 |
| GN 300.6-92-M12-25-* | 92 | M 12 | 25 | 19 | 24 | 43 | 11 | 64 | 4 | 216 |
| GN 300.6-92-M12-32-* | 92 | M 12 | 32 | 19 | 24 | 43 | 11 | 64 | 4 | 221 |
| GN 300.6-92-M12-40-* | 92 | M 12 | 40 | 19 | 24 | 43 | 11 | 64 | 4 | 223 |
| GN 300.6-92-M12-50-* | 92 | M 12 | 50 | 19 | 24 | 43 | 11 | 64 | 4 | 234 |
| GN 300.6-92-M12-63-* | 92 | M 12 | 63 | 19 | 24 | 43 | 11 | 64 | 4 | 243 |
| GN 300.6-92-M12-80-* | 92 | M 12 | 80 | 19 | 24 | 43 | 11 | 64 | 4 | 251 |

AS 型重量



ELESA 和 GANTER 依法保留所有权利。
复制图纸时请注明出处。

# GN 300.4

## 可调节手柄

**压铸锌 / 具有增强紧固力**

### 规格

手柄
压铸锌

喷塑涂层
黑色, RAL 9005, 纹理饰面 **SW**
黑色, RAL 9011, 丝光饰面 **SZ**
橙色, RAL 2004, 纹理饰面 **OS**
红色, RAL 3000, 纹理饰面 **RS**
银色, RAL 9006, 纹理饰面 **SR**

镀铬 **CR**

**带螺纹嵌件的款式**
钢制, 抗拉强度等级5.8
氮化, 发黑处理

固定螺钉
钢制, 发黑处理

**带螺杆的款式**
钢制, 抗拉强度等级5.8
氮化, 发黑处理

固定螺钉
钢制, 发黑处理

### 信息

GN 300.4 可调节手柄的夹紧区域通过一枚推力滚珠轴承分别于紧固手柄的衬套和螺钉相联系。这种构造的优点在于:
- 最大程度减少摩擦力后**双倍**增加紧固力

可调节手柄与元件的接触区域没有相对运动, 使其在夹紧区域留下的痕迹大幅减少
此外, 增强的预加载荷导至蠕变系数的减小。

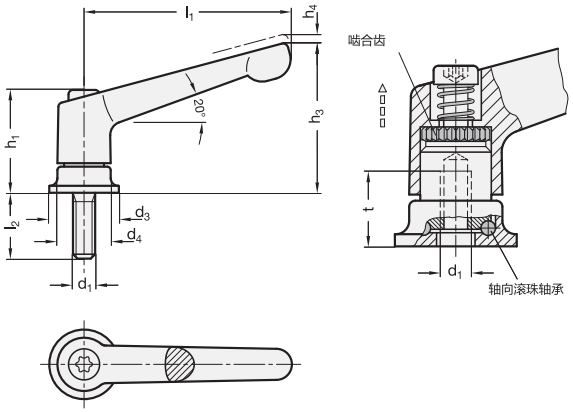




* 增加手柄柄身的颜色索引 (SW、SZ、OS、RS、SR 或 CR)

| SW | SZ | OS | RS | SR | CR |
|---|---|---|---|---|---|
| RAL9005 | RAL9011 | RAL2004 | RAL3000 | RAL9006 | 镀铬 |

**GN 300.4-带螺纹嵌件**

| 型号 | l1 | d1 | d3 | d4 | h1 | h3 | h4 | t min. | ⚖ |
|---|---|---|---|---|---|---|---|---|---|
| GN 300.4-63-M6-* | 63 | M 6 | 24 | 17.5 | 34.5 | 48.5 | 4 | 12.5 | 95 |
| GN 300.4-78-M8-* | 78 | M 8 | 25 | 21 | 39.5 | 58.5 | 4 | 14 | 140 |
| GN 300.4-92-M10-* | 92 | M 10 | 30 | 24 | 46.5 | 68.5 | 4 | 18 | 216 |
| GN 300.4-108-M12-* | 108 | M 12 | 35 | 30 | 56.5 | 82 | 5 | 26.5 | 356 |

**GN 300.4-带螺杆**

| 型号 | l1 | d1 | l2 | d3 | d4 | h1 | h3 | h4 | ⚖ |
|---|---|---|---|---|---|---|---|---|---|
| GN 300.4-63-M6-20-* | 63 | M 6 | 20 | 24 | 17.5 | 34.5 | 48.5 | 4 | 100 |
| GN 300.4-63-M6-27-* | 63 | M 6 | 27 | 24 | 17.5 | 34.5 | 48.5 | 4 | 103 |
| GN 300.4-78-M8-21-* | 78 | M 8 | 21 | 25 | 21 | 39.5 | 58.5 | 4 | 160 |
| GN 300.4-78-M8-36-* | 78 | M 8 | 36 | 25 | 21 | 39.5 | 58.5 | 4 | 170 |
| GN 300.4-92-M10-29-* | 92 | M 10 | 29 | 30 | 24 | 46.5 | 68.5 | 4 | 220 |
| GN 300.4-92-M10-47-* | 92 | M 10 | 47 | 30 | 24 | 46.5 | 68.5 | 4 | 223 |
| GN 300.4-108-M12-34-* | 108 | M 12 | 34 | 35 | 30 | 56.5 | 82 | 5 | 218 |
| GN 300.4-108-M12-50-* | 108 | M 12 | 50 | 35 | 30 | 56.5 | 82 | 5 | 382 |
| GN 300.4-108-M12-57-* | 108 | M 12 | 57 | 35 | 30 | 56.5 | 82 | 5 | 389 |
| GN 300.4-108-M12-65-* | 108 | M 12 | 65 | 35 | 30 | 56.5 | 82 | 5 | 397 |
| GN 300.4-108-M12-85-* | 108 | M 12 | 85 | 35 | 30 | 56.5 | 82 | 5 | 417 |




ELESA 和 GANTER 依法保留所有权利
复制图纸时请注明出处。

# GN 303

## 可调节手柄

**带按钮 /压铸锌，衬套 / 钢制螺栓**

**规格**

手柄
压铸锌

喷塑涂层
黑色, RAL 9005
纹理饰面**SW**

按钮
塑料
黑色, RAL 9005 **S**
橙色, RAL 2004 **O**
灰色, RAL 7035 **G**

用于按钮的销
不锈钢

**带螺纹嵌件的款式**

钢制，发黑处理

**带螺杆的款式**

钢制，发黑处理

**可按需提供**

GN 303 可调节手柄对于空间受到限制的位置或有特定手柄位置要求的应用场合是理想的选择。中心嵌件通过可解除啮合的齿状件与毂相连接。
按钮是一种方便解锁的设计，仅应用于安装时不需要拆解手柄的场合。

**可按需提供**

- 手柄的颜色有 GN 300 （参见页 320）

**技术信息**

ISO-基本公差 （参见页 A21）

按钮

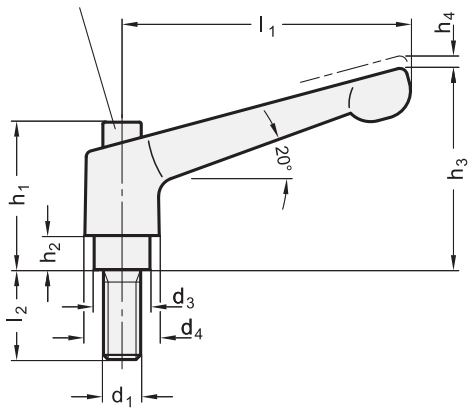


啮合齿

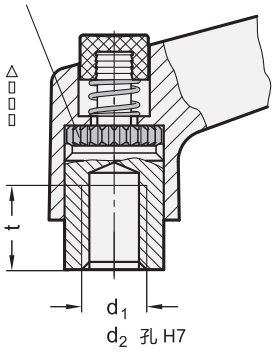


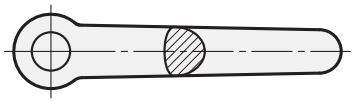



ELESA 和 GANTER 依法保留所有权利
复制图纸时请注明出处。

# GN 303

## 可调节手柄

* 增加按钮的颜色索引 (S、O 或 G)

S RAL9005　O RAL2004　G RAL 7035

### GN 303-带螺纹嵌件

| 型号 | l1 | d1 | d2 H7 | d3 | d4 | h1 | h2 | h3 | h4 | t min. | ⚖ |
|---|---|---|---|---|---|---|---|---|---|---|---|
| GN 303-30-B5-SW-* | 30 | - | B 5 | 10 | 13 | 26.5 | 4 | 31 | 3.5 | 9 | 26 |
| GN 303-30-B6-SW-* | 30 | - | B 6 | 10 | 13 | 26.5 | 4 | 31 | 3.5 | 9 | 26 |
| GN 303-30-M3-SW-* | 30 | M 3 | - | 10 | 13 | 26.5 | 4 | 31 | 3.5 | 7 | 26 |
| GN 303-30-M4-SW-* | 30 | M 4 | - | 10 | 13 | 26.5 | 4 | 31 | 3.5 | 9 | 26 |
| GN 303-30-M5-SW-* | 30 | M 5 | - | 10 | 13 | 26.5 | 4 | 31 | 3.5 | 9 | 26 |
| GN 303-30-M6-SW-* | 30 | M 6 | - | 10 | 13 | 26.5 | 4 | 31 | 3.5 | 9 | 25 |
| GN 303-45-B5-SW-* | 45 | - | B 5 | 10 | 13 | 26.5 | 4 | 35 | 3.5 | 9 | 32 |
| GN 303-45-B6-SW-* | 45 | - | B 6 | 10 | 13 | 26.5 | 4 | 35 | 3.5 | 9 | 32 |
| GN 303-45-M4-SW-* | 45 | M 4 | - | 10 | 13 | 26.5 | 4 | 35 | 3.5 | 9 | 32 |
| GN 303-45-M5-SW-* | 45 | M 5 | - | 10 | 13 | 26.5 | 4 | 35 | 3.5 | 9 | 32 |
| GN 303-45-M6-SW-* | 45 | M 6 | - | 10 | 13 | 26.5 | 4 | 35 | 3.5 | 9 | 32 |
| GN 303-63-B8-SW-* | 63 | - | B 8 | 13.5 | 17.5 | 32.5 | 6.5 | 45 | 4 | 11 | 72 |
| GN 303-63-M6-SW-* | 63 | M 6 | - | 13.5 | 17.5 | 32.5 | 6.5 | 45 | 4 | 11 | 75 |
| GN 303-63-M8-SW-* | 63 | M 8 | - | 13.5 | 17.5 | 32.5 | 6.5 | 45 | 4 | 11 | 72 |
| GN 303-78-B8-SW-* | 78 | - | B 8 | 16 | 21 | 37.5 | 8 | 55 | 4 | 14 | 119 |
| GN 303-78-B10-SW-* | 78 | - | B 10 | 16 | 21 | 37.5 | 8 | 55 | 4 | 14 | 115 |
| GN 303-78-M8-SW-* | 78 | M 8 | - | 16 | 21 | 37.5 | 8 | 55 | 4 | 14 | 120 |
| GN 303-78-M10-SW-* | 78 | M 10 | - | 16 | 21 | 37.5 | 8 | 55 | 4 | 14 | 118 |

### GN 303-带螺杆

| 型号 | l1 | d1 | l2 | d3 | d4 | h1 | h2 | h3 | h4 | ⚖ |
|---|---|---|---|---|---|---|---|---|---|---|
| GN 303-30-M3-6-SW-* | 30 | M 3 | 6 | 10 | 13 | 26.5 | 4 | 31 | 3.5 | 27 |
| GN 303-30-M3-8-SW-* | 30 | M 3 | 8 | 10 | 13 | 26.5 | 4 | 31 | 3.5 | 27 |
| GN 303-30-M3-10-SW-* | 30 | M 3 | 10 | 10 | 13 | 26.5 | 4 | 31 | 3.5 | 27 |
| GN 303-30-M3-12-SW-* | 30 | M 3 | 12 | 10 | 13 | 26.5 | 4 | 31 | 3.5 | 28 |
| GN 303-30-M3-16-SW-* | 30 | M 3 | 16 | 10 | 13 | 26.5 | 4 | 31 | 3.5 | 28 |
| GN 303-30-M4-12-SW-* | 30 | M 4 | 12 | 10 | 13 | 26.5 | 4 | 31 | 3.5 | 28 |
| GN 303-30-M4-16-SW-* | 30 | M 4 | 16 | 10 | 13 | 26.5 | 4 | 31 | 3.5 | 28 |
| GN 303-30-M4-20-SW-* | 30 | M 4 | 20 | 10 | 13 | 26.5 | 4 | 31 | 3.5 | 28 |
| GN 303-30-M4-25-SW-* | 30 | M 4 | 25 | 10 | 13 | 26.5 | 4 | 31 | 3.5 | 29 |
| GN 303-30-M4-32-SW-* | 30 | M 4 | 32 | 10 | 13 | 26.5 | 4 | 31 | 3.5 | 29 |
| GN 303-30-M5-12-SW-* | 30 | M 5 | 12 | 10 | 13 | 26.5 | 4 | 31 | 3.5 | 29 |
| GN 303-30-M5-16-SW-* | 30 | M 5 | 16 | 10 | 13 | 26.5 | 4 | 31 | 3.5 | 29 |
| GN 303-30-M5-20-SW-* | 30 | M 5 | 20 | 10 | 13 | 26.5 | 4 | 31 | 3.5 | 29 |
| GN 303-30-M5-25-SW-* | 30 | M 5 | 25 | 10 | 13 | 26.5 | 4 | 31 | 3.5 | 30 |
| GN 303-30-M5-32-SW-* | 30 | M 5 | 32 | 10 | 13 | 26.5 | 4 | 31 | 3.5 | 31 |
| GN 303-30-M5-40-SW-* | 30 | M 5 | 40 | 10 | 13 | 26.5 | 4 | 31 | 3.5 | 33 |
| GN 303-30-M5-50-SW-* | 30 | M 5 | 50 | 10 | 13 | 26.5 | 4 | 31 | 3.5 | 33 |
| GN 303-30-M6-12-SW-* | 30 | M 6 | 12 | 10 | 13 | 26.5 | 4 | 31 | 3.5 | 37 |
| GN 303-30-M6-16-SW-* | 30 | M 6 | 16 | 10 | 13 | 26.5 | 4 | 31 | 3.5 | 38 |
| GN 303-30-M6-20-SW-* | 30 | M 6 | 20 | 10 | 13 | 26.5 | 4 | 31 | 3.5 | 39 |
| GN 303-30-M6-25-SW-* | 30 | M 6 | 25 | 10 | 13 | 26.5 | 4 | 31 | 3.5 | 40 |
| GN 303-30-M6-32-SW-* | 30 | M 6 | 32 | 10 | 13 | 26.5 | 4 | 31 | 3.5 | 41 |
| GN 303-30-M6-40-SW-* | 30 | M 6 | 40 | 10 | 13 | 26.5 | 4 | 31 | 3.5 | 42 |
| GN 303-30-M6-50-SW-* | 30 | M 6 | 50 | 10 | 13 | 26.5 | 4 | 31 | 3.5 | 42 |
| GN 303-45-M4-12-SW-* | 45 | M 4 | 12 | 10 | 13 | 26.5 | 4 | 35 | 3.5 | 35 |
| GN 303-45-M4-16-SW-* | 45 | M 4 | 16 | 10 | 13 | 26.5 | 4 | 35 | 3.5 | 35 |
| GN 303-45-M4-20-SW-* | 45 | M 4 | 20 | 10 | 13 | 26.5 | 4 | 35 | 3.5 | 35 |
| GN 303-45-M4-25-SW-* | 45 | M 4 | 25 | 10 | 13 | 26.5 | 4 | 35 | 3.5 | 36 |
| GN 303-45-M4-32-SW-* | 45 | M 4 | 32 | 10 | 13 | 26.5 | 4 | 35 | 3.5 | 36 |
| GN 303-45-M5-12-SW-* | 45 | M 5 | 12 | 10 | 13 | 26.5 | 4 | 35 | 3.5 | 35 |
| GN 303-45-M5-16-SW-* | 45 | M 5 | 16 | 10 | 13 | 26.5 | 4 | 35 | 3.5 | 36 |
| GN 303-45-M5-20-SW-* | 45 | M 5 | 20 | 10 | 13 | 26.5 | 4 | 35 | 3.5 | 36 |
| GN 303-45-M5-25-SW-* | 45 | M 5 | 25 | 10 | 13 | 26.5 | 4 | 35 | 3.5 | 37 |



ELESA 和 GANTER 依法保留所有权利
复制图纸时请注明出处。

# GN 303 | 可调节手柄



* 增加按钮的颜色索引 (S、O 或 G)

S RAL9005　O RAL2004　G RAL 7035

**GN 303-带螺杆**

| 型号 | l1 | d1 | l2 | d3 | d4 | h1 | h2 | h3 | h4 | ⚖ |
|---|---|---|---|---|---|---|---|---|---|---|
| GN 303-45-M5-32-SW-* | 45 | M 5 | 32 | 10 | 13 | 26.5 | 4 | 35 | 3.5 | 38 |
| GN 303-45-M5-40-SW-* | 45 | M 5 | 40 | 10 | 13 | 26.5 | 4 | 35 | 3.5 | 39 |
| GN 303-45-M5-50-SW-* | 45 | M 5 | 50 | 10 | 13 | 26.5 | 4 | 35 | 3.5 | 40 |
| GN 303-45-M6-12-SW-* | 45 | M 6 | 12 | 10 | 13 | 26.5 | 4 | 35 | 3.5 | 36 |
| GN 303-45-M6-16-SW-* | 45 | M 6 | 16 | 10 | 13 | 26.5 | 4 | 35 | 3.5 | 37 |
| GN 303-45-M6-20-SW-* | 45 | M 6 | 20 | 10 | 13 | 26.5 | 4 | 35 | 3.5 | 37 |
| GN 303-45-M6-25-SW-* | 45 | M 6 | 25 | 10 | 13 | 26.5 | 4 | 35 | 3.5 | 38 |
| GN 303-45-M6-32-SW-* | 45 | M 6 | 32 | 10 | 13 | 26.5 | 4 | 35 | 3.5 | 40 |
| GN 303-45-M6-40-SW-* | 45 | M 6 | 40 | 10 | 13 | 26.5 | 4 | 35 | 3.5 | 41 |
| GN 303-45-M6-50-SW-* | 45 | M 6 | 50 | 10 | 13 | 26.5 | 4 | 35 | 3.5 | 42 |
| GN 303-63-M6-12-SW-* | 63 | M 6 | 12 | 13.5 | 17.5 | 32.5 | 6.5 | 45 | 4 | 80 |
| GN 303-63-M6-16-SW-* | 63 | M 6 | 16 | 13.5 | 17.5 | 32.5 | 6.5 | 45 | 4 | 80 |
| GN 303-63-M6-20-SW-* | 63 | M 6 | 20 | 13.5 | 17.5 | 32.5 | 6.5 | 45 | 4 | 80 |
| GN 303-63-M6-25-SW-* | 63 | M 6 | 25 | 13.5 | 17.5 | 32.5 | 6.5 | 45 | 4 | 82 |
| GN 303-63-M6-32-SW-* | 63 | M 6 | 32 | 13.5 | 17.5 | 32.5 | 6.5 | 45 | 4 | 82 |
| GN 303-63-M6-40-SW-* | 63 | M 6 | 40 | 13.5 | 17.5 | 32.5 | 6.5 | 45 | 4 | 84 |
| GN 303-63-M6-50-SW-* | 63 | M 6 | 50 | 13.5 | 17.5 | 32.5 | 6.5 | 45 | 4 | 85 |
| GN 303-63-M6-63-SW-* | 63 | M 6 | 63 | 13.5 | 17.5 | 32.5 | 6.5 | 45 | 4 | 87 |
| GN 303-63-M8-12-SW-* | 63 | M 8 | 12 | 13.5 | 17.5 | 32.5 | 6.5 | 45 | 4 | 81 |
| GN 303-63-M8-16-SW-* | 63 | M 8 | 16 | 13.5 | 17.5 | 32.5 | 6.5 | 45 | 4 | 82 |
| GN 303-63-M8-20-SW-* | 63 | M 8 | 20 | 13.5 | 17.5 | 32.5 | 6.5 | 45 | 4 | 75 |
| GN 303-63-M8-25-SW-* | 63 | M 8 | 25 | 13.5 | 17.5 | 32.5 | 6.5 | 45 | 4 | 85 |
| GN 303-63-M8-32-SW-* | 63 | M 8 | 32 | 13.5 | 17.5 | 32.5 | 6.5 | 45 | 4 | 87 |
| GN 303-63-M8-40-SW-* | 63 | M 8 | 40 | 13.5 | 17.5 | 32.5 | 6.5 | 45 | 4 | 89 |
| GN 303-63-M8-50-SW-* | 63 | M 8 | 50 | 13.5 | 17.5 | 32.5 | 6.5 | 45 | 4 | 93 |
| GN 303-63-M8-63-SW-* | 63 | M 8 | 63 | 13.5 | 17.5 | 32.5 | 6.5 | 45 | 4 | 96 |
| GN 303-63-M10-20-SW-* | 63 | M 10 | 20 | 13.5 | 17.5 | 32.5 | 6.5 | 45 | 4 | 87 |
| GN 303-63-M10-25-SW-* | 63 | M 10 | 25 | 13.5 | 17.5 | 32.5 | 6.5 | 45 | 4 | 89 |
| GN 303-63-M10-32-SW-* | 63 | M 10 | 32 | 13.5 | 17.5 | 32.5 | 6.5 | 45 | 4 | 92 |
| GN 303-63-M10-40-SW-* | 63 | M 10 | 40 | 13.5 | 17.5 | 32.5 | 6.5 | 45 | 4 | 97 |
| GN 303-63-M10-50-SW-* | 63 | M 10 | 50 | 13.5 | 17.5 | 32.5 | 6.5 | 45 | 4 | 102 |
| GN 303-63-M10-63-SW-* | 63 | M 10 | 63 | 13.5 | 17.5 | 32.5 | 6.5 | 45 | 4 | 108 |
| GN 303-63-M10-80-SW-* | 63 | M 10 | 80 | 13.5 | 17.5 | 32.5 | 6.5 | 45 | 4 | 117 |
| GN 303-78-M8-16-SW-* | 78 | M 8 | 16 | 16 | 21 | 37.5 | 8 | 55 | 4 | 122 |
| GN 303-78-M8-20-SW-* | 78 | M 8 | 20 | 16 | 21 | 37.5 | 8 | 55 | 4 | 122 |
| GN 303-78-M8-25-SW-* | 78 | M 8 | 25 | 16 | 21 | 37.5 | 8 | 55 | 4 | 124 |
| GN 303-78-M8-32-SW-* | 78 | M 8 | 32 | 16 | 21 | 37.5 | 8 | 55 | 4 | 127 |
| GN 303-78-M8-40-SW-* | 78 | M 8 | 40 | 16 | 21 | 37.5 | 8 | 55 | 4 | 131 |
| GN 303-78-M8-50-SW-* | 78 | M 8 | 50 | 16 | 21 | 37.5 | 8 | 55 | 4 | 134 |
| GN 303-78-M8-63-SW-* | 78 | M 8 | 63 | 16 | 21 | 37.5 | 8 | 55 | 4 | 140 |
| GN 303-78-M8-80-SW-* | 78 | M 8 | 80 | 16 | 21 | 37.5 | 8 | 55 | 4 | 143 |
| GN 303-78-M10-16-SW-* | 78 | M 10 | 16 | 16 | 21 | 37.5 | 8 | 55 | 4 | 133 |
| GN 303-78-M10-20-SW-* | 78 | M 10 | 20 | 16 | 21 | 37.5 | 8 | 55 | 4 | 135 |
| GN 303-78-M10-25-SW-* | 78 | M 10 | 25 | 16 | 21 | 37.5 | 8 | 55 | 4 | 138 |
| GN 303-78-M10-32-SW-* | 78 | M 10 | 32 | 16 | 21 | 37.5 | 8 | 55 | 4 | 141 |
| GN 303-78-M10-40-SW-* | 78 | M 10 | 40 | 16 | 21 | 37.5 | 8 | 55 | 4 | 152 |
| GN 303-78-M10-50-SW-* | 78 | M 10 | 50 | 16 | 21 | 37.5 | 8 | 55 | 4 | 152 |
| GN 303-78-M10-63-SW-* | 78 | M 10 | 63 | 16 | 21 | 37.5 | 8 | 55 | 4 | 158 |
| GN 303-78-M10-80-SW-* | 78 | M 10 | 80 | 16 | 21 | 37.5 | 8 | 55 | 4 | 166 |
| GN 303-78-M12-25-SW-* | 78 | M 12 | 25 | 16 | 21 | 37.5 | 8 | 55 | 4 | 143 |
| GN 303-78-M12-32-SW-* | 78 | M 12 | 32 | 16 | 21 | 37.5 | 8 | 55 | 4 | 148 |
| GN 303-78-M12-40-SW-* | 78 | M 12 | 40 | 16 | 21 | 37.5 | 8 | 55 | 4 | 155 |
| GN 303-78-M12-50-SW-* | 78 | M 12 | 50 | 16 | 21 | 37.5 | 8 | 55 | 4 | 169 |
| GN 303-78-M12-63-SW-* | 78 | M 12 | 63 | 16 | 21 | 37.5 | 8 | 55 | 4 | 171 |
| GN 303-78-M12-80-SW-* | 78 | M 12 | 80 | 16 | 21 | 37.5 | 8 | 55 | 4 | 174 |



ELESA 和 GANTER 依法保留所有权利
复制图纸时请注明出处。

# GN 303.1

## 可调节手柄

**带按钮 /压铸锌，衬套 / 不锈钢螺栓**

### 规格

手柄
压铸锌

喷塑涂层
黑色, RAL 9005, 纹理饰面 **SW**

按钮
塑料
黑色, RAL 9005 **S**
橙色, RAL 2004 **O**
灰色, RAL 7035 **G**

用于按钮的销
不锈钢

**带螺纹嵌件的款式**

AISI 303 不锈钢

**带螺杆的款式**

AISI 303 不锈钢

### 信息

GN 303.1 可调节手柄对于空间受到限制的位置或有特定手柄位置要求的应用场合是理想的选择。中心嵌件通过可解除啮合的齿状件与毂相连接。
按钮是一种方便解锁的设计，仅应用于安装时不需要拆解手柄的场合。

### 可按需提供

- 手柄的颜色有 GN 300 (参见页 320)

### 技术信息

- ISO-基本公差 (参见页 A21)

按钮

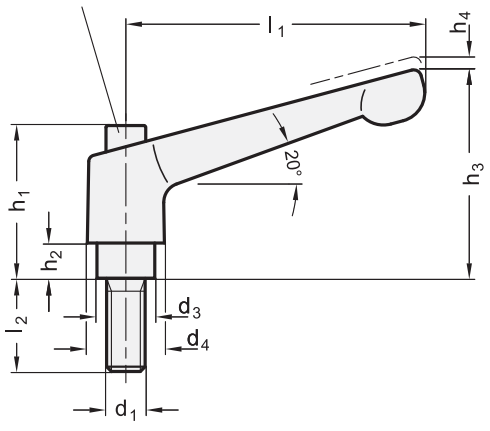


啮合齿

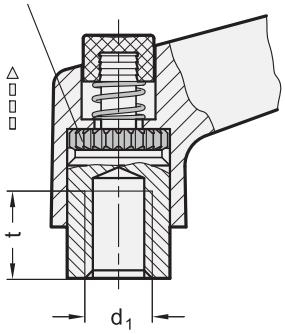


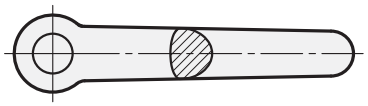



ELESA 和 GANTER 依法保留所有权利
复制图纸时请注明出处。

# GN 303.1 | 可调节手柄



* 增加按钮的颜色索引 (S、O 或 G)

S RAL9005　O RAL2004　G RAL 7035

**GN 303.1-带螺纹嵌件**

| 型号 | l1 | d1 | d3 | d4 | h1 | h2 | h3 | h4 | t 最小. | ⚖ |
|---|---|---|---|---|---|---|---|---|---|---|
| GN 303.1-30-M3-SW-* | 30 | M 3 | 10 | 13 | 26.5 | 4 | 31 | 3.5 | 7 | 30 |
| GN 303.1-30-M4-SW-* | 30 | M 4 | 10 | 13 | 26.5 | 4 | 31 | 3.5 | 8 | 26 |
| GN 303.1-30-M5-SW-* | 30 | M 5 | 10 | 13 | 26.5 | 4 | 31 | 3.5 | 8 | 20 |
| GN 303.1-30-M6-SW-* | 30 | M 6 | 10 | 13 | 26.5 | 4 | 31 | 3.5 | 8 | 20 |
| GN 303.1-45-M4-SW-* | 45 | M 4 | 10 | 13 | 26.5 | 4 | 35 | 3.5 | 8 | 38 |
| GN 303.1-45-M5-SW-* | 45 | M 5 | 10 | 13 | 26.5 | 4 | 35 | 3.5 | 8 | 36 |
| GN 303.1-45-M6-SW-* | 45 | M 6 | 10 | 13 | 26.5 | 4 | 35 | 3.5 | 8 | 34 |
| GN 303.1-63-M6-SW-* | 63 | M 6 | 13.5 | 17.5 | 32.5 | 6.5 | 45 | 4 | 11 | 80 |
| GN 303.1-63-M8-SW-* | 63 | M 8 | 13.5 | 17.5 | 32.5 | 6.5 | 45 | 4 | 11 | 73 |
| GN 303.1-78-M8-SW-* | 78 | M 8 | 16 | 21 | 37.5 | 8 | 55 | 4 | 14 | 120 |
| GN 303.1-78-M10-SW-* | 78 | M 10 | 16 | 21 | 37.5 | 8 | 55 | 4 | 14 | 110 |

**GN 303.1-带螺杆**

| 型号 | l1 | d1 | l2 | d3 | d4 | h1 | h2 | h3 | h4 | ⚖ |
|---|---|---|---|---|---|---|---|---|---|---|
| GN 303.1-30-M3-6-SW-* | 30 | M 3 | 6 | 10 | 13 | 26.5 | 4 | 31 | 3.5 | 106 |
| GN 303.1-30-M3-8-SW-* | 30 | M 3 | 8 | 10 | 13 | 26.5 | 4 | 31 | 3.5 | 104 |
| GN 303.1-30-M3-10-SW-* | 30 | M 3 | 10 | 10 | 13 | 26.5 | 4 | 31 | 3.5 | 102 |
| GN 303.1-30-M3-12-SW-* | 30 | M 3 | 12 | 10 | 13 | 26.5 | 4 | 31 | 3.5 | 102 |
| GN 303.1-30-M3-16-SW-* | 30 | M 3 | 16 | 10 | 13 | 26.5 | 4 | 31 | 3.5 | 102 |
| GN 303.1-30-M4-12-SW-* | 30 | M 4 | 12 | 10 | 13 | 26.5 | 4 | 31 | 3.5 | 30 |
| GN 303.1-30-M4-16-SW-* | 30 | M 4 | 16 | 10 | 13 | 26.5 | 4 | 31 | 3.5 | 28 |
| GN 303.1-30-M4-20-SW-* | 30 | M 4 | 20 | 10 | 13 | 26.5 | 4 | 31 | 3.5 | 28 |
| GN 303.1-30-M4-25-SW-* | 30 | M 4 | 25 | 10 | 13 | 26.5 | 4 | 31 | 3.5 | 28 |
| GN 303.1-30-M4-32-SW-* | 30 | M 4 | 32 | 10 | 13 | 26.5 | 4 | 31 | 3.5 | 28 |
| GN 303.1-30-M5-12-SW-* | 30 | M 5 | 12 | 10 | 13 | 26.5 | 4 | 31 | 3.5 | 30 |
| GN 303.1-30-M5-16-SW-* | 30 | M 5 | 16 | 10 | 13 | 26.5 | 4 | 31 | 3.5 | 32 |
| GN 303.1-30-M5-20-SW-* | 30 | M 5 | 20 | 10 | 13 | 26.5 | 4 | 31 | 3.5 | 32 |
| GN 303.1-30-M5-25-SW-* | 30 | M 5 | 25 | 10 | 13 | 26.5 | 4 | 31 | 3.5 | 33 |
| GN 303.1-30-M5-32-SW-* | 30 | M 5 | 32 | 10 | 13 | 26.5 | 4 | 31 | 3.5 | 33 |
| GN 303.1-30-M5-40-SW-* | 30 | M 5 | 40 | 10 | 13 | 26.5 | 4 | 31 | 3.5 | 35 |
| GN 303.1-30-M5-50-SW-* | 30 | M 5 | 50 | 10 | 13 | 26.5 | 4 | 31 | 3.5 | 35 |
| GN 303.1-30-M6-12-SW-* | 30 | M 6 | 12 | 10 | 13 | 26.5 | 4 | 31 | 3.5 | 20 |
| GN 303.1-30-M6-16-SW-* | 30 | M 6 | 16 | 10 | 13 | 26.5 | 4 | 31 | 3.5 | 30 |
| GN 303.1-30-M6-20-SW-* | 30 | M 6 | 20 | 10 | 13 | 26.5 | 4 | 31 | 3.5 | 30 |
| GN 303.1-30-M6-25-SW-* | 30 | M 6 | 25 | 10 | 13 | 26.5 | 4 | 31 | 3.5 | 34 |
| GN 303.1-30-M6-32-SW-* | 30 | M 6 | 32 | 10 | 13 | 26.5 | 4 | 31 | 3.5 | 34 |
| GN 303.1-30-M6-40-SW-* | 30 | M 6 | 40 | 10 | 13 | 26.5 | 4 | 31 | 3.5 | 37 |
| GN 303.1-30-M6-50-SW-* | 30 | M 6 | 50 | 10 | 13 | 26.5 | 4 | 31 | 3.5 | 40 |
| GN 303.1-45-M4-12-SW-* | 45 | M 4 | 12 | 10 | 13 | 26.5 | 4 | 35 | 3.5 | 39 |
| GN 303.1-45-M4-16-SW-* | 45 | M 4 | 16 | 10 | 13 | 26.5 | 4 | 35 | 3.5 | 39 |
| GN 303.1-45-M4-20-SW-* | 45 | M 4 | 20 | 10 | 13 | 26.5 | 4 | 35 | 3.5 | 39 |
| GN 303.1-45-M4-25-SW-* | 45 | M 4 | 25 | 10 | 13 | 26.5 | 4 | 35 | 3.5 | 40 |
| GN 303.1-45-M4-32-SW-* | 45 | M 4 | 32 | 10 | 13 | 26.5 | 4 | 35 | 3.5 | 40 |
| GN 303.1-45-M5-12-SW-* | 45 | M 5 | 12 | 10 | 13 | 26.5 | 4 | 35 | 3.5 | 36 |
| GN 303.1-45-M5-16-SW-* | 45 | M 5 | 16 | 10 | 13 | 26.5 | 4 | 35 | 3.5 | 40 |



ELESA 和 GANTER 依法保留所有权利
复制图纸时请注明出处。

# GN 303.1 | 可调节手柄

* 增加按钮的颜色索引 (S、O 或 G)

S RAL9005　O RAL2004　G RAL 7035

**GN 303.1- 带螺杆**

| 型号 | l1 | d1 | l2 | d3 | d4 | h1 | h2 | h3 | h4 | ⚖ |
|---|---|---|---|---|---|---|---|---|---|---|
| GN 303.1-45-M5-20-SW-* | 45 | M 5 | 20 | 10 | 13 | 26.5 | 4 | 35 | 3.5 | 40 |
| GN 303.1-45-M5-25-SW-* | 45 | M 5 | 25 | 10 | 13 | 26.5 | 4 | 35 | 3.5 | 40 |
| GN 303.1-45-M5-32-SW-* | 45 | M 5 | 32 | 10 | 13 | 26.5 | 4 | 35 | 3.5 | 40 |
| GN 303.1-45-M5-40-SW-* | 45 | M 5 | 40 | 10 | 13 | 26.5 | 4 | 35 | 3.5 | 40 |
| GN 303.1-45-M5-50-SW-* | 45 | M 5 | 50 | 10 | 13 | 26.5 | 4 | 35 | 3.5 | 40 |
| GN 303.1-45-M6-12-SW-* | 45 | M 6 | 12 | 10 | 13 | 26.5 | 4 | 35 | 3.5 | 40 |
| GN 303.1-45-M6-16-SW-* | 45 | M 6 | 16 | 10 | 13 | 26.5 | 4 | 35 | 3.5 | 40 |
| GN 303.1-45-M6-20-SW-* | 45 | M 6 | 20 | 10 | 13 | 26.5 | 4 | 35 | 3.5 | 40 |
| GN 303.1-45-M6-25-SW-* | 45 | M 6 | 25 | 10 | 13 | 26.5 | 4 | 35 | 3.5 | 40 |
| GN 303.1-45-M6-32-SW-* | 45 | M 6 | 32 | 10 | 13 | 26.5 | 4 | 35 | 3.5 | 40 |
| GN 303.1-45-M6-40-SW-* | 45 | M 6 | 40 | 10 | 13 | 26.5 | 4 | 35 | 3.5 | 40 |
| GN 303.1-45-M6-50-SW-* | 45 | M 6 | 50 | 10 | 13 | 26.5 | 4 | 35 | 3.5 | 43 |
| GN 303.1-63-M6-12-SW-* | 63 | M 6 | 12 | 13.5 | 17.5 | 32.5 | 6.5 | 45 | 4 | 83 |
| GN 303.1-63-M6-16-SW-* | 63 | M 6 | 16 | 13.5 | 17.5 | 32.5 | 6.5 | 45 | 4 | 84 |
| GN 303.1-63-M6-20-SW-* | 63 | M 6 | 20 | 13.5 | 17.5 | 32.5 | 6.5 | 45 | 4 | 84 |
| GN 303.1-63-M6-25-SW-* | 63 | M 6 | 25 | 13.5 | 17.5 | 32.5 | 6.5 | 45 | 4 | 86 |
| GN 303.1-63-M6-32-SW-* | 63 | M 6 | 32 | 13.5 | 17.5 | 32.5 | 6.5 | 45 | 4 | 87 |
| GN 303.1-63-M6-40-SW-* | 63 | M 6 | 40 | 13.5 | 17.5 | 32.5 | 6.5 | 45 | 4 | 89 |
| GN 303.1-63-M6-50-SW-* | 63 | M 6 | 50 | 13.5 | 17.5 | 32.5 | 6.5 | 45 | 4 | 90 |
| GN 303.1-63-M6-63-SW-* | 63 | M 6 | 63 | 13.5 | 17.5 | 32.5 | 6.5 | 45 | 4 | 92 |
| GN 303.1-63-M8-12-SW-* | 63 | M 8 | 12 | 13.5 | 17.5 | 32.5 | 6.5 | 45 | 4 | 80 |
| GN 303.1-63-M8-16-SW-* | 63 | M 8 | 16 | 13.5 | 17.5 | 32.5 | 6.5 | 45 | 4 | 80 |
| GN 303.1-63-M8-20-SW-* | 63 | M 8 | 20 | 13.5 | 17.5 | 32.5 | 6.5 | 45 | 4 | 80 |
| GN 303.1-63-M8-25-SW-* | 63 | M 8 | 25 | 13.5 | 17.5 | 32.5 | 6.5 | 45 | 4 | 80 |
| GN 303.1-63-M8-32-SW-* | 63 | M 8 | 32 | 13.5 | 17.5 | 32.5 | 6.5 | 45 | 4 | 80 |
| GN 303.1-63-M8-40-SW-* | 63 | M 8 | 40 | 13.5 | 17.5 | 32.5 | 6.5 | 45 | 4 | 90 |
| GN 303.1-63-M8-50-SW-* | 63 | M 8 | 50 | 13.5 | 17.5 | 32.5 | 6.5 | 45 | 4 | 100 |
| GN 303.1-63-M8-63-SW-* | 63 | M 8 | 63 | 13.5 | 17.5 | 32.5 | 6.5 | 45 | 4 | 100 |
| GN 303.1-63-M10-20-SW-* | 63 | M 10 | 20 | 13.5 | 17.5 | 32.5 | 6.5 | 45 | 4 | 90 |
| GN 303.1-63-M10-25-SW-* | 63 | M 10 | 25 | 13.5 | 17.5 | 32.5 | 6.5 | 45 | 4 | 100 |
| GN 303.1-63-M10-32-SW-* | 63 | M 10 | 32 | 13.5 | 17.5 | 32.5 | 6.5 | 45 | 4 | 100 |
| GN 303.1-63-M10-40-SW-* | 63 | M 10 | 40 | 13.5 | 17.5 | 32.5 | 6.5 | 45 | 4 | 100 |
| GN 303.1-63-M10-50-SW-* | 63 | M 10 | 50 | 13.5 | 17.5 | 32.5 | 6.5 | 45 | 4 | 110 |
| GN 303.1-63-M10-63-SW-* | 63 | M 10 | 63 | 13.5 | 17.5 | 32.5 | 6.5 | 45 | 4 | 117 |
| GN 303.1-78-M8-16-SW-* | 78 | M 8 | 16 | 16 | 21 | 37.5 | 8 | 55 | 4 | 140 |
| GN 303.1-78-M8-20-SW-* | 78 | M 8 | 20 | 16 | 21 | 37.5 | 8 | 55 | 4 | 140 |
| GN 303.1-78-M8-25-SW-* | 78 | M 8 | 25 | 16 | 21 | 37.5 | 8 | 55 | 4 | 140 |
| GN 303.1-78-M8-32-SW-* | 78 | M 8 | 32 | 16 | 21 | 37.5 | 8 | 55 | 4 | 140 |
| GN 303.1-78-M8-40-SW-* | 78 | M 8 | 40 | 16 | 21 | 37.5 | 8 | 55 | 4 | 140 |
| GN 303.1-78-M8-50-SW-* | 78 | M 8 | 50 | 16 | 21 | 37.5 | 8 | 55 | 4 | 150 |
| GN 303.1-78-M8-63-SW-* | 78 | M 8 | 63 | 16 | 21 | 37.5 | 8 | 55 | 4 | 150 |
| GN 303.1-78-M8-80-SW-* | 78 | M 8 | 80 | 16 | 21 | 37.5 | 8 | 55 | 4 | 160 |
| GN 303.1-78-M10-16-SW-* | 78 | M 10 | 16 | 16 | 21 | 37.5 | 8 | 55 | 4 | 128 |
| GN 303.1-78-M10-20-SW-* | 78 | M 10 | 20 | 16 | 21 | 37.5 | 8 | 55 | 4 | 130 |
| GN 303.1-78-M10-25-SW-* | 78 | M 10 | 25 | 16 | 21 | 37.5 | 8 | 55 | 4 | 132 |
| GN 303.1-78-M10-32-SW-* | 78 | M 10 | 32 | 16 | 21 | 37.5 | 8 | 55 | 4 | 142 |
| GN 303.1-78-M10-40-SW-* | 78 | M 10 | 40 | 16 | 21 | 37.5 | 8 | 55 | 4 | 140 |
| GN 303.1-78-M10-50-SW-* | 78 | M 10 | 50 | 16 | 21 | 37.5 | 8 | 55 | 4 | 145 |
| GN 303.1-78-M10-63-SW-* | 78 | M 10 | 63 | 16 | 21 | 37.5 | 8 | 55 | 4 | 152 |
| GN 303.1-78-M10-80-SW-* | 78 | M 10 | 80 | 16 | 21 | 37.5 | 8 | 55 | 4 | 159 |



ELESA 和 GANTER 依法保留所有权利
复制图纸时请注明出处。

# GN 306

## 可调节手柄

**带特制端头的螺杆**

**规格**

**类型**

- **MS**型: 铜制端头
- **KU**型: 塑料端头
- **DZ**型: 硬化椭圆端头
- **ZK**型: 球形端头
- **KD**型: 球形端头, 带转动止推垫

手柄

压铸锌

喷塑涂层
黑色, RAL 9005, 纹理饰面 **SW**
橙色, RAL 2004, 纹理饰面 **OS**
红色, RAL 3000, 纹理饰面 **RS**
银色, RAL 9006, 纹理饰面 **SR**

螺杆和固定螺钉
钢制, 发黑处理

止推端头

- MS型: 铜制
- KU型: 塑料 (POM)
- KU型: 塑料 (POM)

止推垫
塑料 (聚甲醛 POM)

- 耐受温度达 80 °C
- 黑色, 亚光饰面

**信息**

GN 306 可调节手柄是在受限空间内, 或要求在特定柄身位置将部件夹紧时的理想选择。中心嵌件通过齿状元件与柄身连接, 可方便地解锁。
抬起手柄杆, 脱开夹紧装置齿状件, 并将其返回至起始位置, 以便夹紧。
松开手柄杆, 复位弹簧将自动使齿状件恢复到啮合状态。
带铜制和塑料端头的螺杆 (MS / KU 型) 有助于夹紧时避免损伤工件。
带硬化端头的螺杆 (DZ 型) 具有椭圆形的承压点。
可转动止推垫 (KD 型) 能够方便的咬合及拆卸
止推垫供货时未装配。

**技术信息**

- ISO-基本公差 (参见页 A21)

**可按需提供**

- 带不锈钢螺杆
- 可调节手柄 GN 302 (参见页 360)





ELESA 和 GANTER 依法保留所有权利
复制图纸时请注明出处。

# GN 306

## 可调节手柄

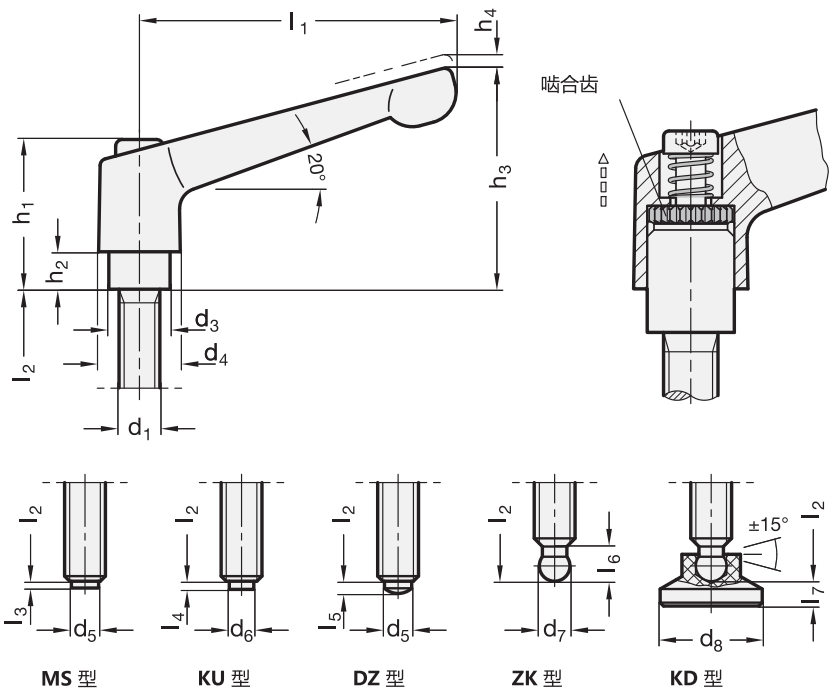


* 增加手柄柄身的颜色索引 (SW、OS、RS 或 SR)

| SW | OS | RS | SR |
|---|---|---|---|
| RAL9005 | RAL2004 | RAL3000 | RAL9006 |

**GN 306**

| 型号 | l1 | d1 | l2 | d3 | d4 | d5 | d6 | d7 | d8 | h1 | h2 | h3 | h4 | l3 | l4 | l5 | l6 | l7 | ⚖ |
|---|---|---|---|---|---|---|---|---|---|---|---|---|---|---|---|---|---|---|---|
| GN 306-30-M6-16-DZ-* | 30 | M 6 | 16 | 10 | 13 | 4 | - | - | - | 24.5 | 4 | 31 | 3.5 | - | - | 1.8 | - | - | 28 |
| GN 306-30-M6-20-DZ-* | 30 | M 6 | 20 | 10 | 13 | 4 | - | - | - | 24.5 | 4 | 31 | 3.5 | - | - | 1.8 | - | - | 29 |
| GN 306-30-M6-25-DZ-* | 30 | M 6 | 25 | 10 | 13 | 4 | - | - | - | 24.5 | 4 | 31 | 3.5 | - | - | 1.8 | - | - | 30 |
| GN 306-30-M6-32-DZ-* | 30 | M 6 | 32 | 10 | 13 | 4 | - | - | - | 24.5 | 4 | 31 | 3.5 | - | - | 1.8 | - | - | 31 |
| GN 306-30-M6-40-DZ-* | 30 | M 6 | 40 | 10 | 13 | 4 | - | - | - | 24.5 | 4 | 31 | 3.5 | - | - | 1.8 | - | - | 33 |
| GN 306-30-M6-50-DZ-* | 30 | M 6 | 50 | 10 | 13 | 4 | - | - | - | 24.5 | 4 | 31 | 3.5 | - | - | 1.8 | - | - | 34 |
| GN 306-45-M6-16-DZ-* | 45 | M 6 | 16 | 10 | 13 | 4 | - | - | - | 24.5 | 4 | 35 | 3.5 | - | - | 1.8 | - | - | 56 |
| GN 306-45-M6-20-DZ-* | 45 | M 6 | 20 | 10 | 13 | 4 | - | - | - | 24.5 | 4 | 35 | 3.5 | - | - | 1.8 | - | - | 57 |
| GN 306-45-M6-25-DZ-* | 45 | M 6 | 25 | 10 | 13 | 4 | - | - | - | 24.5 | 4 | 35 | 3.5 | - | - | 1.8 | - | - | 58 |
| GN 306-45-M6-32-DZ-* | 45 | M 6 | 32 | 10 | 13 | 4 | - | - | - | 24.5 | 4 | 35 | 3.5 | - | - | 1.8 | - | - | 59 |
| GN 306-45-M6-40-DZ-* | 45 | M 6 | 40 | 10 | 13 | 4 | - | - | - | 24.5 | 4 | 35 | 3.5 | - | - | 1.8 | - | - | 61 |
| GN 306-45-M6-50-DZ-* | 45 | M 6 | 50 | 10 | 13 | 4 | - | - | - | 24.5 | 4 | 35 | 3.5 | - | - | 1.8 | - | - | 62 |
| GN 306-63-M8-20-DZ-* | 63 | M 8 | 20 | 13.5 | 17.5 | 6 | - | - | - | 31 | 6.5 | 45 | 4 | - | - | 2.5 | - | - | 50 |
| GN 306-63-M8-25-DZ-* | 63 | M 8 | 25 | 13.5 | 17.5 | 6 | - | - | - | 31 | 6.5 | 45 | 4 | - | - | 2.5 | - | - | 64 |
| GN 306-63-M8-32-DZ-* | 63 | M 8 | 32 | 13.5 | 17.5 | 6 | - | - | - | 31 | 6.5 | 45 | 4 | - | - | 2.5 | - | - | 83 |
| GN 306-63-M8-40-DZ-* | 63 | M 8 | 40 | 13.5 | 17.5 | 6 | - | - | - | 31 | 6.5 | 45 | 4 | - | - | 2.5 | - | - | 85 |
| GN 306-63-M8-50-DZ-* | 63 | M 8 | 50 | 13.5 | 17.5 | 6 | - | - | - | 31 | 6.5 | 45 | 4 | - | - | 2.5 | - | - | 89 |
| GN 306-63-M8-63-DZ-* | 63 | M 8 | 63 | 13.5 | 17.5 | 6 | - | - | - | 31 | 6.5 | 45 | 4 | - | - | 2.5 | - | - | 92 |
| GN 306-63-M10-20-DZ-* | 63 | M 10 | 20 | 13.5 | 17.5 | 8 | - | - | - | 31 | 6.5 | 45 | 4 | - | - | 3.5 | - | - | 86 |
| GN 306-63-M10-25-DZ-* | 63 | M 10 | 25 | 13.5 | 17.5 | 8 | - | - | - | 31 | 6.5 | 45 | 4 | - | - | 3.5 | - | - | 93 |
| GN 306-63-M10-32-DZ-* | 63 | M 10 | 32 | 13.5 | 17.5 | 8 | - | - | - | 31 | 6.5 | 45 | 4 | - | - | 3.5 | - | - | 95 |
| GN 306-63-M10-40-DZ-* | 63 | M 10 | 40 | 13.5 | 17.5 | 8 | - | - | - | 31 | 6.5 | 45 | 4 | - | - | 3.5 | - | - | 98 |
| GN 306-63-M10-50-DZ-* | 63 | M 10 | 50 | 13.5 | 17.5 | 8 | - | - | - | 31 | 6.5 | 45 | 4 | - | - | 3.5 | - | - | 100 |
| GN 306-63-M10-63-DZ-* | 63 | M 10 | 63 | 13.5 | 17.5 | 8 | - | - | - | 31 | 6.5 | 45 | 4 | - | - | 3.5 | - | - | 104 |



ELESA 和 GANTER 依法保留所有权利
复制图纸时请注明出处。

# GN 306

## 可调节手柄



* 增加手柄柄身的颜色索引 (SW、OS、RS 或 SR)

| SW | OS | RS | SR |
|---|---|---|---|
| RAL9005 | RAL2004 | RAL3000 | RAL9006 |

**GN 306**

| 型号 | l1 | d1 | l2 | d3 | d4 | d5 | d6 | d7 | d8 | h1 | h2 | h3 | h4 | l3 | l4 | l5 | l6 | l7 | ⚖ |
|---|---|---|---|---|---|---|---|---|---|---|---|---|---|---|---|---|---|---|---|
| GN 306-30-M6-16-KD-* | 30 | M 6 | 16 | 10 | 13 | - | - | - | 15 | 24.5 | 4 | 31 | 3.5 | - | - | - | - | 3.6 | 25 |
| GN 306-30-M6-20-KD-* | 30 | M 6 | 20 | 10 | 13 | - | - | - | 15 | 24.5 | 4 | 31 | 3.5 | - | - | - | - | 3.6 | 30 |
| GN 306-30-M6-25-KD-* | 30 | M 6 | 25 | 10 | 13 | - | - | - | 15 | 24.5 | 4 | 31 | 3.5 | - | - | - | - | 3.6 | 31 |
| GN 306-30-M6-32-KD-* | 30 | M 6 | 32 | 10 | 13 | - | - | - | 15 | 24.5 | 4 | 31 | 3.5 | - | - | - | - | 3.6 | 32 |
| GN 306-30-M6-40-KD-* | 30 | M 6 | 40 | 10 | 13 | - | - | - | 15 | 24.5 | 4 | 31 | 3.5 | - | - | - | - | 3.6 | 33 |
| GN 306-30-M6-50-KD-* | 30 | M 6 | 50 | 10 | 13 | - | - | - | 15 | 24.5 | 4 | 31 | 3.5 | - | - | - | - | 3.6 | 35 |
| GN 306-45-M6-16-KD-* | 45 | M 6 | 16 | 10 | 13 | - | - | - | 15 | 24.5 | 4 | 35 | 3.5 | - | - | - | - | 3.6 | 57 |
| GN 306-45-M6-20-KD-* | 45 | M 6 | 20 | 10 | 13 | - | - | - | 15 | 24.5 | 4 | 35 | 3.5 | - | - | - | - | 3.6 | 58 |
| GN 306-45-M6-25-KD-* | 45 | M 6 | 25 | 10 | 13 | - | - | - | 15 | 24.5 | 4 | 35 | 3.5 | - | - | - | - | 3.6 | 59 |
| GN 306-45-M6-32-KD-* | 45 | M 6 | 32 | 10 | 13 | - | - | - | 15 | 24.5 | 4 | 35 | 3.5 | - | - | - | - | 3.6 | 60 |
| GN 306-45-M6-40-KD-* | 45 | M 6 | 40 | 10 | 13 | - | - | - | 15 | 24.5 | 4 | 35 | 3.5 | - | - | - | - | 3.6 | 61 |
| GN 306-45-M6-50-KD-* | 45 | M 6 | 50 | 10 | 13 | - | - | - | 15 | 24.5 | 4 | 35 | 3.5 | - | - | - | - | 3.6 | 62 |
| GN 306-63-M8-20-KD-* | 63 | M 8 | 20 | 13.5 | 17.5 | - | - | - | 18 | 31 | 6.5 | 45 | 4 | - | - | - | - | 4.2 | 85 |
| GN 306-63-M8-25-KD-* | 63 | M 8 | 25 | 13.5 | 17.5 | - | - | - | 18 | 31 | 6.5 | 45 | 4 | - | - | - | - | 4.2 | 86 |
| GN 306-63-M8-32-KD-* | 63 | M 8 | 32 | 13.5 | 17.5 | - | - | - | 18 | 31 | 6.5 | 45 | 4 | - | - | - | - | 4.2 | 89 |
| GN 306-63-M8-40-KD-* | 63 | M 8 | 40 | 13.5 | 17.5 | - | - | - | 18 | 31 | 6.5 | 45 | 4 | - | - | - | - | 4.2 | 91 |
| GN 306-63-M8-50-KD-* | 63 | M 8 | 50 | 13.5 | 17.5 | - | - | - | 18 | 31 | 6.5 | 45 | 4 | - | - | - | - | 4.2 | 93 |
| GN 306-63-M8-63-KD-* | 63 | M 8 | 63 | 13.5 | 17.5 | - | - | - | 18 | 31 | 6.5 | 45 | 4 | - | - | - | - | 4.2 | 110 |
| GN 306-63-M10-20-KD-* | 63 | M 10 | 20 | 13.5 | 17.5 | - | - | - | 21 | 31 | 6.5 | 45 | 4 | - | - | - | - | 4.3 | 84 |
| GN 306-63-M10-25-KD-* | 63 | M 10 | 25 | 13.5 | 17.5 | - | - | - | 21 | 31 | 6.5 | 45 | 4 | - | - | - | - | 4.3 | 87 |
| GN 306-63-M10-32-KD-* | 63 | M 10 | 32 | 13.5 | 17.5 | - | - | - | 21 | 31 | 6.5 | 45 | 4 | - | - | - | - | 4.3 | 90 |
| GN 306-63-M10-40-KD-* | 63 | M 10 | 40 | 13.5 | 17.5 | - | - | - | 21 | 31 | 6.5 | 45 | 4 | - | - | - | - | 4.3 | 94 |
| GN 306-63-M10-50-KD-* | 63 | M 10 | 50 | 13.5 | 17.5 | - | - | - | 21 | 31 | 6.5 | 45 | 4 | - | - | - | - | 4.3 | 100 |
| GN 306-63-M10-63-KD-* | 63 | M 10 | 63 | 13.5 | 17.5 | - | - | - | 21 | 31 | 6.5 | 45 | 4 | - | - | - | - | 4.3 | 110 |
| GN 306-30-M6-16-KU-* | 30 | M 6 | 16 | 10 | 13 | - | 3.5 | - | - | 24.5 | 4 | 31 | 3.5 | - | 1.3 | - | - | - | 27 |
| GN 306-30-M6-20-KU-* | 30 | M 6 | 20 | 10 | 13 | - | 3.5 | - | - | 24.5 | 4 | 31 | 3.5 | - | 1.3 | - | - | - | 29 |
| GN 306-30-M6-25-KU-* | 30 | M 6 | 25 | 10 | 13 | - | 3.5 | - | - | 24.5 | 4 | 31 | 3.5 | - | 1.3 | - | - | - | 30 |
| GN 306-30-M6-32-KU-* | 30 | M 6 | 32 | 10 | 13 | - | 3.5 | - | - | 24.5 | 4 | 31 | 3.5 | - | 1.3 | - | - | - | 31 |
| GN 306-30-M6-40-KU-* | 30 | M 6 | 40 | 10 | 13 | - | 3.5 | - | - | 24.5 | 4 | 31 | 3.5 | - | 1.3 | - | - | - | 32 |
| GN 306-30-M6-50-KU-* | 30 | M 6 | 50 | 10 | 13 | - | 3.5 | - | - | 24.5 | 4 | 31 | 3.5 | - | 1.3 | - | - | - | 34 |
| GN 306-45-M6-16-KU-* | 45 | M 6 | 16 | 10 | 13 | - | 3.5 | - | - | 24.5 | 4 | 35 | 3.5 | - | 1.3 | - | - | - | 40 |
| GN 306-45-M6-20-KU-* | 45 | M 6 | 20 | 10 | 13 | - | 3.5 | - | - | 24.5 | 4 | 35 | 3.5 | - | 1.3 | - | - | - | 50 |
| GN 306-45-M6-25-KU-* | 45 | M 6 | 25 | 10 | 13 | - | 3.5 | - | - | 24.5 | 4 | 35 | 3.5 | - | 1.3 | - | - | - | 58 |
| GN 306-45-M6-32-KU-* | 45 | M 6 | 32 | 10 | 13 | - | 3.5 | - | - | 24.5 | 4 | 35 | 3.5 | - | 1.3 | - | - | - | 59 |
| GN 306-45-M6-40-KU-* | 45 | M 6 | 40 | 10 | 13 | - | 3.5 | - | - | 24.5 | 4 | 35 | 3.5 | - | 1.3 | - | - | - | 60 |
| GN 306-45-M6-50-KU-* | 45 | M 6 | 50 | 10 | 13 | - | 3.5 | - | - | 24.5 | 4 | 35 | 3.5 | - | 1.3 | - | - | - | 62 |
| GN 306-63-M8-20-KU-* | 63 | M 8 | 20 | 13.5 | 17.5 | - | 5 | - | - | 31 | 6.5 | 45 | 4 | - | 1.6 | - | - | - | 78 |
| GN 306-63-M8-25-KU-* | 63 | M 8 | 25 | 13.5 | 17.5 | - | 5 | - | - | 31 | 6.5 | 45 | 4 | - | 1.6 | - | - | - | 80 |
| GN 306-63-M8-32-KU-* | 63 | M 8 | 32 | 13.5 | 17.5 | - | 5 | - | - | 31 | 6.5 | 45 | 4 | - | 1.6 | - | - | - | 87 |
| GN 306-63-M8-40-KU-* | 63 | M 8 | 40 | 13.5 | 17.5 | - | 5 | - | - | 31 | 6.5 | 45 | 4 | - | 1.6 | - | - | - | 88 |
| GN 306-63-M8-50-KU-* | 63 | M 8 | 50 | 13.5 | 17.5 | - | 5 | - | - | 31 | 6.5 | 45 | 4 | - | 1.6 | - | - | - | 89 |
| GN 306-63-M8-63-KU-* | 63 | M 8 | 63 | 13.5 | 17.5 | - | 5 | - | - | 31 | 6.5 | 45 | 4 | - | 1.6 | - | - | - | 91 |
| GN 306-63-M10-20-KU-* | 63 | M 10 | 20 | 13.5 | 17.5 | - | 6.5 | - | - | 31 | 6.5 | 45 | 4 | - | 1.9 | - | - | - | 80 |
| GN 306-63-M10-25-KU-* | 63 | M 10 | 25 | 13.5 | 17.5 | - | 6.5 | - | - | 31 | 6.5 | 45 | 4 | - | 1.9 | - | - | - | 84 |
| GN 306-63-M10-32-KU-* | 63 | M 10 | 32 | 13.5 | 17.5 | - | 6.5 | - | - | 31 | 6.5 | 45 | 4 | - | 1.9 | - | - | - | 86 |
| GN 306-63-M10-40-KU-* | 63 | M 10 | 40 | 13.5 | 17.5 | - | 6.5 | - | - | 31 | 6.5 | 45 | 4 | - | 1.9 | - | - | - | 90 |
| GN 306-63-M10-50-KU-* | 63 | M 10 | 50 | 13.5 | 17.5 | - | 6.5 | - | - | 31 | 6.5 | 45 | 4 | - | 1.9 | - | - | - | 96 |



ELESA 和 GANTER 依法保留所有权利
复制图纸时请注明出处。

# GN 306

## 可调节手柄

* 增加手柄柄身的颜色索引 (SW、OS、RS 或 SR)

SW RAL9005 | OS RAL2004 | RS RAL3000 | SR RAL9006

**GN 306**

| 型号 | l1 | d1 | l2 | d3 | d4 | d5 | d6 | d7 | d8 | h1 | h2 | h3 | h4 | l3 | l4 | l5 | l6 | l7 | ⚖ |
|---|---|---|---|---|---|---|---|---|---|---|---|---|---|---|---|---|---|---|---|
| GN 306-30-M6-16-MS-* | 30 | M 6 | 16 | 10 | 13 | 4 | - | - | - | 24.5 | 4 | 31 | 3.5 | 1 | - | - | - | - | 27 |
| GN 306-30-M6-20-MS-* | 30 | M 6 | 20 | 10 | 13 | 4 | - | - | - | 24.5 | 4 | 31 | 3.5 | 1 | - | - | - | - | 29 |
| GN 306-30-M6-25-MS-* | 30 | M 6 | 25 | 10 | 13 | 4 | - | - | - | 24.5 | 4 | 31 | 3.5 | 1 | - | - | - | - | 30 |
| GN 306-30-M6-32-MS-* | 30 | M 6 | 32 | 10 | 13 | 4 | - | - | - | 24.5 | 4 | 31 | 3.5 | 1 | - | - | - | - | 31 |
| GN 306-30-M6-40-MS-* | 30 | M 6 | 40 | 10 | 13 | 4 | - | - | - | 24.5 | 4 | 31 | 3.5 | 1 | - | - | - | - | 33 |
| GN 306-30-M6-50-MS-* | 30 | M 6 | 50 | 10 | 13 | 4 | - | - | - | 24.5 | 4 | 31 | 3.5 | 1 | - | - | - | - | 34 |
| GN 306-45-M6-16-MS-* | 45 | M 6 | 16 | 10 | 13 | 4 | - | - | - | 24.5 | 4 | 35 | 3.5 | 1 | - | - | - | - | 40 |
| GN 306-45-M6-20-MS-* | 45 | M 6 | 20 | 10 | 13 | 4 | - | - | - | 24.5 | 4 | 35 | 3.5 | 1 | - | - | - | - | 50 |
| GN 306-45-M6-25-MS-* | 45 | M 6 | 25 | 10 | 13 | 4 | - | - | - | 24.5 | 4 | 35 | 3.5 | 1 | - | - | - | - | 58 |
| GN 306-45-M6-32-MS-* | 45 | M 6 | 32 | 10 | 13 | 4 | - | - | - | 24.5 | 4 | 35 | 3.5 | 1 | - | - | - | - | 59 |
| GN 306-45-M6-40-MS-* | 45 | M 6 | 40 | 10 | 13 | 4 | - | - | - | 24.5 | 4 | 35 | 3.5 | 1 | - | - | - | - | 60 |
| GN 306-45-M6-50-MS-* | 45 | M 6 | 50 | 10 | 13 | 4 | - | - | - | 24.5 | 4 | 35 | 3.5 | 1 | - | - | - | - | 62 |
| GN 306-63-M8-20-MS-* | 63 | M 8 | 20 | 13.5 | 17.5 | 6 | - | - | - | 31 | 6.5 | 45 | 4 | 1.5 | - | - | - | - | 80 |
| GN 306-63-M8-25-MS-* | 63 | M 8 | 25 | 13.5 | 17.5 | 6 | - | - | - | 31 | 6.5 | 45 | 4 | 1.5 | - | - | - | - | 87 |
| GN 306-63-M8-32-MS-* | 63 | M 8 | 32 | 13.5 | 17.5 | 6 | - | - | - | 31 | 6.5 | 45 | 4 | 1.5 | - | - | - | - | 90 |
| GN 306-63-M8-40-MS-* | 63 | M 8 | 40 | 13.5 | 17.5 | 6 | - | - | - | 31 | 6.5 | 45 | 4 | 1.5 | - | - | - | - | 91 |
| GN 306-63-M8-50-MS-* | 63 | M 8 | 50 | 13.5 | 17.5 | 6 | - | - | - | 31 | 6.5 | 45 | 4 | 1.5 | - | - | - | - | 95 |
| GN 306-63-M8-63-MS-* | 63 | M 8 | 63 | 13.5 | 17.5 | 6 | - | - | - | 31 | 6.5 | 45 | 4 | 1.5 | - | - | - | - | 100 |
| GN 306-63-M10-20-MS-* | 63 | M 10 | 20 | 13.5 | 17.5 | 8 | - | - | - | 31 | 6.5 | 45 | 4 | 2 | - | - | - | - | 80 |
| GN 306-63-M10-25-MS-* | 63 | M 10 | 25 | 13.5 | 17.5 | 8 | - | - | - | 31 | 6.5 | 45 | 4 | 2 | - | - | - | - | 85 |
| GN 306-63-M10-32-MS-* | 63 | M 10 | 32 | 13.5 | 17.5 | 8 | - | - | - | 31 | 6.5 | 45 | 4 | 2 | - | - | - | - | 90 |
| GN 306-63-M10-40-MS-* | 63 | M 10 | 40 | 13.5 | 17.5 | 8 | - | - | - | 31 | 6.5 | 45 | 4 | 2 | - | - | - | - | 95 |
| GN 306-63-M10-50-MS-* | 63 | M 10 | 50 | 13.5 | 17.5 | 8 | - | - | - | 31 | 6.5 | 45 | 4 | 2 | - | - | - | - | 98 |
| GN 306-63-M10-63-MS-* | 63 | M 10 | 63 | 13.5 | 17.5 | 8 | - | - | - | 31 | 6.5 | 45 | 4 | 2 | - | - | - | - | 104 |
| GN 306-30-M6-16-ZK-* | 30 | M 6 | 16 | 10 | 13 | - | - | 4.5 ±0.03 | - | 24.5 | 4 | 31 | 3.5 | - | - | - | 5.1 | - | 24 |
| GN 306-30-M6-20-ZK-* | 30 | M 6 | 20 | 10 | 13 | - | - | 4.5 ±0.03 | - | 24.5 | 4 | 31 | 3.5 | - | - | - | 5.1 | - | 29 |
| GN 306-30-M6-25-ZK-* | 30 | M 6 | 25 | 10 | 13 | - | - | 4.5 ±0.03 | - | 24.5 | 4 | 31 | 3.5 | - | - | - | 5.1 | - | 30 |
| GN 306-30-M6-32-ZK-* | 30 | M 6 | 32 | 10 | 13 | - | - | 4.5 ±0.03 | - | 24.5 | 4 | 31 | 3.5 | - | - | - | 5.1 | - | 31 |
| GN 306-30-M6-40-ZK-* | 30 | M 6 | 40 | 10 | 13 | - | - | 4.5 ±0.03 | - | 24.5 | 4 | 31 | 3.5 | - | - | - | 5.1 | - | 32 |
| GN 306-30-M6-50-ZK-* | 30 | M 6 | 50 | 10 | 13 | - | - | 4.5 ±0.03 | - | 24.5 | 4 | 31 | 3.5 | - | - | - | 5.1 | - | 34 |
| GN 306-45-M6-16-ZK-* | 45 | M 6 | 16 | 10 | 13 | - | - | 4.5 ±0.03 | - | 24.5 | 4 | 35 | 3.5 | - | - | - | 5.1 | - | 55 |
| GN 306-45-M6-20-ZK-* | 45 | M 6 | 20 | 10 | 13 | - | - | 4.5 ±0.03 | - | 24.5 | 4 | 35 | 3.5 | - | - | - | 5.1 | - | 56 |
| GN 306-45-M6-25-ZK-* | 45 | M 6 | 25 | 10 | 13 | - | - | 4.5 ±0.03 | - | 24.5 | 4 | 35 | 3.5 | - | - | - | 5.1 | - | 58 |
| GN 306-45-M6-32-ZK-* | 45 | M 6 | 32 | 10 | 13 | - | - | 4.5 ±0.03 | - | 24.5 | 4 | 35 | 3.5 | - | - | - | 5.1 | - | 59 |
| GN 306-45-M6-40-ZK-* | 45 | M 6 | 40 | 10 | 13 | - | - | 4.5 ±0.03 | - | 24.5 | 4 | 35 | 3.5 | - | - | - | 5.1 | - | 60 |
| GN 306-45-M6-50-ZK-* | 45 | M 6 | 50 | 10 | 13 | - | - | 4.5 ±0.03 | - | 24.5 | 4 | 35 | 3.5 | - | - | - | 5.1 | - | 62 |
| GN 306-63-M8-20-ZK-* | 63 | M 8 | 20 | 13.5 | 17.5 | - | - | 6.1 ±0.05 | - | 31 | 6.5 | 45 | 4 | - | - | - | 6.2 | - | 78 |
| GN 306-63-M8-25-ZK-* | 63 | M 8 | 25 | 13.5 | 17.5 | - | - | 6.1 ±0.05 | - | 31 | 6.5 | 45 | 4 | - | - | - | 6.2 | - | 80 |
| GN 306-63-M8-32-ZK-* | 63 | M 8 | 32 | 13.5 | 17.5 | - | - | 6.1 ±0.05 | - | 31 | 6.5 | 45 | 4 | - | - | - | 6.2 | - | 82 |
| GN 306-63-M8-40-ZK-* | 63 | M 8 | 40 | 13.5 | 17.5 | - | - | 6.1 ±0.05 | - | 31 | 6.5 | 45 | 4 | - | - | - | 6.2 | - | 84 |
| GN 306-63-M8-50-ZK-* | 63 | M 8 | 50 | 13.5 | 17.5 | - | - | 6.1 ±0.05 | - | 31 | 6.5 | 45 | 4 | - | - | - | 6.2 | - | 85 |
| GN 306-63-M8-63-ZK-* | 63 | M 8 | 63 | 13.5 | 17.5 | - | - | 6.1 ±0.05 | - | 31 | 6.5 | 45 | 4 | - | - | - | 6.2 | - | 87 |
| GN 306-63-M10-20-ZK-* | 63 | M 10 | 20 | 13.5 | 17.5 | - | - | 7.8 ±0.05 | - | 31 | 6.5 | 45 | 4 | - | - | - | 7.3 | - | 81 |
| GN 306-63-M10-25-ZK-* | 63 | M 10 | 25 | 13.5 | 17.5 | - | - | 7.8 ±0.05 | - | 31 | 6.5 | 45 | 4 | - | - | - | 7.3 | - | 84 |
| GN 306-63-M10-32-ZK-* | 63 | M 10 | 32 | 13.5 | 17.5 | - | - | 7.8 ±0.05 | - | 31 | 6.5 | 45 | 4 | - | - | - | 7.3 | - | 86 |
| GN 306-63-M10-40-ZK-* | 63 | M 10 | 40 | 13.5 | 17.5 | - | - | 7.8 ±0.05 | - | 31 | 6.5 | 45 | 4 | - | - | - | 7.3 | - | 91 |
| GN 306-63-M10-50-ZK-* | 63 | M 10 | 50 | 13.5 | 17.5 | - | - | 7.8 ±0.05 | - | 31 | 6.5 | 45 | 4 | - | - | - | 7.3 | - | 96 |
| GN 306-63-M10-63-ZK-* | 63 | M 10 | 63 | 13.5 | 17.5 | - | - | 7.8 ±0.05 | - | 31 | 6.5 | 45 | 4 | - | - | - | 7.3 | - | 100 |



ELESA 和 GANTER 依法保留所有权利
复制图纸时请注明出处。

# MRX.

# 可调节手柄

## 高科技聚合体

**柄身**
玻璃纤维加固聚酰胺基(PA)高科技聚合体,黑色,亚光饰面。

**按钮**
高科技聚合体,黑色,亚光饰面。

**标准型号**
玻璃纤维加固高科技类聚合体,黑色,在突出部位刻有滚花,使得预紧更为便捷。AISI 302不锈钢复位弹簧。
- **MRX-B:** 铜毂,带螺纹盲孔。
- **MRX-SST:** AISI 303 不锈钢毂,带螺纹盲孔。
- **MRX-p:** 镀锌钢螺杆,带倒角平头,符合UNI 947 : ISO 4753(参见 技术参数 页 A11)。
- **MRX-SST-p:** AISI 303 不锈钢螺杆,带倒角平头,符合UNI 947 : ISO 4753(参见 技术参数 页 A11)。

**特征及应用**
特别适用于因缺乏空间位置,旋转角度受到限制的情况。
与其它带金属固定螺钉的可调节手柄类型相比,该手柄:
- 为操作者提供完全电绝缘
- 手柄释放更舒适。

**抗应力**
参见 ERX. (页 304).

**其它型号**
柄身为橙色(C2),带黑色按钮(C1)。
例如: 代码 141131-C2-C1 型号 MRX.40-C2-B-M5-C1

**按需提供的特殊型号**
柄身为 RAL 7031 灰色。

**应用说明**
抬起手柄杆,脱开夹紧装置齿状件,并将其返回至起始位置,以便夹紧。
松开手柄杆,复位弹簧将自动使齿状件恢复到啮合状态。

ELESA Original design





ELESA 和 GANTER 依法保留所有权利。
复制图纸时请注明出处。

**MRX-B**
**MRX-SST**

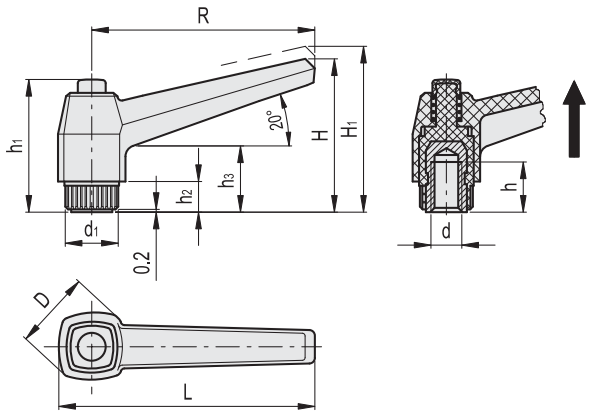


**MRX-B**

| 代码 | 型号 | R | d6H | L | D | H | H1 | h | h1 | h2 | h3 | d1 | 齿数 | ⚖ |
|---|---|---|---|---|---|---|---|---|---|---|---|---|---|---|
| 141131 | MRX.40 B-M5 | 42 | M5 | 50 | 18 | 32 | 35.5 | 10 | 29 | 6 | 14 | 12 | 18 | 10 |
| 141141 | MRX.40 B-M6 | 42 | M6 | 50 | 18 | 32 | 35.5 | 10 | 29 | 6 | 14 | 12 | 18 | 12 |
| 141411 | MRX.63 B-M6 | 63 | M6 | 73 | 23 | 43 | 46.5 | 16 | 37 | 8 | 17 | 15 | 20 | 21 |
| 141421 | MRX.63 B-M8 | 63 | M8 | 73 | 23 | 43 | 46.5 | 13 | 37 | 8 | 17 | 15 | 20 | 22 |
| 141422 | MRX.63 B-M10 | 63 | M10 | 73 | 23 | 43 | 46.5 | 13 | 37 | 8 | 17 | 15 | 20 | 20 |
| 142111 | MRX.80 B-M8 | 80 | M8 | 92 | 28 | 54 | 58.5 | 20 | 47 | 10 | 22 | 19 | 24 | 41 |
| 142121 | MRX.80 B-M10 | 80 | M10 | 92 | 28 | 54 | 58.5 | 18 | 47 | 10 | 22 | 19 | 24 | 42 |
| 142131 | MRX.80 B-M12 | 80 | M12 | 92 | 28 | 54 | 58.5 | 17 | 47 | 10 | 22 | 19 | 24 | 45 |
| 142501 | MRX.100 B-M10 | 100 | M10 | 114 | 33 | 65 | 69.5 | 20 | 54 | 12 | 25 | 25 | 28 | 70 |
| 142511 | MRX.100 B-M12 | 100 | M12 | 114 | 33 | 65 | 69.5 | 20 | 54 | 12 | 25 | 25 | 28 | 74 |
| 142521 | MRX.100 B-M14 | 100 | M14 | 114 | 33 | 65 | 69.5 | 20 | 54 | 12 | 25 | 25 | 28 | 84 |
| 142531 | MRX.100 B-M16 | 100 | M16 | 114 | 33 | 65 | 69.5 | 22 | 54 | 12 | 25 | 25 | 28 | 81 |

**MRX-SST** 不锈钢

| 代码 | 型号 | R | d6H | L | D | H | H1 | h | h1 | h2 | h3 | d1 | 齿数 | ⚖ |
|---|---|---|---|---|---|---|---|---|---|---|---|---|---|---|
| 141185 | MRX.40-SST-M5 | 42 | M5 | 50 | 18 | 32 | 35.5 | 6 | 29 | 6 | 14 | 12 | 18 | 14 |
| 141191 | MRX.40-SST-M6 | 42 | M6 | 50 | 18 | 32 | 35.5 | 10 | 29 | 6 | 14 | 12 | 18 | 12 |
| 141423 | MRX.63-SST-M6 | 63 | M6 | 73 | 23 | 43 | 46.5 | 12 | 37 | 8 | 17 | 15 | 20 | 24 |
| 141425 | MRX.63-SST-M8 | 63 | M8 | 73 | 23 | 43 | 46.5 | 13 | 37 | 8 | 17 | 15 | 20 | 22 |
| 142155 | MRX.80-SST-M8 | 80 | M8 | 92 | 28 | 54 | 58.5 | 13 | 47 | 10 | 22 | 19 | 24 | 44 |
| 142161 | MRX.80-SST-M10 | 80 | M10 | 92 | 28 | 54 | 58.5 | 17 | 47 | 10 | 22 | 19 | 24 | 42 |
| 142561 | MRX.100-SST-M12 | 100 | M12 | 114 | 33 | 65 | 69.5 | 20 | 54 | 12 | 25 | 25 | 28 | 75 |

ELESA 和 GANTER 依法保留所有权利。
复制图纸时请注明出处。

# MRX. 可调节手柄

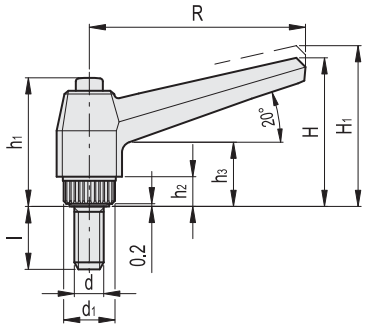


MRX-p

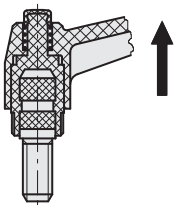

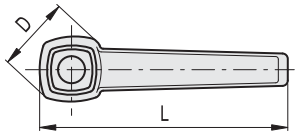


**MRX-p**

| 代码 | 型号 | R | d6g | L | D | H | H1 | h1 | h2 | h3 | d1 | l | 齿数 | ⚖ |
|---|---|---|---|---|---|---|---|---|---|---|---|---|---|---|
| 141201 | MRX.40 p-M5x10 | 42 | M5 | 50 | 18 | 32 | 35.5 | 29 | 6 | 14 | 12 | 10 | 18 | 10 |
| 141211 | MRX.40 p-M5x16 | 42 | M5 | 50 | 18 | 32 | 35.5 | 29 | 6 | 14 | 12 | 16 | 18 | 11 |
| 141221 | MRX.40 p-M5x20 | 42 | M5 | 50 | 18 | 32 | 35.5 | 29 | 6 | 14 | 12 | 20 | 18 | 12 |
| 141301 | MRX.40 p-M6x10 | 42 | M6 | 50 | 18 | 32 | 35.5 | 29 | 6 | 14 | 12 | 10 | 18 | 12 |
| 141311 | MRX.40 p-M6x16 | 42 | M6 | 50 | 18 | 32 | 35.5 | 29 | 6 | 14 | 12 | 16 | 18 | 13 |
| 141321 | MRX.40 p-M6x20 | 42 | M6 | 50 | 18 | 32 | 35.5 | 29 | 6 | 14 | 12 | 20 | 18 | 14 |
| 141331 | MRX.40 p-M6x25 | 42 | M6 | 50 | 18 | 32 | 35.5 | 29 | 6 | 14 | 12 | 25 | 18 | 15 |
| 141335 | MRX.40 p-M6x30 | 42 | M6 | 50 | 18 | 32 | 35.5 | 29 | 6 | 14 | 12 | 30 | 18 | 16 |
| 141341 | MRX.40 p-M6x40 | 42 | M6 | 50 | 18 | 32 | 35.5 | 29 | 6 | 14 | 12 | 40 | 18 | 18 |
| 141361 | MRX.40 p-M8x16 | 42 | M8 | 50 | 18 | 32 | 35.5 | 29 | 6 | 14 | 12 | 16 | 18 | 15 |
| 141362 | MRX.40 p-M8x20 | 42 | M8 | 50 | 18 | 32 | 35.5 | 29 | 6 | 14 | 12 | 20 | 18 | 16 |
| 141363 | MRX.40 p-M8x25 | 42 | M8 | 50 | 18 | 32 | 35.5 | 29 | 6 | 14 | 12 | 25 | 18 | 18 |
| 141431 | MRX.63 p-M6x10 | 63 | M6 | 73 | 23 | 43 | 46.5 | 37 | 8 | 17 | 15 | 10 | 20 | 25 |
| 141441 | MRX.63 p-M6x16 | 63 | M6 | 73 | 23 | 43 | 46.5 | 37 | 8 | 17 | 15 | 16 | 20 | 26 |
| 141451 | MRX.63 p-M6x20 | 63 | M6 | 73 | 23 | 43 | 46.5 | 37 | 8 | 17 | 15 | 20 | 20 | 27 |
| 141461 | MRX.63 p-M6x25 | 63 | M6 | 73 | 23 | 43 | 46.5 | 37 | 8 | 17 | 15 | 25 | 20 | 28 |
| 141466 | MRX.63 p-M6x30 | 63 | M6 | 73 | 23 | 43 | 46.5 | 37 | 8 | 17 | 15 | 30 | 20 | 29 |
| 141470 | MRX.63 p-M6x35 | 63 | M6 | 73 | 23 | 43 | 46.5 | 37 | 8 | 17 | 15 | 35 | 20 | 30 |
| 141471 | MRX.63 p-M6x40 | 63 | M6 | 73 | 23 | 43 | 46.5 | 37 | 8 | 17 | 15 | 40 | 20 | 31 |
| 141501 | MRX.63 p-M8x16 | 63 | M8 | 73 | 23 | 43 | 46.5 | 37 | 8 | 17 | 15 | 16 | 20 | 28 |
| 141511 | MRX.63 p-M8x20 | 63 | M8 | 73 | 23 | 43 | 46.5 | 37 | 8 | 17 | 15 | 20 | 20 | 29 |
| 141521 | MRX.63 p-M8x25 | 63 | M8 | 73 | 23 | 43 | 46.5 | 37 | 8 | 17 | 15 | 25 | 20 | 31 |
| 141531 | MRX.63 p-M8x30 | 63 | M8 | 73 | 23 | 43 | 46.5 | 37 | 8 | 17 | 15 | 30 | 20 | 32 |
| 141535 | MRX.63 p-M8x35 | 63 | M8 | 73 | 23 | 43 | 46.5 | 37 | 8 | 17 | 15 | 35 | 20 | 35 |
| 141541 | MRX.63 p-M8x40 | 63 | M8 | 73 | 23 | 43 | 46.5 | 37 | 8 | 17 | 15 | 40 | 20 | 36 |
| 141551 | MRX.63 p-M8x45 | 63 | M8 | 73 | 23 | 43 | 46.5 | 37 | 8 | 17 | 15 | 45 | 20 | 37 |
| 141561 | MRX.63 p-M8x50 | 63 | M8 | 73 | 23 | 43 | 46.5 | 37 | 8 | 17 | 15 | 50 | 20 | 38 |
| 141569 | MRX.63 p-M8x60 | 63 | M8 | 73 | 23 | 43 | 46.5 | 37 | 8 | 17 | 15 | 60 | 20 | 40 |
| 141581 | MRX.63 p-M10x20 | 63 | M10 | 73 | 23 | 43 | 46.5 | 37 | 8 | 17 | 15 | 20 | 20 | 33 |
| 141583 | MRX.63 p-M10x30 | 63 | M10 | 73 | 23 | 43 | 46.5 | 37 | 8 | 17 | 15 | 30 | 20 | 36 |
| 141585 | MRX.63 p-M10x40 | 63 | M10 | 73 | 23 | 43 | 46.5 | 37 | 8 | 17 | 15 | 40 | 20 | 40 |
| 141587 | MRX.63 p-M10x50 | 63 | M10 | 73 | 23 | 43 | 46.5 | 37 | 8 | 17 | 15 | 50 | 20 | 42 |
| 141589 | MRX.63 p-M10x60 | 63 | M10 | 73 | 23 | 43 | 46.5 | 37 | 8 | 17 | 15 | 60 | 20 | 46 |
| 142181 | MRX.80 p-M8x20 | 80 | M8 | 92 | 28 | 54 | 58.5 | 47 | 10 | 22 | 19 | 20 | 24 | 52 |
| 142183 | MRX.80 p-M8x25 | 80 | M8 | 92 | 28 | 54 | 58.5 | 47 | 10 | 22 | 19 | 25 | 24 | 54 |
| 142185 | MRX.80 p-M8x30 | 80 | M8 | 92 | 28 | 54 | 58.5 | 47 | 10 | 22 | 19 | 30 | 24 | 56 |
| 142187 | MRX.80 p-M8x40 | 80 | M8 | 92 | 28 | 54 | 58.5 | 47 | 10 | 22 | 19 | 40 | 24 | 60 |
| 142189 | MRX.80 p-M8x45 | 80 | M8 | 92 | 28 | 54 | 58.5 | 47 | 10 | 22 | 19 | 45 | 24 | 62 |
| 142191 | MRX.80 p-M8x50 | 80 | M8 | 92 | 28 | 54 | 58.5 | 47 | 10 | 22 | 19 | 50 | 24 | 64 |
| 142193 | MRX.80 p-M8x55 | 80 | M8 | 92 | 28 | 54 | 58.5 | 47 | 10 | 22 | 19 | 55 | 24 | 66 |
| 142195 | MRX.80 p-M8x60 | 80 | M8 | 92 | 28 | 54 | 58.5 | 47 | 10 | 22 | 19 | 60 | 24 | 68 |
| 142197 | MRX.80 p-M8x70 | 80 | M8 | 92 | 28 | 54 | 58.5 | 47 | 10 | 22 | 19 | 70 | 24 | 70 |
| 142201 | MRX.80 p-M10x20 | 80 | M10 | 92 | 28 | 54 | 58.5 | 47 | 10 | 22 | 19 | 20 | 24 | 54 |
| 142211 | MRX.80 p-M10x25 | 80 | M10 | 92 | 28 | 54 | 58.5 | 47 | 10 | 22 | 19 | 25 | 24 | 57 |
| 142221 | MRX.80 p-M10x30 | 80 | M10 | 92 | 28 | 54 | 58.5 | 47 | 10 | 22 | 19 | 30 | 24 | 60 |
| 142225 | MRX.80 p-M10x35 | 80 | M10 | 92 | 28 | 54 | 58.5 | 47 | 10 | 22 | 19 | 35 | 24 | 62 |
| 142231 | MRX.80 p-M10x40 | 80 | M10 | 92 | 28 | 54 | 58.5 | 47 | 10 | 22 | 19 | 40 | 24 | 62 |
| 142241 | MRX.80 p-M10x50 | 80 | M10 | 92 | 28 | 54 | 58.5 | 47 | 10 | 22 | 19 | 50 | 24 | 68 |
| 142245 | MRX.80 p-M10x60 | 80 | M10 | 92 | 28 | 54 | 58.5 | 47 | 10 | 22 | 19 | 60 | 24 | 73 |
| 142251 | MRX.80 p-M10x70 | 80 | M10 | 92 | 28 | 54 | 58.5 | 47 | 10 | 22 | 19 | 70 | 24 | 79 |





ELESA 和 GANTER 依法保留所有权利。
复制图纸时请注明出处。

**MRX-p**

| 代码 | 型号 | R | d6g | L | D | H | H1 | h1 | h2 | h3 | d1 | l | 齿数 | ⚖ |
|---|---|---|---|---|---|---|---|---|---|---|---|---|---|---|
| 142301 | MRX.80 p-M12x20 | 80 | M12 | 92 | 28 | 54 | 58.5 | 47 | 10 | 22 | 19 | 20 | 24 | 62 |
| 142311 | MRX.80 p-M12x25 | 80 | M12 | 92 | 28 | 54 | 58.5 | 47 | 10 | 22 | 19 | 25 | 24 | 67 |
| 142321 | MRX.80 p-M12x30 | 80 | M12 | 92 | 28 | 54 | 58.5 | 47 | 10 | 22 | 19 | 30 | 24 | 68 |
| 142325 | MRX.80 p-M12x35 | 80 | M12 | 92 | 28 | 54 | 58.5 | 47 | 10 | 22 | 19 | 35 | 24 | 82 |
| 142331 | MRX.80 p-M12x40 | 80 | M12 | 92 | 28 | 54 | 58.5 | 47 | 10 | 22 | 19 | 40 | 24 | 75 |
| 142335 | MRX.80 p-M12x45 | 80 | M12 | 92 | 28 | 54 | 58.5 | 47 | 10 | 22 | 19 | 45 | 24 | 80 |
| 142341 | MRX.80 p-M12x50 | 80 | M12 | 92 | 28 | 54 | 58.5 | 47 | 10 | 22 | 19 | 50 | 24 | 83 |
| 142351 | MRX.80 p-M12x60 | 80 | M12 | 92 | 28 | 54 | 58.5 | 47 | 10 | 22 | 19 | 60 | 24 | 92 |
| 142361 | MRX.80 p-M12x70 | 80 | M12 | 92 | 28 | 54 | 58.5 | 47 | 10 | 22 | 19 | 70 | 24 | 98 |
| 142365 | MRX.80 p-M12x80 | 80 | M12 | 92 | 28 | 54 | 58.5 | 47 | 10 | 22 | 19 | 80 | 24 | 105 |
| 142601 | MRX.100 p-M12x30 | 100 | M12 | 114 | 33 | 65 | 69.5 | 54 | 12 | 25 | 25 | 30 | 28 | 96 |
| 142651 | MRX.100 p-M12x50 | 100 | M12 | 114 | 33 | 65 | 69.5 | 54 | 12 | 25 | 25 | 50 | 28 | 112 |
| 142701 | MRX.100 p-M12x70 | 100 | M12 | 114 | 33 | 65 | 69.5 | 54 | 12 | 25 | 25 | 70 | 28 | 127 |
| 142801 | MRX.100 p-M14x30 | 100 | M14 | 114 | 33 | 65 | 69.5 | 54 | 12 | 25 | 25 | 30 | 28 | 112 |
| 142831 | MRX.100 p-M14x50 | 100 | M14 | 114 | 33 | 65 | 69.5 | 54 | 12 | 25 | 25 | 50 | 28 | 132 |
| 142851 | MRX.100 p-M14x70 | 100 | M14 | 114 | 33 | 65 | 69.5 | 54 | 12 | 25 | 25 | 70 | 28 | 152 |
| 142901 | MRX.100 p-M16x30 | 100 | M16 | 114 | 33 | 65 | 69.5 | 54 | 12 | 25 | 25 | 30 | 28 | 138 |
| 142951 | MRX.100 p-M16x50 | 100 | M16 | 114 | 33 | 65 | 69.5 | 54 | 12 | 25 | 25 | 50 | 28 | 163 |
| 142981 | MRX.100 p-M16x70 | 100 | M16 | 114 | 33 | 65 | 69.5 | 54 | 12 | 25 | 25 | 70 | 28 | 190 |

**MRX-SST-p** 不锈钢

| 代码 | 型号 | R | d6g | L | D | H | H1 | h1 | h2 | h3 | d1 | l | 齿数 | ⚖ |
|---|---|---|---|---|---|---|---|---|---|---|---|---|---|---|
| 141371 | MRX.40-SST-p-M6x16 | 42 | M6 | 50 | 18 | 32 | 35.5 | 29 | 6 | 14 | 12 | 16 | 18 | 13 |
| 141372 | MRX.40-SST-p-M6x20 | 42 | M6 | 50 | 18 | 32 | 35.5 | 29 | 6 | 14 | 12 | 20 | 18 | 14 |
| 141373 | MRX.40-SST-p-M6x25 | 42 | M6 | 50 | 18 | 32 | 35.5 | 29 | 6 | 14 | 12 | 25 | 18 | 15 |
| 141374 | MRX.40-SST-p-M6x30 | 42 | M6 | 50 | 18 | 32 | 35.5 | 29 | 6 | 14 | 12 | 30 | 18 | 16 |
| 141700 | MRX.63-SST-p-M8x16 | 63 | M8 | 73 | 23 | 43 | 46.5 | 37 | 8 | 17 | 15 | 16 | 20 | 28 |
| 141701 | MRX.63-SST-p-M8x20 | 63 | M8 | 73 | 23 | 43 | 46.5 | 37 | 8 | 17 | 15 | 20 | 20 | 29 |
| 141702 | MRX.63-SST-p-M8x25 | 63 | M8 | 73 | 23 | 43 | 46.5 | 37 | 8 | 17 | 15 | 25 | 20 | 31 |
| 141711 | MRX.63-SST-p-M8x30 | 63 | M8 | 73 | 23 | 43 | 46.5 | 37 | 8 | 17 | 15 | 30 | 20 | 32 |
| 141713 | MRX.63-SST-p-M8x40 | 63 | M8 | 73 | 23 | 43 | 46.5 | 37 | 8 | 17 | 15 | 40 | 20 | 36 |
| 141715 | MRX.63-SST-p-M8x50 | 63 | M8 | 73 | 23 | 43 | 46.5 | 37 | 8 | 17 | 15 | 50 | 20 | 38 |
| 142367 | MRX.80-SST-p-M8x20 | 80 | M8 | 92 | 28 | 54 | 58.5 | 47 | 10 | 22 | 19 | 20 | 24 | 53 |
| 142369 | MRX.80-SST-p-M8x25 | 80 | M8 | 92 | 28 | 54 | 58.5 | 47 | 10 | 22 | 19 | 25 | 24 | 55 |
| 142371 | MRX.80-SST-p-M8x30 | 80 | M8 | 92 | 28 | 54 | 58.5 | 47 | 10 | 22 | 19 | 30 | 24 | 57 |
| 142373 | MRX.80-SST-p-M8x40 | 80 | M8 | 92 | 28 | 54 | 58.5 | 47 | 10 | 22 | 19 | 40 | 24 | 61 |
| 142375 | MRX.80-SST-p-M8x45 | 80 | M8 | 92 | 28 | 54 | 58.5 | 47 | 10 | 22 | 19 | 45 | 24 | 63 |
| 142377 | MRX.80-SST-p-M8x50 | 80 | M8 | 92 | 28 | 54 | 58.5 | 47 | 10 | 22 | 19 | 50 | 24 | 66 |
| 142380 | MRX.80-SST-p-M8x70 | 80 | M8 | 92 | 28 | 54 | 58.5 | 47 | 10 | 22 | 19 | 70 | 24 | 67 |
| 142381 | MRX.80-SST-p-M10x20 | 80 | M10 | 92 | 28 | 54 | 58.5 | 47 | 10 | 22 | 19 | 20 | 24 | 54 |
| 142385 | MRX.80-SST-p-M10x30 | 80 | M10 | 92 | 28 | 54 | 58.5 | 47 | 10 | 22 | 19 | 30 | 24 | 60 |
| 142387 | MRX.80-SST-p-M10x40 | 80 | M10 | 92 | 28 | 54 | 58.5 | 47 | 10 | 22 | 19 | 40 | 24 | 62 |
| 142391 | MRX.80-SST-p-M12x30 | 80 | M12 | 92 | 28 | 54 | 58.5 | 47 | 10 | 22 | 19 | 30 | 24 | 68 |
| 142393 | MRX.80-SST-p-M12x40 | 80 | M12 | 92 | 28 | 54 | 58.5 | 47 | 10 | 22 | 19 | 40 | 24 | 75 |
| 142395 | MRX.80-SST-p-M12x50 | 80 | M12 | 92 | 28 | 54 | 58.5 | 47 | 10 | 22 | 19 | 50 | 24 | 83 |
| 143001 | MRX.100-SST-p-M12x30 | 100 | M12 | 114 | 33 | 65 | 69.5 | 54 | 12 | 25 | 25 | 30 | 28 | 97 |
| 143003 | MRX.100-SST-p-M12x40 | 100 | M12 | 114 | 33 | 65 | 69.5 | 54 | 12 | 25 | 25 | 40 | 28 | 105 |
| 143005 | MRX.100-SST-p-M12x50 | 100 | M12 | 114 | 33 | 65 | 69.5 | 54 | 12 | 25 | 25 | 50 | 28 | 113 |
| 143009 | MRX.100-SST-p-M12x70 | 100 | M12 | 114 | 33 | 65 | 69.5 | 54 | 12 | 25 | 25 | 70 | 28 | 128 |

ELESA 和 GANTER 依法保留所有权利。
复制图纸时请注明出处。

RoHS PA +130° -30°

# 可调节手柄

## 高科技聚合体

**柄身**
玻璃纤维加固聚酰胺基(PA)高科技聚合体。黑色，橙色，灰色，亚光饰面。

**标准型号**
玻璃纤维加固高科技类聚合体，黑色，在突出部位刻有滚花，使得预紧更为便捷。
- **MR-A:** 黑色氧化处理钢毂，带普通或螺纹盲孔，AISI 302 不锈钢复位弹簧。
- **MR-B:** 铜毂，带螺纹盲孔。铜制螺钉，AISI 302 不锈钢复位弹簧。
- **MR-p:** 黑色氧化处理钢制螺杆，带倒角平头，符合UNI 947 : ISO 4753 (参见 (钢制嵌件)技术参数 页 A11)。黑色氧化处理钢制固定螺钉，AISI 302 不锈钢复位弹簧。

**抗应力**
参见 (钢制嵌件)ERX. (页 304).

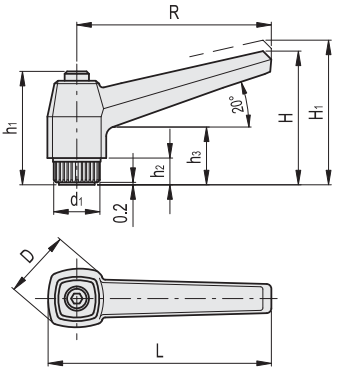


MR-A MR-B MR-p

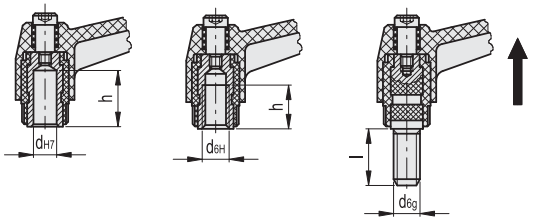


ELESA Original design

*增加柄身颜色索引 ,例如: (C9, C2, C31)

C9 RAL9005 C2 RAL2004 C31 RAL7031

**MR-A**
**MR-B**

| 代码 C9 | 代码 C2 | 代码 C31 | 型号 | R | dH7 | d6H | L | D | H | H1 | h | h1 | h2 | h3 | d1 | 齿数 | ⚖ |
|---|---|---|---|---|---|---|---|---|---|---|---|---|---|---|---|---|---|
| 41101 | 41102 | 41104 | MR.40 A-5-* | 42 | 5 | - | 50 | 18 | 32 | 36.5 | 10 | 29 | 6 | 14 | 12 | 18 | 14 |
| 41121 | 41122 | 41124 | MR.40 A-M4-* | 42 | - | M4 | 50 | 18 | 32 | 36.5 | 10 | 29 | 6 | 14 | 12 | 18 | 14 |
| 41131 | 41132 | 41134 | MR.40 A-M5-* | 42 | - | M5 | 50 | 18 | 32 | 36.5 | 10 | 29 | 6 | 14 | 12 | 18 | 14 |
| 41141 | 41142 | 41144 | MR.40 A-M6-* | 42 | - | M6 | 50 | 18 | 32 | 36.5 | 10 | 29 | 6 | 14 | 12 | 18 | 13 |
| 41171 | 41172 | 41174 | MR.40 B-M6-* | 42 | - | M6 | 50 | 18 | 32 | 36.5 | 10 | 29 | 6 | 14 | 12 | 18 | 14 |
| 41401 | 41402 | 41404 | MR.63 A-6-* | 63 | 6 | - | 73 | 23 | 43 | 47 | 15 | 36 | 8 | 17 | 15 | 20 | 25 |
| 41411 | 41412 | 41414 | MR.63 A-M6-* | 63 | - | M6 | 73 | 23 | 43 | 47 | 12 | 36 | 8 | 17 | 15 | 20 | 27 |
| 41421 | 41422 | 41424 | MR.63 A-M8-* | 63 | - | M8 | 73 | 23 | 43 | 47 | 12 | 36 | 8 | 17 | 15 | 20 | 24 |
| 41426 | 41427 | 41429 | MR.63 B-M8-* | 63 | - | M8 | 73 | 23 | 43 | 47 | 12 | 36 | 8 | 17 | 15 | 20 | 25 |
| 42001 | 42002 | 42004 | MR.80 A-8-* | 80 | 8 | - | 92 | 28 | 54 | 59.5 | 20 | 45 | 10 | 22 | 19 | 24 | 56 |
| 42111 | 42112 | 42114 | MR.80 A-M8-* | 80 | - | M8 | 92 | 28 | 54 | 59.5 | 17 | 45 | 10 | 22 | 19 | 24 | 57 |
| 42121 | 42122 | 42124 | MR.80 A-M10-* | 80 | - | M10 | 92 | 28 | 54 | 59.5 | 17 | 45 | 10 | 22 | 19 | 24 | 54 |
| 42131 | 42132 | 42134 | MR.80 A-M12-* | 80 | - | M12 | 92 | 28 | 54 | 59.5 | 17 | 45 | 10 | 22 | 19 | 24 | 48 |
| 42151 | 42152 | 42154 | MR.80 B-M10-* | 80 | - | M10 | 92 | 28 | 54 | 59.5 | 17 | 45 | 10 | 22 | 19 | 24 | 56 |
| 42401 | 42402 | 42404 | MR.100 A-10-* | 100 | 10 | - | 114 | 33 | 65 | 70.5 | 25 | 53 | 12 | 25 | 25 | 28 | 114 |
| 42501 | 42502 | 42504 | MR.100 A-M10-* | 100 | - | M10 | 114 | 33 | 65 | 70.5 | 20 | 53 | 12 | 25 | 25 | 28 | 114 |
| 42511 | 42512 | 42514 | MR.100 A-M12-* | 100 | - | M12 | 114 | 33 | 65 | 70.5 | 20 | 53 | 12 | 25 | 25 | 28 | 112 |
| 42521 | 42522 | 42524 | MR.100 A-M14-* | 100 | - | M14 | 114 | 33 | 65 | 70.5 | 20 | 53 | 12 | 25 | 25 | 28 | 104 |
| 42531 | 42532 | 42534 | MR.100 A-M16-* | 100 | - | M16 | 114 | 33 | 65 | 70.5 | 20 | 53 | 12 | 25 | 25 | 28 | 95 |





ELESA 和 GANTER 依法保留所有权利。
复制图纸时请注明出处。

*增加柄身颜色索引 ,例如: (C9, C2, C31)

C9 RAL9005　C2 RAL2004　C31 RAL7031

**MR-p**

| 代码 C9 | 代码 C2 | 代码 C31 | 型号 | R | d6g | L | D | H | H1 | h1 | h2 | h3 | d1 | l | 齿数 | ⚖ |
|---|---|---|---|---|---|---|---|---|---|---|---|---|---|---|---|---|
| 41201 | 41202 | 41204 | MR.40 p-M5x10-* | 42 | M5 | 50 | 18 | 32 | 36.5 | 29 | 6 | 14 | 12 | 10 | 18 | 15 |
| 41211 | 41212 | 41214 | MR.40 p-M5x16-* | 42 | M5 | 50 | 18 | 32 | 36.5 | 29 | 6 | 14 | 12 | 16 | 18 | 16 |
| 41221 | 41222 | 41224 | MR.40 p-M5x20-* | 42 | M5 | 50 | 18 | 32 | 36.5 | 29 | 6 | 14 | 12 | 20 | 18 | 17 |
| 41301 | 41302 | 41304 | MR.40 p-M6x10-* | 42 | M6 | 50 | 18 | 32 | 36.5 | 29 | 6 | 14 | 12 | 10 | 18 | 16 |
| 41311 | 41312 | 41314 | MR.40 p-M6x16-* | 42 | M6 | 50 | 18 | 32 | 36.5 | 29 | 6 | 14 | 12 | 16 | 18 | 17 |
| 41321 | 41322 | 41324 | MR.40 p-M6x20-* | 42 | M6 | 50 | 18 | 32 | 36.5 | 29 | 6 | 14 | 12 | 20 | 18 | 18 |
| 41331 | 41332 | 41334 | MR.40 p-M6x25-* | 42 | M6 | 50 | 18 | 32 | 36.5 | 29 | 6 | 14 | 12 | 25 | 18 | 19 |
| 41335 | 41336 | 41338 | MR.40 p-M6x30-* | 42 | M6 | 50 | 18 | 32 | 36.5 | 29 | 6 | 14 | 12 | 30 | 18 | 20 |
| 41341 | 41342 | 41344 | MR.40 p-M6x40-* | 42 | M6 | 50 | 18 | 32 | 36.5 | 29 | 6 | 14 | 12 | 40 | 18 | 21 |
| 41357 | 41358 | 41360 | MR.40 p-M8x20-* | 42 | M8 | 50 | 18 | 32 | 36.5 | 29 | 6 | 14 | 12 | 20 | 18 | 20 |
| 41431 | 41432 | 41434 | MR.63 p-M6x10-* | 63 | M6 | 73 | 23 | 43 | 47 | 36 | 8 | 17 | 15 | 10 | 20 | 31 |
| 41441 | 41442 | 41444 | MR.63 p-M6x16-* | 63 | M6 | 73 | 23 | 43 | 47 | 36 | 8 | 17 | 15 | 16 | 20 | 32 |
| 41451 | 41452 | 41454 | MR.63 p-M6x20-* | 63 | M6 | 73 | 23 | 43 | 47 | 36 | 8 | 17 | 15 | 20 | 20 | 33 |
| 41461 | 41462 | 41464 | MR.63 p-M6x25-* | 63 | M6 | 73 | 23 | 43 | 47 | 36 | 8 | 17 | 15 | 25 | 20 | 34 |
| 41466 | 41467 | 41469 | MR.63 p-M6x30-* | 63 | M6 | 73 | 23 | 43 | 47 | 36 | 8 | 17 | 15 | 30 | 20 | 35 |
| 41470 | 41475 | 41476 | MR.63 p-M6x35-* | 63 | M6 | 73 | 23 | 43 | 47 | 36 | 8 | 17 | 15 | 35 | 20 | 35 |
| 41471 | 41472 | 41474 | MR.63 p-M6x40-* | 63 | M6 | 73 | 23 | 43 | 47 | 36 | 8 | 17 | 15 | 40 | 20 | 36 |
| 41501 | 41502 | 41504 | MR.63 p-M8x16-* | 63 | M8 | 73 | 23 | 43 | 47 | 36 | 8 | 17 | 15 | 16 | 20 | 34 |
| 41511 | 41512 | 41514 | MR.63 p-M8x20-* | 63 | M8 | 73 | 23 | 43 | 47 | 36 | 8 | 17 | 15 | 20 | 20 | 35 |
| 41521 | 41522 | 41524 | MR.63 p-M8x25-* | 63 | M8 | 73 | 23 | 43 | 47 | 36 | 8 | 17 | 15 | 25 | 20 | 37 |
| 41531 | 41532 | 41534 | MR.63 p-M8x30-* | 63 | M8 | 73 | 23 | 43 | 47 | 36 | 8 | 17 | 15 | 30 | 20 | 39 |
| 41526 | 41527 | 41528 | MR.63 p-M8x32-* | 63 | M8 | 73 | 23 | 43 | 47 | 36 | 8 | 17 | 15 | 32 | 20 | 40 |
| 41535 | 41536 | 41538 | MR.63 p-M8x35-* | 63 | M8 | 73 | 23 | 43 | 47 | 36 | 8 | 17 | 15 | 35 | 20 | 41 |
| 41541 | 41542 | 41544 | MR.63 p-M8x40-* | 63 | M8 | 73 | 23 | 43 | 47 | 36 | 8 | 17 | 15 | 40 | 20 | 43 |
| 41551 | 41552 | 41554 | MR.63 p-M8x45-* | 63 | M8 | 73 | 23 | 43 | 47 | 36 | 8 | 17 | 15 | 45 | 20 | 45 |
| 41561 | 41562 | 41564 | MR.63 p-M8x50-* | 63 | M8 | 73 | 23 | 43 | 47 | 36 | 8 | 17 | 15 | 50 | 20 | 47 |
| 41569 | 41570 | 41572 | MR.63 p-M8x60-* | 63 | M8 | 73 | 23 | 43 | 47 | 36 | 8 | 17 | 15 | 60 | 20 | 51 |
| 41597 | 41598 | 41600 | MR.63 p-M10x40-* | 63 | M10 | 73 | 23 | 43 | 47 | 36 | 8 | 17 | 15 | 40 | 20 | 52 |
| 42182 | 42183 | 42185 | MR.80 p-M8x70-* | 80 | M8 | 92 | 28 | 54 | 59.5 | 45 | 10 | 22 | 19 | 70 | 24 | 85 |
| 42196 | 42197 | 42198 | MR.80 p-M10x16-* | 80 | M10 | 92 | 28 | 54 | 59.5 | 45 | 10 | 22 | 19 | 16 | 24 | 70 |
| 42201 | 42202 | 42204 | MR.80 p-M10x20-* | 80 | M10 | 92 | 28 | 54 | 59.5 | 45 | 10 | 22 | 19 | 20 | 24 | 72 |
| 42211 | 42212 | 42214 | MR.80 p-M10x25-* | 80 | M10 | 92 | 28 | 54 | 59.5 | 45 | 10 | 22 | 19 | 25 | 24 | 74 |
| 42221 | 42222 | 42224 | MR.80 p-M10x30-* | 80 | M10 | 92 | 28 | 54 | 59.5 | 45 | 10 | 22 | 19 | 30 | 24 | 77 |
| 42216 | 42217 | 42218 | MR.80 p-M10x32-* | 80 | M10 | 92 | 28 | 54 | 59.5 | 45 | 10 | 22 | 19 | 32 | 24 | 78 |
| 42225 | 42226 | 42228 | MR.80 p-M10x35-* | 80 | M10 | 92 | 28 | 54 | 59.5 | 45 | 10 | 22 | 19 | 35 | 24 | 80 |
| 42231 | 42232 | 42234 | MR.80 p-M10x40-* | 80 | M10 | 92 | 28 | 54 | 59.5 | 45 | 10 | 22 | 19 | 40 | 24 | 82 |
| 42241 | 42242 | 42244 | MR.80 p-M10x50-* | 80 | M10 | 92 | 28 | 54 | 59.5 | 45 | 10 | 22 | 19 | 50 | 24 | 87 |
| 42245 | 42246 | 42248 | MR.80 p-M10x60-* | 80 | M10 | 92 | 28 | 54 | 59.5 | 45 | 10 | 22 | 19 | 60 | 24 | 92 |
| 42251 | 42252 | 42254 | MR.80 p-M10x70-* | 80 | M10 | 92 | 28 | 54 | 59.5 | 45 | 10 | 22 | 19 | 70 | 24 | 97 |
| 42301 | 42302 | 42304 | MR.80 p-M12x20-* | 80 | M12 | 92 | 28 | 54 | 59.5 | 45 | 10 | 22 | 19 | 20 | 24 | 76 |
| 42311 | 42312 | 42314 | MR.80 p-M12x25-* | 80 | M12 | 92 | 28 | 54 | 59.5 | 45 | 10 | 22 | 19 | 25 | 24 | 80 |
| 42321 | 42322 | 42324 | MR.80 p-M12x30-* | 80 | M12 | 92 | 28 | 54 | 59.5 | 45 | 10 | 22 | 19 | 30 | 24 | 84 |
| 42325 | 42326 | 42328 | MR.80 p-M12x35-* | 80 | M12 | 92 | 28 | 54 | 59.5 | 45 | 10 | 22 | 19 | 35 | 24 | 88 |
| 42331 | 42332 | 42334 | MR.80 p-M12x40-* | 80 | M12 | 92 | 28 | 54 | 59.5 | 45 | 10 | 22 | 19 | 40 | 24 | 92 |
| 42335 | 42336 | 42338 | MR.80 p-M12x45-* | 80 | M12 | 92 | 28 | 54 | 59.5 | 45 | 10 | 22 | 19 | 45 | 24 | 92 |
| 42341 | 42342 | 42344 | MR.80 p-M12x50-* | 80 | M12 | 92 | 28 | 54 | 59.5 | 45 | 10 | 22 | 19 | 50 | 24 | 100 |
| 42351 | 42352 | 42354 | MR.80 p-M12x60-* | 80 | M12 | 92 | 28 | 54 | 59.5 | 45 | 10 | 22 | 19 | 60 | 24 | 108 |
| 42361 | 42362 | 42364 | MR.80 p-M12x70-* | 80 | M12 | 92 | 28 | 54 | 59.5 | 45 | 10 | 22 | 19 | 70 | 24 | 116 |
| 42365 | 42366 | 42368 | MR.80 p-M12x80-* | 80 | M12 | 92 | 28 | 54 | 59.5 | 45 | 10 | 22 | 19 | 80 | 24 | 118 |
| 42381 | 42382 | 42384 | MR.80 p-M14x40-* | 80 | M14 | 92 | 28 | 54 | 59.5 | 45 | 10 | 22 | 19 | 40 | 24 | 153 |
| 42601 | 42602 | 42604 | MR.100 p-M12x30-* | 100 | M12 | 114 | 33 | 65 | 70.5 | 53 | 12 | 25 | 25 | 30 | 28 | 138 |
| 42651 | 42652 | 42654 | MR.100 p-M12x50-* | 100 | M12 | 114 | 33 | 65 | 70.5 | 53 | 12 | 25 | 25 | 50 | 28 | 150 |
| 42701 | 42702 | 42704 | MR.100 p-M12x70-* | 100 | M12 | 114 | 33 | 65 | 70.5 | 53 | 12 | 25 | 25 | 70 | 28 | 162 |
| 42801 | 42802 | 42804 | MR.100 p-M14x30-* | 100 | M14 | 114 | 33 | 65 | 70.5 | 53 | 12 | 25 | 25 | 30 | 28 | 142 |
| 42805 | 42806 | 42808 | MR.100 p-M14x35-* | 100 | M14 | 114 | 33 | 65 | 70.5 | 53 | 12 | 25 | 25 | 35 | 28 | 147 |
| 42831 | 42832 | 42834 | MR.100 p-M14x50-* | 100 | M14 | 114 | 33 | 65 | 70.5 | 53 | 12 | 25 | 25 | 50 | 28 | 162 |
| 42851 | 42852 | 42854 | MR.100 p-M14x70-* | 100 | M14 | 114 | 33 | 65 | 70.5 | 53 | 12 | 25 | 25 | 70 | 28 | 182 |
| 42901 | 42902 | 42904 | MR.100 p-M16x30-* | 100 | M16 | 114 | 33 | 65 | 70.5 | 53 | 12 | 25 | 25 | 30 | 28 | 149 |
| 42951 | 42952 | 42954 | MR.100 p-M16x50-* | 100 | M16 | 114 | 33 | 65 | 70.5 | 53 | 12 | 25 | 25 | 50 | 28 | 177 |
| 42981 | 42982 | 42984 | MR.100 p-M16x70-* | 100 | M16 | 114 | 33 | 65 | 70.5 | 53 | 12 | 25 | 25 | 70 | 28 | 205 |



ELESA 和 GANTER 依法保留所有权利。
复制图纸时请注明出处。

# GN 101

## 可调节手柄

**压铸锌, 衬套 / 钢制螺杆**

### 规格

手柄
压铸锌

喷塑涂层
黑色, RAL 9005, 纹理饰面 **SW**
橙色, RAL 2004, 纹理饰面 **OS**

**带内螺纹的款式**

螺纹衬套和固定螺钉
钢制(5.8), 发黑处理。

**带螺杆的款式**

螺杆和固定螺钉
钢制(5.8), 发黑处理。

### 信息

GN 101 可调节手柄对于空间受到限制的位置或有特定手柄位置要求的应用场合是理想的选择。中心嵌件通过可解除啮合的齿状件与毂相连接。
抬起手柄杆, 脱开夹紧装置齿状件, 使其转动至理想的夹紧位置。释放手柄杆, 齿状件自动重新啮合。

**可按需提供**
- 带不锈钢嵌件

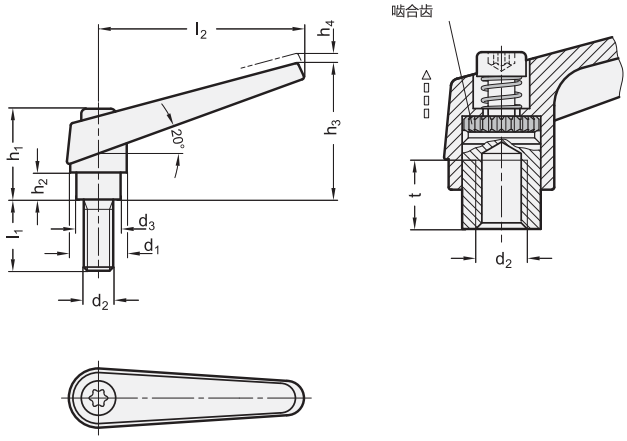


* 增加手柄柄身的颜色索引 (SW 或 OS)

**SW** RAL9005 **OS** RAL2004

**GN 101-带内螺纹**

| 型号 | d1 | d2 | d3 | h1 | h2 | h3 ≈ | h4 | l2 | t 最小. | ⚖ |
|---|---|---|---|---|---|---|---|---|---|---|
| GN 101-14-M5-* | 14 | M 5 | 10 | 25 | 4.5 | 35 | 3.5 | 45 | 9 | 34 |
| GN 101-18-M6-* | 18 | M 6 | 13.5 | 31 | 6.5 | 45 | 4 | 62 | 11 | 72 |
| GN 101-18-M8-* | 18 | M 8 | 13.5 | 31 | 6.5 | 45 | 4 | 62 | 11 | 69 |
| GN 101-22-M8-* | 22 | M 8 | 16 | 36 | 8 | 52 | 4 | 74 | 14 | 118 |
| GN 101-22-M10-* | 22 | M 10 | 16 | 36 | 8 | 52 | 4 | 74 | 14 | 115 |
| GN 101-25-M10-* | 25 | M 10 | 19 | 43 | 11 | 63 | 4 | 89 | 17 | 176 |
| GN 101-25-M12-* | 25 | M 12 | 19 | 43 | 11 | 63 | 4 | 89 | 17 | 171 |
| GN 101-30-M12-* | 30 | M 12 | 23 | 50.5 | 12 | 76 | 5 | 108 | 22 | 308 |
| GN 101-30-M16-* | 30 | M 16 | 23 | 50.5 | 12 | 76 | 5 | 108 | 22 | 290 |



ELESA 和 GANTER 依法保留所有权利
复制图纸时请注明出处。

# GN 101

## 可调节手柄



* 增加手柄柄身的颜色索引 (SW 或 OS)

SW RAL9005　　OS RAL2004

**GN 101-带螺杆**

| 型号 | d1 | d2 | l1 | d3 | h1 | h2 | h3 ≈ | h4 | l2 | ⚖ |
|---|---|---|---|---|---|---|---|---|---|---|
| GN 101-14-M5-12-* | 14 | M 5 | 12 | 10 | 25 | 4.5 | 35 | 3.5 | 45 | 37 |
| GN 101-14-M5-16-* | 14 | M 5 | 16 | 10 | 25 | 4.5 | 35 | 3.5 | 45 | 37 |
| GN 101-14-M5-20-* | 14 | M 5 | 20 | 10 | 25 | 4.5 | 35 | 3.5 | 45 | 38 |
| GN 101-14-M5-25-* | 14 | M 5 | 25 | 10 | 25 | 4.5 | 35 | 3.5 | 45 | 39 |
| GN 101-14-M5-32-* | 14 | M 5 | 32 | 10 | 25 | 4.5 | 35 | 3.5 | 45 | 39 |
| GN 101-14-M5-40-* | 14 | M 5 | 40 | 10 | 25 | 4.5 | 35 | 3.5 | 45 | 39 |
| GN 101-14-M5-50-* | 14 | M 5 | 50 | 10 | 25 | 4.5 | 35 | 3.5 | 45 | 40 |
| GN 101-14-M6-12-* | 14 | M 6 | 12 | 10 | 25 | 4.5 | 35 | 3.5 | 45 | 37 |
| GN 101-14-M6-16-* | 14 | M 6 | 16 | 10 | 25 | 4.5 | 35 | 3.5 | 45 | 39 |
| GN 101-14-M6-20-* | 14 | M 6 | 20 | 10 | 25 | 4.5 | 35 | 3.5 | 45 | 38 |
| GN 101-14-M6-25-* | 14 | M 6 | 25 | 10 | 25 | 4.5 | 35 | 3.5 | 45 | 39 |
| GN 101-14-M6-32-* | 14 | M 6 | 32 | 10 | 25 | 4.5 | 35 | 3.5 | 45 | 40 |
| GN 101-14-M6-40-* | 14 | M 6 | 40 | 10 | 25 | 4.5 | 35 | 3.5 | 45 | 41 |
| GN 101-14-M6-50-* | 14 | M 6 | 50 | 10 | 25 | 4.5 | 35 | 3.5 | 45 | 43 |
| GN 101-18-M6-16-* | 18 | M 6 | 16 | 13.5 | 31 | 6.5 | 45 | 4 | 62 | 78 |
| GN 101-18-M6-20-* | 18 | M 6 | 20 | 13.5 | 31 | 6.5 | 45 | 4 | 62 | 78 |
| GN 101-18-M6-25-* | 18 | M 6 | 25 | 13.5 | 31 | 6.5 | 45 | 4 | 62 | 79 |
| GN 101-18-M6-32-* | 18 | M 6 | 32 | 13.5 | 31 | 6.5 | 45 | 4 | 62 | 80 |
| GN 101-18-M6-40-* | 18 | M 6 | 40 | 13.5 | 31 | 6.5 | 45 | 4 | 62 | 82 |
| GN 101-18-M6-50-* | 18 | M 6 | 50 | 13.5 | 31 | 6.5 | 45 | 4 | 62 | 83 |
| GN 101-18-M6-63-* | 18 | M 6 | 63 | 13.5 | 31 | 6.5 | 45 | 4 | 62 | 84 |
| GN 101-18-M8-16-* | 18 | M 8 | 16 | 13.5 | 31 | 6.5 | 45 | 4 | 62 | 79 |
| GN 101-18-M8-20-* | 18 | M 8 | 20 | 13.5 | 31 | 6.5 | 45 | 4 | 62 | 81 |
| GN 101-18-M8-25-* | 18 | M 8 | 25 | 13.5 | 31 | 6.5 | 45 | 4 | 62 | 83 |
| GN 101-18-M8-32-* | 18 | M 8 | 32 | 13.5 | 31 | 6.5 | 45 | 4 | 62 | 84 |
| GN 101-18-M8-40-* | 18 | M 8 | 40 | 13.5 | 31 | 6.5 | 45 | 4 | 62 | 88 |
| GN 101-18-M8-50-* | 18 | M 8 | 50 | 13.5 | 31 | 6.5 | 45 | 4 | 62 | 90 |
| GN 101-18-M8-63-* | 18 | M 8 | 63 | 13.5 | 31 | 6.5 | 45 | 4 | 62 | 93 |
| GN 101-22-M10-20-* | 22 | M 10 | 20 | 16 | 36 | 8 | 52 | 4 | 74 | 134 |
| GN 101-22-M10-25-* | 22 | M 10 | 25 | 16 | 36 | 8 | 52 | 4 | 74 | 136 |
| GN 101-22-M10-32-* | 22 | M 10 | 32 | 16 | 36 | 8 | 52 | 4 | 74 | 140 |
| GN 101-22-M10-40-* | 22 | M 10 | 40 | 16 | 36 | 8 | 52 | 4 | 74 | 143 |
| GN 101-22-M10-50-* | 22 | M 10 | 50 | 16 | 36 | 8 | 52 | 4 | 74 | 149 |
| GN 101-22-M10-63-* | 22 | M 10 | 63 | 16 | 36 | 8 | 52 | 4 | 74 | 152 |
| GN 101-22-M10-80-* | 22 | M 10 | 80 | 16 | 36 | 8 | 52 | 4 | 74 | 160 |
| GN 101-25-M12-25-* | 25 | M 12 | 25 | 19 | 43 | 11 | 63 | 4 | 89 | 204 |
| GN 101-25-M12-32-* | 25 | M 12 | 32 | 19 | 43 | 11 | 63 | 4 | 89 | 209 |
| GN 101-25-M12-40-* | 25 | M 12 | 40 | 19 | 43 | 11 | 63 | 4 | 89 | 215 |
| GN 101-25-M12-50-* | 25 | M 12 | 50 | 19 | 43 | 11 | 63 | 4 | 89 | 223 |
| GN 101-25-M12-63-* | 25 | M 12 | 63 | 19 | 43 | 11 | 63 | 4 | 89 | 230 |
| GN 101-25-M12-80-* | 25 | M 12 | 80 | 19 | 43 | 11 | 63 | 4 | 89 | 240 |
| GN 101-30-M16-32-* | 30 | M 16 | 32 | 23 | 50.5 | 12 | 76 | 5 | 108 | 365 |
| GN 101-30-M16-40-* | 30 | M 16 | 40 | 23 | 50.5 | 12 | 76 | 5 | 108 | 380 |
| GN 101-30-M16-50-* | 30 | M 16 | 50 | 23 | 50.5 | 12 | 76 | 5 | 108 | 390 |
| GN 101-30-M16-63-* | 30 | M 16 | 63 | 23 | 50.5 | 12 | 76 | 5 | 108 | 403 |
| GN 101-30-M16-80-* | 30 | M 16 | 80 | 23 | 50.5 | 12 | 76 | 5 | 108 | 424 |

ELESA 和 GANTER 依法保留所有权利
复制图纸时请注明出处。

# GN 101.1

## 可调节手柄

**压铸锌, 衬套 / 不锈钢螺杆**

### 规格

手柄
压铸锌

喷塑涂层
黑色, RAL 9005, 纹理饰面 **SW**
橙色, RAL 2004, 纹理饰面 **OS**

**带内螺纹的款式**

螺纹衬套和固定螺钉
AISI 303 不锈钢

**带螺杆的款式**

螺杆和固定螺钉
AISI 303 不锈钢

### 信息

GN 101.1 可调节手柄对于空间受到限制的位置或有特定手柄位置要求的应用场合是理想的选择。中心嵌件通过可解除啮合的齿状件与毂相连接。
抬起手柄杆，脱开夹紧装置齿状件，使其转动至理想的夹紧位置。释放手柄杆，齿状件自动重新啮合。

### 技术信息

- 不锈钢特性 (参见页 A26)

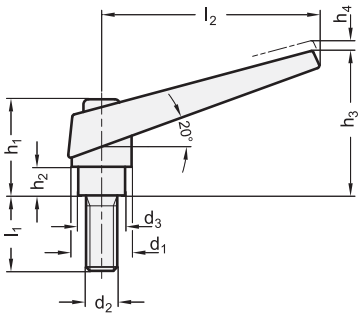


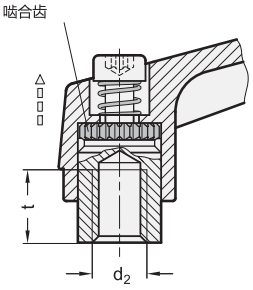


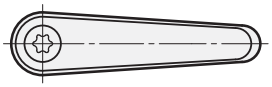

* 增加手柄柄身的颜色索引 (SW 或 OS)

SW RAL9005　　OS RAL2004

**GN 101.1-带内螺纹**　　不锈钢

| 型号 | d1 | d2 | d3 | h1 | h2 | h3 ≈ | h4 | l2 | t 最小 | ⚖ |
|---|---|---|---|---|---|---|---|---|---|---|
| GN 101.1-14-M5-* | 14** | M 5 | 10 | 25 | 4.5 | 35 | 3.5 | 45 | 9 | 36 |
| GN 101.1-14-M6-* | 14** | M 6 | 10 | 25 | 4.5 | 35 | 3.5 | 45 | 9 | 36 |
| GN 101.1-18-M6-* | 18** | M 6 | 13.5 | 31 | 6.5 | 45 | 4 | 62 | 11 | 71 |
| GN 101.1-18-M8-* | 18** | M 8 | 13.5 | 31 | 6.5 | 45 | 4 | 62 | 11 | 60 |
| GN 101.1-22-M8-* | 22** | M 8 | 16 | 36 | 8 | 52 | 4 | 74 | 14 | 116 |
| GN 101.1-22-M10-* | 22** | M 10 | 16 | 36 | 8 | 52 | 4 | 74 | 14 | 116 |
| GN 101.1-25-M10-* | 25** | M 10 | 19 | 43 | 11 | 63 | 4 | 89 | 17 | 174 |
| GN 101.1-25-M12-* | 25** | M 12 | 19 | 43 | 11 | 63 | 4 | 89 | 17 | 168 |
| GN 101.1-30-M12-* | 30** | M 12 | 23 | 50.5 | 12 | 76 | 5 | 108 | 22 | 290 |
| GN 101.1-30-M16-* | 30** | M 16 | 23 | 50.5 | 12 | 76 | 5 | 108 | 22 | 273 |

** 无库存，需要最少起订量。



ELESA 和 GANTER 依法保留所有权利
复制图纸时请注明出处。

# GN 101.1 | 可调节手柄

* 增加手柄柄身的颜色索引 (SW 或 OS)

SW RAL9005　　OS RAL2004

**GN 101.1-带螺杆**　　不锈钢

| 型号 | d1 | d2 | l1 | d3 | h1 | h2 | h3 ≈ | h4 | l2 | ⚖ |
|---|---|---|---|---|---|---|---|---|---|---|
| GN 101.1-14-M5-12-* | 14** | M 5 | 12 | 10 | 25 | 4.5 | 35 | 3.5 | 45 | 39 |
| GN 101.1-14-M5-16-* | 14** | M 5 | 16 | 10 | 25 | 4.5 | 35 | 3.5 | 45 | 39 |
| GN 101.1-14-M5-20-* | 14** | M 5 | 20 | 10 | 25 | 4.5 | 35 | 3.5 | 45 | 39 |
| GN 101.1-14-M5-25-* | 14** | M 5 | 25 | 10 | 25 | 4.5 | 35 | 3.5 | 45 | 40 |
| GN 101.1-14-M5-32-* | 14** | M 5 | 32 | 10 | 25 | 4.5 | 35 | 3.5 | 45 | 41 |
| GN 101.1-14-M5-40-* | 14** | M 5 | 40 | 10 | 25 | 4.5 | 35 | 3.5 | 45 | 42 |
| GN 101.1-14-M5-50-* | 14** | M 5 | 50 | 10 | 25 | 4.5 | 35 | 3.5 | 45 | 43 |
| GN 101.1-14-M6-12-* | 14** | M 6 | 12 | 10 | 25 | 4.5 | 35 | 3.5 | 45 | 39 |
| GN 101.1-14-M6-16-* | 14** | M 6 | 16 | 10 | 25 | 4.5 | 35 | 3.5 | 45 | 40 |
| GN 101.1-14-M6-20-* | 14** | M 6 | 20 | 10 | 25 | 4.5 | 35 | 3.5 | 45 | 40 |
| GN 101.1-14-M6-25-* | 14** | M 6 | 25 | 10 | 25 | 4.5 | 35 | 3.5 | 45 | 39 |
| GN 101.1-14-M6-32-* | 14** | M 6 | 32 | 10 | 25 | 4.5 | 35 | 3.5 | 45 | 43 |
| GN 101.1-14-M6-40-* | 14** | M 6 | 40 | 10 | 25 | 4.5 | 35 | 3.5 | 45 | 41 |
| GN 101.1-14-M6-50-* | 14** | M 6 | 50 | 10 | 25 | 4.5 | 35 | 3.5 | 45 | 46 |
| GN 101.1-18-M6-16-* | 18** | M 6 | 16 | 13.5 | 31 | 6.5 | 45 | 4 | 62 | 77 |
| GN 101.1-18-M6-20-* | 18** | M 6 | 20 | 13.5 | 31 | 6.5 | 45 | 4 | 62 | 78 |
| GN 101.1-18-M6-25-* | 18** | M 6 | 25 | 13.5 | 31 | 6.5 | 45 | 4 | 62 | 79 |
| GN 101.1-18-M6-32-* | 18** | M 6 | 32 | 13.5 | 31 | 6.5 | 45 | 4 | 62 | 79 |
| GN 101.1-18-M6-40-* | 18** | M 6 | 40 | 13.5 | 31 | 6.5 | 45 | 4 | 62 | 82 |
| GN 101.1-18-M6-50-* | 18** | M 6 | 50 | 13.5 | 31 | 6.5 | 45 | 4 | 62 | 83 |
| GN 101.1-18-M6-63-* | 18** | M 6 | 63 | 13.5 | 31 | 6.5 | 45 | 4 | 62 | 85 |
| GN 101.1-18-M8-16-* | 18** | M 8 | 16 | 13.5 | 31 | 6.5 | 45 | 4 | 62 | 80 |
| GN 101.1-18-M8-20-* | 18** | M 8 | 20 | 13.5 | 31 | 6.5 | 45 | 4 | 62 | 80 |
| GN 101.1-18-M8-25-* | 18** | M 8 | 25 | 13.5 | 31 | 6.5 | 45 | 4 | 62 | 83 |
| GN 101.1-18-M8-32-* | 18** | M 8 | 32 | 13.5 | 31 | 6.5 | 45 | 4 | 62 | 85 |
| GN 101.1-18-M8-40-* | 18** | M 8 | 40 | 13.5 | 31 | 6.5 | 45 | 4 | 62 | 86 |
| GN 101.1-18-M8-50-* | 18** | M 8 | 50 | 13.5 | 31 | 6.5 | 45 | 4 | 62 | 90 |
| GN 101.1-18-M8-63-* | 18** | M 8 | 63 | 13.5 | 31 | 6.5 | 45 | 4 | 62 | 95 |
| GN 101.1-22-M10-20-* | 22** | M 10 | 20 | 16 | 36 | 8 | 52 | 4 | 74 | 135 |
| GN 101.1-22-M10-25-* | 22** | M 10 | 25 | 16 | 36 | 8 | 52 | 4 | 74 | 137 |
| GN 101.1-22-M10-32-* | 22** | M 10 | 32 | 16 | 36 | 8 | 52 | 4 | 74 | 139 |
| GN 101.1-22-M10-40-* | 22** | M 10 | 40 | 16 | 36 | 8 | 52 | 4 | 74 | 144 |
| GN 101.1-22-M10-50-* | 22** | M 10 | 50 | 16 | 36 | 8 | 52 | 4 | 74 | 150 |
| GN 101.1-22-M10-63-* | 22** | M 10 | 63 | 16 | 36 | 8 | 52 | 4 | 74 | 157 |
| GN 101.1-22-M10-80-* | 22** | M 10 | 80 | 16 | 36 | 8 | 52 | 4 | 74 | 165 |
| GN 101.1-25-M12-25-* | 25** | M 12 | 25 | 19 | 43 | 11 | 63 | 4 | 89 | 202 |
| GN 101.1-25-M12-32-* | 25** | M 12 | 32 | 19 | 43 | 11 | 63 | 4 | 89 | 207 |
| GN 101.1-25-M12-40-* | 25** | M 12 | 40 | 19 | 43 | 11 | 63 | 4 | 89 | 212 |
| GN 101.1-25-M12-50-* | 25** | M 12 | 50 | 19 | 43 | 11 | 63 | 4 | 89 | 221 |
| GN 101.1-25-M12-63-* | 25** | M 12 | 63 | 19 | 43 | 11 | 63 | 4 | 89 | 229 |
| GN 101.1-25-M12-80-* | 25** | M 12 | 80 | 19 | 43 | 11 | 63 | 4 | 89 | 240 |
| GN 101.1-30-M16-32-* | 30** | M 16 | 32 | 23 | 50.5 | 12 | 76 | 5 | 108 | 349 |
| GN 101.1-30-M16-40-* | 30** | M 16 | 40 | 23 | 50.5 | 12 | 76 | 5 | 108 | 360 |
| GN 101.1-30-M16-50-* | 30** | M 16 | 50 | 23 | 50.5 | 12 | 76 | 5 | 108 | 372 |
| GN 101.1-30-M16-63-* | 30** | M 16 | 63 | 23 | 50.5 | 12 | 76 | 5 | 108 | 391 |
| GN 101.1-30-M16-80-* | 30** | M 16 | 80 | 23 | 50.5 | 12 | 76 | 5 | 108 | 413 |

** 无库存，需要最少起订量。

ELESA 和 GANTER 依法保留所有权利
复制图纸时请注明出处。

# MRT.

# 可调节手柄

## 高科技聚合体

**柄身**
玻璃纤维加固聚酰胺基 (PA) 高科技聚合体，灰黑色，亚光饰面。

**按钮**
灰黑色或橙色高科技聚合体，光亮饰面。

**标准型号**
玻璃纤维加固高科技类聚合体，黑色，在突出部位刻有滚花，使得预紧更为便捷。AISI 302不锈钢复位弹簧。
- **MRT-B:** 铜毂，带螺纹盲孔。
- **MRT-SST:** AISI 303 不锈钢毂，带螺纹盲孔。
- **MRT-p:** 镀锌钢螺杆，带倒角平头，符合UNI 947 : ISO 4753 (参见 (钢制嵌件)技术参数 页 A11)。
- **MRT-SST-p:** AISI 303 不锈钢螺杆，倒角平头，符合 UNI 947 : ISO 4753 (参见 (钢制嵌件)技术参数 页 A11)。

**特征及应用**
平直镂空的柄身结构，可避免不卫生的碎屑及污垢的残留。
特别适用于因缺乏空间位置，旋转角度受到限制的情况。
与其它带金属固定螺钉的可调节手柄类型相比，该手柄：
- 为操作者提供完全电绝缘
- 钢件部分无外露，不会锈蚀
- 手柄释放更舒适。

**抗应力**
参见 ERX.(页 304).

**应用说明**
抬起手柄杆，脱开夹紧装置齿状件，并将其返回至起始位置，以便夹紧。松开手柄杆，复位弹簧将自动使齿状件恢复到啮合状态。

MRT-B
MRT-SST

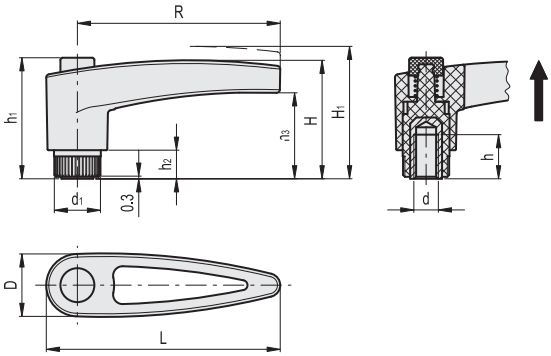

*须添加颜色索引 ,例如：140111-C1 MRT.42-B-M5-C1

C1 RAL7021　　C2 RAL2004

**MRT-B**

| 代码 | 型号 | R | d6H | L | D | H | H1 | h | h1 | h2 | h3 | d1 | 齿数 | ⚖ |
|---|---|---|---|---|---|---|---|---|---|---|---|---|---|---|
| 140111-* | MRT.42-B-M5-* | 43 | M5 | 51 | 16 | 28 | 31.5 | 10 | 29 | 6 | 21.5 | 12 | 18 | 10 |
| 140112-* | MRT.42-B-M6-* | 43 | M6 | 51 | 16 | 28 | 31.5 | 10 | 29 | 6 | 21.5 | 12 | 18 | 9 |
| 140121-* | MRT.65-B-M6-* | 64.5 | M6 | 74.5 | 20 | 37 | 41 | 12 | 38 | 9 | 27 | 15 | 20 | 21 |
| 140122-* | MRT.65-B-M8-* | 64.5 | M8 | 74.5 | 20 | 37 | 41 | 13 | 38 | 9 | 27 | 15 | 20 | 22 |
| 140131-* | MRT.80-B-M8-* | 79.5 | M8 | 92 | 25 | 45 | 49 | 20 | 47 | 11 | 34.5 | 18.5 | 24 | 41 |
| 140132-* | MRT.80-B-M10-* | 79.5 | M10 | 92 | 25 | 45 | 49 | 18 | 47 | 11 | 34.5 | 18.5 | 24 | 40 |
| 140133-* | MRT.80-B-M12-* | 79.5 | M12 | 92 | 25 | 45 | 49 | 17 | 47 | 11 | 34.5 | 18.5 | 24 | 39 |

**MRT-SST**　　不锈钢

| 代码 | 型号 | R | d6H | L | D | H | H1 | h | h1 | h2 | h3 | d1 | 齿数 | ⚖ |
|---|---|---|---|---|---|---|---|---|---|---|---|---|---|---|
| 140616-* | MRT.42-SST-M6-* | 43 | M6 | 51 | 16 | 28 | 31.5 | 10 | 29 | 6 | 21.5 | 12 | 18 | 9 |
| 140622-* | MRT.65-SST-M8-* | 64.5 | M8 | 74.5 | 20 | 37 | 41 | 13 | 38 | 9 | 27 | 15 | 20 | 22 |
| 140626-* | MRT.80-SST-M10-* | 79.5 | M10 | 92 | 25 | 45 | 49 | 17 | 47 | 11 | 34.5 | 18.5 | 24 | 40 |



ELESA 和 GANTER 依法保留所有权利。
复制图纸时请注明出处。

**MRT-p**
**MRT-SST-p**

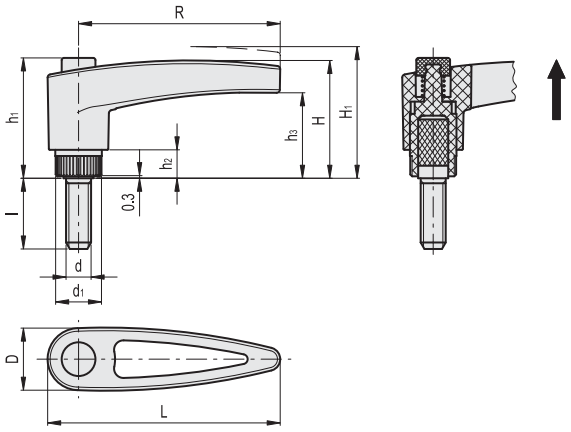

*须添加颜色索引，例如：140291-C1 MRT.42-p-M4x10-C1

C1 RAL7021　　C2 RAL2004

**MRT-p**

| 代码 | 型号 | R | d6g | L | D | H | H1 | h1 | h2 | h3 | d1 | l | 齿数 | ⚖ |
|---|---|---|---|---|---|---|---|---|---|---|---|---|---|---|
| 140291-* | MRT.42-p-M4x10-* | 43 | M4 | 51 | 16 | 28 | 31.5 | 29 | 6 | 21.5 | 12 | 10 | 18 | 9 |
| 140303-* | MRT.42-p-M5x20-* | 43 | M5 | 51 | 16 | 28 | 31.5 | 29 | 6 | 21.5 | 12 | 20 | 18 | 12 |
| 140311-* | MRT.42-p-M6x10-* | 43 | M6 | 51 | 16 | 28 | 31.5 | 29 | 6 | 21.5 | 12 | 10 | 18 | 12 |
| 140312-* | MRT.42-p-M6x16-* | 43 | M6 | 51 | 16 | 28 | 31.5 | 29 | 6 | 21.5 | 12 | 16 | 18 | 13 |
| 140313-* | MRT.42-p-M6x20-* | 43 | M6 | 51 | 16 | 28 | 31.5 | 29 | 6 | 21.5 | 12 | 20 | 18 | 14 |
| 140315-* | MRT.42-p-M6x30-* | 43 | M6 | 51 | 16 | 28 | 31.5 | 29 | 6 | 21.5 | 12 | 30 | 18 | 16 |
| 140351-* | MRT.65-p-M8x16-* | 64.5 | M8 | 74.5 | 20 | 37 | 41 | 38 | 9 | 27 | 15 | 16 | 20 | 31 |
| 140352-* | MRT.65-p-M8x20-* | 64.5 | M8 | 74.5 | 20 | 37 | 41 | 38 | 9 | 27 | 15 | 20 | 20 | 32 |
| 140353-* | MRT.65-p-M8x25-* | 64.5 | M8 | 74.5 | 20 | 37 | 41 | 38 | 9 | 27 | 15 | 25 | 20 | 33 |
| 140354-* | MRT.65-p-M8x30-* | 64.5 | M8 | 74.5 | 20 | 37 | 41 | 38 | 9 | 27 | 15 | 30 | 20 | 34 |
| 140356-* | MRT.65-p-M8x40-* | 64.5 | M8 | 74.5 | 20 | 37 | 41 | 38 | 9 | 27 | 15 | 40 | 20 | 37 |
| 140381-* | MRT.80-p-M10x20-* | 79.5 | M10 | 92 | 25 | 45 | 49 | 47 | 11 | 34.5 | 18.5 | 20 | 24 | 54 |
| 140383-* | MRT.80-p-M10x30-* | 79.5 | M10 | 92 | 25 | 45 | 49 | 47 | 11 | 34.5 | 18.5 | 30 | 24 | 57 |
| 140385-* | MRT.80-p-M10x40-* | 79.5 | M10 | 92 | 25 | 45 | 49 | 47 | 11 | 34.5 | 18.5 | 40 | 24 | 60 |
| 140386-* | MRT.80-p-M10x50-* | 79.5 | M10 | 92 | 25 | 45 | 49 | 47 | 11 | 34.5 | 18.5 | 50 | 24 | 63 |
| 140403-* | MRT.80-p-M12x30-* | 79.5 | M12 | 92 | 25 | 45 | 49 | 47 | 11 | 34.5 | 18.5 | 30 | 24 | 58 |
| 140407-* | MRT.80-p-M12x50-* | 79.5 | M12 | 92 | 25 | 45 | 49 | 47 | 11 | 34.5 | 18.5 | 50 | 24 | 65 |

**MRT-SST-p**　　不锈钢

| 代码 | 型号 | R | d6g | L | D | H | H1 | h1 | h2 | h3 | d1 | l | 齿数 | ⚖ |
|---|---|---|---|---|---|---|---|---|---|---|---|---|---|---|
| 140671-* | MRT.42-SST-p-M6x16-* | 43 | M6 | 51 | 16 | 28 | 31.5 | 29 | 6 | 21.5 | 12 | 16 | 18 | 13 |
| 140672-* | MRT.42-SST-p-M6x20-* | 43 | M6 | 51 | 16 | 28 | 31.5 | 29 | 6 | 21.5 | 12 | 20 | 18 | 14 |
| 140674-* | MRT.42-SST-p-M6x30-* | 43 | M6 | 51 | 16 | 28 | 31.5 | 29 | 6 | 21.5 | 12 | 30 | 18 | 16 |
| 140691-* | MRT.65-SST-p-M8x16-* | 64.5 | M8 | 74.5 | 20 | 37 | 41 | 38 | 9 | 27 | 15 | 16 | 20 | 31 |
| 140692-* | MRT.65-SST-p-M8x20-* | 64.5 | M8 | 74.5 | 20 | 37 | 41 | 38 | 9 | 27 | 15 | 20 | 20 | 32 |
| 140694-* | MRT.65-SST-p-M8x30-* | 64.5 | M8 | 74.5 | 20 | 37 | 41 | 38 | 9 | 27 | 15 | 30 | 20 | 34 |
| 140695-* | MRT.65-SST-p-M8x40-* | 64.5 | M8 | 74.5 | 20 | 37 | 41 | 38 | 9 | 27 | 15 | 40 | 20 | 37 |
| 140701-* | MRT.80-SST-p-M10x20-* | 79.5 | M10 | 92 | 25 | 45 | 49 | 47 | 11 | 34.5 | 18.5 | 20 | 24 | 54 |
| 140702-* | MRT.80-SST-p-M10x30-* | 79.5 | M10 | 92 | 25 | 45 | 49 | 47 | 11 | 34.5 | 18.5 | 30 | 24 | 57 |
| 140703-* | MRT.80-SST-p-M10x40-* | 79.5 | M10 | 92 | 25 | 45 | 49 | 47 | 11 | 34.5 | 18.5 | 40 | 24 | 60 |



ELESA 和 GANTER 依法保留所有权利。
复制图纸时请注明出处。

# 可调节手柄

**平直柄身，高科技聚合体**

**柄身**
玻璃纤维加固聚酰胺基 (PA) 高科技聚合体，灰黑色，亚光饰面。

**按钮**
Ergostyle 彩色高科技聚合体，光亮饰面。

**标准型号**
玻璃纤维加固高科技类聚合体，黑色，在突出部位刻有滚花，使得预紧更为便捷。AISI 302不锈钢复位弹簧。
- ERW-B: 铜毂，带螺纹盲孔。
- ERW-SST: AISI 303 不锈钢毂，螺纹盲孔。
- ERW-p: 带镀锌钢螺杆，带倒角平头，符合 UNI 947 : ISO 4753 (参见 技术参数 页 A11)。
- ERW-SST-p: AISI 303 不锈钢螺杆，带倒角平头，符合 UNI 947 : ISO 4753 (参见 技术参数 页 A11)。

**特征及应用**
特别适合因空间和操作模式关系，需要以平直柄身替代倾斜柄身的场合。
与其它类型带金属固定螺钉的可调节手柄相比，该解决方案可实现：
- 为操作者提供完全电绝缘
- 钢件部分无外露，不会锈蚀
- 手柄释放更舒适。

**抗应力**
可调节手柄通常用于重复紧固的场合，有些场合的使用频率很高。
因此手柄单元以及用于将手柄夹紧力传递到带螺纹的操作件（插件或螺栓）的齿圈抗应力（即抵抗频繁的紧固操作）非常重要。特别是将夹紧力从柄身传递到螺纹元件（毂或螺杆）的齿状元件的抗应力。
通过我们实验室里能够模拟最恶劣工作条件的设备，进行多次试验后显示，ERW.78可调节手柄在施加490N力的情况下，也能够承受超过100,000次的紧固操作，且不会发生弯曲（如图）。
特殊的玻璃纤维加固高科技聚合体，使ELESA可调节手柄能够确保的抗应力值，远高于正常工况下要求保证的抗应力值。

**应用说明**
抬起手柄杆，脱开夹紧装置齿状件，并将其返回至起始位置，以便夹紧。松开手柄杆，复位弹簧将自动使齿状件恢复到啮合状态。

ERGOSTYLE®

紧固次数

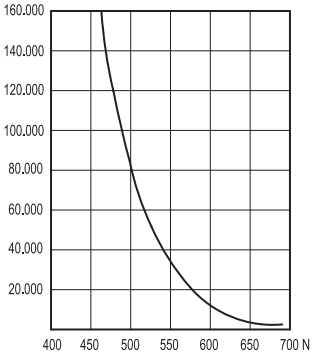






ELESA 和 GANTER 依法保留所有权利。
复制图纸时请注明出处。

# ERW. 可调节手柄

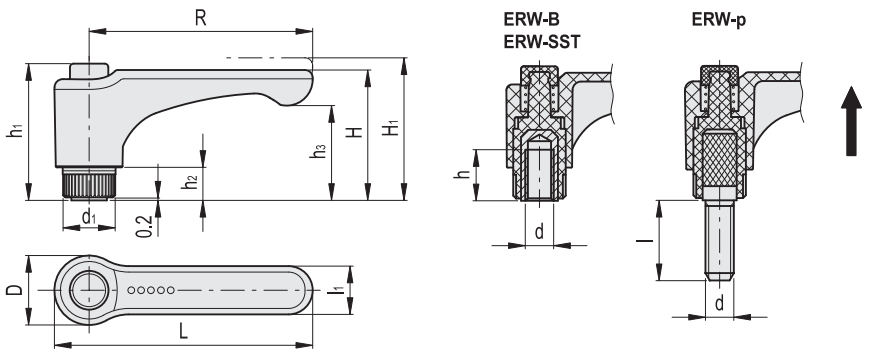

*须添加颜色索引，例如：253061-C2 ERW.30-B-M3-C2

C1 RAL7021 | C2 RAL2004 | C3 RAL7035 | C4 RAL1021 | C5 RAL5024 | C6 RAL3000

**ERW-B**

| 代码 | 型号 | R | d6H | L | D | H | H1 | h | h1 | h2 | h3 | d1 | l1 | 齿数 | ⚖ |
|---|---|---|---|---|---|---|---|---|---|---|---|---|---|---|---|
| 253061-* | ERW.30-B-M3-* | 30 | M3 | 37.5 | 15.5 | 27 | 30.5 | 10 | 29.5 | 6 | 20.5 | 12 | 9 | 18 | 8 |
| 253066-* | ERW.30-B-M4-* | 30 | M4 | 37.5 | 15.5 | 27 | 30.5 | 10 | 29.5 | 6 | 20.5 | 12 | 9 | 18 | 9 |
| 253071-* | ERW.30-B-M5-* | 30 | M5 | 37.5 | 15.5 | 27 | 30.5 | 10 | 29.5 | 6 | 20.5 | 12 | 9 | 18 | 10 |
| 253076-* | ERW.30-B-M6-* | 30 | M6 | 37.5 | 15.5 | 27 | 30.5 | 10 | 29.5 | 6 | 20.5 | 12 | 9 | 18 | 11 |
| 253101-* | ERW.44-B-M5-* | 44 | M5 | 52 | 15.5 | 27 | 30.5 | 10 | 29.5 | 6 | 18.5 | 12 | 11 | 18 | 12 |
| 253106-* | ERW.44-B-M6-* | 44 | M6 | 52 | 15.5 | 27 | 30.5 | 10 | 29.5 | 6 | 18.5 | 12 | 11 | 18 | 16 |
| 253131-* | ERW.63-B-M6-* | 63 | M6 | 73.5 | 19 | 36.5 | 40 | 16 | 37.5 | 8 | 26.5 | 15 | 13.5 | 20 | 22 |
| 253136-* | ERW.63-B-M8-* | 63 | M8 | 73.5 | 19 | 36.5 | 40 | 13 | 37.5 | 8 | 26.5 | 15 | 13.5 | 20 | 31 |
| 253139-* | ERW.63-B-M10-* | 63 | M10 | 73.5 | 19 | 36.5 | 40 | 13 | 37.5 | 8 | 26.5 | 15 | 13.5 | 20 | 29 |
| 253151-* | ERW.78-B-M8-* | 78 | M8 | 90.5 | 24.5 | 42 | 45.5 | 20 | 47 | 12 | 30 | 19 | 16 | 24 | 40 |
| 253156-* | ERW.78-B-M10-* | 78 | M10 | 90.5 | 24.5 | 42 | 45.5 | 20 | 47 | 12 | 30 | 19 | 16 | 24 | 43 |
| 253161-* | ERW.78-B-M12-* | 78 | M12 | 90.5 | 24.5 | 42 | 45.5 | 20 | 47 | 12 | 30 | 19 | 16 | 24 | 46 |

**ERW-SST** 不锈钢

| 代码 | 型号 | R | d6H | L | D | H | H1 | h | h1 | h2 | h3 | d1 | l1 | 齿数 | ⚖ |
|---|---|---|---|---|---|---|---|---|---|---|---|---|---|---|---|
| 255071-* | ERW.30-SST-M5-* | 30 | M5 | 37.5 | 15.5 | 27 | 30.5 | 6 | 29.5 | 6 | 20.5 | 12 | 9 | 18 | 10 |
| 255076-* | ERW.30-SST-M6-* | 30 | M6 | 37.5 | 15.5 | 27 | 30.5 | 6 | 29.5 | 6 | 20.5 | 12 | 9 | 18 | 11 |
| 255101-* | ERW.44-SST-M5-* | 44 | M5 | 52 | 15.5 | 27 | 30.5 | 6 | 29.52 | 6 | 18.5 | 12 | 11 | 18 | 12 |
| 255106-* | ERW.44-SST-M6-* | 44 | M6 | 52 | 15.5 | 27 | 30.5 | 6 | 29.5 | 6 | 18.5 | 12 | 11 | 18 | 16 |
| 255131-* | ERW.63-SST-M8-* | 63 | M6 | 73.5 | 19 | 36.5 | 40 | 12 | 37.5 | 8 | 26.5 | 15 | 13.5 | 20 | 63 |
| 255136-* | ERW.63-SST-M8-* | 63 | M8 | 73.5 | 19 | 36.5 | 40 | 12 | 37.5 | 8 | 26.5 | 15 | 13.5 | 20 | 31 |
| 255151-* | ERW.78-SST-M8-* | 78 | M8 | 90.5 | 24.5 | 42 | 45.5 | 13 | 47 | 12 | 30 | 19 | 16 | 24 | 40 |
| 255156-* | ERW.78-SST-M10-* | 78 | M10 | 90.5 | 24.5 | 42 | 45.5 | 13 | 47 | 12 | 30 | 19 | 16 | 24 | 43 |

**ERW-p**

| 代码 | 型号 | R | d6g | L | D | H | H1 | h1 | h2 | h3 | d1 | l | l1 | 齿数 | ⚖ |
|---|---|---|---|---|---|---|---|---|---|---|---|---|---|---|---|
| 254001-* | ERW.30-p-M5x10-* | 30 | M5 | 37.5 | 15.5 | 27 | 30.5 | 29.5 | 6 | 20.5 | 12 | 10 | 9 | 18 | 10 |
| 254006-* | ERW.30-p-M5x16-* | 30 | M5 | 37.5 | 15.5 | 27 | 30.5 | 29.5 | 6 | 20.5 | 12 | 16 | 9 | 18 | 11 |
| 254011-* | ERW.30-p-M5x20-* | 30 | M5 | 37.5 | 15.5 | 27 | 30.5 | 29.5 | 6 | 20.5 | 12 | 20 | 9 | 18 | 11 |
| 254016-* | ERW.30-p-M6x10-* | 30 | M6 | 37.5 | 15.5 | 27 | 30.5 | 29.5 | 6 | 20.5 | 12 | 10 | 9 | 18 | 11 |
| 254021-* | ERW.30-p-M6x16-* | 30 | M6 | 37.5 | 15.5 | 27 | 30.5 | 29.5 | 6 | 20.5 | 12 | 16 | 9 | 18 | 12 |
| 254026-* | ERW.30-p-M6x20-* | 30 | M6 | 37.5 | 15.5 | 27 | 30.5 | 29.5 | 6 | 20.5 | 12 | 20 | 9 | 18 | 13 |
| 254031-* | ERW.30-p-M6x25-* | 30 | M6 | 37.5 | 15.5 | 27 | 30.5 | 29.5 | 6 | 20.5 | 12 | 25 | 9 | 18 | 14 |
| 254036-* | ERW.30-p-M6x30-* | 30 | M6 | 37.5 | 15.5 | 27 | 30.5 | 29.5 | 6 | 20.5 | 12 | 30 | 9 | 18 | 15 |
| 254046-* | ERW.30-p-M6x40-* | 30 | M6 | 37.5 | 15.5 | 27 | 30.5 | 29.5 | 6 | 20.5 | 12 | 40 | 9 | 18 | 16 |
| 254101-* | ERW.44-p-M5x10-* | 44 | M5 | 52 | 15.5 | 27 | 30.5 | 29.5 | 6 | 18.5 | 12 | 10 | 11 | 18 | 12 |
| 254106-* | ERW.44-p-M5x16-* | 44 | M5 | 52 | 15.5 | 27 | 30.5 | 29.5 | 6 | 18.5 | 12 | 16 | 11 | 18 | 13 |
| 254111-* | ERW.44-p-M5x20-* | 44 | M5 | 52 | 15.5 | 27 | 30.5 | 29.5 | 6 | 18.5 | 12 | 20 | 11 | 18 | 13 |
| 254116-* | ERW.44-p-M6x10-* | 44 | M6 | 52 | 15.5 | 27 | 30.5 | 29.5 | 6 | 18.5 | 12 | 10 | 11 | 18 | 13 |
| 254121-* | ERW.44-p-M6x16-* | 44 | M6 | 52 | 15.5 | 27 | 30.5 | 29.5 | 6 | 18.5 | 12 | 16 | 11 | 18 | 14 |
| 254126-* | ERW.44-p-M6x20-* | 44 | M6 | 52 | 15.5 | 27 | 30.5 | 29.5 | 6 | 18.5 | 12 | 20 | 11 | 18 | 15 |
| 254131-* | ERW.44-p-M6x25-* | 44 | M6 | 52 | 15.5 | 27 | 30.5 | 29.5 | 6 | 18.5 | 12 | 25 | 11 | 18 | 16 |
| 254136-* | ERW.44-p-M6x30-* | 44 | M6 | 52 | 15.5 | 27 | 30.5 | 29.5 | 6 | 18.5 | 12 | 30 | 11 | 18 | 17 |
| 254146-* | ERW.44-p-M6x40-* | 44 | M6 | 52 | 15.5 | 27 | 30.5 | 29.5 | 6 | 18.5 | 12 | 40 | 11 | 18 | 19 |
| 254151-* | ERW.44-p-M6x45-* | 44 | M6 | 52 | 15.5 | 27 | 30.5 | 29.5 | 6 | 18.5 | 12 | 45 | 11 | 18 | 20 |



ELESA 和 GANTER 依法保留所有权利。
复制图纸时请注明出处。

# ERW. 可调节手柄

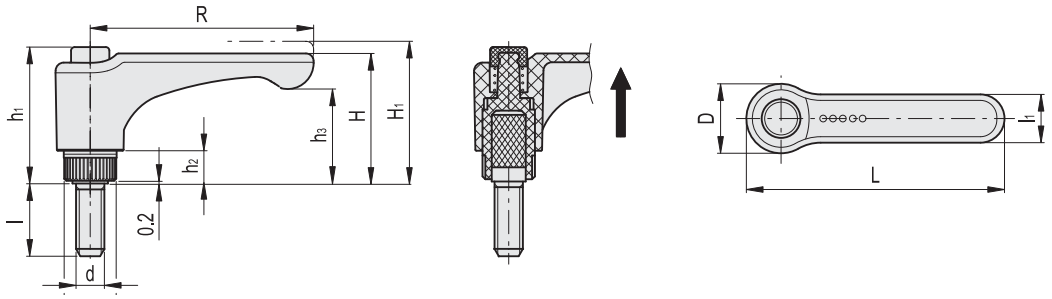

*须添加颜色索引，例如：2254001-C2 ERW.30-p-M5x10-C2

C1 RAL7021 C2 RAL2004 C3 RAL7035 C4 RAL1021 C5 RAL5024 C6 RAL3000

**ERW-p**

| 代码 | 型号 | R | d6g | L | D | H | H1 | h1 | h2 | h3 | d1 | l | l1 | 齿数 | ⚖ |
|---|---|---|---|---|---|---|---|---|---|---|---|---|---|---|---|
| 254301-* | ERW.63-p-M6x10-* | 63 | M6 | 73.5 | 19 | 36.5 | 40 | 37.5 | 8 | 26.5 | 15 | 10 | 13.5 | 20 | 23 |
| 254306-* | ERW.63-p-M6x16-* | 63 | M6 | 73.5 | 19 | 36.5 | 40 | 37.5 | 8 | 26.5 | 15 | 16 | 13.5 | 20 | 24 |
| 254311-* | ERW.63-p-M6x20-* | 63 | M6 | 73.5 | 19 | 36.5 | 40 | 37.5 | 8 | 26.5 | 15 | 20 | 13.5 | 20 | 25 |
| 254316-* | ERW.63-p-M6x25-* | 63 | M6 | 73.5 | 19 | 36.5 | 40 | 37.5 | 8 | 26.5 | 15 | 25 | 13.5 | 20 | 26 |
| 254321-* | ERW.63-p-M6x30-* | 63 | M6 | 73.5 | 19 | 36.5 | 40 | 37.5 | 8 | 26.5 | 15 | 30 | 13.5 | 20 | 27 |
| 254323-* | ERW.63-p-M6x35-* | 63 | M6 | 73.5 | 19 | 36.5 | 40 | 37.5 | 8 | 26.5 | 15 | 35 | 13.5 | 20 | 29 |
| 254326-* | ERW.63-p-M6x40-* | 63 | M6 | 73.5 | 19 | 36.5 | 40 | 37.5 | 8 | 26.5 | 15 | 40 | 13.5 | 20 | 31 |
| 254333-* | ERW.63-p-M8x16-* | 63 | M8 | 73.5 | 19 | 36.5 | 40 | 37.5 | 8 | 26.5 | 15 | 16 | 13.5 | 20 | 29 |
| 254336-* | ERW.63-p-M8x20-* | 63 | M8 | 73.5 | 19 | 36.5 | 40 | 37.5 | 8 | 26.5 | 15 | 20 | 13.5 | 20 | 30 |
| 254341-* | ERW.63-p-M8x25-* | 63 | M8 | 73.5 | 19 | 36.5 | 40 | 37.5 | 8 | 26.5 | 15 | 25 | 13.5 | 20 | 31 |
| 254346-* | ERW.63-p-M8x30-* | 63 | M8 | 73.5 | 19 | 36.5 | 40 | 37.5 | 8 | 26.5 | 15 | 30 | 13.5 | 20 | 33 |
| 254351-* | ERW.63-p-M8x35-* | 63 | M8 | 73.5 | 19 | 36.5 | 40 | 37.5 | 8 | 26.5 | 15 | 35 | 13.5 | 20 | 35 |
| 254356-* | ERW.63-p-M8x40-* | 63 | M8 | 73.5 | 19 | 36.5 | 40 | 37.5 | 8 | 26.5 | 15 | 40 | 13.5 | 20 | 37 |
| 254361-* | ERW.63-p-M8x45-* | 63 | M8 | 73.5 | 19 | 36.5 | 40 | 37.5 | 8 | 26.5 | 15 | 45 | 13.5 | 20 | 38 |
| 254366-* | ERW.63-p-M8x50-* | 63 | M8 | 73.5 | 19 | 36.5 | 40 | 37.5 | 8 | 26.5 | 15 | 50 | 13.5 | 20 | 39 |
| 254371-* | ERW.63-p-M8x60-* | 63 | M8 | 73.5 | 19 | 36.5 | 40 | 37.5 | 8 | 26.5 | 15 | 60 | 13.5 | 20 | 42 |
| 254376-* | ERW.63-p-M8x70-* | 63 | M8 | 73.5 | 19 | 36.5 | 40 | 37.5 | 8 | 26.5 | 15 | 70 | 13.5 | 20 | 45 |
| 254391-* | ERW.63-p-M10x20-* | 63 | M10 | 73.5 | 19 | 36.5 | 40 | 37.5 | 8 | 26.5 | 15 | 20 | 13.5 | 20 | 35 |
| 254393-* | ERW.63-p-M10x30-* | 63 | M10 | 73.5 | 19 | 36.5 | 40 | 37.5 | 8 | 26.5 | 15 | 30 | 13.5 | 20 | 38 |
| 254395-* | ERW.63-p-M10x40-* | 63 | M10 | 73.5 | 19 | 36.5 | 40 | 37.5 | 8 | 26.5 | 15 | 40 | 13.5 | 20 | 42 |
| 254397-* | ERW.63-p-M10x50-* | 63 | M10 | 73.5 | 19 | 36.5 | 40 | 37.5 | 8 | 26.5 | 15 | 50 | 13.5 | 20 | 44 |
| 254399-* | ERW.63-p-M10x60-* | 63 | M10 | 73.5 | 19 | 36.5 | 40 | 37.5 | 8 | 26.5 | 15 | 60 | 13.5 | 20 | 47 |
| 254498-* | ERW.78-p-M8x20-* | 78 | M8 | 90.5 | 24.5 | 42 | 45.5 | 47 | 12 | 30 | 19 | 20 | 16 | 24 | 48 |
| 254501-* | ERW.78-p-M8x25-* | 78 | M8 | 90.5 | 24.5 | 42 | 45.5 | 47 | 12 | 30 | 19 | 25 | 16 | 24 | 49 |
| 254503-* | ERW.78-p-M8x30-* | 78 | M8 | 90.5 | 24.5 | 42 | 45.5 | 47 | 12 | 30 | 19 | 30 | 16 | 24 | 50 |
| 254506-* | ERW.78-p-M8x40-* | 78 | M8 | 90.5 | 24.5 | 42 | 45.5 | 47 | 12 | 30 | 19 | 40 | 16 | 24 | 52 |
| 254507-* | ERW.78-p-M8x45-* | 78 | M8 | 90.5 | 24.5 | 42 | 45.5 | 47 | 12 | 30 | 19 | 45 | 16 | 24 | 53 |
| 254509-* | ERW.78-p-M8x50-* | 78 | M8 | 90.5 | 24.5 | 42 | 45.5 | 47 | 12 | 30 | 19 | 50 | 16 | 24 | 54 |
| 254511-* | ERW.78-p-M8x55-* | 78 | M8 | 90.5 | 24.5 | 42 | 45.5 | 47 | 12 | 30 | 19 | 55 | 16 | 24 | 55 |
| 254513-* | ERW.78-p-M8x60-* | 78 | M8 | 90.5 | 24.5 | 42 | 45.5 | 47 | 12 | 30 | 19 | 60 | 16 | 24 | 56 |
| 254515-* | ERW.78-p-M8x70-* | 78 | M8 | 90.5 | 24.5 | 42 | 45.5 | 47 | 12 | 30 | 19 | 70 | 16 | 24 | 58 |
| 254516-* | ERW.78-p-M10x20-* | 78 | M10 | 90.5 | 24.5 | 42 | 45.5 | 47 | 12 | 30 | 19 | 20 | 16 | 24 | 55 |
| 254521-* | ERW.78-p-M10x25-* | 78 | M10 | 90.5 | 24.5 | 42 | 45.5 | 47 | 12 | 30 | 19 | 25 | 16 | 24 | 58 |
| 254526-* | ERW.78-p-M10x30-* | 78 | M10 | 90.5 | 24.5 | 42 | 45.5 | 47 | 12 | 30 | 19 | 30 | 16 | 24 | 60 |
| 254531-* | ERW.78-p-M10x35-* | 78 | M10 | 90.5 | 24.5 | 42 | 45.5 | 47 | 12 | 30 | 19 | 35 | 16 | 24 | 62 |
| 254536-* | ERW.78-p-M10x40-* | 78 | M10 | 90.5 | 24.5 | 42 | 45.5 | 47 | 12 | 30 | 19 | 40 | 16 | 24 | 65 |
| 254541-* | ERW.78-p-M10x50-* | 78 | M10 | 90.5 | 24.5 | 42 | 45.5 | 47 | 12 | 30 | 19 | 50 | 16 | 24 | 69 |
| 254546-* | ERW.78-p-M10x60-* | 78 | M10 | 90.5 | 24.5 | 42 | 45.5 | 47 | 12 | 30 | 19 | 60 | 16 | 24 | 74 |
| 254551-* | ERW.78-p-M10x70-* | 78 | M10 | 90.5 | 24.5 | 42 | 45.5 | 47 | 12 | 30 | 19 | 70 | 16 | 24 | 79 |
| 254561-* | ERW.78-p-M12x20-* | 78 | M12 | 90.5 | 24.5 | 42 | 45.5 | 47 | 12 | 30 | 19 | 20 | 16 | 24 | 64 |
| 254566-* | ERW.78-p-M12x25-* | 78 | M12 | 90.5 | 24.5 | 42 | 45.5 | 47 | 12 | 30 | 19 | 25 | 16 | 24 | 67 |
| 254571-* | ERW.78-p-M12x30-* | 78 | M12 | 90.5 | 24.5 | 42 | 45.5 | 47 | 12 | 30 | 19 | 30 | 16 | 24 | 70 |
| 254573-* | ERW.78-p-M12x35-* | 78 | M12 | 90.5 | 24.5 | 42 | 45.5 | 47 | 12 | 30 | 19 | 35 | 16 | 24 | 74 |
| 254576-* | ERW.78-p-M12x40-* | 78 | M12 | 90.5 | 24.5 | 42 | 45.5 | 47 | 12 | 30 | 19 | 40 | 16 | 24 | 77 |
| 254581-* | ERW.78-p-M12x45-* | 78 | M12 | 90.5 | 24.5 | 42 | 45.5 | 47 | 12 | 30 | 19 | 45 | 16 | 24 | 80 |
| 254586-* | ERW.78-p-M12x50-* | 78 | M12 | 90.5 | 24.5 | 42 | 45.5 | 47 | 12 | 30 | 19 | 50 | 16 | 24 | 84 |
| 254591-* | ERW.78-p-M12x60-* | 78 | M12 | 90.5 | 24.5 | 42 | 45.5 | 47 | 12 | 30 | 19 | 60 | 16 | 24 | 91 |
| 254593-* | ERW.78-p-M12x70-* | 78 | M12 | 90.5 | 24.5 | 42 | 45.5 | 47 | 12 | 30 | 19 | 70 | 16 | 24 | 98 |
| 254596-* | ERW.78-p-M1280-* | 78 | M12 | 90.5 | 24.5 | 42 | 45.5 | 47 | 12 | 30 | 19 | 80 | 16 | 24 | 105 |





ELESA 和 GANTER 依法保留所有权利。
复制图纸时请注明出处。

# ERW. 可调节手柄

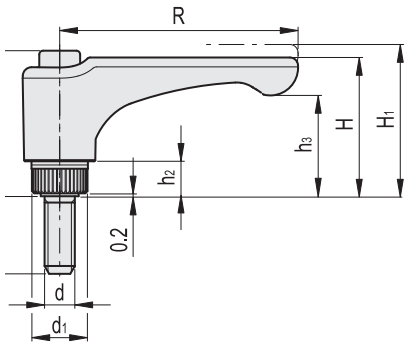


ERW-SST-p

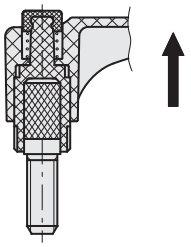

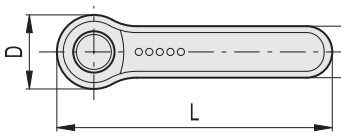

*须添加颜色索引,例如：255061-C2 ERW.30-SST-p-M5x10-C2

| C1 | C2 | C3 | C4 | C5 | C6 |
|---|---|---|---|---|---|
| RAL7021 | RAL2004 | RAL7035 | RAL1021 | RAL5024 | RAL3000 |

**ERW-SST-p** 不锈钢

| 代码 | 型号 | R | d6g | L | D | H | H1 | h1 | h2 | h3 | d1 | l | l1 | 齿数 | ⚖ |
|---|---|---|---|---|---|---|---|---|---|---|---|---|---|---|---|
| 255061-* | ERW.30-SST-p-M5x10-* | 30 | M5 | 37.5 | 15.5 | 27 | 30.5 | 29.5 | 6 | 20.5 | 12 | 10 | 9 | 18 | 10 |
| 255066-* | ERW.30-SST-p-M5x16-* | 30 | M5 | 37.5 | 15.5 | 27 | 30.5 | 29.5 | 6 | 20.5 | 12 | 16 | 9 | 18 | 11 |
| 255196-* | ERW.30-SST-p-M6x10-* | 30 | M6 | 37.5 | 15.5 | 27 | 30.5 | 29.5 | 6 | 20.5 | 12 | 10 | 9 | 18 | 11 |
| 255201-* | ERW.30-SST-p-M6X16-* | 30 | M6 | 37.5 | 15.5 | 27 | 30.5 | 29.5 | 6 | 20.5 | 12 | 16 | 9 | 18 | 12 |
| 255203-* | ERW.30-SST-p-M6x20-* | 30 | M6 | 37.5 | 15.5 | 27 | 30.5 | 29.5 | 6 | 20.5 | 12 | 20 | 9 | 18 | 13 |
| 255205-* | ERW.30-SST-p-M6x25-* | 30 | M6 | 37.5 | 15.5 | 27 | 30.5 | 29.5 | 6 | 20.5 | 12 | 25 | 9 | 18 | 14 |
| 255207-* | ERW.30-SST-p-M6x30-* | 30 | M6 | 37.5 | 15.5 | 27 | 30.5 | 29.5 | 6 | 20.5 | 12 | 30 | 9 | 18 | 15 |
| 255209-* | ERW.44-SST-p-M5x10-* | 44 | M5 | 52 | 15.5 | 27 | 30.5 | 29.5 | 6 | 18.5 | 12 | 10 | 11 | 18 | 12 |
| 255211-* | ERW.44-SST-p-M5x16-* | 44 | M5 | 52 | 15.5 | 27 | 30.5 | 29.5 | 6 | 18.5 | 12 | 16 | 11 | 18 | 13 |
| 255216-* | ERW.44-SST-p-M6x10-* | 44 | M6 | 52 | 15.5 | 27 | 30.5 | 29.5 | 6 | 18.5 | 12 | 10 | 11 | 18 | 13 |
| 255221-* | ERW.44-SST-p-M6x16-* | 44 | M6 | 52 | 15.5 | 27 | 30.5 | 29.5 | 6 | 18.5 | 12 | 16 | 11 | 18 | 14 |
| 255226-* | ERW.44-SST-p-M6x20-* | 44 | M6 | 52 | 15.5 | 27 | 30.5 | 29.5 | 6 | 18.5 | 12 | 20 | 11 | 18 | 15 |
| 255231-* | ERW.44-SST-p-M6x25-* | 44 | M6 | 52 | 15.5 | 27 | 30.5 | 29.5 | 6 | 18.5 | 12 | 25 | 11 | 18 | 16 |
| 255236-* | ERW.44-SST-p-M6x30-* | 44 | M6 | 52 | 15.5 | 27 | 30.5 | 29.5 | 6 | 18.5 | 12 | 30 | 11 | 18 | 17 |
| 255341-* | ERW.63-SST-p-M6x10-* | 63 | M6 | 73.5 | 19 | 36.5 | 40 | 37.5 | 8 | 26.5 | 15 | 10 | 13.5 | 20 | 23 |
| 255351-* | ERW.63-SST-p-M6x20-* | 63 | M6 | 73.5 | 19 | 36.5 | 40 | 37.5 | 8 | 26.5 | 15 | 20 | 13.5 | 20 | 25 |
| 255421-* | ERW.63-SST-p-M6x30-* | 63 | M6 | 73.5 | 19 | 36.5 | 40 | 37.5 | 8 | 26.5 | 15 | 30 | 13.5 | 20 | 27 |
| 255426-* | ERW.63-SST-p-M6x40-* | 63 | M6 | 73.5 | 19 | 36.5 | 40 | 37.5 | 8 | 26.5 | 15 | 40 | 13.5 | 20 | 31 |
| 255431-* | ERW.63-SST-p-M8x16-* | 63 | M8 | 73.5 | 19 | 36.5 | 40 | 37.5 | 8 | 26.5 | 15 | 16 | 13.5 | 20 | 29 |
| 255436-* | ERW.63-SST-p-M8x20-* | 63 | M8 | 73.5 | 19 | 36.5 | 40 | 37.5 | 8 | 26.5 | 15 | 20 | 13.5 | 20 | 30 |
| 255441-* | ERW.63-SST-p-M8x25-* | 63 | M8 | 73.5 | 19 | 36.5 | 40 | 37.5 | 8 | 26.5 | 15 | 25 | 13.5 | 20 | 31 |
| 255446-* | ERW.63-SST-p-M8x30-* | 63 | M8 | 73.5 | 19 | 36.5 | 40 | 37.5 | 8 | 26.5 | 15 | 30 | 13.5 | 20 | 33 |
| 255451-* | ERW.63-SST-p-M8x35-* | 63 | M8 | 73.5 | 19 | 36.5 | 40 | 37.5 | 8 | 26.5 | 15 | 35 | 13.5 | 20 | 35 |
| 255456-* | ERW.63-SST-p-M8x40-* | 63 | M8 | 73.5 | 19 | 36.5 | 40 | 37.5 | 8 | 26.5 | 15 | 40 | 13.5 | 20 | 37 |
| 255461-* | ERW.63-SST-p-M8x45-* | 63 | M8 | 73.5 | 19 | 36.5 | 40 | 37.5 | 8 | 26.5 | 15 | 45 | 13.5 | 20 | 38 |
| 255466-* | ERW.63-SST-p-M8x50-* | 63 | M8 | 73.5 | 19 | 36.5 | 40 | 37.5 | 8 | 26.5 | 15 | 50 | 13.5 | 20 | 39 |
| 255471-* | ERW.63-SST-p-M8x60-* | 63 | M8 | 73.5 | 19 | 36.5 | 40 | 37.5 | 8 | 26.5 | 15 | 60 | 13.5 | 20 | 42 |
| 255476-* | ERW.63-SST-p-M8x70-* | 63 | M8 | 73.5 | 19 | 36.5 | 40 | 37.5 | 8 | 26.5 | 15 | 70 | 13.5 | 20 | 45 |
| 255601-* | ERW.78-SST-p-M8x-20-* | 78 | M8 | 90.5 | 24.5 | 42 | 45.5 | 47 | 12 | 30 | 19 | 20 | 16 | 24 | 48 |
| 255603-* | ERW.78-SST-p-M8x-25-* | 78 | M8 | 90.5 | 24.5 | 42 | 45.5 | 47 | 12 | 30 | 19 | 25 | 16 | 24 | 49 |
| 255605-* | ERW.78-SST-p-M8x-30-* | 78 | M8 | 90.5 | 24.5 | 42 | 45.5 | 47 | 12 | 30 | 19 | 30 | 16 | 24 | 50 |
| 255607-* | ERW.78-SST-p-M8x-40-* | 78 | M8 | 90.5 | 24.5 | 42 | 45.5 | 47 | 12 | 30 | 19 | 40 | 16 | 24 | 52 |
| 255609-* | ERW.78-SST-p-M8x-45-* | 78 | M8 | 90.5 | 24.5 | 42 | 45.5 | 47 | 12 | 30 | 19 | 45 | 16 | 24 | 53 |
| 255611-* | ERW.78-SST-p-M8x-50-* | 78 | M8 | 90.5 | 24.5 | 42 | 45.5 | 47 | 12 | 30 | 19 | 50 | 16 | 24 | 54 |
| 255617-* | ERW.78-SST-p-M8x-70-* | 78 | M8 | 90.5 | 24.5 | 42 | 45.5 | 47 | 12 | 30 | 19 | 70 | 16 | 24 | 58 |
| 255716-* | ERW.78-SST-p-M10x-20-* | 78 | M10 | 90.5 | 24.5 | 42 | 45.5 | 47 | 12 | 30 | 19 | 20 | 16 | 24 | 55 |
| 255726-* | ERW.78-SST-p-M10x-30-* | 78 | M10 | 90.5 | 24.5 | 42 | 45.5 | 47 | 12 | 30 | 19 | 30 | 16 | 24 | 61 |
| 255731-* | ERW.78-SST-p-M10x-35-* | 78 | M10 | 90.5 | 24.5 | 42 | 45.5 | 47 | 12 | 30 | 19 | 35 | 16 | 24 | 63 |
| 255736-* | ERW.78-SST-p-M10x-40-* | 78 | M10 | 90.5 | 24.5 | 42 | 45.5 | 47 | 12 | 30 | 19 | 40 | 16 | 24 | 66 |
| 255741-* | ERW.78-SST-p-M10x-50-* | 78 | M10 | 90.5 | 24.5 | 42 | 45.5 | 47 | 12 | 30 | 19 | 50 | 16 | 24 | 70 |
| 255746-* | ERW.78-SST-p-M10x-60-* | 78 | M10 | 90.5 | 24.5 | 42 | 45.5 | 47 | 12 | 30 | 19 | 60 | 16 | 24 | 75 |
| 255771-* | ERW.78-SST-p-M12x-30-* | 78 | M12 | 90.5 | 24.5 | 42 | 45.5 | 47 | 12 | 30 | 19 | 30 | 16 | 24 | 71 |
| 255773-* | ERW.78-SST-p-M12x-35-* | 78 | M12 | 90.5 | 24.5 | 42 | 45.5 | 47 | 12 | 30 | 19 | 35 | 16 | 24 | 75 |
| 255781-* | ERW.78-SST-p-M12x-40-* | 78 | M12 | 90.5 | 24.5 | 42 | 45.5 | 47 | 12 | 30 | 19 | 40 | 16 | 24 | 78 |
| 255786-* | ERW.78-SST-p-M12x-50-* | 78 | M12 | 90.5 | 24.5 | 42 | 45.5 | 47 | 12 | 30 | 19 | 50 | 16 | 24 | 84 |
| 255893-* | ERW.78-SST-p-M12x-70-* | 78 | M12 | 90.5 | 24.5 | 42 | 45.5 | 47 | 12 | 30 | 19 | 70 | 16 | 24 | 99 |



ELESA 和 GANTER 依法保留所有权利。
复制图纸时请注明出处。

# GN 302

RoHS

## 可调节手柄

**压铸锌，衬套 / 钢制螺杆**

### 规格

手柄
压铸锌

喷塑涂层
黑色, RAL 9005, 纹理饰面 **SW**
橙色, RAL 2004, 纹理饰面 **OS**
红色, RAL 3000, 纹理饰面 **RS**
银色, RAL 9006, 纹理饰面 **SR**

**带螺纹嵌件的款式**

螺纹衬套和固定螺钉
钢制，发黑处理

**带螺杆的款式**

螺杆和固定螺钉
钢制(5.8)，发黑处理。

### 信息

GN 302 可调节手柄为平直柄身，无倾斜角度，平行于夹紧区。
可调节手柄对于空间受到限制的位置或有特定手柄位置要求的应用场合是理想的选择。中心嵌件通过可解除啮合的齿状件与毂相连接。
抬起手柄杆，脱开夹紧装置齿状件，使其转动至理想的夹紧位置。释放手柄杆，齿状件自动重新啮合。

### 技术信息

- ISO-基本公差 (参见页 A21)

### 可按需提供

- 带不锈钢嵌件
- 带按钮

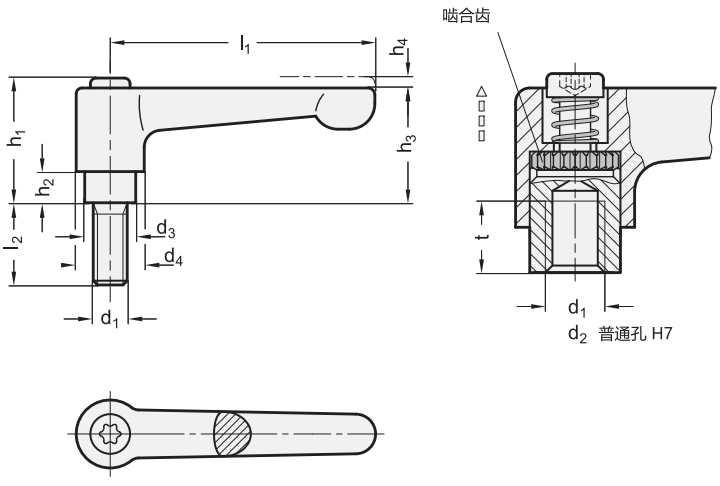




ELESA 和 GANTER 依法保留所有权利
复制图纸时请注明出处。

# GN 302 | 可调节手柄

* 增加手柄柄身的颜色索引 (SW、OS、RS 或 SR)

SW RAL9005 OS RAL2004 RS RAL3000 SR RAL9006

**GN 302-带螺纹嵌件**

| 型号 | l1 | d1 | d2 H7 | d3 | d4 | h1 | h2 | h3 | h4 | t 最小 | ⚖ |
|---|---|---|---|---|---|---|---|---|---|---|---|
| GN 302-30-B5-* | 30 | - | B 5 | 10 | 13 | 24.5 | 4 | 22 | 3.5 | 9 | 24 |
| GN 302-30-B6-* | 30 | - | B 6 | 10 | 13 | 24.5 | 4 | 22 | 3.5 | 9 | 20 |
| GN 302-30-M3-* | 30 | M 3 | - | 10 | 13 | 24.5 | 4 | 22 | 3.5 | 7 | 26 |
| GN 302-30-M4-* | 30 | M 4 | - | 10 | 13 | 24.5 | 4 | 22 | 3.5 | 9 | 26 |
| GN 302-30-M5-* | 30 | M 5 | - | 10 | 13 | 24.5 | 4 | 22 | 3.5 | 9 | 24 |
| GN 302-30-M6-* | 30 | M 6 | - | 10 | 13 | 24.5 | 4 | 22 | 3.5 | 9 | 20 |
| GN 302-45-B5-* | 45 | - | B 5 | 10 | 13 | 24.5 | 4 | 22 | 3.5 | 9 | 31 |
| GN 302-45-B6-* | 45 | - | B 6 | 10 | 13 | 24.5 | 4 | 22 | 3.5 | 9 | 30 |
| GN 302-45-M4-* | 45 | M 4 | - | 10 | 13 | 24.5 | 4 | 22 | 3.5 | 9 | 32 |
| GN 302-45-M5-* | 45 | M 5 | - | 10 | 13 | 24.5 | 4 | 22 | 3.5 | 9 | 32 |
| GN 302-45-M6-* | 45 | M 6 | - | 10 | 13 | 24.5 | 4 | 22 | 3.5 | 9 | 31 |
| GN 302-63-B8-* | 63 | - | B 8 | 13.5 | 17.5 | 31 | 6.5 | 28.5 | 4 | 11 | 72 |
| GN 302-63-M6-* | 63 | M 6 | - | 13.5 | 17.5 | 31 | 6.5 | 28.5 | 4 | 11 | 74 |
| GN 302-63-M8-* | 63 | M 8 | - | 13.5 | 17.5 | 31 | 6.5 | 28.5 | 4 | 11 | 74 |
| GN 302-78-B8-* | 78 | - | B 8 | 16 | 21 | 36 | 8 | 34 | 4 | 14 | 120 |
| GN 302-78-B10-* | 78 | - | B 10 | 16 | 21 | 36 | 8 | 34 | 4 | 14 | 116 |
| GN 302-78-M8-* | 78 | M 8 | - | 16 | 21 | 36 | 8 | 34 | 4 | 14 | 121 |
| GN 302-78-M10-* | 78 | M 10 | - | 16 | 21 | 36 | 8 | 34 | 4 | 14 | 117 |

**GN 302-带螺杆**

| 型号 | l1 | d1 | l2 | d3 | d4 | h1 | h2 | h3 | h4 | ⚖ |
|---|---|---|---|---|---|---|---|---|---|---|
| GN 302-30-M3-6-* | 30 | M 3 | 6 | 10 | 13 | 24.5 | 4 | 22 | 3.5 | 27 |
| GN 302-30-M3-8-* | 30 | M 3 | 8 | 10 | 13 | 24.5 | 4 | 22 | 3.5 | 27 |
| GN 302-30-M3-10-* | 30 | M 3 | 10 | 10 | 13 | 24.5 | 4 | 22 | 3.5 | 27 |
| GN 302-30-M3-12-* | 30 | M 3 | 12 | 10 | 13 | 24.5 | 4 | 22 | 3.5 | 27 |
| GN 302-30-M3-16-* | 30 | M 3 | 16 | 10 | 13 | 24.5 | 4 | 22 | 3.5 | 27 |
| GN 302-30-M4-12-* | 30 | M 4 | 12 | 10 | 13 | 24.5 | 4 | 22 | 3.5 | 28 |
| GN 302-30-M4-16-* | 30 | M 4 | 16 | 10 | 13 | 24.5 | 4 | 22 | 3.5 | 28 |
| GN 302-30-M4-20-* | 30 | M 4 | 20 | 10 | 13 | 24.5 | 4 | 22 | 3.5 | 28 |
| GN 302-30-M4-25-* | 30 | M 4 | 25 | 10 | 13 | 24.5 | 4 | 22 | 3.5 | 29 |
| GN 302-30-M4-32-* | 30 | M 4 | 32 | 10 | 13 | 24.5 | 4 | 22 | 3.5 | 29 |
| GN 302-45-M4-12-* | 45 | M 4 | 12 | 10 | 13 | 24.5 | 4 | 22 | 3.5 | 36 |
| GN 302-45-M4-16-* | 45 | M 4 | 16 | 10 | 13 | 24.5 | 4 | 22 | 3.5 | 37 |
| GN 302-45-M4-20-* | 45 | M 4 | 20 | 10 | 13 | 24.5 | 4 | 22 | 3.5 | 37 |
| GN 302-45-M4-25-* | 45 | M 4 | 25 | 10 | 13 | 24.5 | 4 | 22 | 3.5 | 38 |
| GN 302-45-M4-32-* | 45 | M 4 | 32 | 10 | 13 | 24.5 | 4 | 22 | 3.5 | 39 |
| GN 302-45-M5-12-* | 45 | M 5 | 12 | 10 | 13 | 24.5 | 4 | 22 | 3.5 | 31 |
| GN 302-45-M5-16-* | 45 | M 5 | 16 | 10 | 13 | 24.5 | 4 | 22 | 3.5 | 35 |
| GN 302-45-M5-20-* | 45 | M 5 | 20 | 10 | 13 | 24.5 | 4 | 22 | 3.5 | 40 |
| GN 302-45-M5-25-* | 45 | M 5 | 25 | 10 | 13 | 24.5 | 4 | 22 | 3.5 | 40 |
| GN 302-45-M5-32-* | 45 | M 5 | 32 | 10 | 13 | 24.5 | 4 | 22 | 3.5 | 40 |
| GN 302-45-M5-40-* | 45 | M 5 | 40 | 10 | 13 | 24.5 | 4 | 22 | 3.5 | 50 |
| GN 302-45-M5-50-* | 45 | M 5 | 50 | 10 | 13 | 24.5 | 4 | 22 | 3.5 | 50 |
| GN 302-45-M6-12-* | 45 | M 6 | 12 | 10 | 13 | 24.5 | 4 | 22 | 3.5 | 34 |
| GN 302-45-M6-16-* | 45 | M 6 | 16 | 10 | 13 | 24.5 | 4 | 22 | 3.5 | 35 |
| GN 302-45-M6-20-* | 45 | M 6 | 20 | 10 | 13 | 24.5 | 4 | 22 | 3.5 | 37 |
| GN 302-45-M6-25-* | 45 | M 6 | 25 | 10 | 13 | 24.5 | 4 | 22 | 3.5 | 37 |
| GN 302-45-M6-32-* | 45 | M 6 | 32 | 10 | 13 | 24.5 | 4 | 22 | 3.5 | 40 |
| GN 302-45-M6-40-* | 45 | M 6 | 40 | 10 | 13 | 24.5 | 4 | 22 | 3.5 | 40 |
| GN 302-45-M6-50-* | 45 | M 6 | 50 | 10 | 13 | 24.5 | 4 | 22 | 3.5 | 46 |



ELESA 和 GANTER 依法保留所有权利
复制图纸时请注明出处。

# GN 302 | 可调节手柄



* 增加手柄柄身的颜色索引 (SW、OS、RS 或 SR)

| SW | OS | RS | SR |
|---|---|---|---|
| RAL9005 | RAL2004 | RAL3000 | RAL9006 |

**GN 302-带螺杆**

| 型号 | l1 | d1 | l2 | d3 | d4 | h1 | h2 | h3 | h4 | ⚖ |
|---|---|---|---|---|---|---|---|---|---|---|
| GN 302-63-M6-12-* | 63 | M 6 | 12 | 13.5 | 17.5 | 31 | 6.5 | 28.5 | 4 | 78 |
| GN 302-63-M6-16-* | 63 | M 6 | 16 | 13.5 | 17.5 | 31 | 6.5 | 28.5 | 4 | 78 |
| GN 302-63-M6-20-* | 63 | M 6 | 20 | 13.5 | 17.5 | 31 | 6.5 | 28.5 | 4 | 79 |
| GN 302-63-M6-25-* | 63 | M 6 | 25 | 13.5 | 17.5 | 31 | 6.5 | 28.5 | 4 | 80 |
| GN 302-63-M6-32-* | 63 | M 6 | 32 | 13.5 | 17.5 | 31 | 6.5 | 28.5 | 4 | 81 |
| GN 302-63-M6-40-* | 63 | M 6 | 40 | 13.5 | 17.5 | 31 | 6.5 | 28.5 | 4 | 83 |
| GN 302-63-M6-50-* | 63 | M 6 | 50 | 13.5 | 17.5 | 31 | 6.5 | 28.5 | 4 | 84 |
| GN 302-63-M6-63-* | 63 | M 6 | 63 | 13.5 | 17.5 | 31 | 6.5 | 28.5 | 4 | 86 |
| GN 302-63-M8-12-* | 63 | M 8 | 12 | 13.5 | 17.5 | 31 | 6.5 | 28.5 | 4 | 80 |
| GN 302-63-M8-16-* | 63 | M 8 | 16 | 13.5 | 17.5 | 31 | 6.5 | 28.5 | 4 | 82 |
| GN 302-63-M8-20-* | 63 | M 8 | 20 | 13.5 | 17.5 | 31 | 6.5 | 28.5 | 4 | 82 |
| GN 302-63-M8-25-* | 63 | M 8 | 25 | 13.5 | 17.5 | 31 | 6.5 | 28.5 | 4 | 84 |
| GN 302-63-M8-32-* | 63 | M 8 | 32 | 13.5 | 17.5 | 31 | 6.5 | 28.5 | 4 | 86 |
| GN 302-63-M8-40-* | 63 | M 8 | 40 | 13.5 | 17.5 | 31 | 6.5 | 28.5 | 4 | 89 |
| GN 302-63-M8-50-* | 63 | M 8 | 50 | 13.5 | 17.5 | 31 | 6.5 | 28.5 | 4 | 91 |
| GN 302-63-M8-63-* | 63 | M 8 | 63 | 13.5 | 17.5 | 31 | 6.5 | 28.5 | 4 | 96 |
| GN 302-63-M10-20-* | 63 | M 10 | 20 | 13.5 | 17.5 | 31 | 6.5 | 28.5 | 4 | 80 |
| GN 302-63-M10-25-* | 63 | M 10 | 25 | 13.5 | 17.5 | 31 | 6.5 | 28.5 | 4 | 88 |
| GN 302-63-M10-32-* | 63 | M 10 | 32 | 13.5 | 17.5 | 31 | 6.5 | 28.5 | 4 | 93 |
| GN 302-63-M10-40-* | 63 | M 10 | 40 | 13.5 | 17.5 | 31 | 6.5 | 28.5 | 4 | 97 |
| GN 302-63-M10-50-* | 63 | M 10 | 50 | 13.5 | 17.5 | 31 | 6.5 | 28.5 | 4 | 100 |
| GN 302-63-M10-63-* | 63 | M 10 | 63 | 13.5 | 17.5 | 31 | 6.5 | 28.5 | 4 | 110 |
| GN 302-63-M10-80-* | 63 | M 10 | 80 | 13.5 | 17.5 | 31 | 6.5 | 28.5 | 4 | 120 |
| GN 302-78-M8-16-* | 78 | M 8 | 16 | 16 | 21 | 36 | 8 | 34 | 4 | 130 |
| GN 302-78-M8-20-* | 78 | M 8 | 20 | 16 | 21 | 36 | 8 | 34 | 4 | 130 |
| GN 302-78-M8-25-* | 78 | M 8 | 25 | 16 | 21 | 36 | 8 | 34 | 4 | 140 |
| GN 302-78-M8-32-* | 78 | M 8 | 32 | 16 | 21 | 36 | 8 | 34 | 4 | 140 |
| GN 302-78-M8-40-* | 78 | M 8 | 40 | 16 | 21 | 36 | 8 | 34 | 4 | 140 |
| GN 302-78-M8-50-* | 78 | M 8 | 50 | 16 | 21 | 36 | 8 | 34 | 4 | 141 |
| GN 302-78-M8-63-* | 78 | M 8 | 63 | 16 | 21 | 36 | 8 | 34 | 4 | 141 |
| GN 302-78-M8-80-* | 78 | M 8 | 80 | 16 | 21 | 36 | 8 | 34 | 4 | 160 |
| GN 302-78-M10-16-* | 78 | M 10 | 16 | 16 | 21 | 36 | 8 | 34 | 4 | 137 |
| GN 302-78-M10-20-* | 78 | M 10 | 20 | 16 | 21 | 36 | 8 | 34 | 4 | 139 |
| GN 302-78-M10-25-* | 78 | M 10 | 25 | 16 | 21 | 36 | 8 | 34 | 4 | 140 |
| GN 302-78-M10-32-* | 78 | M 10 | 32 | 16 | 21 | 36 | 8 | 34 | 4 | 141 |
| GN 302-78-M10-40-* | 78 | M 10 | 40 | 16 | 21 | 36 | 8 | 34 | 4 | 145 |
| GN 302-78-M10-50-* | 78 | M 10 | 50 | 16 | 21 | 36 | 8 | 34 | 4 | 150 |
| GN 302-78-M10-63-* | 78 | M 10 | 63 | 16 | 21 | 36 | 8 | 34 | 4 | 150 |
| GN 302-78-M10-80-* | 78 | M 10 | 80 | 16 | 21 | 36 | 8 | 34 | 4 | 150 |
| GN 302-78-M12-25-* | 78 | M 12 | 25 | 16 | 21 | 36 | 8 | 34 | 4 | 140 |
| GN 302-78-M12-32-* | 78 | M 12 | 32 | 16 | 21 | 36 | 8 | 34 | 4 | 145 |
| GN 302-78-M12-40-* | 78 | M 12 | 40 | 16 | 21 | 36 | 8 | 34 | 4 | 150 |
| GN 302-78-M12-50-* | 78 | M 12 | 50 | 16 | 21 | 36 | 8 | 34 | 4 | 162 |
| GN 302-78-M12-63-* | 78 | M 12 | 63 | 16 | 21 | 36 | 8 | 34 | 4 | 180 |
| GN 302-78-M12-80-* | 78 | M 12 | 80 | 16 | 21 | 36 | 8 | 34 | 4 | 180 |



ELESA 和 GANTER 依法保留所有权利
复制图纸时请注明出处。

# GN 212.3

## 可调节张力手柄

**钢制，发黑处理**

### 规格

类型

- **E**型: 倾角柄身
- **D**型: 平直柄身

钢制
发黑处理

抗拉强度等级5.8

球形捏手 DIN 319 (参见页 538)
热固性塑料
黑色，光亮饰面

### 信息

GN 212.3可调节张力手柄可用于空间受到限制的位置或有特定手柄位置要求的场合。螺纹嵌件通过可解除啮合的齿状件与毂相连接。
抬起手柄杆，脱开夹紧装置齿状件，使其转动至理想的夹紧位置。释放手柄杆，齿状件自动重新啮合。

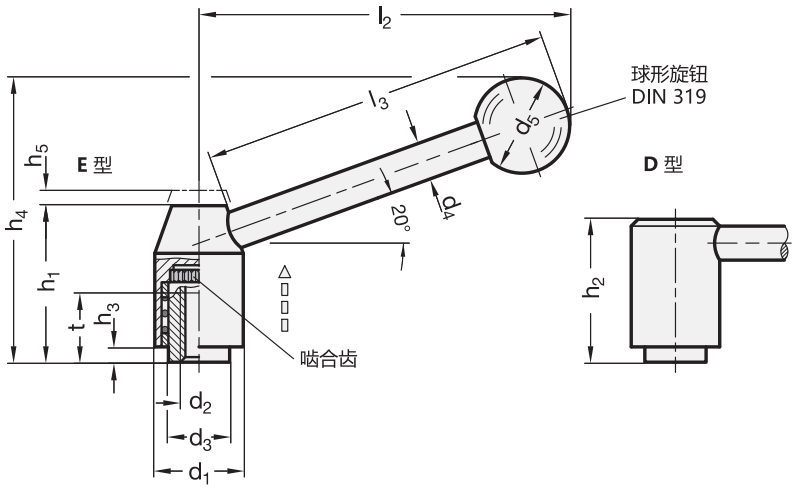


*增加按压式可调节手柄的型号索引 (E 或 D)

**E**
倾斜柄身

**D**
平直柄身

**GN 212.3-带螺纹嵌件**

| 型号 | d1 | d2 | d3 | d4 | d5 | h1 | h2 | h3 | h4 ≈ 型 E | h4 ≈ 型 D | h5 | l2 ≈ 型 E | l2 ≈ 型 D | l3 ≈ | t 最小 | ⚖ |
|---|---|---|---|---|---|---|---|---|---|---|---|---|---|---|---|---|
| GN 212.3-21-M6-* | 21 | M 6 | 13.5 | 8 | 20 | 33.5 | 31 | 1 | 59 | 36 | 4 | 75 | 80.5 | 70 | 11 | 97 |
| GN 212.3-21-M8-* | 21 | M 8 | 13.5 | 8 | 20 | 33.5 | 31 | 1 | 59 | 36 | 4 | 75 | 80.5 | 70 | 11 | 93 |
| GN 212.3-24-M8-* | 24 | M 8 | 16 | 10 | 25 | 40 | 37 | 2.5 | 75 | 43.5 | 4.5 | 101 | 108 | 96 | 14 | 161 |
| GN 212.3-24-M10-* | 24 | M 10 | 16 | 10 | 25 | 40 | 37 | 2.5 | 75 | 43.5 | 4.5 | 101 | 108 | 96 | 14 | 157 |
| GN 212.3-28-M10-* | 28 | M 10 | 19 | 12 | 30 | 48.5 | 44.5 | 4.5 | 89 | 52.5 | 4.5 | 116 | 124 | 110 | 17 | 264 |
| GN 212.3-28-M12-* | 28 | M 12 | 19 | 12 | 30 | 48.5 | 44.5 | 4.5 | 89 | 52.5 | 4.5 | 116 | 124 | 110 | 17 | 258 |
| GN 212.3-33-M12-* | 33 | M 12 | 23 | 12 | 32 | 55 | 51.5 | 6 | 100.5 | 60 | 5.5 | 131.5 | 140.5 | 124 | 22 | 381 |
| GN 212.3-33-M14-* | 33 | M 14 | 23 | 12 | 32 | 55 | 51.5 | 6 | 100.5 | 60 | 5.5 | 131.5 | 140.5 | 124 | 22 | 373 |
| GN 212.3-33-M16-* | 33 | M 16 | 23 | 12 | 32 | 55 | 51.5 | 6 | 100.5 | 60 | 5.5 | 131.5 | 140.5 | 124 | 22 | 364 |
| GN 212.3-40-M16-* | 40 | M 16 | 28 | 14 | 35 | 68 | 64 | 6 | 118 | 71.5 | 5.5 | 148 | 158 | 138 | 36 | 638 |
| GN 212.3-40-M20-* | 40 | M 20 | 28 | 14 | 35 | 68 | 64 | 6 | 118 | 71.5 | 5.5 | 148 | 158 | 138 | 36 | 608 |

E型重量



ELESA 和 GANTER 依法保留所有权利。
复制图纸时请注明出处。

# GN 212.3 | 可调节张力手柄



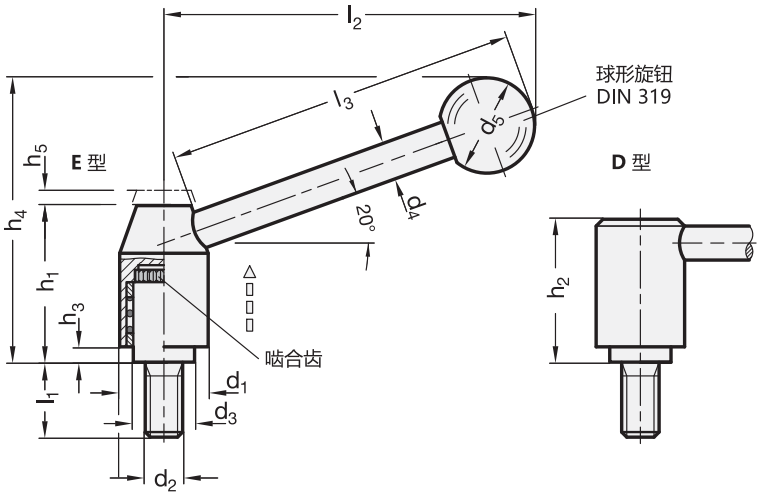


*增加按压式可调节手柄的型号索引 (E 或 D)

**E** 倾斜柄身　　**D** 平直柄身

**GN 212.3-带螺杆**

| 型号 | d1 | d2 | l1 | d3 | d4 | d5 | h1 | h2 | h3 | h4 ≈ 型 E | h4 ≈ 型 D | h5 | l2 ≈ 型 E | l2 ≈ 型 D | l3 ≈ | ⚖ |
|---|---|---|---|---|---|---|---|---|---|---|---|---|---|---|---|---|
| GN 212.3-21-M8-12-* | 21 | M 8 | 12 | 13.5 | 8 | 20 | 33.5 | 31 | 1 | 59 | 36 | 4 | 75 | 80.5 | 70 | 103 |
| GN 212.3-21-M8-16-* | 21 | M 8 | 16 | 13.5 | 8 | 20 | 33.5 | 31 | 1 | 59 | 36 | 4 | 75 | 80.5 | 70 | 104 |
| GN 212.3-21-M8-20-* | 21 | M 8 | 20 | 13.5 | 8 | 20 | 33.5 | 31 | 1 | 59 | 36 | 4 | 75 | 80.5 | 70 | 105 |
| GN 212.3-21-M8-25-* | 21 | M 8 | 25 | 13.5 | 8 | 20 | 33.5 | 31 | 1 | 59 | 36 | 4 | 75 | 80.5 | 70 | 107 |
| GN 212.3-21-M8-32-* | 21 | M 8 | 32 | 13.5 | 8 | 20 | 33.5 | 31 | 1 | 59 | 36 | 4 | 75 | 80.5 | 70 | 109 |
| GN 212.3-21-M8-40-* | 21 | M 8 | 40 | 13.5 | 8 | 20 | 33.5 | 31 | 1 | 59 | 36 | 4 | 75 | 80.5 | 70 | 112 |
| GN 212.3-21-M8-50-* | 21 | M 8 | 50 | 13.5 | 8 | 20 | 33.5 | 31 | 1 | 59 | 36 | 4 | 75 | 80.5 | 70 | 114 |
| GN 212.3-21-M8-63-* | 21 | M 8 | 63 | 13.5 | 8 | 20 | 33.5 | 31 | 1 | 59 | 36 | 4 | 75 | 80.5 | 70 | 119 |
| GN 212.3-21-M10-20-* | 21 | M 10 | 20 | 13.5 | 8 | 20 | 33.5 | 31 | 1 | 59 | 36 | 4 | 75 | 80.5 | 70 | 108 |
| GN 212.3-21-M10-25-* | 21 | M 10 | 25 | 13.5 | 8 | 20 | 33.5 | 31 | 1 | 59 | 36 | 4 | 75 | 80.5 | 70 | 111 |
| GN 212.3-21-M10-32-* | 21 | M 10 | 32 | 13.5 | 8 | 20 | 33.5 | 31 | 1 | 59 | 36 | 4 | 75 | 80.5 | 70 | 115 |
| GN 212.3-21-M10-40-* | 21 | M 10 | 40 | 13.5 | 8 | 20 | 33.5 | 31 | 1 | 59 | 36 | 4 | 75 | 80.5 | 70 | 117 |
| GN 212.3-21-M10-50-* | 21 | M 10 | 50 | 13.5 | 8 | 20 | 33.5 | 31 | 1 | 59 | 36 | 4 | 75 | 80.5 | 70 | 122 |
| GN 212.3-21-M10-63-* | 21 | M 10 | 63 | 13.5 | 8 | 20 | 33.5 | 31 | 1 | 59 | 36 | 4 | 75 | 80.5 | 70 | 126 |
| GN 212.3-21-M10-80-* | 21 | M 10 | 80 | 13.5 | 8 | 20 | 33.5 | 31 | 1 | 59 | 36 | 4 | 75 | 80.5 | 70 | 136 |
| GN 212.3-24-M10-16-* | 24 | M 10 | 16 | 16 | 10 | 25 | 40 | 37 | 2.5 | 75 | 43.5 | 4.5 | 101 | 108 | 96 | 174 |
| GN 212.3-24-M10-20-* | 24 | M 10 | 20 | 16 | 10 | 25 | 40 | 37 | 2.5 | 75 | 43.5 | 4.5 | 101 | 108 | 96 | 175 |
| GN 212.3-24-M10-25-* | 24 | M 10 | 25 | 16 | 10 | 25 | 40 | 37 | 2.5 | 75 | 43.5 | 4.5 | 101 | 108 | 96 | 177 |
| GN 212.3-24-M10-32-* | 24 | M 10 | 32 | 16 | 10 | 25 | 40 | 37 | 2.5 | 75 | 43.5 | 4.5 | 101 | 108 | 96 | 180 |
| GN 212.3-24-M10-40-* | 24 | M 10 | 40 | 16 | 10 | 25 | 40 | 37 | 2.5 | 75 | 43.5 | 4.5 | 101 | 108 | 96 | 184 |
| GN 212.3-24-M10-50-* | 24 | M 10 | 50 | 16 | 10 | 25 | 40 | 37 | 2.5 | 75 | 43.5 | 4.5 | 101 | 108 | 96 | 190 |
| GN 212.3-24-M10-63-* | 24 | M 10 | 63 | 16 | 10 | 25 | 40 | 37 | 2.5 | 75 | 43.5 | 4.5 | 101 | 108 | 96 | 197 |
| GN 212.3-24-M10-80-* | 24 | M 10 | 80 | 16 | 10 | 25 | 40 | 37 | 2.5 | 75 | 43.5 | 4.5 | 101 | 108 | 96 | 204 |

E型重量



ELESA 和 GANTER 依法保留所有权利。
复制图纸时请注明出处。

# GN 212.3 | 可调节张力手柄

*增加按压式可调节手柄的型号索引 (E 或 D)

**E** 倾斜柄身　　**D** 平直柄身

**GN 212.3-带螺杆**

| 型号 | d1 | d2 | l1 | d3 | d4 | d5 | h1 | h2 | h3 | h4 ≈ 型 E | h4 ≈ 型 D | h5 | l2 ≈ 型 E | l2 ≈ 型 D | l3 ≈ | ⚖ |
|---|---|---|---|---|---|---|---|---|---|---|---|---|---|---|---|---|
| GN 212.3-24-M12-25-* | 24 | M 12 | 25 | 16 | 10 | 25 | 40 | 37 | 2.5 | 75 | 43.5 | 4.5 | 101 | 108 | 96 | 183 |
| GN 212.3-24-M12-32-* | 24 | M 12 | 32 | 16 | 10 | 25 | 40 | 37 | 2.5 | 75 | 43.5 | 4.5 | 101 | 108 | 96 | 188 |
| GN 212.3-24-M12-40-* | 24 | M 12 | 40 | 16 | 10 | 25 | 40 | 37 | 2.5 | 75 | 43.5 | 4.5 | 101 | 108 | 96 | 194 |
| GN 212.3-24-M12-50-* | 24 | M 12 | 50 | 16 | 10 | 25 | 40 | 37 | 2.5 | 75 | 43.5 | 4.5 | 101 | 108 | 96 | 201 |
| GN 212.3-24-M12-63-* | 24 | M 12 | 63 | 16 | 10 | 25 | 40 | 37 | 2.5 | 75 | 43.5 | 4.5 | 101 | 108 | 96 | 209 |
| GN 212.3-24-M12-80-* | 24 | M 12 | 80 | 16 | 10 | 25 | 40 | 37 | 2.5 | 75 | 43.5 | 4.5 | 101 | 108 | 96 | 217 |
| GN 212.3-28-M10-16-* | 28 | M 10 | 16 | 19 | 12 | 30 | 48.5 | 44.5 | 4.5 | 89 | 52.5 | 4.5 | 116 | 124 | 110 | 277 |
| GN 212.3-28-M10-20-* | 28 | M 10 | 20 | 19 | 12 | 30 | 48.5 | 44.5 | 4.5 | 89 | 52.5 | 4.5 | 116 | 124 | 110 | 280 |
| GN 212.3-28-M10-25-* | 28 | M 10 | 25 | 19 | 12 | 30 | 48.5 | 44.5 | 4.5 | 89 | 52.5 | 4.5 | 116 | 124 | 110 | 285 |
| GN 212.3-28-M10-32-* | 28 | M 10 | 32 | 19 | 12 | 30 | 48.5 | 44.5 | 4.5 | 89 | 52.5 | 4.5 | 116 | 124 | 110 | 289 |
| GN 212.3-28-M10-40-* | 28 | M 10 | 40 | 19 | 12 | 30 | 48.5 | 44.5 | 4.5 | 89 | 52.5 | 4.5 | 116 | 124 | 110 | 311 |
| GN 212.3-28-M10-50-* | 28 | M 10 | 50 | 19 | 12 | 30 | 48.5 | 44.5 | 4.5 | 89 | 52.5 | 4.5 | 116 | 124 | 110 | 312 |
| GN 212.3-28-M10-63-* | 28 | M 10 | 63 | 19 | 12 | 30 | 48.5 | 44.5 | 4.5 | 89 | 52.5 | 4.5 | 116 | 124 | 110 | 312 |
| GN 212.3-28-M12-16-* | 28 | M 12 | 16 | 19 | 12 | 30 | 48.5 | 44.5 | 4.5 | 89 | 52.5 | 4.5 | 116 | 124 | 110 | 286 |
| GN 212.3-28-M12-20-* | 28 | M 12 | 20 | 19 | 12 | 30 | 48.5 | 44.5 | 4.5 | 89 | 52.5 | 4.5 | 116 | 124 | 110 | 287 |
| GN 212.3-28-M12-25-* | 28 | M 12 | 25 | 19 | 12 | 30 | 48.5 | 44.5 | 4.5 | 89 | 52.5 | 4.5 | 116 | 124 | 110 | 292 |
| GN 212.3-28-M12-32-* | 28 | M 12 | 32 | 19 | 12 | 30 | 48.5 | 44.5 | 4.5 | 89 | 52.5 | 4.5 | 116 | 124 | 110 | 297 |
| GN 212.3-28-M12-40-* | 28 | M 12 | 40 | 19 | 12 | 30 | 48.5 | 44.5 | 4.5 | 89 | 52.5 | 4.5 | 116 | 124 | 110 | 302 |
| GN 212.3-28-M12-50-* | 28 | M 12 | 50 | 19 | 12 | 30 | 48.5 | 44.5 | 4.5 | 89 | 52.5 | 4.5 | 116 | 124 | 110 | 309 |
| GN 212.3-28-M12-63-* | 28 | M 12 | 63 | 19 | 12 | 30 | 48.5 | 44.5 | 4.5 | 89 | 52.5 | 4.5 | 116 | 124 | 110 | 319 |
| GN 212.3-28-M12-80-* | 28 | M 12 | 80 | 19 | 12 | 30 | 48.5 | 44.5 | 4.5 | 89 | 52.5 | 4.5 | 116 | 124 | 110 | 330 |
| GN 212.3-33-M12-25-* | 33 | M 12 | 25 | 23 | 12 | 32 | 55 | 51.5 | 6 | 100.5 | 60 | 5.5 | 131.5 | 140.5 | 124 | 428 |
| GN 212.3-33-M12-32-* | 33 | M 12 | 32 | 23 | 12 | 32 | 55 | 51.5 | 6 | 100.5 | 60 | 5.5 | 131.5 | 140.5 | 124 | 431 |
| GN 212.3-33-M12-40-* | 33 | M 12 | 40 | 23 | 12 | 32 | 55 | 51.5 | 6 | 100.5 | 60 | 5.5 | 131.5 | 140.5 | 124 | 431 |
| GN 212.3-33-M12-50-* | 33 | M 12 | 50 | 23 | 12 | 32 | 55 | 51.5 | 6 | 100.5 | 60 | 5.5 | 131.5 | 140.5 | 124 | 438 |
| GN 212.3-33-M12-63-* | 33 | M 12 | 63 | 23 | 12 | 32 | 55 | 51.5 | 6 | 100.5 | 60 | 5.5 | 131.5 | 140.5 | 124 | 446 |
| GN 212.3-33-M16-32-* | 33 | M 16 | 32 | 23 | 12 | 32 | 55 | 51.5 | 6 | 100.5 | 60 | 5.5 | 131.5 | 140.5 | 124 | 440 |
| GN 212.3-33-M16-40-* | 33 | M 16 | 40 | 23 | 12 | 32 | 55 | 51.5 | 6 | 100.5 | 60 | 5.5 | 131.5 | 140.5 | 124 | 451 |
| GN 212.3-33-M16-50-* | 33 | M 16 | 50 | 23 | 12 | 32 | 55 | 51.5 | 6 | 100.5 | 60 | 5.5 | 131.5 | 140.5 | 124 | 463 |
| GN 212.3-33-M16-63-* | 33 | M 16 | 63 | 23 | 12 | 32 | 55 | 51.5 | 6 | 100.5 | 60 | 5.5 | 131.5 | 140.5 | 124 | 482 |
| GN 212.3-33-M16-80-* | 33 | M 16 | 80 | 23 | 12 | 32 | 55 | 51.5 | 6 | 100.5 | 60 | 5.5 | 131.5 | 140.5 | 124 | 504 |
| GN 212.3-40-M16-40-* | 40 | M 16 | 40 | 28 | 14 | 35 | 68 | 64 | 6 | 118 | 71.5 | 5.5 | 148 | 158 | 138 | 743 |
| GN 212.3-40-M16-50-* | 40 | M 16 | 50 | 28 | 14 | 35 | 68 | 64 | 6 | 118 | 71.5 | 5.5 | 148 | 158 | 138 | 757 |
| GN 212.3-40-M16-63-* | 40 | M 16 | 63 | 28 | 14 | 35 | 68 | 64 | 6 | 118 | 71.5 | 5.5 | 148 | 158 | 138 | 772 |
| GN 212.3-40-M16-80-* | 40 | M 16 | 80 | 28 | 14 | 35 | 68 | 64 | 6 | 118 | 71.5 | 5.5 | 148 | 158 | 138 | 797 |
| GN 212.3-40-M20-40-* | 40 | M 20 | 40 | 28 | 14 | 35 | 68 | 64 | 6 | 118 | 71.5 | 5.5 | 148 | 158 | 138 | 777 |
| GN 212.3-40-M20-50-* | 40 | M 20 | 50 | 28 | 14 | 35 | 68 | 64 | 6 | 118 | 71.5 | 5.5 | 148 | 158 | 138 | 780 |
| GN 212.3-40-M20-63-* | 40 | M 20 | 63 | 28 | 14 | 35 | 68 | 64 | 6 | 118 | 71.5 | 5.5 | 148 | 158 | 138 | 824 |
| GN 212.3-40-M20-80-* | 40 | M 20 | 80 | 28 | 14 | 35 | 68 | 64 | 6 | 118 | 71.5 | 5.5 | 148 | 158 | 138 | 856 |

E型重量

ELESA 和 GANTER 依法保留所有权利。
复制图纸时请注明出处。

# GN 212.5

## 不锈钢可调节张力手柄

**规格**

**类型**
- **E**型: 倾角柄身

AISI 303 不锈钢
毂和轴为亚光喷砂饰面

球形捏手 DIN 319 (钢制嵌件) (参见页 538)
热固性塑料
黑色, 光亮饰面

**信息**

GN 212.5可调节张力手柄可用于空间受到限制的位置或有特定手柄位置要求的场合。螺纹嵌件通过可解除啮合的齿状件与毂相连接。
拉动手柄, 其内部机构将齿形切口脱开, 使手柄旋转到理想的夹紧位置。松脱手柄, 此机构能重新自动啮合。

**可按需提供**
- 平直柄身(90°)

**技术信息**
- 不锈钢特性 (参见页 A26)

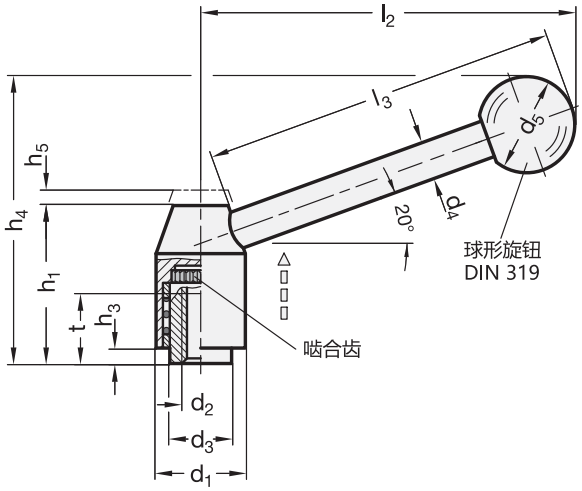


**GN 212.5-带螺纹嵌件** 不锈钢

| 型号 | d1 | d2 | d3 | d4 | d5 | h1 | h3 | h4 | h5 | l2 | l3 ≈ | t 最小 | ⚖ |
|---|---|---|---|---|---|---|---|---|---|---|---|---|---|
| GN 212.5-21-M6-E | 21 | M 6 | 13.5 | 8 | 20 | 33.5 | 1 | 59 | 4 | 75 | 70 | 11 | 97 |
| GN 212.5-21-M8-E | 21 | M 8 | 13.5 | 8 | 20 | 33.5 | 1 | 59 | 4 | 75 | 70 | 11 | 93 |
| GN 212.5-24-M8-E | 24 | M 8 | 16 | 10 | 25 | 40 | 2.5 | 75 | 4.5 | 101 | 96 | 14 | 170 |
| GN 212.5-24-M10-E | 24 | M 10 | 16 | 10 | 25 | 40 | 2.5 | 75 | 4.5 | 101 | 96 | 14 | 161 |
| GN 212.5-28-M10-E | 28 | M 10 | 19 | 12 | 30 | 48.5 | 4.5 | 89 | 4.5 | 116 | 110 | 17 | 261 |
| GN 212.5-28-M12-E | 28 | M 12 | 19 | 12 | 30 | 48.5 | 4.5 | 89 | 4.5 | 116 | 110 | 17 | 258 |



ELESA 和 GANTER 依法保留所有权利。
复制图纸时请注明出处。

# GN 212.5 | 不锈钢可调节张力手柄

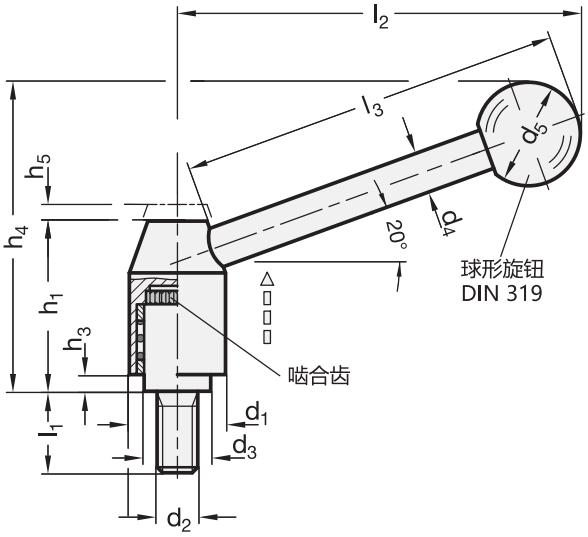


**GN 212.5-带螺杆** 不锈钢

| 型号 | d1 | d2 | l1 | d3 | d4 | d5 | h1 | h3 | h4 | h5 | l2 | l3 ≈ | ⚖ |
|---|---|---|---|---|---|---|---|---|---|---|---|---|---|
| GN 212.5-21-M8-16-E | 21 | M 8 | 16 | 13.5 | 8 | 20 | 33.5 | 1 | 59 | 4 | 75 | 70 | 104 |
| GN 212.5-21-M8-20-E | 21 | M 8 | 20 | 13.5 | 8 | 20 | 33.5 | 1 | 59 | 4 | 75 | 70 | 105 |
| GN 212.5-21-M8-25-E | 21 | M 8 | 25 | 13.5 | 8 | 20 | 33.5 | 1 | 59 | 4 | 75 | 70 | 107 |
| GN 212.5-21-M8-32-E | 21 | M 8 | 32 | 13.5 | 8 | 20 | 33.5 | 1 | 59 | 4 | 75 | 70 | 107 |
| GN 212.5-21-M8-40-E | 21 | M 8 | 40 | 13.5 | 8 | 20 | 33.5 | 1 | 59 | 4 | 75 | 70 | 112 |
| GN 212.5-21-M8-50-E | 21 | M 8 | 50 | 13.5 | 8 | 20 | 33.5 | 1 | 59 | 4 | 75 | 70 | 114 |
| GN 212.5-21-M8-63-E | 21 | M 8 | 63 | 13.5 | 8 | 20 | 33.5 | 1 | 59 | 4 | 75 | 70 | 119 |
| GN 212.5-24-M10-20-E | 24 | M 10 | 20 | 16 | 10 | 25 | 40 | 2.5 | 75 | 4.5 | 101 | 96 | 173 |
| GN 212.5-24-M10-25-E | 24 | M 10 | 25 | 16 | 10 | 25 | 40 | 2.5 | 75 | 4.5 | 101 | 96 | 175 |
| GN 212.5-24-M10-32-E | 24 | M 10 | 32 | 16 | 10 | 25 | 40 | 2.5 | 75 | 4.5 | 101 | 96 | 178 |
| GN 212.5-24-M10-40-E | 24 | M 10 | 40 | 16 | 10 | 25 | 40 | 2.5 | 75 | 4.5 | 101 | 96 | 182 |
| GN 212.5-24-M10-50-E | 24 | M 10 | 50 | 16 | 10 | 25 | 40 | 2.5 | 75 | 4.5 | 101 | 96 | 188 |
| GN 212.5-24-M10-63-E | 24 | M 10 | 63 | 16 | 10 | 25 | 40 | 2.5 | 75 | 4.5 | 101 | 96 | 195 |
| GN 212.5-24-M10-80-E | 24 | M 10 | 80 | 16 | 10 | 25 | 40 | 2.5 | 75 | 4.5 | 101 | 96 | 202 |
| GN 212.5-28-M12-25-E | 28 | M 12 | 25 | 19 | 12 | 30 | 48.5 | 4.5 | 89 | 4.5 | 116 | 110 | 295 |
| GN 212.5-28-M12-32-E | 28 | M 12 | 32 | 19 | 12 | 30 | 48.5 | 4.5 | 89 | 4.5 | 116 | 110 | 300 |
| GN 212.5-28-M12-40-E | 28 | M 12 | 40 | 19 | 12 | 30 | 48.5 | 4.5 | 89 | 4.5 | 116 | 110 | 305 |
| GN 212.5-28-M12-50-E | 28 | M 12 | 50 | 19 | 12 | 30 | 48.5 | 4.5 | 89 | 4.5 | 116 | 110 | 310 |
| GN 212.5-28-M12-63-E | 28 | M 12 | 63 | 19 | 12 | 30 | 48.5 | 4.5 | 89 | 4.5 | 116 | 110 | 322 |
| GN 212.5-28-M12-80-E | 28 | M 12 | 80 | 19 | 12 | 30 | 48.5 | 4.5 | 89 | 4.5 | 116 | 110 | 333 |



ELESA 和 GANTER 依法保留所有权利。
复制图纸时请注明出处。

# GN 6337.3

## 可调节紧固手柄

**按压解锁**

### 规格

**类型**

- **M**型: 平直柄身
- **N**型: 倾角柄身

钢制
发黑处理

抗拉强度等级5.8

球形捏手 DIN 319 (钢制嵌件) (参见页 538)
热固性塑料
黑色, 光亮饰面

### 信息

GN 6337.3 可调节紧固手柄对于空间受到限制的位置或有特定手柄位置要求的应用场合是理想的选择。嵌件通过球孔内的可解除啮合的齿状件与毂相连接。
按下手柄杆, 脱开夹紧装置齿状件, 使其转动至理想的夹紧位置。释放手柄杆, 齿状件自动重新啮合。
如不可能进行 360°旋转, 嵌件能够借助滚花螺钉的槽轻轻拧入 (手柄解除啮合状态后)

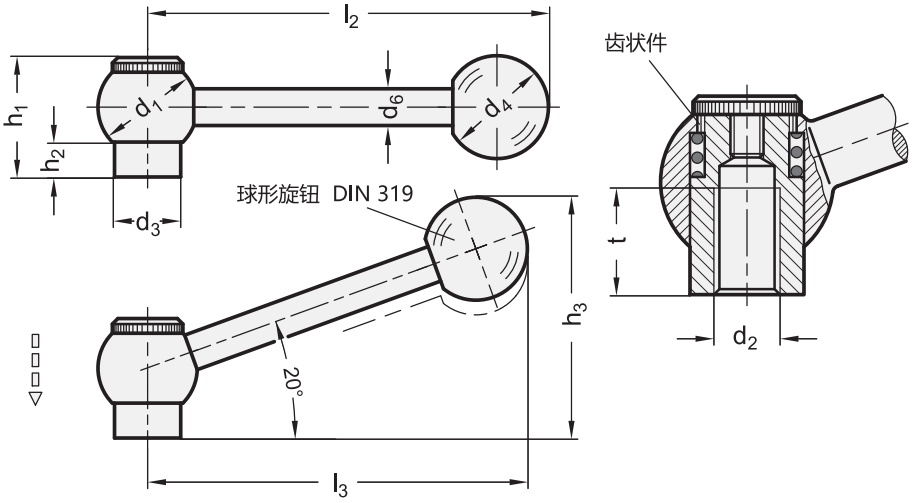


**GN 6337.3-带螺纹嵌件**

| 型号 | d1 | d2 | d3 | d4 | d6 | h1 | h2 | h3 ≈ | l2 | l3 ≈ | t 最小 | ⚖ |
|---|---|---|---|---|---|---|---|---|---|---|---|---|
| GN 6337.3-20-M6-M | 20 | M 6 | 13.5 | 20 | 8.5 | 25 | 8 | - | 74 | - | 12 | 61 |
| GN 6337.3-20-M8-M | 20 | M 8 | 13.5 | 20 | 8.5 | 25 | 8 | - | 74 | - | 12 | 58 |
| GN 6337.3-25-M8-M | 25 | M 8 | 16 | 25 | 11 | 29 | 8 | - | 93 | - | 15 | 114 |
| GN 6337.3-25-M10-M | 25 | M 10 | 16 | 25 | 11 | 29 | 8 | - | 93 | - | 15 | 111 |
| GN 6337.3-28-M10-M | 28 | M 10 | 19 | 30 | 13 | 33.5 | 10.5 | - | 116 | - | 18 | 189 |
| GN 6337.3-28-M12-M | 28 | M 12 | 19 | 30 | 13 | 33.5 | 10.5 | - | 116 | - | 18 | 183 |
| GN 6337.3-20-M6-N | 20 | M 6 | 13.5 | 20 | 8.5 | 25 | 8 | 46 | - | 70 | 12 | 61 |
| GN 6337.3-20-M8-N | 20 | M 8 | 13.5 | 20 | 8.5 | 25 | 8 | 46 | - | 70 | 12 | 58 |
| GN 6337.3-25-M8-N | 25 | M 8 | 16 | 25 | 11 | 29 | 8 | 58 | - | 87 | 15 | 114 |
| GN 6337.3-25-M10-N | 25 | M 10 | 16 | 25 | 11 | 29 | 8 | 58 | - | 87 | 15 | 111 |
| GN 6337.3-28-M10-N | 28 | M 10 | 19 | 30 | 13 | 33.5 | 10.5 | 70.5 | - | 109 | 18 | 189 |
| GN 6337.3-28-M12-N | 28 | M 12 | 19 | 30 | 13 | 33.5 | 10.5 | 70.5 | - | 109 | 18 | 170 |



ELESA 和 GANTER 依法保留所有权利。
复制图纸时请注明出处。

# GN 6337.3 | 可调节紧固手柄

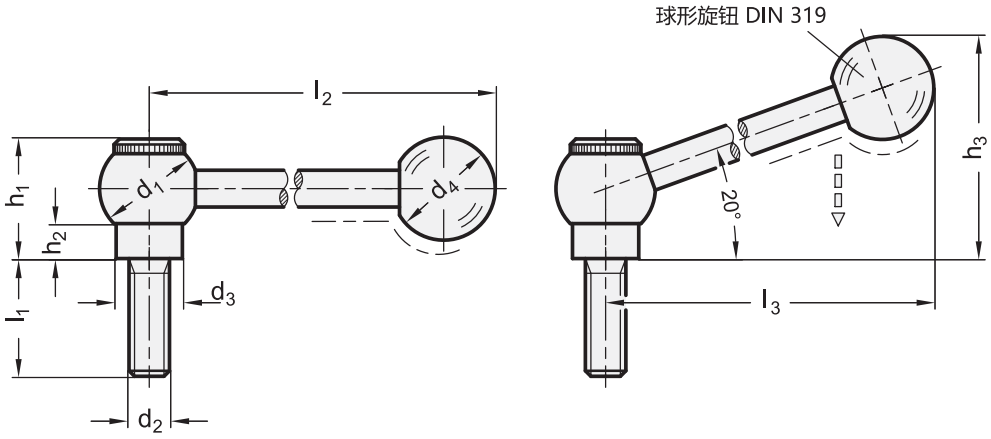


**GN 6337.3-带螺杆**

| 型号 | d1 | d2 | l1 | d3 | d4 | h1 | h2 | h3 ≈ | l2 | l3 ≈ | ⚖ |
|---|---|---|---|---|---|---|---|---|---|---|---|
| GN 6337.3-20-M8-20-M | 20 | M 8 | 20 | 13.5 | 20 | 25 | 8 | - | 74 | - | 69 |
| GN 6337.3-20-M8-25-M | 20 | M 8 | 25 | 13.5 | 20 | 25 | 8 | - | 74 | - | 70 |
| GN 6337.3-20-M8-32-M | 20 | M 8 | 32 | 13.5 | 20 | 25 | 8 | - | 74 | - | 73 |
| GN 6337.3-20-M8-40-M | 20 | M 8 | 40 | 13.5 | 20 | 25 | 8 | - | 74 | - | 75 |
| GN 6337.3-20-M8-50-M | 20 | M 8 | 50 | 13.5 | 20 | 25 | 8 | - | 74 | - | 78 |
| GN 6337.3-20-M8-63-M | 20 | M 8 | 63 | 13.5 | 20 | 25 | 8 | - | 74 | - | 82 |
| GN 6337.3-25-M10-20-M | 25 | M 10 | 20 | 16 | 25 | 29 | 8 | - | 93 | - | 129 |
| GN 6337.3-25-M10-25-M | 25 | M 10 | 25 | 16 | 25 | 29 | 8 | - | 93 | - | 132 |
| GN 6337.3-25-M10-32-M | 25 | M 10 | 32 | 16 | 25 | 29 | 8 | - | 93 | - | 136 |
| GN 6337.3-25-M10-40-M | 25 | M 10 | 40 | 16 | 25 | 29 | 8 | - | 93 | - | 138 |
| GN 6337.3-25-M10-50-M | 25 | M 10 | 50 | 16 | 25 | 29 | 8 | - | 93 | - | 144 |
| GN 6337.3-25-M10-63-M | 25 | M 10 | 63 | 16 | 25 | 29 | 8 | - | 93 | - | 151 |
| GN 6337.3-28-M12-25-M | 28 | M 12 | 25 | 19 | 30 | 33.5 | 10.5 | - | 116 | - | 217 |
| GN 6337.3-28-M12-32-M | 28 | M 12 | 32 | 19 | 30 | 33.5 | 10.5 | - | 116 | - | 222 |
| GN 6337.3-28-M12-40-M | 28 | M 12 | 40 | 19 | 30 | 33.5 | 10.5 | - | 116 | - | 228 |
| GN 6337.3-28-M12-50-M | 28 | M 12 | 50 | 19 | 30 | 33.5 | 10.5 | - | 116 | - | 235 |
| GN 6337.3-28-M12-63-M | 28 | M 12 | 63 | 19 | 30 | 33.5 | 10.5 | - | 116 | - | 243 |
| GN 6337.3-28-M12-80-M | 28 | M 12 | 80 | 19 | 30 | 33.5 | 10.5 | - | 116 | - | 255 |
| GN 6337.3-20-M8-20-N | 20 | M 8 | 20 | 13.5 | 20 | 25 | 8 | 46 | - | 70 | 69 |
| GN 6337.3-20-M8-25-N | 20 | M 8 | 25 | 13.5 | 20 | 25 | 8 | 46 | - | 70 | 70 |
| GN 6337.3-20-M8-32-N | 20 | M 8 | 32 | 13.5 | 20 | 25 | 8 | 46 | - | 70 | 73 |
| GN 6337.3-20-M8-40-N | 20 | M 8 | 40 | 13.5 | 20 | 25 | 8 | 46 | - | 70 | 75 |
| GN 6337.3-20-M8-50-N | 20 | M 8 | 50 | 13.5 | 20 | 25 | 8 | 46 | - | 70 | 78 |
| GN 6337.3-20-M8-63-N | 20 | M 8 | 63 | 13.5 | 20 | 25 | 8 | 46 | - | 70 | 82 |
| GN 6337.3-25-M10-20-N | 25 | M 10 | 20 | 16 | 25 | 29 | 8 | 58 | - | 87 | 129 |
| GN 6337.3-25-M10-25-N | 25 | M 10 | 25 | 16 | 25 | 29 | 8 | 58 | - | 87 | 132 |
| GN 6337.3-25-M10-32-N | 25 | M 10 | 32 | 16 | 25 | 29 | 8 | 58 | - | 87 | 136 |
| GN 6337.3-25-M10-40-N | 25 | M 10 | 40 | 16 | 25 | 29 | 8 | 58 | - | 87 | 138 |
| GN 6337.3-25-M10-50-N | 25 | M 10 | 50 | 16 | 25 | 29 | 8 | 58 | - | 87 | 144 |
| GN 6337.3-25-M10-63-N | 25 | M 10 | 63 | 16 | 25 | 29 | 8 | 58 | - | 87 | 151 |
| GN 6337.3-28-M12-25-N | 28 | M 12 | 25 | 19 | 30 | 33.5 | 10.5 | 70.5 | - | 109 | 217 |
| GN 6337.3-28-M12-32-N | 28 | M 12 | 32 | 19 | 30 | 33.5 | 10.5 | 70.5 | - | 109 | 222 |
| GN 6337.3-28-M12-40-N | 28 | M 12 | 40 | 19 | 30 | 33.5 | 10.5 | 70.5 | - | 109 | 228 |
| GN 6337.3-28-M12-50-N | 28 | M 12 | 50 | 19 | 30 | 33.5 | 10.5 | 70.5 | - | 109 | 235 |
| GN 6337.3-28-M12-63-N | 28 | M 12 | 63 | 19 | 30 | 33.5 | 10.5 | 70.5 | - | 109 | 243 |
| GN 6337.3-28-M12-80-N | 28 | M 12 | 80 | 19 | 30 | 33.5 | 10.5 | 70.5 | - | 109 | 255 |



ELESA 和 GANTER 依法保留所有权利。
复制图纸时请注明出处。

# GN 125

## 平直可调节张力手柄

**钢制, 发黑处理**

### 规格

**类型**

- **D**型: 平直柄身
- **E**型: 倾角柄身

钢制
发黑处理

抗拉强度等级5.8

本色平整表面
阳极氧化铝盘

球形捏手 DIN 319 (参见页 538)
热固性塑料
黑色, 光亮饰面

### 信息

GN 125 不锈钢张力手柄的总高度已减至最小。
如同所有可调节手柄, 该手柄对于空间受到限制的位置或有特定手柄位置要求的应用场合是理想的选择。螺纹嵌件通过可解除啮合的齿状件与毂相连接。
抬起手柄杆, 脱开夹紧装置齿状件, 使其转动至理想的夹紧位置。释放手柄杆, 齿状件自动重新啮合。

### 可按需提供

- 带螺纹通孔

### 技术信息

- 不锈钢特性 (参见页 A26)

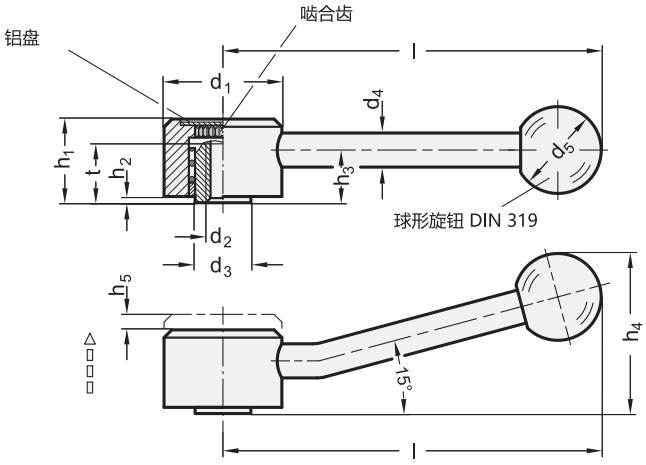


*增加平直可调节张力手柄的型号索引 (E 或 D)

**D**
平直柄身

**E**
倾斜柄身

**GN 125-带螺纹嵌件**

| 型号 | d1 | d2 | d3 | d4 | d5 | h1 | h2 | h3 | h4 ≈ | h5 | l | t 最小 | ⚖ |
|---|---|---|---|---|---|---|---|---|---|---|---|---|---|
| GN 125-32-M6-* | 32 | M 6 | 13.5 | 8 | 20 | 20.5 | 1.5 | 12.5 | 36 | 4 | 100 | 11 | 141 |
| GN 125-32-M8-* | 32 | M 8 | 13.5 | 8 | 20 | 20.5 | 1.5 | 12.5 | 36 | 4 | 100 | 11 | 139 |
| GN 125-36-M8-* | 36 | M 8 | 16 | 10 | 25 | 24.5 | 2 | 15 | 45 | 4.5 | 120 | 14 | 223 |
| GN 125-36-M10-* | 36 | M 10 | 16 | 10 | 25 | 24.5 | 2 | 15 | 45 | 4.5 | 120 | 14 | 222 |
| GN 125-36-M12-* | 36 | M 12 | 16 | 10 | 25 | 24.5 | 2 | 15 | 45 | 4.5 | 120 | 14 | 220 |
| GN 125-40-M10-* | 40 | M 10 | 19 | 12 | 30 | 26.5 | 2 | 16 | 50 | 4.5 | 130 | 17 | 307 |
| GN 125-40-M12-* | 40 | M 12 | 19 | 12 | 30 | 26.5 | 2 | 16 | 50 | 4.5 | 130 | 17 | 301 |
| GN 125-45-M12-* | 45 | M 12 | 23 | 12 | 32 | 31.5 | 2 | 20 | 60 | 5 | 145 | 23 | 425 |
| GN 125-45-M14-* | 45 | M 14 | 23 | 12 | 32 | 31.5 | 2 | 20 | 60 | 5 | 145 | 23 | 415 |
| GN 125-45-M16-* | 45 | M 16 | 23 | 12 | 32 | 31.5 | 2 | 20 | 60 | 5 | 145 | 23 | 406 |

E型重量



ELESA 和 GANTER 依法保留所有权利。
复制图纸时请注明出处。

# GN 125

## 平直可调节张力手柄

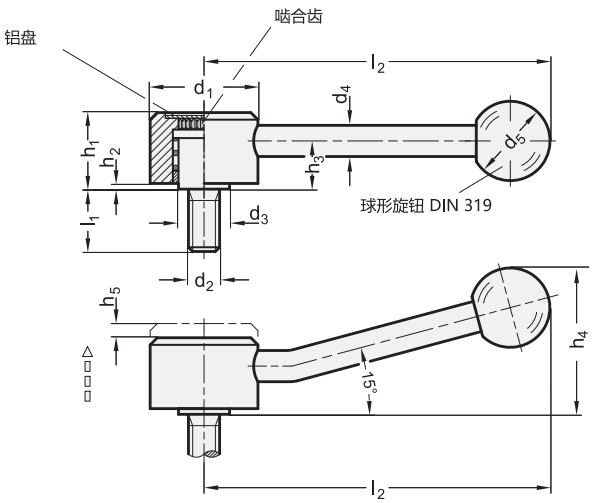


*增加平直可调节张力手柄的型号索引 (E 或 D)

| D | E |
|---|---|
| 平直柄身 | 倾斜柄身 |

**GN 125-带螺杆**

| 型号 | d1 | d2 | l1 | d3 | d4 | d5 | h1 | h2 | h3 | h4 ≈ | h5 | l2 | ⚖ |
|---|---|---|---|---|---|---|---|---|---|---|---|---|---|
| GN 125-32-M8-12-* | 32 | M 8 | 12 | 13.5 | 8 | 20 | 20.5 | 1.5 | 12.5 | 36 | 4 | 100 | 147 |
| GN 125-32-M8-16-* | 32 | M 8 | 16 | 13.5 | 8 | 20 | 20.5 | 1.5 | 12.5 | 36 | 4 | 100 | 148 |
| GN 125-32-M8-20-* | 32 | M 8 | 20 | 13.5 | 8 | 20 | 20.5 | 1.5 | 12.5 | 36 | 4 | 100 | 149 |
| GN 125-32-M8-25-* | 32 | M 8 | 25 | 13.5 | 8 | 20 | 20.5 | 1.5 | 12.5 | 36 | 4 | 100 | 151 |
| GN 125-32-M8-32-* | 32 | M 8 | 32 | 13.5 | 8 | 20 | 20.5 | 1.5 | 12.5 | 36 | 4 | 100 | 153 |
| GN 125-32-M8-40-* | 32 | M 8 | 40 | 13.5 | 8 | 20 | 20.5 | 1.5 | 12.5 | 36 | 4 | 100 | 156 |
| GN 125-32-M8-50-* | 32 | M 8 | 50 | 13.5 | 8 | 20 | 20.5 | 1.5 | 12.5 | 36 | 4 | 100 | 158 |
| GN 125-32-M8-63-* | 32 | M 8 | 63 | 13.5 | 8 | 20 | 20.5 | 1.5 | 12.5 | 36 | 4 | 100 | 163 |
| GN 125-32-M10-20-* | 32 | M 10 | 20 | 13.5 | 8 | 20 | 20.5 | 1.5 | 12.5 | 36 | 4 | 100 | 155 |
| GN 125-32-M10-25-* | 32 | M 10 | 25 | 13.5 | 8 | 20 | 20.5 | 1.5 | 12.5 | 36 | 4 | 100 | 155 |
| GN 125-32-M10-32-* | 32 | M 10 | 32 | 13.5 | 8 | 20 | 20.5 | 1.5 | 12.5 | 36 | 4 | 100 | 159 |
| GN 125-32-M10-40-* | 32 | M 10 | 40 | 13.5 | 8 | 20 | 20.5 | 1.5 | 12.5 | 36 | 4 | 100 | 172 |
| GN 125-32-M10-50-* | 32 | M 10 | 50 | 13.5 | 8 | 20 | 20.5 | 1.5 | 12.5 | 36 | 4 | 100 | 173 |
| GN 125-32-M10-63-* | 32 | M 10 | 63 | 13.5 | 8 | 20 | 20.5 | 1.5 | 12.5 | 36 | 4 | 100 | 173 |
| GN 125-32-M10-80-* | 32 | M 10 | 80 | 13.5 | 8 | 20 | 20.5 | 1.5 | 12.5 | 36 | 4 | 100 | 193 |
| GN 125-36-M10-16-* | 36 | M 10 | 16 | 16 | 10 | 25 | 24.5 | 2 | 15 | 45 | 4.5 | 120 | 235 |
| GN 125-36-M10-20-* | 36 | M 10 | 20 | 16 | 10 | 25 | 24.5 | 2 | 15 | 45 | 4.5 | 120 | 237 |
| GN 125-36-M10-25-* | 36 | M 10 | 25 | 16 | 10 | 25 | 24.5 | 2 | 15 | 45 | 4.5 | 120 | 239 |
| GN 125-36-M10-32-* | 36 | M 10 | 32 | 16 | 10 | 25 | 24.5 | 2 | 15 | 45 | 4.5 | 120 | 242 |
| GN 125-36-M10-40-* | 36 | M 10 | 40 | 16 | 10 | 25 | 24.5 | 2 | 15 | 45 | 4.5 | 120 | 246 |
| GN 125-36-M10-50-* | 36 | M 10 | 50 | 16 | 10 | 25 | 24.5 | 2 | 15 | 45 | 4.5 | 120 | 250 |
| GN 125-36-M10-63-* | 36 | M 10 | 63 | 16 | 10 | 25 | 24.5 | 2 | 15 | 45 | 4.5 | 120 | 259 |
| GN 125-36-M10-80-* | 36 | M 10 | 80 | 16 | 10 | 25 | 24.5 | 2 | 15 | 45 | 4.5 | 120 | 266 |
| GN 125-36-M12-25-* | 36 | M 12 | 25 | 16 | 10 | 25 | 24.5 | 2 | 15 | 45 | 4.5 | 120 | 245 |
| GN 125-36-M12-32-* | 36 | M 12 | 32 | 16 | 10 | 25 | 24.5 | 2 | 15 | 45 | 4.5 | 120 | 250 |
| GN 125-36-M12-40-* | 36 | M 12 | 40 | 16 | 10 | 25 | 24.5 | 2 | 15 | 45 | 4.5 | 120 | 256 |
| GN 125-36-M12-50-* | 36 | M 12 | 50 | 16 | 10 | 25 | 24.5 | 2 | 15 | 45 | 4.5 | 120 | 263 |
| GN 125-36-M12-63-* | 36 | M 12 | 63 | 16 | 10 | 25 | 24.5 | 2 | 15 | 45 | 4.5 | 120 | 271 |
| GN 125-36-M12-80-* | 36 | M 12 | 80 | 16 | 10 | 25 | 24.5 | 2 | 15 | 45 | 4.5 | 120 | 283 |
| GN 125-40-M12-25-* | 40 | M 12 | 25 | 19 | 12 | 30 | 26.5 | 2 | 16 | 50 | 4.5 | 130 | 336 |
| GN 125-40-M12-32-* | 40 | M 12 | 32 | 19 | 12 | 30 | 26.5 | 2 | 16 | 50 | 4.5 | 130 | 342 |
| GN 125-40-M12-40-* | 40 | M 12 | 40 | 19 | 12 | 30 | 26.5 | 2 | 16 | 50 | 4.5 | 130 | 348 |
| GN 125-40-M12-50-* | 40 | M 12 | 50 | 19 | 12 | 30 | 26.5 | 2 | 16 | 50 | 4.5 | 130 | 355 |
| GN 125-40-M12-63-* | 40 | M 12 | 63 | 19 | 12 | 30 | 26.5 | 2 | 16 | 50 | 4.5 | 130 | 364 |
| GN 125-40-M12-80-* | 40 | M 12 | 80 | 19 | 12 | 30 | 26.5 | 2 | 16 | 50 | 4.5 | 130 | 376 |
| GN 125-45-M16-32-* | 45 | M 16 | 32 | 23 | 12 | 32 | 31.5 | 2 | 20 | 60 | 5 | 145 | 488 |
| GN 125-45-M16-40-* | 45 | M 16 | 40 | 23 | 12 | 32 | 31.5 | 2 | 20 | 60 | 5 | 145 | 498 |
| GN 125-45-M16-50-* | 45 | M 16 | 50 | 23 | 12 | 32 | 31.5 | 2 | 20 | 60 | 5 | 145 | 512 |
| GN 125-45-M16-63-* | 45 | M 16 | 63 | 23 | 12 | 32 | 31.5 | 2 | 20 | 60 | 5 | 145 | 529 |
| GN 125-45-M16-80-* | 45 | M 16 | 80 | 23 | 12 | 32 | 31.5 | 2 | 20 | 60 | 5 | 145 | 549 |

E型重量



ELESA 和 GANTER 依法保留所有权利。
复制图纸时请注明出处。

# GN 125.5

## 不锈钢平直可调节张力手柄

**规格**

**类型**

- **D**型: 平直柄身
- **E**型: 倾角柄身

AISI 303 不锈钢
亚光喷砂饰面

本色平整表面
阳极氧化铝盘

球形捏手 DIN 319 (参见页 538)
热固性塑料
黑色, 光亮饰面

**信息**

GN 125.5 不锈钢张力手柄的总高度已减至最小。
可调节张力手柄可用于空间受到限制的位置或有特定手柄位置要求的场合。螺纹嵌件通过可解除啮合的齿状件与毂相连接。
抬起手柄杆, 脱开夹紧装置齿状件, 使其转动至理想的夹紧位置。释放手柄杆, 齿状件自动重新啮合。

**可按需提供**

- 带螺纹通孔

**技术信息**

- 不锈钢特性 (参见页 A26)

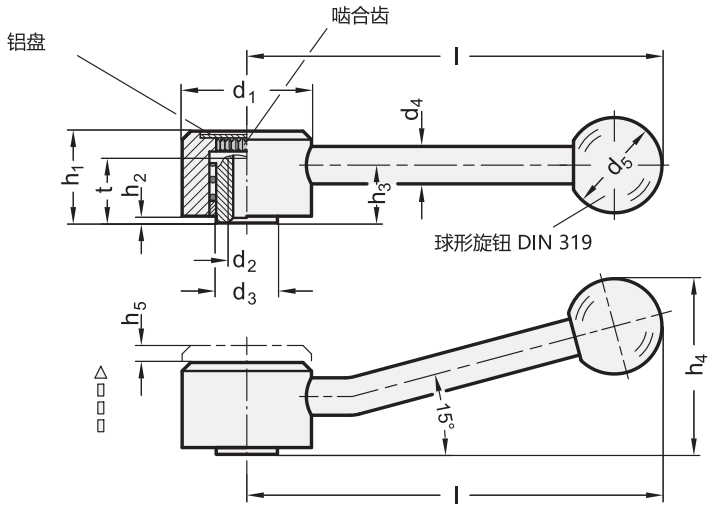


*增加平直可调节张力手柄的型号索引 (E 或 D)

| D | E |
|---|---|
| 平直柄身 | 倾斜柄身 |

**GN 125.5-带螺纹嵌件** 不锈钢

| 型号 | d1 | d2 | d3 | d4 | d5 | h1 | h2 | h3 | h4 ≈ | h5 | l | t 最小 | ⚖ |
|---|---|---|---|---|---|---|---|---|---|---|---|---|---|
| GN 125.5-32-M6-* | 32 | M 6 | 13.5 | 8 | 20 | 20.5 | 1.5 | 12.5 | 36 | 4 | 100 | 11 | 160 |
| GN 125.5-32-M8-* | 32 | M 8 | 13.5 | 8 | 20 | 20.5 | 1.5 | 12.5 | 36 | 4 | 100 | 11 | 160 |
| GN 125.5-36-M8-* | 36 | M 8 | 16 | 10 | 25 | 24.5 | 2 | 15 | 45 | 4.5 | 120 | 14 | 233 |
| GN 125.5-36-M10-* | 36 | M 10 | 16 | 10 | 25 | 24.5 | 2 | 15 | 45 | 4.5 | 120 | 14 | 228 |
| GN 125.5-40-M10-* | 40 | M 10 | 19 | 12 | 30 | 30 | 4 | 19 | 53 | 4.5 | 130 | 17 | 370 |
| GN 125.5-40-M12-* | 40 | M 12 | 19 | 12 | 30 | 30 | 4 | 19 | 53 | 4.5 | 130 | 17 | 340 |
| GN 125.5-45-M12-* | 45 | M 12 | 23 | 12 | 32 | 35.5 | 4 | 24 | 64 | 5 | 145 | 23 | 495 |
| GN 125.5-45-M16-* | 45 | M 16 | 23 | 12 | 32 | 35.5 | 4 | 24 | 64 | 5 | 145 | 23 | 440 |

E型重量



ELESA 和 GANTER 依法保留所有权利。
复制图纸时请注明出处。

# GN 125.5 | 不锈钢平直可调节张力手柄

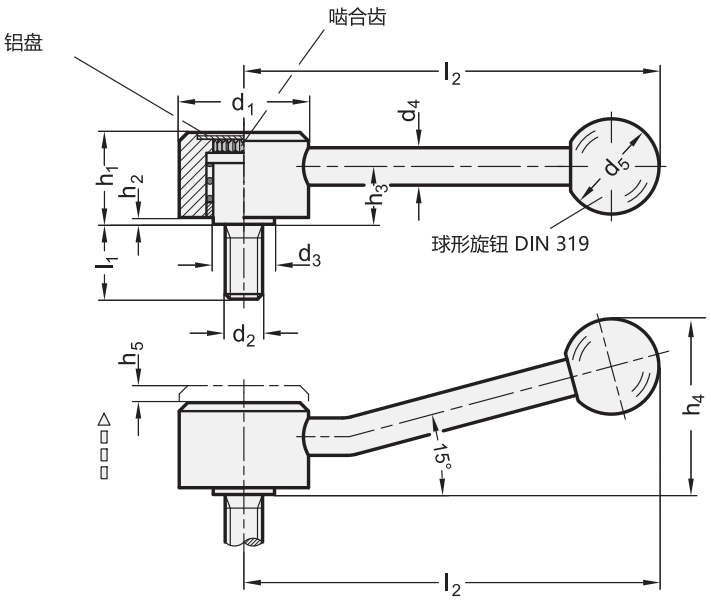


*增加平直可调节张力手柄的型号索引 (E 或 D)

**D**
平直柄身

**E**
倾斜柄身

**GN 125.5-带螺杆** 不锈钢

| 型号 | d1 | d2 | l1 | d3 | d4 | d5 | h1 | h2 | h3 | h4 ≈ | h5 | l2 | ⚖ |
|---|---|---|---|---|---|---|---|---|---|---|---|---|---|
| GN 125.5-32-M8-12-* | 32 | M 8 | 12 | 13.5 | 8 | 20 | 20.5 | 1.5 | 12.5 | 36 | 4 | 100 | 155 |
| GN 125.5-32-M8-16-* | 32 | M 8 | 16 | 13.5 | 8 | 20 | 20.5 | 1.5 | 12.5 | 36 | 4 | 100 | 160 |
| GN 125.5-32-M8-20-* | 32 | M 8 | 20 | 13.5 | 8 | 20 | 20.5 | 1.5 | 12.5 | 36 | 4 | 100 | 160 |
| GN 125.5-32-M8-25-* | 32 | M 8 | 25 | 13.5 | 8 | 20 | 20.5 | 1.5 | 12.5 | 36 | 4 | 100 | 159 |
| GN 125.5-32-M8-32-* | 32 | M 8 | 32 | 13.5 | 8 | 20 | 20.5 | 1.5 | 12.5 | 36 | 4 | 100 | 160 |
| GN 125.5-32-M8-40-* | 32 | M 8 | 40 | 13.5 | 8 | 20 | 20.5 | 1.5 | 12.5 | 36 | 4 | 100 | 160 |
| GN 125.5-32-M8-50-* | 32 | M 8 | 50 | 13.5 | 8 | 20 | 20.5 | 1.5 | 12.5 | 36 | 4 | 100 | 180 |
| GN 125.5-36-M10-16-* | 36 | M 10 | 16 | 16 | 10 | 25 | 24.5 | 2 | 15 | 45 | 4.5 | 120 | 240 |
| GN 125.5-36-M10-20-* | 36 | M 10 | 20 | 16 | 10 | 25 | 24.5 | 2 | 15 | 45 | 4.5 | 120 | 250 |
| GN 125.5-36-M10-25-* | 36 | M 10 | 25 | 16 | 10 | 25 | 24.5 | 2 | 15 | 45 | 4.5 | 120 | 253 |
| GN 125.5-36-M10-32-* | 36 | M 10 | 32 | 16 | 10 | 25 | 24.5 | 2 | 15 | 45 | 4.5 | 120 | 250 |
| GN 125.5-36-M10-40-* | 36 | M 10 | 40 | 16 | 10 | 25 | 24.5 | 2 | 15 | 45 | 4.5 | 120 | 260 |
| GN 125.5-36-M10-50-* | 36 | M 10 | 50 | 16 | 10 | 25 | 24.5 | 2 | 15 | 45 | 4.5 | 120 | 260 |
| GN 125.5-36-M10-63-* | 36 | M 10 | 63 | 16 | 10 | 25 | 24.5 | 2 | 15 | 45 | 4.5 | 120 | 282 |
| GN 125.5-36-M10-80-* | 36 | M 10 | 80 | 16 | 10 | 25 | 24.5 | 2 | 15 | 45 | 4.5 | 120 | 260 |
| GN 125.5-40-M12-25-* | 40 | M 12 | 25 | 19 | 12 | 30 | 30 | 4 | 19 | 53 | 4.5 | 130 | 280 |
| GN 125.5-40-M12-32-* | 40 | M 12 | 32 | 19 | 12 | 30 | 30 | 4 | 19 | 53 | 4.5 | 130 | 380 |
| GN 125.5-40-M12-40-* | 40 | M 12 | 40 | 19 | 12 | 30 | 30 | 4 | 19 | 53 | 4.5 | 130 | 380 |
| GN 125.5-40-M12-50-* | 40 | M 12 | 50 | 19 | 12 | 30 | 30 | 4 | 19 | 53 | 4.5 | 130 | 380 |
| GN 125.5-40-M12-63-* | 40 | M 12 | 63 | 19 | 12 | 30 | 30 | 4 | 19 | 53 | 4.5 | 130 | 400 |
| GN 125.5-40-M12-80-* | 40 | M 12 | 80 | 19 | 12 | 30 | 30 | 4 | 19 | 53 | 4.5 | 130 | 407 |
| GN 125.5-45-M16-32-* | 45 | M 16 | 32 | 23 | 12 | 32 | 35.5 | 4 | 24 | 64 | 5 | 145 | 540 |
| GN 125.5-45-M16-40-* | 45 | M 16 | 40 | 23 | 12 | 32 | 35.5 | 4 | 24 | 64 | 5 | 145 | 540 |
| GN 125.5-45-M16-50-* | 45 | M 16 | 50 | 23 | 12 | 32 | 35.5 | 4 | 24 | 64 | 5 | 145 | 683 |
| GN 125.5-45-M16-63-* | 45 | M 16 | 63 | 23 | 12 | 32 | 35.5 | 4 | 24 | 64 | 5 | 145 | 580 |
| GN 125.5-45-M16-80-* | 45 | M 16 | 80 | 23 | 12 | 32 | 35.5 | 4 | 24 | 64 | 5 | 145 | 724 |

**E**型重量

ELESA 和 GANTER 依法保留所有权利。
复制图纸时请注明出处。

# GN 312

## 安全张力手柄

### 按压啮合

**规格**

**类型**

- E型: 倾角柄身
- D型: 平直柄身

钢制
发黑处理

抗拉强度等级5.8

球形捏手 DIN 319 (参见页 538)
热固性塑料
黑色, 光亮饰面

**信息**

GN 312 安全张力手柄应用于可能因轻率地或错误地释放或重新定位张力手柄从而导致事故的场合。
手柄处于定止位时不与内轴相连,
仅在按下手柄后, 张力手柄的齿状件才能啮合, 从而进行锁紧或解锁操作。
将手柄释放后, 立即回复“自由转动”的状态。

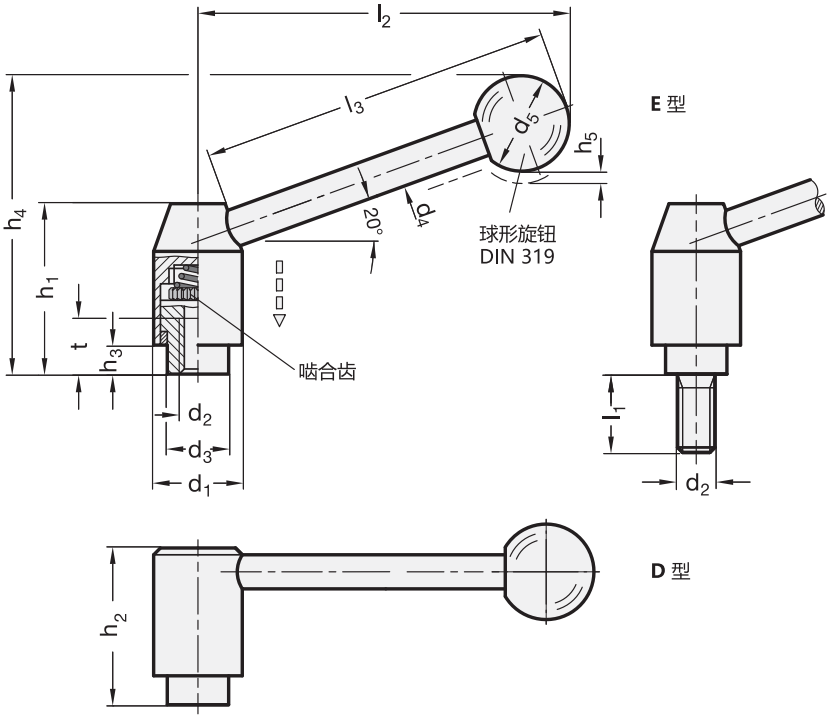




ELESA 和 GANTER 依法保留所有权利。
复制图纸时请注明出处。

# GN 312 | 安全张力手柄

*增加按压式安全手柄的型号 (E或D)

**E** 倾角柄身　　**D** 平直柄身

**GN 312-带螺纹嵌件**

| 型号 | d1 | d2 | d3 | d4 | d5 | h1 | h2 | h3 | h4 型 E | h4 型 D | h5 | l2 型 E | l2 型 D | l3 | t 最小 | ⚖ |
|---|---|---|---|---|---|---|---|---|---|---|---|---|---|---|---|---|
| GN 312-21-M6-* | 21 | M 6 | 13.5 | 8 | 20 | 37 | 34.5 | 4.5 | 62 | 39 | 3 | 75 | 39 | 70 | 11 | 101 |
| GN 312-21-M8-* | 21 | M 8 | 13.5 | 8 | 20 | 37 | 34.5 | 4.5 | 62 | 39 | 3 | 75 | 39 | 70 | 11 | 99 |
| GN 312-24-M8-* | 24 | M 8 | 16 | 10 | 25 | 44 | 41 | 6.5 | 78 | 47 | 3.5 | 101 | 47 | 96 | 14 | 165 |
| GN 312-24-M10-* | 24 | M 10 | 16 | 10 | 25 | 44 | 41 | 6.5 | 78 | 47 | 3.5 | 101 | 47 | 96 | 14 | 161 |
| GN 312-28-M10-* | 28 | M 10 | 19 | 12 | 30 | 53 | 49 | 8.5 | 93 | 56 | 4 | 116 | 56 | 110 | 17 | 286 |
| GN 312-28-M12-* | 28 | M 12 | 19 | 12 | 30 | 53 | 49 | 8.5 | 93 | 56 | 4 | 116 | 56 | 110 | 17 | 270 |
| GN 312-33-M12-* | 33 | M 12 | 23 | 12 | 32 | 60 | 56 | 10.5 | 105 | 65 | 4.5 | 131 | 65 | 124 | 22 | 407 |
| GN 312-33-M16-* | 33 | M 16 | 23 | 12 | 32 | 60 | 56 | 10.5 | 105 | 65 | 4.5 | 131 | 65 | 124 | 22 | 390 |

**GN 312-带螺杆**

| 型号 | d1 | d2 | l1 | d3 | d4 | d5 | h1 | h2 | h3 | h4 型 E | h4 型 D | h5 | l2 型 E | l2 型 D | l3 | ⚖ |
|---|---|---|---|---|---|---|---|---|---|---|---|---|---|---|---|---|
| GN 312-21-M8-16-* | 21 | M 8 | 16 | 13.5 | 8 | 20 | 37 | 34.5 | 4.5 | 62 | 39 | 3 | 75 | 81 | 70 | 108 |
| GN 312-21-M8-20-* | 21 | M 8 | 20 | 13.5 | 8 | 20 | 37 | 34.5 | 4.5 | 62 | 39 | 3 | 75 | 81 | 70 | 109 |
| GN 312-21-M8-25-* | 21 | M 8 | 25 | 13.5 | 8 | 20 | 37 | 34.5 | 4.5 | 62 | 39 | 3 | 75 | 81 | 70 | 111 |
| GN 312-21-M8-32-* | 21 | M 8 | 32 | 13.5 | 8 | 20 | 37 | 34.5 | 4.5 | 62 | 39 | 3 | 75 | 81 | 70 | 113 |
| GN 312-21-M8-40-* | 21 | M 8 | 40 | 13.5 | 8 | 20 | 37 | 34.5 | 4.5 | 62 | 39 | 3 | 75 | 81 | 70 | 116 |
| GN 312-21-M8-50-* | 21 | M 8 | 50 | 13.5 | 8 | 20 | 37 | 34.5 | 4.5 | 62 | 39 | 3 | 75 | 81 | 70 | 118 |
| GN 312-21-M8-63-* | 21 | M 8 | 63 | 13.5 | 8 | 20 | 37 | 34.5 | 4.5 | 62 | 39 | 3 | 75 | 81 | 70 | 123 |
| GN 312-24-M10-20-* | 24 | M 10 | 20 | 16 | 10 | 25 | 44 | 41 | 6.5 | 78 | 47 | 3.5 | 101 | 108 | 96 | 179 |
| GN 312-24-M10-25-* | 24 | M 10 | 25 | 16 | 10 | 25 | 44 | 41 | 6.5 | 78 | 47 | 3.5 | 101 | 108 | 96 | 181 |
| GN 312-24-M10-32-* | 24 | M 10 | 32 | 16 | 10 | 25 | 44 | 41 | 6.5 | 78 | 47 | 3.5 | 101 | 108 | 96 | 184 |
| GN 312-24-M10-40-* | 24 | M 10 | 40 | 16 | 10 | 25 | 44 | 41 | 6.5 | 78 | 47 | 3.5 | 101 | 108 | 96 | 188 |
| GN 312-24-M10-50-* | 24 | M 10 | 50 | 16 | 10 | 25 | 44 | 41 | 6.5 | 78 | 47 | 3.5 | 101 | 108 | 96 | 194 |
| GN 312-24-M10-63-* | 24 | M 10 | 63 | 16 | 10 | 25 | 44 | 41 | 6.5 | 78 | 47 | 3.5 | 101 | 108 | 96 | 201 |
| GN 312-24-M10-80-* | 24 | M 10 | 80 | 16 | 10 | 25 | 44 | 41 | 6.5 | 78 | 47 | 3.5 | 101 | 108 | 96 | 210 |
| GN 312-28-M12-20-* | 28 | M 12 | 20 | 19 | 12 | 30 | 53 | 49 | 8.5 | 93 | 56 | 4 | 116 | 124 | 110 | 299 |
| GN 312-28-M12-25-* | 28 | M 12 | 25 | 19 | 12 | 30 | 53 | 49 | 8.5 | 93 | 56 | 4 | 116 | 124 | 110 | 304 |
| GN 312-28-M12-32-* | 28 | M 12 | 32 | 19 | 12 | 30 | 53 | 49 | 8.5 | 93 | 56 | 4 | 116 | 124 | 110 | 309 |
| GN 312-28-M12-40-* | 28 | M 12 | 40 | 19 | 12 | 30 | 53 | 49 | 8.5 | 93 | 56 | 4 | 116 | 124 | 110 | 314 |
| GN 312-28-M12-50-* | 28 | M 12 | 50 | 19 | 12 | 30 | 53 | 49 | 8.5 | 93 | 56 | 4 | 116 | 124 | 110 | 321 |
| GN 312-28-M12-63-* | 28 | M 12 | 63 | 19 | 12 | 30 | 53 | 49 | 8.5 | 93 | 56 | 4 | 116 | 124 | 110 | 331 |
| GN 312-28-M12-80-* | 28 | M 12 | 80 | 19 | 12 | 30 | 53 | 49 | 8.5 | 93 | 56 | 4 | 116 | 124 | 110 | 342 |
| GN 312-33-M16-32-* | 33 | M 16 | 32 | 23 | 12 | 32 | 60 | 56 | 10.5 | 105 | 65 | 4.5 | 131 | 140.5 | 124 | 455 |
| GN 312-33-M16-40-* | 33 | M 16 | 40 | 23 | 12 | 32 | 60 | 56 | 10.5 | 105 | 65 | 4.5 | 131 | 140.5 | 124 | 477 |
| GN 312-33-M16-50-* | 33 | M 16 | 50 | 23 | 12 | 32 | 60 | 56 | 10.5 | 105 | 65 | 4.5 | 131 | 140.5 | 124 | 492 |
| GN 312-33-M16-63-* | 33 | M 16 | 63 | 23 | 12 | 32 | 60 | 56 | 10.5 | 105 | 65 | 4.5 | 131 | 140.5 | 124 | 508 |
| GN 312-33-M16-80-* | 33 | M 16 | 80 | 23 | 12 | 32 | 60 | 56 | 10.5 | 105 | 65 | 4.5 | 131 | 140.5 | 124 | 530 |

D型重量

ELESA 和 GANTER 依法保留所有权利。
复制图纸时请注明出处。

# GN 927

## 带偏心凸轮的夹紧杆

**塑料接触板 / 压铸锌柄杆**

reddot design award

### 规格

**类型**

- **A**型：塑料接触板，带调节螺母
- **B**型：塑料接触板，不带调节螺母

柄身
压铸锌

喷塑涂层（耐磨环氧树脂）
黑色，RAL 9005 **B**
橙色，RAL 2004 **O**
红色，RAL 3000 **R**
银色，RAL 9006 **S**

接触板
塑料，玻璃纤维加固

- **A**型：聚甲醛（POM）
- **B**型：聚酰胺（PA）

**带螺纹嵌件的款式**

轴，阻滞螺母，调节螺母
镀锌钢，蓝钝处理

**带螺杆的款式**

轴，阻滞螺钉，调节螺钉
镀锌钢，蓝钝处理

### 信息

GN 927 偏心凸轮夹紧杆可用于快速夹紧和释放操作。因此，与通过螺纹进行的夹紧操作相比，该类型的夹紧杆可实现 **无扭矩** 夹紧。
该夹紧杆的设计可确保其在运动中不会超过最大夹紧力。
由于所有零件均按正确的顺序安装，故无松散的元件。
A型具有以下优势：
可通过带细螺纹的滚花螺母调节偏心凸轮与接触面间的距离。因此仅通过简单的的调节便可设定最大夹紧力。此外，还可选择相对于夹紧轴的较佳杆位。
这种带偏心凸轮的夹紧杆，夹紧力可达 8 kN。

### 技术信息

- 塑料特性 （参见页 A2）

构造特点（A型）/ 应用示例

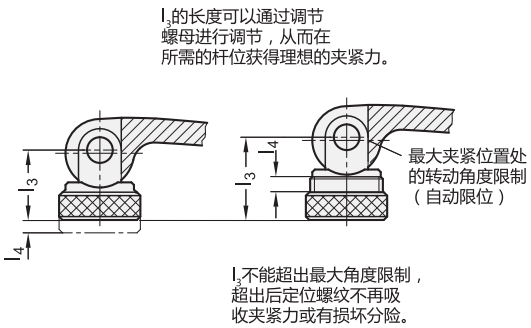


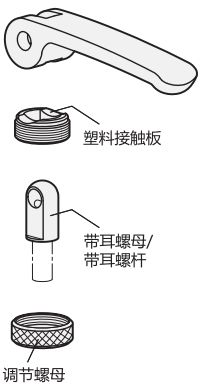


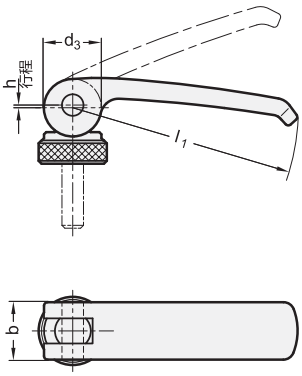


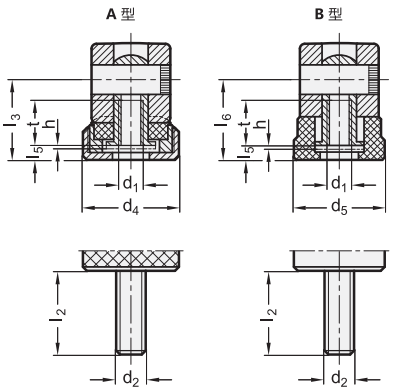




ELESA 和 GANTER 依法保留所有权利
复制图纸时请注明出处。

# GN 927

## 带偏心凸轮的夹紧杆

* 增加手柄柄身的⊠色索引 (B, O, R 或 S)

| B | O | R | S |
|---|---|---|---|
| RAL9005 | RAL2004 | RAL3000 | RAL9006 |

### GN 927-带螺纹嵌件

| 型号 | l1 | d1 | b | d3 | d4 | d5 | h | l3 最小 | l3 最大 | l4 | l5 | l6 | t | ⚖ |
|---|---|---|---|---|---|---|---|---|---|---|---|---|---|---|
| GN 927-63-M5-A-* | 63 | M 5 | 16 | 16 | 19 | - | 0.75 | 16.3 | 18.8 | 2.5 | 3 | - | 10 | 56 |
| GN 927-63-M6-A-* | 63 | M 6 | 16 | 16 | 19 | - | 0.75 | 16.3 | 18.8 | 2.5 | 3 | - | 10 | 56 |
| GN 927-82-M6-A-* | 82 | M 6 | 20 | 20 | 25 | - | 1 | 19.5 | 22.5 | 3 | 3.7 | - | 12 | 110 |
| GN 927-82-M8-A-* | 82 | M 8 | 20 | 20 | 25 | - | 1 | 19.5 | 22.5 | 3 | 3.7 | - | 12 | 110 |
| GN 927-101-M8-A-* | 101 | M 8 | 25 | 26 | 30 | - | 1.5 | 25.3 | 29.3 | 4 | 4.8 | - | 15 | 218 |
| GN 927-101-M10-A-* | 101 | M 10 | 25 | 26 | 30 | - | 1.5 | 25.3 | 29.3 | 4 | 4.8 | - | 15 | 210 |
| GN 927-63-M5-B-* | 63 | M 5 | 16 | 16 | - | 18.5 | 0.75 | - | - | - | 3 | 16.3 | 10 | 52 |
| GN 927-63-M6-B-* | 63 | M 6 | 16 | 16 | - | 18.5 | 0.75 | - | - | - | 3 | 16.3 | 10 | 51 |
| GN 927-82-M6-B-* | 82 | M 6 | 20 | 20 | - | 22.5 | 1 | - | - | - | 3.7 | 19.5 | 12 | 110 |
| GN 927-82-M8-B-* | 82 | M 8 | 20 | 20 | - | 22.5 | 1 | - | - | - | 3.7 | 19.5 | 12 | 96 |
| GN 927-101-M8-B-* | 101 | M 8 | 25 | 26 | - | 27 | 1.5 | - | - | - | 4.8 | 25.3 | 15 | 175 |
| GN 927-101-M10-B-* | 101 | M 10 | 25 | 26 | - | 27 | 1.5 | - | - | - | 4.8 | 25.3 | 15 | 156 |

### GN 927-带螺杆

| 型号 | l1 | d2 | l2 | b | d3 | d4 | d5 | h | l3 最小 | l3 最大 | l4 | l5 | l6 | ⚖ |
|---|---|---|---|---|---|---|---|---|---|---|---|---|---|---|
| GN 927-63-M5-16-A-* | 63 | M 5 | 16 | 16 | 16 | 19 | - | 0.75 | 16.3 | 18.8 | 2.5 | 3 | - | 60 |
| GN 927-63-M5-20-A-* | 63 | M 5 | 20 | 16 | 16 | 19 | - | 0.75 | 16.3 | 18.8 | 2.5 | 3 | - | 61 |
| GN 927-63-M5-25-A-* | 63 | M 5 | 25 | 16 | 16 | 19 | - | 0.75 | 16.3 | 18.8 | 2.5 | 3 | - | 62 |
| GN 927-63-M5-30-A-* | 63 | M 5 | 30 | 16 | 16 | 19 | - | 0.75 | 16.3 | 18.8 | 2.5 | 3 | - | 63 |
| GN 927-63-M5-35-A-* | 63 | M 5 | 35 | 16 | 16 | 19 | - | 0.75 | 16.3 | 18.8 | 2.5 | 3 | - | 63 |
| GN 927-63-M5-40-A-* | 63 | M 5 | 40 | 16 | 16 | 19 | - | 0.75 | 16.3 | 18.8 | 2.5 | 3 | - | 63 |
| GN 927-63-M5-50-A-* | 63 | M 5 | 50 | 16 | 16 | 19 | - | 0.75 | 16.3 | 18.8 | 2.5 | 3 | - | 65 |
| GN 927-63-M6-16-A-* | 63 | M 6 | 16 | 16 | 16 | 19 | - | 0.75 | 16.3 | 18.8 | 2.5 | 3 | - | 60 |
| GN 927-63-M6-20-A-* | 63 | M 6 | 20 | 16 | 16 | 19 | - | 0.75 | 16.3 | 18.8 | 2.5 | 3 | - | 61 |
| GN 927-63-M6-25-A-* | 63 | M 6 | 25 | 16 | 16 | 19 | - | 0.75 | 16.3 | 18.8 | 2.5 | 3 | - | 63 |
| GN 927-63-M6-30-A-* | 63 | M 6 | 30 | 16 | 16 | 19 | - | 0.75 | 16.3 | 18.8 | 2.5 | 3 | - | 64 |
| GN 927-63-M6-35-A-* | 63 | M 6 | 35 | 16 | 16 | 19 | - | 0.75 | 16.3 | 18.8 | 2.5 | 3 | - | 65 |
| GN 927-63-M6-40-A-* | 63 | M 6 | 40 | 16 | 16 | 19 | - | 0.75 | 16.3 | 18.8 | 2.5 | 3 | - | 66 |
| GN 927-63-M6-50-A-* | 63 | M 6 | 50 | 16 | 16 | 19 | - | 0.75 | 16.3 | 18.8 | 2.5 | 3 | - | 68 |
| GN 927-82-M6-20-A-* | 82 | M 6 | 20 | 20 | 20 | 25 | - | 1 | 19.5 | 22.5 | 3 | 3.7 | - | 120 |
| GN 927-82-M6-25-A-* | 82 | M 6 | 25 | 20 | 20 | 25 | - | 1 | 19.5 | 22.5 | 3 | 3.7 | - | 120 |
| GN 927-82-M6-30-A-* | 82 | M 6 | 30 | 20 | 20 | 25 | - | 1 | 19.5 | 22.5 | 3 | 3.7 | - | 120 |
| GN 927-82-M6-35-A-* | 82 | M 6 | 35 | 20 | 20 | 25 | - | 1 | 19.5 | 22.5 | 3 | 3.7 | - | 120 |
| GN 927-82-M6-40-A-* | 82 | M 6 | 40 | 20 | 20 | 25 | - | 1 | 19.5 | 22.5 | 3 | 3.7 | - | 120 |
| GN 927-82-M6-50-A-* | 82 | M 6 | 50 | 20 | 20 | 25 | - | 1 | 19.5 | 22.5 | 3 | 3.7 | - | 120 |
| GN 927-82-M6-60-A-* | 82 | M 6 | 60 | 20 | 20 | 25 | - | 1 | 19.5 | 22.5 | 3 | 3.7 | - | 120 |
| GN 927-82-M8-20-A-* | 82 | M 8 | 20 | 20 | 20 | 25 | - | 1 | 19.5 | 22.5 | 3 | 3.7 | - | 123 |
| GN 927-82-M8-25-A-* | 82 | M 8 | 25 | 20 | 20 | 25 | - | 1 | 19.5 | 22.5 | 3 | 3.7 | - | 122 |
| GN 927-82-M8-30-A-* | 82 | M 8 | 30 | 20 | 20 | 25 | - | 1 | 19.5 | 22.5 | 3 | 3.7 | - | 124 |
| GN 927-82-M8-35-A-* | 82 | M 8 | 35 | 20 | 20 | 25 | - | 1 | 19.5 | 22.5 | 3 | 3.7 | - | 125 |
| GN 927-82-M8-40-A-* | 82 | M 8 | 40 | 20 | 20 | 25 | - | 1 | 19.5 | 22.5 | 3 | 3.7 | - | 125 |
| GN 927-82-M8-50-A-* | 82 | M 8 | 50 | 20 | 20 | 25 | - | 1 | 19.5 | 22.5 | 3 | 3.7 | - | 129 |
| GN 927-82-M8-60-A-* | 82 | M 8 | 60 | 20 | 20 | 25 | - | 1 | 19.5 | 22.5 | 3 | 3.7 | - | 134 |
| GN 927-101-M8-25-A-* | 101 | M 8 | 25 | 25 | 26 | 30 | - | 1.5 | 25.3 | 29.3 | 4 | 4.8 | - | 227 |
| GN 927-101-M8-30-A-* | 101 | M 8 | 30 | 25 | 26 | 30 | - | 1.5 | 25.3 | 29.3 | 4 | 4.8 | - | 227 |
| GN 927-101-M8-35-A-* | 101 | M 8 | 35 | 25 | 26 | 30 | - | 1.5 | 25.3 | 29.3 | 4 | 4.8 | - | 228 |
| GN 927-101-M8-40-A-* | 101 | M 8 | 40 | 25 | 26 | 30 | - | 1.5 | 25.3 | 29.3 | 4 | 4.8 | - | 232 |
| GN 927-101-M8-50-A-* | 101 | M 8 | 50 | 25 | 26 | 30 | - | 1.5 | 25.3 | 29.3 | 4 | 4.8 | - | 233 |
| GN 927-101-M8-60-A-* | 101 | M 8 | 60 | 25 | 26 | 30 | - | 1.5 | 25.3 | 29.3 | 4 | 4.8 | - | 237 |



ELESA 和 GANTER 依法保留所有权利
复制图纸时请注明出处。

# GN 927

## 带偏心凸轮的夹紧杆



* 增加手柄柄身的⌧色索引 (B, O, R 或 S)

| B | O | R | S |
|---|---|---|---|
| RAL9005 | RAL2004 | RAL3000 | RAL9006 |

**GN 927-带螺杆**

| 型号 | l1 | d2 | l2 | b | d3 | d4 | d5 | h | l3 最小 | l3 最大 | l4 | l5 | l6 | ⚖ |
|---|---|---|---|---|---|---|---|---|---|---|---|---|---|---|
| GN 927-101-M10-20-A-* | 101 | M 10 | 20 | 25 | 26 | 30 | - | 1.5 | 25.3 | 29.3 | 4 | 4.8 | - | 230 |
| GN 927-101-M10-25-A-* | 101 | M 10 | 25 | 25 | 26 | 30 | - | 1.5 | 25.3 | 29.3 | 4 | 4.8 | - | 231 |
| GN 927-101-M10-30-A-* | 101 | M 10 | 30 | 25 | 26 | 30 | - | 1.5 | 25.3 | 29.3 | 4 | 4.8 | - | 233 |
| GN 927-101-M10-35-A-* | 101 | M 10 | 35 | 25 | 26 | 30 | - | 1.5 | 25.3 | 29.3 | 4 | 4.8 | - | 237 |
| GN 927-101-M10-40-A-* | 101 | M 10 | 40 | 25 | 26 | 30 | - | 1.5 | 25.3 | 29.3 | 4 | 4.8 | - | 238 |
| GN 927-101-M10-50-A-* | 101 | M 10 | 50 | 25 | 26 | 30 | - | 1.5 | 25.3 | 29.3 | 4 | 4.8 | - | 245 |
| GN 927-101-M10-60-A-* | 101 | M 10 | 60 | 25 | 26 | 30 | - | 1.5 | 25.3 | 29.3 | 4 | 4.8 | - | 250 |
| GN 927-63-M5-16-B-* | 63 | M 5 | 16 | 16 | 16 | - | 18.5 | 0.75 | - | - | - | 3 | 16.3 | 56 |
| GN 927-63-M5-20-B-* | 63 | M 5 | 20 | 16 | 16 | - | 18.5 | 0.75 | - | - | - | 3 | 16.3 | 55 |
| GN 927-63-M5-25-B-* | 63 | M 5 | 25 | 16 | 16 | - | 18.5 | 0.75 | - | - | - | 3 | 16.3 | 56 |
| GN 927-63-M5-30-B-* | 63 | M 5 | 30 | 16 | 16 | - | 18.5 | 0.75 | - | - | - | 3 | 16.3 | 56 |
| GN 927-63-M5-35-B-* | 63 | M 5 | 35 | 16 | 16 | - | 18.5 | 0.75 | - | - | - | 3 | 16.3 | 56 |
| GN 927-63-M5-40-B-* | 63 | M 5 | 40 | 16 | 16 | - | 18.5 | 0.75 | - | - | - | 3 | 16.3 | 56 |
| GN 927-63-M5-50-B-* | 63 | M 5 | 50 | 16 | 16 | - | 18.5 | 0.75 | - | - | - | 3 | 16.3 | 56 |
| GN 927-63-M6-16-B-* | 63 | M 6 | 16 | 16 | 16 | - | 18.5 | 0.75 | - | - | - | 3 | 16.3 | 56 |
| GN 927-63-M6-20-B-* | 63 | M 6 | 20 | 16 | 16 | - | 18.5 | 0.75 | - | - | - | 3 | 16.3 | 56 |
| GN 927-63-M6-25-B-* | 63 | M 6 | 25 | 16 | 16 | - | 18.5 | 0.75 | - | - | - | 3 | 16.3 | 56 |
| GN 927-63-M6-30-B-* | 63 | M 6 | 30 | 16 | 16 | - | 18.5 | 0.75 | - | - | - | 3 | 16.3 | 60 |
| GN 927-63-M6-35-B-* | 63 | M 6 | 35 | 16 | 16 | - | 18.5 | 0.75 | - | - | - | 3 | 16.3 | 60 |
| GN 927-63-M6-40-B-* | 63 | M 6 | 40 | 16 | 16 | - | 18.5 | 0.75 | - | - | - | 3 | 16.3 | 60 |
| GN 927-63-M6-50-B-* | 63 | M 6 | 50 | 16 | 16 | - | 18.5 | 0.75 | - | - | - | 3 | 16.3 | 60 |
| GN 927-82-M6-20-B-* | 82 | M 6 | 20 | 20 | 20 | - | 22.5 | 1 | - | - | - | 3.7 | 19.5 | 122 |
| GN 927-82-M6-25-B-* | 82 | M 6 | 25 | 20 | 20 | - | 22.5 | 1 | - | - | - | 3.7 | 19.5 | 122 |
| GN 927-82-M6-30-B-* | 82 | M 6 | 30 | 20 | 20 | - | 22.5 | 1 | - | - | - | 3.7 | 19.5 | 122 |
| GN 927-82-M6-35-B-* | 82 | M 6 | 35 | 20 | 20 | - | 22.5 | 1 | - | - | - | 3.7 | 19.5 | 122 |
| GN 927-82-M6-40-B-* | 82 | M 6 | 40 | 20 | 20 | - | 22.5 | 1 | - | - | - | 3.7 | 19.5 | 122 |
| GN 927-82-M6-50-B-* | 82 | M 6 | 50 | 20 | 20 | - | 22.5 | 1 | - | - | - | 3.7 | 19.5 | 122 |
| GN 927-82-M6-60-B-* | 82 | M 6 | 60 | 20 | 20 | - | 22.5 | 1 | - | - | - | 3.7 | 19.5 | 122 |
| GN 927-82-M8-20-B-* | 82 | M 8 | 20 | 20 | 20 | - | 22.5 | 1 | - | - | - | 3.7 | 19.5 | 122 |
| GN 927-82-M8-25-B-* | 82 | M 8 | 25 | 20 | 20 | - | 22.5 | 1 | - | - | - | 3.7 | 19.5 | 100 |
| GN 927-82-M8-30-B-* | 82 | M 8 | 30 | 20 | 20 | - | 22.5 | 1 | - | - | - | 3.7 | 19.5 | 107 |
| GN 927-82-M8-35-B-* | 82 | M 8 | 35 | 20 | 20 | - | 22.5 | 1 | - | - | - | 3.7 | 19.5 | 108 |
| GN 927-82-M8-40-B-* | 82 | M 8 | 40 | 20 | 20 | - | 22.5 | 1 | - | - | - | 3.7 | 19.5 | 110 |
| GN 927-82-M8-50-B-* | 82 | M 8 | 50 | 20 | 20 | - | 22.5 | 1 | - | - | - | 3.7 | 19.5 | 120 |
| GN 927-82-M8-60-B-* | 82 | M 8 | 60 | 20 | 20 | - | 22.5 | 1 | - | - | - | 3.7 | 19.5 | 120 |
| GN 927-101-M8-20-B-* | 101 | M 8 | 20 | 25 | 26 | - | 27 | 1.5 | - | - | - | 4.8 | 25.3 | 200 |
| GN 927-101-M8-25-B-* | 101 | M 8 | 25 | 25 | 26 | - | 27 | 1.5 | - | - | - | 4.8 | 25.3 | 202 |
| GN 927-101-M8-30-B-* | 101 | M 8 | 30 | 25 | 26 | - | 27 | 1.5 | - | - | - | 4.8 | 25.3 | 204 |
| GN 927-101-M8-35-B-* | 101 | M 8 | 35 | 25 | 26 | - | 27 | 1.5 | - | - | - | 4.8 | 25.3 | 204 |
| GN 927-101-M8-40-B-* | 101 | M 8 | 40 | 25 | 26 | - | 27 | 1.5 | - | - | - | 4.8 | 25.3 | 208 |
| GN 927-101-M8-50-B-* | 101 | M 8 | 50 | 25 | 26 | - | 27 | 1.5 | - | - | - | 4.8 | 25.3 | 210 |
| GN 927-101-M8-60-B-* | 101 | M 8 | 60 | 25 | 26 | - | 27 | 1.5 | - | - | - | 4.8 | 25.3 | 213 |
| GN 927-101-M10-20-B-* | 101 | M 10 | 20 | 25 | 26 | - | 27 | 1.5 | - | - | - | 4.8 | 25.3 | 205 |
| GN 927-101-M10-25-B-* | 101 | M 10 | 25 | 25 | 26 | - | 27 | 1.5 | - | - | - | 4.8 | 25.3 | 207 |
| GN 927-101-M10-30-B-* | 101 | M 10 | 30 | 25 | 26 | - | 27 | 1.5 | - | - | - | 4.8 | 25.3 | 209 |
| GN 927-101-M10-35-B-* | 101 | M 10 | 35 | 25 | 26 | - | 27 | 1.5 | - | - | - | 4.8 | 25.3 | 212 |
| GN 927-101-M10-40-B-* | 101 | M 10 | 40 | 25 | 26 | - | 27 | 1.5 | - | - | - | 4.8 | 25.3 | 215 |
| GN 927-101-M10-50-B-* | 101 | M 10 | 50 | 25 | 26 | - | 27 | 1.5 | - | - | - | 4.8 | 25.3 | 219 |
| GN 927-101-M10-60-B-* | 101 | M 10 | 60 | 25 | 26 | - | 27 | 1.5 | - | - | - | 4.8 | 25.3 | 224 |



ELESA 和 GANTER 依法保留所有权利
复制图纸时请注明出处。

# GN 927.4

## 带偏心凸轮的夹紧杆

**钢制一体化部件 / 塑料接触板 / 压铸锌柄身**

### 规格

**类型**

- **A**型：塑料接触板，带调节螺母
- **B**型：塑料接触板，不带调节螺母

柄身
压铸锌

喷塑涂层（耐磨环氧树脂）
黑色，RAL 9005 **B**
橙色，RAL 2004 **O**
红色，RAL 3000 **R**
银色，RAL 9006 **S**

接触板
塑料，玻璃纤维加固

- A型：聚甲醛 (POM)
- B型：聚酰胺 (PA)

带螺纹嵌件的款式

轴，阻滞螺母，调节螺母
AISI 303 不锈钢

带螺杆的款式

轴，阻滞螺钉，调节螺钉
AISI 303 不锈钢

### 信息

GN 927.4 带不锈钢内螺纹的偏心凸轮式夹紧杆可用于快速夹紧和释放操作。与通过螺纹进行的夹紧操作相比，该类型的夹紧杆可实现**无扭矩**夹紧。
该夹紧杆的设计可确保其在运动中不会超过最大夹紧力。
由于所有零件均按正确的顺序安装，故无松散的元件。
A型具有以下优势：
可通过带细螺纹的滚花螺母调节偏心凸轮与接触面间的距离。因此仅通过简单的的调节便可设定最大夹紧力。此外，还可选择相对于夹紧轴的较佳杆位。
这种带偏心凸轮的夹紧杆，夹紧力可达 8 kN。

### 技术信息

- 塑料特性 (参见页 A2)
- 不锈钢特性 (参见页 A26)

构造特点 ( A型) / 应用示例

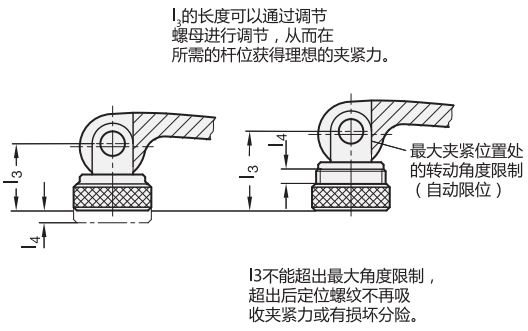


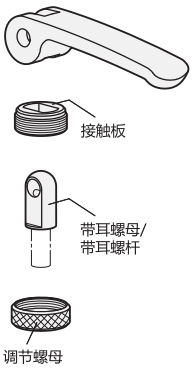


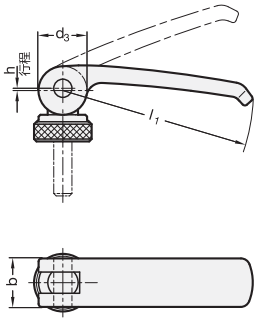


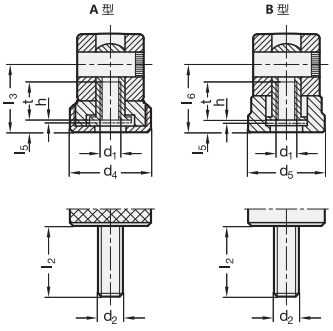





ELESA 和 GANTER 依法保留所有权利
复制图纸时请注明出处。

# GN 927.4 | 带偏心凸轮的夹紧杆



* 增加手柄柄身的☒色索引 (B, O, R 或 S)

| B | O | R | S |
|---|---|---|---|
| RAL9005 | RAL2004 | RAL3000 | RAL9006 |

**GN 927.4-带螺纹嵌件**

| 型号 | l1 | d1 | b | d3 | d4 | d5 | h | l3 最小 | l3 最大 | l4 | l5 | l6 | t | ⚖ |
|---|---|---|---|---|---|---|---|---|---|---|---|---|---|---|
| GN 927.4-63-M5-A-* | 63 | M 5 | 16 | 16 | 19 | - | 0.75 | 16.3 | 18.8 | 2.5 | 3 | - | 10 | 57 |
| GN 927.4-63-M6-A-* | 63 | M 6 | 16 | 16 | 19 | - | 0.75 | 16.3 | 18.8 | 2.5 | 3 | - | 10 | 56 |
| GN 927.4-82-M6-A-* | 82 | M 6 | 20 | 20 | 25 | - | 1 | 19.5 | 22.5 | 3 | 3.7 | - | 12 | 112 |
| GN 927.4-82-M8-A-* | 82 | M 8 | 20 | 20 | 25 | - | 1 | 19.5 | 22.5 | 3 | 3.7 | - | 12 | 110 |
| GN 927.4-101-M8-A-* | 101 | M 8 | 25 | 26 | 30 | - | 1.5 | 25.3 | 29.3 | 4 | 4.8 | - | 15 | 213 |
| GN 927.4-101-M10-A-* | 101 | M 10 | 25 | 26 | 30 | - | 1.5 | 25.3 | 29.3 | 4 | 4.8 | - | 15 | 211 |
| GN 927.4-63-M5-B-* | 63 | M 5 | 16 | 16 | - | 18.5 | 0.75 | - | - | - | 3 | 16.3 | 10 | 51 |
| GN 927.4-63-M6-B-* | 63 | M 6 | 16 | 16 | - | 18.5 | 0.75 | - | - | - | 3 | 16.3 | 10 | 50 |
| GN 927.4-82-M6-B-* | 82 | M 6 | 20 | 20 | - | 22.5 | 1 | - | - | - | 3.7 | 19.5 | 12 | 97 |
| GN 927.4-82-M8-B-* | 82 | M 8 | 20 | 20 | - | 22.5 | 1 | - | - | - | 3.7 | 19.5 | 12 | 98 |
| GN 927.4-101-M8-B-* | 101 | M 8 | 25 | 26 | - | 27 | 1.5 | - | - | - | 4.8 | 25.3 | 15 | 185 |
| GN 927.4-101-M10-B-* | 101 | M 10 | 25 | 26 | - | 27 | 1.5 | - | - | - | 4.8 | 25.3 | 15 | 185 |

**GN 927.4-带螺杆**

| 型号 | l1 | d2 | l2 | b | d3 | d4 | d5 | h | l3 最小 | l3 最大 | l4 | l5 | l6 | ⚖ |
|---|---|---|---|---|---|---|---|---|---|---|---|---|---|---|
| GN 927.4-63-M5-16-A-* | 63 | M 5 | 16 | 16 | 16 | 19 | - | 0.75 | 16.3 | 18.8 | 2.5 | 3 | - | 60 |
| GN 927.4-63-M5-20-A-* | 63 | M 5 | 20 | 16 | 16 | 19 | - | 0.75 | 16.3 | 18.8 | 2.5 | 3 | - | 61 |
| GN 927.4-63-M5-25-A-* | 63 | M 5 | 25 | 16 | 16 | 19 | - | 0.75 | 16.3 | 18.8 | 2.5 | 3 | - | 61 |
| GN 927.4-63-M5-30-A-* | 63 | M 5 | 30 | 16 | 16 | 19 | - | 0.75 | 16.3 | 18.8 | 2.5 | 3 | - | 63 |
| GN 927.4-63-M5-35-A-* | 63 | M 5 | 35 | 16 | 16 | 19 | - | 0.75 | 16.3 | 18.8 | 2.5 | 3 | - | 63 |
| GN 927.4-63-M5-40-A-* | 63 | M 5 | 40 | 16 | 16 | 19 | - | 0.75 | 16.3 | 18.8 | 2.5 | 3 | - | 65 |
| GN 927.4-63-M5-50-A-* | 63 | M 5 | 50 | 16 | 16 | 19 | - | 0.75 | 16.3 | 18.8 | 2.5 | 3 | - | 65 |
| GN 927.4-63-M6-16-A-* | 63 | M 6 | 16 | 16 | 16 | 19 | - | 0.75 | 16.3 | 18.8 | 2.5 | 3 | - | 60 |
| GN 927.4-63-M6-20-A-* | 63 | M 6 | 20 | 16 | 16 | 19 | - | 0.75 | 16.3 | 18.8 | 2.5 | 3 | - | 61 |
| GN 927.4-63-M6-25-A-* | 63 | M 6 | 25 | 16 | 16 | 19 | - | 0.75 | 16.3 | 18.8 | 2.5 | 3 | - | 62 |
| GN 927.4-63-M6-30-A-* | 63 | M 6 | 30 | 16 | 16 | 19 | - | 0.75 | 16.3 | 18.8 | 2.5 | 3 | - | 64 |
| GN 927.4-63-M6-35-A-* | 63 | M 6 | 35 | 16 | 16 | 19 | - | 0.75 | 16.3 | 18.8 | 2.5 | 3 | - | 64 |
| GN 927.4-63-M6-40-A-* | 63 | M 6 | 40 | 16 | 16 | 19 | - | 0.75 | 16.3 | 18.8 | 2.5 | 3 | - | 65 |
| GN 927.4-63-M6-50-A-* | 63 | M 6 | 50 | 16 | 16 | 19 | - | 0.75 | 16.3 | 18.8 | 2.5 | 3 | - | 77 |
| GN 927.4-82-M6-20-A-* | 82 | M 6 | 20 | 20 | 20 | 25 | - | 1 | 19.5 | 22.5 | 3 | 3.7 | - | 118 |
| GN 927.4-82-M6-25-A-* | 82 | M 6 | 25 | 20 | 20 | 25 | - | 1 | 19.5 | 22.5 | 3 | 3.7 | - | 119 |
| GN 927.4-82-M6-30-A-* | 82 | M 6 | 30 | 20 | 20 | 25 | - | 1 | 19.5 | 22.5 | 3 | 3.7 | - | 120 |
| GN 927.4-82-M6-35-A-* | 82 | M 6 | 35 | 20 | 20 | 25 | - | 1 | 19.5 | 22.5 | 3 | 3.7 | - | 120 |
| GN 927.4-82-M6-40-A-* | 82 | M 6 | 40 | 20 | 20 | 25 | - | 1 | 19.5 | 22.5 | 3 | 3.7 | - | 122 |
| GN 927.4-82-M6-50-A-* | 82 | M 6 | 50 | 20 | 20 | 25 | - | 1 | 19.5 | 22.5 | 3 | 3.7 | - | 123 |
| GN 927.4-82-M6-60-A-* | 82 | M 6 | 60 | 20 | 20 | 25 | - | 1 | 19.5 | 22.5 | 3 | 3.7 | - | 126 |
| GN 927.4-82-M8-20-A-* | 82 | M 8 | 20 | 20 | 20 | 25 | - | 1 | 19.5 | 22.5 | 3 | 3.7 | - | 121 |
| GN 927.4-82-M8-25-A-* | 82 | M 8 | 25 | 20 | 20 | 25 | - | 1 | 19.5 | 22.5 | 3 | 3.7 | - | 122 |
| GN 927.4-82-M8-30-A-* | 82 | M 8 | 30 | 20 | 20 | 25 | - | 1 | 19.5 | 22.5 | 3 | 3.7 | - | 123 |
| GN 927.4-82-M8-35-A-* | 82 | M 8 | 35 | 20 | 20 | 25 | - | 1 | 19.5 | 22.5 | 3 | 3.7 | - | 125 |
| GN 927.4-82-M8-40-A-* | 82 | M 8 | 40 | 20 | 20 | 25 | - | 1 | 19.5 | 22.5 | 3 | 3.7 | - | 128 |
| GN 927.4-82-M8-50-A-* | 82 | M 8 | 50 | 20 | 20 | 25 | - | 1 | 19.5 | 22.5 | 3 | 3.7 | - | 130 |
| GN 927.4-82-M8-60-A-* | 82 | M 8 | 60 | 20 | 20 | 25 | - | 1 | 19.5 | 22.5 | 3 | 3.7 | - | 132 |
| GN 927.4-101-M8-25-A-* | 101 | M 8 | 25 | 25 | 26 | 30 | - | 1.5 | 25.3 | 29.3 | 4 | 4.8 | - | 228 |
| GN 927.4-101-M8-30-A-* | 101 | M 8 | 30 | 25 | 26 | 30 | - | 1.5 | 25.3 | 29.3 | 4 | 4.8 | - | 230 |
| GN 927.4-101-M8-35-A-* | 101 | M 8 | 35 | 25 | 26 | 30 | - | 1.5 | 25.3 | 29.3 | 4 | 4.8 | - | 231 |
| GN 927.4-101-M8-40-A-* | 101 | M 8 | 40 | 25 | 26 | 30 | - | 1.5 | 25.3 | 29.3 | 4 | 4.8 | - | 232 |
| GN 927.4-101-M8-50-A-* | 101 | M 8 | 50 | 25 | 26 | 30 | - | 1.5 | 25.3 | 29.3 | 4 | 4.8 | - | 235 |



ELESA 和 GANTER 依法保留所有权利
复制图纸时请注明出处。

# GN 927.4 | 带偏心凸轮的夹紧杆

* 增加手柄柄身的区色索引 (B, O, R 或 S)

B RAL9005 O RAL2004 R RAL3000 S RAL9006

**GN 927.4-带螺杆**

| 型号 | l1 | d2 | l2 | b | d3 | d4 | d5 | h | l3 最小 | l3 最大 | l4 | l5 | l6 | ⚖ |
|---|---|---|---|---|---|---|---|---|---|---|---|---|---|---|
| GN 927.4-101-M8-60-A-* | 101 | M 8 | 60 | 25 | 26 | 30 | - | 1.5 | 25.3 | 29.3 | 4 | 4.8 | - | 238 |
| GN 927.4-101-M10-20-A-* | 101 | M 10 | 20 | 25 | 26 | 30 | - | 1.5 | 25.3 | 29.3 | 4 | 4.8 | - | 229 |
| GN 927.4-101-M10-25-A-* | 101 | M 10 | 25 | 25 | 26 | 30 | - | 1.5 | 25.3 | 29.3 | 4 | 4.8 | - | 232 |
| GN 927.4-101-M10-30-A-* | 101 | M 10 | 30 | 25 | 26 | 30 | - | 1.5 | 25.3 | 29.3 | 4 | 4.8 | - | 234 |
| GN 927.4-101-M10-35-A-* | 101 | M 10 | 35 | 25 | 26 | 30 | - | 1.5 | 25.3 | 29.3 | 4 | 4.8 | - | 237 |
| GN 927.4-101-M10-40-A-* | 101 | M 10 | 40 | 25 | 26 | 30 | - | 1.5 | 25.3 | 29.3 | 4 | 4.8 | - | 240 |
| GN 927.4-101-M10-50-A-* | 101 | M 10 | 50 | 25 | 26 | 30 | - | 1.5 | 25.3 | 29.3 | 4 | 4.8 | - | 234 |
| GN 927.4-101-M10-60-A-* | 101 | M 10 | 60 | 25 | 26 | 30 | - | 1.5 | 25.3 | 29.3 | 4 | 4.8 | - | 250 |
| GN 927.4-63-M5-16-B-* | 63 | M 5 | 16 | 16 | 16 | - | 18.5 | 0.75 | - | - | - | 3 | 16.3 | 55 |
| GN 927.4-63-M5-20-B-* | 63 | M 5 | 20 | 16 | 16 | - | 18.5 | 0.75 | - | - | - | 3 | 16.3 | 55 |
| GN 927.4-63-M5-25-B-* | 63 | M 5 | 25 | 16 | 16 | - | 18.5 | 0.75 | - | - | - | 3 | 16.3 | 56 |
| GN 927.4-63-M5-30-B-* | 63 | M 5 | 30 | 16 | 16 | - | 18.5 | 0.75 | - | - | - | 3 | 16.3 | 56 |
| GN 927.4-63-M5-35-B-* | 63 | M 5 | 35 | 16 | 16 | - | 18.5 | 0.75 | - | - | - | 3 | 16.3 | 58 |
| GN 927.4-63-M5-40-B-* | 63 | M 5 | 40 | 16 | 16 | - | 18.5 | 0.75 | - | - | - | 3 | 16.3 | 58 |
| GN 927.4-63-M5-50-B-* | 63 | M 5 | 50 | 16 | 16 | - | 18.5 | 0.75 | - | - | - | 3 | 16.3 | 59 |
| GN 927.4-63-M6-16-B-* | 63 | M 6 | 16 | 16 | 16 | - | 18.5 | 0.75 | - | - | - | 3 | 16.3 | 54 |
| GN 927.4-63-M6-20-B-* | 63 | M 6 | 20 | 16 | 16 | - | 18.5 | 0.75 | - | - | - | 3 | 16.3 | 55 |
| GN 927.4-63-M6-25-B-* | 63 | M 6 | 25 | 16 | 16 | - | 18.5 | 0.75 | - | - | - | 3 | 16.3 | 56 |
| GN 927.4-63-M6-30-B-* | 63 | M 6 | 30 | 16 | 16 | - | 18.5 | 0.75 | - | - | - | 3 | 16.3 | 57 |
| GN 927.4-63-M6-35-B-* | 63 | M 6 | 35 | 16 | 16 | - | 18.5 | 0.75 | - | - | - | 3 | 16.3 | 58 |
| GN 927.4-63-M6-40-B-* | 63 | M 6 | 40 | 16 | 16 | - | 18.5 | 0.75 | - | - | - | 3 | 16.3 | 59 |
| GN 927.4-63-M6-50-B-* | 63 | M 6 | 50 | 16 | 16 | - | 18.5 | 0.75 | - | - | - | 3 | 16.3 | 60 |
| GN 927.4-82-M6-20-B-* | 82 | M 6 | 20 | 20 | 20 | - | 22.5 | 1 | - | - | - | 3.7 | 19.5 | 103 |
| GN 927.4-82-M6-25-B-* | 82 | M 6 | 25 | 20 | 20 | - | 22.5 | 1 | - | - | - | 3.7 | 19.5 | 104 |
| GN 927.4-82-M6-30-B-* | 82 | M 6 | 30 | 20 | 20 | - | 22.5 | 1 | - | - | - | 3.7 | 19.5 | 106 |
| GN 927.4-82-M6-35-B-* | 82 | M 6 | 35 | 20 | 20 | - | 22.5 | 1 | - | - | - | 3.7 | 19.5 | 106 |
| GN 927.4-82-M6-40-B-* | 82 | M 6 | 40 | 20 | 20 | - | 22.5 | 1 | - | - | - | 3.7 | 19.5 | 108 |
| GN 927.4-82-M6-50-B-* | 82 | M 6 | 50 | 20 | 20 | - | 22.5 | 1 | - | - | - | 3.7 | 19.5 | 111 |
| GN 927.4-82-M6-60-B-* | 82 | M 6 | 60 | 20 | 20 | - | 22.5 | 1 | - | - | - | 3.7 | 19.5 | 111 |
| GN 927.4-82-M8-20-B-* | 82 | M 8 | 20 | 20 | 20 | - | 22.5 | 1 | - | - | - | 3.7 | 19.5 | 106 |
| GN 927.4-82-M8-25-B-* | 82 | M 8 | 25 | 20 | 20 | - | 22.5 | 1 | - | - | - | 3.7 | 19.5 | 110 |
| GN 927.4-82-M8-30-B-* | 82 | M 8 | 30 | 20 | 20 | - | 22.5 | 1 | - | - | - | 3.7 | 19.5 | 111 |
| GN 927.4-82-M8-35-B-* | 82 | M 8 | 35 | 20 | 20 | - | 22.5 | 1 | - | - | - | 3.7 | 19.5 | 112 |
| GN 927.4-82-M8-40-B-* | 82 | M 8 | 40 | 20 | 20 | - | 22.5 | 1 | - | - | - | 3.7 | 19.5 | 114 |
| GN 927.4-82-M8-50-B-* | 82 | M 8 | 50 | 20 | 20 | - | 22.5 | 1 | - | - | - | 3.7 | 19.5 | 116 |
| GN 927.4-82-M8-60-B-* | 82 | M 8 | 60 | 20 | 20 | - | 22.5 | 1 | - | - | - | 3.7 | 19.5 | 120 |
| GN 927.4-101-M8-20-B-* | 101 | M 8 | 20 | 25 | 26 | - | 27 | 1.5 | - | - | - | 4.8 | 25.3 | 200 |
| GN 927.4-101-M8-25-B-* | 101 | M 8 | 25 | 25 | 26 | - | 27 | 1.5 | - | - | - | 4.8 | 25.3 | 203 |
| GN 927.4-101-M8-30-B-* | 101 | M 8 | 30 | 25 | 26 | - | 27 | 1.5 | - | - | - | 4.8 | 25.3 | 204 |
| GN 927.4-101-M8-35-B-* | 101 | M 8 | 35 | 25 | 26 | - | 27 | 1.5 | - | - | - | 4.8 | 25.3 | 208 |
| GN 927.4-101-M8-40-B-* | 101 | M 8 | 40 | 25 | 26 | - | 27 | 1.5 | - | - | - | 4.8 | 25.3 | 209 |
| GN 927.4-101-M8-50-B-* | 101 | M 8 | 50 | 25 | 26 | - | 27 | 1.5 | - | - | - | 4.8 | 25.3 | 210 |
| GN 927.4-101-M8-60-B-* | 101 | M 8 | 60 | 25 | 26 | - | 27 | 1.5 | - | - | - | 4.8 | 25.3 | 214 |
| GN 927.4-101-M10-20-B-* | 101 | M 10 | 20 | 25 | 26 | - | 27 | 1.5 | - | - | - | 4.8 | 25.3 | 200 |
| GN 927.4-101-M10-25-B-* | 101 | M 10 | 25 | 25 | 26 | - | 27 | 1.5 | - | - | - | 4.8 | 25.3 | 203 |
| GN 927.4-101-M10-30-B-* | 101 | M 10 | 30 | 25 | 26 | - | 27 | 1.5 | - | - | - | 4.8 | 25.3 | 210 |
| GN 927.4-101-M10-35-B-* | 101 | M 10 | 35 | 25 | 26 | - | 27 | 1.5 | - | - | - | 4.8 | 25.3 | 220 |
| GN 927.4-101-M10-40-B-* | 101 | M 10 | 40 | 25 | 26 | - | 27 | 1.5 | - | - | - | 4.8 | 25.3 | 215 |
| GN 927.4-101-M10-50-B-* | 101 | M 10 | 50 | 25 | 26 | - | 27 | 1.5 | - | - | - | 4.8 | 25.3 | 221 |
| GN 927.4-101-M10-60-B-* | 101 | M 10 | 60 | 25 | 26 | - | 27 | 1.5 | - | - | - | 4.8 | 25.3 | 221 |



ELESA 和 GANTER 依法保留所有权利
复制图纸时请注明出处。

# GN 927.3

## 带偏心凸轮的夹紧杆

**塑料接触板，钢制柄身**

### 规格

**类型**

- **A**型：塑料接触板，带调节螺母
- **B**型：塑料接触板，不带调节螺母

柄身
钢制（精铸）
镀锌，蓝钝处理

接触板
塑料，玻璃纤维加固

- A型：聚甲醛 (POM)
- B型：聚酰胺 (PA)

带螺纹嵌件的款式

轴，阻滞螺母，调节螺母
镀锌钢，蓝钝处理

**带螺杆的款式**

轴，阻滞螺钉，调节螺钉
镀锌钢，蓝钝处理

### 信息

GN 927.3 偏心凸轮夹紧杆可用于快速夹紧和释放操作。因此，与通过螺纹进行的夹紧操作相比，该类型的夹紧杆可实现 **无扭矩** 夹紧。
该夹紧杆的设计可确保其在运动中不会超过最大夹紧力。
由于所有零件均按正确的顺序安装，故无松散的元件。
A型具有以下优势：
可通过带细螺纹的滚花螺母调节偏心凸轮与接触面间的距离。因此仅通过简单的的调节便可设定最大夹紧力。此外，还可选择相对于夹紧轴的较佳杆位。
这种带偏心凸轮的夹紧杆，夹紧力可达 8 kN。

### 技术信息

- 塑料特性 (参见页 A2)

构造特点 ( A型) / 应用示例

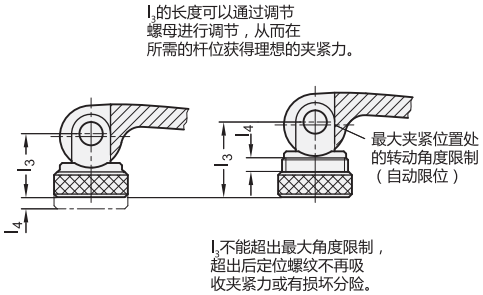


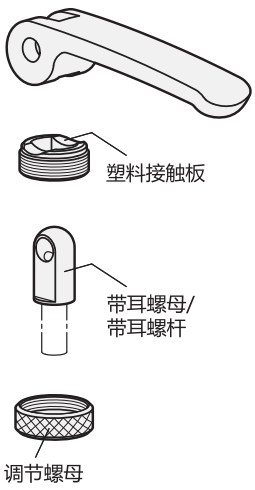


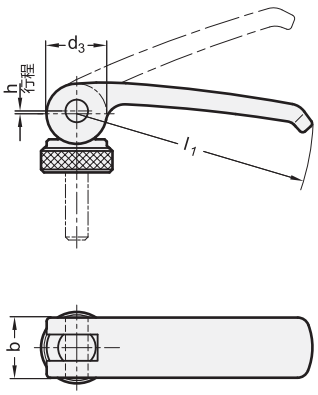


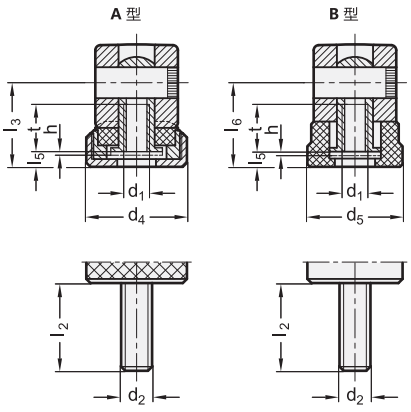




ELESA 和 GANTER 依法保留所有权利。
复制图纸时请注明出处。

# GN 927.3 | 带偏心凸轮的夹紧杆

*增加紧定手柄的型号(A 或 B)

**A**
带调节螺母

**B**
不带调节螺母

**GN 927.3-带螺纹嵌件**

| 型号 | l1 | d1 | b | d3 | d4 | d5 | h | l3 最小 | l3 最大 | l4 | l5 | l6 | t | ⚖ |
|---|---|---|---|---|---|---|---|---|---|---|---|---|---|---|
| GN 927.3-63-M5-* | 63 | M 5 | 16 | 16 | 19 | 18.5 | 0.75 | 16.3 | 18.8 | 2.5 | 3 | 16.3 | 10 | 63 |
| GN 927.3-63-M6-* | 63 | M 6 | 16 | 16 | 19 | 18.5 | 0.75 | 16.3 | 18.8 | 2.5 | 3 | 16.3 | 10 | 63 |
| GN 927.3-82-M6-* | 82 | M 6 | 20 | 20 | 25 | 22.5 | 1 | 19.5 | 22.5 | 3 | 3.7 | 19.5 | 12 | 125 |
| GN 927.3-82-M8-* | 82 | M 8 | 20 | 20 | 25 | 22.5 | 1 | 19.5 | 22.5 | 3 | 3.7 | 19.5 | 12 | 123 |
| GN 927.3-101-M8-* | 101 | M 8 | 25 | 26 | 30 | 27 | 1.5 | 25.3 | 29.3 | 4 | 4.8 | 25.3 | 15 | 243 |
| GN 927.3-101-M10-* | 101 | M 10 | 25 | 26 | 30 | 27 | 1.5 | 25.3 | 29.3 | 4 | 4.8 | 25.3 | 15 | 240 |

**GN 927.3-带螺杆**

| 型号 | l1 | d2 | l2 | b | d3 | d4 | d5 | h | l3 最小 | l3 最大 | l4 | l5 | l6 | ⚖ |
|---|---|---|---|---|---|---|---|---|---|---|---|---|---|---|
| GN 927.3-63-M5-16-* | 63 | M 5 | 16 | 16 | 16 | 19 | 18.5 | 0.75 | 16.3 | 18.8 | 2.5 | 3 | 16.3 | 45 |
| GN 927.3-63-M5-20-* | 63 | M 5 | 20 | 16 | 16 | 19 | 18.5 | 0.75 | 16.3 | 18.8 | 2.5 | 3 | 16.3 | 66 |
| GN 927.3-63-M5-25-* | 63 | M 5 | 25 | 16 | 16 | 19 | 18.5 | 0.75 | 16.3 | 18.8 | 2.5 | 3 | 16.3 | 68 |
| GN 927.3-63-M5-30-* | 63 | M 5 | 30 | 16 | 16 | 19 | 18.5 | 0.75 | 16.3 | 18.8 | 2.5 | 3 | 16.3 | 69 |
| GN 927.3-63-M5-35-* | 63 | M 5 | 35 | 16 | 16 | 19 | 18.5 | 0.75 | 16.3 | 18.8 | 2.5 | 3 | 16.3 | 69 |
| GN 927.3-63-M5-40-* | 63 | M 5 | 40 | 16 | 16 | 19 | 18.5 | 0.75 | 16.3 | 18.8 | 2.5 | 3 | 16.3 | 70 |
| GN 927.3-63-M5-50-* | 63 | M 5 | 50 | 16 | 16 | 19 | 18.5 | 0.75 | 16.3 | 18.8 | 2.5 | 3 | 16.3 | 71 |
| GN 927.3-63-M6-16-* | 63 | M 6 | 16 | 16 | 16 | 19 | 18.5 | 0.75 | 16.3 | 18.8 | 2.5 | 3 | 16.3 | 67 |
| GN 927.3-63-M6-20-* | 63 | M 6 | 20 | 16 | 16 | 19 | 18.5 | 0.75 | 16.3 | 18.8 | 2.5 | 3 | 16.3 | 67 |
| GN 927.3-63-M6-25-* | 63 | M 6 | 25 | 16 | 16 | 19 | 18.5 | 0.75 | 16.3 | 18.8 | 2.5 | 3 | 16.3 | 69 |
| GN 927.3-63-M6-30-* | 63 | M 6 | 30 | 16 | 16 | 19 | 18.5 | 0.75 | 16.3 | 18.8 | 2.5 | 3 | 16.3 | 70 |
| GN 927.3-63-M6-35-* | 63 | M 6 | 35 | 16 | 16 | 19 | 18.5 | 0.75 | 16.3 | 18.8 | 2.5 | 3 | 16.3 | 70 |
| GN 927.3-63-M6-40-* | 63 | M 6 | 40 | 16 | 16 | 19 | 18.5 | 0.75 | 16.3 | 18.8 | 2.5 | 3 | 16.3 | 72 |
| GN 927.3-63-M6-50-* | 63 | M 6 | 50 | 16 | 16 | 19 | 18.5 | 0.75 | 16.3 | 18.8 | 2.5 | 3 | 16.3 | 76 |
| GN 927.3-82-M6-20-* | 82 | M 6 | 20 | 20 | 20 | 25 | 22.5 | 1 | 19.5 | 22.5 | 3 | 3.7 | 19.5 | 131 |
| GN 927.3-82-M6-25-* | 82 | M 6 | 25 | 20 | 20 | 25 | 22.5 | 1 | 19.5 | 22.5 | 3 | 3.7 | 19.5 | 131 |
| GN 927.3-82-M6-30-* | 82 | M 6 | 30 | 20 | 20 | 25 | 22.5 | 1 | 19.5 | 22.5 | 3 | 3.7 | 19.5 | 132 |
| GN 927.3-82-M6-35-* | 82 | M 6 | 35 | 20 | 20 | 25 | 22.5 | 1 | 19.5 | 22.5 | 3 | 3.7 | 19.5 | 134 |
| GN 927.3-82-M6-40-* | 82 | M 6 | 40 | 20 | 20 | 25 | 22.5 | 1 | 19.5 | 22.5 | 3 | 3.7 | 19.5 | 137 |
| GN 927.3-82-M6-50-* | 82 | M 6 | 50 | 20 | 20 | 25 | 22.5 | 1 | 19.5 | 22.5 | 3 | 3.7 | 19.5 | 137 |
| GN 927.3-82-M6-60-* | 82 | M 6 | 60 | 20 | 20 | 25 | 22.5 | 1 | 19.5 | 22.5 | 3 | 3.7 | 19.5 | 138 |
| GN 927.3-82-M8-20-* | 82 | M 8 | 20 | 20 | 20 | 25 | 22.5 | 1 | 19.5 | 22.5 | 3 | 3.7 | 19.5 | 121 |
| GN 927.3-82-M8-25-* | 82 | M 8 | 25 | 20 | 20 | 25 | 22.5 | 1 | 19.5 | 22.5 | 3 | 3.7 | 19.5 | 124 |
| GN 927.3-82-M8-30-* | 82 | M 8 | 30 | 20 | 20 | 25 | 22.5 | 1 | 19.5 | 22.5 | 3 | 3.7 | 19.5 | 124 |
| GN 927.3-82-M8-35-* | 82 | M 8 | 35 | 20 | 20 | 25 | 22.5 | 1 | 19.5 | 22.5 | 3 | 3.7 | 19.5 | 126 |
| GN 927.3-82-M8-40-* | 82 | M 8 | 40 | 20 | 20 | 25 | 22.5 | 1 | 19.5 | 22.5 | 3 | 3.7 | 19.5 | 126 |
| GN 927.3-82-M8-50-* | 82 | M 8 | 50 | 20 | 20 | 25 | 22.5 | 1 | 19.5 | 22.5 | 3 | 3.7 | 19.5 | 130 |
| GN 927.3-82-M8-60-* | 82 | M 8 | 60 | 20 | 20 | 25 | 22.5 | 1 | 19.5 | 22.5 | 3 | 3.7 | 19.5 | 134 |
| GN 927.3-101-M8-20-* | 101 | M 8 | 20 | 25 | 26 | 30 | 27 | 1.5 | 25.3 | 29.3 | 4 | 4.8 | 25.3 | 255 |
| GN 927.3-101-M8-25-* | 101 | M 8 | 25 | 25 | 26 | 30 | 27 | 1.5 | 25.3 | 29.3 | 4 | 4.8 | 25.3 | 256 |
| GN 927.3-101-M8-30-* | 101 | M 8 | 30 | 25 | 26 | 30 | 27 | 1.5 | 25.3 | 29.3 | 4 | 4.8 | 25.3 | 258 |
| GN 927.3-101-M8-35-* | 101 | M 8 | 35 | 25 | 26 | 30 | 27 | 1.5 | 25.3 | 29.3 | 4 | 4.8 | 25.3 | 260 |
| GN 927.3-101-M8-40-* | 101 | M 8 | 40 | 25 | 26 | 30 | 27 | 1.5 | 25.3 | 29.3 | 4 | 4.8 | 25.3 | 261 |
| GN 927.3-101-M8-50-* | 101 | M 8 | 50 | 25 | 26 | 30 | 27 | 1.5 | 25.3 | 29.3 | 4 | 4.8 | 25.3 | 262 |
| GN 927.3-101-M8-60-* | 101 | M 8 | 60 | 25 | 26 | 30 | 27 | 1.5 | 25.3 | 29.3 | 4 | 4.8 | 25.3 | 266 |
| GN 927.3-101-M10-20-* | 101 | M 10 | 20 | 25 | 26 | 30 | 27 | 1.5 | 25.3 | 29.3 | 4 | 4.8 | 25.3 | 233 |
| GN 927.3-101-M10-25-* | 101 | M 10 | 25 | 25 | 26 | 30 | 27 | 1.5 | 25.3 | 29.3 | 4 | 4.8 | 25.3 | 236 |
| GN 927.3-101-M10-30-* | 101 | M 10 | 30 | 25 | 26 | 30 | 27 | 1.5 | 25.3 | 29.3 | 4 | 4.8 | 25.3 | 238 |
| GN 927.3-101-M10-35-* | 101 | M 10 | 35 | 25 | 26 | 30 | 27 | 1.5 | 25.3 | 29.3 | 4 | 4.8 | 25.3 | 238 |
| GN 927.3-101-M10-40-* | 101 | M 10 | 40 | 25 | 26 | 30 | 27 | 1.5 | 25.3 | 29.3 | 4 | 4.8 | 25.3 | 241 |
| GN 927.3-101-M10-50-* | 101 | M 10 | 50 | 25 | 26 | 30 | 27 | 1.5 | 25.3 | 29.3 | 4 | 4.8 | 25.3 | 257 |
| GN 927.3-101-M10-60-* | 101 | M 10 | 60 | 25 | 26 | 30 | 27 | 1.5 | 25.3 | 29.3 | 4 | 4.8 | 25.3 | 260 |

A型重量



ELESA 和 GANTER 依法保留所有权利。
复制图纸时请注明出处。

# GN 927.5

## 带偏心凸轮的不锈钢夹紧杆

**不锈钢一体化部件 / 塑料接触板 / 压铸锌柄身**

### 规格

**类型**

- **A**型：塑料接触板，带调节螺母
- **B**型：塑料接触板，不带调节螺母

柄身
AISI CF-8 不锈钢
（精铸）

接触板
塑料，玻璃纤维加固

- A型：聚甲醛 (POM)
- B型：聚酰胺 (PA)

**带内螺纹的款式**

轴，阻滞螺母，调节螺母
AISI 303 不锈钢

**带螺杆的款式**

轴，阻滞螺钉，调节螺钉
AISI 303 不锈钢

### 信息

GN 927.5 带不锈钢内螺纹的偏心凸轮式夹紧杆可用于快速夹紧和释放操作。与通过螺纹进行的夹紧操作相比，该类型的夹紧杆可实现**无扭矩**夹紧。
该夹紧杆的设计可确保其在运动中不会超过最大夹紧力。
由于所有零件均按正确的顺序安装，故无松散的元件。
A型具有以下优势：
可通过带细螺纹的滚花螺母调节偏心凸轮与接触面间的距离。因此仅通过简单的的调节便可设定最大夹紧力。此外，还可选择相对于夹紧轴的较佳杆位。
这种带偏心凸轮的夹紧杆，夹紧力可达 8 kN。

### 构造特点 ( A型) / 应用示例

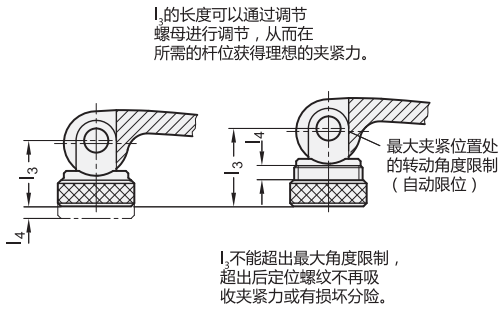


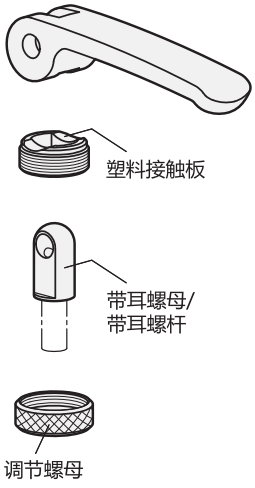


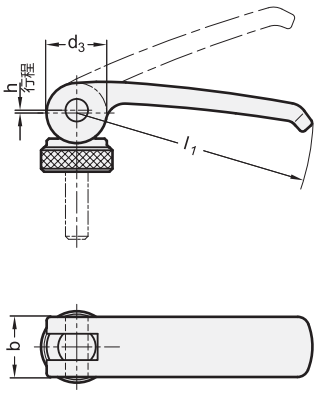


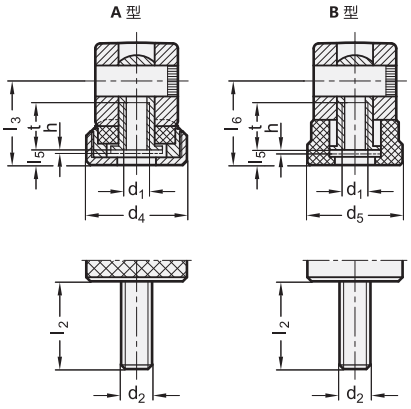




ELESA 和 GANTER 依法保留所有权利。
复制图纸时请注明出处。

# GN 927.5 | 带偏心凸轮的不锈钢夹紧杆

*增加紧定手柄的型号(A 或 B)

A
带调节螺母

B
不带调节螺母

**GN 927.5-带螺纹嵌件** 不锈钢

| 型号 | l1 | d1 | b | d3 | d4 | d5 | h | l3 最小 | l3 最大 | l4 | l5 | l6 | t | ⚖ |
|---|---|---|---|---|---|---|---|---|---|---|---|---|---|---|
| GN 927.5-63-M5-* | 63 | M 5 | 16 | 16 | 19 | 18.5 | 0.75 | 16.3 | 18.8 | 2.5 | 3 | 16.3 | 10 | 57 |
| GN 927.5-63-M6-* | 63 | M 6 | 16 | 16 | 19 | 18.5 | 0.75 | 16.3 | 18.8 | 2.5 | 3 | 16.3 | 10 | 56 |
| GN 927.5-82-M6-* | 82 | M 6 | 20 | 20 | 25 | 22.5 | 1 | 19.5 | 22.5 | 3 | 3.7 | 19.5 | 12 | 126 |
| GN 927.5-82-M8-* | 82 | M 8 | 20 | 20 | 25 | 22.5 | 1 | 19.5 | 22.5 | 3 | 3.7 | 19.5 | 12 | 124 |
| GN 927.5-101-M8-* | 101 | M 8 | 25 | 26 | 30 | 27 | 1.5 | 25.3 | 29.3 | 4 | 4.8 | 25.3 | 15 | 239 |
| GN 927.5-101-M10-* | 101 | M 10 | 25 | 26 | 30 | 27 | 1.5 | 25.3 | 29.3 | 4 | 4.8 | 25.3 | 15 | 238 |

**GN 927.5-带螺杆** 不锈钢

| 型号 | l1 | d2 | l2 | b | d3 | d4 | d5 | h | l3 最小 | l3 最大 | l4 | l5 | l6 | ⚖ |
|---|---|---|---|---|---|---|---|---|---|---|---|---|---|---|
| GN 927.5-63-M5-16-* | 63 | M 5 | 16 | 16 | 16 | 19 | 18.5 | 0.75 | 16.3 | 18.8 | 2.5 | 3 | 16.3 | 66 |
| GN 927.5-63-M5-20-* | 63 | M 5 | 20 | 16 | 16 | 19 | 18.5 | 0.75 | 16.3 | 18.8 | 2.5 | 3 | 16.3 | 66 |
| GN 927.5-63-M5-25-* | 63 | M 5 | 25 | 16 | 16 | 19 | 18.5 | 0.75 | 16.3 | 18.8 | 2.5 | 3 | 16.3 | 67 |
| GN 927.5-63-M5-30-* | 63 | M 5 | 30 | 16 | 16 | 19 | 18.5 | 0.75 | 16.3 | 18.8 | 2.5 | 3 | 16.3 | 67 |
| GN 927.5-63-M5-35-* | 63 | M 5 | 35 | 16 | 16 | 19 | 18.5 | 0.75 | 16.3 | 18.8 | 2.5 | 3 | 16.3 | 68 |
| GN 927.5-63-M5-40-* | 63 | M 5 | 40 | 16 | 16 | 19 | 18.5 | 0.75 | 16.3 | 18.8 | 2.5 | 3 | 16.3 | 68 |
| GN 927.5-63-M5-50-* | 63 | M 5 | 50 | 16 | 16 | 19 | 18.5 | 0.75 | 16.3 | 18.8 | 2.5 | 3 | 16.3 | 70 |
| GN 927.5-63-M6-16-* | 63 | M 6 | 16 | 16 | 16 | 19 | 18.5 | 0.75 | 16.3 | 18.8 | 2.5 | 3 | 16.3 | 60 |
| GN 927.5-63-M6-20-* | 63 | M 6 | 20 | 16 | 16 | 19 | 18.5 | 0.75 | 16.3 | 18.8 | 2.5 | 3 | 16.3 | 61 |
| GN 927.5-63-M6-25-* | 63 | M 6 | 25 | 16 | 16 | 19 | 18.5 | 0.75 | 16.3 | 18.8 | 2.5 | 3 | 16.3 | 62 |
| GN 927.5-63-M6-30-* | 63 | M 6 | 30 | 16 | 16 | 19 | 18.5 | 0.75 | 16.3 | 18.8 | 2.5 | 3 | 16.3 | 63 |
| GN 927.5-63-M6-35-* | 63 | M 6 | 35 | 16 | 16 | 19 | 18.5 | 0.75 | 16.3 | 18.8 | 2.5 | 3 | 16.3 | 64 |
| GN 927.5-63-M6-40-* | 63 | M 6 | 40 | 16 | 16 | 19 | 18.5 | 0.75 | 16.3 | 18.8 | 2.5 | 3 | 16.3 | 64 |
| GN 927.5-63-M6-50-* | 63 | M 6 | 50 | 16 | 16 | 19 | 18.5 | 0.75 | 16.3 | 18.8 | 2.5 | 3 | 16.3 | 66 |
| GN 927.5-82-M6-20-* | 82 | M 6 | 20 | 20 | 20 | 25 | 22.5 | 1 | 19.5 | 22.5 | 3 | 3.7 | 19.5 | 132 |
| GN 927.5-82-M6-25-* | 82 | M 6 | 25 | 20 | 20 | 25 | 22.5 | 1 | 19.5 | 22.5 | 3 | 3.7 | 19.5 | 132 |
| GN 927.5-82-M6-30-* | 82 | M 6 | 30 | 20 | 20 | 25 | 22.5 | 1 | 19.5 | 22.5 | 3 | 3.7 | 19.5 | 133 |
| GN 927.5-82-M6-35-* | 82 | M 6 | 35 | 20 | 20 | 25 | 22.5 | 1 | 19.5 | 22.5 | 3 | 3.7 | 19.5 | 135 |
| GN 927.5-82-M6-40-* | 82 | M 6 | 40 | 20 | 20 | 25 | 22.5 | 1 | 19.5 | 22.5 | 3 | 3.7 | 19.5 | 135 |
| GN 927.5-82-M6-50-* | 82 | M 6 | 50 | 20 | 20 | 25 | 22.5 | 1 | 19.5 | 22.5 | 3 | 3.7 | 19.5 | 137 |
| GN 927.5-82-M6-60-* | 82 | M 6 | 60 | 20 | 20 | 25 | 22.5 | 1 | 19.5 | 22.5 | 3 | 3.7 | 19.5 | 139 |
| GN 927.5-82-M8-20-* | 82 | M 8 | 20 | 20 | 20 | 25 | 22.5 | 1 | 19.5 | 22.5 | 3 | 3.7 | 19.5 | 121 |
| GN 927.5-82-M8-25-* | 82 | M 8 | 25 | 20 | 20 | 25 | 22.5 | 1 | 19.5 | 22.5 | 3 | 3.7 | 19.5 | 123 |
| GN 927.5-82-M8-30-* | 82 | M 8 | 30 | 20 | 20 | 25 | 22.5 | 1 | 19.5 | 22.5 | 3 | 3.7 | 19.5 | 130 |
| GN 927.5-82-M8-35-* | 82 | M 8 | 35 | 20 | 20 | 25 | 22.5 | 1 | 19.5 | 22.5 | 3 | 3.7 | 19.5 | 134 |
| GN 927.5-82-M8-40-* | 82 | M 8 | 40 | 20 | 20 | 25 | 22.5 | 1 | 19.5 | 22.5 | 3 | 3.7 | 19.5 | 134 |
| GN 927.5-82-M8-50-* | 82 | M 8 | 50 | 20 | 20 | 25 | 22.5 | 1 | 19.5 | 22.5 | 3 | 3.7 | 19.5 | 136 |
| GN 927.5-82-M8-60-* | 82 | M 8 | 60 | 20 | 20 | 25 | 22.5 | 1 | 19.5 | 22.5 | 3 | 3.7 | 19.5 | 138 |
| GN 927.5-101-M8-20-* | 101 | M 8 | 20 | 25 | 26 | 30 | 27 | 1.5 | 25.3 | 29.3 | 4 | 4.8 | 25.3 | 228 |
| GN 927.5-101-M8-25-* | 101 | M 8 | 25 | 25 | 26 | 30 | 27 | 1.5 | 25.3 | 29.3 | 4 | 4.8 | 25.3 | 229 |
| GN 927.5-101-M8-30-* | 101 | M 8 | 30 | 25 | 26 | 30 | 27 | 1.5 | 25.3 | 29.3 | 4 | 4.8 | 25.3 | 233 |
| GN 927.5-101-M8-35-* | 101 | M 8 | 35 | 25 | 26 | 30 | 27 | 1.5 | 25.3 | 29.3 | 4 | 4.8 | 25.3 | 234 |
| GN 927.5-101-M8-40-* | 101 | M 8 | 40 | 25 | 26 | 30 | 27 | 1.5 | 25.3 | 29.3 | 4 | 4.8 | 25.3 | 236 |
| GN 927.5-101-M8-50-* | 101 | M 8 | 50 | 25 | 26 | 30 | 27 | 1.5 | 25.3 | 29.3 | 4 | 4.8 | 25.3 | 239 |
| GN 927.5-101-M8-60-* | 101 | M 8 | 60 | 25 | 26 | 30 | 27 | 1.5 | 25.3 | 29.3 | 4 | 4.8 | 25.3 | 241 |
| GN 927.5-101-M10-20-* | 101 | M 10 | 20 | 25 | 26 | 30 | 27 | 1.5 | 25.3 | 29.3 | 4 | 4.8 | 25.3 | 233 |
| GN 927.5-101-M10-25-* | 101 | M 10 | 25 | 25 | 26 | 30 | 27 | 1.5 | 25.3 | 29.3 | 4 | 4.8 | 25.3 | 235 |
| GN 927.5-101-M10-30-* | 101 | M 10 | 30 | 25 | 26 | 30 | 27 | 1.5 | 25.3 | 29.3 | 4 | 4.8 | 25.3 | 238 |
| GN 927.5-101-M10-35-* | 101 | M 10 | 35 | 25 | 26 | 30 | 27 | 1.5 | 25.3 | 29.3 | 4 | 4.8 | 25.3 | 240 |
| GN 927.5-101-M10-40-* | 101 | M 10 | 40 | 25 | 26 | 30 | 27 | 1.5 | 25.3 | 29.3 | 4 | 4.8 | 25.3 | 243 |
| GN 927.5-101-M10-50-* | 101 | M 10 | 50 | 25 | 26 | 30 | 27 | 1.5 | 25.3 | 29.3 | 4 | 4.8 | 25.3 | 248 |
| GN 927.5-101-M10-60-* | 101 | M 10 | 60 | 25 | 26 | 30 | 27 | 1.5 | 25.3 | 29.3 | 4 | 4.8 | 25.3 | 251 |

A型重量



ELESA 和 GANTER 依法保留所有权利。
复制图纸时请注明出处。

# GN 927.7

INOX STAINLESS STEEL (钢制嵌件) RoHS

## 带偏心凸轮的不锈钢夹紧杆

**不锈钢接触板**

### 规格

**类型**

- **A**型：不锈钢接触板，带调节螺母
- **B**型：不锈钢接触板，不带调节螺母

柄身
AISI CF-8 不锈钢

接触板
不锈钢 AISI 431
硬化处理

**带螺纹嵌件的款式**

轴，阻滞螺母，调节螺母
AISI 303 不锈钢

**带螺杆的款式**

轴，阻滞螺钉，调节螺钉
AISI 303 不锈钢

### 信息

GN 927.7 偏心凸轮夹紧杆可用于快速夹紧和释放操作。因此，与通过螺纹进行的夹紧操作相比，该类型的夹紧杆可实现 **无扭矩** 夹紧。
该夹紧杆的设计可确保其在运动中不会超过最大夹紧力。
由于所有零件均按正确的顺序安装，故无松散的元件。
A型具有以下优势：
可通过带细螺纹的滚花螺母调节偏心凸轮与接触面间的距离。因此仅通过简单的的调节便可设定最大夹紧力。此外，还可选择相对于夹紧轴的较佳杆位。
这种带偏心凸轮的夹紧杆，夹紧力可达 8 kN。

### 可按需提供

- 夹紧表面无需润滑

### 技术信息

- 不锈钢特性 (参见页 A26)

### 构造特点 ( A型) / 应用示例

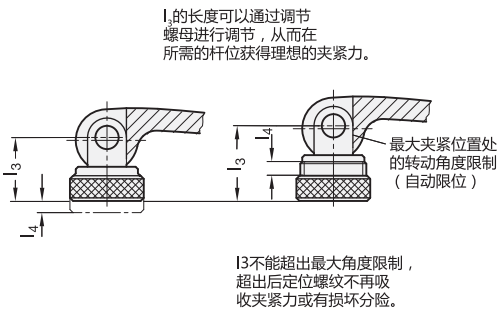


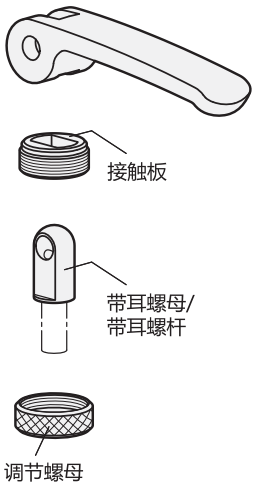


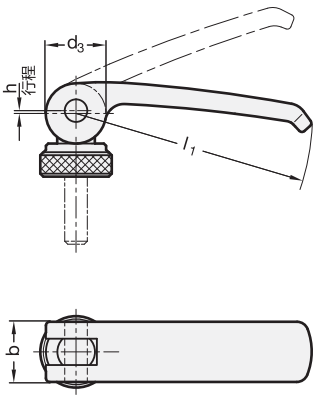


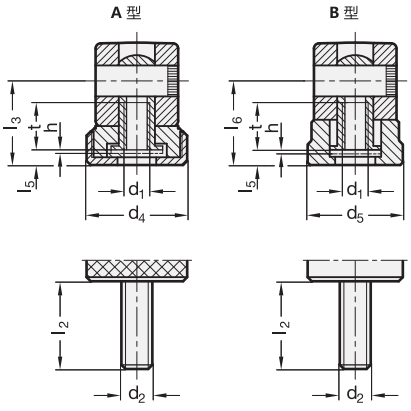




elesa+Ganter

ELESA 和 GANTER 依法保留所有权利。
复制图纸时请注明出处。

# GN 927.7 | 带偏心凸轮的不锈钢夹紧杆

*增加紧定手柄的型号(A 或 B)

**A**
带调节螺母

**B**
不带调节螺母

**GN 927.7-带螺纹嵌件** 不锈钢

| 型号 | l1 | d1 | b | d3 | d4 | d5 | h | l3 最小 | l3 最大 | l4 | l5 | l6 | t | ⚖ |
|---|---|---|---|---|---|---|---|---|---|---|---|---|---|---|
| GN 927.7-63-M5-* | 63 | M 5 | 16 | 16 | 19 | 18.5 | 0.75 | 16.3 | 18.8 | 2.5 | 3 | 16.3 | 10 | 66 |
| GN 927.7-63-M6-* | 63 | M 6 | 16 | 16 | 19 | 18.5 | 0.75 | 16.3 | 18.8 | 2.5 | 3 | 16.3 | 10 | 65 |
| GN 927.7-82-M6-* | 82 | M 6 | 20 | 20 | 25 | 22.5 | 1 | 19.5 | 22.5 | 3 | 3.7 | 19.5 | 12 | 129 |
| GN 927.7-82-M8-* | 82 | M 8 | 20 | 20 | 25 | 22.5 | 1 | 19.5 | 22.5 | 3 | 3.7 | 19.5 | 12 | 128 |
| GN 927.7-101-M8-* | 101 | M 8 | 25 | 26 | 30 | 27 | 1.5 | 25.3 | 29.3 | 4 | 4.8 | 25.3 | 15 | 250 |
| GN 927.7-101-M10-* | 101 | M 10 | 25 | 26 | 30 | 27 | 1.5 | 25.3 | 29.3 | 4 | 4.8 | 25.3 | 15 | 247 |

**GN 927.7-带螺杆** 不锈钢

| 型号 | l1 | d2 | l2 | b | d3 | d4 | d5 | h | l3 最小 | l3 最大 | l4 | l5 | l6 | ⚖ |
|---|---|---|---|---|---|---|---|---|---|---|---|---|---|---|
| GN 927.7-63-M5-16-* | 63 | M 5 | 16 | 16 | 16 | 19 | 18.5 | 0.75 | 16.3 | 18.8 | 2.5 | 3 | 16.3 | 69 |
| GN 927.7-63-M5-20-* | 63 | M 5 | 20 | 16 | 16 | 19 | 18.5 | 0.75 | 16.3 | 18.8 | 2.5 | 3 | 16.3 | 70 |
| GN 927.7-63-M5-25-* | 63 | M 5 | 25 | 16 | 16 | 19 | 18.5 | 0.75 | 16.3 | 18.8 | 2.5 | 3 | 16.3 | 70 |
| GN 927.7-63-M5-30-* | 63 | M 5 | 30 | 16 | 16 | 19 | 18.5 | 0.75 | 16.3 | 18.8 | 2.5 | 3 | 16.3 | 71 |
| GN 927.7-63-M5-35-* | 63 | M 5 | 35 | 16 | 16 | 19 | 18.5 | 0.75 | 16.3 | 18.8 | 2.5 | 3 | 16.3 | 71 |
| GN 927.7-63-M5-40-* | 63 | M 5 | 40 | 16 | 16 | 19 | 18.5 | 0.75 | 16.3 | 18.8 | 2.5 | 3 | 16.3 | 72 |
| GN 927.7-63-M5-50-* | 63 | M 5 | 50 | 16 | 16 | 19 | 18.5 | 0.75 | 16.3 | 18.8 | 2.5 | 3 | 16.3 | 73 |
| GN 927.7-63-M6-16-* | 63 | M 6 | 16 | 16 | 16 | 19 | 18.5 | 0.75 | 16.3 | 18.8 | 2.5 | 3 | 16.3 | 69 |
| GN 927.7-63-M6-20-* | 63 | M 6 | 20 | 16 | 16 | 19 | 18.5 | 0.75 | 16.3 | 18.8 | 2.5 | 3 | 16.3 | 70 |
| GN 927.7-63-M6-25-* | 63 | M 6 | 25 | 16 | 16 | 19 | 18.5 | 0.75 | 16.3 | 18.8 | 2.5 | 3 | 16.3 | 71 |
| GN 927.7-63-M6-30-* | 63 | M 6 | 30 | 16 | 16 | 19 | 18.5 | 0.75 | 16.3 | 18.8 | 2.5 | 3 | 16.3 | 71 |
| GN 927.7-63-M6-35-* | 63 | M 6 | 35 | 16 | 16 | 19 | 18.5 | 0.75 | 16.3 | 18.8 | 2.5 | 3 | 16.3 | 72 |
| GN 927.7-63-M6-40-* | 63 | M 6 | 40 | 16 | 16 | 19 | 18.5 | 0.75 | 16.3 | 18.8 | 2.5 | 3 | 16.3 | 73 |
| GN 927.7-63-M6-50-* | 63 | M 6 | 50 | 16 | 16 | 19 | 18.5 | 0.75 | 16.3 | 18.8 | 2.5 | 3 | 16.3 | 75 |
| GN 927.7-82-M6-20-* | 82 | M 6 | 20 | 20 | 20 | 25 | 22.5 | 1 | 19.5 | 22.5 | 3 | 3.7 | 19.5 | 135 |
| GN 927.7-82-M6-25-* | 82 | M 6 | 25 | 20 | 20 | 25 | 22.5 | 1 | 19.5 | 22.5 | 3 | 3.7 | 19.5 | 136 |
| GN 927.7-82-M6-30-* | 82 | M 6 | 30 | 20 | 20 | 25 | 22.5 | 1 | 19.5 | 22.5 | 3 | 3.7 | 19.5 | 137 |
| GN 927.7-82-M6-35-* | 82 | M 6 | 35 | 20 | 20 | 25 | 22.5 | 1 | 19.5 | 22.5 | 3 | 3.7 | 19.5 | 138 |
| GN 927.7-82-M6-40-* | 82 | M 6 | 40 | 20 | 20 | 25 | 22.5 | 1 | 19.5 | 22.5 | 3 | 3.7 | 19.5 | 139 |
| GN 927.7-82-M6-50-* | 82 | M 6 | 50 | 20 | 20 | 25 | 22.5 | 1 | 19.5 | 22.5 | 3 | 3.7 | 19.5 | 140 |
| GN 927.7-82-M6-60-* | 82 | M 6 | 60 | 20 | 20 | 25 | 22.5 | 1 | 19.5 | 22.5 | 3 | 3.7 | 19.5 | 142 |
| GN 927.7-82-M8-20-* | 82 | M 8 | 20 | 20 | 20 | 25 | 22.5 | 1 | 19.5 | 22.5 | 3 | 3.7 | 19.5 | 139 |
| GN 927.7-82-M8-25-* | 82 | M 8 | 25 | 20 | 20 | 25 | 22.5 | 1 | 19.5 | 22.5 | 3 | 3.7 | 19.5 | 140 |
| GN 927.7-82-M8-30-* | 82 | M 8 | 30 | 20 | 20 | 25 | 22.5 | 1 | 19.5 | 22.5 | 3 | 3.7 | 19.5 | 141 |
| GN 927.7-82-M8-35-* | 82 | M 8 | 35 | 20 | 20 | 25 | 22.5 | 1 | 19.5 | 22.5 | 3 | 3.7 | 19.5 | 143 |
| GN 927.7-82-M8-40-* | 82 | M 8 | 40 | 20 | 20 | 25 | 22.5 | 1 | 19.5 | 22.5 | 3 | 3.7 | 19.5 | 145 |
| GN 927.7-82-M8-50-* | 82 | M 8 | 50 | 20 | 20 | 25 | 22.5 | 1 | 19.5 | 22.5 | 3 | 3.7 | 19.5 | 146 |
| GN 927.7-82-M8-60-* | 82 | M 8 | 60 | 20 | 20 | 25 | 22.5 | 1 | 19.5 | 22.5 | 3 | 3.7 | 19.5 | 150 |
| GN 927.7-101-M8-20-* | 101 | M 8 | 20 | 25 | 26 | 30 | 27 | 1.5 | 25.3 | 29.3 | 4 | 4.8 | 25.3 | 263 |
| GN 927.7-101-M8-25-* | 101 | M 8 | 25 | 25 | 26 | 30 | 27 | 1.5 | 25.3 | 29.3 | 4 | 4.8 | 25.3 | 265 |
| GN 927.7-101-M8-30-* | 101 | M 8 | 30 | 25 | 26 | 30 | 27 | 1.5 | 25.3 | 29.3 | 4 | 4.8 | 25.3 | 266 |
| GN 927.7-101-M8-35-* | 101 | M 8 | 35 | 25 | 26 | 30 | 27 | 1.5 | 25.3 | 29.3 | 4 | 4.8 | 25.3 | 267 |
| GN 927.7-101-M8-40-* | 101 | M 8 | 40 | 25 | 26 | 30 | 27 | 1.5 | 25.3 | 29.3 | 4 | 4.8 | 25.3 | 266 |
| GN 927.7-101-M8-50-* | 101 | M 8 | 50 | 25 | 26 | 30 | 27 | 1.5 | 25.3 | 29.3 | 4 | 4.8 | 25.3 | 272 |
| GN 927.7-101-M8-60-* | 101 | M 8 | 60 | 25 | 26 | 30 | 27 | 1.5 | 25.3 | 29.3 | 4 | 4.8 | 25.3 | 273 |
| GN 927.7-101-M10-20-* | 101 | M 10 | 20 | 25 | 26 | 30 | 27 | 1.5 | 25.3 | 29.3 | 4 | 4.8 | 25.3 | 267 |
| GN 927.7-101-M10-25-* | 101 | M 10 | 25 | 25 | 26 | 30 | 27 | 1.5 | 25.3 | 29.3 | 4 | 4.8 | 25.3 | 267 |
| GN 927.7-101-M10-30-* | 101 | M 10 | 30 | 25 | 26 | 30 | 27 | 1.5 | 25.3 | 29.3 | 4 | 4.8 | 25.3 | 271 |
| GN 927.7-101-M10-35-* | 101 | M 10 | 35 | 25 | 26 | 30 | 27 | 1.5 | 25.3 | 29.3 | 4 | 4.8 | 25.3 | 272 |
| GN 927.7-101-M10-40-* | 101 | M 10 | 40 | 25 | 26 | 30 | 27 | 1.5 | 25.3 | 29.3 | 4 | 4.8 | 25.3 | 277 |
| GN 927.7-101-M10-50-* | 101 | M 10 | 50 | 25 | 26 | 30 | 27 | 1.5 | 25.3 | 29.3 | 4 | 4.8 | 25.3 | 281 |
| GN 927.7-101-M10-60-* | 101 | M 10 | 60 | 25 | 26 | 30 | 27 | 1.5 | 25.3 | 29.3 | 4 | 4.8 | 25.3 | 286 |

A型重量

ELESA 和 GANTER 依法保留所有权利。
复制图纸时请注明出处。

# 凸轮式夹紧杆

## 高科技聚合体

**凸轮柄身**
玻璃纤维加固聚酰胺基(PA)高科技聚合体，黑色，亚光饰面。

**旋转销**
光亮镀锌钢或AISI 303 不锈钢，带螺纹孔或螺杆。

**连接及固定杆身与凸轮滑动基座的元件**
聚酰胺基(PA)高科技聚合体，黑色。

**凸轮滑动基座**
聚酰胺基(PA)超级高科技聚合体，黑色。

**可调节滚花环形螺母**
聚酰胺基(PA)超级高科技聚合体，黑色。

**标准型号**
- **LAC-B**: 不通过可调节环形螺母定位，带有螺纹孔的旋转销采用镀锌钢制造。
- **LAC-SST**: 不通过可调节环形螺母定位，带有螺纹孔的旋转销采用AISI 303不锈钢制造。
- **LAC-p**: 不通过可调节环形螺母定位，带有螺杆的旋转销采用镀锌钢制造，端部倒角平头符合UNI 947:ISO 4753 (参见 (钢制嵌件)技术参数 页 A11)。
- **LAC-SST-p**: 不通过可调节环形螺母定位，带有螺杆的旋转销采用AISI 303B不锈钢制造，端部倒角平头符合UNI 947:ISO 4753 (参见技术参数 页A11)。
- **LAC-R-B**: 通过可调节环形螺母定位，带有螺杆的旋转销采用镀锌钢制造。
- **LAC-R-p**: 由可调节环形螺母定位，旋转销带镀锌钢螺杆，倒角平头符合 UNI 947: ISO 4753 (参见 (钢制嵌件)技术参数 页 A11)。
- **LAC-R-SST**: 通过可调节环形螺母定位，含螺纹孔的旋转销采用AISI 303不锈钢制造。
- **LAC-R-SST-p**: 通过可调节环形螺母定位，含螺纹孔的旋转销采用AISI 303不锈钢制造，带倒角平头，符合 UNI 947: ISO 4753 (参见 (钢制嵌件)技术参数 页 A11)。

**特征及应用**
凸轮式夹紧杆是一种可实现快速并完全夹紧的装置。
LAC-R带有可调节环形螺母(ELESA专利)，可实现快速、安全地夹紧。基座上滚花环形螺母，可在夹紧杆处于所需位置并锁紧的情况下，调整夹紧力。

**安装建议**
LAC-B, LAC-SST, LAC-R-B 和 LAC-R-SST 带有螺纹孔。安装凸轮夹紧杆的螺纹伸出组件表面的长度必须高于终止位置的值为h1 max，如表及图1所示。在连接部件时，用户需要注意螺纹旋至终止位置时是否达到h1 max高度值。

**夹紧和调节说明**
LAC: 顺时针方向旋转凸轮杆，直至旋转终点。随后，按下杆身完成夹紧，杆身的支点是一个偏心凸轮，偏心凸轮通过旋转达到控制调节基座的目的。
LAC-R: 顺时针方向旋转凸轮杆，直至旋转终点。
微调:顺时针或逆时针方向旋转滚花调节环形螺母调整夹紧力，然后将凸轮杆固定在所需位置。环形螺母标有最小和最大调节值，最多旋转半圈即可够满足调节需求。
夹紧:按下杆身，杆身的支点是一个偏心凸轮，偏心凸轮通过旋转达到控制调节基座的目的。

ELESA Original design

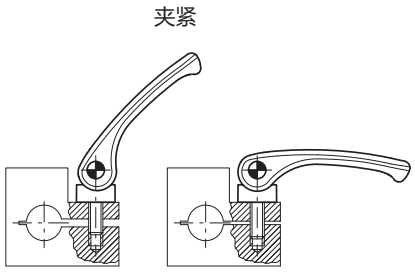


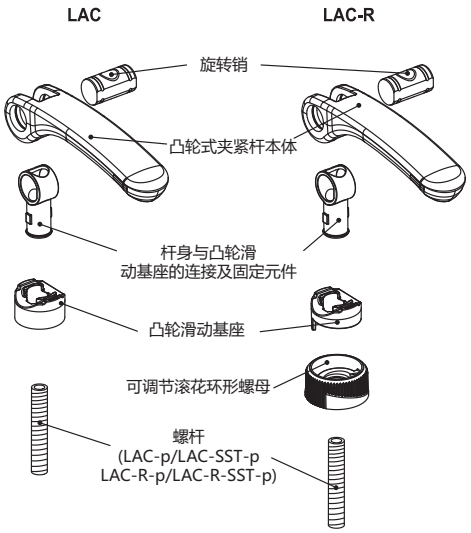




ELESA 和 GANTER 依法保留所有权利。
复制图纸时请注明出处。

# LAC. 凸轮式夹紧杆

LAC-B
LAC-SST

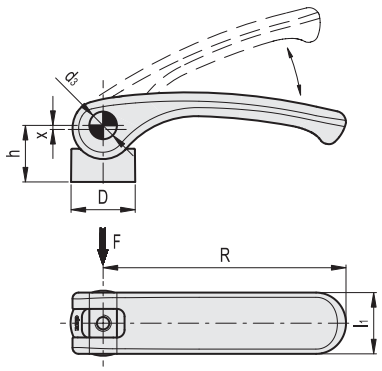


LAC-p
LAC-SST-p

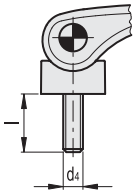


图1

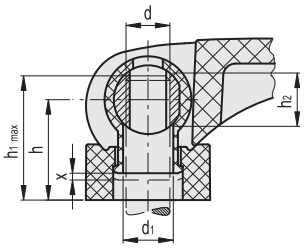


**LAC-B**

| 代码 | 型号 | R | d | D | h | h1 max | h2 | d1 | d3 | l1 | x | F最大 [N] | ⚖ |
|---|---|---|---|---|---|---|---|---|---|---|---|---|---|
| 33482 | LAC.63 B-M6 | 63 | M6 | 18 | 18 | 20 | 4 | 6.1 | 9 | 18 | 0.75 | 4000 | 23 |
| 33562 | LAC.80 B-M8 | 79 | M8 | 20 | 21 | 25.5 | 7 | 8.1 | 11 | 20 | 1 | 7000 | 32 |

**LAC-SST** 不锈钢

| 代码 | 型号 |
|---|---|
| 33487 | LAC.63 SST-M6 |
| 33567 | LAC.80 SST-M8 |

**LAC-p**

| 代码 | 型号 | R | d4 | D | h | d1 | d3 | l | l1 | x | F最大 [N] | ⚖ |
|---|---|---|---|---|---|---|---|---|---|---|---|---|
| 33492 | LAC.63 p-M6x25 | 63 | M6 | 18 | 18 | 6.1 | 9 | 25 | 18 | 0.75 | 4000 | 33 |
| 33496 | LAC.63 p-M6x50 | 63 | M6 | 18 | 18 | 6.1 | 9 | 50 | 18 | 0.75 | 4000 | 42 |
| 33582 | LAC.80 p-M8x25 | 79 | M8 | 20 | 21 | 8.1 | **11 | 25 | 20 | 1 | 7000 | 46 |
| 33586 | LAC.80 p-M8x50 | 79 | M8 | 20 | 21 | 8.1 | 11 | 50 | 20 | 1 | 7000 | 55 |

**LAC-SST-p** 不锈钢

| 代码 | 型号 |
|---|---|
| 33497 | LAC-63 SST-p-M6x25 |
| 33501 | LAC-63 SST-p-M6x50 |
| 33587 | LAC-80 SST-p-M8x25 |
| 33591 | LAC-80 SST-p-M8x50 |

LAC-R-B
LAC-R-SST

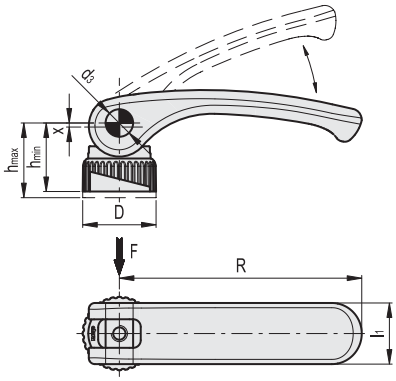


LAC-R-p
LAC-R-SST-p

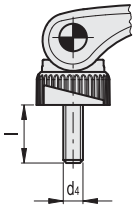


图1

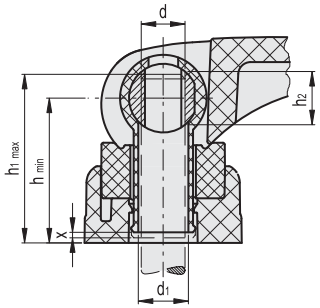


**LAC-R-B**

| 代码 | 型号 | R | d | D | hmin | hmax | h1 max | h2 | d1 | d3 | l1 | x | F最大 [N] | ⚖ |
|---|---|---|---|---|---|---|---|---|---|---|---|---|---|---|
| 33462 | LAC-R-63 B-M6 | 63 | M6 | 21 | 22.5 | 24 | 26 | 4 | 6.1 | 9 | 18 | 0.75 | 4000 | 25 |
| 33512 | LAC-R-80 B-M8 | 79 | M8 | 25 | 26.5 | 28 | 32.5 | 7 | 8.1 | 11 | 20 | 1 | 7000 | 39 |

**LAC-R-SST** 不锈钢

| 代码 | 型号 |
|---|---|
| 33467 | LAC-R-63 SST-M6 |
| 33517 | LAC-R-80 SST-M8 |

**LAC-R-p**

| 代码 | 型号 | R | d4 | D | hmin | hmax | d1 | d3 | l | l1 | x | F最大 [N] | ⚖ |
|---|---|---|---|---|---|---|---|---|---|---|---|---|---|
| 33472 | LAC-R-63 p-M6x25 | 63 | M6 | 21 | 22.5 | 24 | 6.1 | 9 | 25 | 18 | 0.75 | 4000 | 35 |
| 33476 | LAC-R-63 p-M6x50 | 63 | M6 | 21 | 22.5 | 24 | 6.1 | 9 | 50 | 18 | 0.75 | 4000 | 44 |
| 33532 | LAC-R-80 p-M8x25 | 79 | M8 | 25 | 26.5 | 28 | 8.1 | 11 | 25 | 20 | 1 | 7000 | 53 |
| 33536 | LAC-R-80 p-M8x50 | 79 | M8 | 25 | 26.5 | 28 | 8.1 | 11 | 50 | 20 | 1 | 7000 | 62 |

**LAC-R-SST-p** 不锈钢

| 代码 | 型号 |
|---|---|
| 33477 | LAC-R-63 SST-p-M6x25 |
| 33481 | LAC-R-63 SST-p-M6x50 |
| 33537 | LAC-R-80 SST-p-M8x25 |
| 33541 | LAC-R-80 SST-p-M8x50 |



ELESA 和 GANTER 依法保留所有权利。
复制图纸时请注明出处。

RoHS PA +130° -30°

# 杠杆手柄

## 高科技聚合体

**材料**
玻璃纤维加固聚酰胺基 (PA) 高科技聚合体，灰黑色，亚光饰面。

**标准型号**
- **ERF-B**: 铜毂，螺纹盲孔。
- **ERF-N**:
  - 柱状盲孔，铜材加固，横截面为半机加工，用于固定在轴上。
  - 方形盲孔，铜材加固，带横向固定螺钉，符合UNI 5929-85标准（带六角槽和杯状端的埋头螺钉）。
- **ERF-p**: 镀锌钢螺杆，带倒角平头，符合UNI 947 : ISO 4753（参见 技术参数 页 A11）。

ERGOSTYLE®

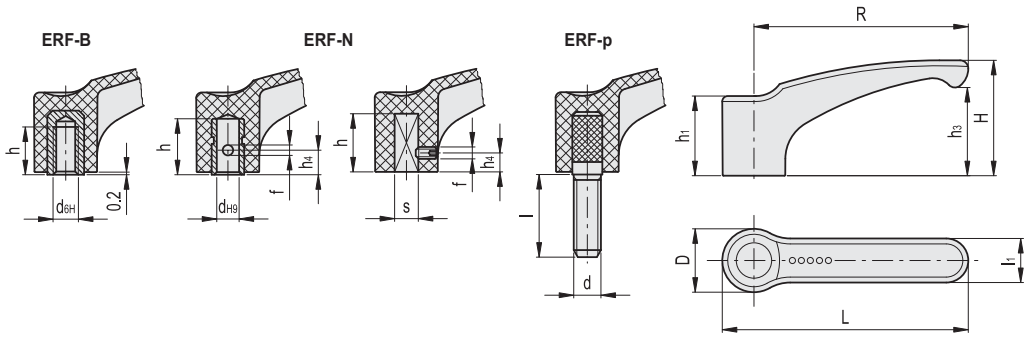


**ERF-B**

| 代码 | 型号 | R | d6H | L | D | H | h | h1 | h3 | l1 | ⚖ |
|---|---|---|---|---|---|---|---|---|---|---|---|
| 232103-C1 | ERF.44 B-M5-C1 | 44 | M5 | 52 | 15.5 | 26.5 | 10 | 19 | 19 | 11 | 10 |
| 232101-C1 | ERF.44 B-M6-C1 | 44 | M6 | 52 | 15.5 | 26.5 | 12 | 19 | 19 | 11 | 9 |
| 232121-C1 | ERF.63 B-M8-C1 | 63 | M8 | 73.5 | 19 | 35 | 13 | 24.5 | 26.5 | 13.5 | 19 |
| 232141-C1 | ERF.78 B-M10-C1 | 78 | M10 | 90.5 | 23 | 42 | 17 | 29.5 | 32 | 16 | 42 |
| 232161-C1 | ERF.95 B-M12-C1 | 95 | M12 | 109 | 26.5 | 51.5 | 20 | 34 | 40 | 18 | 48 |

**ERF-N**

| 代码 | 型号 | R | dH9 | sH10 | L | D | H | h | h1 | h3 | h4 | l1 | f | ⚖ |
|---|---|---|---|---|---|---|---|---|---|---|---|---|---|---|
| 232106-C1 | ERF.44 N-5x5-C1 | 44 | - | 5 | 52 | 15.5 | 26.5 | 15 | 19 | 19 | 7 | 11 | M4 | 5 |
| 232111-C1 | ERF.44 N-6-C1 | 44 | 6 | - | 52 | 15.5 | 26.5 | 15 | 19 | 19 | 7 | 11 | 3 | 5 |
| 232126-C1 | ERF.63 N-6x6-C1 | 63 | - | 6 | 73.5 | 19 | 35 | 20 | 24.5 | 26.5 | 8 | 13.5 | M4 | 11 |
| 232131-C1 | ERF.63 N-8-C1 | 63 | 8 | - | 73.5 | 19 | 35 | 20 | 24.5 | 26.5 | 8 | 13.5 | 4 | 11 |
| 232146-C1 | ERF.78 N-8x8-C1 | 78 | - | 8 | 90.5 | 23 | 42 | 25 | 29.5 | 32 | 9 | 16 | M5 | 31 |
| 232151-C1 | ERF.78 N-10-C1 | 78 | 10 | - | 90.5 | 23 | 42 | 25 | 29.5 | 32 | 9 | 16 | 4 | 31 |
| 232166-C1 | ERF.95 N-10x10-C1 | 95 | - | 10 | 109 | 26.5 | 51.5 | 30 | 34 | 40 | 10 | 18 | M5 | 37 |
| 232171-C1 | ERF.95 N-12-C1 | 95 | 12 | - | 109 | 26.5 | 51.5 | 30 | 34 | 40 | 10 | 18 | 5 | 37 |

**ERF-p**

| 代码 | 型号 | R | d6g | L | D | H | h1 | h3 | l | l1 | ⚖ |
|---|---|---|---|---|---|---|---|---|---|---|---|
| 232116-C1 | ERF.44 p-M6x16-C1 | 44 | M6 | 52 | 15.5 | 26.5 | 19 | 19 | 16 | 11 | 13 |
| 232136-C1 | ERF.63 p-M8x25-C1 | 63 | M8 | 73.5 | 19 | 35 | 24.5 | 26.5 | 25 | 13.5 | 32 |
| 232140-C1 | ERF.63 p-M8x45-C1 | 63 | M8 | 73.5 | 19 | 35 | 24.5 | 26.5 | 45 | 13.5 | 42 |
| 232156-C1 | ERF.78 p-M10x30-C1 | 78 | M10 | 90.5 | 23 | 42 | 29.5 | 32 | 30 | 16 | 61 |
| 232176-C1 | ERF.95 p-M12x50-C1 | 95 | M12 | 109 | 26.5 | 51.5 | 34 | 40 | 50 | 18 | 85 |





ELESA 和 GANTER 依法保留所有权利。
复制图纸时请注明出处。

# ERFW.

## 杠杆手柄

**平直柄身，高科技聚合体**

**材料**
玻璃纤维加固聚酰胺基 (PA) 高科技聚合体，灰黑色，亚光饰面。

**标准型号**
- **ERFW-B**: 铜毂，螺纹盲孔。
- **ERFW-N**: 柱状盲孔，黄铜加固，侧面带半机加工横向通孔，用于插入主轴固定销。

ERGOSTYLE®

**ERFW-B**

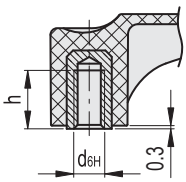


**ERFW-N**

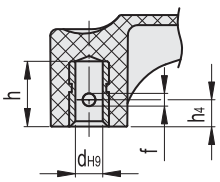


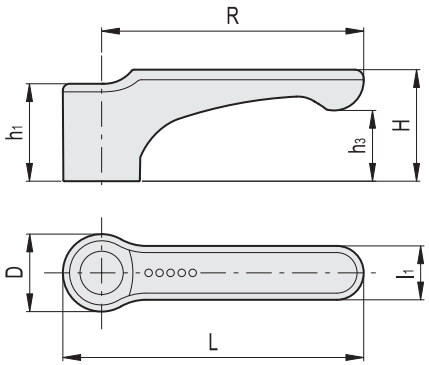


**ERFW-B**

| 代码 | 型号 | R | d6H | L | D | H | h | h1 | h3 | l1 | ⚖ |
|---|---|---|---|---|---|---|---|---|---|---|---|
| 232301-C1 | ERFW.44 B-M6-C1 | 44 | M6 | 52 | 15.5 | 21 | 12 | 19 | 13 | 11 | 9 |
| 232321-C1 | ERFW.63 B-M8-C1 | 63 | M8 | 73 | 19 | 28 | 13 | 25 | 18 | 13.5 | 19 |
| 232341-C1 | ERFW.78 B-M10-C1 | 78 | M10 | 90.5 | 23 | 33 | 17 | 30 | 21 | 16 | 42 |

**ERFW-N**

| 代码 | 型号 | R | dH9 | L | D | H | h | h1 | h3 | h4 | l1 | f | ⚖ |
|---|---|---|---|---|---|---|---|---|---|---|---|---|---|
| 232311-C1 | ERFW.44 N-6-C1 | 44 | 6 | 52 | 15.5 | 21 | 15 | 19 | 13 | 7 | 11 | 3 | 5 |
| 232331-C1 | ERFW.63 N-8-C1 | 63 | 8 | 73 | 19 | 28 | 20 | 25 | 18 | 8 | 13.5 | 4 | 11 |
| 232351-C1 | ERFW.78 N-10-C1 | 78 | 10 | 90.5 | 23 | 33 | 25 | 30 | 21 | 9 | 16 | 4 | 31 |



ELESA 和 GANTER 依法保留所有权利。
复制图纸时请注明出处。

# MF.

RoHS PA +130° -30°

## 杠杆手柄

### 高科技聚合体

**材料**
玻璃纤维加固聚酰胺基(PA)高科技聚合体，黑色，亚光饰面。

**前板**
亚光阳极氧化铝。

**标准型号**
- **MF-B**: 铜毂，螺纹盲孔。
- **MF-N**:
  - 柱状盲孔，铜材加固，横截面为半机加工，用于固定在轴上。
  - 方形盲孔，铜材加固，带横向固定螺钉，符合UNI 5929-85标准(带六角槽和杯状端的埋头螺钉)。
- **MF-p**: 镀锌钢螺杆，带倒角平头，符合UNI 947 : ISO 4753(参见 (钢制嵌件)技术参数 页 A11)。

design80 ELESA Original design stuttgart

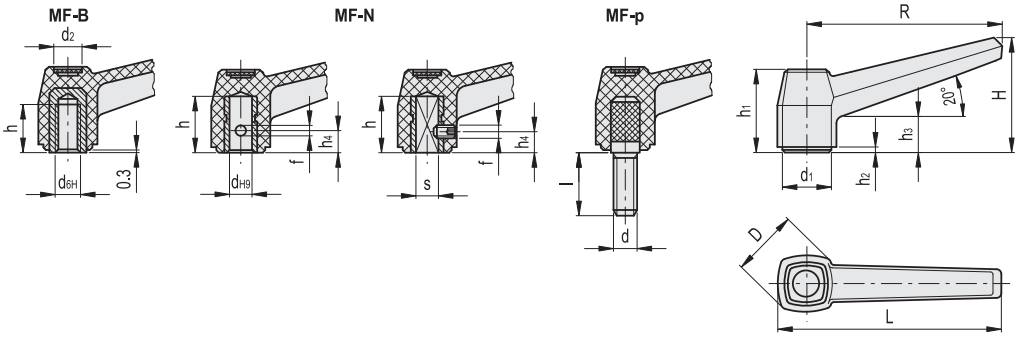


**MF-B**

| 代码 | 型号 | R | d6H | L | D | H | h | h1 | h2 | h3 | d1 | d2 | ⚖ |
|---|---|---|---|---|---|---|---|---|---|---|---|---|---|
| 39041 | MF.40 B-M5 | 42 | M5 | 50 | 18 | 27 | 10 | 22 | 1.8 | 9 | 11.5 | 9 | 14 |
| 39001 | MF.40 B-M6 | 42 | M6 | 50 | 18 | 27 | 12 | 22 | 1.8 | 9 | 11.5 | 9 | 13 |
| 39111 | MF.63 B-M8 | 63 | M8 | 73 | 23 | 37 | 13 | 27 | 2 | 11 | 14.5 | 9 | 23 |
| 39211 | MF.80 B-M10 | 80 | M10 | 92 | 28 | 47 | 17 | 34 | 2.2 | 14 | 18.5 | 11 | 39 |
| 39311 | MF.100 B-M12 | 100 | M12 | 115 | 35 | 57 | 20 | 40 | 2.4 | 16 | 23.5 | 13 | 70 |

**MF-N**

| 代码 | 型号 | R | dH9 | sH9 | L | D | H | h | h1 | h2 | h3 | h4 | d1 | d2 | f | ⚖ |
|---|---|---|---|---|---|---|---|---|---|---|---|---|---|---|---|---|
| 39011 | MF.40 N-5x5 | 42 | - | 5 | 50 | 18 | 27 | 15 | 22 | 1.8 | 9 | 7 | 11.5 | 9 | M4 | 7 |
| 39021 | MF.40 N-6 | 42 | 6 | - | 50 | 18 | 27 | 15 | 22 | 1.8 | 9 | 7 | 11.5 | 9 | 3 | 7 |
| 39121 | MF.63 N-6x6 | 63 | - | 6 | 73 | 23 | 37 | 20 | 27 | 2 | 11 | 8 | 14.5 | 9 | M4 | 14 |
| 39131 | MF.63 N-8 | 63 | 8 | - | 73 | 23 | 37 | 20 | 27 | 2 | 11 | 8 | 14.5 | 9 | 4 | 14 |
| 39221 | MF.80 N-8x8 | 80 | - | 8 | 92 | 28 | 47 | 25 | 34 | 2.2 | 14 | 9 | 18.5 | 11 | M5 | 27 |
| 39231 | MF.80 N-10 | 80 | 10 | - | 92 | 28 | 47 | 25 | 34 | 2.2 | 14 | 9 | 18.5 | 11 | 4 | 27 |
| 39321 | MF.100 N-10x10 | 100 | - | 10 | 115 | 35 | 57 | 30 | 40 | 2.4 | 16 | 10 | 23.5 | 13 | M5 | 50 |
| 39331 | MF.100 N-12 | 100 | 12 | - | 115 | 35 | 57 | 30 | 40 | 2.4 | 16 | 10 | 23.5 | 13 | 5 | 50 |

**MF-p**

| 代码 | 型号 | R | d6g | L | D | H | h1 | h2 | h3 | d1 | d2 | l | ⚖ |
|---|---|---|---|---|---|---|---|---|---|---|---|---|---|
| 39031 | MF.40 p-M6x16 | 42 | M6 | 50 | 18 | 27 | 22 | 1.8 | 9 | 11.5 | 9 | 16 | 12 |
| 39141 | MF.63 p-M8x25 | 63 | M8 | 73 | 23 | 37 | 27 | 2 | 11 | 14.5 | 9 | 25 | 28 |
| 39241 | MF.80 p-M10x30 | 80 | M10 | 92 | 28 | 47 | 34 | 2.2 | 14 | 18.5 | 11 | 30 | 51 |
| 39341 | MF.100 p-M12x50 | 100 | M12 | 115 | 35 | 57 | 40 | 2.4 | 16 | 23.5 | 13 | 50 | 104 |



elesa+Ganter

ELESA 和 GANTER 依法保留所有权利。
复制图纸时请注明出处。

# GN 316

## 棘轮扳手

### 规格

外壳
钢制
喷塑涂层
亚光黑色，纹理饰面。

轴
AISI 303 不锈钢
亚光喷砂饰面

易磨损部件硬化处理

半球形操作捏手 I.222 N (参见页 537)
热固性塑料
黑色，光亮饰面

### 信息

GN 316 棘轮扳手设计优良，结构坚固，操作简单。
拆下螺钉和盖帽即可更换嵌件。这种安装方式可应用于任何机械和设备，如在安装和维修工作中，颇为实用。嵌件可方便地相互替换，并可单独供货。

### 可按需提供

- 其它嵌件

### 技术信息

- 方孔 DIN 79 (参见页 A16)
- ISO-基本公差 (参见页 A21)

### 功能

为了反转操作扳手，使凸轮杆从中间位置移动至左或右以实现其功能。在中间位置时棘轮功能消除，扳手在两个方向可作为一个普通的扳手使用。

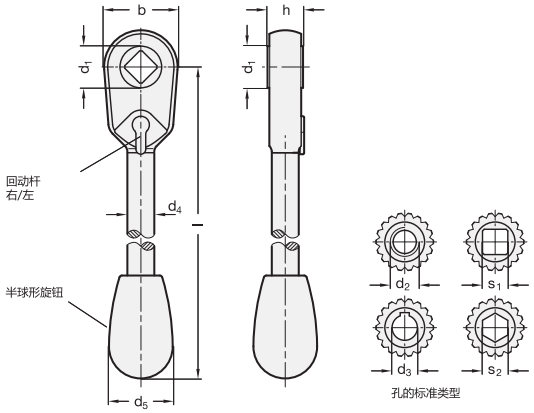


**GN 316**

| 型号 | d1 | d2 | d3 H7 | s1 | s2 | b | d4 | d5 | h | l | 最大扭矩 Nm | ⚖ |
|---|---|---|---|---|---|---|---|---|---|---|---|---|
| GN 316-12-M8 | 12 | M 8 | - | - | - | 22 | 9 | 20 | 11 | 118 | 40 | 88 |
| GN 316-12-V8 | 12 | - | - | V 8 | - | 22 | 9 | 20 | 11 | 118 | 40 | 87 |
| GN 316-17-K10 | 17 | - | K 10 | - | - | 30 | 11 | 26 | 14 | 156 | 70 | 194 |
| GN 316-17-K12 | 17 | - | K 12 | - | - | 30 | 11 | 26 | 14 | 156 | 70 | 200 |
| GN 316-17-M10 | 17 | M 10 | - | - | - | 30 | 11 | 26 | 14 | 156 | 70 | 190 |
| GN 316-17-M12 | 17 | M 12 | - | - | - | 30 | 11 | 26 | 14 | 156 | 70 | 180 |
| GN 316-17-SK12 | 17 | - | - | - | SK 12* | 30 | 11 | 26 | 14 | 156 | 70 | 189 |
| GN 316-17-V10 | 17 | - | - | V 10 | - | 30 | 11 | 26 | 14 | 156 | 70 | 191 |
| GN 316-22-K14 | 22 | - | K 14 | - | - | 39.5 | 14 | 33 | 17 | 187 | 130 | 420 |
| GN 316-22-K16 | 22 | - | K 16 | - | - | 39.5 | 14 | 33 | 17 | 187 | 130 | 375 |
| GN 316-22-M14 | 22 | M 14* | - | - | - | 39.5 | 14 | 33 | 17 | 187 | 130 | 97 |
| GN 316-22-M16 | 22 | M 16 | - | - | - | 39.5 | 14 | 33 | 17 | 187 | 130 | 380 |
| GN 316-22-SK14 | 22 | - | - | - | SK 14* | 39.5 | 14 | 33 | 17 | 187 | 130 | 380 |
| GN 316-22-V12 | 22 | - | - | V 12 | - | 39.5 | 14 | 33 | 17 | 187 | 130 | 380 |
| GN 316-22-V14 | 22 | - | - | V 14 | - | 39.5 | 14 | 33 | 17 | 187 | 130 | 360 |
| GN 316-26-K18 | 26 | - | K 18 | - | - | 46 | 17 | 33 | 22 | 219 | 180 | 610 |
| GN 316-26-M20 | 26 | M 20 | - | - | - | 46 | 17 | 33 | 22 | 219 | 180 | 600 |
| GN 316-26-SK17 | 26 | - | - | - | SK 17* | 46 | 17 | 33 | 22 | 219 | 180 | 600 |
| GN 316-26-V17 | 26 | - | - | V 17 | - | 46 | 17 | 33 | 22 | 219 | 180 | 605 |

* 无库存，需要最少起订量。




ELESA 和 GANTER 依法保留所有权利。
复制图纸时请注明出处。

# GN 211

RoHS

## 控制手柄

**钢制, 发黑处理**

### 规格

钢制
发黑处理

球形捏手 DIN 319 (钢制嵌件) (参见页 538)
热固性塑料
黑色, 光亮饰面

### 信息

GN 211 控制手柄可用于连接分度销, 由于手柄毂直径相对较大, 凹槽部位可用于实现角度限位等功能。
弹簧销及分度销也可用作分度元件。
GN 211 控制手柄还可提供下列标准款式:
方孔 DIN 79 **V** + 孔径
键槽 DIN 6885 **K** + 孔径

### 技术信息

- DIN 6885 P9 键槽 (参见页 A16)
- ISO-基本公差 (参见页 A21)

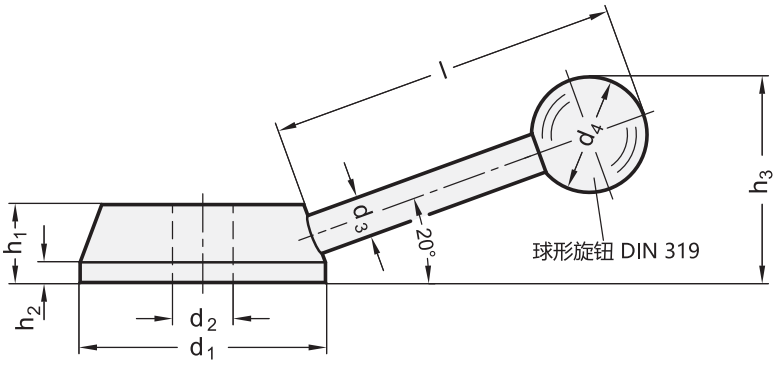


**GN 211**

| 型号 | d1 | d2 H7 | d3 | d4 | h1 | h2 | h3 ≈ | l ≈ | ⚖ |
|---|---|---|---|---|---|---|---|---|---|
| GN 211-50-B12 | 50 | B 12 | 8 | 20 | 17 | 5 | 45 | 82 | 244 |
| GN 211-55-B14 | 55 | B 14 | 10 | 25 | 18 | 5 | 52 | 96 | 321 |
| GN 211-65-B16 | 65 | B 16 | 12 | 30 | 20 | 5 | 60 | 110 | 519 |
| GN 211-80-B20 | 80 | B 20 | 14 | 35 | 24 | 6 | 74 | 138 | 951 |



elesa+Ganter

ELESA 和 GANTER 依法保留所有权利。
复制图纸时请注明出处。

# DIN 6337

## 球头手柄

**钢制, 发黑处理**

### 规格

**类型**

- **K***型: 带H7普通孔的平直手柄
- **L**型: 带H7普通孔的倾角手柄
- **M***型: 带螺纹孔的平直手柄
- **N**型: 带螺纹孔的倾角手柄

* 无库存, 需要最小起订量

钢制

- 车削
- 发黑处理

球形捏手 DIN 319 (参见页 538)
塑料, 黑色

### 信息

DIN 官方标准规定的附加尺寸 200 - M24 / B24。

### 技术信息

- ISO 基本公差 (参见页 A21)

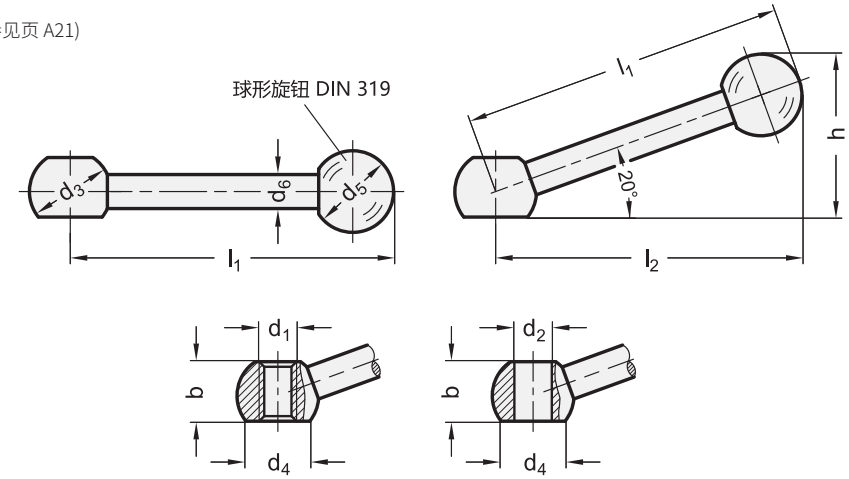


**DIN 6337**

| 型号 | l1 | d1 | d2 H7 | b | d3 | d4 | d5 | d6 | h ≈ | l2 ≈ | ⚖ |
|---|---|---|---|---|---|---|---|---|---|---|---|
| DIN 6337-63-B8-K | 63* | - | B 8 | 12 | 16 | 12.5 | 20 | 8 | - | - | 32 |
| DIN 6337-80-B10-K | 80* | - | B 10 | 14.5 | 20 | 16 | 20 | 9 | - | - | 53 |
| DIN 6337-100-B12-K | 100* | - | B 12 | 18.5 | 25 | 20 | 25 | 11 | - | - | 100 |
| DIN 6337-125-B16-K | 125* | - | B 16 | 24 | 32 | 25 | 32 | 15 | - | - | 216 |
| DIN 6337-160-B20-K | 160* | - | B 20 | 30 | 40 | 31 | 40 | 18 | - | - | 415 |
| DIN 6337-63-B8-L | 63 | - | B 8 | 12 | 16 | 12.5 | 20 | 8 | 33 | 60 | 32 |
| DIN 6337-80-B10-L | 80 | - | B 10 | 14.5 | 20 | 16 | 20 | 9 | 40 | 76 | 53 |
| DIN 6337-100-B12-L | 100 | - | B 12 | 18.5 | 25 | 20 | 25 | 11 | 50 | 95 | 100 |
| DIN 6337-125-B16-L | 125 | - | B 16 | 24 | 32 | 25 | 32 | 15 | 63 | 119 | 216 |
| DIN 6337-160-B20-L | 160 | - | B 20 | 30 | 40 | 31 | 40 | 18 | 80 | 152 | 415 |
| DIN 6337-63-M8-M | 63* | M 8 | - | 12 | 16 | 12.5 | 20 | 8 | - | - | 32 |
| DIN 6337-80-M10-M | 80* | M 10 | - | 14.5 | 20 | 16 | 20 | 9 | - | - | 54 |
| DIN 6337-100-M12-M | 100* | M 12 | - | 18.5 | 25 | 20 | 25 | 11 | - | - | 102 |
| DIN 6337-125-M16-M | 125* | M 16 | - | 24 | 32 | 25 | 32 | 15 | - | - | 223 |
| DIN 6337-160-M20-M | 160* | M 20 | - | 30 | 40 | 31 | 40 | 18 | - | - | 425 |
| DIN 6337-63-M8-N | 63 | M 8 | - | 12 | 16 | 12.5 | 20 | 8 | 33 | 60 | 32 |
| DIN 6337-80-M10-N | 80 | M 10 | - | 14.5 | 20 | 16 | 20 | 9 | 40 | 76 | 54 |
| DIN 6337-100-M12-N | 100 | M 12 | - | 18.5 | 25 | 20 | 25 | 11 | 50 | 95 | 102 |
| DIN 6337-125-M16-N | 125 | M 16 | - | 24 | 32 | 25 | 32 | 15 | 63 | 119 | 223 |
| DIN 6337-160-M20-N | 160 | M 20 | - | 30 | 40 | 31 | 40 | 18 | 80 | 152 | 425 |

* 无库存, 需要最少起订量。



ELESA 和 GANTER 依法保留所有权利。
复制图纸时请注明出处。

# GN 212

## 张力手柄

**钢 / 不锈钢**

### 规格

**类型**

- **C**型：带H7普通孔的倾角手柄
- **E**型：带螺纹孔的倾角手柄
- **B***型：平直柄身带H7普通孔
- **D***型：平直柄身带螺纹孔

* 无库存，需要最小起订量

**钢制款式，发黑处理**

球形捏手 DIN 319 (参见页 538)
热固性塑料
黑色，光亮饰面

**AISI 303 不锈钢款式 NI**

- 亚光喷砂饰面
- 仅限E型

球形捏手 DIN 319 (参见页 538)
热固性塑料
黑色，光亮饰面

### 信息

GN 212 张力手柄既可用作夹紧元件，也可作为操作手柄使用。

### 技术信息

- 十字孔 GN 110 (参见页 A17)
- ISO 基本公差 (参见页 A21)
- 不锈钢特性 (参见页 A26)

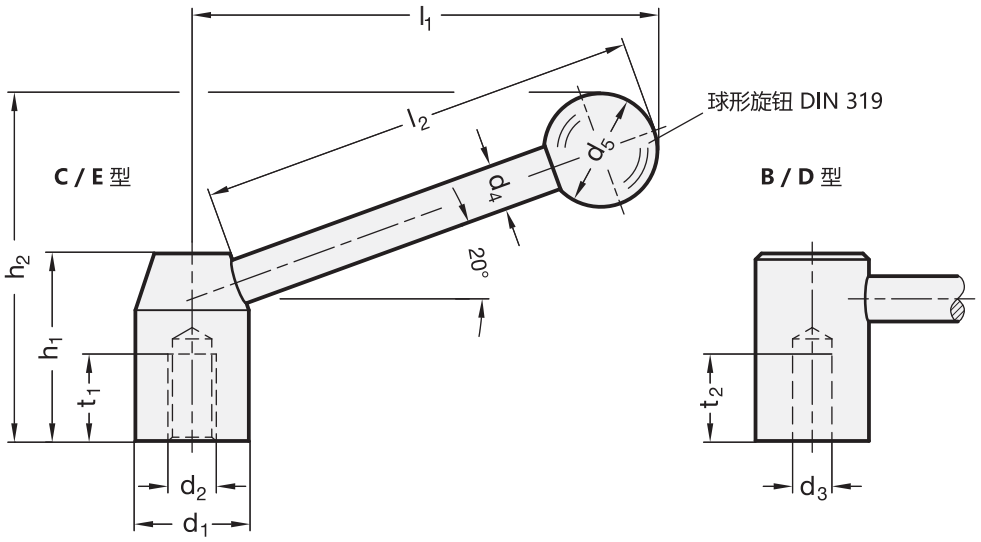




ELESA 和 GANTER 依法保留所有权利。
复制图纸时请注明出处。

# GN 212

## 张力手柄



### GN 212-ST

| 型号 | d1 | d2 | d3 H7 | d4 | d5 | h1 | h2 ≈ | l1 ≈ | l2 | t1 最小 | t2 最小 | ⚖ |
|---|---|---|---|---|---|---|---|---|---|---|---|---|
| GN 212-22-B10-B | 22 | - | B 10 | 8 | 20 | 37 | 40.5 | 96 | 85 | - | 19 | 127 |
| GN 212-25-B12-B | 25 | - | B 12 | 10 | 25 | 42 | 47 | 107.5 | 95 | - | 21 | 195 |
| GN 212-28-B12-B | 28 | - | B 12 | 12 | 30 | 47 | 53 | 122 | 108 | - | 23 | 294 |
| GN 212-32-B16-B | 32 | - | B 16 | 12 | 32 | 52 | 59 | 142 | 126 | - | 28 | 382 |
| GN 212-36-B16-B | 36 | - | B 16 | 14 | 35 | 58 | 64.5 | 156 | 138 | - | 28 | 580 |
| GN 212-40-B20-B | 40 | - | B 20 | 16 | 40 | 64 | 72 | 174 | 154 | - | 30 | 778 |
| GN 212-22-B10-C | 22 | - | B 10 | 8 | 20 | 37 | 67 | 89.5 | 85 | - | 19 | 114 |
| GN 212-25-B12-C | 25 | - | B 12 | 10 | 25 | 42 | 76 | 100.5 | 95 | - | 21 | 174 |
| GN 212-28-B12-C | 28 | - | B 12 | 12 | 30 | 47 | 87 | 114 | 108 | - | 23 | 275 |
| GN 212-32-B16-C | 32 | - | B 16 | 12 | 32 | 52 | 98 | 133 | 126 | - | 28 | 349 |
| GN 212-36-B16-C | 36 | - | B 16 | 14 | 35 | 58 | 108 | 146 | 138 | - | 28 | 500 |
| GN 212-40-B20-C | 40 | - | B 20 | 16 | 40 | 64 | 120 | 162.5 | 154 | - | 30 | 724 |
| GN 212-22-M10-D | 22 | M 10 | - | 8 | 20 | 37 | 40.5 | 96 | 85 | 15 | - | 131 |
| GN 212-25-M12-D | 25 | M 12 | - | 10 | 25 | 42 | 47 | 107.5 | 95 | 18 | - | 203 |
| GN 212-28-M12-D | 28 | M 12 | - | 12 | 30 | 47 | 53 | 122 | 108 | 18 | - | 296 |
| GN 212-32-M16-D | 32 | M 16 | - | 12 | 32 | 52 | 59 | 142 | 126 | 23 | - | 385 |
| GN 212-36-M16-D | 36 | M 16 | - | 14 | 35 | 58 | 64.5 | 156 | 138 | 24 | - | 503 |
| GN 212-40-M20-D | 40 | M 20 | - | 16 | 40 | 64 | 72 | 174 | 154 | 27 | - | 261 |
| GN 212-22-M10-E | 22 | M 10 | - | 8 | 20 | 37 | 67 | 89.5 | 85 | 15 | - | 118 |
| GN 212-25-M12-E | 25 | M 12 | - | 10 | 25 | 42 | 76 | 100.5 | 95 | 18 | - | 182 |
| GN 212-28-M12-E | 28 | M 12 | - | 12 | 30 | 47 | 87 | 114 | 108 | 18 | - | 274 |
| GN 212-32-M16-E | 32 | M 16 | - | 12 | 32 | 52 | 98 | 133 | 126 | 23 | - | 352 |
| GN 212-36-M16-E | 36 | M 16 | - | 14 | 35 | 58 | 108 | 146 | 138 | 24 | - | 525 |
| GN 212-40-M20-E | 40 | M 20 | - | 16 | 40 | 64 | 120 | 162.5 | 154 | 27 | - | 709 |

### GN 212-NI

不锈钢

| 型号 | d1 | d2 | d4 | d5 | h1 | h2 ≈ | l1 ≈ | l2 | t1 最小 | ⚖ |
|---|---|---|---|---|---|---|---|---|---|---|
| GN 212-22-M8-E-NI | 22 | M 8 | 8 | 20 | 37 | 67 | 89.5 | 85 | 18 | 121 |
| GN 212-25-M10-E-NI | 25 | M 10 | 10 | 25 | 42 | 76 | 100.5 | 95 | 18 | 186 |
| GN 212-28-M12-E-NI | 28 | M 12 | 12 | 30 | 47 | 87 | 114 | 108 | 20 | 272 |
| GN 212-32-M16-E-NI | 32 | M 16 | 12 | 32 | 52 | 98 | 133 | 126 | 25 | 340 |

ELESA 和 GANTER 依法保留所有权利。
复制图纸时请注明出处。

# DIN 99

## 紧固手柄

**钢 / 不锈钢**

### 规格

**类型**

- **K***型：平直柄身带H7普通孔（仅限 l1 = 50 到 160）
- **M***型：平直柄身带H7螺纹孔（仅限l1 = 50 到 160）
- **L**型：带H7普通孔的倾角手柄
- **N**型：带螺纹孔的倾角手柄

* 仅钢制款。

**钢制款式**

- 车削
- 发黑处理

**不锈钢款式**

AISI 303 不锈钢 **NI**
亚光喷砂饰面

### 信息

DIN 官方标准规定的附加尺寸40 - M5 / B5。

### 可按需提供

平直柄身不锈钢杠杆手柄

### 技术信息

- ISO 基本公差（参见页 A21）
- 不锈钢特性（参见页 A26）

型号K/M

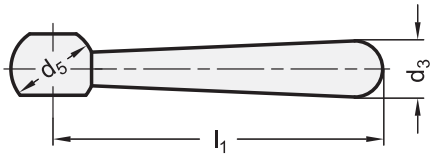


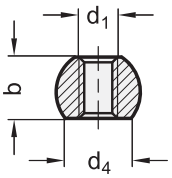


型号L/N

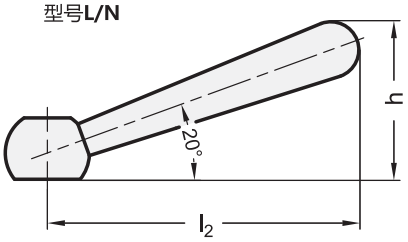


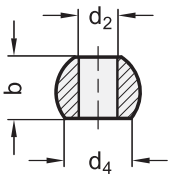




ELESA 和 GANTER 依法保留所有权利。
复制图纸时请注明出处。

# DIN 99

## 紧固手柄



**DIN 99**

| 型号 | l1 | d1 | d2 H7 | b | d3 | d4 ≈ | d5 -0.2 | h ≈ | l2 ≈ | ⚖ |
|---|---|---|---|---|---|---|---|---|---|---|
| DIN 99-50-B6-K | 50 | - | B 6 | 9.5 | 8 | 7.5 | 12 | - | - | 17 |
| DIN 99-63-B8-K | 63 | - | B 8 | 12 | 10 | 11 | 16 | - | - | 36 |
| DIN 99-80-B10-K | 80 | - | B 10 | 14.5 | 13 | 15 | 20 | - | - | 74 |
| DIN 99-100-B12-K | 100 | - | B 12 | 18.5 | 16 | 19 | 25 | - | - | 139 |
| DIN 99-125-B16-K | 125 | - | B 16 | 24 | 20 | 23.5 | 32 | - | - | 283 |
| DIN 99-160-B20-K | 160 | - | B 20 | 30 | 25 | 29.5 | 40 | - | - | 545 |
| DIN 99-50-B6-L | - | - | B 6 | 9.5 | 8 | 7.5 | 12 | 24 | 48 | 17 |
| DIN 99-63-B8-L | - | - | B 8 | 12 | 10 | 11 | 16 | 30 | 60 | 36 |
| DIN 99-80-B10-L | - | - | B 10 | 14.5 | 13 | 15 | 20 | 38 | 76 | 74 |
| DIN 99-100-B12-L | - | - | B 12 | 18.5 | 16 | 19 | 25 | 47 | 95 | 139 |
| DIN 99-125-B16-L | - | - | B 16 | 24 | 20 | 23.5 | 32 | 59.5 | 119 | 283 |
| DIN 99-160-B20-L | - | - | B 20 | 30 | 25 | 29.5 | 40 | 76 | 152 | 545 |
| DIN 99-200-B24-L | - | - | B 24 | 40 | 32 | 33 | 50 | 97 | 190 | 1128 |
| DIN 99-50-M6-M | 50 | M 6 | - | 9.5 | 8 | 7.5 | 12 | - | - | 17 |
| DIN 99-63-M8-M | 63 | M 8 | - | 12 | 10 | 11 | 16 | - | - | 37 |
| DIN 99-80-M10-M | 80 | M 10 | - | 14.5 | 13 | 15 | 20 | - | - | 73 |
| DIN 99-100-M12-M | 100 | M 12 | - | 18.5 | 16 | 19 | 25 | - | - | 141 |
| DIN 99-125-M16-M | 125 | M 16 | - | 24 | 20 | 23.5 | 32 | - | - | 287 |
| DIN 99-160-M20-M | 160 | M 20 | - | 30 | 25 | 29.5 | 40 | - | - | 569 |
| DIN 99-50-M6-N | - | M 6 | - | 9.5 | 8 | 7.5 | 12 | 24 | 48 | 17 |
| DIN 99-63-M8-N | - | M 8 | - | 12 | 10 | 11 | 16 | 30 | 60 | 37 |
| DIN 99-80-M10-N | - | M 10 | - | 14.5 | 13 | 15 | 20 | 38 | 76 | 73 |
| DIN 99-100-M12-N | - | M 12 | - | 18.5 | 16 | 19 | 25 | 47 | 95 | 141 |
| DIN 99-125-M16-N | - | M 16 | - | 24 | 20 | 23.5 | 32 | 59.5 | 119 | 280 |
| DIN 99-160-M20-N | - | M 20 | - | 30 | 25 | 29.5 | 40 | 76 | 152 | 569 |
| DIN 99-200-M24-N | - | M 24 | - | 40 | 32 | 33 | 50 | 97 | 190 | 1116 |

**DIN 99-NI** 不锈钢

| 型号 | l1 | d1 | d2 H7 | b | d3 | d4 ≈ | d5 -0.2 | h ≈ | l2 ≈ | ⚖ |
|---|---|---|---|---|---|---|---|---|---|---|
| DIN 99-63-B8-L-NI | 63 | - | B 8 | 12 | 10 | 11 | 16 | 30.5 | 60 | 36 |
| DIN 99-80-B10-L-NI | 80 | - | B 10 | 14.5 | 13 | 15 | 20 | 38 | 76 | 77 |
| DIN 99-100-B12-L-NI | 100 | - | B 12 | 18.5 | 16 | 19 | 25 | 47 | 95 | 139 |
| DIN 99-50-M6-N-NI | 50 | M 6 | - | 9.5 | 8 | 7.5 | 12 | 24 | 48 | 17 |
| DIN 99-63-M8-N-NI | 63 | M 8 | - | 12 | 10 | 11 | 16 | 30.5 | 60 | 37 |
| DIN 99-80-M10-N-NI | 80 | M 10 | - | 14.5 | 13 | 15 | 20 | 38 | 76 | 73 |
| DIN 99-100-M12-N-NI | 100 | M 12 | - | 18.5 | 16 | 19 | 25 | 47 | 95 | 130 |
| DIN 99-125-M16-N-NI | 125 | M 16 | - | 24 | 20 | 23.5 | 32 | 59.5 | 119 | 287 |

ELESA 和 GANTER 依法保留所有权利。
复制图纸时请注明出处。

# GN 99.2

## 紧固手柄

**按压解锁**

### 规格

**类型**

- **M**型: 平直柄身
- **N**型: 倾角柄身

钢制
发黑处理

带螺杆的款式
抗拉强度等级5.8(500 N/mm2)

### 信息

GN 99.2 可调节紧固手柄，以其小尺寸著称。
该产品应用于空间受到限制或有特定手柄位置要求的场合。球形毂内的锯齿孔用于配合螺栓嵌件，使其自身的锯齿与毂啮合。
按压夹紧杆，解锁齿状件使之自由转动到最适宜的位置。
如不可能进行 360°旋转，嵌件能够借助滚花螺钉的槽轻轻拧入（手柄解除啮合状态后）。

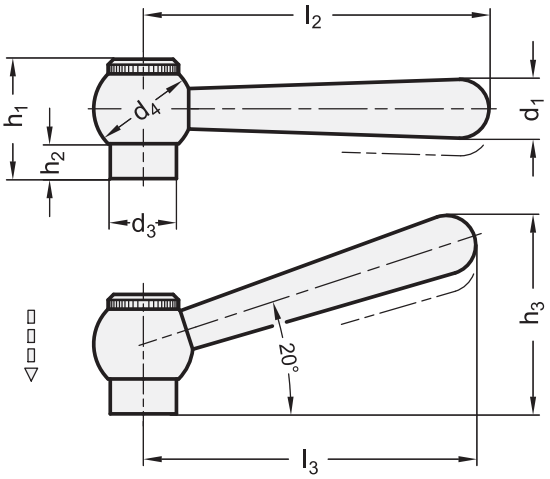


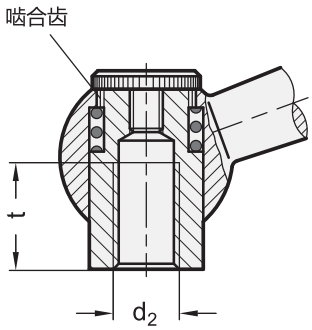


**GN 99.2-带螺纹嵌件**

| 型号 | d1 | d2 | d3 | d4 | h1 | h2 | h3 ≈ | l2 | l3 ≈ | t 最小 | ⚖ |
|---|---|---|---|---|---|---|---|---|---|---|---|
| GN 99.2-10-M6-M | 10 | M 6 | 13.5 | 20 | 25 | 8 | - | 63 | - | 12 | 61 |
| GN 99.2-10-M8-M | 10 | M 8 | 13.5 | 20 | 25 | 8 | - | 63 | - | 12 | 59 |
| GN 99.2-13-M8-M | 13 | M 8 | 16 | 25 | 29 | 8 | - | 80 | - | 15 | 122 |
| GN 99.2-13-M10-M | 13 | M 10 | 16 | 25 | 29 | 8 | - | 80 | - | 15 | 118 |
| GN 99.2-16-M10-M | 16 | M 10 | 19 | 28 | 33.5 | 10.5 | - | 100 | - | 18 | 192 |
| GN 99.2-16-M12-M | 16 | M 12 | 19 | 28 | 33.5 | 10.5 | - | 100 | - | 18 | 195 |
| GN 99.2-10-M6-N | 10 | M 6 | 13.5 | 20 | 25 | 8 | 39.5 | - | 60 | 12 | 61 |
| GN 99.2-10-M8-N | 10 | M 8 | 13.5 | 20 | 25 | 8 | 39.5 | - | 60 | 12 | 59 |
| GN 99.2-13-M8-N | 13 | M 8 | 16 | 25 | 29 | 8 | 49.5 | - | 76 | 15 | 122 |
| GN 99.2-13-M10-N | 13 | M 10 | 16 | 25 | 29 | 8 | 49.5 | - | 76 | 15 | 118 |
| GN 99.2-16-M10-N | 16 | M 10 | 19 | 28 | 33.5 | 10.5 | 60.5 | - | 95 | 18 | 200 |
| GN 99.2-16-M12-N | 16 | M 12 | 19 | 28 | 33.5 | 10.5 | 60.5 | - | 95 | 18 | 192 |





ELESA 和 GANTER 依法保留所有权利。
复制图纸时请注明出处。

# GN 99.2 | 紧固手柄

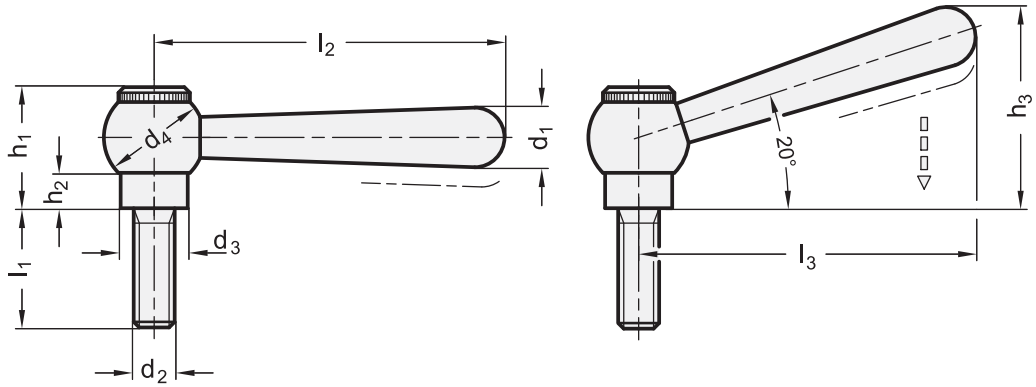


**GN 99.2-带螺杆**

| 型号 | d1 | d2 | l1 | d3 | d4 | h1 | h2 | h3 ≈ | l2 | l3 ≈ | ⚖ |
|---|---|---|---|---|---|---|---|---|---|---|---|
| GN 99.2-10-M8-20-M | 10 | M 8 | 20 | 13.5 | 20 | 25 | 8 | - | 63 | - | 69 |
| GN 99.2-10-M8-25-M | 10 | M 8 | 25 | 13.5 | 20 | 25 | 8 | - | 63 | - | 71 |
| GN 99.2-10-M8-32-M | 10 | M 8 | 32 | 13.5 | 20 | 25 | 8 | - | 63 | - | 73 |
| GN 99.2-10-M8-40-M | 10 | M 8 | 40 | 13.5 | 20 | 25 | 8 | - | 63 | - | 75 |
| GN 99.2-10-M8-50-M | 10 | M 8 | 50 | 13.5 | 20 | 25 | 8 | - | 63 | - | 81 |
| GN 99.2-10-M8-63-M | 10 | M 8 | 63 | 13.5 | 20 | 25 | 8 | - | 63 | - | 85 |
| GN 99.2-13-M10-20-M | 13 | M 10 | 20 | 16 | 25 | 29 | 8 | - | 80 | - | 130 |
| GN 99.2-13-M10-25-M | 13 | M 10 | 25 | 16 | 25 | 29 | 8 | - | 80 | - | 130 |
| GN 99.2-13-M10-32-M | 13 | M 10 | 32 | 16 | 25 | 29 | 8 | - | 80 | - | 143 |
| GN 99.2-13-M10-40-M | 13 | M 10 | 40 | 16 | 25 | 29 | 8 | - | 80 | - | 147 |
| GN 99.2-13-M10-50-M | 13 | M 10 | 50 | 16 | 25 | 29 | 8 | - | 80 | - | 153 |
| GN 99.2-13-M10-63-M | 13 | M 10 | 63 | 16 | 25 | 29 | 8 | - | 80 | - | 159 |
| GN 99.2-16-M12-25-M | 16 | M 12 | 25 | 19 | 28 | 33.5 | 10.5 | - | 100 | - | 220 |
| GN 99.2-16-M12-32-M | 16 | M 12 | 32 | 19 | 28 | 33.5 | 10.5 | - | 100 | - | 226 |
| GN 99.2-16-M12-40-M | 16 | M 12 | 40 | 19 | 28 | 33.5 | 10.5 | - | 100 | - | 232 |
| GN 99.2-16-M12-50-M | 16 | M 12 | 50 | 19 | 28 | 33.5 | 10.5 | - | 100 | - | 238 |
| GN 99.2-16-M12-63-M | 16 | M 12 | 63 | 19 | 28 | 33.5 | 10.5 | - | 100 | - | 247 |
| GN 99.2-16-M12-80-M | 16 | M 12 | 80 | 19 | 28 | 33.5 | 10.5 | - | 100 | - | 250 |
| GN 99.2-10-M8-20-N | 10 | M 8 | 20 | 13.5 | 20 | 25 | 8 | 39.5 | - | 60 | 65 |
| GN 99.2-10-M8-25-N | 10 | M 8 | 25 | 13.5 | 20 | 25 | 8 | 39.5 | - | 60 | 71 |
| GN 99.2-10-M8-32-N | 10 | M 8 | 32 | 13.5 | 20 | 25 | 8 | 39.5 | - | 60 | 73 |
| GN 99.2-10-M8-40-N | 10 | M 8 | 40 | 13.5 | 20 | 25 | 8 | 39.5 | - | 60 | 75 |
| GN 99.2-10-M8-50-N | 10 | M 8 | 50 | 13.5 | 20 | 25 | 8 | 39.5 | - | 60 | 81 |
| GN 99.2-10-M8-63-N | 10 | M 8 | 63 | 13.5 | 20 | 25 | 8 | 39.5 | - | 60 | 85 |
| GN 99.2-13-M10-20-N | 13 | M 10 | 20 | 16 | 25 | 29 | 8 | 49.5 | - | 76 | 137 |
| GN 99.2-13-M10-25-N | 13 | M 10 | 25 | 16 | 25 | 29 | 8 | 49.5 | - | 76 | 139 |
| GN 99.2-13-M10-32-N | 13 | M 10 | 32 | 16 | 25 | 29 | 8 | 49.5 | - | 76 | 140 |
| GN 99.2-13-M10-40-N | 13 | M 10 | 40 | 16 | 25 | 29 | 8 | 49.5 | - | 76 | 147 |
| GN 99.2-13-M10-50-N | 13 | M 10 | 50 | 16 | 25 | 29 | 8 | 49.5 | - | 76 | 153 |
| GN 99.2-13-M10-63-N | 13 | M 10 | 63 | 16 | 25 | 29 | 8 | 49.5 | - | 76 | 159 |
| GN 99.2-16-M12-25-N | 16 | M 12 | 25 | 19 | 28 | 33.5 | 10.5 | 60.5 | - | 95 | 220 |
| GN 99.2-16-M12-32-N | 16 | M 12 | 32 | 19 | 28 | 33.5 | 10.5 | 60.5 | - | 95 | 226 |
| GN 99.2-16-M12-40-N | 16 | M 12 | 40 | 19 | 28 | 33.5 | 10.5 | 60.5 | - | 95 | 232 |
| GN 99.2-16-M12-50-N | 16 | M 12 | 50 | 19 | 28 | 33.5 | 10.5 | 60.5 | - | 95 | 238 |
| GN 99.2-16-M12-63-N | 16 | M 12 | 63 | 19 | 28 | 33.5 | 10.5 | 60.5 | - | 95 | 247 |
| GN 99.2-16-M12-80-N | 16 | M 12 | 80 | 19 | 28 | 33.5 | 10.5 | 60.5 | - | 95 | 250 |



ELESA 和 GANTER 依法保留所有权利。
复制图纸时请注明出处。

# GN 99.5

## 紧固螺母

**规格**

钢制
镀锌，蓝钝处理
主轴与螺母对焊连接

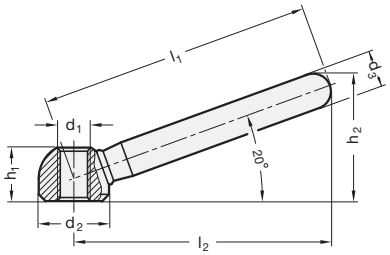


**GN 99.5**

| 型号 | l1 | d1 | d2 | d3 | h1 | h2 ≈ | l2 ≈ | ⚖ |
|---|---|---|---|---|---|---|---|---|
| GN 99.5-63-M8 | 63 | M 8 | 16 | 10 | 12.5 | 30.5 | 60 | 39 |
| GN 99.5-80-M10 | 80 | M 10 | 20 | 12 | 15 | 37 | 76 | 82 |
| GN 99.5-100-M12 | 100 | M 12 | 25 | 14 | 19 | 46 | 95 | 149 |
| GN 99.5-125-M16 | 125 | M 16 | 32 | 18 | 25 | 58.5 | 119 | 309 |
| GN 99.5-160-M20 | 160 | M 20 | 40 | 20 | 31 | 73 | 152 | 522 |

# GN 99.6

## 不锈钢紧固螺母

**规格**

不锈钢

- AISI 304
- AISI 316L **A4**
- 亚光喷砂饰面

主轴与螺母对焊连接

**技术信息**

- 不锈钢特性 (参见页 A26)

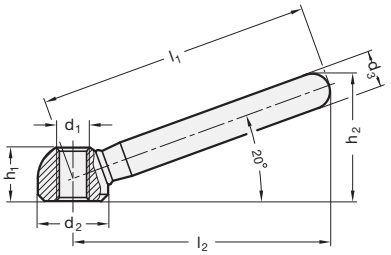


**GN 99.6** 不锈钢

| 型号 | l1 | d1 | d2 | d3 | h1 | h2 ≈ | l2 ≈ | ⚖ |
|---|---|---|---|---|---|---|---|---|
| GN 99.6-63-M8-A4 | 63 | M 8 | 16 | 10 | 12.5 | 30.5 | 60 | 45 |
| GN 99.6-80-M10-A4 | 80 | M 10 | 20 | 12 | 15 | 37 | 76 | 75 |
| GN 99.6-100-M12-A4 | 100 | M 12 | 25 | 14 | 19 | 46 | 95 | 149 |
| GN 99.6-63-M8 | 63 | M 8 | 16 | 10 | 12.5 | 30.5 | 60 | 45 |
| GN 99.6-80-M10 | 80 | M 10 | 20 | 12 | 15 | 37 | 76 | 75 |
| GN 99.6-100-M12 | 100 | M 12 | 25 | 14 | 19 | 46 | 95 | 149 |
| GN 99.6-125-M16 | 125 | M 16 | 32 | 18 | 25 | 58.5 | 119 | 309 |
| GN 99.6-160-M20 | 160 | M 20 | 40 | 20 | 31 | 73 | 152 | 526 |



ELESA 和 GANTER 依法保留所有权利。
复制图纸时请注明出处。

# GN 204

## 平直柄身短紧固手柄

**规格**

**类型**

- **N**型: 带螺纹孔的倾角手柄
- **L**型: 带H7普通孔的倾角手柄

钢制

- 车削
- 发黑处理

**可按需提供**

- 平直柄身，短紧定手柄

**技术信息**

- ISO 基本公差 (参见页 A21)

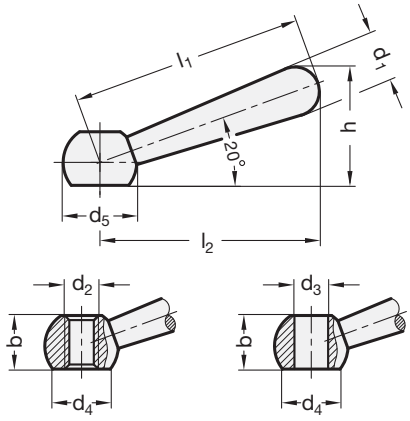


**GN 204**

| 型号 | d1 | d2 | d3 H7 | b | d4 ≈ | d5 | h ≈ | l1 | l2 ≈ | ⚖ |
|---|---|---|---|---|---|---|---|---|---|---|
| GN 204-13-B10-L | 13 | - | B 10 | 14 | 16 | 20 | 32 | 63 | 60 | 61 |
| GN 204-16-B12-L | 16 | - | B 12 | 17.5 | 20 | 25 | 40 | 80 | 76 | 180 |
| GN 204-20-B16-L | 20 | - | B 16 | 23 | 25 | 32 | 51 | 100 | 95 | 220 |
| GN 204-10-M8-N | 10 | M 8 | - | 11 | 12.5 | 16 | 26 | 50 | 48 | 30 |
| GN 204-13-M10-N | 13 | M 10 | - | 14 | 16 | 20 | 32 | 63 | 60 | 60 |
| GN 204-16-M12-N | 16 | M 12 | - | 17.5 | 20 | 25 | 40 | 80 | 76 | 120 |
| GN 204-20-M16-N | 20 | M 16 | - | 23 | 25 | 32 | 51 | 100 | 95 | 232 |
| GN 204-25-M20-N | 25 | M 20 | - | 30 | 31 | 40 | 63.5 | 125 | 119 | 445 |

# GN 223

## 控制手柄

**钢制，发黑处理**

**规格**

钢制
发黑处理

球形捏手 DIN 319 (钢制嵌件) (参见页 538)
热固性塑料
黑色，光亮饰面

**信息**

GN 223 控制手柄作为标准款式，还可提供：
方孔 DIN 79 **V** + 孔径
键槽 DIN 6885 **K** + 孔径

**技术信息**

- DIN 6885 P9 键槽 (参见页 A16)
- ISO-基本公差 (参见页 A21)

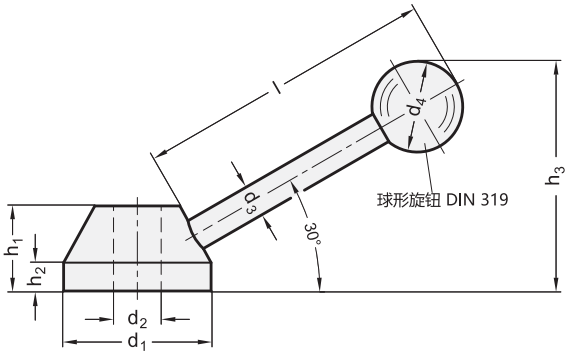


**GN 223**

| 型号 | d1 | d2 H7 | d3 | d4 | h1 | h2 | h3 ≈ | l ≈ | ⚖ |
|---|---|---|---|---|---|---|---|---|---|
| GN 223-25-B8 | 25 | B 8 | 6 | 16 | 14 | 5 | 35 | 45 | 50 |
| GN 223-32-B10 | 32 | B 10 | 8 | 20 | 18 | 6.5 | 48 | 62 | 103 |
| GN 223-40-B12 | 40 | B 12 | 10 | 30 | 22 | 8.5 | 77 | 95 | 214 |
| GN 223-52-B16 | 52 | B 16 | 14 | 40 | 28 | 11 | 96 | 136 | 503 |



ELESA 和 GANTER 依法保留所有权利。
复制图纸时请注明出处。

# GN 99.7

## 带双手柄的紧固螺母

**规格**

钢制
镀锌，蓝钝处理
主轴与螺母对焊连接

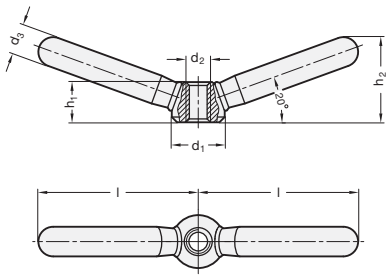


**GN 99.7**

| 型号 | d1 | d2 | d3 | h1 | h2 ≈ | l ≈ | ⚖ |
|---|---|---|---|---|---|---|---|
| GN 99.7-16-M8 | 16 | M 8 | 10 | 12.5 | 26 | 47.5 | 55 |
| GN 99.7-20-M10 | 20 | M 10 | 12 | 15 | 32 | 59.5 | 110 |
| GN 99.7-25-M12 | 25 | M 12 | 14 | 19 | 40 | 75.5 | 210 |
| GN 99.7-32-M16 | 32 | M 16 | 18 | 25 | 52 | 94.5 | 432 |
| GN 99.7-40-M20 | 40 | M 20 | 20 | 31 | 62 | 118 | 716 |

# GN 99.8

## 塑料接触板，钢制柄身

**规格**

不锈钢

- AISI 304
- AISI 316L **A4**
- 亚光喷砂饰面

主轴与螺母对焊连接

**技术信息**

- 不锈钢特性 (参见页 A26)

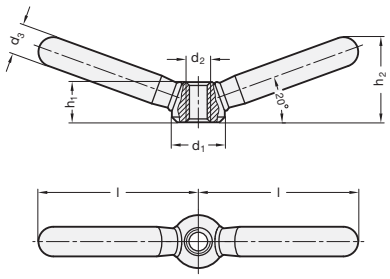


**GN 99.8** 不锈钢

| 型号 | d1 | d2 | d3 | h1 | h2 ≈ | l ≈ | ⚖ |
|---|---|---|---|---|---|---|---|
| GN 99.8-16-M8-A4 | 16 | M 8 | 10 | 12.5 | 26 | 47.5 | 50 |
| GN 99.8-20-M10-A4 | 20 | M 10 | 12 | 15 | 32 | 59.5 | 102 |
| GN 99.8-25-M12-A4 | 25 | M 12 | 14 | 19 | 40 | 75.5 | 213 |
| GN 99.8-16-M8 | 16 | M 8 | 10 | 12.5 | 26 | 47.5 | 50 |
| GN 99.8-20-M10 | 20 | M 10 | 12 | 15 | 32 | 59.5 | 102 |
| GN 99.8-25-M12 | 25 | M 12 | 14 | 19 | 40 | 75.5 | 211 |
| GN 99.8-32-M16 | 32 | M 16 | 18 | 25 | 52 | 94.5 | 435 |
| GN 99.8-40-M20 | 40 | M 20 | 20 | 31 | 62 | 118 | 710 |



ELESA 和 GANTER 依法保留所有权利。
复制图纸时请注明出处。

# GN 206

## 紧固螺母

**铸铁 / 不锈钢**

**规格**

**韧性铸铁款**

- 除沙工艺
- 接触表面机加工处理

**精铸不锈钢 AISI CF-8 NI款**

- 除沙工艺
- 接触表面机加工处理

**技术信息**

- 不锈钢特性 (参见页 A26)

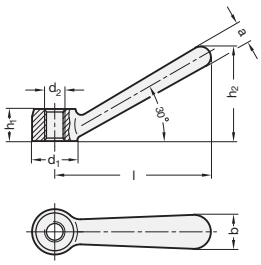


**GN 206**

| 型号 | d1 | d2 | a | b | h1 | h2 ≈ | l ≈ | ⚖ |
|---|---|---|---|---|---|---|---|---|
| GN 206-16-M8 | 16 | M 8 | 7 | 12 | 12 | 34 | 56 | 34 |
| GN 206-20-M10 | 20 | M 10 | 9 | 14 | 14 | 42.5 | 70 | 63 |
| GN 206-25-M12 | 25 | M 12 | 11 | 18 | 18 | 53 | 87 | 125 |
| GN 206-32-M16 | 32 | M 16 | 15 | 22 | 22 | 66.5 | 109 | 248 |
| GN 206-40-M20 | 40 | M 20 | 18 | 28 | 28 | 84.5 | 140 | 518 |

**GN 206-NI** 不锈钢

| 型号 | d1 | d2 | a | b | h1 | h2 ≈ | l ≈ | ⚖ |
|---|---|---|---|---|---|---|---|---|
| GN 206-16-M8-NI | 16 | M 8 | 7 | 12 | 12 | 34 | 56 | 30 |
| GN 206-20-M10-NI | 20 | M 10 | 9 | 14 | 14 | 42.5 | 70 | 62 |
| GN 206-25-M12-NI | 25 | M 12 | 11 | 18 | 18 | 53 | 87 | 125 |
| GN 206-32-M16-NI | 32 | M 16 | 15 | 22 | 22 | 66.5 | 109 | 248 |
| GN 206-40-M20-NI | 40 | M 20 | 18 | 28 | 28 | 84.5 | 140 | 491 |

# GN 206.1

## 带双手柄的紧固螺母

**铸铁 / 不锈钢**

**规格**

**韧性铸铁款**

- 除沙工艺
- 机加工接触面

**不锈钢款式**

精铸不锈钢

- AISI CF-8
- 除沙工艺
- 机加工接触面

**技术信息**

- 不锈钢特性 (参见页 A26)

**可按需提供**

- 带双手柄的紧固螺母 GN 206.1 , 喷塑涂层

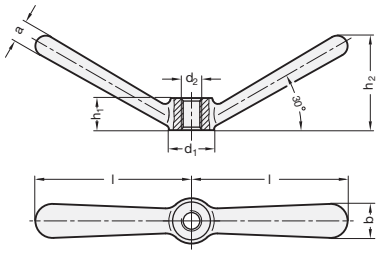


**GN 206.1**

| 型号 | d1 | d2 | a | b | h1 | h2 ≈ | l ≈ | ⚖ |
|---|---|---|---|---|---|---|---|---|
| GN 206.1-16-M8 | 16 | M 8 | 7 | 12 | 12 | 34 | 56 | 61 |
| GN 206.1-20-M10 | 20 | M 10 | 9 | 14 | 14 | 42.5 | 70 | 104 |
| GN 206.1-25-M12 | 25 | M 12 | 11 | 18 | 18 | 53 | 87 | 220 |
| GN 206.1-32-M16 | 32 | M 16 | 15 | 22 | 22 | 66.5 | 109 | 400 |
| GN 206.1-40-M20 | 40 | M 20 | 18 | 28 | 28 | 84.5 | 140 | 760 |

**GN 206.1-NI** 不锈钢

| 型号 | d1 | d2 | a | b | h1 | h2 ≈ | l ≈ | ⚖ |
|---|---|---|---|---|---|---|---|---|
| GN 206.1-16-M8-NI | 16 | M 8 | 7 | 12 | 12 | 34 | 56 | 53 |
| GN 206.1-20-M10-NI | 20 | M 10 | 9 | 14 | 14 | 42 | 70 | 98 |
| GN 206.1-25-M12-NI | 25 | M 12 | 11 | 18 | 18 | 53 | 87 | 196 |
| GN 206.1-32-M16-NI | 32 | M 16 | 15 | 22 | 22 | 66 | 109 | 396 |
| GN 206.1-40-M20-NI | 40 | M 20 | 18 | 28 | 28 | 84 | 140 | 720 |




ELESA 和 GANTER 依法保留所有权利。
复制图纸时请注明出处。

# GN 150

## 可卸毂

**规格**

烧结钢
雾化黑色氧化处理

柱头螺钉
钢制，发黑处理

**信息**

GN 150 拼合毂的显著特点在于其可在任何主轴上夹紧的操作方式。
不用预先对主轴进行机加工即可实现，省去了部件紧固和安装的工作。
另一大优点在于臂杆可定位在任意所需位置
轴公差应在 h11范围之内，为传递更大的扭矩；可提供键槽。

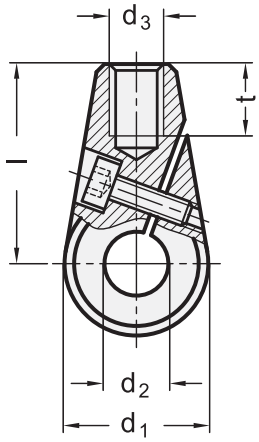


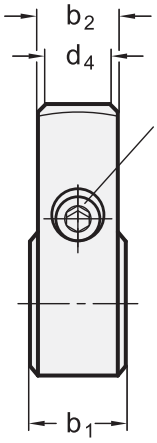


**GN 150**

| 型号 | d1 | d2 | b1 ±0.2 | b2 | d3 | d4 | l | t 最小 | ⚖ |
|---|---|---|---|---|---|---|---|---|---|
| GN 150-24-B10 | 24 | B 10 | 15.5 | 13 | M 8 | 10 | 36 | 11 | 64 |
| GN 150-24-B12 | 24 | B 12 | 15.5 | 13 | M 8 | 10 | 36 | 11 | 64 |
| GN 150-28-B12 | 28 | B 12 | 17.5 | 15 | M 10 | 12 | 41 | 14 | 100 |
| GN 150-28-B14 | 28 | B 14 | 17.5 | 15 | M 10 | 12 | 41 | 14 | 94 |
| GN 150-32-B14 | 32 | B 14 | 19.5 | 17 | M 12 | 14 | 45 | 16 | 140 |
| GN 150-32-B16 | 32 | B 16 | 19.5 | 17 | M 12 | 14 | 45 | 16 | 137 |

# GN 150.5

## 不锈钢拼合毂

**规格**

不锈钢（烧结钢）AISI 316L

柱头螺钉
AISI 304 不锈钢

**信息**

GN 150.5 拼合毂的显著特点在于，其可在任何轴上夹紧。
不用预先对主轴进行机加工即可实现，省去了部件紧固和安装的工作。
另一大优点在于臂杆可定位在任意所需位置
轴公差应在 h11范围之内;为传递更大的扭矩，可提供键槽。

**技术信息**

- 不锈钢特性 (参见页 A26)

内六角螺钉 DIN 912

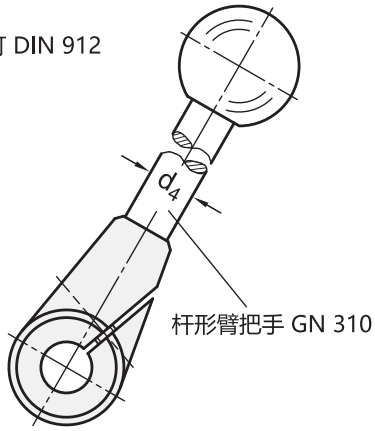


**GN 150.5** 不锈钢

| 型号 | d1 | d2 | b1 ±0.2 | b2 | d3 | d4 | l | t 最小 | ⚖ |
|---|---|---|---|---|---|---|---|---|---|
| GN 150.5-24-B10 | 24 | B 10 | 15.5 | 13 | M 8 | 10 | 36 | 11 | 64 |
| GN 150.5-24-B12 | 24 | B 12 | 15.5 | 13 | M 8 | 10 | 36 | 11 | 61 |
| GN 150.5-28-B12 | 28 | B 12 | 17.5 | 15 | M 10 | 12 | 41 | 14 | 94 |
| GN 150.5-28-B14 | 28 | B 14 | 17.5 | 15 | M 10 | 12 | 41 | 14 | 90 |
| GN 150.5-32-B14 | 32 | B 14 | 19.5 | 17 | M 12 | 14 | 45 | 16 | 140 |
| GN 150.5-32-B16 | 32 | B 16 | 19.5 | 17 | M 12 | 14 | 45 | 16 | 132 |



ELESA 和 GANTER 依法保留所有权利。
复制图纸时请注明出处。

# DIN 6304

## 卡式螺栓

### 带固定导杆

#### 规格

**类型**

- **E**型: 不带止推垫
- **F**型：带 DIN 6311 止推垫DIN 6311 (钢制嵌件) (参见页 938)

钢制
抗拉强度等级5.8

- 发黑处理
- 止推受力点硬化处理

#### 信息

DIN 6304 螺钉的止推受力点的设计，可在紧固时使用或不使用止推垫。对于止推垫与卡式螺栓的连接，卡环是一种简单快捷的方式。
替代 DIN 6311 (参见页938) 使用止推垫 GN 6311.1 (参见页939)。因而贯头螺钉和止推垫须单独定购。

#### 技术信息

- ISO 基本公差 (参见页 A21)

#### 安装提示 (F型)

止推垫须呈一个角度固定，以使卡簧在其尾端下行时落入凹槽之内。承压点随后在最低生效角度对卡簧的尾端施加向上的力，将其推回。

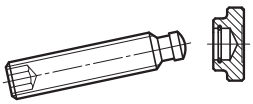

*增加卡式螺栓的型号索引 (E 或 F)

**E**
无推力垫

**F**
带推力垫

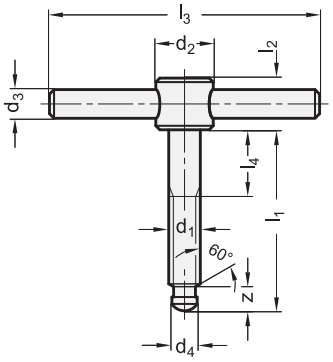


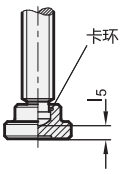


**DIN 6304**

| 型号 | d1 | l1 | d2 | d3 | d4 h11 | l2 | l3 | l4 | l5 ≈ | z ≈ | ⚖ |
|---|---|---|---|---|---|---|---|---|---|---|---|
| DIN 6304-M6-40-* | M 6 | 40 | 12 | 5 | 4.5 | 10 | 50 | 10 | 2.2 | 5.4 | 26 |
| DIN 6304-M6-50-* | M 6 | 50 | 12 | 5 | 4.5 | 10 | 50 | 10 | 2.2 | 5.4 | 27 |
| DIN 6304-M8-50-* | M 8 | 50 | 14 | 6 | 6 | 12 | 60 | 15 | 3 | 6.8 | 49 |
| DIN 6304-M8-60-* | M 8 | 60 | 14 | 6 | 6 | 12 | 60 | 15 | 3 | 6.8 | 52 |
| DIN 6304-M10-60-* | M 10 | 60 | 18 | 8 | 8 | 14 | 80 | 20 | 3.6 | 8.2 | 100 |
| DIN 6304-M10-70-* | M 10 | 70 | 18 | 8 | 8 | 14 | 80 | 20 | 3,6 | 8.2 | 105 |
| DIN 6304-M12-70-* | M 12 | 70 | 20 | 10 | 8 | 18 | 100 | 20 | 4.5 | 8.6 | 171 |
| DIN 6304-M12-80-* | M 12 | 80 | 20 | 10 | 8 | 18 | 100 | 20 | 4.5 | 8.6 | 179 |
| DIN 6304-M16-75-* | M 16 | 75 | 24 | 12 | 12 | 20 | 120 | 20 | 5.3 | 10.6 | 260 |
| DIN 6304-M16-90-* | M 16 | 90 | 24 | 12 | 12 | 20 | 120 | 20 | 5.3 | 10.6 | 324 |
| DIN 6304-M16-110-* | M 16 | 110 | 24 | 12 | 12 | 20 | 120 | 20 | 5.3 | 10.6 | 354 |
| DIN 6304-M20-75-* | M 20 | 75 | 30 | 16 | 15.5 | 28 | 140 | 20 | 5.6 | 12.4 | 475 |
| DIN 6304-M20-90-* | M 20 | 90 | 30 | 16 | 15.5 | 28 | 140 | 20 | 5.6 | 12.4 | 602 |
| DIN 6304-M20-110-* | M 20 | 110 | 30 | 16 | 15.5 | 28 | 140 | 20 | 5.6 | 12.4 | 644 |

F型重量




ELESA 和 GANTER 依法保留所有权利。
复制图纸时请注明出处。

# DIN 6305

RoHS

## 卡式螺母

**带固定导杆**

**规格**

钢制
抗拉强度等级5
发黑处理

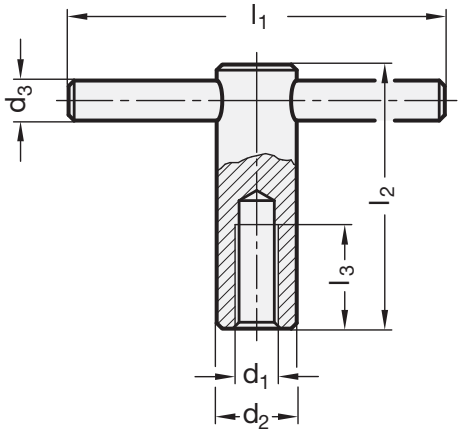


**DIN 6305**

| 型号 | d1 | d2 | d3 | l1 | l2 | l3 最小 | ⚖ |
|---|---|---|---|---|---|---|---|
| DIN 6305-M10 | M 10 | 18 | 8 | 80 | 60 | 20 | 129 |
| DIN 6305-M12 | M 12 | 20 | 10 | 100 | 70 | 25 | 194 |
| DIN 6305-M16 | M 16 | 24 | 12 | 120 | 85 | 35 | 322 |
| DIN 6305-M20 | M 20 | 30 | 16 | 140 | 95 | 40 | 589 |



ELESA 和 GANTER 依法保留所有权利。
复制图纸时请注明出处。

# DIN 6306

## 卡式螺栓

### 带活动杆

#### 规格

**类型**

- **D**型: 不带止推垫
- **E**型: 带止推垫 DIN 6311 (钢制嵌件) (参见页 938)

钢制
抗拉强度等级5.8

- 发黑处理
- 止推受力点硬化处理

杆端帽
塑料, 灰色

#### 信息

DIN 6306 螺钉的止推受力点的设计，可在紧固时使用或不使用止推垫。
对于止推垫与卡式螺栓的连接，卡环是一种简单快捷的方式。
替代 DIN 6311 (参见页938 ) 使用止推垫 GN 6311.1 (参见页 939)。因而贯头螺钉和止推垫须单独定购。
DIN 6306 卡式螺栓的活动杆可由压力弹簧固定在任意位置。
端帽压入棒端，因而可限制其行程。如棒材需要先进行镀层处理，端帽也可以散件形式提供。DIN 官方标准在相应位置提供的是钢环。

#### 技术信息

- 止推垫 DIN 6311 (参见页 938)
- ISO 基本公差 (参见页 A21)

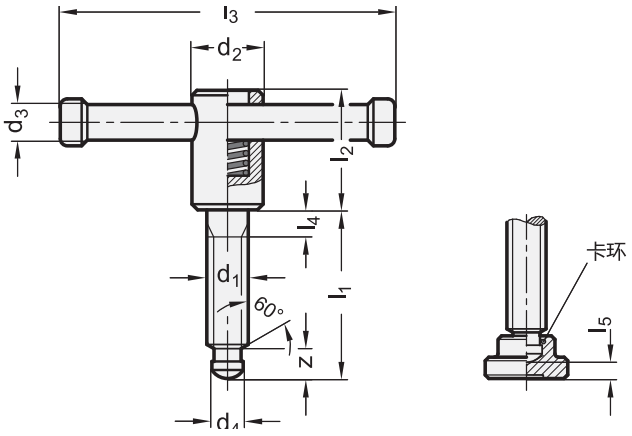


*增加卡式螺栓的型号索引 (D 或 E)

| D | E |
|---|---|
| 无推力垫 | 带推力垫 |

**DIN 6306**

| 型号 | d1 | l1 | d2 | d3 | d4 H11 | l2 | l3 | l4 | l5 ≈ | z ≈ | ⚖ |
|---|---|---|---|---|---|---|---|---|---|---|---|
| DIN 6306-M10-40-* | M 10 | 40 | 18 | 8 | 8 | 32 | 80 | 10 | 3.6 | 8.2 | 103 |
| DIN 6306-M10-50-* | M 10 | 50 | 18 | 8 | 8 | 32 | 80 | 10 | 3.6 | 8.2 | 109 |
| DIN 6306-M12-50-* | M 12 | 50 | 20 | 10 | 8 | 35 | 100 | 10 | 4.5 | 8.6 | 177 |
| DIN 6306-M12-60-* | M 12 | 60 | 20 | 10 | 8 | 35 | 100 | 10 | 4.5 | 8.6 | 184 |
| DIN 6306-M16-55-* | M 16 | 55 | 24 | 13 | 12 | 40 | 120 | 10 | 5.3 | 10.6 | 346 |
| DIN 6306-M16-70-* | M 16 | 70 | 24 | 13 | 12 | 40 | 120 | 10 | 5.3 | 10.6 | 367 |
| DIN 6306-M16-90-* | M 16 | 90 | 24 | 13 | 12 | 40 | 120 | 10 | 5.3 | 10.6 | 359 |
| DIN 6306-M20-55-* | M 20 | 55 | 30 | 16 | 15.5 | 45 | 140 | 10 | 5.6 | 12.4 | 607 |
| DIN 6306-M20-70-* | M 20 | 70 | 30 | 16 | 15.5 | 45 | 140 | 10 | 5.6 | 12.4 | 637 |
| DIN 6306-M20-90-* | M 20 | 90 | 30 | 16 | 15.5 | 45 | 140 | 10 | 5.6 | 12.4 | 657 |

E型重量




ELESA 和 GANTER 依法保留所有权利。
复制图纸时请注明出处。

# DIN 6307

## 卡式螺母

### 带活动杆

**规格**

钢制
抗拉强度等级5
发黑处理

杆端帽
塑料，灰色

**信息**

DIN 6307 卡式螺栓的活动杆可由压力弹簧固定在任意位置。
塑料端帽可限制行程。端帽为压入闭锁装配，如手柄部件经电镀处理，端帽可能会以散件形式提供。DIN 官方标准在相应位置提供的是钢环。

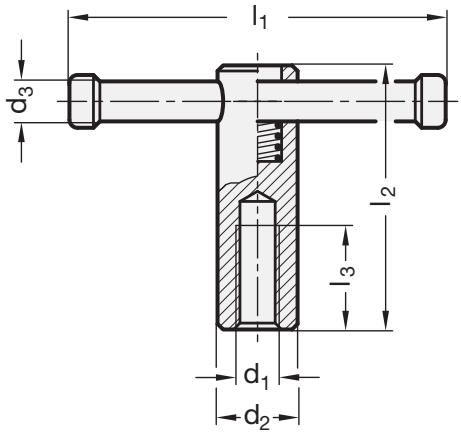


**DIN 6307**

| 型号 | d1 | d2 | d3 | l1 | l2 | l3 最小 | ⚖ |
|---|---|---|---|---|---|---|---|
| DIN 6307-M10 | M 10 | 18 | 8 | 80 | 60 | 20 | 110 |
| DIN 6307-M12 | M 12 | 20 | 10 | 100 | 70 | 25 | 173 |
| DIN 6307-M16 | M 16 | 24 | 13 | 120 | 85 | 35 | 320 |
| DIN 6307-M20 | M 20 | 30 | 16 | 140 | 95 | 40 | 568 |





ELESA 和 GANTER 依法保留所有权利。
复制图纸时请注明出处。

# GN 6305.1

## 快拆式肘节螺母

**规格**

钢制
镀锌，蓝钝处理
对焊肘节

**信息**

GN 6305.1 快拆肘节螺母应用于要求拆卸后将旋钮完全取下，并可迅速安装，重新紧固的场合。
将肘节螺母以一定的倾角套入螺栓，在紧固过程中，其与螺栓的螺纹啮合。

**可按需提供**

- 不锈钢材质

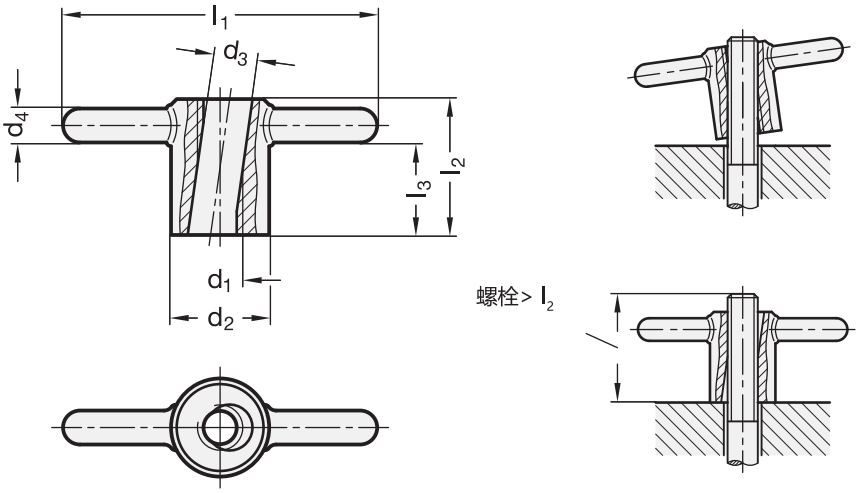


**GN 6305.1**

| 型号 | d1 | d2 | d3 | d4 | l1 ≈ | l2 | l3 ≈ | ⚖ |
|---|---|---|---|---|---|---|---|---|
| GN 6305.1-M10-ST | M 10 | 24 | 10.5 | 8 | 68 | 30 | 20 | 100 |
| GN 6305.1-M12-ST | M 12 | 26 | 13 | 9 | 82 | 36 | 24.5 | 138 |
| GN 6305.1-M16-ST | M 16 | 32 | 17 | 10 | 98 | 45 | 32 | 240 |




ELESA 和 GANTER 依法保留所有权利。
复制图纸时请注明出处。

DESIGNED
FOR ENGINEERING

# 4 U型手柄

桥式手柄

平头拉式手柄

管状手柄

# GN 565

# U形机柜手柄

**铝制**

## 规格

铝制

喷塑涂层
黑色, RAL 9005, 纹理饰面 **SW**
黑色, RAL 9005, 抗紫外线, 纹理饰面 **SWU**
红色, RAL 3000, 纹理饰面 **RS**
银色, RAL 9006, 纹理饰面 **SR**
白色, RAL 9016, 抗菌 **WSA**

阳极氧化, 本色 **EL**

本色, 滚磨处理 **BL**

## 信息

GN 565 U形机柜手柄由折弯铝型材制成, 具有优良的稳定性及人体工学设计。其生产工艺, 使得能够以相对较少的数量, 提供特殊设计的款式。
除了标准的表面处理方式之外, 还可为这种U形机柜手柄提供功能性涂层。
**SWU** 款式具有高度耐风化及抗紫外线粉末涂层体系, 使得该款式在户外应用场合表现优良。
**WSA** 款式带有钼酸锌基粉末涂层, 使其具有抗菌特性。其作用原理是, 抗菌功能在潮湿环境下活化, 在24小时之内显著抑制病毒、细菌和真菌的增长, 最终使沾染表面的菌群数量不到初始数量的 0.2%。
带有抗菌喷塑涂层的标准件主要用于医疗卫生部门与公共建筑, 如机场、火车站、体育馆等。

## 技术信息

- 额定负载信息 (参见页 A35)

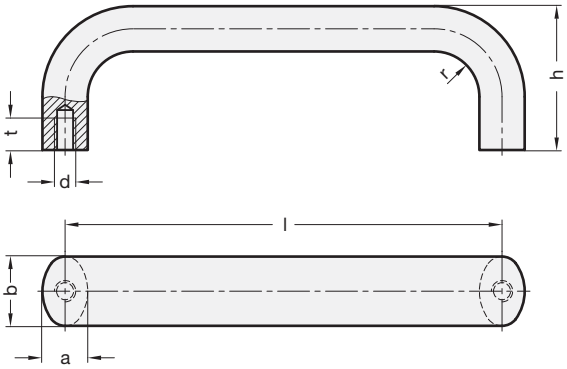


*增加U形手柄的色号索引 (SW、SWU、RS、SR、WSA、 EL 或 BL)

| SW | SWU | RS | SR | WSA | EL | BL |
|---|---|---|---|---|---|---|
| RAL9005 | RAL9005 | RAL3000 | RAL 9006 | RAL9016 | 阳极氧化 | 本色 |

**GN 565**

| 型号 | b | l ±0.25 | a | d | h | r | t 最小 | ⚖ |
|---|---|---|---|---|---|---|---|---|
| GN 565-20-100-* | 20 | 100 | 13 | M 6 | 49 | 13 | 10 | 87 |
| GN 565-20-112-* | 20 | 112 | 13 | M 6 | 49 | 13 | 10 | 93 |
| GN 565-20-117-* | 20 | 117 | 13 | M 6 | 49 | 13 | 10 | 100 |
| GN 565-20-120-* | 20 | 120** | 13 | M 6 | 49 | 13 | 10 | 102 |
| GN 565-20-128-* | 20 | 128 | 13 | M 6 | 51 | 13 | 10 | 103 |
| GN 565-20-160-* | 20 | 160 | 13 | M 6 | 51 | 13 | 10 | 121 |
| GN 565-20-180-* | 20 | 180** | 13 | M 6 | 51 | 13 | 10 | 139 |
| GN 565-20-200-* | 20 | 200 | 13 | M 6 | 51 | 13 | 10 | 150 |
| GN 565-20-235-* | 20 | 235** | 13 | M 6 | 51 | 13 | 10 | 155 |
| GN 565-26-112-* | 26 | 112 | 17 | M 8 | 55 | 17 | 12 | 161 |
| GN 565-26-117-* | 26 | 117 | 17 | M 8 | 55 | 17 | 12 | 166 |
| GN 565-26-120-* | 26 | 120** | 17 | M 8 | 55 | 17 | 12 | 171 |
| GN 565-26-125-* | 26 | 125 | 17 | M 8 | 55 | 17 | 12 | 180 |
| GN 565-26-128-* | 26 | 128 | 17 | M 8 | 55 | 17 | 12 | 180 |
| GN 565-26-160-* | 26 | 160 | 17 | M 8 | 57 | 17 | 12 | 210 |
| GN 565-26-179-* | 26 | 179 | 17 | M 8 | 57 | 17 | 12 | 234 |
| GN 565-26-192-* | 26 | 192 | 17 | M 8 | 57 | 17 | 12 | 240 |
| GN 565-26-300-* | 26 | 300 | 17 | M 8 | 57 | 17 | 12 | 345 |
| GN 565-26-400-* | 26 | 400 | 17 | M 8 | 57 | 17 | 12 | 440 |
| GN 565-26-500-* | 26 | 500 | 17 | M 8 | 57 | 17 | 12 | 538 |

** 适于19寸机架和外壳的布置



ELESA 和 GANTER 依法保留所有权利。
复制图纸时请注明出处。

# GN 565.5

## 不锈钢U形机柜手柄

### 规格

**类型**

- **A**型: 从背面安装 (螺纹盲孔)
- **B**型: 从操作者一侧安装。

不锈钢

- A型: AISI 304
- B型: 精密压铸, AISI CF-8
- 亚光喷砂饰面**GS**
- 抛光, 金属光泽饰面**GP** (只用于A型)

### 信息

GN 565.5 不锈钢U形手柄的特点为坚固, 及其符合人体工程学的外形。不锈钢U形机柜手柄 (A型) 由型材挤压成型。制造工艺 (折弯) 允许以相对较少的数量, 生产 **特殊长度** 的手柄。

### 技术信息

- 不锈钢特性 (参见页 A26)
- 额定负载信息 (参见页 A35)

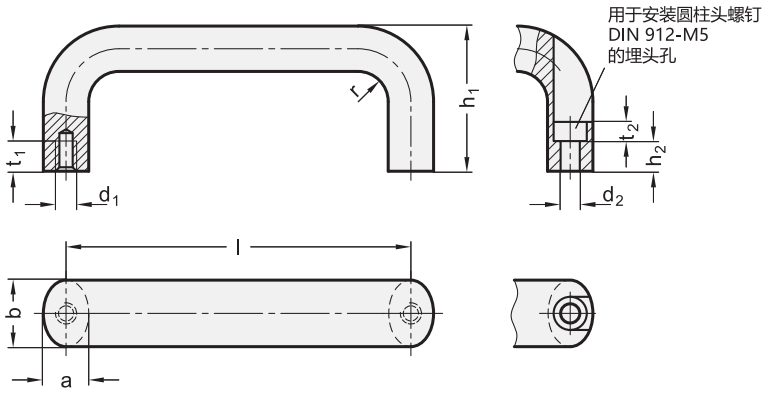


**GN 565.5** 不锈钢

| 型号 | b | l ±0.25 | a | d1 | d2 | h1 | h2 | r | t1 最小 | t2 | ⚖ |
|---|---|---|---|---|---|---|---|---|---|---|---|
| GN 565.5-20-112-A-GS | 20 | 112 | 13 | M 6 | - | 49 | - | 13 | 10 | - | 280 |
| GN 565.5-20-128-A-GS | 20 | 128 | 13 | M 6 | - | 51 | - | 13 | 10 | - | 300 |
| GN 565.5-20-160-A-GS | 20 | 160 | 13 | M 6 | - | 51 | - | 13 | 10 | - | 360 |
| GN 565.5-20-200-A-GS | 20 | 200 | 13 | M 6 | - | 51 | - | 13 | 10 | - | 440 |
| GN 565.5-20-250-A-GS | 20 | 250 | 13 | M 6 | - | 51 | - | 13 | 10 | - | 517 |
| GN 565.5-20-300-A-GS | 20 | 300 | 13 | M 6 | - | 51 | - | 13 | 10 | - | 580 |
| GN 565.5-20-350-A-GS | 20 | 350 | 13 | M 6 | - | 51 | - | 13 | 10 | - | 660 |
| GN 565.5-20-400-A-GS | 20 | 400 | 13 | M 6 | - | 51 | - | 13 | 10 | - | 737 |
| GN 565.5-20-112-A-GP | 20 | 112 | 13 | M 6 | - | 49 | - | 13 | 10 | - | 293 |
| GN 565.5-20-128-A-GP | 20 | 128 | 13 | M 6 | - | 51 | - | 13 | 10 | - | 300 |
| GN 565.5-20-160-A-GP | 20 | 160 | 13 | M 6 | - | 51 | - | 13 | 10 | - | 360 |
| GN 565.5-20-200-A-GP | 20 | 200 | 13 | M 6 | - | 51 | - | 13 | 10 | - | 440 |
| GN 565.5-20-112-B-GS | 20 | 112 | 13 | - | 5.4 | - | 13.5 | 13 | - | 5.5 | 240 |
| GN 565.5-20-128-B-GS | 20 | 128 | 13 | - | 5.4 | - | 13.5 | 13 | - | 5.5 | 280 |
| GN 565.5-20-160-B-GS | 20 | 160 | 13 | - | 5.4 | - | 13.5 | 13 | - | 5.5 | 340 |



ELESA 和 GANTER 依法保留所有权利。
复制图纸时请注明出处。

# GN 565.1

## U形机柜手柄

**铝制**

### 规格

铝制

喷塑涂层
黑色, RAL 9005, 纹理饰面 **SW**
黑色, RAL 9006, 纹理饰面, 抗紫外线 **SWU**
红色, RAL 3000, 纹理饰面 **RS**
银色, RAL 9006, 纹理饰面 **SR**

阳极氧化, 本色 **EL**

本色, 滚磨处理 **BL**

### 信息

GN 565.1 U形机柜手柄由折弯铝型材制成, 具有优良的稳定性及人体工学设计。其生产工艺, 使得能够以相对较少的数量, 提供特殊设计的款式。
除了标准的表面处理方式之外, 还可为这种U形机柜手柄提供功能性涂层。
**SWU** 款式具有高度耐风化及抗紫外线粉末涂层体系, 使得该款式在户外应用场合表现优良。

### 技术信息

- 额定负载信息 (参见页 A35)

用于带帽螺钉
DIN 912-M5 / M6
的埋头孔

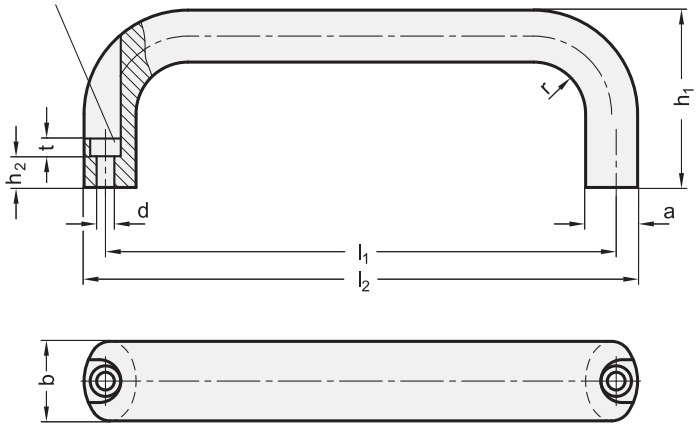


* 增加U形手柄的色号索引(SW、SWU、RS、SR、EL 或 BL)

| SW | SWU | RS | SR | EL | BL |
|---|---|---|---|---|---|
| RAL9005 | RAL9005 | RAL3000 | RAL 9006 | 阳极氧化 | 本色 |

**GN 565.1**

| 型号 | b | l1 ±0.25 | a | d | h1 | h2 | l2 | r | t | ⚖ |
|---|---|---|---|---|---|---|---|---|---|---|
| GN 565.1-20-100-* | 20 | 100 | 13 | 5.4 | 49 | 13.5 | 112 | 13 | 5.5 | 80 |
| GN 565.1-20-112-* | 20 | 112 | 13 | 5.4 | 49 | 13.5 | 124 | 13 | 5.5 | 87 |
| GN 565.1-20-120-* | 20 | 120 | 13 | 5.4 | 49 | 13.5 | 124 | 13 | 5.5 | 90 |
| GN 565.1-20-128-* | 20 | 128 | 13 | 5.4 | 51 | 13.5 | 140 | 13 | 5.5 | 100 |
| GN 565.1-20-160-* | 20 | 160 | 13 | 5.4 | 51 | 13.5 | 172 | 13 | 5.5 | 120 |
| GN 565.1-26-116-* | 26 | 116 | 17 | 6.4 | 55 | 11 | 130 | 17 | 6 | 145 |
| GN 565.1-26-120-* | 26 | 120 | 17 | 6.4 | 55 | 11 | 134 | 17 | 6 | 149 |
| GN 565.1-26-132-* | 26 | 132 | 17 | 6.4 | 55 | 11 | 146 | 17 | 6 | 160 |
| GN 565.1-26-164-* | 26 | 164 | 17 | 6.4 | 57 | 11 | 178 | 17 | 6 | 200 |
| GN 565.1-26-179-* | 26 | 179 | 17 | 6.4 | 57 | 11 | 193 | 17 | 6 | 220 |
| GN 565.1-26-196-* | 26 | 196 | 17 | 6.4 | 57 | 11 | 210 | 17 | 6 | 226 |





ELESA 和 GANTER 依法保留所有权利。
复制图纸时请注明出处。

# GN 565.2

## U形倾斜机柜手柄

**铝制**

### 规格

**类型**

- **A**型: 从背面安装(螺纹盲孔)
- **B**型: 从操作者一侧安装

铝制

喷塑涂层
黑色, RAL 9005, 纹理饰面 **SW**
银色, RAL 9006, 纹理饰面 **SR**
阳极氧化, 本色 **EL**

本色, 滚磨处理 **BL**

### 信息

GN 565.2 U形倾斜机柜手柄由铝材挤压成型, 特点为坚固, 及其符合人体工程学的外形。
呈角度的接触表面, 增加了在有限空间内(如:角落中)的易用性,
制造工艺(折弯)允许以相对较少的数量, 生产 **特殊长度** 的手柄。
对于B型, 镜头螺钉、六角螺母和垫圈作为内含部件供货。

### 技术信息

- 额定负载信息 (参见页 A35)

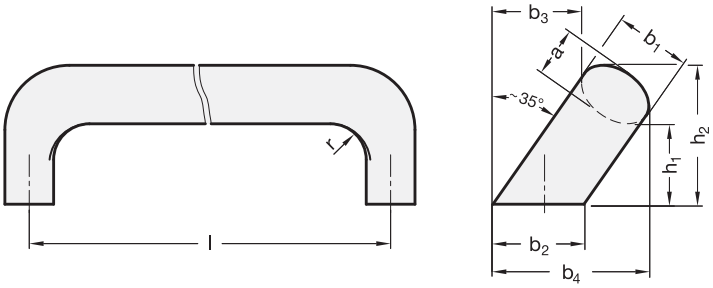


A 型

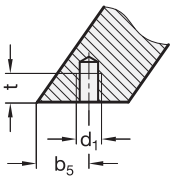


B 型

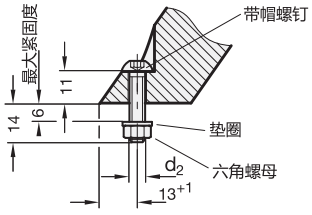


*增加U形手柄的色号索引(SW、SR、EL 或 BL)

| SW | SR | EL | BL |
|---|---|---|---|
| RAL9005 | RAL9006 | 阳极氧化 | 本色 |

**GN 565.2**

| 型号 | b1 | l ±0.25 | a | b2 | b3 | b4 | b5 +1 | d1 | d2 | h1 | h2 | r | t 最小 | ⚖ |
|---|---|---|---|---|---|---|---|---|---|---|---|---|---|---|
| GN 565.2-20-112-A-* | 20 | 112 | 13 | 24 | 32 | 50 | 13.5 | M 6 | - | 32 | 48 | 13 | 10 | 105 |
| GN 565.2-20-128-A-* | 20 | 128 | 13 | 24 | 32 | 50 | 13.5 | M 6 | - | 32 | 48 | 13 | 10 | 1129 |
| GN 565.2-26-128-A-* | 26 | 128 | 17 | 32 | 34 | 57 | 18 | M 8 | - | 34 | 54 | 17 | 12 | 190 |
| GN 565.2-26-160-A-* | 26 | 160 | 17 | 32 | 34 | 57 | 18 | M 8 | - | 34 | 54 | 17 | 12 | 222 |
| GN 565.2-26-128-B-* | 26 | 128 | 17 | 32 | 34 | 57 | 18 | - | M 6 | 34 | 54 | 17 | - | 207 |
| GN 565.2-26-160-B-* | 26 | 160 | 17 | 32 | 34 | 57 | 18 | - | M 6 | 34 | 54 | 17 | - | 240 |




ELESA 和 GANTER 依法保留所有权利。
复制图纸时请注明出处。

# GN 565.7

## 不锈钢U形倾斜机柜手柄

**规格**

**类型**

- **A**型: 从背面安装 (螺纹盲孔)

不锈钢

- AISI 304
- 亚光喷砂饰面 **MT**

**信息**

GN 565.7 倾斜U形机柜手柄由不锈钢材料挤压成型, 特点为坚固, 及其符合人体工程学的外形。
呈角度的接触表面, 增加了在有限空间内 (如: 角落中) 的易用性, 制造工艺 (折弯) 允许以相对较少的数量, 生产 特殊长度 的手柄。

**技术信息**

- 不锈钢特性 (参见页 A26)
- 额定负载信息 (参见页 A35)

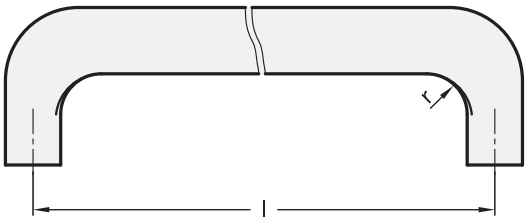


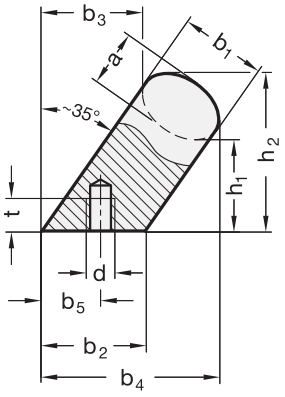


**GN 565.7** 不锈钢

| 型号 | b1 | l ±0.25 | a | b2 | b3 | b4 | b5 +1 | d | h1 | h2 | r | t 最小 | ⚖ |
|---|---|---|---|---|---|---|---|---|---|---|---|---|---|
| GN 565.7-20-112-A-MT | 20 | 112 | 13 | 24 | 32 | 50 | 13.5 | M6 | 32 | 48 | 13 | 10 | 308 |
| GN 565.7-20-128-A-MT | 20 | 128 | 13 | 24 | 32 | 50 | 13.5 | M6 | 32 | 48 | 13 | 10 | 320 |





ELESA 和 GANTER 依法保留所有权利。
复制图纸时请注明出处。

# GN 564

## U形机柜手柄

**聚氨酯发泡橡胶**

### 规格

护套
热塑性聚胺酯 (TPU)

- 黑色，亚光纹理饰面
- 弹性，65 ±5 shore A
- 耐受温度达70 °C
- 耐磨
- 绝缘
- 耐风化

### 信息

GN 564 U型手柄的减震护套由热塑性聚胺酯 (TPU)制成，可避免操作者受到伤害，其椭圆外形具有良好握持感。
钢制柄芯保证高耐久性。

### 技术信息

- 弹性体特性 (参见页 A32)
- 额定负载信息 (参见页 A35)

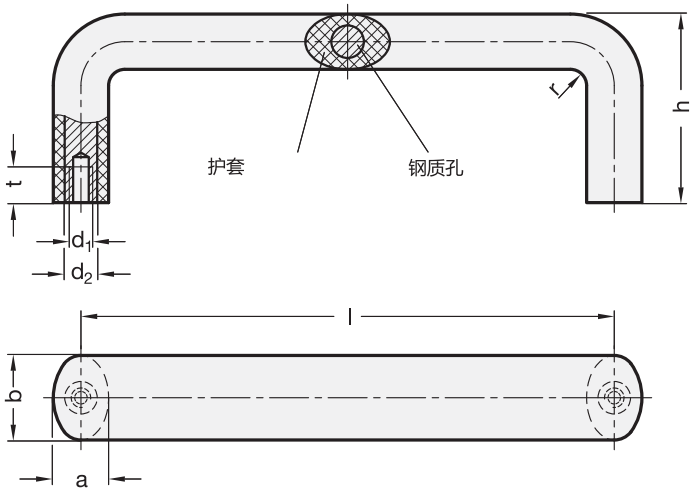


**GN 564**

| 型号 | b | l ±0.25 | a | d1 | d2 | h | r | t 最小 | ⚖ |
|---|---|---|---|---|---|---|---|---|---|
| GN 564-25-112 | 25 | 112 | 16 | M 6 | 10 | 50 | 5 | 10 | 136 |
| GN 564-25-128 | 25 | 128 | 16 | M 6 | 10 | 54 | 7 | 10 | 150 |
| GN 564-25-160 | 25 | 160 | 16 | M 6 | 10 | 54 | 9 | 10 | 173 |



ELESA 和 GANTER 依法保留所有权利。
复制图纸时请注明出处。

# M.843

CLEAN INOX STAINLESS STEEL RoHS PA +120° -30°

## 桥式手柄

### 高科技聚合体

**材料**
高弹性聚酰胺基(PA)高科技聚合体.

**标准型号**
- **M.843:** 有六种标准颜色:黑色、橙色、灰色、黄色、浅蓝色、红色,光亮饰面,铜毂,带螺纹孔。
- **M.843-CLEAN:** 白色,类似 RAL 9002,光亮饰面,AISI 303 不锈钢毂,螺纹孔。

**特征**
该型手柄特别适合制成浅色,光亮饰面可保证表面清洁。特别是 M. 843 CLEAN 手柄,由于具有白色光亮饰面,该手柄尤其适用于那些出于卫生原因,必须经常清洗部件的医疗器械和设备以及食品加工设备。其无空腔实心构造可防止不良残余物堆积。

**技术参数**
拉伸应力和冲击强度:表中所示F1、F2、L1和L2值,是通过相关的测力设备,按照图中所示条件,并在正常环境温度下进行断裂试验获得。
测试表明,由于采用了特殊高弹性高科技聚合体材料,该产品可吸收极强的震动,而不会损坏。

ELESA Original design

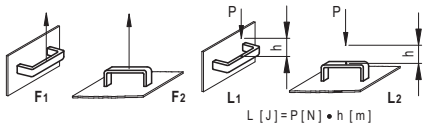


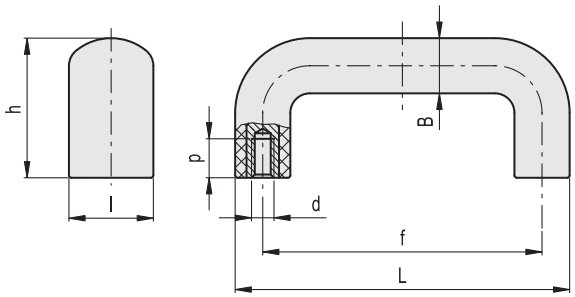


*须添加颜色索引,例如:M.843/100 B-M6-C2

| C9 | C2 | C3 | C4 | C5 | C6 |
|---|---|---|---|---|---|
| RAL9005 | RAL2004 | RAL7035 | RAL1021 | RAL5024 | RAL3000 |

**M.843**

| 代码 C9 | 代码 C2 | 代码 C3 | 代码 C4 | 代码 C5 | 代码 C6 | 型号 | L | f | d6H | h | B | l | p | F1 [N] | F2 [N] | L1 [J] | L2 [J] | ⚖ |
|---|---|---|---|---|---|---|---|---|---|---|---|---|---|---|---|---|---|---|
| 138101 | 138102 | 138103 | 138104 | 138105 | 138106 | M.843/100 B-M6-* | 103 | 86±0.5 | M6 | 46.5 | 17 | 26 | 12 | 4000 | 7000 | 50 | 120 | 52 |
| 138121 | 138122 | 138123 | 138124 | 138125 | 138126 | M.843/140 B-M8-* | 138 | 117±0.5 | M8 | 54 | 20 | 30 | 13 | 4000 | 5000 | 50 | 120 | 80 |
| 138141 | 138142 | 138143 | 138144 | 138145 | 138146 | M.843/200 B-M8-* | 200 | 179±1 | M8 | 62 | 20 | 30 | 13 | 3000 | 3500 | 27 | 80 | 105 |
| 138161 | 138162 | 138163 | 138164 | 138165 | 138166 | M.843/320 B-M8-* | 322 | 300±1 | M8 | 64 | 22 | 32 | 13 | 2000 | 3000 | 25 | 75 | 157 |

**M.843-CLEAN** 不锈钢

| 代码 | 型号 | L | f | d6H | h | B | l | p | F1 [N] | F2 [N] | L1 [J] | L2 [J] | ⚖ |
|---|---|---|---|---|---|---|---|---|---|---|---|---|---|
| 151406 | M.843/100-SST-M6 CLEAN | 103 | 86±0.5 | M6 | 46.5 | 17 | 26 | 12 | 4000 | 7000 | 50 | 120 | 52 |
| 151412 | M.843/140-SST-M8 CLEAN | 138 | 117±0.5 | M8 | 54 | 20 | 30 | 13 | 4500 | 5000 | 50 | 120 | 80 |
| 151416 | M.843/200-SST-M8 CLEAN | 200 | 179±1 | M8 | 62 | 20 | 30 | 13 | 2000 | 2400 | 27 | 80 | 105 |
| 151419 | M.843/320-SST-M8 CLEAN | 322 | 300±1 | M8 | 64 | 22 | 32 | 13 | 2000 | 3000 | 25 | 75 | 157 |





ELESA 和 GANTER 依法保留所有权利。
复制图纸时请注明出处。

# M.243

## 桥式手柄

**热固性塑料**

**材料**
酚醛基(PF)热固性塑料，黑色，光亮饰面。

**标准型号**
铜毂，带螺纹盲孔。

**技术参数**
拉伸应力和冲击强度：表中所示F1、F2、L1和L2值，是通过相关的测力设备，按照图中所示条件，并在正常环境温度下进行断裂试验获得。

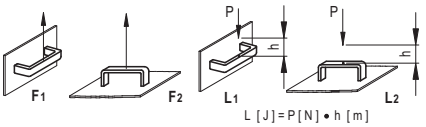

ELESA Original design

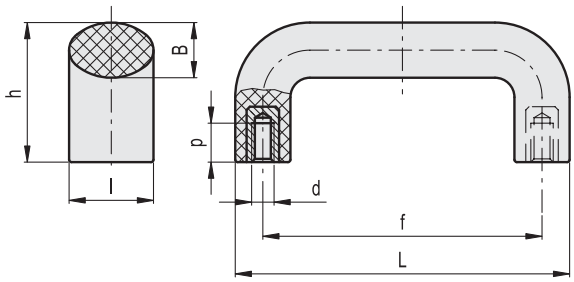


**M.243**

| 代码 | 型号 | L | f | d6H | h | B | l | p | F1 [N] | F2 [N] | L1 [J] | L2 [J] | ⚖ |
|---|---|---|---|---|---|---|---|---|---|---|---|---|---|
| 36501 | M.243/100 | 103 | 86±0.5 | M6 | 43 | 17 | 26 | 12 | 2500 | 2500 | 5 | 6 | 85 |
| 36601 | M.243/140 | 138 | 117±0.5 | M8 | 54 | 20 | 30 | 13 | 4000 | 5000 | 6 | 10 | 138 |
| 36701 | M.243/200 | 198 | 179±1 | M8 | 62 | 20 | 30 | 13 | 3000 | 2000 | 7 | 8 | 185 |




ELESA 和 GANTER 依法保留所有权利。
复制图纸时请注明出处。

# M.643

RoHS PA +130° -30° PP +100° 0°

## 桥式手柄

**高科技聚合体**

**标准型号**

铜毂，带螺纹盲孔。

- **M.643:** 高弹性聚丙烯基 (PP) 高科技聚合体。黑色，亚光饰面。
- **M.643R** (减化版 h=45)：聚酰胺基 (PA) 高科技聚合体，黑色，亚光饰面。
- **M.643-FM:** 高度抗冲击聚丙烯基 (PP) 高科技聚合体。黑色，亚光饰面。

铜毂，带用于内六角柱头螺钉的通孔。

**技术参数**

拉伸应力和冲击强度：表中所示F1、F2、L1和L2值，是通过相关的测力设备，按照图中所示条件，并在正常环境温度下进行断裂试验获得。

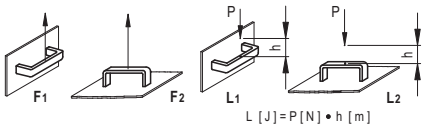

ELESA Original design

**M.643**

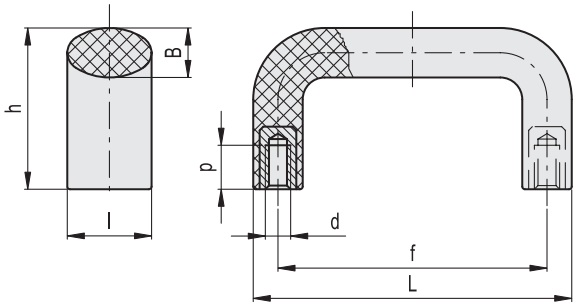


**M.643**

| 代码 | 型号 | L | f | d6H | h | B | l | p | F1 [N] | F2 [N] | L1 [J] | L2 [J] | ⚖ |
|---|---|---|---|---|---|---|---|---|---|---|---|---|---|
| 37300 | M.643/100 B-M5 | 100 | 86±0.5 | M5 | 44 | 14 | 23 | 10 | 2400 | 2400 | 12 | 6 | 46 |
| 37301 | M.643/100 B-M6 | 100 | 86±0.5 | M6 | 44 | 14 | 23 | 12 | 2400 | 2400 | 12 | 6 | 45 |
| 37305 | M.643/110 B-M5 | 108 | 94±0.5 | M5 | 48 | 14 | 24 | 10 | 2300 | 2300 | 10 | 8 | 60 |
| 37306 | M.643/110 B-M6 | 108 | 94±0.5 | M6 | 48 | 14 | 24 | 12 | 2300 | 2300 | 10 | 8 | 59 |
| 37308 | M.643/140-117 B-M4 | 134 | 117±0.5 | M4 | 49 | 15 | 25 | 10 | 2250 | 2650 | 8 | 12 | 63 |
| 37309 | M.643/140-117 B-M5 | 134 | 117±0.5 | M5 | 49 | 15 | 25 | 10 | 2250 | 2650 | 8 | 12 | 64 |
| 37310 | M.643/140-117 B-M6 | 134 | 117±0.5 | M6 | 49 | 15 | 25 | 12 | 2250 | 2650 | 8 | 12 | 65 |
| 37311 | M.643/140-117 B-M8 | 134 | 117±0.5 | M8 | 49 | 15 | 25 | 13 | 2250 | 2650 | 8 | 12 | 67 |
| 37314 | M.643/140-120 B-M5 | 134 | 120±0.5 | M5 | 49 | 15 | 25 | 10 | 2250 | 2650 | 8 | 12 | 68 |
| 37315 | M.643/140-120 B-M6 | 134 | 120±0.5 | M6 | 49 | 15 | 25 | 12 | 2250 | 2650 | 8 | 12 | 69 |
| 37316 | M.643/140-120 B-M8 | 134 | 120±0.5 | M8 | 49 | 15 | 25 | 13 | 2250 | 2650 | 8 | 12 | 70 |
| 37320 | M.643/150 B-M5 | 148 | 132±0.5 | M5 | 53 | 16 | 26 | 10 | 2200 | 2450 | 8 | 12 | 71 |
| 37321 | M.643/150 B-M6 | 148 | 132±0.5 | M6 | 53 | 16 | 26 | 12 | 2200 | 2450 | 8 | 12 | 72 |
| 37322 | M.643/150 B-M8 | 148 | 132±0.5 | M8 | 53 | 16 | 26 | 13 | 2200 | 2450 | 8 | 12 | 73 |
| 37331 | M.643/180 B-M6 | 166 | 150±1 | M6 | 56 | 16 | 27 | 12 | 2000 | 2550 | 8 | 13 | 81 |
| 37332 | M.643/180 B-M8 | 166 | 150±1 | M8 | 56 | 16 | 27 | 13 | 2000 | 2550 | 8 | 13 | 82 |
| 37333 | M.643/180 B-M10 | 166 | 150±1 | M10 | 56 | 16 | 27 | 17 | 2000 | 2550 | 8 | 13 | 83 |
| 37351 | M.643/200 B-M8 | 196 | 179±1 | M8 | 57 | 16 | 27 | 13 | 1900 | 2000 | 11 | 13 | 130 |
| 37352 | M.643/200 B-M10 | 196 | 179±1 | M10 | 57 | 16 | 27 | 17 | 1900 | 2000 | 11 | 13 | 132 |
| 37361 | M.643/260 B-M8 | 253 | 235±1 | M8 | 61 | 18.5 | 29 | 13 | 1900 | 2000 | 13 | 12 | 173 |
| 37362 | M.643/260 B-M10 | 253 | 235±1 | M10 | 61 | 18.5 | 29 | 17 | 1900 | 2000 | 13 | 12 | 171 |
| 37371 | M.643/320 B-M10 | 322 | 300±1 | M10 | 64 | 22 | 32 | 17 | 2000 | 2000 | 18 | 11 | 205 |





elesa+Ganter


ELESA 和 GANTER 依法保留所有权利。
复制图纸时请注明出处。

# M.643 桥式手柄



M.643R

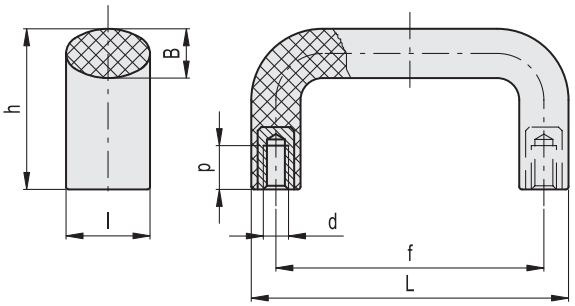


M.643-FM

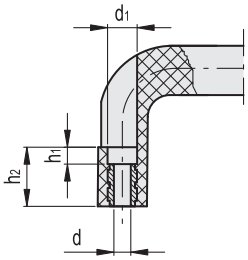


**M.643R**

| 代码 | 型号 | L | f | d6H | h | B | l | p | F1 [N] | F2 [N] | L1 [J] | L2 [J] | ⚖ |
|---|---|---|---|---|---|---|---|---|---|---|---|---|---|
| 37353 | M.643R/200 B-M8 | 196 | 179±1 | M8 | 45 | 15 | 27 | 13 | 4000 | 3500 | 25 | 25 | 118 |

**M.643-FM**

| 代码 | 型号 | L | f | d | d1 | h | h1 | h2 | B | l | F1 [N] | F2 [N] | L1 [J] | L2 [J] | ⚖ |
|---|---|---|---|---|---|---|---|---|---|---|---|---|---|---|---|
| 137301 | M.643 FM/100 B-5 | 100 | 86±0.5 | 5.4 | 8.5 | 44 | 5.5 | 20.5 | 14 | 23 | 3000 | 2200 | 11 | 9 | 45 |
| 137311 | M.643 FM/140 B-6 | 134 | 117±0.5 | 6.4 | 10.5 | 49 | 6 | 21 | 15 | 25 | 2000 | 2800 | 11 | 9 | 64 |
| 137331 | M.643 FM/150 B-6 | 148 | 132±0.5 | 6.4 | 10.5 | 53 | 8.5 | 23.5 | 16 | 26 | 1900 | 1900 | 11 | 9 | 70 |
| 137351 | M.643 FM/200 B-6 | 196 | 179±1 | 6.4 | 10.5 | 57 | 6 | 21 | 16 | 27 | 1900 | 1900 | 11 | 13 | 89 |

ELESA 和 GANTER 依法保留所有权利。
复制图纸时请注明出处。

# M.643 HT

RoHS PA HT +200° -20°

## 桥式手柄

**耐高热高科技聚合体**

**材料**
玻璃纤维加固聚酰胺基(PA)高科技聚合体,耐高温,黑色,亚光饰面。

**标准型号**
铜毂,带螺纹盲孔。

**最高工作温度达**
200°C.

**技术参数**
拉伸应力和冲击强度:表中所示F1、F2、L1和L2值,是通过相关的测力设备,按照图中所示条件,并在正常环境温度下进行断裂试验获得。

ELESA Original design

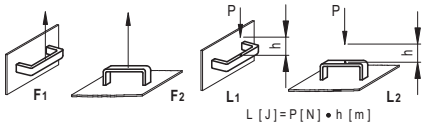


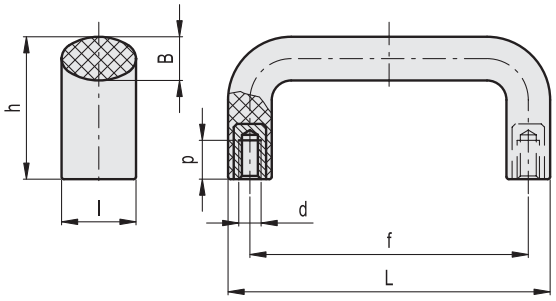


| 代码 | 型号 | L | f | d6H | h | B | l | p | F1 [N] | F2 [N] | L1 [J] | L2 [J] | ⚖ |
|---|---|---|---|---|---|---|---|---|---|---|---|---|---|
| 37502 | M.643/100 B-M6 HT | 100 | 86±0.5 | M6 | 44 | 14 | 23 | 12 | 2400 | 2400 | 12 | 6 | 59 |
| 37510 | M.643/140 B-M6 HT | 134 | 117±0.5 | M6 | 49 | 15 | 25 | 12 | 2500 | 3400 | 8 | 12 | 85 |
| 37511 | M.643/140 B-M8 HT | 134 | 117±0.5 | M8 | 49 | 15 | 25 | 13 | 2500 | 3400 | 8 | 12 | 87 |
| 37551 | M.643/200 B-M8 HT | 196 | 179±1 | M8 | 57 | 16 | 27 | 13 | 1900 | 2600 | 11 | 17 | 132 |



elesa+Ganter

ELESA 和 GANTER 依法保留所有权利。
复制图纸时请注明出处。

# ADT

## 用于在管身上安装M.643-FM手柄的适配器

**高科技聚合体**

**材料**
玻璃纤维加固聚酰胺基(PA)高科技聚合体，黑色，亚光饰面。

**特征及应用**
适配器可将M.643-FM手柄安装在直径处于28.6 mm 与 32 mm之间的管身上。

**安装**
- 带外部螺母的完全贯通管身的普通孔(图1)。
- 管壁螺纹孔用于管壁厚度 > 2mm 的管身(图2)。

**技术参数**
拉伸应力和冲击强度：表中所示F1、F2、L1和L2值，是通过相关的测力设备，按照图中所示条件，并在正常环境温度下进行断裂试验获得。

ELESA Original design

| 代码 | 型号 | 手柄适配器 | |
|---|---|---|---|
| | | 代码 | 型号 |
| 260051 | ADT-M.643-FM/100 | 137301 | M.643 FM/100 B-5 |
| 260053 | ADT-M.643-FM/140 | 137311 | M.643 FM/140 B-6 |

图 1

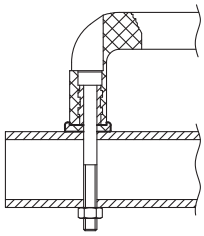

图 2

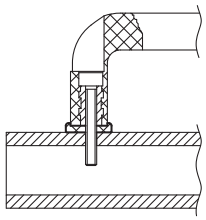

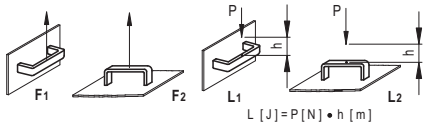


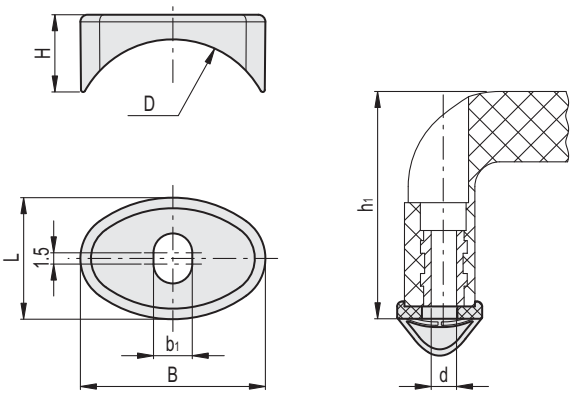


| 代码 | 型号 | L | d | D | H | h1 | B | b1 | D 管身 | F1 [N] | F2 [N] | L1 [J] | L2 [J] | C# [Nm] | ⚖ |
|---|---|---|---|---|---|---|---|---|---|---|---|---|---|---|---|
| 260051 | ADT-M.643-FM/100 | 17 | 5 | 28.6 | 11 | 45 | 26 | 5.5 | 28.6÷32 | 1600 | 2500 | 9 | 7 | 5 | 3 |
| 260053 | ADT-M.643-FM/140 | 19 | 6 | 28.6 | 13 | 51 | 28.5 | 6.5 | 28.6÷32 | 1700 | 2900 | 9 | 7 | 6 | 4 |

**#** 最大拧紧扭矩。

ELESA 和 GANTER 依法保留所有权利。
复制图纸时请注明出处。

RoHS PA +150° -30°

# 隔热手柄

## 钢和高科技聚合体

**金属结构**
钢制圆形截面棒材，带精细研磨的亚光镀铬表面。
螺纹盲孔。

**末端衬套**
钢制，镀铬亚光表面。

**隔热元件**
玻璃纤维加固聚酰胺基（PA）高科技聚合体，黑色，亚光饰面。

**特征及应用**
该型手柄特别适合用于高温表面。高科技聚合体绝缘件的内部通风管将传递出的热量减至最小。手柄的特殊形状使得操作者可以更舒适握紧，并且可以让操作者的手指远离热源。

**技术参数**
图1给出了在实验室测试时，将手柄安装在200°C的金属板上，所得到的柄身多个位置的不同温度。

ELESA Original design

图 1

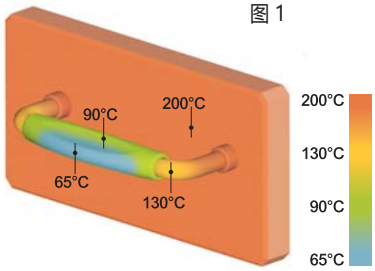


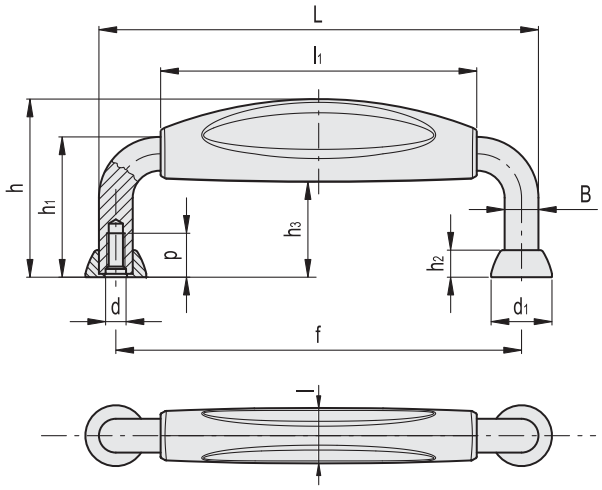


| 代码 | 型号 | L | f | d | d1 | h | h1 | h2 | h3 | B | l | l1 | p | ⚖ |
|---|---|---|---|---|---|---|---|---|---|---|---|---|---|---|
| 41051 | MMT.130 M5 | 130 | 120±0.5 | M5 | 18 | 53 | 43 | 8 | 28 | 10 | 16 | 94 | 13 | 132 |
| 41061 | MMT.190 M5 | 190 | 180±0.5 | M5 | 18 | 56 | 43 | 8 | 29.5 | 10 | 16 | 140 | 13 | 195 |





ELESA 和 GANTER 依法保留所有权利。
复制图纸时请注明出处。

# GN 225

## U形机柜手柄

**铸铁**

**规格**

铸铁 (GS45)

喷塑涂层
黑色, RAL 9005, 纹理饰面 **SW**

本色**BL**
未抛光铸件，除沙工艺

接触表面机加工处理

**信息**

GN 225 U形机柜手柄结构简单，非常坚固。

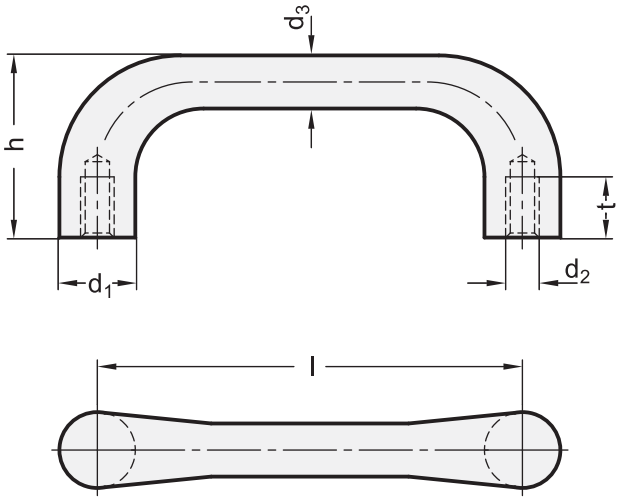


**GN 225**

| 型号 | d1 | d2 | d3 | h | l ±0.25 | t 最小 | ⚖ |
|---|---|---|---|---|---|---|---|
| GN 225-18-BL | 18 | M 6 | 12 | 42 | 100 | 12 | 190 |
| GN 225-18-SW | 18 | M 6 | 12 | 42 | 100 | 12 | 200 |
| GN 225-20-BL | 20 | M 8 | 14 | 47 | 112 | 15 | 250 |
| GN 225-20-SW | 20 | M 8 | 14 | 47 | 112 | 15 | 260 |
| GN 225-22-BL | 22 | M 10 | 16 | 53 | 125 | 18 | 370 |
| GN 225-22-SW | 22 | M 10 | 16 | 53 | 125 | 18 | 380 |
| GN 225-25-BL | 25 | M 12 | 18 | 59 | 140 | 20 | 520 |
| GN 225-25-SW | 25 | M 12 | 18 | 59 | 140 | 20 | 530 |



ELESA 和 GANTER 依法保留所有权利。
复制图纸时请注明出处。

# EBP.

## 桥式手柄

### 高科技聚合体

**材料**
玻璃纤维加固聚酰胺基 (PA) 高科技聚合体，灰黑色，亚光饰面。

**螺钉盖**
Ergostyle彩色高科技聚合体，亚光饰面；随货提供，压入式装配，可用螺丝刀拆卸。
还可作为附件单独供应（参见ECA.表）。

| 代码 | 型号 | 盖帽用于 |
|---|---|---|
| 29830-* | ECA.B0-* | EBP.110 |
| 29831-* | ECA.B1-* | EBP.140 EBP.150 EBP.180 EBP.200 |

* 完整代码及型号请添加色号索引 (C1, ..., C6).

**标准型号**
- **EBP.**:　通孔用于正前方或背面安装，采用内六角柱头螺钉，六角头螺钉或标准螺母安装。
- **EBP-B**: 铜毂，螺纹盲孔，从背面安装。

**特征及应用**
EBP.正前方安装手柄可与EBP.B背面安装手柄配对，以彼此相对的位置安装（图.1）。

**技术参数**
拉伸应力和冲击强度：表中所示F1、F2、L1和L2值，是通过相关的测力设备，按照图中所示条件，并在正常环境温度下进行断裂试验获得。

**可按需提供的配件**
间隔衬套　DS-EBP (钢制嵌件)聚酰胺基 (PA) 高科技聚合体增加手柄与安装表面之间的距离。

图 1

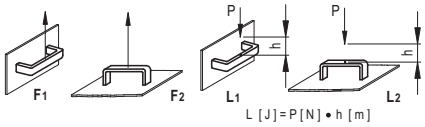


**DS-EBP.**

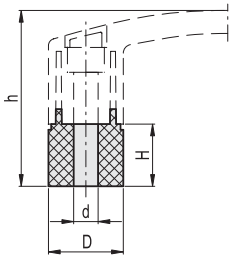

**DS-EBP.**

| 代码 | 型号 | d | D | H | h | F1 [N] | F2 [N] | L1 [J] | L2 [J] | ⚖ |
|---|---|---|---|---|---|---|---|---|---|---|
| 260001 | DS-EBP.110 | 6.5 | 22.5 | 18 | 53 | 1600 | 1500 | 8 | 3 | 7 |
| 260003 | DS-EBP.140 | 8.5 | 26.5 | 19.5 | 58.5 | 2200 | 1800 | 10 | 4 | 9 |
| 260005 | DS-EBP.180 | 9 | 29 | 20.5 | 64.5 | 2200 | 1500 | 12 | 5 | 11 |
| 260005 | DS-EBP.200 | 9 | 29 | 20.5 | 70.5 | 2200 | 1500 | 12 | 5 | 11 |





ELESA 和 GANTER 依法保留所有权利。
复制图纸时请注明出处。

# EBP. 桥式手柄



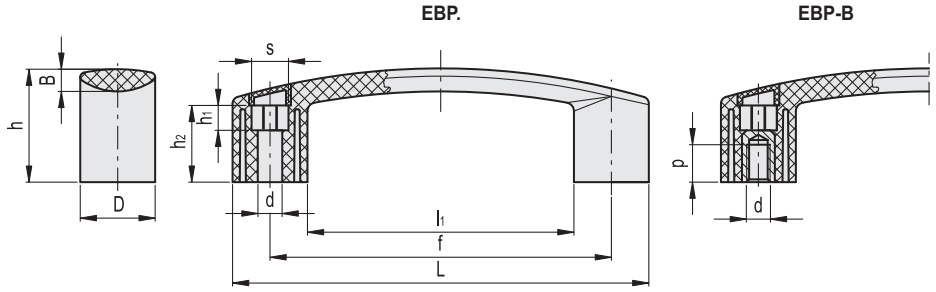

*须添加颜色索引 ,例如：260111-C2 EBP.110-6-C2

C1 RAL7021 C2 RAL2004 C3 RAL7035 C4 RAL1021 C5 RAL5024 C6 RAL3000

**EBP.**

| 代码 | 型号 | L | f | d | s | D | h | h1 | h2 | B | l1 | F1 [N] | F2 [N] | L1 [J] | L2 [J] | ⚖ |
|---|---|---|---|---|---|---|---|---|---|---|---|---|---|---|---|---|
| 260111-* | EBP.110-6-* | 116 | 93.5±0.5 | 6.5 | 10 | 22 | 35 | 6.5 | 23.5 | 7.5 | 72 | 2000 | 1500 | 8 | 3 | 35 |
| 260210-* | EBP.140-6-* | 144 | 117±0.5 | 6.5 | 11 | 26 | 39 | 19.5 | 26.5 | 8.5 | 92 | 2700 | 1800 | 10 | 4 | 57 |
| 260211-* | EBP.140-8-* | 144 | 117±0.5 | 8.5 | 13 | 26 | 39 | 8.5 | 26.5 | 8.5 | 92 | 2700 | 1800 | 10 | 4 | 55 |
| 260251-* | EBP.150-8-* | 159 | 132±0.5 | 8.5 | 13 | 27 | 42 | 10.5 | 28 | 9.5 | 105 | 2700 | 1800 | 11 | 4 | 65 |
| 260311-* | EBP.180-8-* | 178 | 150±1 | 8.5 | 13 | 28 | 45 | 14 | 32 | 9.5 | 122 | 2700 | 1500 | 12 | 5 | 78 |
| 260411-* | EBP.200-8-* | 208.5 | 179±1 | 8.5 | 13 | 28.5 | 51 | 16 | 35 | 9.5 | 150.5 | 2200 | 1500 | 16 | 9 | 95 |

**EBP-B**

| 代码 | 型号 | L | f | d6H | D | h | B | l1 | p | F1 [N] | F2 [N] | L1 [J] | L2 [J] | ⚖ |
|---|---|---|---|---|---|---|---|---|---|---|---|---|---|---|
| 260120-* | EBP.110-B M5-* | 116 | 93.5±0.5 | M5 | 22 | 35 | 7.5 | 72 | 10 | 2000 | 1500 | 8 | 3 | 46 |
| 260121-* | EBP.110 B-M6-* | 116 | 93.5±0.5 | M6 | 22 | 35 | 7.5 | 72 | 12 | 2000 | 1500 | 8 | 3 | 45 |
| 260220-* | EBP.140 B-M6-* | 144 | 117±0.5 | M6 | 26 | 39 | 8.5 | 92 | 12 | 2700 | 1800 | 10 | 4 | 70 |
| 260221-* | EBP.140 B-M8-* | 144 | 117±0.5 | M8 | 26 | 39 | 8.5 | 92 | 13 | 2700 | 1800 | 10 | 4 | 65 |
| 260255-* | EBP.150-B M6-* | 159 | 132±0.5 | M6 | 27 | 42 | 9.5 | 105 | 13 | 2700 | 1800 | 10 | 4 | 84 |
| 260256-* | EBP.150 B-M8-* | 159 | 132±0.5 | M8 | 27 | 42 | 9.5 | 105 | 13 | 2700 | 1800 | 11 | 4 | 82 |
| 260321-* | EBP.180 B-M8-* | 178 | 150±1 | M8 | 28 | 45 | 9.5 | 122 | 13 | 2700 | 1500 | 12 | 5 | 98 |
| 260421-* | EBP.200 B-M8-* | 208.5 | 179±1 | M8 | 28.5 | 51 | 9.5 | 150.5 | 13 | 2200 | 1500 | 16 | 9 | 108 |
| 260422-* | EBP.200-B M10-* | 208.5 | 179±1 | M10 | 28.5 | 51 | 9.5 | 150.5 | 13 | 2200 | 1500 | 16 | 9 | 106 |

ELESA 和 GANTER 依法保留所有权利。
复制图纸时请注明出处。

# EBP.SAN

## 桥式手柄

### 带抗菌保护的高科技聚合体

**材料**
玻璃纤维加固聚酰胺基(PA)高科技聚合体，带无机陶瓷基底银离子，黑色，亚光饰面。

**螺钉盖**
黑色高科技聚合体，亚光饰面，随货提供，压入式装配，可用螺丝刀拆卸。

**标准型号**
用于安装带内六角的圆柱头螺钉、六角头螺钉或标准锁紧螺母的通孔。

**特征**
EBP.SAN使用的特殊杀菌材料，可防止细菌、霉菌、以及真菌聚积，从而可在产品表面起到杀菌作用。
在该材料样品上进行的试验显示，高温下用肥皂和溶剂多次清洁之后，杀菌作用依然稳定。
由于抗菌添加剂具有耐高温性，故此类手柄可承受有效的杀菌温度(130°C)。
材料样本未经过遵照 JIS Z 2801 的实验室测试。实施该类测试所用的细菌是为具有最强能力的抗菌产品提供的。
- 肺炎杆菌 ATCC 4352;
- 大肠杆菌 ATCC 8739;
- 金黄色葡萄球菌 ATCC 6538P;
- 绿脓杆菌 ATCC 12055。

**应用**
EBP.SAN适用于有卫生以及清洁要求的场合：
- 医疗和医院设备
- 残疾人辅助设备
- 食品加工以及制药工业用的机械
- 餐饮设备
- 城市以及公共设施

**技术参数**
拉伸应力和冲击强度：表中所示F1、F2、L1和L2值，是通过相关的测力设备，按照图中所示条件，并在正常环境温度下进行断裂试验获得。

ERGOSTYLE®

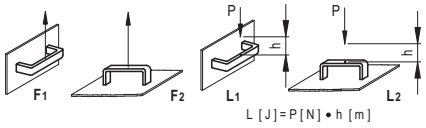


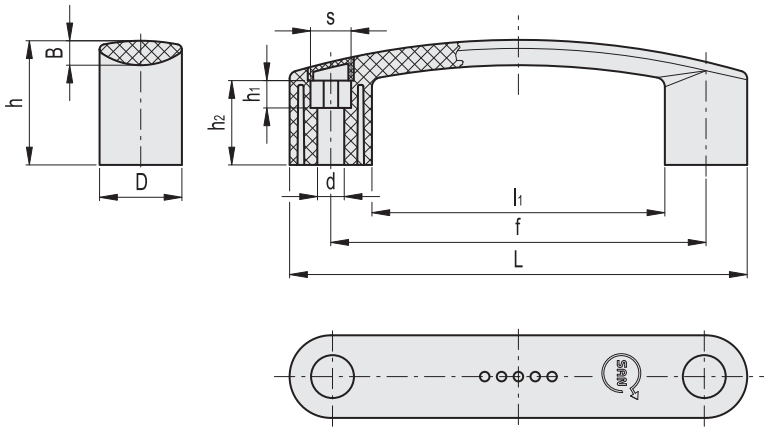


| 代码 | 型号 | L | f | d | d1 | D | h | h1 | h2 | B | l1 | F1 [N] | F2 [N] | L1 [J] | L2 [J] | ⚖ |
|---|---|---|---|---|---|---|---|---|---|---|---|---|---|---|---|---|
| 153211-C1 | EBP.140-8-SAN-C1 | 144 | 117±0.5 | 8.5 | 13.5 | 26 | 39 | 8.5 | 26.5 | 8.5 | 92 | 2700 | 1800 | 10 | 4 | 55 |



ELESA 和 GANTER 依法保留所有权利。
复制图纸时请注明出处。

# EBP.FLX

## 弹性桥式手柄

**带弹性体高科技聚合体**

**材料**

EBP.FLX: 带弹性体(TPE)的聚丙烯基(PP)高科技聚合体,灰黑色,亚光饰面。

螺钉盖

Ergostyle彩色高科技聚合体,亚光饰面;随货提供,压入式装配,可用螺丝刀拆卸。

还可作为附件单独供应(参见ECA.表)。

| 代码 | 型号 | 盖帽用于 |
|---|---|---|
| 29831-* | ECA.B1-* | EBP.140-FLX / EBP.180-FLX |

* 须添加颜色索引,例如 (C1, ..., C6)

**标准型号**

铜毂,带用于安装带内六角柱头螺钉的通孔。

**特征及应用**

EBP.FLX 弹性手柄(弹性体)可安装在曲面直径在300-800毫米之间的弯曲表面上。曲面直径超过800毫米的表面,可安装标准 EBP. 手柄。

**技术参数**

抗拉强度:表内列出的F1和F2值表示EBP.FLX 手柄产生弹性形变的最大极限。由于具有高弹性的特点,冲击强度测试并不适用于该产品。

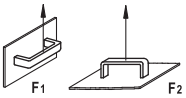


应用示例 EBP.FLX

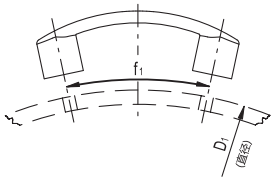


曲面中心距f1计算公式 $f_1$

| | |
|---|---|
| EBP.140 | $f_1 = 0.044 \times D_1 + 81.5$ |
| EBP.180 | $f_1 = 0.056 \times D_1 + 102.8$ |

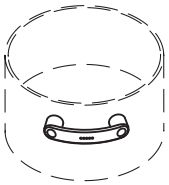

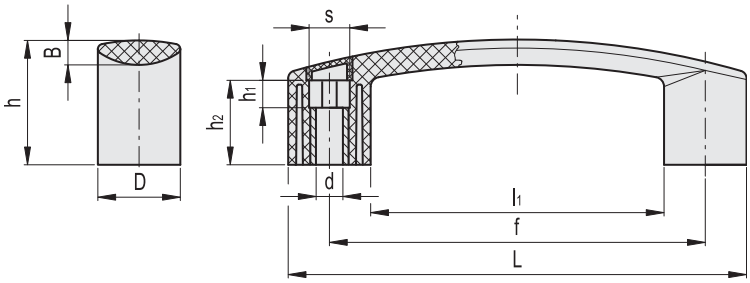

*须添加颜色索引,例如:260262-C2 EBP.140-8-FLX-C2

C1 RAL7021 C2 RAL2004 C3 RAL7035 C4 RAL1021 C5 RAL5024 C6 RAL3000

| 代码 | 型号 | L | f | d | d1 | D | h | h1 | h2 | B | l1 | F1 [N] | F2 [N] | ⚖ |
|---|---|---|---|---|---|---|---|---|---|---|---|---|---|---|
| 260262-* | EBP.140-8-FLX-* | 144 | 117 | 8.5 | 13.5 | 26 | 39 | 8.5 | 26.5 | 8.5 | 92 | 1000 | 1000 | 56 |
| 260361-* | EBP.180-8-FLX-* | 178 | 150 | 8.5 | 13.5 | 28 | 45 | 14 | 32 | 9.5 | 122 | 1000 | 1000 | 67 |




ELESA 和 GANTER 依法保留所有权利。
复制图纸时请注明出处。

# EBR-SW

RoHS IP65 PA +80° -30°

## 带微动开关的手柄

**高科技聚合体**

**材料**
玻璃纤维加固聚酰胺基 (PA) 高科技聚合体，灰黑色，亚光饰面。

**带按钮的微动开关**
该装置由一个常开触点 (NO) 和一个常闭触点 (NC) 组成。
按下按钮切换(单稳态接触)。

**LED灯**
红色LED灯和绿色LED灯指示微动开关的状态。
供电电压直流24伏

**螺钉盖**
高科技聚合体，灰黑色，亚光饰面。供货时已安装，可用螺丝刀拆卸。

**标准型号**
用于安装带内六角柱头螺钉的通孔。
- **EBR-SW-B-C:** 8针镀锌接头，背部轴向输出。
- **EBR-SW-B-F2.5:** 8针电缆，长度2.5米，背部输出。
- **EBR-SW-B-F5:** 8针电缆，长度5米，背部输出。
- **EBR-SW-L-C:** 8针镀锌钢接头，侧向输出。
- **EBR-SW-L-F2.5:** 8针电缆，长度2.5米，侧向输出。
- **EBR-SW-L-F5:** 8针电缆，长度5米，侧向输出。

**特征及应用**
该型手柄通常被安装在机器的门或保护装置上。如果电气连接以及机器运行正常，则红灯点亮，绿灯关闭。操作员按下按钮即可通过外部触点向受保护区域请求访问权限：在此情况下，绿灯点亮，红灯关闭。
EBR-SW手柄的设计完全符合人体工程学设计，且小巧、实用。

**技术参数**
拉伸应力和冲击强度：表中所示F1、F2、L1和L2值，是通过相关的测力设备，按照图中所示条件，并在正常环境温度下进行断裂试验获得。

**可按需提供的配件**
FC-M12x1: 延长电缆，带8针M12内螺纹接头，线缆外护层为黑色PVC材质，类型UL/CSA，规格2587 8 X AWG 22.
- **426503** 代码: 带M12内螺纹，8针接头的电缆 连接线导通长度2.5m (线长2.5米)
- **426506** 代码: 带M12内螺纹，8针接头的电缆 连接线导通长度5m (线长5米)
- **426511** 代码: 带M12内螺纹，8针接头的电缆，连接线导通长度10m (线长10米)

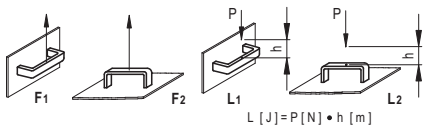

ERGOSTYLE®

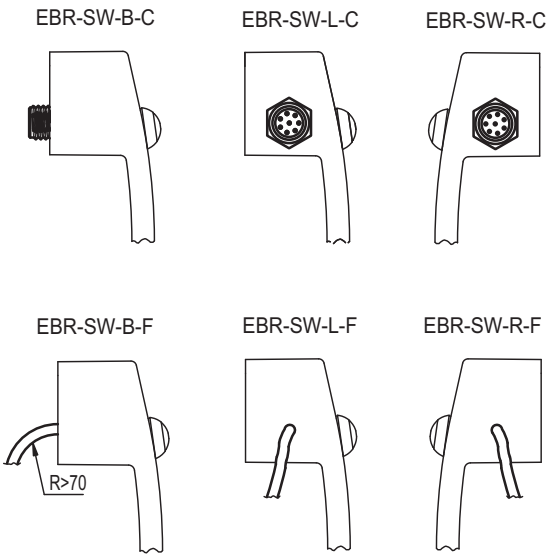






elesa+Ganter

ELESA 和 GANTER 依法保留所有权利。
复制图纸时请注明出处。

# EBR-SW

## 带微动开关的手柄

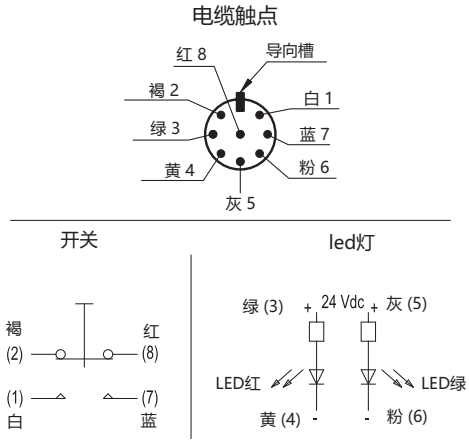


| 技术参数 | |
|---|---|
| 防护等级 | IP65 |
| 机械寿命 | 1 x $10^6$ 次循环 |
| LED灯电压 | 24 Vdc ± 15% |
| 最高交换电压 | max 28 Vdc / 30 Vac / max 1 A |

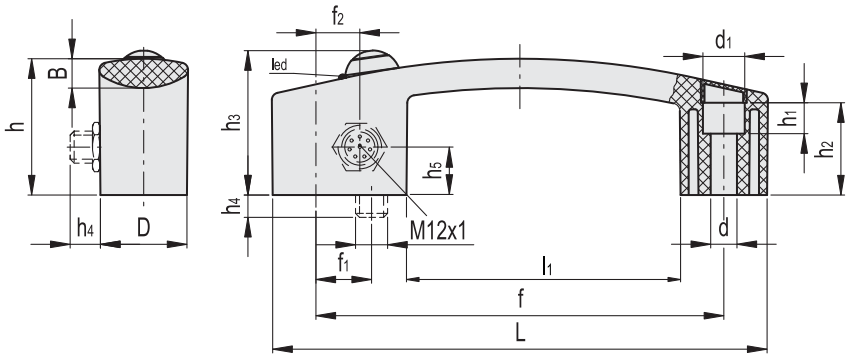


| 代码 | 型号 | L | f | d | d1w | f1 | f2 | D | h | h1 | h2 | h3 | h4 | h5 | B | l1 | F1 [N] | F2 [N] | L1 [J] | L2 [J] | ⚖ |
|---|---|---|---|---|---|---|---|---|---|---|---|---|---|---|---|---|---|---|---|---|---|
| 260541-C1 | EBR.150-SW-B-C | 160 | 132±0.5 | 8.5 | 13.5 | 16 | - | 28 | 44 | 10 | 30 | 47 | 10 | - | 8.5 | 89 | 2800 | 2900 | 35 | 8 | 85 |
| 260542-C1 | EBR.150-SW-B-F5 | 160 | 132±0.5 | 8.5 | 13.5 | 16 | - | 28 | 44 | 10 | 30 | 47 | - | - | 8.5 | 89 | 2800 | 2900 | 35 | 8 | 95 |
| 260546-C1 | EBR.150-SW-B-F2.5 | 160 | 132±0.5 | 8.5 | 13.5 | 16 | - | 28 | 44 | 10 | 30 | 47 | - | - | 8.5 | 89 | 2800 | 2900 | 35 | 8 | 90 |
| 260551-C1 | EBR.150-SW-D-C | 160 | 132±0.5 | 8.5 | 13.5 | - | 14.5 | 28 | 44 | 10 | 30 | 47 | 13.5 | 13 | 8.5 | 89 | 2800 | 2900 | 35 | 8 | 85 |
| 260552-C1 | EBR.150-SW-D-F5 | 160 | 132±0.5 | 8.5 | 13.5 | - | 14.5 | 28 | 44 | 10 | 30 | 47 | - | 13 | 8.5 | 89 | 2800 | 2900 | 35 | 8 | 95 |
| 260556-C1 | EBR.150-SW-D-F2.5 | 160 | 132±0.5 | 8.5 | 13.5 | - | 14.5 | 28 | 44 | 10 | 30 | 47 | - | 13 | 8.5 | 89 | 2800 | 2900 | 35 | 8 | 90 |



ELESA 和 GANTER 依法保留所有权利。
复制图纸时请注明出处。

# EBR-PN

RoHS PA +80° -20°

## 带气动控制装置的手柄

**高科技聚合体**

**材料**
玻璃纤维加固聚酰胺基 (PA) 高科技聚合体，灰黑色，亚光饰面。

**按钮**
浅蓝色高科技聚合体，光亮饰面。

**螺钉盖**
高科技聚合体，灰黑色，亚光饰面。供货时已安装，可用螺丝刀拆卸。

**标准型号**
铜毂，带螺纹盲孔。

- **EBR-PN-3/2-NO**:气动阀处于常开状态。采用按钮驱动，阻止空气通过。

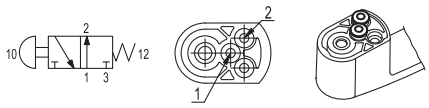


- **EBR-PN-3/2-NC**: 常闭气动阀。由按钮驱动打开空气通道。

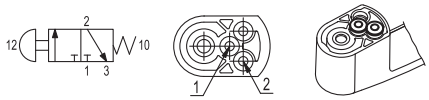


- **EBR-PN-5/2**: 按钮控制空气输出通道开关的切换。

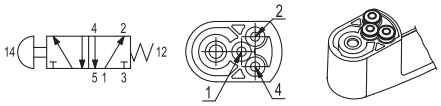


**功能**
手柄供货提供速连接头，用于直接装配直径4 mm的气动管。
手柄可由气动装置单向直接驱动 (3.2型) 或双向驱动 (5.2型)。用在驱动装置按钮上力的大小，与操作气压无关。
手柄已配有压力室泄压功能。

ERGOSTYLE®

**技术参数**
拉伸应力和冲击强度：表中所示F1、F2、L1和L2值，是通过相关的测力设备，按照图中所示条件，并在正常环境温度下进行断裂试验获得。

| 技术参数 | |
|---|---|
| 工作/运行介质 | 过滤空气 |
| 工作压力 | 2 ÷ 10 bar |
| 工作/运行温度 | -20° ÷ +80°C: 干燥空气<br>0° ÷ +80°C: 润滑空气 |
| 额定流量 | 130 Nl/min (6 bar, 自由排气) |
| 驱动力 | 22 N (独立于工作压力) |
| 标称通气道直径 | Ø 2.5 mm |

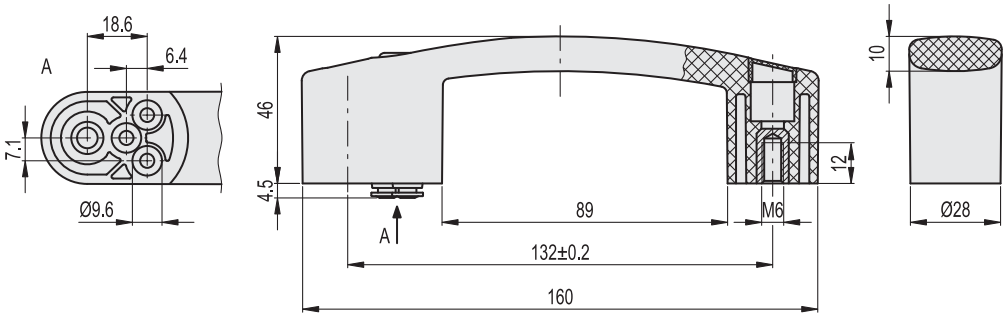


| 代码 | 型号 | F1 [N] | F2 [N] | L1 [J] | L2 [J] | ⚖ |
|---|---|---|---|---|---|---|
| 260601-C1 | EBR.150-PN-3/2-NO | 4000 | 4400 | 31 | 13 | 107 |
| 260603-C1 | EBR.150-PN-3/2-NC | 4000 | 4400 | 31 | 13 | 107 |
| 260611-C1 | EBR.150-PN-5/2 | 4000 | 4400 | 31 | 13 | 110 |

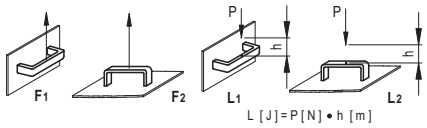




elesa+Ganter

ELESA 和 GANTER 依法保留所有权利。
复制图纸时请注明出处。

# M.543

RoHS PA +130° -30° PP +100° 0°

## 桥式手柄

### 高科技聚合体

**标准型号**

- **M.543**: 玻璃纤维加固聚酰胺基 (PA) 高科技聚合体，黑色或橙色，亚光饰面。铜毂，螺纹盲孔。
- **M.543-N**:玻璃纤维加固聚丙烯基 (PP) 高科技聚合体，黑色，亚光饰面。铜毂，螺纹盲孔。
- **M.543-p**: 玻璃纤维加固聚酰胺基 (PA) 高科技聚合体，黑色或橙色，亚光饰面。镀锌钢螺杆，带倒角平头，符合 UNI 947: ISO 4753 (参见 技术参数) 页。

**技术参数**

拉伸应力和冲击强度：表中所示F1、F2、L1和L2值，是通过相关的测力设备，按照图中所示条件，并在正常环境温度下进行断裂试验获得。

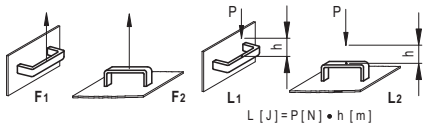


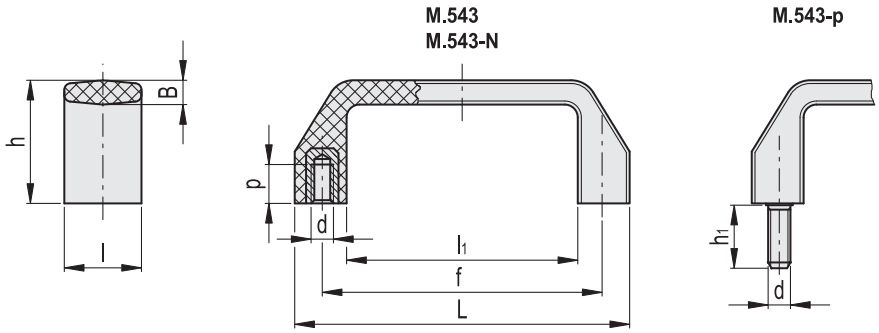


*须添加颜色索引，例如：37284 M.543/110 B-M6-C2

C9 RAL9005　　C2 RAL2004

**M.543**

| 代码 C9 | 代码 C2 | 型号 | L | f | d6H | h | B | l | l1 | p | F1 [N] | F2 [N] | L1 [J] | L2 [J] | ⚖ |
|---|---|---|---|---|---|---|---|---|---|---|---|---|---|---|---|
| 37283 | 37284 | M.543/110 B-M6-* | 107 | 93.5±0.5 | M6 | 36 | 6 | 21 | 79 | 10 | 2000 | 1800 | 10 | 6 | 36 |
| 37287 | 37289 | M.543/120 B-M5-* | 120 | 105±0.5 | M5 | 37 | 7 | 23 | 90 | 10 | 2000 | 1800 | 10 | 7 | 40 |
| 37288 | 37290 | M.543/120 B-M6-* | 120 | 105±0.5 | M6 | 37 | 7 | 23 | 90 | 10 | 2000 | 1800 | 10 | 7 | 38 |
| 37285 | 37286 | M.543/140 B-M6-* | 134 | 117±0.5 | M6 | 38 | 7.5 | 25 | 102 | 12 | 3000 | 1600 | 12 | 9 | 56 |
| 37291 | 37292 | M.543/140 B-M8-* | 134 | 117±0.5 | M8 | 38 | 7.5 | 25 | 102 | 13 | 3000 | 1600 | 12 | 9 | 52 |
| 37296 | 37297 | M.543/150 B-M8-* | 150 | 132±0.5 | M8 | 45 | 7.5 | 26 | 116 | 13 | 2000 | 1800 | 18 | 16 | 59 |
| 37381 | 37382 | M.543/200 B-M8-* | 200 | 179±1 | M8 | 51 | 9 | 28 | 160 | 13 | 3000 | 2300 | 24 | 30 | 93 |
| 37383 | 37384 | M.543/200 B-M10-* | 200 | 179±1 | M10 | 51 | 9 | 28 | 160 | 13 | 3200 | 2500 | 24 | 30 | 88 |

**M.543-N**

| 代码 | 型号 | L | f | d6H | h | B | l | l1 | p | F1 [N] | F2 [N] | L1 [J] | L2 [J] | ⚖ |
|---|---|---|---|---|---|---|---|---|---|---|---|---|---|---|
| 37280 | M.543/140 N-B-M6 | 134 | 117±0.5 | M6 | 38 | 7.5 | 25 | 102 | 12 | 1900 | 950 | 9 | 4 | 47 |

**M.543-p**

| 代码 | 代码 | 型号 | L | f | d6g | h | h1 | B | l | l1 | F1 [N] | F2 [N] | L1 [J] | L2 [J] | ⚖ |
|---|---|---|---|---|---|---|---|---|---|---|---|---|---|---|---|
| 37293 | 37294 | M.543/140 p-M6x16-* | 134 | 117±0.5 | M6 | 38 | 16 | 7.5 | 25 | 102 | 2200 | 1400 | 11 | 9 | 56 |
| 37387 | 37388 | M.543/200 p-M8x16-* | 200 | 179±1 | M8 | 51 | 16 | 9 | 28 | 160 | 3400 | 2600 | 24 | 30 | 109 |




ELESA 和 GANTER 依法保留所有权利。
复制图纸时请注明出处。

# M.443

# 桥式手柄

## 高科技聚合体

**标准型号**

- **M.443-CH:**玻璃纤维加固聚酰胺基(PA)高科技聚合体,黑色、橙色、灰色、红色,亚光饰面。

用于安装带内六角的圆柱头螺钉、六角头螺钉或标准锁紧螺母的通孔。

- **M.443-N-CH:** 玻璃纤维加固聚丙烯基(PP)高科技聚合体, 黑色。

用于安装带内六角的圆柱头螺钉、六角头螺钉或标准锁紧螺母的通孔。

- **M.443-SH:** 玻璃纤维加固聚酰胺基(PA)高科技聚合体,黑色。

适用于埋头螺钉的通孔。

- **M.443-EH:** 玻璃纤维加固聚酰胺基(PA)高科技聚合体,黑色。

通孔,用于安装带六角螺口的圆柱头螺钉、六角头螺钉或标准锁紧螺母。

**技术参数**

拉伸应力和冲击强度:表中所示F1、F2、L1和L2值,是通过相关的测力设备,按照图中所示条件,并在正常环境温度下进行断裂试验获得。

ELESA Original design

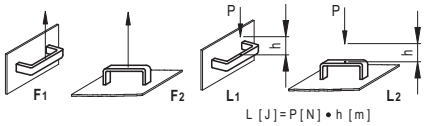


**M.443-CH**

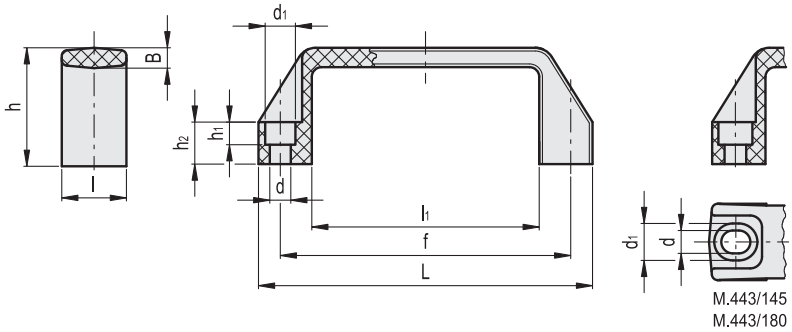


M.443/145
M.443/180

*须添加颜色索引,例如:37002 M.443/110-CH-C2

| C9 | C2 | C31 | C6 |
|---|---|---|---|
| RAL9005 | RAL2004 | RAL7031 | RAL3000 |

**M.443-CH**

| 代码 C9 | 代码 C2 | 代码 C3 | 代码 C6 | 型号 | L | f | d | d1 | h | h1 | h2 | B | l | l1 | F1 [N] | F2 [N] | L1 [J] | L2 [J] | ⚖ |
|---|---|---|---|---|---|---|---|---|---|---|---|---|---|---|---|---|---|---|---|
| 37001 | 37002 | 37004 | 37005 | M.443/110-CH-* | 109 | 93.5±0.5 | 6.5 | 10.5 | 38 | 7 | 13 | 6 | 21 | 74 | 3500 | 2500 | 15 | 8 | 26 |
| 37111 | - | - | - | M.443/140-6-CH-* | 137 | 117±1 | 6.5 | 10.5 | 41 | 7 | 15 | 7 | 26 | 93 | 4500 | 2500 | 20 | 13 | 44 |
| 37101 | 37102 | 37104 | 37105 | M.443/140-8-CH-* | 137 | 117±1 | 8.5 | 13.5 | 41 | 8.5 | 15 | 7 | 26 | 93 | 4500 | 2500 | 20 | 13 | 42 |
| 37145 | - | - | - | M.443/145-CH-* | 142 | 120÷122±1 | 8.5 | 13.5 | 41 | 8.5 | 15 | 7 | 26 | 100 | 3700 | 2500 | 25 | 14 | 44 |
| 37151 | 37152 | 37154 | 37155 | M.443/150-CH-* | 150 | 132±1 | 8.5 | 13.5 | 45 | 8.5 | 16 | 7 | 27 | 108 | 3500 | 2500 | 27 | 14 | 47 |
| 37183 | 37184 | 37185 | - | M.443/170-CH-* | 160 | 140±1 | 8.5 | 13.5 | 46 | 8.5 | 16 | 7 | 27 | 113 | 3400 | 2600 | 27 | 20 | 50 |
| 37191 | 37192 | 37193 | - | M.443/180-CH-* | 172 | 149÷152±1 | 8.5 | 13.5 | 47 | 8.5 | 17 | 7 | 27 | 125 | 3000 | 2700 | 27 | 20 | 53 |
| 37241 | 37242 | 37244 | - | M.443/190-CH-* | 179 | 160±1 | 8.5 | 13.5 | 50 | 8.5 | 17 | 7.5 | 28 | 132 | 3300 | 2700 | 29 | 20 | 60 |
| 37201 | 37202 | 37204 | 37205 | M.443/200-CH-* | 196 | 179±1 | 8.5 | 13.5 | 50 | 8.5 | 17 | 7.5 | 28 | 151 | 2800 | 2700 | 33 | 20 | 70 |
| 37251 | 37252 | 37254 | - | M.443/260-CH-* | 260 | 235±1 | 10.5 | 16.5 | 54 | 10.5 | 20 | 8.5 | 30 | 201 | 3200 | 3500 | 40 | 34 | 118 |



ELESA 和 GANTER 依法保留所有权利。
复制图纸时请注明出处。

# M.443 桥式手柄

M.443-N-CH

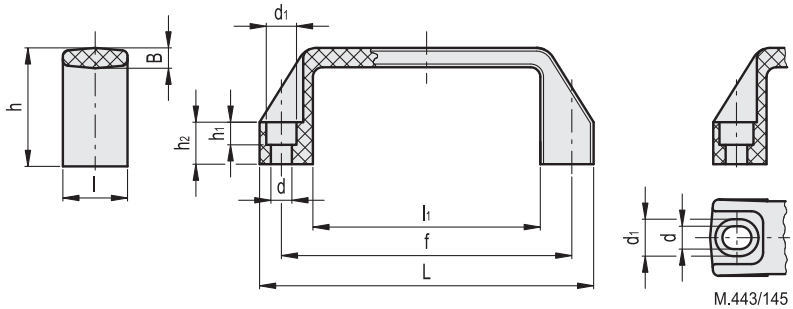


M.443/145
M.443/180

## M.443-N-CH

| 代码 | 型号 | L | f | d | d1 | h | h1 | h2 | B | l | l1 | F1 [N] | F2 [N] | L1 [J] | L2 [J] | ⚖ |
|---|---|---|---|---|---|---|---|---|---|---|---|---|---|---|---|---|
| 37031 | M.443/110 N-CH | 109 | 93.5±0.5 | 6.5 | 10.5 | 38 | 7 | 13 | 6 | 21 | 74 | 1700 | 1300 | 8 | 3 | 21 |
| 37132 | M.443/140 6-N-CH | 137 | 117±1 | 6.5 | 10.5 | 41 | 7 | 15 | 7 | 26 | 93 | 2000 | 1500 | 10 | 4 | 36 |
| 37131 | M.443/140 8-N-CH | 137 | 117±1 | 8.5 | 13.5 | 41 | 8.5 | 15 | 7 | 26 | 93 | 2000 | 1500 | 10 | 4 | 34 |
| 37143 | M.443/145-6-N-CH | 142 | 120÷122±1 | 6.5 | 13.5 | 41 | 8.5 | 15 | 7 | 26 | 100 | 1600 | 1500 | 12 | 5 | 37 |
| 37144 | M.443/145 N-CH | 142 | 120÷122±1 | 8.5 | 13.5 | 41 | 8.5 | 15 | 7 | 26 | 100 | 1600 | 1500 | 12 | 5 | 36 |
| 37181 | M.443/150 N-CH | 150 | 132±1 | 8.5 | 13.5 | 45 | 8.5 | 16 | 7 | 27 | 108 | 2000 | 1300 | 12 | 5 | 40 |
| 37186 | M.443/170 N-CH | 160 | 140±1 | 8.5 | 13.5 | 46 | 8.5 | 16 | 7 | 27 | 113 | 1800 | 1300 | 13 | 6 | 44 |
| 37196 | M.443/180 N-CH | 172 | 149÷152±1 | 8.5 | 13.5 | 47 | 8.5 | 17 | 7 | 27 | 125 | 1800 | 1300 | 14 | 7 | 46 |
| 37246 | M.443/190 N-CH | 179 | 160±1 | 8.5 | 13.5 | 50 | 8.5 | 17 | 7.5 | 28 | 132 | 1800 | 1300 | 15 | 7 | 54 |
| 37231 | M.443/200 N-CH | 196 | 179±1 | 8.5 | 13.5 | 50 | 8.5 | 17 | 7.5 | 28 | 151 | 1800 | 1300 | 16 | 8 | 62 |
| 37281 | M.443/260 N-CH | 260 | 235±1 | 10.5 | 16.5 | 54 | 10.5 | 20 | 8.5 | 30 | 201 | 1700 | 1700 | 17 | 11 | 92 |

M.443-SH

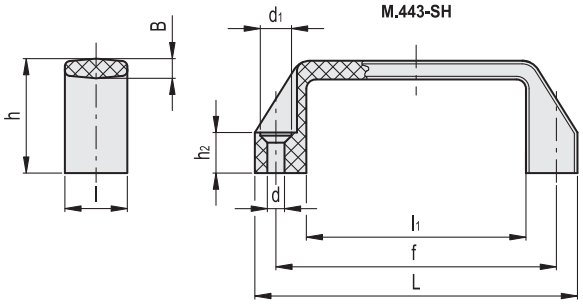


M.443-EH

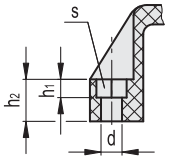


## M.443-SH

| 代码 | 型号 | L | f | d | d1 | h | h2 | B | l | l1 | F1 [N] | F2 [N] | L1 [J] | L2 [J] | ⚖ |
|---|---|---|---|---|---|---|---|---|---|---|---|---|---|---|---|
| 37036 | M.443/110-SH | 109 | 93.5±0.5 | 5.5 | 10 | 38 | 13 | 6 | 21 | 74 | 3500 | 2500 | 16 | 6 | 24 |
| 37136 | M.443/140-SH | 137 | 117±1 | 6.5 | 12 | 41 | 15 | 7 | 26 | 93 | 4500 | 2500 | 17 | 7 | 44 |
| 37146 | M.443/145-SH | 142 | 122±1 | 6.5 | 12 | 41 | 15 | 7 | 26 | 100 | 3700 | 2500 | 25 | 14 | 45 |
| 37187 | M.443/170-SH | 160 | 140±1 | 6.5 | 12 | 46 | 16 | 7 | 27 | 113 | 3400 | 2600 | 27 | 20 | 64 |
| 37199 | M.443/180-SH | 172 | 150±1 | 6.5 | 12 | 47 | 17 | 7 | 27 | 125 | 3000 | 2600 | 27 | 15 | 54 |
| 37247 | M.443/190-SH | 179 | 160±1 | 6.5 | 12 | 50 | 17 | 7 | 28 | 132 | 3300 | 2700 | 29 | 20 | 70 |
| 37236 | M.443/200-SH | 196 | 179±1 | 6.5 | 12 | 50 | 17 | 7.5 | 28 | 151 | 3500 | 2700 | 22 | 15 | 72 |

## M.443-EH

| 代码 | 型号 | L | f | d | s | h | h1 | h2 | B | l | l1 | F1 [N] | F2 [N] | L1 [J] | L2 [J] | ⚖ |
|---|---|---|---|---|---|---|---|---|---|---|---|---|---|---|---|---|
| 37037 | M.443/110-EH-5 | 109 | 93.5±0.5 | 5.5 | 8 | 38 | 6 | 13 | 6 | 21 | 74 | 3500 | 2500 | 15 | 8 | 27 |
| 37137 | M.443/140-EH-6 | 137 | 117±1 | 6.5 | 10 | 41 | 6 | 15 | 7 | 26 | 93 | 4500 | 2500 | 20 | 13 | 44 |
| 37141 | M.443/145-EH-6 | 142 | 122±1 | 6.5 | 10 | 41 | 6.5 | 15 | 7 | 26 | 100 | 3700 | 2500 | 25 | 14 | 45 |
| 37189 | M.443/170-EH-6 | 160 | 140±1 | 6.5 | 10 | 46 | 6.5 | 16 | 7 | 27 | 113 | 3400 | 2600 | 27 | 20 | 51 |
| 37198 | M.443/180-EH-6 | 172 | 150±1 | 6.5 | 10 | 47 | 6.5 | 17 | 7 | 27 | 125 | 3000 | 2600 | 27 | 15 | 54 |
| 37249 | M.443/190-EH-6 | 179 | 160±1 | 6.5 | 10 | 50 | 6.5 | 17 | 7 | 28 | 132 | 3300 | 2700 | 29 | 20 | 57 |



ELESA 和 GANTER 依法保留所有权利。
复制图纸时请注明出处。

# M.443 AE-V0

## 桥式手柄

**自熄性高科技聚合体**

**材料**
玻璃纤维加固聚酰胺基(PA)高科技聚合体,通过UL-94 V0自熄火功能认证,黑色,亚光饰面。

**标准型号**
用于安装带内六角的圆柱头螺钉、六角头螺钉或标准锁紧螺母的通孔。

**技术参数**
长时间热老化试验中,其临界机械性能的最大降低值为50%,相对温度指数UL 746 B(RTI)为65。
"V0"认证符合 UL-94 V (保险商实验室) (参见技术参数页 ) 显示在一个形状及尺寸特定的塑料试样上,处于竖直位置时,火焰可在10秒钟内自行熄灭,且不会产生灼热的液滴。
拉伸应力和冲击强度:表中所示F1、F2、L1和L2值,是通过相关的测力设备,按照图中所示条件,并在正常环境温度下进行断裂试验获得。

ELESA Original design

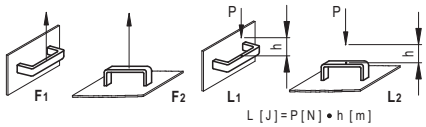


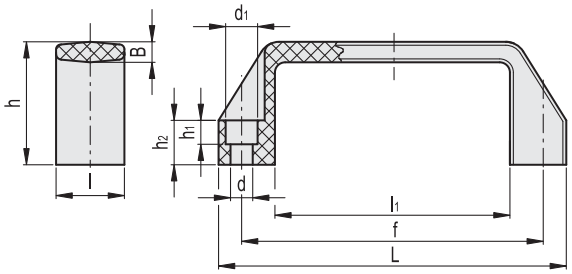


| 代码 | 型号 | L | f | d | d1 | h | h1 | h2 | B | l | l1 | F1 [N] | F2 [N] | L1 [J] | L2 [J] | ⚖ |
|---|---|---|---|---|---|---|---|---|---|---|---|---|---|---|---|---|
| 150001 | M.443/110 AE-V0 | 109 | 93.5±0.5 | 6.5 | 10.5 | 38 | 7 | 13 | 6 | 21 | 74 | 1750 | 1700 | 9 | 5 | 28 |
| 150012 | M.443/140-6 AE-V0 | 137 | 117±1 | 6.5 | 10.5 | 41 | 7 | 15 | 7 | 26 | 93 | 3500 | 2200 | 10 | 8 | 51 |
| 150011 | M.443/140 AE-V0 | 137 | 117±1 | 8.5 | 13.5 | 41 | 8.5 | 15 | 7 | 26 | 93 | 3500 | 2200 | 10 | 8 | 50 |
| 150021 | M.443/150 AE-V0 | 150 | 132±1 | 8.5 | 13.5 | 45 | 8.5 | 16 | 7 | 27 | 108 | 3000 | 1800 | 12 | 8 | 55 |
| 150031 | M.443/200 AE-V0 | 196 | 179±1 | 8.5 | 13.5 | 50 | 8.5 | 17 | 7.5 | 28 | 151 | 1400 | 2100 | 20 | 13 | 80 |





ELESA 和 GANTER 依法保留所有权利。
复制图纸时请注明出处。

# M.443 ESD

## 桥式手柄

**ESD导电高科技聚合体**

**材料**

玻璃纤维加固聚酰胺基(PA)特殊导电高科技聚合体，黑色，亚光饰面。表面电阻率$10^3$ Ω (按照 ASTM D257 标准进行测试)，体积电阻率$10^3$ Ωcm (按照 ASTM D257 标准进行测试)。

**标准型号**

用于安装带内六角的圆柱头螺钉、六角头螺钉或标准锁紧螺母的通孔。

**特征及应用**

这种特殊的导电高科技聚合体材料(ESD-C 静电 释放传导)，可防止静电荷的积聚。M.443-ESD 手柄适用于ESD保护区域(EPA)，该区域的元件易受静电损害，采用本产品可将静电损坏风险降至最低。手柄表面的耐磨标志(ESD-C)证明其特殊的导电性符合 EN 100015/1 以及 IEC 61340-5-1 的规定。

**技术参数**

拉伸应力和冲击强度：表中所示F1、F2、L1和L2值，是通过相关的测力设备，按照图中所示条件，并在正常环境温度下进行断裂试验获得。

ELESA Original design

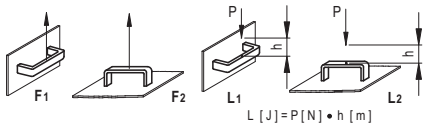


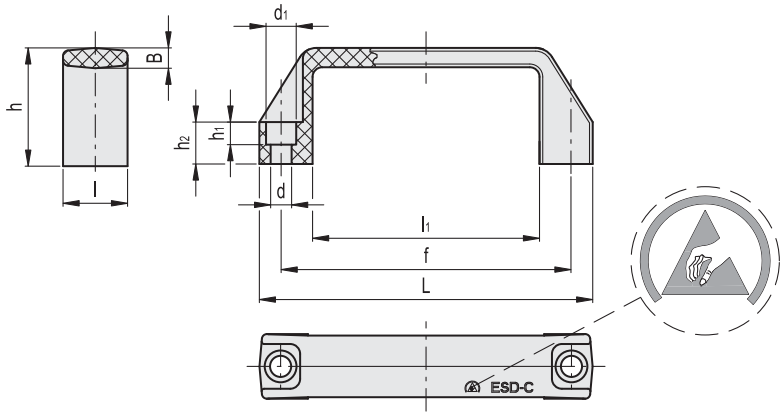


| 代码 | 型号 | L | f | d | d1 | h | h1 | h2 | B | l | l1 | F1 [N] | F2 [N] | L1 [J] | L2 [J] | ⚖ |
|---|---|---|---|---|---|---|---|---|---|---|---|---|---|---|---|---|
| 154601 | M.443/110-CH-ESD-C | 109 | 93.5±0.5 | 6.5 | 10.5 | 38 | 7 | 13 | 6 | 21 | 74 | 3500 | 2500 | 15 | 8 | 21 |
| 154611 | M.443/140-8-CH-ESD-C | 137 | 117±1 | 8.5 | 13.5 | 41 | 8.5 | 15 | 7 | 26 | 93 | 4500 | 2500 | 20 | 13 | 34 |



ELESA 和 GANTER 依法保留所有权利。
复制图纸时请注明出处。

# GN 668

## 平直U形机柜手柄

**铝制**

### 规格

**类型**

- **A**型: 从背面安装(螺纹盲孔)
- **B**型: 从操作者一侧安装。

铝制

喷塑涂层
黑色, RAL 9005, 纹理饰面 **SW**
本色, 滚磨处理 **BL**

手柄底座
塑料
高科技聚合体 (聚酰胺 PA)
黑色, 亚光饰面

### 信息

GN 668 机柜手柄由铝材挤压成型。
可从背面安装(A型),或通过手柄底座从操作者一侧安装(B型)。
制造工艺(折弯)允许以相对较少的数量,生产 特殊长度 的手柄。

### 技术信息

- 额定负载信息 (参见页 A35)

**A 型**

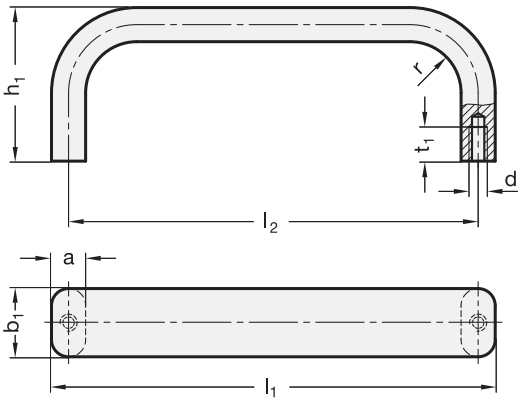


**B 型**

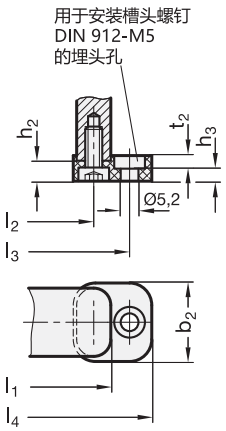


*增加U形手柄的色号索引(SW 或 BL)

**SW** RAL9005　　**BL** 本色

**GN 668**

| 型号 | b1 | l1 ±0.25 | a | b2 | d | h1 | h2 | h3 | l2 | l3 | l4 | r | t1 最小 | t2 | ⚖ |
|---|---|---|---|---|---|---|---|---|---|---|---|---|---|---|---|
| GN 668-20-130-A-* | 20 | 130 | 10 | - | M 5 | 45 | - | - | 120 | - | - | 15 | 10 | - | 89 |
| GN 668-20-170-A-* | 20 | 170 | 10 | - | M 5 | 45 | - | - | 160 | - | - | 15 | 10 | - | 111 |
| GN 668-20-190-A-* | 20 | 190 | 10 | - | M 5 | 45 | - | - | 180 | - | - | 15 | 10 | - | 120 |
| GN 668-20-210-A-* | 20 | 210 | 10 | - | M 5 | 45 | - | - | 200 | - | - | 15 | 10 | - | 125 |
| GN 668-30-262-A-* | 30 | 262 | 12 | - | M 6 | 50 | - | - | 250 | - | - | 15 | 12 | - | 289 |
| GN 668-30-312-A-* | 30 | 312 | 12 | - | M 6 | 50 | - | - | 300 | - | - | 15 | 12 | - | 334 |
| GN 668-30-362-A-* | 30 | 362 | 12 | - | M 6 | 50 | - | - | 350 | - | - | 15 | 12 | - | 380 |
| GN 668-30-412-A-* | 30 | 412 | 12 | - | M 6 | 50 | - | - | 400 | - | - | 15 | 12 | - | 425 |
| GN 668-20-130-B-* | 20 | 130 | 10 | 23 | M 5 | 45 | 6.5 | 2 | 120 | 141 | 153 | 15 | - | 5.5 | 100 |
| GN 668-20-170-B-* | 20 | 170 | 10 | 23 | M 5 | 45 | 6.5 | 2 | 160 | 181 | 193 | 15 | - | 5.5 | 120 |
| GN 668-20-190-B-* | 20 | 190 | 10 | 23 | M 5 | 45 | 6.5 | 2 | 180 | 201 | 213 | 15 | - | 5.5 | 130 |
| GN 668-20-210-B-* | 20 | 210 | 10 | 23 | M 5 | 45 | 6.5 | 2 | 200 | 221 | 233 | 15 | - | 5.5 | 136 |





ELESA 和 GANTER 依法保留所有权利。
复制图纸时请注明出处。

# GN 728

## U形机柜手柄

**铝制**

### 规格

**类型**

- **A**型: 从背面安装(螺纹盲孔)
- **B**型: 从操作者一侧安装

压铸铝

喷塑涂层
黑色, RAL 9005, 纹理饰面 **SW**
银色, RAL 9006, 纹理饰面 **SR**

本色, 滚磨处理 **BL**

### 信息

GN 728 U形机柜手柄既可从背面安装(A型), 也可从操作者一侧安装(B型)。两种款式的中心孔距相同, 故手柄可成对地, 彼此相对安装。

### 技术信息

- 额定负载信息 (参见页 A35)

# GN 728.5

## 不锈钢U形机柜手柄

### 规格

**类型**

- **A**型: 从背面安装(螺纹盲孔)
- **B**型: 从操作者一侧安装。

AISI CF-8 不锈钢

- 精铸
- 亚光喷砂饰面

### 信息

GN 728.5 U形机柜手柄既可从背面安装(A型), 也可从操作者一侧安装(B型)。两种款式的中心孔距相同, 故手柄可成对地, 彼此相对安装。

### 技术信息

- 不锈钢特性 (参见页 A26)
- 额定负载信息 (参见页 A35)

用于安装DIN 912 圆柱头螺钉的

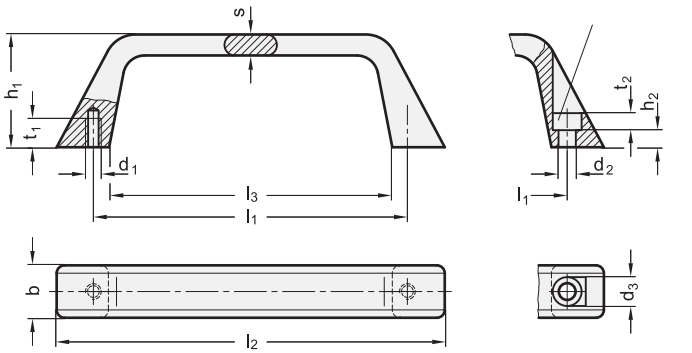


*增加U形手柄的色号索引(SW、SR或BL)

SW RAL9005 | SR RAL9006 | BL 本色

**GN 728**

| 型号 | l1 ±0.25 | b | d1 | d2 | d3 | h1 | h2 | l2 | l3 | s | t1 最小 | t2 | ⚖ |
|---|---|---|---|---|---|---|---|---|---|---|---|---|---|
| GN 728-120-A-* | 120 | 22.5 | M 6 | - | 11 | 42.5 | - | 147 | 108 | 8 | 10 | - | 90 |
| GN 728-180-A-* | 180 | 27 | M 8 | - | 13.5 | 47.5 | - | 214 | 165 | 10 | 12 | - | 180 |
| GN 728-120-B-* | 120 | 22.5 | - | 6.4 | 11 | 42.5 | 6.5 | 147 | 108 | 8 | - | 6.5 | 80 |
| GN 728-180-B-* | 180 | 27 | - | 8.4 | 13.5 | 47.5 | 7.5 | 214 | 165 | 10 | - | 8.5 | 172 |

**GN 728.5** 不锈钢

| 型号 | l1 ±0.25 | b | d1 | d2 | d3 | h1 | h2 | l2 | l3 | s | t1 最小 | t2 | ⚖ |
|---|---|---|---|---|---|---|---|---|---|---|---|---|---|
| GN 728.5-120-A | 120 | 22.5 | M 6 | - | 11 | 42.5 | - | 147 | 108 | 8 | 10 | - | 300 |
| GN 728.5-120-B | 120 | 22.5 | - | 6.4 | 11 | 42.5 | 6.5 | 147 | 108 | 8 | - | 8.5 | 252 |



ELESA 和 GANTER 依法保留所有权利。
复制图纸时请注明出处。

# M.943

## 箱柜手柄

**高科技聚合体**

**材料**
玻璃纤维加固聚酰胺基(PA)高科技聚合体，黑色，亚光饰面。

**标准型号**
- **M.943-B:** 铜毂，螺纹盲孔。
- **M.943-AF:** 盲孔，配合直径4.8 (UNI ISO 7049)的自攻丝螺钉使用。最大转矩推荐值为5 Nm。

**特征及应用**
适用于19英寸通用机架和设备。
为选择正确的手柄，用户可参照下表的HE列，表中前面板的高度单位为：1 HE = 44.45 mm (1 6/8")。

**技术参数**
拉伸应力和冲击强度：表中所示F1、F2、L1和L2值，是通过相关的测力设备，按照图中所示条件，并在正常环境温度下进行断裂试验获得。

**按需提供的特殊型号**
- RAL 7031灰色手柄，亚光饰面。
- 镀铬手柄，亚光饰面。

ELESA Original design

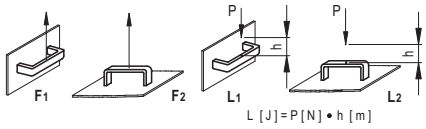


M.943-B

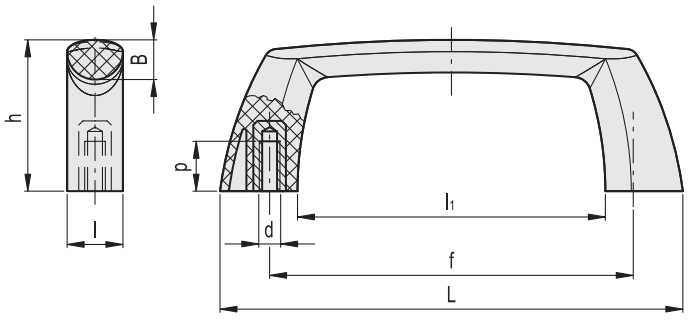


M.943-AF

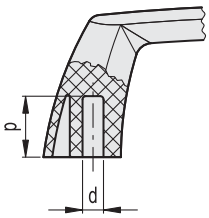


| 代码 | 型号 | L | f | d | h | B | l | l1 | p | HE | F1 [N] | F2 [N] | L1 [J] | L2 [J] | ⚖ |
|---|---|---|---|---|---|---|---|---|---|---|---|---|---|---|---|
| 137901 | M.943-112-B-M5 | 112 | 88±0.5 | M5 | 36.5 | 9 | 13.5 | 74.5 | 10 | 3 | 2000 | 2200 | 11 | 9 | 26 |
| 137921 | M.943-144-B-M5 | 144 | 120±0.5 | M5 | 42 | 11 | 15 | 105 | 10 | 4 | 2000 | 2200 | 11 | 9 | 34 |
| 137906 | M.943-112-AF-4.8 | 112 | 88±0.5 | 4.5 | 36.5 | 9 | 13.5 | 74.5 | 14 | 3 | 2000 | 2200 | 11 | 9 | 21 |
| 137926 | M.943-144-AF-4.8 | 144 | 120±0.5 | 4.5 | 42 | 11 | 15 | 105 | 14 | 4 | 2000 | 2200 | 11 | 9 | 29 |





ELESA 和 GANTER 依法保留所有权利。
复制图纸时请注明出处。

# GN 565.3

## U形机柜手柄

**铝制**

### 规格

**类型**

- **A**型: 从背面安装(螺纹盲孔)
- **B**型: 从操作者一侧安装。

铝制

喷塑涂层
黑色, RAL 9005, 纹理饰面 **SW**
银色, RAL 9006, 纹理饰面 **SR**

阳极氧化, 本色 **EL**

本色, 滚磨处理 **BL**

### 信息

GN 565.3 U形机柜手柄适用于需要较小提升力的场合, 如盖子或机械保护罩。
B型的埋头孔允许采用自攻螺钉或埋头铆钉固定。
制造工艺(折弯)允许以相对较少的数量, 生产**特殊长度**的手柄。

### 技术信息

- 额定负载信息 (参见页 A35)

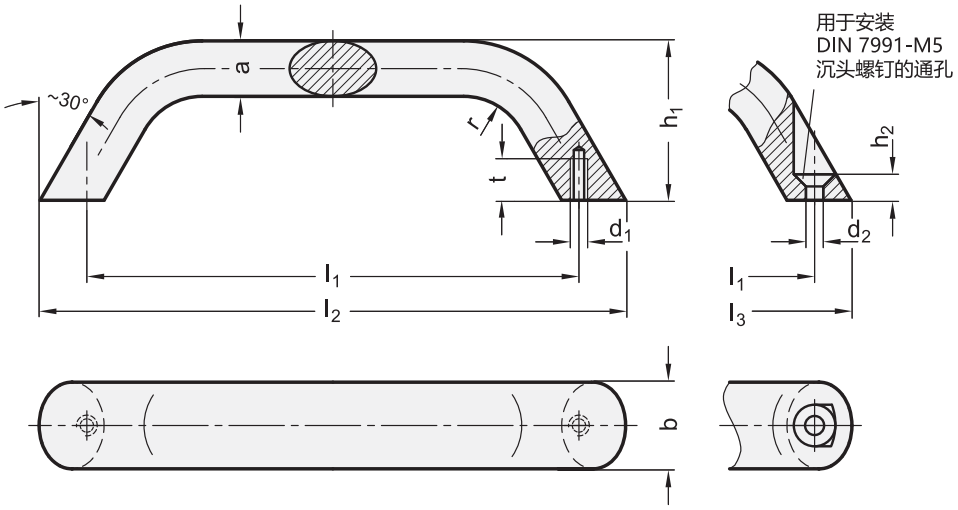


*增加U形手柄的色号索引(SW、SR、EL 或 BL)

| SW | SR | EL | BL |
|---|---|---|---|
| RAL9005 | RAL9006 | 阳极氧化 | 本色 |

**GN 565.3**

| 型号 | b | l1 ±0.25 | l2 | l3 ≈ | a | d1 | d2 | h1 | h2 | r | t 最小 | ⚖ |
|---|---|---|---|---|---|---|---|---|---|---|---|---|
| GN 565.3-20-120-A-* | 20 | 120 | 142 | - | 13 | M 5 | - | 41 | - | 13 | 10 | 86 |
| GN 565.3-20-160-A-* | 20 | 160 | 182 | - | 13 | M 5 | - | 45 | - | 13 | 10 | 115 |
| GN 565.3-20-120-B-* | 20 | 120 | - | 137 | 13 | - | 5.3 | 41 | 5 | 13 | 10 | 82 |
| GN 565.3-20-160-B-* | 20 | 160 | - | 177 | 13 | - | 5.3 | 45 | 5 | 13 | 10 | 101 |



ELESA 和 GANTER 依法保留所有权利。
复制图纸时请注明出处。

# GN 423

## 机架手柄

**规格**

**类型**

- **A**型: 从背面安装(自攻螺钉)
- **B**型: 从操作者一侧安装

柄身
铝制

手柄支脚
塑料(聚酰胺PA)

- 玻璃纤维加固
- 耐受温度达130 °C

柄身 **ELS**
氧化处理, 本色
手柄支脚
黑色, 亚光饰面

柄身**ESS**
阳极氧化处理, 黑色
手柄支脚
黑色, 亚光饰面

柄身 **ELG**
氧化处理, 本色
手柄支脚
浅灰色, 亚光饰面

DIN 912-M5-45 柱头螺钉
钢制, 镀锌, 黑色

DIN 1661-M5 法兰螺母
钢制, 镀锌, 蓝钝处理

自攻螺钉ISO 7049
镀锌钢 ST 4.8-19

**信息**

GN 423 手柄的规格, 专为配合19" 机架和机壳的布局设计。
柄身和手柄支脚采用插入方式连接, 从而方便地制成特殊长度的手柄。
由于配套提供了固定螺钉, 可便捷经济地提供安装箱柜手柄。

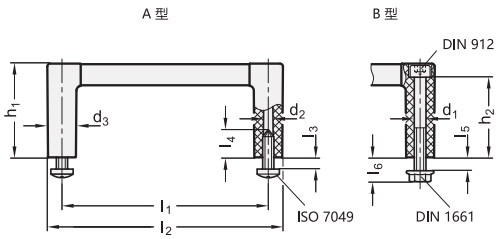


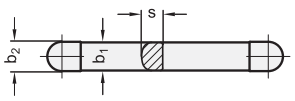


*增加箱柜手柄的表面处理索引 (ELS, ESS 或 ELG)

| ELS | ESS | ELG |
|---|---|---|
| 阳极氧化，黑色 | 黑色 | 阳极氧化，浅灰色 |

**GN 423**

| 型号 | b1 | l1 ±0.25 | b2 | d1 | d2 | d3 | h1 | h2 | l2 | l3 最大 | l4 最小 | l5 最大 | l6 | s | HE | ⚖ |
|---|---|---|---|---|---|---|---|---|---|---|---|---|---|---|---|---|
| GN 423-12-55-A-* | 12 | 55 | 12.5 | M 5 | - | 12.5 | 40 | 34.5 | 67.5 | 5 | - | 5 | 10.5 | 9 | 2 | 25 |
| GN 423-12-88-A-* | 12 | 88 | 12.5 | M 5 | - | 12.5 | 40 | 34.5 | 100.5 | 5 | - | 5 | 10.5 | 9 | 3 | 31 |
| GN 423-12-100-A-* | 12 | 100 | 12.5 | M 5 | - | 12.5 | 40 | 34.5 | 112.5 | 5 | - | 5 | 10.5 | 9 | 3 | 34 |
| GN 423-12-120-A-* | 12 | 120 | 12.5 | M 5 | - | 12.5 | 40 | 34.5 | 132.5 | 5 | - | 5 | 10.5 | 9 | 4 | 37 |
| GN 423-12-180-A-* | 12 | 180 | 12.5 | M 5 | - | 12.5 | 40 | 34.5 | 192.5 | 5 | - | 5 | 10.5 | 9 | 5 | 50 |
| GN 423-12-235-A-* | 12 | 235 | 12.5 | M 5 | - | 12.5 | 40 | 34.5 | 247.5 | 5 | - | 5 | 10.5 | 9 | 6 | 59 |
| GN 423-12-55-B-* | 12 | 55 | 12.5 | - | 4.3 | 12.5 | 40 | 34.5 | 67.5 | 5 | 14 | 5 | 10.5 | 9 | 2 | 37 |
| GN 423-12-88-B-* | 12 | 88 | 12.5 | - | 4.3 | 12.5 | 40 | 34.5 | 100.5 | 5 | 14 | 5 | 10.5 | 9 | 3 | 42 |
| GN 423-12-100-B-* | 12 | 100 | 12.5 | - | 4.3 | 12.5 | 40 | 34.5 | 112.5 | 5 | 14 | 5 | 10.5 | 9 | 3 | 45 |
| GN 423-12-120-B-* | 12 | 120 | 12.5 | - | 4.3 | 12.5 | 40 | 34.5 | 132.5 | 5 | 14 | 5 | 10.5 | 9 | 4 | 48 |
| GN 423-12-180-B-* | 12 | 180 | 12.5 | - | 4.3 | 12.5 | 40 | 34.5 | 192.5 | 5 | 14 | 5 | 10.5 | 9 | 5 | 59 |
| GN 423-12-235-B-* | 12 | 235 | 12.5 | - | 4.3 | 12.5 | 40 | 34.5 | 247.5 | 5 | 14 | 5 | 10.5 | 9 | 6 | 66 |






ELESA 和 GANTER 依法保留所有权利。
复制图纸时请注明出处。

# GN 428

## U形机柜手柄

**铝制**

### 规格

**类型**

- **A**型: 从背面安装(螺纹盲孔)
- **B**型: 从操作者一侧安装。

铝制 AL

- 喷塑, 黑色 RAL 9005, 纹理饰面 **SW**
- 阳极氧化, 本色 **EL**

Type B

- 透镜螺钉 ISO 7380
- 六角螺母 ISO 4032
- DIN 125 垫圈

AISI 304 不锈钢

### 信息

GN 428 U形机柜手柄由铝型材挤压制成。
制造工艺(折弯)允许以相对较少的数量, 生产 特殊长度 的手柄。
对于B型, 镜头螺钉、六角螺母和垫圈作为内含部件供货。

### 可按需提供

- 其它表面处理形式

### 技术信息

- 不锈钢特性 (参见页 A26)

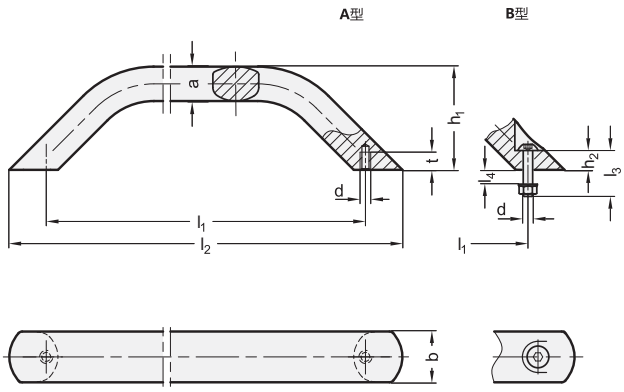


*增加U形手柄的色号索引(SW 或 EL)

SW RAL9005　EL 阳极氧化

### GN 428

| 型号 | b | l1 | a | d | h1 | h2 | l2 | l3 | l4 | t | ⚖ |
|---|---|---|---|---|---|---|---|---|---|---|---|
| GN 428-AL-28-250-A-* | 28 | 250 | 18 | M 8 | 63 | - | 290 | - | - | 10 | 340 |
| GN 428-AL-28-300-A-* | 28 | 300 | 18 | M 8 | 63 | - | 340 | - | - | 10 | 391 |
| GN 428-AL-28-400-A-* | 28 | 400 | 18 | M 8 | 63 | - | 440 | - | - | 10 | 505 |
| GN 428-AL-36-300-A-* | 36 | 300 | 26 | M 10 | 71 | - | 355 | - | - | 14 | 740 |
| GN 428-AL-36-400-A-* | 36 | 400 | 26 | M 10 | 71 | - | 455 | - | - | 14 | 948 |
| GN 428-AL-36-500-A-* | 36 | 500 | 26 | M 10 | 71 | - | 555 | - | - | 14 | 1160 |
| GN 428-AL-36-600-A-* | 36 | 600 | 26 | M 10 | 71 | - | 655 | - | - | 14 | 1300 |
| GN 428-AL-36-800-A-* | 36 | 800 | 26 | M 10 | 71 | - | 855 | - | - | 14 | 1882 |
| GN 428-AL-28-250-B-* | 28 | 250 | 18 | M 8 | 63 | 11.8 | 290 | 30 | 10 | - | 369 |
| GN 428-AL-28-300-B-* | 28 | 300 | 18 | M 8 | 63 | 11.8 | 340 | 30 | 10 | - | 425 |
| GN 428-AL-28-400-B-* | 28 | 400 | 18 | M 8 | 63 | 11.8 | 440 | 30 | 10 | - | 535 |
| GN 428-AL-36-300-B-* | 36 | 300 | 26 | M 10 | 71 | 16.6 | 355 | 40 | 13 | - | 774 |
| GN 428-AL-36-400-B-* | 36 | 400 | 26 | M 10 | 71 | 16.6 | 455 | 40 | 13 | - | 1000 |
| GN 428-AL-36-500-B-* | 36 | 500 | 26 | M 10 | 71 | 16.6 | 555 | 40 | 13 | - | 1250 |
| GN 428-AL-36-600-B-* | 36 | 600 | 26 | M 10 | 71 | 16.6 | 655 | 40 | 13 | - | 1500 |
| GN 428-AL-36-800-B-* | 36 | 800 | 26 | M 10 | 71 | 16.6 | 855 | 40 | 13 | - | 1820 |



ELESA 和 GANTER 依法保留所有权利。
复制图纸时请注明出处。

# M.478



## 桥式手柄

**高科技聚合体**

**材料**
玻璃纤维加固聚酰胺基(PA)高科技聚合体材料，黑色，光亮饰面。

**标准型号**
用于安装螺钉或铆钉的通孔。

**技术参数**
拉伸应力和冲击强度：表中所示F1、F2、L1和L2值，是通过相关的测力设备，按照图中所示条件，并在正常环境温度下进行断裂试验获得。

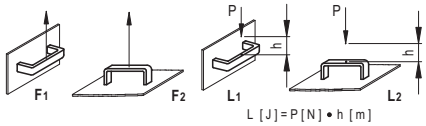


ELESA Original design

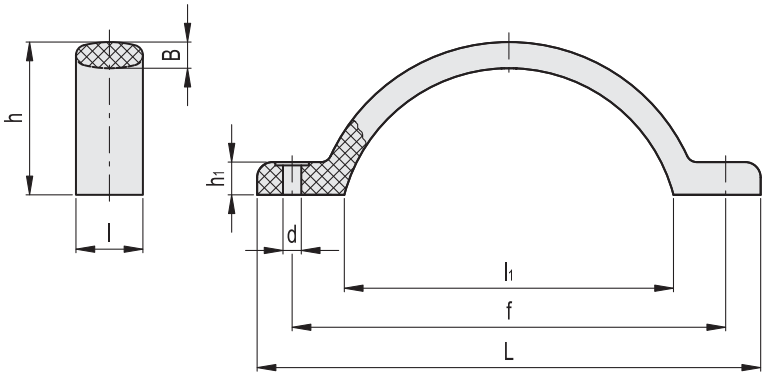


| 代码 | 型号 | L | f | d | h | h1 | B | l | l1 | F1 [N] | F2 [N] | L1 [J] | L2 [J] | ⚖ |
|---|---|---|---|---|---|---|---|---|---|---|---|---|---|---|
| 37451 | M.478/150-6 | 173 | 150±0.5 | 6 | 52.5 | 9 | 9 | 23 | 113 | 1800 | 4500 | 18 | 8 | 46 |



ELESA 和 GANTER 依法保留所有权利。
复制图纸时请注明出处。

# M.479

RoHS PA +130° -30°

## 桥式手柄

**高科技聚合体**

**材料**
玻璃纤维加固聚酰胺基(PA)高科技聚合体材料，黑色，光亮饰面。

**螺钉盖**
高科技聚合体材料，六种标准色，亚光饰面，随手柄提供，可用螺丝刀拆卸。
还可作为附件单独供应(参见ECA.表)。

| 代码 | 型号 | 盖帽用于 |
|---|---|---|
| 29831-* | ECA.B1-* | M.479/150 |

* 完整代码及型号请添加色号索引 (C1, ..., C6).

**标准型号**
- **M.479/150-8:** 用于安装内六角柱头螺钉的通孔。
螺钉罩为压入式装配。
- **M.479/150 B-M8:**铜毂，螺纹孔。
螺钉罩供货时已安装。

**技术参数**
拉伸应力和冲击强度：表中所示F1、F2、L1和L2值，是通过相关的测力设备，按照图中所示条件，并在正常环境温度下进行断裂试验获得。

ELESA Original design

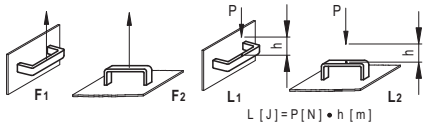


M.479/150-8

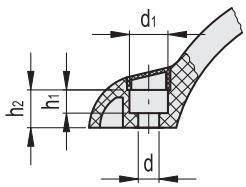


M.479/150 B-M8

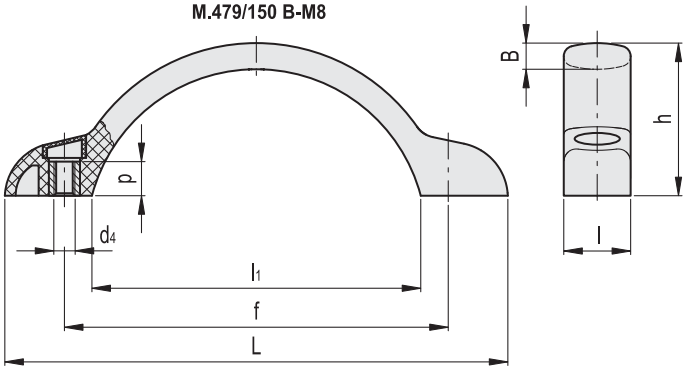

*须添加颜色索引，例如：37461-C2 M.479/150-8C2

C1 RAL7021 | C2 RAL2004 | C3 RAL7035 | C4 RAL1021 | C5 RAL5024 | C6 RAL3000

| 代码 | 型号 | L | f | d4 | d | d1 | h | h1 | h2 | B | l | l1 | p | F1 [N] | F2 [N] | L1 [J] | L2 [J] | ⚖ |
|---|---|---|---|---|---|---|---|---|---|---|---|---|---|---|---|---|---|---|
| 37461-* | M.479/150-8-* | 173 | 132±0.5 | - | 8.5 | 13.5 | 52.5 | 8.5 | 13 | 9 | 23 | 113 | - | 2100 | 2600 | 15 | 7 | 49 |
| 37466-* | M.479/150 B-M8-* | 173 | 132±0.5 | M8 | - | - | 52.5 | - | - | 9 | 23 | 113 | 12 | 2100 | 2600 | 15 | 7 | 57 |



ELESA 和 GANTER 依法保留所有权利。
复制图纸时请注明出处。

# GN 559

RoHS

## U形机柜手柄

**铝制**

### 规格

**类型**

- **A**型: 封闭型
- **B**型: 开放末端型，从背面安装（螺纹盲孔）
- **C**型: 开放末端型，从操作者一侧安装

铝制
喷塑涂层
黑色, RAL 9005, 纹理饰面 **SW**
银色, RAL 9006, 纹理饰面 **SR**

盖帽(C型)
塑料
黑色 SW
浅灰色SR

### 信息

GN 559 手柄的特征在于其支脚前缘的拇指握面。
同时还提供末端敞开的版本，拓展了应用范围。
GN 559 手柄以其高度的稳定性著称。由两枚M8螺钉固定，以此提供两种可选中心孔距 (l2 或 l3)。

### 技术信息

- 额定负载信息 (参见页 A35)

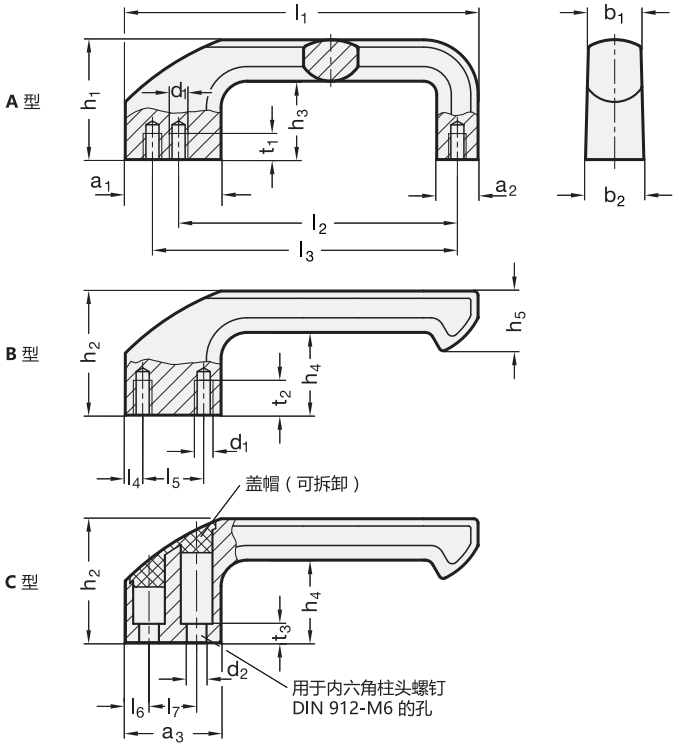


*增加U形手柄的色号索引(SW 或 SR)

SW RAL9005　SR RAL9006

**GN 559**

| 型号 | l1 ±0.25 | a1 | a2 | a3 | b1 | b2 | d1 | d2 | h1 | h2 | h3 | h4 | h5 | l2 | l3 ±0.2 | l4 | l5 | l6 | l7 | t1 最小 | t2 最小 | t3 | ⚖ |
|---|---|---|---|---|---|---|---|---|---|---|---|---|---|---|---|---|---|---|---|---|---|---|---|
| GN 559-162-A-* | 162 | 38 | 19 | - | 25 | 28 | M 8 | - | 55 | - | 36 | - | - | 128 | 140 | - | - | - | - | 12 | - | - | 254 |
| GN 559-162-B-* | 162 | - | - | 40 | 25 | 28 | M 8 | - | - | 57 | - | 38 | 28 | - | - | 8 | 22 | - | - | - | 16 | - | 237 |
| GN 559-162-C-* | 162 | - | - | 40 | 25 | 28 | - | 8.3 | - | 57 | - | 38 | 28 | - | - | - | - | 10 | 20 | - | - | 8 | 223 |



elesa+Ganter

ELESA 和 GANTER 依法保留所有权利。
复制图纸时请注明出处。

# GN 424.1

## 弧形手柄

**钢制**

**规格**

钢制

喷塑涂层
黑色, RAL 9005, 纹理饰面 **SW**
银色, RAL 9006, 纹理饰面 **SR**

镀铬 CR

**技术信息**

– 额定负载信息 (参见页 A35)

# GN 424.5

## 不锈钢弧形手柄

**规格**

AISI 303 不锈钢
亚光拉丝饰面

**技术信息**

– 不锈钢特性 (参见页 A26)
– 额定负载信息 (参见页 A35)

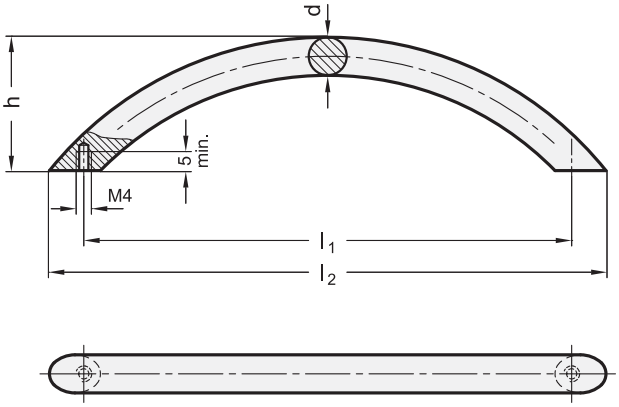


*增加弧形手柄的颜色索引 (SW、SR 或 CR)

SW RAL9005 SR RAL9006 CR 镀铬

**GN 424.1**

| 型号 | d | l1 | l2 ≈ | h ≈ | ⚖ |
|---|---|---|---|---|---|
| GN 424.1-10-64-* | 10 | 64 ±0.25 | 75 | 35 | 59 |
| GN 424.1-10-96-* | 10 | 96 ±0.25 | 111 | 35 | 72 |
| GN 424.1-10-128-* | 10 | 128 ±0.25 | 146 | 35 | 85 |
| GN 424.1-10-160-* | 10 | 160 ±0.25 | 181 | 35 | 100 |
| GN 424.1-10-192-* | 10 | 192 ±0.35 | 219 | 35 | 132 |

**GN 424.5** 不锈钢

| 型号 | d | l1 | l2 ≈ | h ≈ | ⚖ |
|---|---|---|---|---|---|
| GN 424.5-10-64 | 10 | 64 ±0.25 | 75 | 35 | 58 |
| GN 424.5-10-96 | 10 | 96 ±0.25 | 111 | 35 | 73 |
| GN 424.5-10-128 | 10 | 128 ±0.25 | 146 | 35 | 89 |
| GN 424.5-10-160 | 10 | 160 ±0.25 | 181 | 35 | 109 |
| GN 424.5-10-192 | 10 | 192 ±0.35 | 219 | 35 | 127 |



ELESA 和 GANTER 依法保留所有权利。
复制图纸时请注明出处。

# GN 565.4

## 弧形手柄

**铝制**

**规格**

**类型**

- **A**型: 从背面安装(螺纹盲孔)
- **B**型: 从操作者一侧安装

铝制

喷塑涂层
黑色, RAL 9005, 纹理饰面 **SW**
红色, RAL 3000, 纹理饰面 **RS**
银色, RAL 9006, 纹理饰面 **SR**

阳极氧化, 本色 **EL**

本色, 滚磨处理 **BL**

**信息**

制造工艺(折弯)允许以相对较少的数量, 生产特殊长度的手柄。

**技术信息**

- 额定负载信息 (参见页 A35)

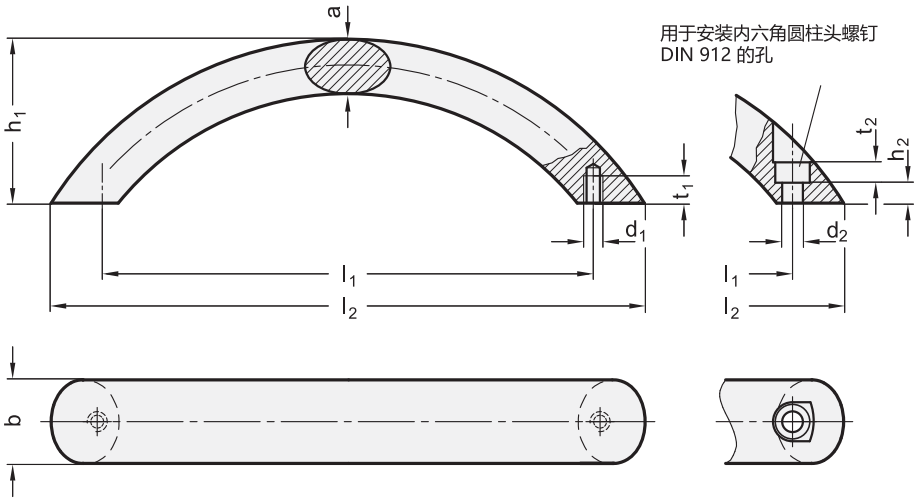


* 增加弧形手柄的色号索引(SW、 RS、 SR、 EL 或 BL)

| SW | RS | SR | EL | BL |
|---|---|---|---|---|
| RAL 9005 | RAL 3000 | RAL 9006 | 阳极氧化 | 本色 |

**GN 565.4**

| 型号 | b | l1 ±0.25 | l2 ≈ | a | d1 | d2 | h1 | h2 | t1 | t2 | ⚖ |
|---|---|---|---|---|---|---|---|---|---|---|---|
| GN 565.4-20-160-A-* | 20 | 160 | 185 | 13 | M 6 | - | 50 | - | 8 | - | 106 |
| GN 565.4-20-192-A-* | 20 | 192 | 221 | 13 | M 6 | - | 50 | - | 8 | - | 123 |
| GN 565.4-26-160-A-* | 26 | 160 | 190 | 17 | M 8 | - | 57 | - | 11 | - | 188 |
| GN 565.4-26-192-A-* | 26 | 192 | 227 | 17 | M 8 | - | 57 | - | 11 | - | 220 |
| GN 565.4-20-160-B-* | 20 | 160 | 185 | 13 | - | 5.3 | 50 | 5 | - | 5 | 108 |
| GN 565.4-20-192-B-* | 20 | 192 | 221 | 13 | - | 5.3 | 50 | 5 | - | 5 | 117 |
| GN 565.4-26-160-B-* | 26 | 160 | 190 | 17 | - | 6.4 | 57 | 6 | - | 6 | 190 |
| GN 565.4-26-192-B-* | 26 | 192 | 227 | 17 | - | 6.4 | 57 | 6 | - | 6 | 209 |





ELESA 和 GANTER 依法保留所有权利。
复制图纸时请注明出处。

# GN 665

## 弧形手柄

**铝制**

### 规格

弧形手柄
铝制
喷塑涂层
黑色, RAL 9005, 纹理饰面 **SW**
银色, RAL 9006, 纹理饰面 **SR**

末端件 (用于SW和SR)
压铸锌
喷塑涂层
银色, RAL 9006, 纹理饰面

平头螺钉
钢制, 抗拉强度等级5.8 (500 N/mm2)
镀锌, 蓝钝处理

ISO 4032-M8 六角螺母
钢制, 镀锌

DIN 125 垫圈
钢制, 镀锌

### 技术信息

- 额定负载信息 (参见页 A35)

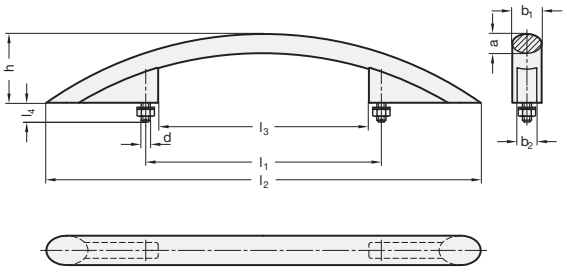


**GN 665**

| 型号 | b1 | l1 ±0.25 | a | b2 | d | h -1 | l2 ≈ | l3 | l4 ≈ | ⚖ |
|---|---|---|---|---|---|---|---|---|---|---|
| GN 665-26-350-SW | 26 | 350 | 17 | 14 | M 8 | 69 | 526 | 328 | 17 | 621 |
| GN 665-26-450-SW | 26 | 450 | 17 | 14 | M 8 | 69 | 632 | 428 | 20 | 699 |
| GN 665-26-350-SR | 26 | 350 | 17 | 14 | M 8 | 69 | 526 | 328 | 17 | 621 |
| GN 665-26-450-SR | 26 | 450 | 17 | 14 | M 8 | 69 | 632 | 428 | 20 | 699 |

# GN 565.9

## 不锈钢弧形手柄

### 规格

### 类型

- **A**型: 从背面安装 (螺纹盲孔)
- **B**型: 从操作者一侧安装。

AISI 304 不锈钢
亚光喷砂饰面 **MT**

### 信息

制造工艺 (折弯) 允许以相对较少的数量, 生产特殊长度的手柄。

### 技术信息

- 不锈钢特性 (参见页 A26)
- 额定负载信息 (参见页 A35)

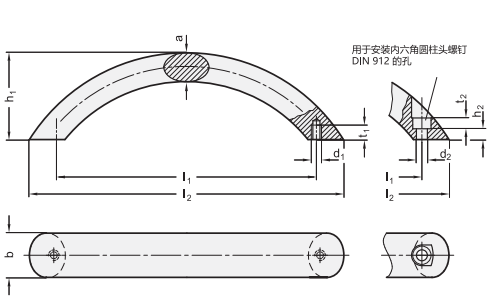


**GN 565.9** 不锈钢

| 型号 | b | l1 ±0.25 | l2 ≈ | a | d1 | d2 | h1 | h2 | t1 最小 | t2 | ⚖ |
|---|---|---|---|---|---|---|---|---|---|---|---|
| GN 565.9-20-160-A-MT | 20 | 160 | 185 | 13 | M 6 | - | 50 | - | 8 | - | 318 |
| GN 565.9-20-192-A-MT | 20 | 192 | 221 | 13 | M 6 | - | 50 | - | 8 | - | 366 |
| GN 565.9-20-160-B-MT | 20 | 160 | 185 | 13 | - | 5.3 | 50 | 5 | - | 5 | 306 |
| GN 565.9-20-192-B-MT | 20 | 192 | 221 | 13 | - | 5.3 | 50 | 5 | - | 5 | 350 |




ELESA 和 GANTER 依法保留所有权利。
复制图纸时请注明出处。

# 指扣手柄

## 高科技聚合体

**材料**
聚酰胺基 (PA) 高科技聚合体。

**标准型号**
盲孔用于塑料材料专用的直径为Ø3.5的2号自攻螺钉(UNI ISO 7049),不随货提供。
自攻螺钉最大拧紧扭矩 1.2 [Nm]。
- **MFH-AF:** 4种标准颜色:黑色、橙色、灰色、红色,亚光饰面。
- **MFH-AF-CLEAN:** 白色类似 RAL 9002,亚光饰面。
- **MFH-CR:** 镀铬,亚光饰面。

**耐化学溶剂 (钢制嵌件)**(适用于MFH-CR)
镀铬使其表面为均匀的半光亮饰面,利于清洗操作。
镀铬表面耐磨损、刮花和撞击。
在 (23°C) 环境温度下进行的实验室试验显示,镀铬表面可耐海水、洗涤剂、丙酮、酒精、甲酸及氯溶液。

**技术参数**
抗拉强度和冲击强度:表中所示F2和L1的值,是通过相关的测力设备,按照图中所示条件,并在正常环境温度下进行永久形变试验获得的。

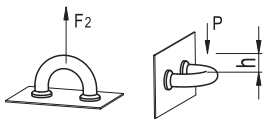


$L_1 [J] = P [N] \cdot h [m]$

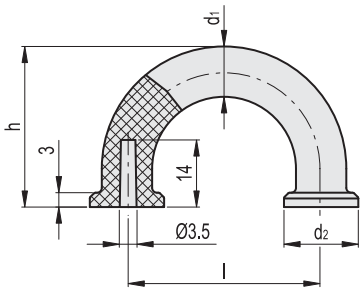


*须添加颜色索引,例如:138201-C2 MFH-30-AF 3.5-C2

| C9 | C2 | C3 | C6 |
|---|---|---|---|
| RAL9005 | RAL2004 | RAL7035 | RAL3000 |

**MFH-AF**

| 代码 | 型号 | l | d1 | d2 | h | F2 [N] | L1 [J] | ⚖ |
|---|---|---|---|---|---|---|---|---|
| 138201-* | MFH-30-AF 3,5-* | 29.5 | 9 | 12 | 27 | 2300 | 6 | 6 |
| 138221-* | MFH-40-AF 3,5-* | 39.5 | 10 | 15 | 33.5 | 2300 | 10 | 9 |

**MFH-AF-CLEAN**

| 代码 | 型号 | l | d1 | d2 | h | F2 [N] | L1 [J] | ⚖ |
|---|---|---|---|---|---|---|---|---|
| 151456 | MFH-30-AF 3,5 CLEAN | 29.5 | 9 | 12 | 27 | 2300 | 6 | 6 |
| 151458 | MFH-40-AF 3,5 CLEAN | 39.5 | 10 | 15 | 33.5 | 2300 | 10 | 9 |

**MFH-CR**

| 代码 | 型号 | l | d1 | d2 | h | F2 [N] | L1 [J] | ⚖ |
|---|---|---|---|---|---|---|---|---|
| 152501 | MFH-30-AF 3,5-CR | 29.5 | 9 | 12 | 27 | 2300 | 6 | 6 |
| 152511 | MFH-40-AF 3,5-CR | 39.5 | 10 | 15 | 33.5 | 2300 | 10 | 9 |





ELESA 和 GANTER 依法保留所有权利。
复制图纸时请注明出处。

# GN 224.1

## 指扣手柄

**钢制**

**规格**

钢制
镀铬 **CR**

定位盘
压铸锌，镀镍

# GN 224.5

## 不锈钢指扣手柄

**规格**

AISI 304 不锈钢
亚光喷砂饰面

定位盘
AISI 303 不锈钢

**技术信息**

- 不锈钢特性 (参见页 A26)

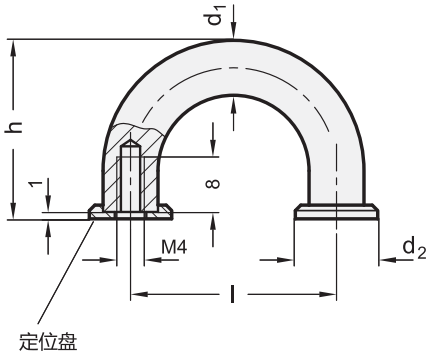


**GN 224.1**

| 型号 | d1 | l ±0.25 | d2 | h | ⚖ |
|---|---|---|---|---|---|
| GN 224.1-8-30-CR | 8 | 30 | 12 | 26 | 23 |
| GN 224.1-10-40-CR | 10 | 40 | 15 | 31 | 40 |

**GN 224.5** 不锈钢

| 型号 | d1 | l ±0.25 | d2 | h | ⚖ |
|---|---|---|---|---|---|
| GN 224.5-8-30 | 8 | 30 | 12 | 26 | 20 |
| GN 224.5-10-40 | 10 | 40 | 15 | 31 | 50 |



ELESA 和 GANTER 依法保留所有权利。
复制图纸时请注明出处。

# GN 425

## U形机柜手柄

**钢/铝/不锈钢**

**规格**

**钢制款式**

钢制

喷塑涂层
黑色, RAL 9005, 纹理饰面 **SW**

镀铬 **CR**
发黑处理 **BT**

定位盘
压铸锌, 镀镍

**铝制款式**

铝制 **AL**

喷塑涂层
黑色, RAL 9005, 纹理饰面 **SW**
银色, RAL 9006, 纹理饰面 **SR**
红色, RAL 3000, 纹理饰面 **RS**

定位盘
AISI 303 不锈钢

阳极氧化, 本色 **EL**

**不锈钢款式**

- AISI 303 / AISI 304 (A2) **NI**
- 亚光喷砂饰面**GS**
- 电解抛光 **EP**

不锈钢 AISI 316L **A4**
亚光喷砂**GS**

定位盘
不锈钢 AISI 303 / AISI 316L

**信息**

直径Ø 8 和 Ø 10 GN 425 U型机柜手柄随货提供两个定位盘。以确保与较大的机柜安装孔精确匹配。定位盘为散件供货。
镀铬的款式只是有条件的适用于户外应用场合。应优先采用带有不锈钢设计的款式。
制造工艺 (折弯) 允许以相对较少的数量, 生产**特殊长度**的手柄。

**可按需提供**

- 不锈钢A4款, 电解抛光

**技术信息**

- 额定负载信息 (参见页 A35)

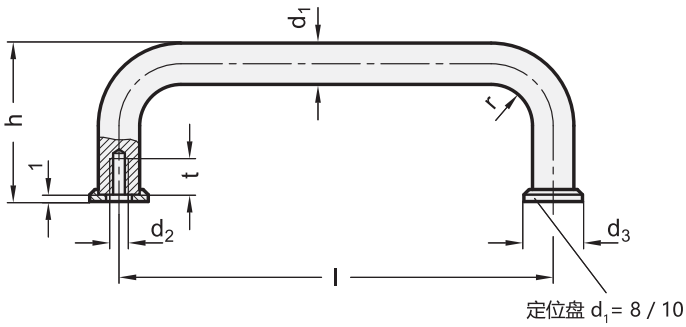

ELESA 和 GANTER 依法保留所有权利。
复制图纸时请注明出处。

# GN 425 | U形机柜手柄

*增加U形手柄的型号索引 (SW, CR 或 BT)

SW CR BT

## GN 425

| 型号 | d1 | l ±0.5 | d2 | d3 | h | r | t 最小 | ⚖ |
|---|---|---|---|---|---|---|---|---|
| GN 425-8-55-* | 8 | 55** | M 4 | 12 | 35 | 10 | 8 | 40 |
| GN 425-8-64-* | 8 | 64 | M 4 | 12 | 35 | 10 | 8 | 43 |
| GN 425-8-88-* | 8 | 88** | M 4 | 12 | 35 | 10 | 8 | 50 |
| GN 425-8-96-* | 8 | 96 | M 4 | 12 | 35 | 10 | 8 | 56 |
| GN 425-8-100-* | 8 | 100 | M 4 | 12 | 35 | 10 | 8 | 58 |
| GN 425-8-120-* | 8 | 120** | M 4 | 12 | 35 | 10 | 8 | 66 |
| GN 425-8-128-* | 8 | 128 | M 4 | 12 | 35 | 10 | 8 | 69 |
| GN 425-10-88-* | 10 | 88** | M 5 | 15 | 43 | 12 | 12 | 88 |
| GN 425-10-100-* | 10 | 100 | M 5 | 15 | 43 | 12 | 12 | 98 |
| GN 425-10-120-* | 10 | 120** | M 5 | 15 | 43 | 12 | 12 | 108 |
| GN 425-10-180-* | 10 | 180** | M 5 | 15 | 43 | 12 | 12 | 147 |
| GN 425-10-200-* | 10 | 200 | M 5 | 15 | 43 | 12 | 12 | 160 |
| GN 425-10-235-* | 10 | 235** | M 5 | 15 | 43 | 12 | 12 | 183 |
| GN 425-12-125-* | 12 | 125 | M 6 | - | 51 | 14 | 12 | 165 |
| GN 425-12-160-* | 12 | 160 | M 6 | - | 51 | 14 | 12 | 196 |
| GN 425-12-200-* | 12 | 200 | M 6 | - | 51 | 14 | 12 | 230 |
| GN 425-12-250-* | 12 | 250 | M 6 | - | 51 | 14 | 12 | 274 |
| GN 425-16-160-* | 16 | 160 | M 6 | - | 59 | 18 | 12 | 371 |
| GN 425-16-200-* | 16 | 200 | M 6 | - | 59 | 18 | 12 | 430 |
| GN 425-16-250-* | 16 | 250 | M 6 | - | 59 | 18 | 12 | 503 |
| GN 425-16-300-* | 16 | 300 | M 6 | - | 59 | 18 | 12 | 581 |

* 增加U形手柄的型号索引 (SW、SR、RS 或 EL)

SW RAL 9005 SR RAL 9006 RS RAL 3000 EL 阳极氧化

## GN 425-AL

| 型号 | d1 | l ±0.5 | d2 | d3 | h | r | t 最小 | ⚖ |
|---|---|---|---|---|---|---|---|---|
| GN 425-AL-8-55-* | 8 | 55** | M 4 | 12 | 35 | 10 | 8 | 15 |
| GN 425-AL-8-64-* | 8 | 64 | M 4 | 12 | 35 | 10 | 8 | 18 |
| GN 425-AL-8-88-* | 8 | 88** | M 4 | 12 | 35 | 10 | 8 | 20 |
| GN 425-AL-8-96-* | 8 | 96 | M 4 | 12 | 35 | 10 | 8 | 22 |
| GN 425-AL-8-100-* | 8 | 100 | M 4 | 12 | 35 | 10 | 8 | 24 |
| GN 425-AL-8-120-* | 8 | 120** | M 4 | 12 | 35 | 10 | 8 | 27 |
| GN 425-AL-8-128-* | 8 | 128 | M 4 | 12 | 35 | 10 | 8 | 30 |
| GN 425-AL-10-88-* | 10 | 88** | M 5 | 15 | 43 | 12 | 12 | 34 |
| GN 425-AL-10-100-* | 10 | 100 | M 5 | 15 | 43 | 12 | 12 | 37 |
| GN 425-AL-10-120-* | 10 | 120** | M 5 | 15 | 43 | 12 | 12 | 40 |
| GN 425-AL-10-180-* | 10 | 180** | M 5 | 15 | 43 | 12 | 12 | 60 |
| GN 425-AL-10-200-* | 10 | 200 | M 5 | 15 | 43 | 12 | 12 | 80 |
| GN 425-AL-10-235-* | 10 | 235** | M 5 | 15 | 43 | 12 | 12 | 86 |
| GN 425-AL-12-125-* | 12 | 125 | M 6 | - | 51 | 14 | 12 | 59 |
| GN 425-AL-12-160-* | 12 | 160 | M 6 | - | 51 | 14 | 12 | 71 |
| GN 425-AL-12-200-* | 12 | 200 | M 6 | - | 51 | 14 | 12 | 83 |
| GN 425-AL-12-250-* | 12 | 250 | M 6 | - | 51 | 14 | 12 | 114 |
| GN 425-AL-16-160-* | 16 | 160 | M 6 | - | 59 | 18 | 12 | 129 |
| GN 425-AL-16-200-* | 16 | 200 | M 6 | - | 59 | 18 | 12 | 150 |
| GN 425-AL-16-250-* | 16 | 250 | M 6 | - | 59 | 18 | 12 | 179 |
| GN 425-AL-16-300-* | 16 | 300 | M 6 | - | 59 | 18 | 12 | 206 |

** 适于19寸机架和外壳的布置

ELESA 和 GANTER 依法保留所有权利。
复制图纸时请注明出处。

# GN 425 | U形机柜手柄



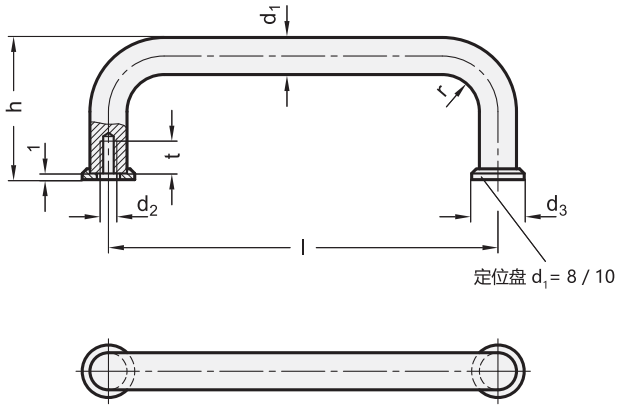


*增加U形手柄的材质索引 (GS 或 EP)

**GS**
亚光喷砂饰面

**EP**
电解抛光

**GN 425-NI** 不锈钢

| 型号 | d1 | 材料 | l ±0.5 | d2 | d3 | h | r | t 最小 | ⚖ |
|---|---|---|---|---|---|---|---|---|---|
| GN 425-NI-8-55-* | 8 | AISI 303 | 55** | M 4 | 12 | 35 | 10 | 8 | 39 |
| GN 425-NI-8-64-* | 8 | AISI 303 | 64 | M 4 | 12 | 35 | 10 | 8 | 43 |
| GN 425-NI-8-88-* | 8 | AISI 303 | 88** | M 4 | 12 | 35 | 10 | 8 | 53 |
| GN 425-NI-8-96-* | 8 | AISI 303 | 96 | M 4 | 12 | 35 | 10 | 8 | 57 |
| GN 425-NI-8-100-* | 8 | AISI 303 | 100 | M 4 | 12 | 35 | 10 | 8 | 58 |
| GN 425-NI-8-120-* | 8 | AISI 303 | 120** | M 4 | 12 | 35 | 10 | 8 | 66 |
| GN 425-NI-8-128-* | 8 | AISI 303 | 128 | M 4 | 12 | 35 | 10 | 8 | 70 |
| GN 425-NI-10-88-* | 10 | AISI 303 | 88** | M 5 | 15 | 43 | 12 | 12 | 91 |
| GN 425-NI-10-100-* | 10 | AISI 303 | 100 | M 5 | 15 | 43 | 12 | 12 | 95 |
| GN 425-NI-10-120-* | 10 | AISI 303 | 120 | M 5 | 15 | 43 | 12 | 12 | 100 |
| GN 425-NI-10-180-* | 10 | AISI 303 | 180** | M 5 | 15 | 43 | 12 | 12 | 146 |
| GN 425-NI-10-200-* | 10 | AISI 303 | 200 | M 5 | 15 | 43 | 12 | 12 | 161 |
| GN 425-NI-10-235-* | 10 | AISI 303 | 235** | M 5 | 15 | 43 | 12 | 12 | 183 |
| GN 425-NI-12-125-* | 12 | AISI 304 | 125 | M 6 | - | 51 | 14 | 12 | 169 |
| GN 425-NI-12-160-* | 12 | AISI 304 | 160 | M 6 | - | 51 | 14 | 12 | 200 |
| GN 425-NI-12-200-* | 12 | AISI 304 | 200 | M 6 | - | 51 | 14 | 12 | 236 |
| GN 425-NI-12-250-* | 12 | AISI 304 | 250 | M 6 | - | 51 | 14 | 12 | 283 |
| GN 425-NI-16-160-* | 16 | AISI 304 | 160 | M 6 | - | 59 | 18 | 12 | 373 |
| GN 425-NI-16-200-* | 16 | AISI 304 | 200 | M 6 | - | 59 | 18 | 12 | 437 |
| GN 425-NI-16-250-* | 16 | AISI 304 | 250 | M 6 | - | 59 | 18 | 12 | 521 |
| GN 425-NI-16-300-* | 16 | AISI 304 | 300 | M 6 | - | 59 | 18 | 12 | 600 |

**GN 425-A4** 不锈钢

| 型号 | d1 | 材料 | l ±0.5 | d2 | d3 | h | r | t 最小 | ⚖ |
|---|---|---|---|---|---|---|---|---|---|
| GN 425-A4-10-88-GS | 10 | AISI 316L | 88** | M 5 | 15 | 43 | 12 | 12 | 92 |
| GN 425-A4-10-100-GS | 10 | AISI 316L | 100 | M 5 | 15 | 43 | 12 | 12 | 99 |
| GN 425-A4-10-120-GS | 10 | AISI 316L | 120** | M 5 | 15 | 43 | 12 | 12 | 111 |
| GN 425-A4-10-180-GS | 10 | AISI 316L | 180** | M 5 | 15 | 43 | 12 | 12 | 159 |
| GN 425-A4-10-200-GS | 10 | AISI 316L | 200 | M 5 | 15 | 43 | 12 | 12 | 163 |
| GN 425-A4-10-235-GS | 10 | AISI 316L | 235** | M 5 | 15 | 43 | 12 | 12 | 185 |

** 适于19寸机架和外壳的布置



ELESA 和 GANTER 依法保留所有权利。
复制图纸时请注明出处。

# GN 425.3

## U形机柜手柄

**钢/不锈钢, 无螺纹, 用于焊接**

### 规格

**钢制款式**

钢制 **ST**
亚光, 喷砂饰面

**不锈钢款式**

AISI 304 不锈钢**NI**
亚光, 喷砂饰面

### 信息

GN 425.3 不锈钢U形机柜手柄的制造工艺 (折弯) 允许以相对较少的数量, 生产 **特殊长度** 的手柄。

### 技术信息

- 不锈钢的特点 (参见页 A26)

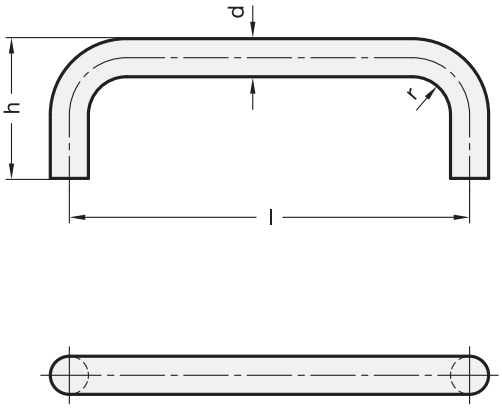


*增加U形手柄的材质索引(ST 或 NI)

| ST | NI |
|---|---|
| 钢质 | 不锈钢 |

**GN 425.3**

| 型号 | d | l ±0.5 | h | r | ⚖ |
|---|---|---|---|---|---|
| GN 425.3-8-64-* | 8 | 64 | 35 | 10 | 45 |
| GN 425.3-8-88-* | 8 | 88 | 35 | 10 | 55 |
| GN 425.3-8-100-* | 8 | 100 | 35 | 10 | 59 |
| GN 425.3-10-100-* | 10 | 100 | 43 | 12 | 113 |
| GN 425.3-10-125-* | 10 | 125 | 43 | 12 | 117 |
| GN 425.3-10-160-* | 10 | 160 | 43 | 12 | 138 |
| GN 425.3-12-125-* | 12 | 125 | 51 | 14 | 170 |
| GN 425.3-12-160-* | 12 | 160 | 51 | 14 | 210 |
| GN 425.3-12-200-* | 12 | 200 | 51 | 14 | 245 |
| GN 425.3-16-125-* | 16 | 125 | 59 | 18 | 321 |
| GN 425.3-16-160-* | 16 | 160 | 59 | 18 | 377 |
| GN 425.3-16-200-* | 16 | 200 | 59 | 18 | 440 |
| GN 425.3-20-200-* | 20 | 200 | 68 | 22 | 707 |
| GN 425.3-20-250-* | 20 | 250 | 68 | 22 | 831 |

材质重量 ST



ELESA 和 GANTER 依法保留所有权利。
复制图纸时请注明出处。

# GN 425.1

## U形机柜手柄

**钢/铝/不锈钢**

### 规格

**钢制款式**

钢制

喷塑涂层
黑色, RAL 9005, 纹理饰面 **SW**

镀铬 **CR**
发黑处理 **BT**

定位盘
压铸锌, 镀镍

**铝制款式**

铝制 **AL**

喷塑涂层
黑色, RAL 9005, 纹理饰面 **SW**
银色, RAL 9006, 纹理饰面 **SR**
红色, RAL 3000, 纹理饰面 **RS**

阳极氧化, 本色 **EL**

**不锈钢款式**

- AISI 303 / AISI 304 (A2) **NI**
- 亚光喷砂饰面**GS**
- 电解抛光 **EP**

不锈钢 AISI 316L **A4**
亚光喷砂**GS**

定位盘
不锈钢 AISI 303 / AISI 316L

### 信息

直径Ø 8 和 Ø 10 GN 425.1 U型机柜手柄随货提供两个定位盘。以确保与较大的机柜安装孔精确匹配。定位盘为散件供货。
镀铬的款式只是有条件的适用于户外应用场合。应优先采用带有不锈钢设计的款式。
制造工艺 (折弯) 允许以相对较少的数量, 生产**特殊长度**的手柄。

### 技术信息

- 不锈钢特性 (参见页 A26)
- 额定负载信息 (参见页 A35)

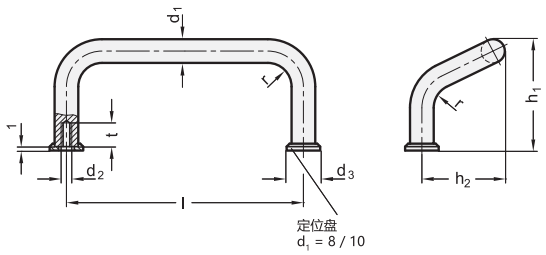


**GN 425.1-A4** 不锈钢

| 型号 | d1 | l ±0.25 | d2 | d3 | h1 | h2 | r | t 最小 | ⚖ |
|---|---|---|---|---|---|---|---|---|---|
| GN 425.1-A4-10-88-GS | 10 | 88 | M 5 | 15 | 47 | 35 | 11 | 12 | 92 |
| GN 425.1-A4-10-100-GS | 10 | 100 | M 5 | 15 | 47 | 35 | 11 | 12 | 99 |
| GN 425.1-A4-10-120-GS | 10 | 120 | M 5 | 15 | 47 | 35 | 11 | 12 | 111 |
| GN 425.1-A4-10-180-GS | 10 | 180** | M 5 | 15 | 47 | 35 | 11 | 12 | 159 |
| GN 425.1-A4-10-200-GS | 10 | 200 | M 5 | 15 | 47 | 35 | 11 | 12 | 163 |



ELESA 和 GANTER 依法保留所有权利。
复制图纸时请注明出处。

# GN 425.1 | U形机柜手柄

*增加U形手柄的型号索引 (SW, CR 或 BT)

SW RAL9005　CR 镀铬　BT 发黑处理

**GN 425.1**

| 型号 | d1 | l ±0.25 | d2 | d3 | h1 | h2 | r | t 最小 | ⚖ |
|---|---|---|---|---|---|---|---|---|---|
| GN 425.1-8-55-* | 8 | 55** | M 4 | 12 | 40 | 30 | 9 | 8 | 40 |
| GN 425.1-8-64-* | 8 | 64 | M 4 | 12 | 40 | 30 | 9 | 8 | 43 |
| GN 425.1-8-96-* | 8 | 96 | M 4 | 12 | 40 | 30 | 9 | 8 | 56 |
| GN 425.1-8-100-* | 8 | 100 | M 4 | 12 | 40 | 30 | 9 | 8 | 58 |
| GN 425.1-10-88-* | 10 | 88** | M 5 | 15 | 47 | 35 | 11 | 12 | 88 |
| GN 425.1-10-100-* | 10 | 100 | M 5 | 15 | 47 | 35 | 11 | 12 | 98 |
| GN 425.1-10-120-* | 10 | 120** | M 5 | 15 | 47 | 35 | 11 | 12 | 108 |
| GN 425.1-10-180-* | 10 | 180** | M 5 | 15 | 47 | 35 | 11 | 12 | 147 |
| GN 425.1-10-200-* | 10 | 200 | M 5 | 15 | 47 | 35 | 11 | 12 | 160 |
| GN 425.1-12-125-* | 12 | 125 | M 6 | - | 60 | 44 | 12 | 12 | 165 |
| GN 425.1-12-160-* | 12 | 160 | M 6 | - | 60 | 44 | 12 | 12 | 196 |
| GN 425.1-12-200-* | 12 | 200 | M 6 | - | 60 | 44 | 12 | 12 | 230 |
| GN 425.1-12-250-* | 12 | 250 | M 6 | - | 60 | 44 | 12 | 12 | 274 |

*增加U形手柄的型号索引 (SW、SR、RS 或 EL)

SW RAL 9005　SR RAL 9006　RS RAL 3000　EL 阳极氧化

**GN 425.1-AL**

| 型号 | d1 | l ±0.25 | d2 | d3 | h1 | h2 | r | t 最小 | ⚖ |
|---|---|---|---|---|---|---|---|---|---|
| GN 425.1-AL-8-55-* | 8 | 55** | M 4 | 12 | 40 | 30 | 9 | 8 | 15 |
| GN 425.1-AL-8-64-* | 8 | 64 | M 4 | 12 | 40 | 30 | 9 | 8 | 18 |
| GN 425.1-AL-8-88-* | 8 | 88** | M 4 | 12 | 40 | 30 | 9 | 8 | 20 |
| GN 425.1-AL-8-96-* | 8 | 96 | M 4 | 12 | 40 | 30 | 9 | 8 | 22 |
| GN 425.1-AL-8-100-* | 8 | 100 | M 4 | 12 | 40 | 30 | 9 | 8 | 23 |
| GN 425.1-AL-10-88-* | 10 | 88** | M 5 | 15 | 47 | 35 | 11 | 12 | 34 |
| GN 425.1-AL-10-100-* | 10 | 100 | M 5 | 15 | 47 | 35 | 11 | 12 | 40 |
| GN 425.1-AL-10-120-* | 10 | 120** | M 5 | 15 | 47 | 35 | 11 | 12 | 50 |
| GN 425.1-AL-10-180-* | 10 | 180** | M 5 | 15 | 47 | 35 | 11 | 12 | 60 |
| GN 425.1-AL-10-200-* | 10 | 200 | M 5 | 15 | 47 | 35 | 11 | 12 | 68 |
| GN 425.1-AL-12-125-* | 12 | 125 | M 6 | - | 60 | 44 | 12 | 12 | 59 |
| GN 425.1-AL-12-160-* | 12 | 160 | M 6 | - | 60 | 44 | 12 | 12 | 71 |
| GN 425.1-AL-12-200-* | 12 | 200 | M 6 | - | 60 | 44 | 12 | 12 | 83 |
| GN 425.1-AL-12-250-* | 12 | 250 | M 6 | - | 60 | 44 | 12 | 12 | 114 |

*增加U形手柄的材质索引 (GS 或 EP)

GS 亚光喷砂饰面　EP 电解抛光

GN 425.1-NI　不锈钢

| 型号 | d1 | l ±0.25 | d2 | d3 | h1 | h2 | r | t 最小 | ⚖ |
|---|---|---|---|---|---|---|---|---|---|
| GN 425.1-NI-8-55-* | 8 | 55** | M 4 | 12 | 40 | 30 | 9 | 8 | 37 |
| GN 425.1-NI-8-64-* | 8 | 64 | M 4 | 12 | 40 | 30 | 9 | 8 | 40 |
| GN 425.1-NI-8-88-* | 8 | 88 | M 4 | 12 | 40 | 30 | 9 | 8 | 53 |
| GN 425.1-NI-8-96-* | 8 | 96 | M 4 | 12 | 40 | 30 | 9 | 8 | 57 |
| GN 425.1-NI-8-100-* | 8 | 100 | M 4 | 12 | 40 | 30 | 9 | 8 | 58 |
| GN 425.1-NI-10-88-* | 10 | 88 | M 5 | 15 | 47 | 35 | 11 | 12 | 91 |
| GN 425.1-NI-10-100-* | 10 | 100 | M 5 | 15 | 47 | 35 | 11 | 12 | 95 |
| GN 425.1-NI-10-120-* | 10 | 120 | M 5 | 15 | 47 | 35 | 11 | 12 | 105 |
| GN 425.1-NI-10-180-* | 10 | 180** | M 5 | 15 | 47 | 35 | 11 | 12 | 146 |
| GN 425.1-NI-10-200-* | 10 | 200 | M 5 | 15 | 47 | 35 | 11 | 12 | 161 |
| GN 425.1-NI-12-125-* | 12 | 125 | M 6 | - | 60 | 44 | 12 | 12 | 169 |
| GN 425.1-NI-12-160-* | 12 | 160 | M 6 | - | 60 | 44 | 12 | 12 | 200 |
| GN 425.1-NI-12-200-* | 12 | 200 | M 6 | - | 60 | 44 | 12 | 12 | 236 |
| GN 425.1-NI-12-250-* | 12 | 250 | M 6 | - | 60 | 44 | 12 | 12 | 283 |

** 适用于19寸标准机柜



ELESA 和 GANTER 依法保留所有权利。
复制图纸时请注明出处。

# GN 426.3

## U形机柜手柄

**用于焊接，无缝钢管制成**

**规格**

**类型**

- **A**型: 简单弯曲, 90°

钢制 **ST**

本色, 涂油

**信息**

GN 426.3 U形机柜手柄采用折弯工艺制造。因而允许以相对较少的单位起订量，在**r**与**s** 规格相同的情况下，提供**特殊长度**和**特殊形状**的款式。

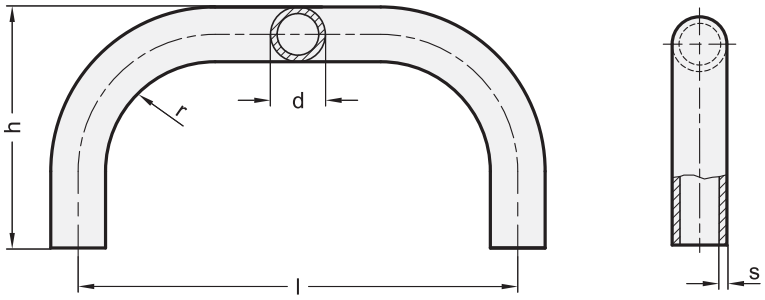


**应用案例**

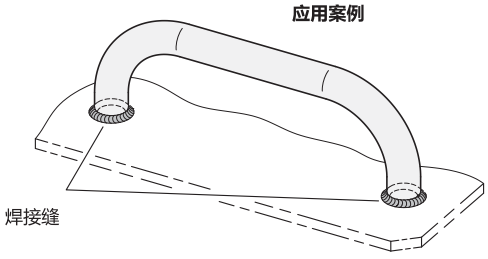


**GN 426.3**

| 型号 | d | l1 ±1.5 | h ±1.5 | r | s | ⚖ |
|---|---|---|---|---|---|---|
| GN 426.3-ST-20-150-A | 20 | 150 | 90 | 40 | 3 | 288 |
| GN 426.3-ST-20-200-A | 20 | 200 | 90 | 40 | 3 | 340 |
| GN 426.3-ST-20-250-A | 20 | 250 | 90 | 40 | 3 | 400 |
| GN 426.3-ST-20-300-A | 20 | 300 | 90 | 40 | 3 | 455 |
| GN 426.3-ST-20-400-A | 20 | 400 | 90 | 40 | 3 | 560 |
| GN 426.3-ST-25-200-A | 25 | 200 | 110 | 50 | 3 | 565 |
| GN 426.3-ST-25-250-A | 25 | 250 | 110 | 50 | 3 | 640 |
| GN 426.3-ST-25-300-A | 25 | 300 | 110 | 50 | 3 | 720 |
| GN 426.3-ST-25-400-A | 25 | 400 | 110 | 50 | 3 | 890 |
| GN 426.3-ST-25-500-A | 25 | 500 | 110 | 50 | 3 | 1050 |
| GN 426.3-ST-30-300-A | 30 | 300 | 130 | 60 | 3 | 835 |
| GN 426.3-ST-30-350-A | 30 | 350 | 130 | 60 | 3 | 1040 |
| GN 426.3-ST-30-400-A | 30 | 400 | 130 | 60 | 3 | 1140 |
| GN 426.3-ST-30-500-A | 30 | 500 | 130 | 60 | 3 | 1340 |
| GN 426.3-ST-30-600-A | 30 | 600 | 130 | 60 | 3 | 1555 |






ELESA 和 GANTER 依法保留所有权利。
复制图纸时请注明出处。

# GN 427

## U形机柜手柄

**铝制**

### 规格

铝制

喷塑涂层
黑色, RAL 9005, 纹理饰面 **SW**
银色, RAL 9006, 纹理饰面 **SR**

阳极氧化, 本色 **EL**

### 信息

GN 427 U形机柜手柄由铝材挤压成型。
制造工艺(折弯)允许以相对较少的数量, 生产 **特殊长度** 的手柄。

### 技术信息

- 额定负载信息 (参见页 A35)

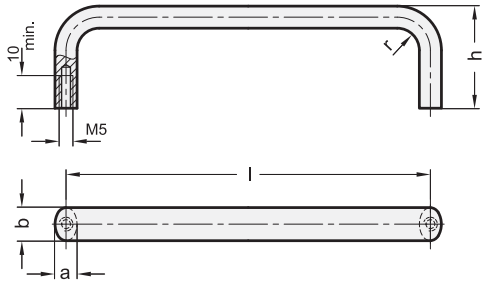


* 增加U形手柄的色号索引(SW、SR 或 EL)

SW RAL9005 | SR RAL9006 | EL 阳极氧化

**GN 427**

| 型号 | b | l ±0.25 | a | h | r | ⚖ |
|---|---|---|---|---|---|---|
| GN 427-12-55-* | 12 | 55** | 8 | 40 | 8 | 23 |
| GN 427-12-88-* | 12 | 88** | 8 | 40 | 8 | 30 |
| GN 427-12-100-* | 12 | 100 | 8 | 40 | 8 | 33 |
| GN 427-12-120-* | 12 | 120** | 8 | 40 | 8 | 37 |
| GN 427-12-180-* | 12 | 180** | 8 | 40 | 8 | 51 |
| GN 427-12-200-* | 12 | 200 | 8 | 40 | 8 | 56 |
| GN 427-12-235-* | 12 | 235** | 8 | 40 | 8 | 60 |

** 适用于19寸标准机柜

# GN 427.5

## 不锈钢U形机柜手柄

### 规格

AISI 304 不锈钢
亚光喷砂饰面

### 信息

GN 427.5 U形机柜手柄由铝材挤压成型。
制造工艺(折弯)允许以相对较少的数量, 生产**特殊长度**的手柄。

### 技术信息

- 不锈钢特性 (参见页 A26)
- 额定负载信息 (参见页 A35)

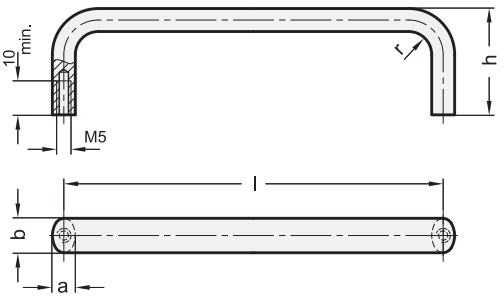


**GN 427.5** 不锈钢

| 型号 | b | l ±0.25 | a | h | r | ⚖ |
|---|---|---|---|---|---|---|
| GN 427.5-12-55 | 12 | 55** | 8 | 40 | 8 | 60 |
| GN 427.5-12-88 | 12 | 88** | 8 | 40 | 8 | 85 |
| GN 427.5-12-100 | 12 | 100 | 8 | 40 | 8 | 90 |
| GN 427.5-12-120 | 12 | 120** | 8 | 40 | 8 | 105 |
| GN 427.5-12-180 | 12 | 180** | 8 | 40 | 8 | 145 |
| GN 427.5-12-200 | 12 | 200 | 8 | 40 | 8 | 150 |
| GN 427.5-12-235 | 12 | 235** | 8 | 40 | 8 | 180 |

** 适用于19寸标准机柜



ELESA 和 GANTER 依法保留所有权利。
复制图纸时请注明出处。

# GN 426

## U形机柜手柄

**铝制**

### 规格

铝制 **AL**
$d_1$ = 20: 实心材料
$d_1$ = 28: 管身-Ø 28 x 4

喷塑涂层
黑色, RAL 9005, 纹理饰面 **SW**
银色, RAL 9006, 纹理饰面 **SR**
白色, RAL 9016, 抗菌 **WSA**

本色, 滚磨处理 **BL**

螺纹衬套
铝制

### 信息

GN 426 U形机柜手柄由折弯铝型材制成, 具有优良的稳定性及人体工学设计。其生产工艺, 使得能够以相对较少的数量, 提供特殊设计的款式。
除了标准的表面处理方式之外, 还可为这种U形机柜手柄提供功能性涂层。
**WSA** 款式带有钼酸锌基粉末涂层, 使其具有抗菌特性。其作用原理是, 抗菌功能在潮湿环境下活化, 在24小时之内显著抑制病毒、细菌和真菌的增长, 最终使沾染表面的菌群数量不到初始数量的 0.2% 。
带有抗菌喷塑涂层的标准件主要用于医疗卫生部门与公共建筑, 如机场、火车站、体育馆等。

### 技术信息

- 额定负载信息 (参见页 A35)

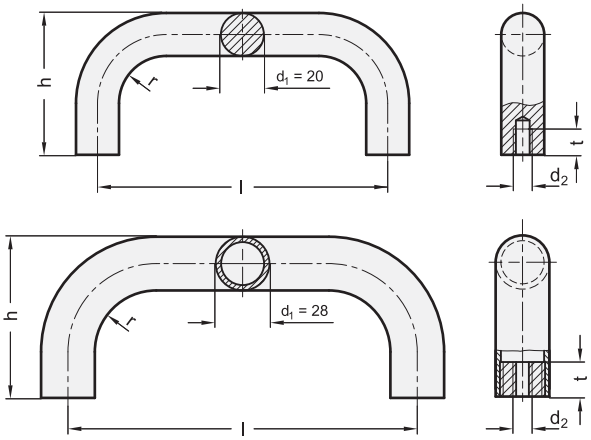


*增加U形手柄的色号索引(SW, SR, WSA 或 BL)

| SW | SR | WSA | BL |
|---|---|---|---|
| RAL9005 | RAL9006 | RAL9016 | 黑色 |

**GN 426**

| 型号 | d1 | l ±0.25 | d2 | h | r | t 最小 | ⚖ |
|---|---|---|---|---|---|---|---|
| GN 426-AL-20-200-* | 20 | 200 | M 8 | 68 | 22 | 15 | 231 |
| GN 426-AL-20-250-* | 20 | 250 | M 8 | 68 | 22 | 15 | 285 |
| GN 426-AL-20-300-* | 20 | 300 | M 8 | 68 | 22 | 15 | 330 |
| GN 426-AL-20-350-* | 20 | 350 | M 8 | 68 | 22 | 15 | 375 |
| GN 426-AL-28-250-* | 28 | 250 | M 10 | 78 | 32 | 15 | 290 |
| GN 426-AL-28-300-* | 28 | 300 | M 10 | 78 | 32 | 15 | 330 |
| GN 426-AL-28-350-* | 28 | 350 | M 10 | 78 | 32 | 15 | 375 |
| GN 426-AL-28-400-* | 28 | 400 | M 10 | 78 | 32 | 15 | 415 |





ELESA 和 GANTER 依法保留所有权利。
复制图纸时请注明出处。

# GN 426.5

## 不锈钢U形机柜手柄

### 规格

**类型**

- **A**型: 从背面安装 (螺纹盲孔)
- **B**型: 从操作者一侧安装

不锈钢
d1 = 20: 实心材料
d1 = 28: 管身-Ø 28 x 2

- AISI 304
- 亚光喷砂饰面

螺纹衬套 / 安装螺杆
AISI 303 不锈钢

平头螺钉 (B型)
d1= 20: DIN 914-M5-6-NI
d1= 28: DIN 914-M6-8-NI

### 信息

GN 426.5 不锈钢U形机柜手柄既可从背面安装 (A型), 也可从操作者一侧安装 (B型)。在此情况下, 先将螺杆从机器一侧拧入, 再将手柄按入, 并以平头螺钉固定。
两种安装方式允许在相对位置成对安装手柄, 该方式适用门上安装 (双侧手柄)。通常, 可能需要特殊长度 l2 的安装螺杆。
制造工艺 (折弯) 允许以相对较少的数量, 生产 **特殊长度** 的手柄。

### 技术信息

- 不锈钢特性 (参见页 A26)
- 额定负载信息 (参见页 A35)

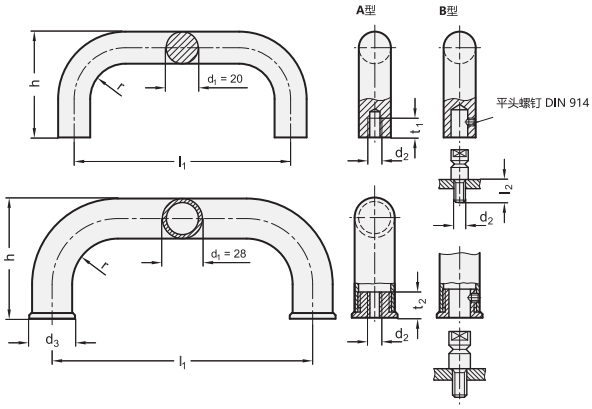


**GN 426.5** 不锈钢

| 型号 | d1 | l1 ±0.5 | l1 ±0.3 | d2 | d3 | h | l2 | r ≈ | t1 | t2 | ⚖ |
|---|---|---|---|---|---|---|---|---|---|---|---|
| GN 426.5-20-200-A | 20 | 200 | - | M 8 | - | 68 | 20 | 22 | 15 | - | 700 |
| GN 426.5-20-250-A | 20 | 250 | - | M 8 | - | 68 | 20 | 22 | 15 | - | 696 |
| GN 426.5-20-300-A | 20 | 300 | - | M 8 | - | 68 | 20 | 22 | 15 | - | 900 |
| GN 426.5-20-350-A | 20 | 350 | - | M 8 | - | 68 | 20 | 22 | 15 | - | 1080 |
| GN 426.5-20-200-B | 20 | - | 200 | M 8 | - | 68 | 20 | 22 | - | - | 706 |
| GN 426.5-20-250-B | 20 | - | 250 | M 8 | - | 68 | 20 | 22 | - | - | 829 |
| GN 426.5-20-300-B | 20 | - | 300 | M 8 | - | 68 | 20 | 22 | - | - | 957 |
| GN 426.5-20-350-B | 20 | - | 350 | M 8 | - | 68 | 20 | 22 | - | - | 1086 |
| GN 426.5-28-250-A | 28 | 250 | - | M 10 | 32 | 90 | 20 | 32 | - | 17 | 550 |
| GN 426.5-28-300-A | 28 | 300 | - | M 10 | 32 | 90 | 20 | 32 | - | 17 | 625 |
| GN 426.5-28-350-A | 28 | 350 | - | M 10 | 32 | 90 | 20 | 32 | - | 17 | 680 |
| GN 426.5-28-400-A | 28 | 400 | - | M 10 | 32 | 90 | 20 | 32 | - | 17 | 729 |
| GN 426.5-28-250-B | 28 | - | 250 | M 10 | 32 | 90 | 20 | 32 | - | - | 625 |
| GN 426.5-28-300-B | 28 | - | 300 | M 10 | 32 | 90 | 20 | 32 | - | - | 690 |
| GN 426.5-28-350-B | 28 | - | 350 | M 10 | 32 | 90 | 20 | 32 | - | - | 720 |
| GN 426.5-28-400-B | 28 | - | 400 | M 10 | 32 | 90 | 20 | 32 | - | - | 820 |



ELESA 和 GANTER 依法保留所有权利。
复制图纸时请注明出处。

# GN 426.1

## U形机柜手柄

**铝制**

### 规格

铝制 **AL**
d1 = 20: 实心材料
d1 = 28: 管身-Ø 28 x 4

喷塑涂层
黑色, RAL 9005, 纹理饰面 **SW**
银色, RAL 9006, 纹理饰面 **SR**

本色, 滚磨处理 **BL**

螺纹衬套
铝制

### 信息

GN 426.1U形机柜手柄由铝型材挤压成型。
制造工艺(折弯)允许以相对较少的数量,生产特殊长度的手柄。

### 技术信息

- 额定负载信息 (参见页 A35)

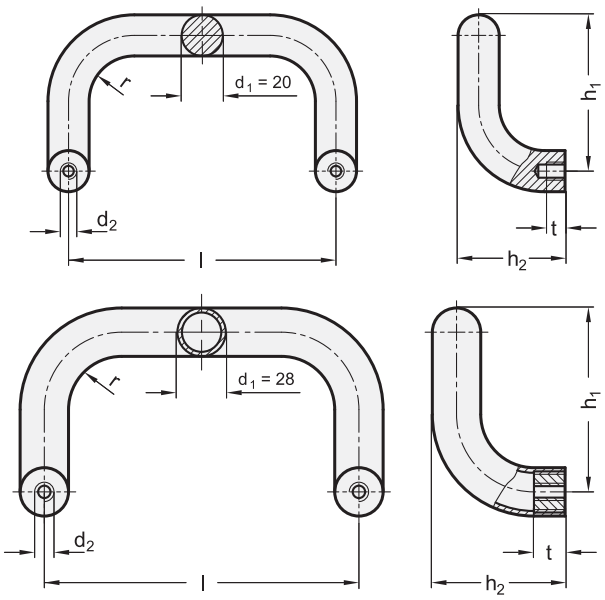


*增加U形手柄的型号索引 (SW、SR 或 BL)

| SW | SR | BL |
|---|---|---|
| RAL9005 | RAL9006 | 黑色 |

**GN 426.1**

| 型号 | d1 | l ±0.25 | d2 | h1 | h2 | r | t 最小 | ⚖ |
|---|---|---|---|---|---|---|---|---|
| GN 426.1-AL-20-200-* | 20 | 200 | M 8 | 105 | 68 | 22 | 15 | 380 |
| GN 426.1-AL-20-300-* | 20 | 300 | M 8 | 105 | 68 | 22 | 15 | 475 |
| GN 426.1-AL-28-250-* | 28 | 250 | M 10 | 125 | 78 | 32 | 15 | 470 |
| GN 426.1-AL-28-350-* | 28 | 350 | M 10 | 125 | 78 | 32 | 15 | 505 |
| GN 426.1-AL-28-500-* | 28 | 500 | M 10 | 125 | 78 | 32 | 15 | 620 |





ELESA 和 GANTER 依法保留所有权利。
复制图纸时请注明出处。

# GN 426.6

## 不锈钢U形机柜手柄

**规格**

**类型**

- **A**型: 从背面安装(螺纹盲孔)
- **B**型: 从操作者一侧安装

不锈钢
$d_1$ = 20: 实心材料
$d_1$ = 28: 管身-Ø 28 x 2

- AISI 304
- 亚光喷砂饰面

螺纹衬套 / 安装螺杆
AISI 303 不锈钢

平头螺钉(B型)
d1= 20: DIN 914-M5-6-NI
d1= 28: DIN 914-M6-8-NI

**信息**

GN 426.6 不锈钢U形机柜手柄既可从背面安装(A型),也可从操作者一侧安装(B型)。在此情况下,先将螺杆从机器一侧拧入,再将手柄按入,并以平头螺钉固定。
两种安装方式允许在相对位置成对安装手柄,该方式适用门上安装(双侧手柄)。通常,可能需要特殊长度l2的安装螺杆。
制造工艺(折弯)允许以相对较少的数量,生产特殊长度的手柄。

**技术信息**

- 不锈钢特性 (参见页 A26)
- 额定负载信息 (参见页 A35)

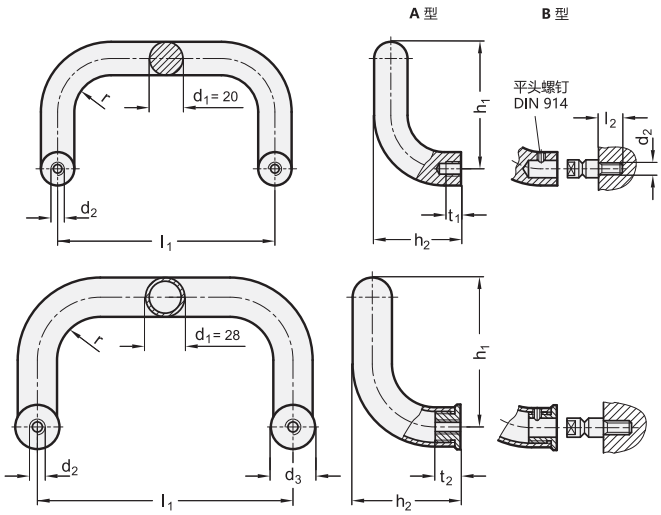


*增加U形手柄的型号索引(A 或 B)

| A | B |
|---|---|
| 从背面安装 | 从操作者一侧安装 |

**GN 426.6** 不锈钢

| 型号 | d1 | l1 ±0.5 | l1 ±0.3 | d2 | d3 | h1 | h2 | l2 | r ≈ | t1 | t2 | ⚖ |
|---|---|---|---|---|---|---|---|---|---|---|---|---|
| GN 426.6-20-200-* | 20 | 200 | 200 | M 8 | - | 105 | 68 | 20 | 22 | 15 | - | 1094 |
| GN 426.6-20-300-* | 20 | 300 | 300 | M 8 | - | 105 | 68 | 20 | 22 | 15 | - | 1357 |
| GN 426.6-28-250-* | 28 | 250 | 250 | M 10 | 32 | 128 | 90 | 20 | 32 | - | 17 | 820 |
| GN 426.6-28-350-* | 28 | 350 | 350 | M 10 | 32 | 128 | 90 | 20 | 32 | - | 17 | 950 |
| GN 426.6-28-500-* | 28 | 500 | 500 | M 10 | 32 | 128 | 90 | 20 | 32 | - | 17 | 1160 |

A型重量



ELESA 和 GANTER 依法保留所有权利。
复制图纸时请注明出处。

# GN 425.2

## 折叠手柄

**钢/不锈钢, 开合两端均可固定**

**规格**

ISO 8675-M10x1 六角螺母
AISI 304 不锈钢

DIN 125 垫圈
AISI 304 不锈钢

**钢制款式**
钢制
镀铬 **CR**

**不锈钢款式**
AISI 303 不锈钢 **NI**
亚光喷砂饰面

**信息**

GN 425.2 折叠手柄应用于要求突出高度尽可能小的场合。
手柄由弹簧加载的定止装置固定在开合两端的定止位置。

**技术信息**

- 不锈钢特性 (参见页 A26)
- 额定负载信息 (参见页 A35)

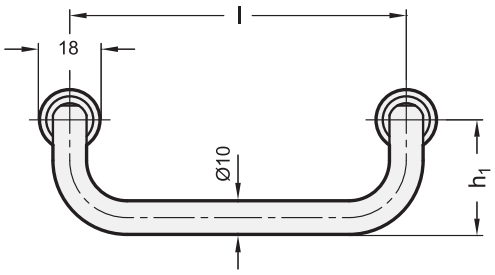


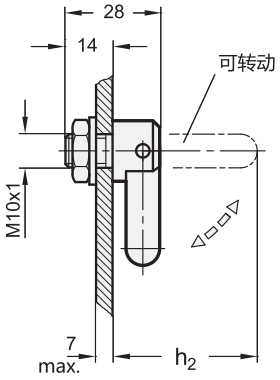


**GN 425.2**

| 型号 | l ±0.25 | h1 | h2 | ⚖ |
|---|---|---|---|---|
| GN 425.2-100-CR | 100 | 34 | 43 | 149 |
| GN 425.2-120-CR | 120 | 34 | 43 | 161 |
| GN 425.2-180-CR | 180 | 34 | 43 | 201 |

**GN 425.2-NI** 不锈钢

| 型号 | l ±0.25 | h1 | h2 | ⚖ |
|---|---|---|---|---|
| GN 425.2-100-NI | 100 | 34 | 43 | 150 |
| GN 425.2-120-NI | 120 | 34 | 43 | 162 |
| GN 425.2-180-NI | 180 | 34 | 43 | 200 |





ELESA 和 GANTER 依法保留所有权利。
复制图纸时请注明出处。

# GN 425.5

## 折叠手柄

**钢/不锈钢，开合两端均可固定**

### 规格

手柄

钢制，镀铬**CR**

AISI 303 不锈钢 **NI**
亚光喷砂饰面

附件
塑料
高科技聚合体（聚酰胺 PA）

- 最高耐受温度达 100 °C
- 黑色，亚光饰面

盖帽
塑料
高科技聚合体（聚酰胺 PA）

- 最高耐受温度达 100 °C
- 黑灰色，亚光饰面

### 信息

GN 425.5 折叠手柄应用于禁止手柄突出，或突出高度极小的场合。
手柄由弹簧加载（盘形弹簧）的止推螺栓锁定在定止位置。
表内给出的静承载能力值是近似估值，超过此值，可能会导致塑料附件的永久性形变或断裂。可使用GN 425.2手柄作为替代选择。

### 技术信息

- 不锈钢特性 （参见页 A26）
- 塑料特性 （参见页 A2）
- 额定负载信息 （参见页 A35）

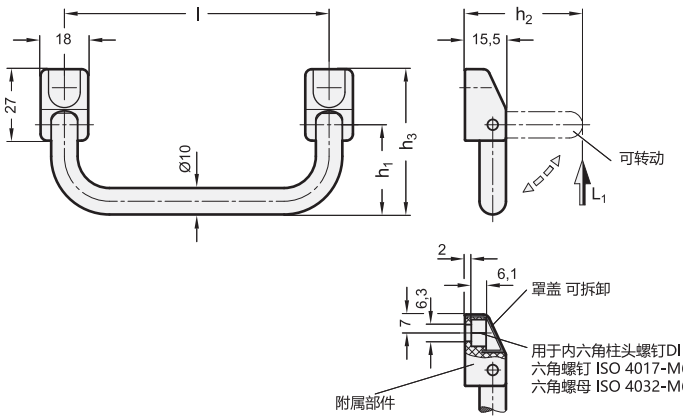


**GN 425.5**

| 型号 | l ±0.25 | h1 | h2 | h3 | L1 旋转静载荷 N | ⚖ |
|---|---|---|---|---|---|---|
| GN 425.5-100-CR | 100 | 34 | 44.5 | 55 | 500 | 111 |
| GN 425.5-120-CR | 120 | 34 | 44.5 | 55 | 500 | 123 |
| GN 425.5-180-CR | 180 | 34 | 44.5 | 55 | 500 | 163 |

**GN 425.5-NI** 不锈钢

| 型号 | l ±0.25 | h1 | h2 | h3 | L1 旋转静载荷 N | ⚖ |
|---|---|---|---|---|---|---|
| GN 425.5-100-NI | 100 | 34 | 44.5 | 55 | 500 | 111 |
| GN 425.5-120-NI | 120 | 34 | 44.5 | 55 | 500 | 123 |
| GN 425.5-180-NI | 180 | 34 | 44.5 | 55 | 500 | 162 |




ELESA 和 GANTER 依法保留所有权利。
复制图纸时请注明出处。

# GN 425.8

RoHS

## 带隐藏式托盘的折叠手柄

**规格**

**类型**

- **A**型: 带有在拉起和回收位置均可锁定的手柄
- **B**型: 带回收复位弹簧的手柄

托盘
压铸锌
喷塑涂层
黑色, RAL 9005, 纹理饰面 **SW**
银色, RAL 9006, 纹理饰面 **SR**

折叠手柄

**钢制款式**
镀铬**CR**

**不锈钢 AISI 303**
亚光喷砂饰面 **NI**

**信息**

带隐藏式托盘的GN 425.8应用于折叠后，最大突出高度为3 mm的场合。
对于A型，折叠手柄由弹簧加载的止推片保持在两端的定止位置。
对于B型，折叠手柄被释放后，总是由弹簧收回到起始位置，以防止其突出干扰其它操作。

**技术信息**

- 不锈钢特性 (参见页 A26)

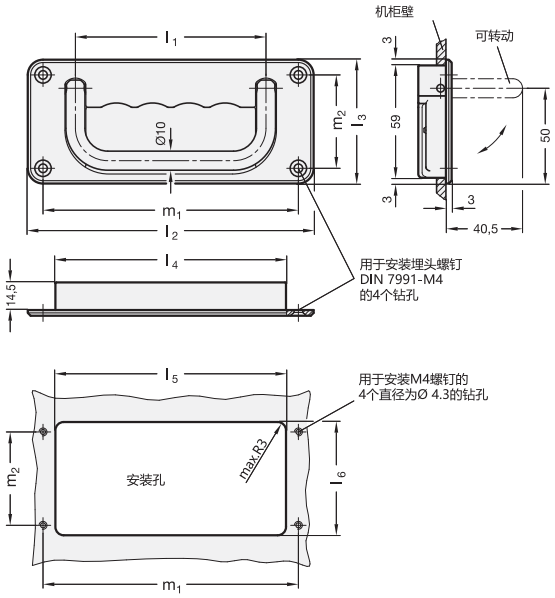


*增加折叠手柄的型号索引(A 或 B)

| A | B |
|---|---|
| 手柄可锁定 | 带复位弹簧 |

GN 425.8-CR

| 型号 | l1 | l2 | l3 | l4 | l5 | l6 | m1 | m2 | ⚖ |
|---|---|---|---|---|---|---|---|---|---|
| GN 425.8-100-CR-SW-* | 100 | 150 | 65 | 121 | 122 | 60 | 134 | 49 | 339 |
| GN 425.8-100-CR-SR-* | 100 | 150 | 65 | 121 | 122 | 60 | 134 | 49 | 339 |
| GN 425.8-120-CR-SW-* | 120 | 170 | 65 | 141 | 142 | 60 | 154 | 49 | 376 |
| GN 425.8-120-CR-SR-* | 120 | 170 | 65 | 141 | 142 | 60 | 154 | 49 | 376 |

**GN 425.8-NI** 不锈钢

| 型号 | l1 | l2 | l3 | l4 | l5 | l6 | m1 | m2 | ⚖ |
|---|---|---|---|---|---|---|---|---|---|
| GN 425.8-100-NI-SW-* | 100 | 150 | 65 | 121 | 122 | 60 | 134 | 49 | 339 |
| GN 425.8-100-NI-SR-* | 100 | 150 | 65 | 121 | 122 | 60 | 134 | 49 | 339 |
| GN 425.8-120-NI-SW-* | 120 | 170 | 65 | 141 | 142 | 60 | 154 | 49 | 376 |
| GN 425.8-120-NI-SR-* | 120 | 170 | 65 | 141 | 142 | 60 | 154 | 49 | 376 |

A型重量



ELESA 和 GANTER 依法保留所有权利。
复制图纸时请注明出处。

# MPR

CLEAN RoHS PA +100° -30°

## 带隐藏式托盘的折叠手柄

**带复位弹簧，高科技聚合体**

**材料**
玻璃纤维加固聚酰胺基 (PA) 高科技聚合体。

**标准型号**
带用于安装M4埋头螺钉 (不随货提供) 的通孔。
- **MPR**: (钢制嵌件)RAL 9005 黑色或 RAL 7040 (C33) 灰色，亚光饰面。
- **MPR-CLEAN**: 白色类似RAL 9002, 亚光饰面。

**旋转销和复位弹簧**
AISI 303 不锈钢销，AISI 302 不锈钢弹簧。

**技术参数**
表中所示拉伸应力 (F1) 和冲击强度 (F2)值，是通过相关的测力设备，按照图中所示条件，并在正常环境温度下进行永久形变试验获得的。

**安装说明**
按照表内所示安装板尺寸，在手柄外壳上钻孔。

ELESA Original design

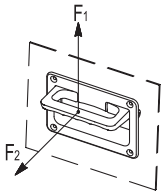


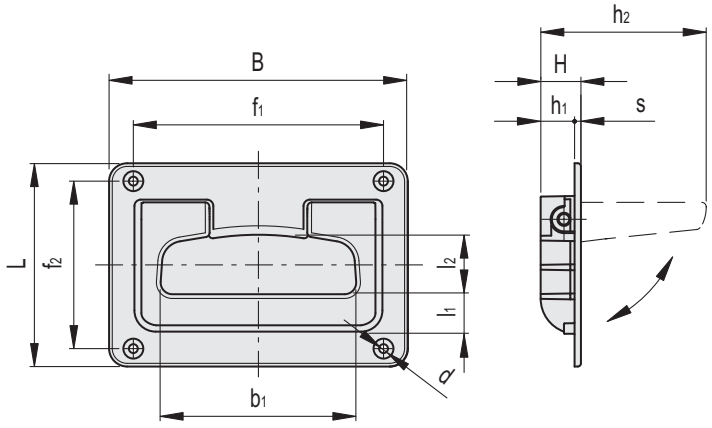


安装侧开孔图示
(在安装手柄前去除所有钻孔毛刺)

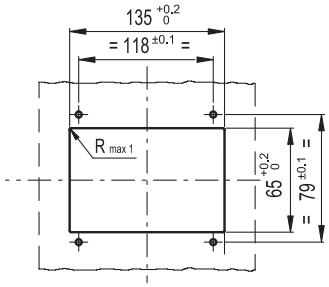


| 代码 | 型号 | B | f1 | f2 | L | H | h1 | h2 | b1 | l1 | l2 | s | d | F1 [N] | F2 [N] | ⚖ |
|---|---|---|---|---|---|---|---|---|---|---|---|---|---|---|---|---|
| 43851 | MPR.141 | 141 | 118 | 79 | 96 | 19 | 16 | 63 | 90 | 16.5 | 29 | 3 | 4.2 | 1650 | 2400 | 146 |
| 43851-C33 | MPR.141-C33 | 141 | 118 | 79 | 96 | 19 | 16 | 63 | 90 | 16.5 | 29 | 3 | 4.2 | 1650 | 2400 | 146 |
| 151061 | MPR.141-CLEAN | 141 | 118 | 79 | 96 | 19 | 16 | 63 | 90 | 16.5 | 29 | 3 | 4.2 | 1650 | 2400 | 146 |



ELESA 和 GANTER 依法保留所有权利。
复制图纸时请注明出处。

# MPE

CLEAN RoHS PA +100° -30°

## 折叠手柄

**带复位弹簧，高科技聚合体**

**材料**
玻璃纤维加固聚酰胺基（PA）高科技聚合体。

**标准型号**
带用于埋头螺钉通孔，ISO-7046-1-M6 十字螺钉（未随货提供）。
- **MPE**: (钢制嵌件)RAL 9005 黑色或 RAL 7040 (C33) 灰色，亚光饰面。
- **MPE-CLEAN**: 白色类似RAL 9002, 亚光饰面。

**旋转销和复位弹簧**
AISI 303 不锈钢销，AISI 302 不锈钢弹簧。

**技术参数**
表中所示拉伸应力 (F1) 和冲击强度 (F2)值，是通过相关的测力设备，按照图中所示条件，并在正常环境温度下进行永久形变试验获得的。

**安装说明**
板上钻孔的中心孔距为 80 +0.1/-0.1 。

ELESA Original design

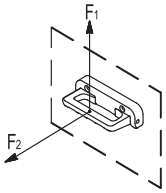


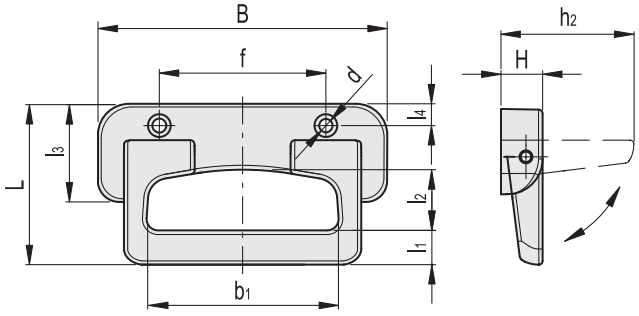


| 代码 | 型号 | B | f | L | H | h2 | b1 | l1 | l2 | l3 | l4 | d | F1 [N] | F2 [N] | ⚖ |
|---|---|---|---|---|---|---|---|---|---|---|---|---|---|---|---|
| 43801 | MPE.135 | 135 | 80 | 74 | 20 | 63 | 90 | 16.5 | 29 | 41 | 8 | 6.3 | 1700 | 2500 | 127 |
| 43801-C33 | MPE.135-C33 | 135 | 80 | 74 | 20 | 63 | 90 | 16.5 | 29 | 41 | 8 | 6.3 | 1700 | 2500 | 127 |
| 151051 | MPE.135-CLEAN | 135 | 80 | 74 | 20 | 63 | 90 | 16.5 | 29 | 41 | 8 | 6.3 | 1700 | 2500 | 127 |



ELESA 和 GANTER 依法保留所有权利。
复制图纸时请注明出处。

# GN 730

## 安全防护手柄

**铝制**

### 规格

铝制

喷塑涂层
黑色, RAL 9005, 纹理饰面 **SW**
银色, RAL 9006, 纹理饰面 **SR**

阳极氧化, 本色 **EL**

本色, 滚磨处理 **BL**

### 信息

典型应用领域为机械装置上的铰链式防护门。
铝材挤压成型的生产方式, 能够方便的制作**特殊长度**的款式, 材料可按米销售。

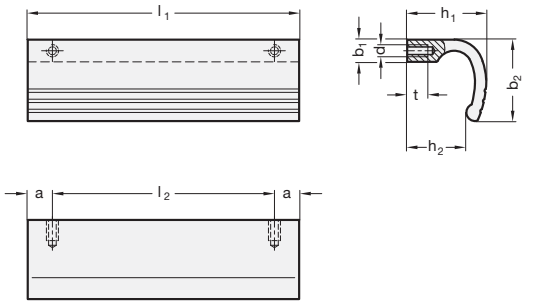


**GN 730**

| 型号 | l1 ±0.25 | d | a | b1 | b2 | h1 | h2 | l2 ±0.2 | t 最小 | ⚖ |
|---|---|---|---|---|---|---|---|---|---|---|
| GN 730-110-BL | 110 | M 6 | 10 | 9.5 | 33 | 32 | 24 | 90 | 9 | 94 |
| GN 730-110-EL | 110 | M 6 | 10 | 9.5 | 33 | 32 | 24 | 90 | 9 | 98 |
| GN 730-110-SR | 110 | M 6 | 10 | 9.5 | 33 | 32 | 24 | 90 | 9 | 100 |
| GN 730-110-SW | 110 | M 6 | 10 | 9.5 | 33 | 32 | 24 | 90 | 9 | 100 |
| GN 730-125-BL | 125 | M 6 | 10 | 9.5 | 33 | 32 | 24 | 105 | 9 | 105 |
| GN 730-125-EL | 125 | M 6 | 10 | 9.5 | 33 | 32 | 24 | 105 | 9 | 108 |
| GN 730-125-SR | 125 | M 6 | 10 | 9.5 | 33 | 32 | 24 | 105 | 9 | 110 |
| GN 730-125-SW | 125 | M 6 | 10 | 9.5 | 33 | 32 | 24 | 105 | 9 | 110 |
| GN 730-140-BL | 140 | M 6 | 10 | 9.5 | 33 | 32 | 24 | 120 | 9 | 120 |
| GN 730-140-EL | 140 | M 6 | 10 | 9.5 | 33 | 32 | 24 | 120 | 9 | 120 |
| GN 730-140-SR | 140 | M 6 | 10 | 9.5 | 33 | 32 | 24 | 120 | 9 | 125 |
| GN 730-140-SW | 140 | M 6 | 10 | 9.5 | 33 | 32 | 24 | 120 | 9 | 125 |

# GN 730.5

## 不锈钢横档手柄

### 规格

精铸不锈钢**A4**

– AISI 316
– 亚光喷砂**GS**

### 信息

GN 730.5 不锈钢横档手柄常用于机械设备的门, 防护盖, 舱盖, 也可用于抽屉及拉出式组件。由于采用A4不锈钢材质, 特别适用于存在侵蚀性介质的腐蚀环境。
横档手柄可以防积液, 使清洁更为容易, 防止残渣和细菌积聚。
通过安装螺纹从背面安装, 也可选择从正前方焊接安装。

### 可按需提供

– 抛光或喷塑涂层

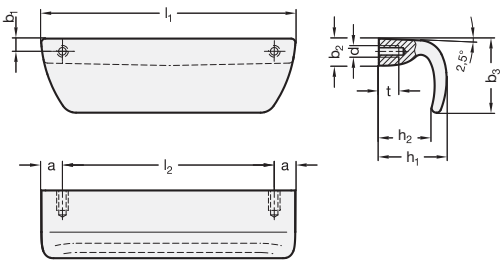


**GN 730.5** 不锈钢

| 型号 | l1 | d | a | b1 | b2 | b3 | h1 | h2 | l2 | t 最小 | ⚖ |
|---|---|---|---|---|---|---|---|---|---|---|---|
| GN 730.5-A4-120-GS | 120 | M6 | 10 | 6 | 12.5 | 35 | 32 | 25 | 100 | 9 | 347 |




ELESA 和 GANTER 依法保留所有权利。
复制图纸时请注明出处。

# GN 430

## 安全防护手柄

**规格**

铝制

喷塑涂层
黑色, RAL 9005, 纹理饰面 **SW**

阳极氧化, 本色 **EL**

端帽
塑料
高科技聚合体 (聚酰胺 PA)
黑灰色

**信息**

GN 430横档手柄的典型应用场合有防护门和设备门,包括旋转门或推拉门。也适合用作抽屉把手。
用于M6螺钉 (铝材压制) 的螺钉安装槽允许在l2范围内的任意位置, 安装任意数量的螺钉。
能够以相对较少的起订数量生产**特殊长度**的手柄。

**可按需提供**
- 特殊长度

**技术信息**
- 塑料特性 (参见页 A2)

**安装信息**
- 最小螺钉拧入深度:10 mm
- 最大载荷 (螺钉): 400 N
- 最大拧紧扭矩:4 Nm

**应用案例**

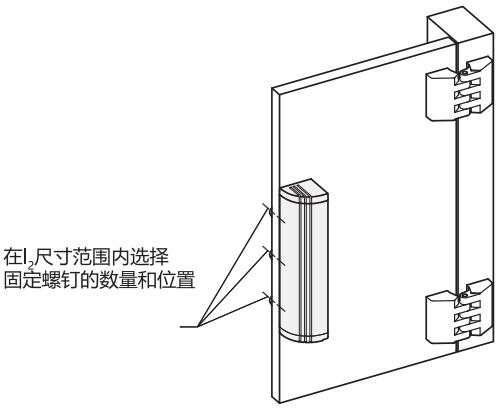


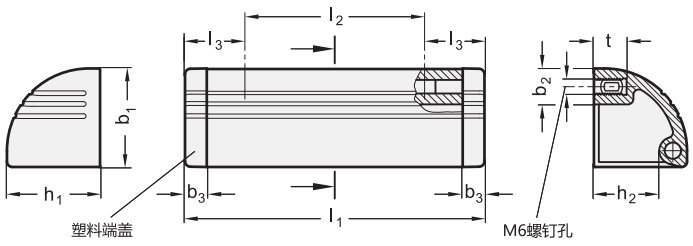


*增加防护型安全手柄的色号索引(SW 或 EL)

SW RAL9005　EL 阳极氧化

**GN 430**

| 型号 | l1 | b1 | b2 | b3 | h1 | h2 | l2 | l3 | t | ⚖ |
|---|---|---|---|---|---|---|---|---|---|---|
| GN 430-110-* | 110 | 36 | 13 | 8 | 34 | 24 | 66 | 22 | 12 | 86 |
| GN 430-130-* | 130 | 36 | 13 | 8 | 34 | 24 | 86 | 22 | 12 | 101 |
| GN 430-150-* | 150 | 36 | 13 | 8 | 34 | 24 | 106 | 22 | 12 | 117 |
| GN 430-200-* | 200 | 36 | 13 | 8 | 34 | 24 | 156 | 22 | 12 | 159 |
| GN 430-250-* | 250 | 36 | 13 | 8 | 34 | 24 | 206 | 22 | 12 | 196 |
| GN 430-300-* | 300 | 36 | 13 | 8 | 34 | 24 | 256 | 22 | 12 | 233 |
| GN 430-400-* | 400 | 36 | 13 | 8 | 34 | 24 | 356 | 22 | 12 | 314 |
| GN 430-500-* | 500 | 36 | 13 | 8 | 34 | 24 | 456 | 22 | 12 | 388 |



ELESA 和 GANTER 依法保留所有权利。
复制图纸时请注明出处。

# GN 430.1

## 安全防护手柄

### 带文字板

#### 规格

铝制

喷塑涂层
黑色, RAL 9005, 纹理饰面 **SW**

阳极氧化, 本色 **EL**

端头
塑料
高科技聚合体 (聚酰胺 PA)
黑灰色

文字板
与插槽同时提供:

纸带 200 g/m2, 宽度 19.5 mm
亮白色, 抗老化

PVC 硬质膜
透明

#### 信息

带文字板的横档式手柄GN 430.1的典型应用场合为设备的防护门,包括旋转门或推拉门。也适合用作抽屉把手.
用于M6螺钉(铝材压制)的螺钉安装槽允许在l2范围内的任意位置,安装任意数量的螺钉。
能够以相对较少的起订数量生产**特殊长度**的手柄。
设计有文字板的手柄供货时一端已装有端帽,纸带/薄膜带可印好文字并插入插槽内。
纸带还可用作宽度在18mm以内普通标签的基底。

#### 可按需提供

- 特殊长度
- 单条纸带 / 薄膜带

#### 技术信息

- 塑料特性 (参见页 A2)

#### 安装信息

- 最小螺钉拧入深度:10 mm
- 最大载荷 (螺钉): 400 N
- 最大拧紧扭矩:4 Nm

#### 应用案例

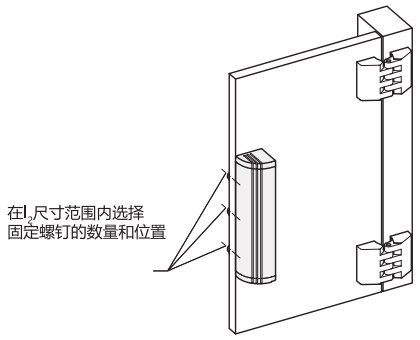


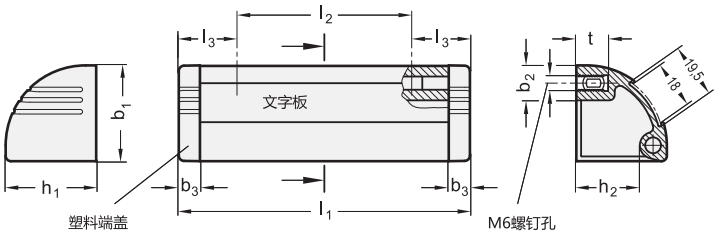


*增加防护型安全手柄的色号索引(SW 或 EL)

SW RAL9005　EL 阳极氧化

**GN 430.1**

| 型号 | l1 | b1 | b2 | b3 | h1 | h2 | l2 | l3 | t | ⚖ |
|---|---|---|---|---|---|---|---|---|---|---|
| GN 430.1-110-* | 110 | 36 | 13 | 8 | 34 | 24 | 66 | 22 | 12 | 87 |
| GN 430.1-130-* | 130 | 36 | 13 | 8 | 34 | 24 | 86 | 22 | 12 | 101 |
| GN 430.1-150-* | 150 | 36 | 13 | 8 | 34 | 24 | 106 | 22 | 12 | 140 |
| GN 430.1-200-* | 200 | 36 | 13 | 8 | 34 | 24 | 156 | 22 | 12 | 154 |
| GN 430.1-250-* | 250 | 36 | 13 | 8 | 34 | 24 | 206 | 22 | 12 | 195 |
| GN 430.1-300-* | 300 | 36 | 13 | 8 | 34 | 24 | 256 | 22 | 12 | 234 |
| GN 430.1-400-* | 400 | 36 | 13 | 8 | 34 | 24 | 356 | 22 | 12 | 320 |
| GN 430.1-500-* | 500 | 36 | 13 | 8 | 34 | 24 | 456 | 22 | 12 | 400 |



ELESA 和 GANTER 依法保留所有权利。
复制图纸时请注明出处。

# M.990

## 防护安全手柄

### 高科技聚合体

**材料**
聚酰胺基(PA)高科技聚合体手柄，黑色，亚光饰面。

**螺钉罩**
标准色高科技聚合体：黑色、橙色、灰色、黄色、浅灰色、红色，亚光饰面，咬接式安装，可用螺丝刀拆卸。

**标准型号**
通孔，用于安装带六角螺口的圆柱头螺钉、六角头螺钉或标准锁紧螺母。

**特征及应用**
M.990手柄专为适配机械防护装置或带双扇门的自动化系统设计。手柄的特殊封闭设计，可为操作者的手指提供安全保护。此外，彩色面板可提高手柄的可视度，且为客户产品外观的个性化提供了可能性。

**技术参数**
拉伸应力：表中所示F1值，是通过相关的测力设备，按照图中所示条件，并在正常环境温度下进行断裂试验获得。
最大拧紧扭矩 3 Nm.

FMdesign

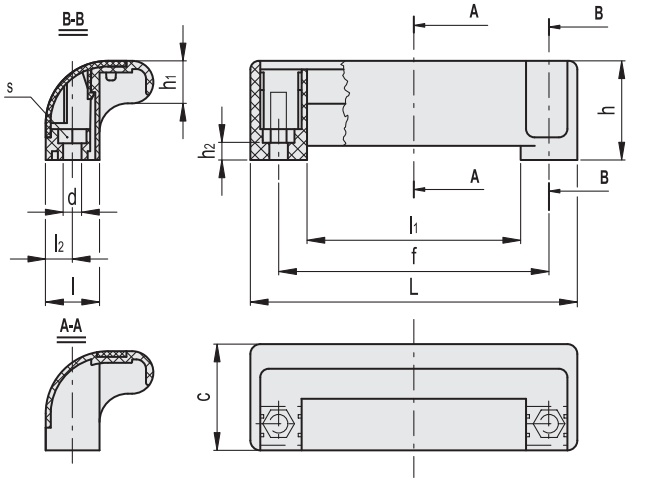

C9 RAL9005 | C2 RAL2004 | C3 RAL7035 | C4 RAL1021 | C5 RAL5024 | C6 RAL3000

**M.990**

| 代码 | 型号 | L | f±0.5 | d | s | h | h1 | h2 | c | l | l1 | l2 | F1 [N] | ⚖ |
|---|---|---|---|---|---|---|---|---|---|---|---|---|---|---|
| 138511 | M.990/115 EH-6-C9 | 115 | 95.5 | 6.5 | 10 | 35 | 15 | 6 | 37.5 | 19 | 75.5 | 9.5 | 900 | 33 |
| 138512 | M.990/115 EH-6-C2 | 115 | 95.5 | 6.5 | 10 | 35 | 15 | 6 | 37.5 | 19 | 75.5 | 9.5 | 900 | 33 |
| 138513 | M.990/115 EH-6-C3 | 115 | 95.5 | 6.5 | 10 | 35 | 15 | 6 | 37.5 | 19 | 75.5 | 9.5 | 900 | 33 |
| 138514 | M.990/115 EH-6-C4 | 115 | 95.5 | 6.5 | 10 | 35 | 15 | 6 | 37.5 | 19 | 75.5 | 9.5 | 900 | 33 |
| 138515 | M.990/115 EH-6-C5 | 115 | 95.5 | 6.5 | 10 | 35 | 15 | 6 | 37.5 | 19 | 75.5 | 9.5 | 900 | 33 |
| 138516 | M.990/115 EH-6-C6 | 115 | 95.5 | 6.5 | 10 | 35 | 15 | 6 | 37.5 | 19 | 75.5 | 9.5 | 900 | 33 |



ELESA 和 GANTER 依法保留所有权利。
复制图纸时请注明出处。

# MSP.

## 防护安全手柄

**高科技聚合体**

**材料**
玻璃纤维加固聚酰胺基(PA)高科技聚合体，黑色，亚光饰面。

**标准型号**
- **MSP-B**: 铜毂，带螺纹盲孔。适用2号M6螺钉，不随货供应。
- **MSP-AF**:盲孔，适用塑料材料专用的直径为Ø5的2号自攻螺钉(UNI ISO 7049)，不随货供应。

**技术参数**
拉伸应力和冲击强度：表中所示F1、F2、L1和L2值，是通过相关的测力设备，按照图中所示条件，并在正常环境温度下进行断裂试验获得。

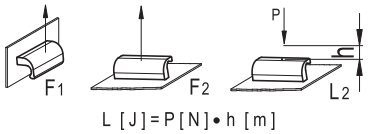


L [J] = P [N] • h [m]

ELESA Original design

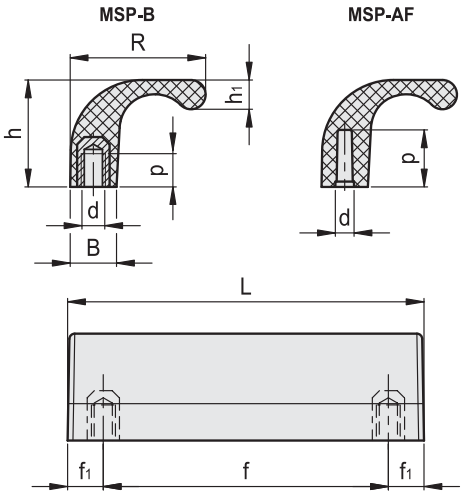


| 代码 | 型号 | L | f±0.5 | d | f1 | h | h1 | B | R | p | F1 [N] | F2 [N] | L2 [J] | ⚖ |
|---|---|---|---|---|---|---|---|---|---|---|---|---|---|---|
| 43961 | MSP.100-B M6 | 100 | 80 | M6 | 10 | 30 | 8.7 | 13 | 38 | 12 | 3000 | 1900 | 10 | 54 |
| 43965 | MSP.100-AF 4.8 | 100 | 80 | 4.5 | 10 | 30 | 8.7 | 13 | 38 | 14 | 700 | 900 | 7 | 47 |




ELESA 和 GANTER 依法保留所有权利。
复制图纸时请注明出处。

# 防护安全手柄

## 高科技聚合体

**材料**
玻璃纤维加固聚酰胺基 (PA) 高科技聚合体，灰黑色，亚光饰面。

**螺钉罩**
Ergostyle彩色高科技聚合体，光亮饰面；散件供货，压入式装配，可用螺丝刀拆卸。
还可作为附件单独供应（参见ECO.表）。

| 代码 | 型号 |
|---|---|
| 29864-* | ECO.S4-* |

* 完整代码及型号请添加色号索引 (C1, ..., C6).

**标准型号**
- **ESP-EH:**用于安装带内六角的柱头螺钉、六角头螺钉或标准锁紧螺母的通孔。
- **ESP-SH:**用于安装埋头螺钉的通孔。

**特征及应用**
ESP.手柄专为机械防护装置或带双扇门的自动化系统设计。手柄的特殊封闭设计，可为操作者的手指提供安全保护。此外，彩色面板可提高手柄的可视度，且为客户产品外观的个性化提供了可能性。

**技术参数**
拉伸应力：表中所示F1值，是通过相关的测力设备，按照图中所示条件，并在正常环境温度下进行断裂试验获得。

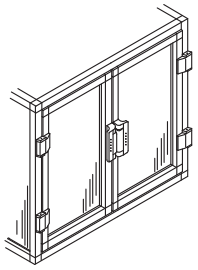

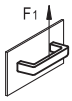


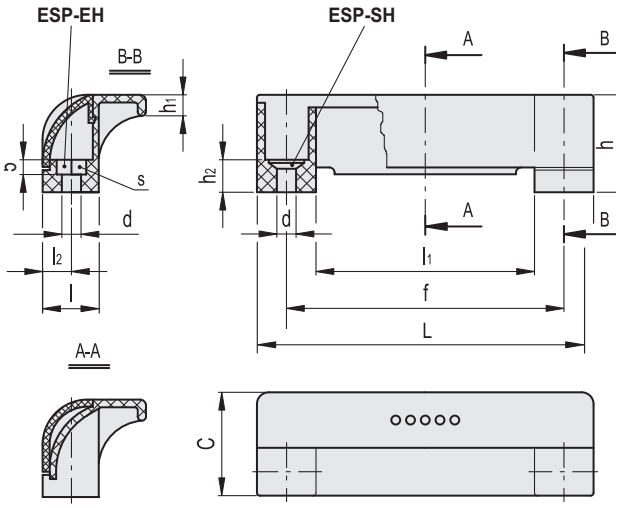

*须添加颜色索引，例如：265111*-C1 ESP.110-EH-C1

| C1 | C2 | C3 | C4 | C5 | C6 |
|---|---|---|---|---|---|
| RAL7021 | RAL2004 | RAL7035 | RAL1021 | RAL5024 | RAL3000 |

| 代码 | 型号 | L | f±0.5 | d | s | h | h1 | h2 | C | l | l1 | l2 | F1 [N] | ⚖ |
|---|---|---|---|---|---|---|---|---|---|---|---|---|---|---|
| 265111-* | ESP.110-EH-* | 114 | 93.5 | 6.5 | 10 | 33 | 7 | 11 | 35 | 19 | 74 | 9.5 | 900 | 33 |
| 265151-* | ESP.110-SH-* | 114 | 93.5 | 6.5 | - | 33 | 7 | 11 | 35 | 19 | 74 | 9.5 | 900 | 33 |



ELESA 和 GANTER 依法保留所有权利。
复制图纸时请注明出处。

# EWP.

## 带护翼手柄

### 高科技聚合体

**材料**
玻璃纤维加固聚酰胺基 (PA) 高科技聚合体，灰黑色，亚光饰面。

**螺钉盖**
Ergostyle彩色高科技聚合体，光亮饰面；散件供货，压入式装配，可用螺丝刀拆卸。
还可作为附件单独供应（参见ECA.表）。

| 代码 | 型号 |
|---|---|
| 29865-* | ECA.P5-* |

* 完整代码及型号请添加色号索引 (C1, ..., C6).

**标准型号**
- **EWP-EH:**用于安装带内六角螺的柱头螺钉、六角头螺钉或标准锁紧螺母的通孔。
- **EWP-SH:**用于安装埋头螺钉的通孔。

**特征及应用**
EWP.手柄专为适配机器的防护装置或单扇门的自动化系统而设计。手柄的特殊封闭设计，可为操作者的手指提供安全保护。此外，彩色手柄罩提高可手柄的可视度，且为客户产品外观的个性化提供了可能性。

技术参数
拉伸应力：表中所示F1值，是通过相关的测力设备，按照图中所示条件，并在正常环境温度下进行断裂试验获得。

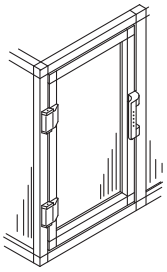

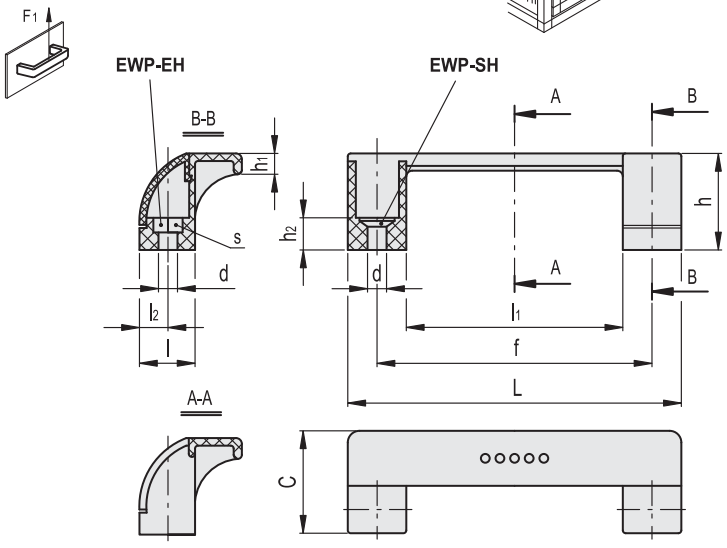

*须添加颜色索引，例如：265211-C2 EWP.110-EH-C2

C1 RAL7021 | C2 RAL2004 | C3 RAL7035 | C4 RAL1021 | C5 RAL5024 | C6 RAL3000

| 代码 | 型号 | L | f±0.5 | d | s | h | h1 | h2 | C | l | l1 | l2 | F1 [N] | ⚖ |
|---|---|---|---|---|---|---|---|---|---|---|---|---|---|---|
| 265211-* | EWP.110-EH-* | 114 | 93.5 | 6.5 | 10 | 33 | 7 | 11 | 35 | 19 | 74 | 9.5 | 900 | 26 |
| 265251-* | EWP.110-SH-* | 114 | 93.5 | 6.5 | - | 33 | 7 | 11 | 35 | 19 | 74 | 9.5 | 900 | 26 |



ELESA 和 GANTER 依法保留所有权利。
复制图纸时请注明出处。

# PR-PF

CLEAN RoHS PA +80° 0°

## 平头拉式手柄

**用于咬接式安装，高科技聚合体**

**标准型号**

咬接式安装（见安装说明）。

- **PR-PF**: 玻璃纤维加固聚酰胺基（PA）高科技聚合体，灰黑色，橙色和亮灰色，亚光饰面。
- **PR-PF-CLEAN**:玻璃纤维加固聚酰胺基（PA）高科技聚合体手柄，带白色涂层，类似 RAL 9002，亚光饰面。

**人体工程学及设计**

结构紧凑的现代设计。带有空腔的内表面，使得操作者能够以符合人体工程学的方式更安全、舒适地握紧手柄。
白色PR-PF-CLEAN手柄特别适用于医疗及医院设备和食品加工机械。

**技术参数**

将手柄装在厚1.5mm的加固金属板上（为测试进行加固），进行实验室试验，得出表中所列提升（F1）及拔拉（F2）阻力值。

**安装说明**

1. 根据表中所列模板规格，在手柄外壳上钻孔。
2. 在安装手柄前去除所有钻孔毛刺。
3. 将手柄上部安装到壳内（图1）。
4. 按压手柄下部直至其完全咬合（图2）。

ELESA Original design

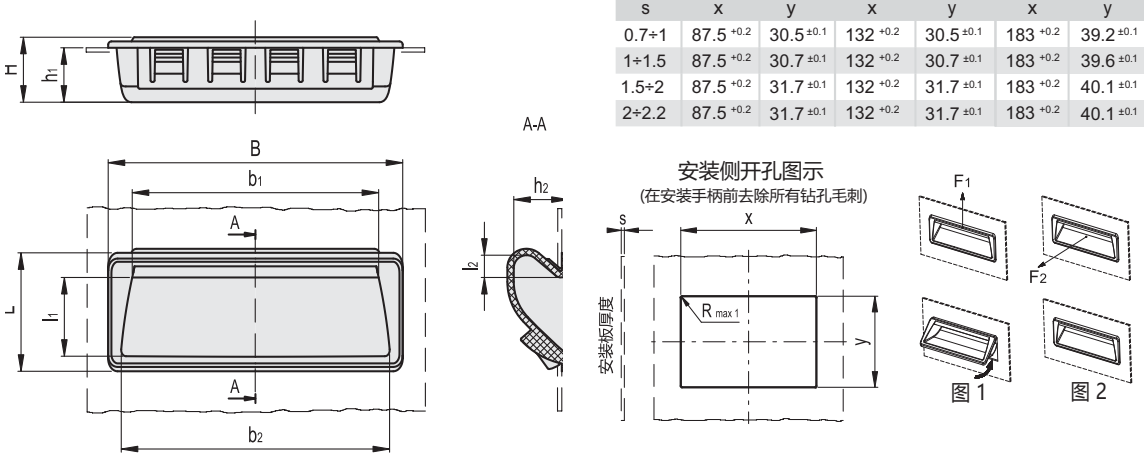


| | PR.92-PF | | PR.137-PF | | PR.189-PF | |
|---|---|---|---|---|---|---|
| s | x | y | x | y | x | y |
| 0.7÷1 | 87.5 +0.2 | 30.5 ±0.1 | 132 +0.2 | 30.5 ±0.1 | 183 +0.2 | 39.2 ±0.1 |
| 1÷1.5 | 87.5 +0.2 | 30.7 ±0.1 | 132 +0.2 | 30.7 ±0.1 | 183 +0.2 | 39.6 ±0.1 |
| 1.5÷2 | 87.5 +0.2 | 31.7 ±0.1 | 132 +0.2 | 31.7 ±0.1 | 183 +0.2 | 40.1 ±0.1 |
| 2÷2.2 | 87.5 +0.2 | 31.7 ±0.1 | 132 +0.2 | 31.7 ±0.1 | 183 +0.2 | 40.1 ±0.1 |

C1 RAL7021 C2 RAL2004 C3 RAL7035

**PR-PF**

| 代码 | 型号 | B | L | H | h1 | h2 | b1 | b2 | l1 | l2 | F1 [N] | F2 [N] | ⚖ |
|---|---|---|---|---|---|---|---|---|---|---|---|---|---|
| 51955-C1 | PR.92-PF-C1 | 92 | 37 | 19 | 17 | 17 | 76 | 83 | 25 | 7 | 1800 | 500 | 19 |
| 51955-C2 | PR.92-PF-C2 | 92 | 37 | 19 | 17 | 17 | 76 | 83 | 25 | 7 | 1800 | 500 | 19 |
| 51955-C3 | PR.92-PF-C3 | 92 | 37 | 19 | 17 | 17 | 76 | 83 | 25 | 7 | 1800 | 500 | 19 |
| 51958-C1 | PR.137-PF-C1 | 137 | 37 | 19 | 17 | 17 | 122 | 128 | 25 | 7 | 1800 | 500 | 28 |
| 51958-C2 | PR.137-PF-C2 | 137 | 37 | 19 | 17 | 17 | 122 | 128 | 25 | 7 | 1800 | 500 | 28 |
| 51958-C3 | PR.137-PF-C3 | 137 | 37 | 19 | 17 | 17 | 122 | 128 | 25 | 7 | 1800 | 500 | 28 |

**PR-PF-CLEAN**

| 代码 | 型号 | B | L | H | h1 | h2 | b1 | b2 | l1 | l2 | F1 [N] | F2 [N] | ⚖ |
|---|---|---|---|---|---|---|---|---|---|---|---|---|---|
| 151081 | PR.92-PF-CLEAN | 92 | 37 | 19 | 17 | 17 | 76 | 83 | 25 | 7 | 1800 | 500 | 19 |
| 151086 | PR.137-PF-CLEAN | 137 | 37 | 19 | 17 | 17 | 122 | 128 | 25 | 7 | 1800 | 500 | 28 |



elesa+Ganter

ELESA 和 GANTER 依法保留所有权利。
复制图纸时请注明出处。

# PR-PF-AE-V0

## 平头拉式手柄

**咬接式安装，高科技聚合体，通过自熄性认证**

**材料**
通过认证的自熄性 UL-94 V0玻璃纤维加固聚酰胺基（PA）高科技聚合体，灰黑色，亚光饰面。

**标准型号**
咬接式安装（见安装说明）。

**人体工程学及设计**
结构紧凑的现代设计。带有空腔的内表面，使得操作者能够以符合人体工程学的方式更安全、舒适地握紧手柄。

**技术参数**
"V0"认证符合 UL-94 V (保险商实验室) 页 显示在一个形状及尺寸特定的塑料试样上，处于竖直位置时，火焰可在10秒钟内自行熄灭，且不会产生灼热的液滴。
将手柄装在厚1.5mm的加固金属板上（为测试进行加固），进行实验室试验，得出表中所列提升（F1）及拔拉（F2）阻力值。

**安装说明**
1. 根据表中所列模板规格，在手柄外壳上钻孔。
2. 在安装手柄前去除所有钻孔毛刺。
3. 将手柄上部安装到壳内（图1）。
4. 按压手柄下部直至其完全咬合（图2）。

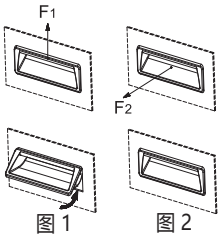

图 1　图 2

ELESA Original design

安装侧开孔图示
(在安装手柄前去除所有钻孔毛刺)

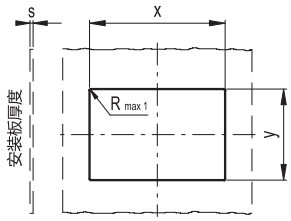


| | PR.92-PF AE-V0 | | PR.137-PF AE-V0 | | PR.189-PF AE-V0 | |
|---|---|---|---|---|---|---|
| s | x | y | x | y | x | y |
| 0.7÷1 | 87.5 +0.2 | 30.7 ±0.1 | 132 +0.2 | 30.6 ±0.1 | 183.7 +0.2 | 39.6 ±0.1 |
| 1÷1.5 | 87.5 +0.2 | 30.9 ±0.1 | 132 +0.2 | 30.8 ±0.1 | 183.7 +0.2 | 40.0 ±0.1 |
| 1.5÷2 | 87.5 +0.2 | 31.9 ±0.1 | 132 +0.2 | 31.8 ±0.1 | 183.7 +0.2 | 40.3 ±0.1 |
| 2÷2.2 | 87.5 +0.2 | 31.9 ±0.1 | 132 +0.2 | 31.8 ±0.1 | 183.7 +0.2 | 40.3 ±0.1 |

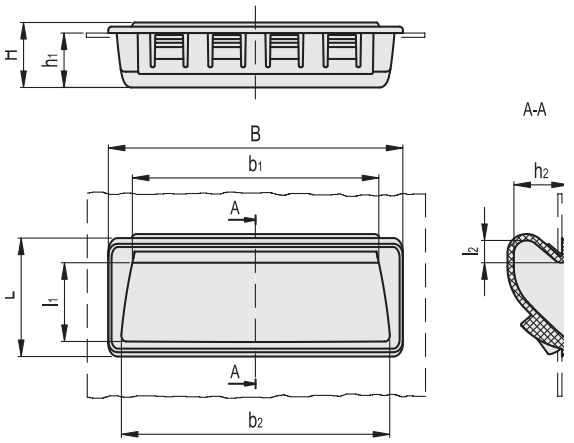


| 代码 | 型号 | B | L | H | h1 | h2 | b1 | b2 | l1 | l2 | F1 [N] | F2 [N] | ⚖ |
|---|---|---|---|---|---|---|---|---|---|---|---|---|---|
| 150701-C1 | PR.92-PF-AE-V0-C1 | 92 | 37 | 19 | 17 | 17 | 76 | 83 | 25 | 7 | 1800 | 500 | 19 |
| 150711-C1 | PR.137-PF-AE-V0-C1 | 137 | 37 | 19 | 17 | 17 | 122 | 128 | 25 | 7 | 1800 | 500 | 28 |




ELESA 和 GANTER 依法保留所有权利。
复制图纸时请注明出处。

# EPR-PF

CLEAN RoHS PA +80° 0°

## 平头拉式手柄

**用于咬接式安装，高科技聚合体**

**标准型号**

咬接式安装（见安装说明）。

- **EPR-PF:**玻璃纤维加固聚酰胺基（PA）高科技聚合体，灰黑色，亚光饰面。
- **EPR-PF-CLEAN:**玻璃纤维加固聚酰胺基（PA）高科技聚合体，白色，类似RAL9002，亚光饰面。

**人体工程学及设计**

结构紧凑的现代设计。带有空腔的内表面，使得操作者能够以符合人体工程学的方式更安全、舒适地握紧手柄。
白色EPR-PF CLEAN手柄特别适用于医疗及医院设备和食品加工机械。

**技术参数**

将手柄装在厚1.5mm的加固金属板上（为测试进行加固），进行实验室试验，得出表中所列提升（F1）及拔拉（F2）阻力值。

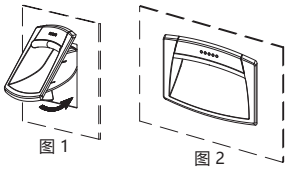


安装侧开孔图示
（在安装手柄前去除所有钻孔毛刺）

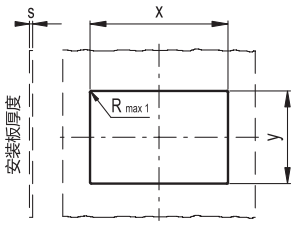


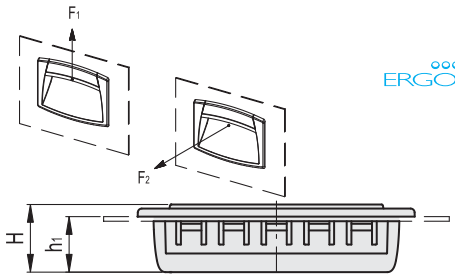


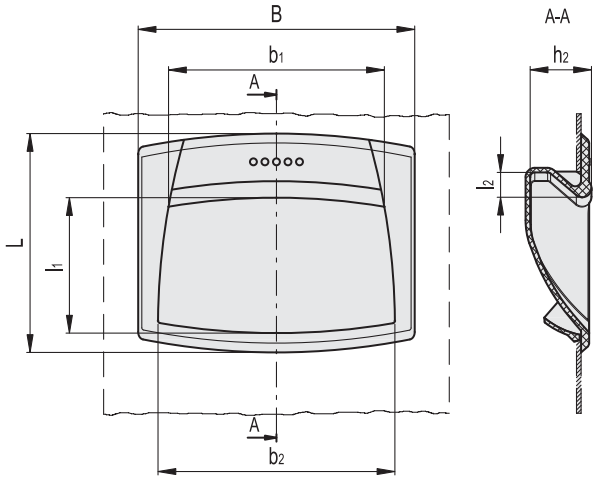


| s | EPR.90-PF x | EPR.90-PF y | EPR.110-PF x | EPR.110-PF y | EPR.120-PF x | EPR.120-PF y |
|---|---|---|---|---|---|---|
| 0.7 | $85^{+0.2}$ | $34.9^{\pm0.1}$ | $100^{\pm0.2}$ | $49.7^{\pm0.1}$ | $107.5^{+0.2}$ | $70.5^{\pm0.1}$ |
| 1 | $85^{+0.2}$ | $35.1^{\pm0.1}$ | $100^{\pm0.2}$ | $50^{\pm0.1}$ | $107.5^{+0.2}$ | $70.8^{\pm0.1}$ |
| 1.5 | $85^{+0.2}$ | $36.1^{\pm0.1}$ | $100^{\pm0.2}$ | $50.4^{\pm0.1}$ | $107.5^{+0.2}$ | $71.2^{\pm0.1}$ |
| 2 | $85^{+0.2}$ | $36.1^{\pm0.1}$ | $100^{\pm0.2}$ | $50.7^{\pm0.1}$ | $107.5^{+0.2}$ | $71.5^{\pm0.1}$ |
| 2.2 | $85^{+0.2}$ | $36.1^{\pm0.1}$ | $100^{\pm0.2}$ | $50.7^{\pm0.1}$ | $107.5^{+0.2}$ | $71.5^{\pm0.1}$ |

**EPR-PF**

| 代码 | 型号 | B | L | H | h1 | h2 | b1 | b2 | l1 | l2 | F1 [N] | F2 [N] | ⚖ |
|---|---|---|---|---|---|---|---|---|---|---|---|---|---|
| 261051-C1 | EPR.90-PF-C1 | 90 | 50 | 19 | 17 | 17.5 | 76 | 79 | 28 | 7 | 1800 | 500 | 20 |
| 261081-C1 | EPR.110-PF-C1 | 109 | 73 | 24 | 20 | 21.5 | 91 | 96 | 42 | 9 | 1300 | 400 | 45 |
| 261111-C1 | EPR.120-PF-C1 | 120 | 95 | 28.5 | 24 | 26.5 | 94 | 103 | 58 | 11 | 1000 | 250 | 58 |

**EPR-PF-CLEAN**

| 代码 | 型号 | B | L | H | h1 | h2 | b1 | b2 | l1 | l2 | F1 [N] | F2 [N] | ⚖ |
|---|---|---|---|---|---|---|---|---|---|---|---|---|---|
| 151001 | EPR.90-PF-CLEAN | 90 | 50 | 19 | 17 | 17.5 | 76 | 79 | 28 | 7 | 1800 | 500 | 20 |
| 151005 | EPR.110-PF-CLEAN | 109 | 73 | 24 | 20 | 21.5 | 91 | 96 | 42 | 9 | 1300 | 400 | 45 |
| 151011 | EPR.120-PF-CLEAN | 120 | 95 | 28.5 | 24 | 26.5 | 94 | 103 | 58 | 11 | 1000 | 250 | 58 |



elesa+Ganter

ELESA 和 GANTER 依法保留所有权利。
复制图纸时请注明出处。

# EPR-PF-AE-V0

## 平头拉式手柄

**咬接式安装，高科技聚合体，通过自熄性认证**

**材料**
通过认证的自熄性　UL-94　V0玻璃纤维加固聚酰胺基(PA)高科技聚合体，灰黑色，亚光饰面。

**标准型号**
咬接式安装(见安装说明)。

**人体工程学及设计**
结构紧凑的现代设计。带有空腔的内表面，使得操作者能够以符合人体工程学的方式更安全、舒适地握紧手柄。

**技术参数**
"V0"认证符合 UL-94 V (保险商实验室) (参见技术参数页 -) 显示在一个形状及尺寸特定的塑料试样上，处于竖直位置时，火焰可在10秒钟内自行熄灭，且不会产生灼热的液滴。
将手柄装在厚1.5mm的加固金属板上(为测试进行加固)，进行实验室试验，得出表中所列提升(F1)及拔拉(F2)阻力值。

**安装说明**
1. 根据表中所列模板规格，在手柄外壳上钻孔。
2. 在安装手柄前去除所有钻孔毛刺。
3. 将手柄上部安装到壳内(图1)。
4. 按压手柄下部直至其完全咬合(图2)。

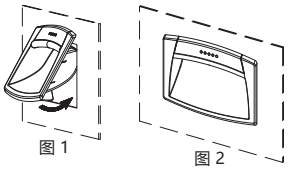


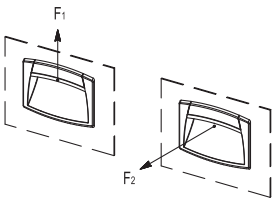

安装侧开孔图示
(在安装手柄前去除所有钻孔毛刺)

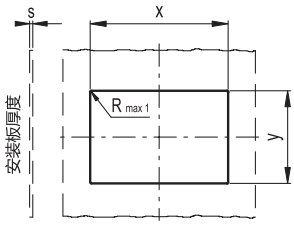


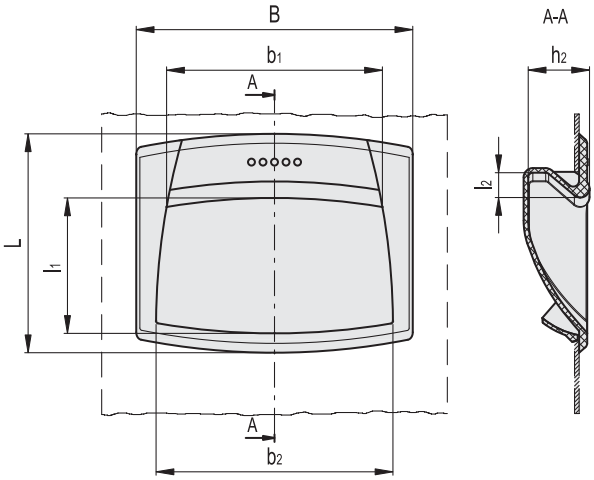


| s | EPR.90-PF AE-V0 | | EPR.110-PF AE-V0 | | EPR.120-PF AE-V0 | |
|---|---|---|---|---|---|---|
| | x | y | x | y | x | y |
| 0.7 | $85^{+0.2}$ | $35.2^{\pm0.1}$ | $100.5^{+0.2}_{0}$ | $50.1^{\pm0.1}$ | $107.5^{+0.2}$ | $70.6^{\pm0.1}$ |
| 1 | $85^{+0.2}$ | $35.3^{\pm0.1}$ | $100.5^{+0.2}_{0}$ | $50.4^{\pm0.1}$ | $107.5^{+0.2}$ | $70.9^{\pm0.1}$ |
| 1.5 | $85^{+0.2}$ | $36.3^{\pm0.1}$ | $100.5^{+0.2}_{0}$ | $50.8^{\pm0.1}$ | $107.5^{+0.2}$ | $71.3^{\pm0.1}$ |
| 2 | $85^{+0.2}$ | $36.3^{\pm0.1}$ | $100.5^{+0.2}_{0}$ | $51.1^{\pm0.1}$ | $107.5^{+0.2}$ | $71.6^{\pm0.1}$ |
| 2.2 | $85^{+0.2}$ | $36.3^{\pm0.1}$ | $100.5^{+0.2}_{0}$ | $51.1^{\pm0.1}$ | $107.5^{+0.2}$ | $71.6^{\pm0.1}$ |

| 代码 | 型号 | B | L | H | h1 | h2 | b1 | b2 | l1 | l2 | F1 [N] | F2 [N] | ⚖ |
|---|---|---|---|---|---|---|---|---|---|---|---|---|---|
| 150611-C1 | EPR.90-PF-AE-V0-C1 | 90 | 50 | 19 | 17 | 17.5 | 76 | 79 | 28 | 7 | 1800 | 500 | 20 |
| 150631-C1 | EPR.110-PF-AE-V0-C1 | 109 | 73 | 24 | 20 | 21.5 | 91 | 96 | 42 | 9 | 1300 | 400 | 45 |
| 150651-C1 | EPR.120-PF-AE-V0-C1 | 120 | 95 | 28.5 | 24 | 26.5 | 94 | 103 | 58 | 11 | 1000 | 250 | 58 |



ELESA 和 GANTER 依法保留所有权利。
复制图纸时请注明出处。

# EPR.

RoHS PA +100° -30°

## 平头拉式手柄

**用于螺钉安装，高科技聚合体**

**材料**
玻璃纤维加固聚酰胺基 (PA) 高科技聚合体，灰黑色，亚光饰面。

**盖帽**
Ergostyle彩色高科技聚合体，光亮饰面，可从中心部分用螺丝刀拆除（参见图纸）。
也可作为附件单独销售（参见ECO.表）。

| 代码 | 型号 | Cover for |
|---|---|---|
| 29851-* | ECO.R1-* | EPR.110 |
| 29852-* | ECO.R2-* | EPR.120 |

* 完整代码及型号请添加色号索引 (C1, ..., C6).

标准型号
带用于安装ISO 7050 Ø2.9x9.5mm AISI 304不锈钢自攻螺钉的通孔（参见安装说明）。
EPR-SH: 开放式空腔，不带活板盖。
EPR-F-SH: 带灰黑色活板盖，亚光饰面，不锈钢复位弹簧。

**人体工程学及设计**
结构紧凑的现代设计。带空腔的内表面，使得操作者能够以符合人体工程学的方式更安全、舒适地握紧手柄。彩色螺钉罩可提高手柄的可视度，且为客户产品外观的个性化提供了可能性。
活板盖是一种可将凹槽完全封闭的独特设计，只需用手轻按即可开启。

**技术参数**
将手柄装在厚1.5mm的加固金属板上（为测试进行加固），进行实验室试验，得出表中所列提升 (F1) 及拔拉 (F2) 阻力值。

**钻孔板**
当面板厚度超过 2.5 mm 时，建议采用下列方式之一安装手柄：
- 采用两枚自攻螺钉拧入孔"d"；
- 在面板上攻孔后，采用两枚 M3x6 埋头螺钉安装；
- 钻出直径3.2 mm 盲孔后，采用两枚带螺母的 M3x10 埋头螺钉安装。

ERGOSTYLE® product design award 2007

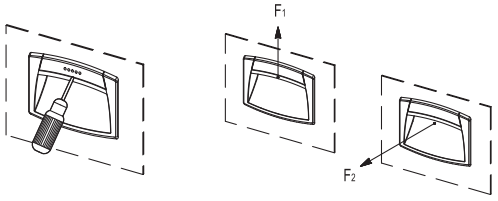


安装侧开孔图示
(在安装手柄前去除所有钻孔毛刺)

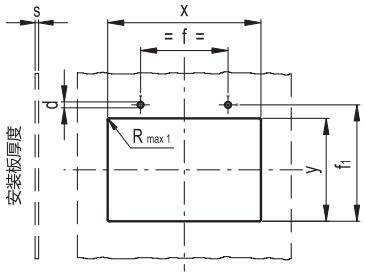


| | EPR.110-SH | | | | EPR.120-SH | | | | |
|---|---|---|---|---|---|---|---|---|---|
| s | x | y | f | f1 | x | y | f | f1 | d |
| 1÷1.2 | 100 +0.2 | 52 +0.5 | 64 ±0.1 | 55.5 ±0.1 | 107.5 +0.2 | 73 +0.5 | 64 ±0.1 | 76.8 ±0.1 | 2.5 ±0.02 |
| >1.2÷1.5 | 100 +0.2 | 52.2 +0.5 | 64 ±0.1 | 55.7 ±0.1 | 107.5 +0.2 | 73 +0.5 | 64 ±0.1 | 77 ±0.1 | 2.55 ±0.02 |
| >1.5÷2 | 100 +0.2 | 52.5 +0.5 | 64 ±0.1 | 56 ±0.1 | 107.5 +0.2 | 73 +0.5 | 64 ±0.1 | 77.2 ±0.1 | 2.6 ±0.02 |
| >2÷2.5 | 100 +0.2 | 52.7 +0.5 | 64 ±0.1 | 56.2 ±0.1 | 107.5 +0.2 | 74 +0.5 | 64 ±0.1 | 77.5 ±0.1 | 2.65 ±0.02 |
| >2.5÷3 | 100 +0.2 | 53 +0.5 | 64 ±0.1 | 56.5 ±0.1 | 107.5 +0.2 | 74 +0.5 | 64 ±0.1 | 77.8 ±0.1 | 2.65 ±0.02 |
| >3÷3.5 | 100 +0.2 | 53.2 +0.5 | 64 ±0.1 | 56.7 ±0.1 | 107.5 +0.2 | 74 +0.5 | 64 ±0.1 | 78.1 ±0.1 | 2.7 ±0.02 |
| >3.5÷4 | 100 +0.2 | 53.4 +0.5 | 64 ±0.1 | 56.9 ±0.1 | 107.5 +0.2 | 75 +0.5 | 64 ±0.1 | 78.4 ±0.1 | 2.7 ±0.02 |
| >4÷4.5 | 100 +0.2 | 53.6 +0.5 | 64 ±0.1 | 57.1 ±0.1 | 107.5 +0.2 | 75 +0.5 | 64 ±0.1 | 78.7 ±0.1 | 2.7 ±0.02 |
| >4.5÷5 | 100 +0.2 | 53.8 +0.5 | 64 ±0.1 | 57.3 ±0.1 | 107.5 +0.2 | 75 +0.5 | 64 ±0.1 | 79 ±0.1 | 2.7 ±0.02 |



elesa+Ganter

ELESA 和 GANTER 依法保留所有权利。
复制图纸时请注明出处。

# EPR. 平头拉式手柄

**安装说明**

1. 根据表中所列模板规格，在手柄外壳上钻孔。
2. 在安装手柄前去除所有钻孔毛刺。
3. 将手柄上部安装到壳内（图1），并按压下方手柄直至其固定到位。
4. 向下轻按手柄（图2）。
5. 安装两枚自攻螺钉（图3）。
6. 先按压侧边，最后按压中心部分，以安装螺钉盖（图4）。

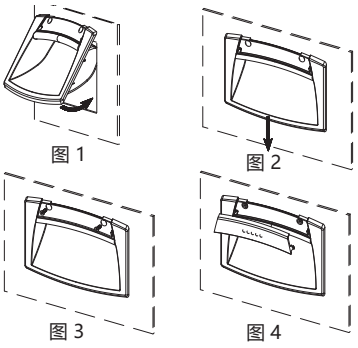


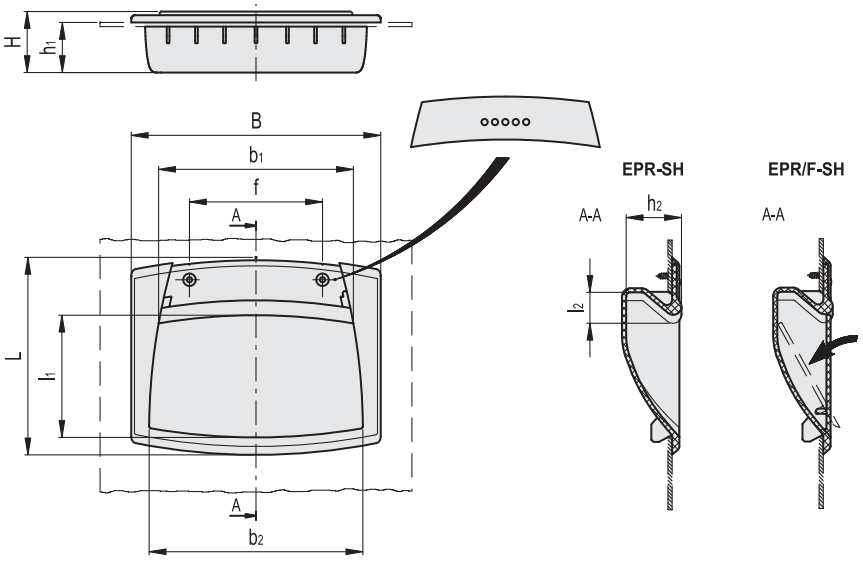


*须添加颜色索引，例如：261091-C2 EBR.110-SH-C2

| C1 | C2 | C3 | C4 | C5 | C6 |
|---|---|---|---|---|---|
| RAL7021 | RAL2004 | RAL7035 | RAL1021 | RAL5024 | RAL3000 |

| 代码 | 型号 | B | f | L | H | h1 | h2 | b1 | b2 | l1 | l2 | F1 [N] | F2 [N] | ⚖ |
|---|---|---|---|---|---|---|---|---|---|---|---|---|---|---|
| 261091-* | EPR.110-SH-* | 109 | 64 | 73 | 24 | 20 | 21.5 | 90 | 96 | 42 | 9 | 1300 | 500 | 39 |
| 261121-* | EPR.120-SH-* | 120 | 64 | 95 | 28.5 | 24 | 26.5 | 94 | 103 | 58 | 11 | 1200 | 400 | 55 |
| 261131-* | EPR.120/F-SH-* | 120 | 64 | 95 | 28.5 | 24 | 26.5 | 94 | 103 | - | 11 | 1200 | 400 | 70 |



ELESA 和 GANTER 依法保留所有权利。
复制图纸时请注明出处。

# ERB-PF

## 双向平头拉式手柄

**用于咬接式安装，高科技聚合体**

**标准型号**

- ERB-PF:玻璃纤维加固聚酰胺基（PA）高科技聚合体手柄，灰黑色，亚光饰面。
- ERB-PF-CLEAN:玻璃纤维加固聚酰胺基（PA）高科技聚合体手柄，带白色涂层，类似 RAL 9002，亚光饰面。

**特征及应用**

ERB-PF 双向平面拉式手柄由聚酰胺基高科技聚合体制成，适用于开闭滑动门。符合人体工学的空腔构造，使得抓握即安全又舒适。
ERB-CLEAN 白色手柄适用于医疗以及医院设备和食品加工机械。

**技术参数**

将手柄装在厚1.5mm的试验用加固金属板上，进行实验室试验，得出表中所列抗拉拔力F2的值。

**安装说明**

1. 根据表中所列模板规格，在手柄外壳上钻孔。
2. 在安装手柄前去除所有钻孔毛刺。
3. 将手柄带固定齿的一侧装入底座内（图1）。
4. 按压另一侧（带弹性齿侧），直至手柄完全咬合（图2）。

ELESA Original design

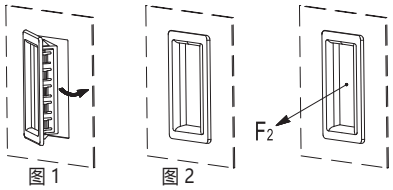


图 1　图 2

| | ERB-PF<br>ERB-PF-CLEAN | |
|---|---|---|
| S | X | Y |
| 0,7 - 1 | 105,3 +0,2 | 51,5 + 0,2 |
| 1 - 1,5 | 105,3 +0,2 | 51,7 + 0,2 |
| 1,5 - 2,2 | 105,3 +0,2 | 52,0 + 0,2 |

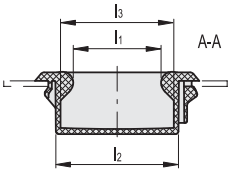


安装侧开孔图示

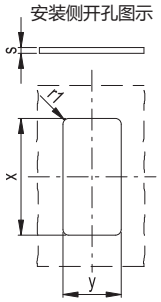


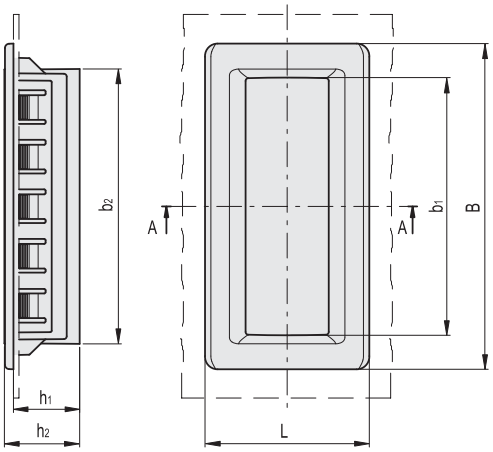


**ERB-PF**

| 代码 | 型号 | B | L | h1 | h2 | b1 | b2 | l1 | l2 | l3 | F2 [N] | ⚖ |
|---|---|---|---|---|---|---|---|---|---|---|---|---|
| 261401-C1 | ERB.115-PF-C1 | 115 | 58 | 19 | 22 | 91 | 94 | 31 | 43.5 | 40 | 600 | 42 |

**ERB-PF-CLEAN**

| 代码 | 型号 | B | L | h1 | h2 | b1 | b2 | l1 | l2 | l3 | F2 [N] | ⚖ |
|---|---|---|---|---|---|---|---|---|---|---|---|---|
| 151301 | ERB.115-PF-CLEAN | 115 | 58 | 19 | 22 | 91 | 94 | 31 | 43.5 | 40 | 600 | 42 |






ELESA 和 GANTER 依法保留所有权利。
复制图纸时请注明出处。

# ERB-PF-AE-V0

## 双向平头拉式手柄

**咬接式安装，高科技聚合体，通过自熄性认证**

**材料**
通过认证的自熄性 UL-94 V0玻璃纤维加固聚酰胺基（PA）高科技聚合体，灰黑色，亚光饰面。

**特征及应用**
ERB-PF 双向平面拉式手柄由聚酰胺基高科技聚合体制成，适用于开闭滑动门。符合人体工学的空腔构造，使得抓握即安全又舒适。

**技术参数**
"V0"认证符合 UL-94 V (保险商实验室) (参见技术参数页 ) 显示在一个形状及尺寸特定的塑料试样上，处于竖直位置时，火焰可在10秒钟内自行熄灭，且不会产生灼热的液滴。
将手柄装在厚1.5mm的试验用加固金属板上，进行实验室试验，得出表中所列抗拉拔力F2的值。

**安装说明**
1. 根据表中所列模板规格，在手柄外壳上钻孔。
2. 在安装手柄前去除所有钻孔毛刺。
3. 将手柄带固定齿的一侧装入底座内（图1）。
4. 按压另一侧（带弹性齿侧），直至手柄完全咬合（图2）。

ELESA Original design

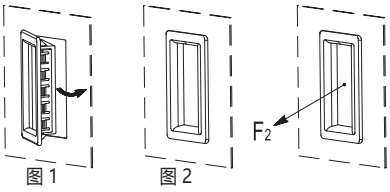


| | ERB-PF-AE-V0 | |
|---|---|---|
| S | X | Y |
| 0,7 - 1 | 105,7 +0,2 | 51,7 + 0,2 |
| 1 - 1,5 | 105,7 +0,2 | 51,8 + 0,2 |
| 1,5 - 2,2 | 105,7 +0,2 | 52,2 + 0,2 |

安装侧开孔图示

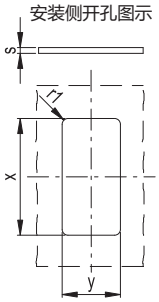


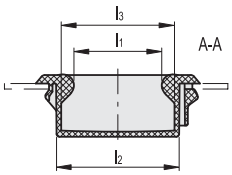


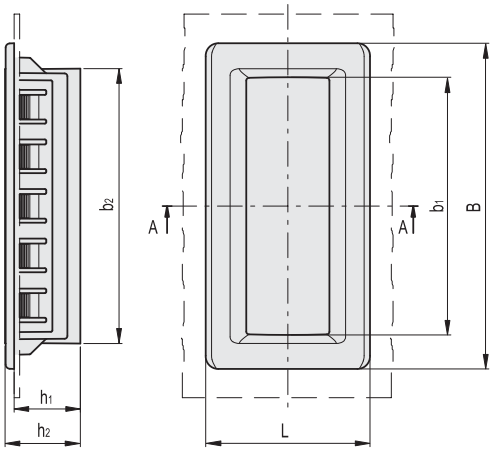


| 代码 | 型号 | B | L | h1 | h2 | b1 | b2 | l1 | l2 | l3 | F2 [N] | ⚖ |
|---|---|---|---|---|---|---|---|---|---|---|---|---|
| 150901-C1 | ERB.115-PF-AE-V0-C1 | 115 | 58 | 19 | 22 | 91 | 94 | 31 | 43.5 | 40 | 600 | 42 |




ELESA 和 GANTER 依法保留所有权利。
复制图纸时请注明出处。

# 双向平头拉式手柄

**用于螺钉安装，高科技聚合体**

**材料**
玻璃纤维加固聚酰胺基（PA）高科技聚合体。

**标准型号**
采用4枚镀锌钢制自攻螺钉安装，规格Ø 3.5x20，随货提供。螺钉最大拧紧扭矩 1.2 [Nm]。
- **ERB:** 灰黑色，亚光饰面。
- **ERB-CLEAN:** 白色类似 RAL 9002，亚光饰面。

**特征及应用**
ERB. 双向平头拉式手柄适用于开关滑动门。
ERB-CLEAN 白色手柄适用于医疗以及医院设备和食品加工机械。
空腔符合人体工程学，使得操作者可更安全、牢固、舒适地握紧手柄。其线条紧凑且圆润。

**技术参数**
将手柄装在厚1.5mm的加固金属板上（为测试进行加固），进行实验室试验，得出表中所列提升（F1）及拔拉（F2）阻力值。

**安装说明**
1. 根据表中所列模板规格，在手柄外壳上钻孔。
2. 在安装手柄前去除所有钻孔毛刺。
3. 将手柄的前缘装入面板上的壳体内。
4. 将手柄的背面部分固定在面板背部并按住，直至手柄的正前方部分安装完成。
5. 采用自攻螺钉将两部分装配在一起。

ERGOSTYLE®

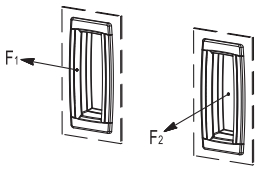


安装侧开孔图示
(在安装手柄前去除所有钻孔毛刺)

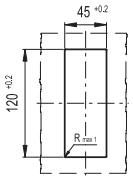


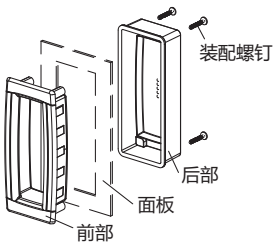


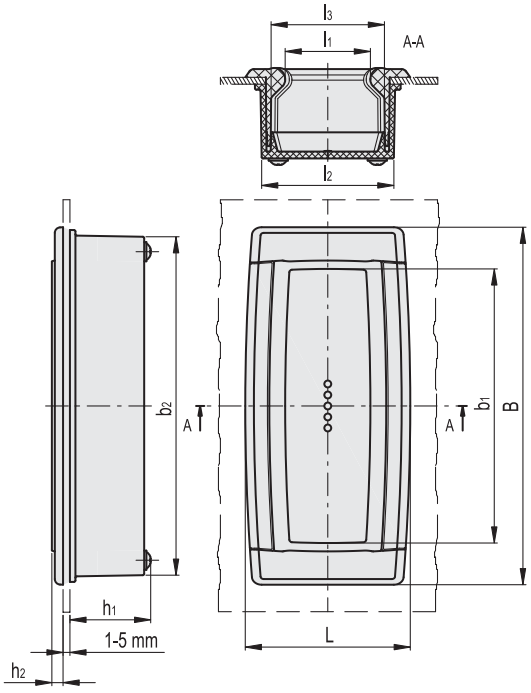


| 代码 | 型号 | B | L | h1 | h2 | b1 | b2 | l1 | l2 | l3 | F1 [N] | F2 [N] | ⚖ |
|---|---|---|---|---|---|---|---|---|---|---|---|---|---|
| 261511-C1 | ERB.130-C1 | 130 | 60 | 29.5 | 3 | 101 | 123 | 31 | 48 | 41 | 3500 | 3500 | 95 |
| 151311 | ERB.130 CLEAN | 130 | 60 | 29.5 | 3 | 101 | 123 | 31 | 48 | 41 | 3500 | 3500 | 95 |



ELESA 和 GANTER 依法保留所有权利。
复制图纸时请注明出处。

# MLP

RoHS PA +100° -30°

## 侧装防护手柄

**高科技聚合体**

**材料**
玻璃纤维加固聚酰胺基(PA)高科技聚合体，黑色，亚光饰面。

**标准型号**
- **MLP-B**: 铜毂，带螺纹盲孔。采用2号M4螺钉安装，不随货供应。
- **MLP-AF**:采用专攻塑料材质的直径为Ø5的2号自攻螺钉(UNI ISO 7049)，不随货供应。

**技术参数**
拉伸应力和冲击强度：表中所示F1、F2、L1和L2值，是通过相关的测力设备，按照图中所示条件，并在正常环境温度下进行断裂试验获得。

**特征及应用**
符合人体工学的适感手柄。成对使用易于提拉。

应用示例

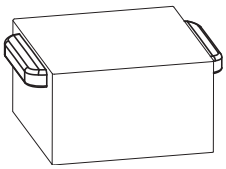

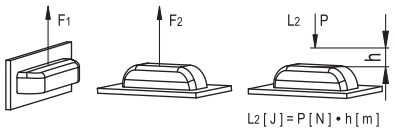


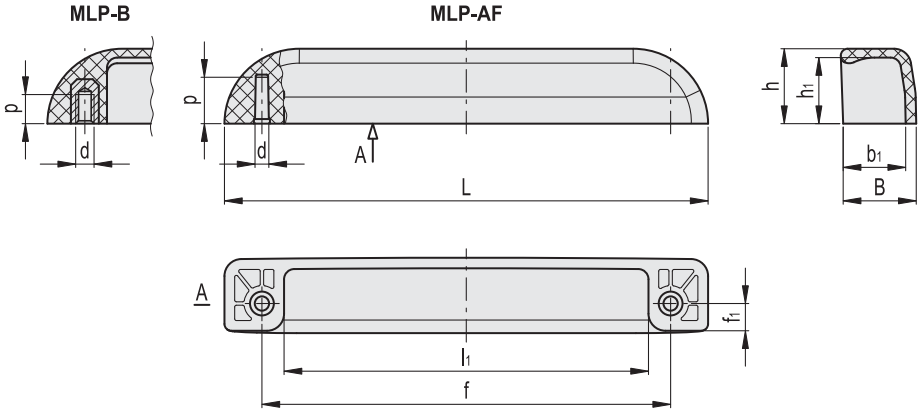


| 代码 | 型号 | L | f±0.5 | d | f1 | h | h1 | B | b1 | l1 | p | F1 [N] | F2 [N] | L2 [J] | ⚖ |
|---|---|---|---|---|---|---|---|---|---|---|---|---|---|---|---|
| 43951 | MLP.142-B M4 | 142 | 120 | M4 | 8 | 22 | 19.5 | 21 | 18 | 107 | 10 | 3500 | 2800 | 3 | 36 |
| 43955 | MLP.142-AF 4,8 | 142 | 120 | 4.5 | 8 | 22 | 19.5 | 21 | 18 | 107 | 13 | 3000 | 2800 | 3 | 31 |




ELESA 和 GANTER 依法保留所有权利。
复制图纸时请注明出处。

# GN 181

## 固定套件

### 用于U形机柜手柄

**规格**

压铸锌
喷塑涂层
黑色, RAL 9005, 纹理饰面 **SW**
银色, RAL 9006, 纹理饰面 **SR**

埋头螺钉
DIN 7991
钢制, 镀锌, 蓝钝处理

**信息**

GN 181 固定套件可使不同型号的带内螺纹U形机柜手柄和管状手柄, 能够从操作者一侧安装。
固定套件的安装位置可自由定制, 允件侧向偏置或以不同的钻孔间距安装。
一组固定套件包含两个个固定片和两枚埋头螺钉。

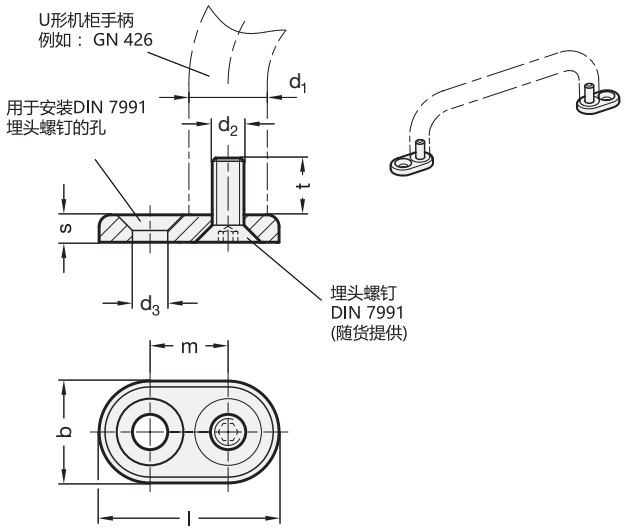


*增加固定套件的颜色索引 (SW 或 SR)

SW RAL9005　　SR RAL9006

**GN 181**

| 型号 | d1 | d2 | b | d3 +0.2 / +0.5 | l | m | s | t | 沉头螺钉 DIN 7991 | 用于U形机柜手柄 | ⚖ |
|---|---|---|---|---|---|---|---|---|---|---|---|
| GN 181-ZD-8-M4-* | 8 | M 4 | 10 | 4 | 20 | 10 | 3 | 7 | M4x10 | GN 425-8-... | 4 |
| GN 181-ZD-10-M5-* | 10 | M 5 | 12 | 5 | 24 | 12 | 4 | 8 | M5x12 | GN 425-10-... / GN 425.1-10... | 8 |
| GN 181-ZD-12-M6-* | 12 | M 6 | 15 | 6 | 30 | 15 | 4.5 | 9.5 | M6x14 | GN 425-12-... / GN 425.1-12... | 14 |
| GN 181-ZD-16-M6-* | 16 | M 6 | 18 | 6 | 34 | 16 | 4.5 | 9.5 | M6x14 | GN 425-16... | 22 |
| GN 181-ZD-20-M6-* | 20 | M 6 | 22 | 6 | 40 | 18 | 4.5 | 9.5 | M6x14 | GN 565-20-... / GN 565.5-20-... | 35 |
| GN 181-ZD-20-M8-* | 20 | M 8 | 22 | 8 | 42 | 20 | 6 | 12 | M8x18 | GN 426-20-... / GN 426.1-20-... | 43 |
| GN 181-ZD-26-M8-* | 26 | M 8 | 28 | 8 | 52 | 24 | 6 | 12 | M8x18 | GN 565-26-... | 79 |
| GN 181-ZD-28-M10-* | 28 | M 10 | 30 | 10 | 56 | 26 | 6.5 | 13.5 | M10x20 | GN 426-28-.../ GN 426.1-28-... | 89 |





ELESA 和 GANTER 依法保留所有权利。
复制图纸时请注明出处。

# GN 333.3

## 管状手柄

**带可移动手柄支脚**

### 规格

**类型**
- **A**型: 从背面安装 (螺纹盲孔)

管身
铝制 (壁厚1.5)

手柄支脚
压铸锌
喷塑涂层

盖帽
塑料

管身 / 手柄支脚 **SW**
喷塑涂层
黑色, RAL 9005, 纹理饰面
盖帽
黑色, 亚光饰面

管身 **ELS**
氧化处理, 本色
手柄支脚
黑色, RAL 9005, 纹理饰面
盖帽
黑色, 亚光饰面

管身 **ELG**
氧化处理, 本色
手柄支脚
银色, RAL 9006, 纹理饰面
盖帽
浅灰色, 亚光饰面

### 信息

GN 333.3 管状手柄的安装孔间距是可调节的。对于超长管身, 可加装额外的手柄支脚。
GN 333.3 管状手柄为散件供货。

### 技术信息

- 额定负载信息 (参见页 A35)

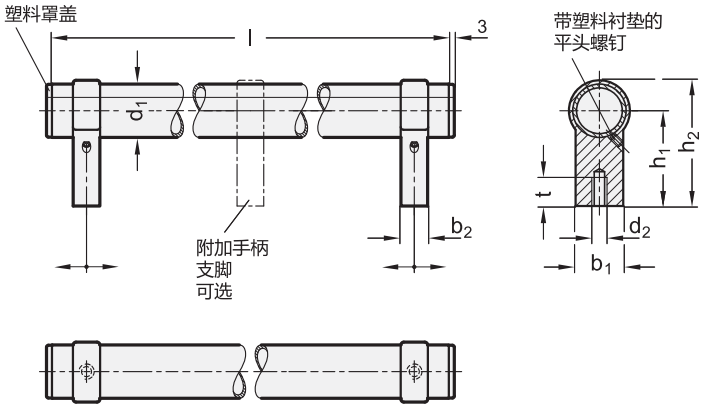


*增加管状手柄的表面处理索引 (SW, ELS 或 ELG)

| SW | ELS | ELG |
|---|---|---|
| 黑色 | 阳极氧化, 黑色 | 阳极氧化, 浅灰色 |

**GN 333.3**

| 型号 | d1 | l ±0.25 | d2 | b1 | b2 | h1 | h2 | t 最小 | ⚖ |
|---|---|---|---|---|---|---|---|---|---|
| GN 333.3-28-242-A-* | 28 | 242 | M 8 | 25 | 14 | 50 | 66 | 15 | 300 |
| GN 333.3-28-292-A-* | 28 | 292 | M 8 | 25 | 14 | 50 | 66 | 15 | 340 |
| GN 333.3-28-392-A-* | 28 | 392 | M 8 | 25 | 14 | 50 | 66 | 15 | 375 |
| GN 333.3-28-492-A-* | 28 | 492 | M 8 | 25 | 14 | 50 | 66 | 15 | 400 |
| GN 333.3-28-592-A-* | 28 | 592 | M 8 | 25 | 14 | 50 | 66 | 15 | 480 |



ELESA 和 GANTER 依法保留所有权利。
复制图纸时请注明出处。

# GN 331

## 管状手柄

### 带电源开关功能

**规格**

**类型**

- **T0**型: 不带按钮
- **T1**型: 带一个按钮
- **T2**型: 带两个按钮

**识别号**

- 款式**1**: 不带紧急停止按钮
- 款式**2**: 带紧急停止按钮

管身 Ø 30 x 1.5
铝制

喷塑涂层
黑色, RAL 9005, 纹理饰面 **SW**

阳极氧化, 本色 **EL**

压铸锌手柄支脚
喷塑涂层
黑色, RAL 9005, 纹理饰面

盖帽
(用于不带紧急停止按钮的款式)
塑料
浅灰色

**信息**

带电源开关功能的管状手柄GN　331适用于旋转、可拆卸或滑动式安全设备的解锁安全开关。这类设备必须保证关闭，以确保所需操作安全。通过整合紧急停止、启动、释放、重置和LED状态显示等功能，该管状手柄可以直接在门上监控和操作机器。

**附件**

- 带接头电缆 GN 330 (参见页 1448)

**技术信息**

- 额定负载信息 (参见页 A35)

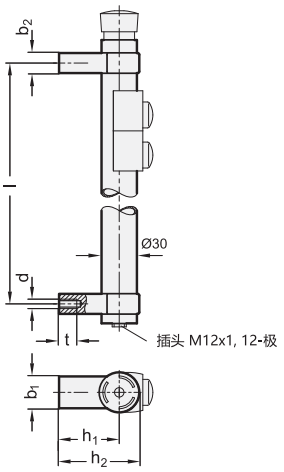


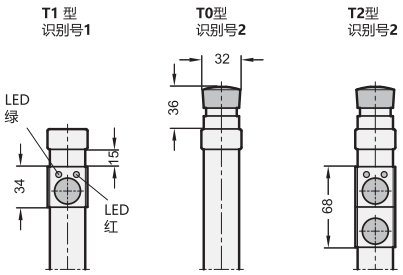


*增加管状手柄的颜色索引 (SW 或 EL)

SW RAL9005　EL 阳极氧化

**GN 331**

| 型号 | l ±0.25 | d | b1 | b2 | h1 | h2 | t 最小 | ⚖ |
|---|---|---|---|---|---|---|---|---|
| GN 331-200-*-T0-2 | 200 | M 8 | 27 | 17 | 51 | 68 | 15 | 360 |
| GN 331-300-*-T0-2 | 300 | M 8 | 27 | 17 | 51 | 68 | 15 | 647 |
| GN 331-200-*-T1-1 | 200 | M 8 | 27 | 17 | 51 | 68 | 15 | 449 |
| GN 331-300-*-T1-1 | 300 | M 8 | 27 | 17 | 51 | 68 | 15 | 636 |
| GN 331-200-*-T1-2 | 200 | M 8 | 27 | 17 | 51 | 68 | 15 | 500 |
| GN 331-300-*-T1-2 | 300 | M 8 | 27 | 17 | 51 | 68 | 15 | 675 |
| GN 331-200-*-T2-1 | 200 | M 8 | 27 | 17 | 51 | 68 | 15 | 466 |
| GN 331-300-*-T2-1 | 300 | M 8 | 27 | 17 | 51 | 68 | 15 | 660 |
| GN 331-200-*-T2-2 | 200 | M 8 | 27 | 17 | 51 | 68 | 15 | 501 |
| GN 331-300-*-T2-2 | 300 | M 8 | 27 | 17 | 51 | 68 | 15 | 686 |



ELESA 和 GANTER 依法保留所有权利。
复制图纸时请注明出处。

| GN 331 标准型号的特征 | | |
|---|---|---|
| 该型管状手柄带有CE标志，遵照低电压指令 06 / 95 / EG。 | | |
| **紧急按钮** | 双通道断路器 | 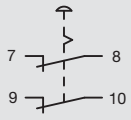 |
| **第一按钮带双LED** | 转换接触 | 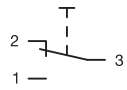 |
| | LED, 红色和绿色 | 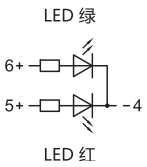 |
| **第二按钮** | 接合器 | |
| **接触端子，引脚排列** | 插头 M12x1, 12-针 | 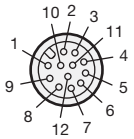 |
| **切换电压 / 切换电流** | max. 30 V AC / max. 1.5 A | |
| **工作电压(LEDs)** | 24 V DC ± 15 % | |
| **防护等级** | IP 67 | |
| **按钮颜色** | 每个按钮随货提供一组盖帽，颜色有：红色、绿色、蓝色 | |
| | | |
| **针对特殊应用场合的其它衍生款式** | | |
| **紧急按钮** | 单通道 | |
| **按钮数量 >2<br>特殊按钮带** | 接合器 | 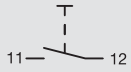 |
| | 断路器 | 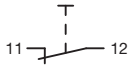 |
| | 转换触点 | |
| **带贴标位置的按钮** | | |



ELESA 和 GANTER 依法保留所有权利。
复制图纸时请注明出处。

# GN 332

## 管状手柄

### 带电源开关功能

**规格**

**类型**

- **T0**型: 不带按钮
- **T1**型: 带一个按钮
- **T2**型: 带两个按钮

**识别号**

- 款式**1**: 不带紧急停止按钮
- 款式**2**: 带紧急停止按钮

**开门**

- **L**款: 左侧
- **R**款: 右侧

管身 Ø 30 x 1.5
铝制

喷塑涂层
黑色, RAL 9005, 纹理饰面 **SW**

阳极氧化, 本色 **EL**

手柄支脚
压铸锌
喷塑涂层
黑色, RAL 9005, 纹理饰面

盖帽
(用于不带紧急停止按钮的款式)
塑料
浅灰色

**信息**

带电源开关功能的管状手柄 GN 332 适用于旋转、可拆卸或滑动式安全设备的解锁安全开关。这类设备必须保证关闭, 以确保所需操作安全。通过整合紧急停止、启动、释放、重置和LED状态显示等功能, 该管状手柄可以直接在门上监控和操作机器。
GN 332 管状手柄可节省装配和安装工作量, 且设计理念先进, 体现人体工程学方面的优势:开关和操作功能均准确安置在所需的位置。

**附件**

- 带接头电缆 GN 330 (参见页 1448)

**技术信息**

- 额定负载信息 (参见页 A35)





ELESA 和 GANTER 依法保留所有权利。
复制图纸时请注明出处。

# GN 332

## 管状手柄

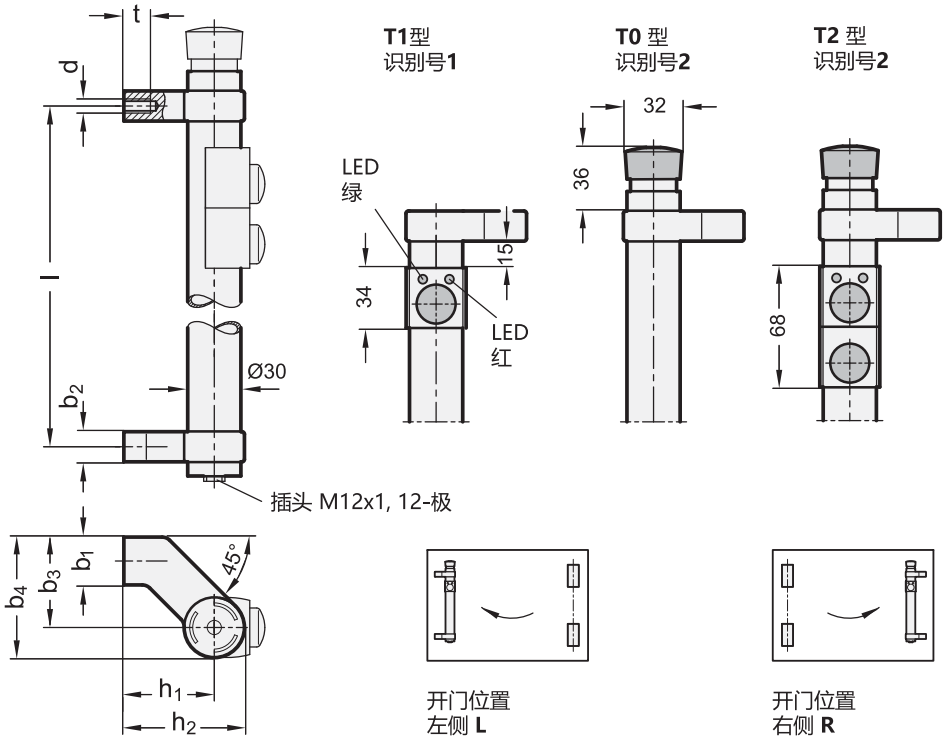


*增加管状手柄的颜色索引 (SW 或 EL)

SW RAL9005　　EL 阳极氧化

**GN 332**

| 型号 | l ±0.25 | d | b1 | b2 | b3 | b4 | h1 | h2 | t 最小 | ⚖ |
|---|---|---|---|---|---|---|---|---|---|---|
| GN 332-200-*-T0-2-L | 200 | M 8 | 27 | 17 | 51 | 68 | 51 | 68 | 15 | 550 |
| GN 332-300-*-T0-2-L | 300 | M 8 | 27 | 17 | 51 | 68 | 51 | 68 | 15 | 758 |
| GN 332-200-*-T0-2-R | 200 | M 8 | 27 | 17 | 51 | 68 | 51 | 68 | 15 | 574 |
| GN 332-300-*-T0-2-R | 300 | M 8 | 27 | 17 | 51 | 68 | 51 | 68 | 15 | 757 |
| GN 332-200-*-T1-1-L | 200 | M 8 | 27 | 17 | 51 | 68 | 51 | 68 | 15 | 570 |
| GN 332-200-*-T1-2-L | 200 | M 8 | 27 | 17 | 51 | 68 | 51 | 68 | 15 | 588 |
| GN 332-300-*-T1-1-L | 300 | M 8 | 27 | 17 | 51 | 68 | 51 | 68 | 15 | 756 |
| GN 332-300-*-T1-2-L | 300 | M 8 | 27 | 17 | 51 | 68 | 51 | 68 | 15 | 940 |
| GN 332-200-*-T1-1-R | 200 | M 8 | 27 | 17 | 51 | 68 | 51 | 68 | 15 | 558 |
| GN 332-200-*-T1-2-R | 200 | M 8 | 27 | 17 | 51 | 68 | 51 | 68 | 15 | 580 |
| GN 332-300-*-T1-1-R | 300 | M 8 | 27 | 17 | 51 | 68 | 51 | 68 | 15 | 745 |
| GN 332-300-*-T1-2-R | 300 | M 8 | 27 | 17 | 51 | 68 | 51 | 68 | 15 | 778 |
| GN 332-200-*-T2-1-L | 200 | M 8 | 27 | 17 | 51 | 68 | 51 | 68 | 15 | 500 |
| GN 332-200-*-T2-2-L | 200 | M 8 | 27 | 17 | 51 | 68 | 51 | 68 | 15 | 605 |
| GN 332-300-*-T2-1-L | 300 | M 8 | 27 | 17 | 51 | 68 | 51 | 68 | 15 | 752 |
| GN 332-300-*-T2-2-L | 300 | M 8 | 27 | 17 | 51 | 68 | 51 | 68 | 15 | 792 |
| GN 332-200-*-T2-1-R | 200 | M 8 | 27 | 17 | 51 | 68 | 51 | 68 | 15 | 598 |
| GN 332-200-*-T2-2-R | 200 | M 8 | 27 | 17 | 51 | 68 | 51 | 68 | 15 | 604 |
| GN 332-300-*-T2-1-R | 300 | M 8 | 27 | 17 | 51 | 68 | 51 | 68 | 15 | 753 |
| GN 332-300-*-T2-2-R | 300 | M 8 | 27 | 17 | 51 | 68 | 51 | 68 | 15 | 800 |



ELESA 和 GANTER 依法保留所有权利。
复制图纸时请注明出处。

# GN 332 | 管状手柄



| GN 332 标准型号的特点 | | |
|---|---|---|
| 该型管状手柄带有CE标志，遵照低电压指令 06 / 95 / EG。 | | |
| **紧急按钮** | 双通道断路器 | 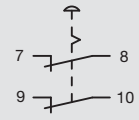 |
| **第一按钮带双LED** | 转换接触 | 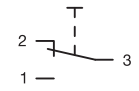 |
| | LED, 红色和绿色 | 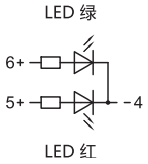 |
| **第二按钮** | 接合器 | 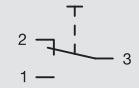 |
| **接触端子，引脚排列** | 插头 M12x1, 12-针 | 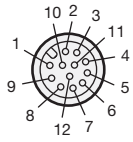 |
| **切换电压 / 切换电流** | max. 30 V AC / max. 1.5 A | |
| **工作电压 (LEDs)** | 24 V DC ± 15 % | |
| **防护等级** | IP 67 | |
| **按钮颜色** | 每个按钮随货提供一组盖帽，颜色有：红色、绿色、蓝色 | |
| | | |
| **针对特殊应用场合的其它衍生款式** | | |
| **紧急按钮** | 单通道 | |
| **按钮数量 >2<br>特殊按钮带** | 接合器 | 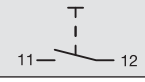 |
| | 断路器 | |
| | 转换触点 | 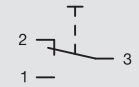 |
| **带贴标位置的按钮** | | |



ELESA 和 GANTER 依法保留所有权利。
复制图纸时请注明出处。

ELESA 和 GANTER 依法保留所有权利。
复制图纸时请注明出处。

# GN 333.1

## 管状手柄

**规格**

**类型**

- **A**型: 从背面安装 (螺纹盲孔)
- **B**型: 从操作者一侧安装(仅限 $d_1 = 28$)

手柄管
铝制 (壁厚1.5)

手柄支脚
压铸锌

管身 **SW**
喷塑涂层
黑色, RAL 9005, 纹理饰面
手柄支脚, 喷塑涂层
黑色, RAL 9005, 纹理饰面

管身 **EL**
氧化处理, 本色
手柄支脚, 喷塑涂层
黑色, RAL 9005, 纹理饰面

管身 **ES**
氧化处理, 本色
手柄支脚, 喷塑涂层
银色, RAL 9006, 纹理饰面

盖帽
塑料, 浅灰

槽头螺钉
ISO 7380-M6-20
钢制, 黑色, 镀锌

ISO 4032-M6 六角螺母
钢制, 镀锌

DIN 125 垫圈
钢制, 镀锌

**信息**

GN 333.1 管状手柄的柄管可拧入手柄支脚, 无需任何额外的机加工或处理, 因而可方便地制作特殊长度的款式。
对于B型, 包含镜头螺钉, 六角螺母和垫圈。

**技术信息**

- 额定负载信息 (参见页 A35)

**安装信息**

对于更长的手柄或更大的载荷, 可提供直径为28的A型 GN 333.9 手柄支脚用于 GN 333.1 管状手柄。

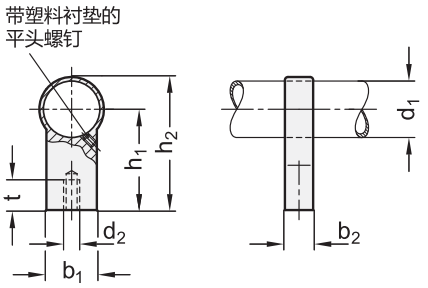






ELESA 和 GANTER 依法保留所有权利。
复制图纸时请注明出处。

# GN 333.1 管状手柄

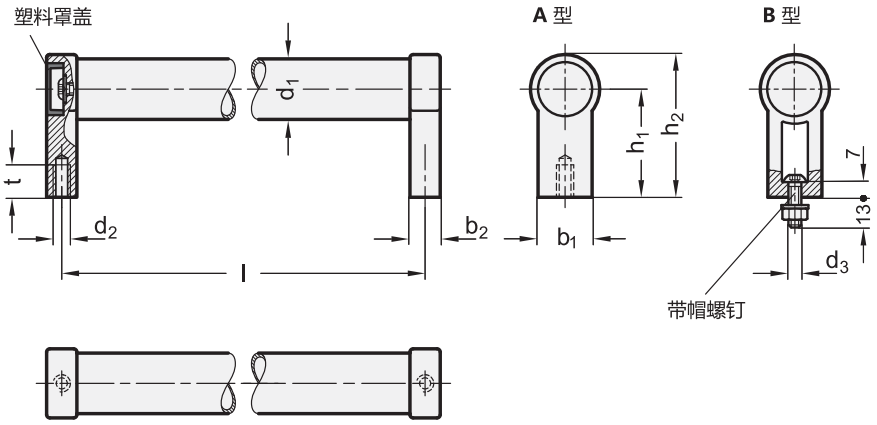


*增加管状手柄的表面处理索引 (SW, EL 或 ES)

| SW | EL | ES |
|---|---|---|
| 黑色 | 阳极氧化，黑色 | 阳极氧化，银色 |

**GN 333.1**

| 型号 | d1 | l ±0.25 | d2 | d3 | b1 | b2 | h1 | h2 | t 最小 | ⚖ |
|---|---|---|---|---|---|---|---|---|---|---|
| GN 333.1-20-180-A-* | 20 | 180 | M 6 | - | 24 | 12 | 42 | 54 | 12 | 190 |
| GN 333.1-20-200-A-* | 20 | 200 | M 6 | - | 24 | 12 | 42 | 54 | 12 | 200 |
| GN 333.1-20-250-A-* | 20 | 250 | M 6 | - | 24 | 12 | 42 | 54 | 12 | 200 |
| GN 333.1-20-300-A-* | 20 | 300 | M 6 | - | 24 | 12 | 42 | 54 | 12 | 230 |
| GN 333.1-20-350-A-* | 20 | 350 | M 6 | - | 24 | 12 | 42 | 54 | 12 | 250 |
| GN 333.1-20-400-A-* | 20 | 400 | M 6 | - | 24 | 12 | 42 | 54 | 12 | 263 |
| GN 333.1-28-200-A-* | 28 | 200 | M 8 | - | 25 | 14 | 50 | 66 | 12 | 340 |
| GN 333.1-28-250-A-* | 28 | 250 | M 8 | - | 25 | 14 | 50 | 66 | 12 | 360 |
| GN 333.1-28-300-A-* | 28 | 300 | M 8 | - | 25 | 14 | 50 | 66 | 12 | 390 |
| GN 333.1-28-350-A-* | 28 | 350 | M 8 | - | 25 | 14 | 50 | 66 | 14 | 410 |
| GN 333.1-28-400-A-* | 28 | 400 | M 8 | - | 25 | 14 | 50 | 66 | 14 | 480 |
| GN 333.1-28-500-A-* | 28 | 500 | M 8 | - | 25 | 14 | 50 | 66 | 14 | 400 |
| GN 333.1-28-600-A-* | 28 | 600 | M 8 | - | 25 | 14 | 50 | 66 | 14 | 500 |
| GN 333.1-30-200-A-* | 30 | 200 | M 8 | - | 27 | 17 | 51 | 68 | 14 | 318 |
| GN 333.1-30-300-A-* | 30 | 300 | M 8 | - | 27 | 17 | 51 | 68 | 14 | 375 |
| GN 333.1-30-350-A-* | 30 | 350 | M 8 | - | 27 | 17 | 51 | 68 | 14 | 405 |
| GN 333.1-30-400-A-* | 30 | 400 | M 8 | - | 27 | 17 | 51 | 68 | 15 | 440 |
| GN 333.1-30-500-A-* | 30 | 500 | M 8 | - | 27 | 17 | 51 | 68 | 15 | 467 |
| GN 333.1-30-600-A-* | 30 | 600 | M 8 | - | 27 | 17 | 51 | 68 | 15 | 535 |
| GN 333.1-30-1000-A-* | 30 | 1000 | M 8 | - | 27 | 17 | 51 | 68 | 15 | 768 |
| GN 333.1-28-200-B-* | 28 | 200 | - | M 6 | 25 | 14 | 50 | 66 | 15 | 305 |
| GN 333.1-28-250-B-* | 28 | 250 | - | M 6 | 25 | 14 | 50 | 66 | 15 | 320 |
| GN 333.1-28-300-B-* | 28 | 300 | - | M 6 | 25 | 14 | 50 | 66 | 15 | 353 |
| GN 333.1-28-350-B-* | 28 | 350 | - | M 6 | 25 | 14 | 50 | 66 | 15 | 381 |
| GN 333.1-28-400-B-* | 28 | 400 | - | M 6 | 25 | 14 | 50 | 66 | 15 | 440 |
| GN 333.1-28-500-B-* | 28 | 500 | - | M 6 | 25 | 14 | 50 | 66 | 15 | 470 |
| GN 333.1-28-600-B-* | 28 | 600 | - | M 6 | 25 | 14 | 50 | 66 | 15 | 500 |



ELESA 和 GANTER 依法保留所有权利。
复制图纸时请注明出处。

# GN 333

## 管状手柄

**规格**

**类型**

- **A**型: 从背面安装 (螺纹盲孔)
- **B**型: 从操作者一侧安装 (仅限$d_1$=28)

手柄管
铝制 (壁厚1.5)

手柄支脚
压铸锌

管身, 喷塑涂层
黑色, RAL 9005, 纹理饰面 **SW**
手柄支脚, 喷塑涂层
黑色, RAL 9005, 纹理饰面

管身, 阳极氧化, 本色 **EL**
手柄支脚, 喷塑涂层
黑色, RAL 9005, 纹理饰面

管身, 阳极氧化, 本色 **ES**
手柄支脚, 喷塑涂层
银色, RAL 9006, 纹理饰面

塑料盖帽, 浅灰色

盖帽 (B型)
塑料 (高科技聚合体)
黑色 (用于 SW / EL)
浅灰色(用于ES款)

**信息**

GN 333 管状手柄的管身可直接拧入手柄支脚, 无需进一步机加工, 能够方便地实现 特殊长度。
GN 333的典型应用场合为机械装置上的双开门。

**技术信息**

- 额定负载信息 (参见页 A35)

**可按需提供**

- 手柄支脚 GN 333.8 (参见页 501)





ELESA 和 GANTER 依法保留所有权利。
复制图纸时请注明出处。

# GN 333

## 管状手柄

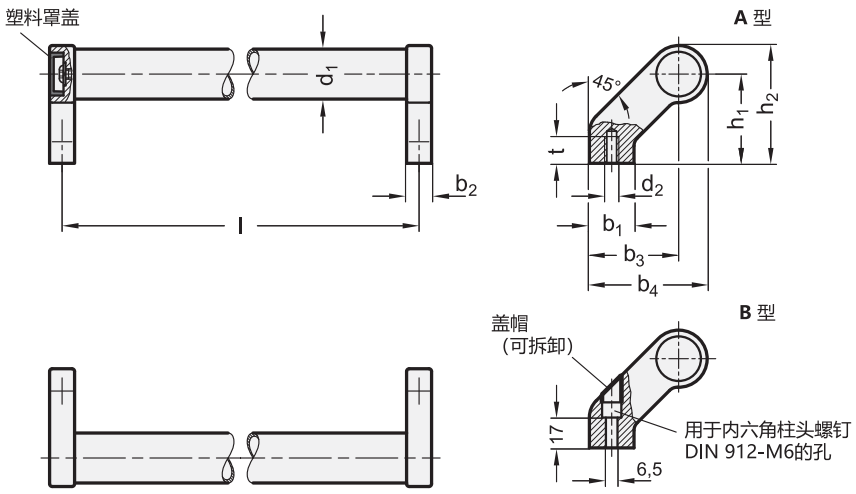


*增加管状手柄的表面处理索引（SW, EL 或 ES）

| SW | EL | ES |
|---|---|---|
| 黑色 | 阳极氧化，黑色 | 阳极氧化，银色 |

**GN 333**

| 型号 | d1 | l ±0.25 | d2 | b1 | b2 | b3 | b4 | h1 | h2 | t 最小 | ⚖ |
|---|---|---|---|---|---|---|---|---|---|---|---|
| GN 333-20-180-A-* | 20 | 180 | M 6 | 24 | 12 | 42 | 54 | 42 | 54 | 12 | 242 |
| GN 333-20-200-A-* | 20 | 200 | M 6 | 24 | 12 | 42 | 54 | 42 | 54 | 12 | 246 |
| GN 333-20-250-A-* | 20 | 250 | M 6 | 24 | 12 | 42 | 54 | 42 | 54 | 12 | 259 |
| GN 333-20-300-A-* | 20 | 300 | M 6 | 24 | 12 | 42 | 54 | 42 | 54 | 12 | 277 |
| GN 333-20-350-A-* | 20 | 350 | M 6 | 24 | 12 | 42 | 54 | 42 | 54 | 12 | 294 |
| GN 333-20-400-A-* | 20 | 400 | M 6 | 24 | 12 | 42 | 54 | 42 | 54 | 12 | 311 |
| GN 333-28-200-A-* | 28 | 200 | M 8 | 25 | 14 | 50 | 66 | 50 | 66 | 15 | 430 |
| GN 333-28-250-A-* | 28 | 250 | M 8 | 25 | 14 | 50 | 66 | 50 | 66 | 15 | 420 |
| GN 333-28-300-A-* | 28 | 300 | M 8 | 25 | 14 | 50 | 66 | 50 | 66 | 15 | 470 |
| GN 333-28-350-A-* | 28 | 350 | M 8 | 25 | 14 | 50 | 66 | 50 | 66 | 15 | 495 |
| GN 333-28-400-A-* | 28 | 400 | M 8 | 25 | 14 | 50 | 66 | 50 | 66 | 15 | 525 |
| GN 333-28-500-A-* | 28 | 500 | M 8 | 25 | 14 | 50 | 66 | 50 | 66 | 15 | 550 |
| GN 333-28-600-A-* | 28 | 600 | M 8 | 25 | 14 | 50 | 66 | 50 | 66 | 15 | 580 |
| GN 333-30-200-A-* | 30 | 200 | M 8 | 27 | 17 | 51 | 68 | 51 | 68 | 15 | 420 |
| GN 333-30-300-A-* | 30 | 300 | M 8 | 27 | 17 | 51 | 68 | 51 | 68 | 15 | 480 |
| GN 333-30-350-A-* | 30 | 350 | M 8 | 27 | 17 | 51 | 68 | 51 | 68 | 15 | 511 |
| GN 333-30-400-A-* | 30 | 400 | M 8 | 27 | 17 | 51 | 68 | 51 | 68 | 15 | 530 |
| GN 333-30-500-A-* | 30 | 500 | M 8 | 27 | 17 | 51 | 68 | 51 | 68 | 15 | 600 |
| GN 333-30-600-A-* | 30 | 600 | M 8 | 27 | 17 | 51 | 68 | 51 | 68 | 15 | 658 |
| GN 333-30-1000-A-* | 30 | 1000 | M 8 | 27 | 17 | 51 | 68 | 51 | 68 | 15 | 870 |
| GN 333-28-200-B-* | 28 | 200 | - | 25 | 14 | 50 | 66 | 50 | 66 | - | 401 |
| GN 333-28-250-B-* | 28 | 250 | - | 25 | 14 | 50 | 66 | 50 | 66 | - | 420 |
| GN 333-28-300-B-* | 28 | 300 | - | 25 | 14 | 50 | 66 | 50 | 66 | - | 447 |
| GN 333-28-350-B-* | 28 | 350 | - | 25 | 14 | 50 | 66 | 50 | 66 | - | 483 |
| GN 333-28-400-B-* | 28 | 400 | - | 25 | 14 | 50 | 66 | 50 | 66 | - | 500 |
| GN 333-28-500-B-* | 28 | 500 | - | 25 | 14 | 50 | 66 | 50 | 66 | - | 540 |
| GN 333-28-600-B-* | 28 | 600 | - | 25 | 14 | 50 | 66 | 50 | 66 | - | 600 |



ELESA 和 GANTER 依法保留所有权利。
复制图纸时请注明出处。

# GN 333.2

RoHS

## 管状手柄

### 带可移动手柄支脚

**规格**

**类型**
- **A**型: 从背面安装 (螺纹盲孔)

管身
铝制 (壁厚1.5)

手柄支脚
压铸锌
喷塑涂层

盖帽
塑料

管身 / 手柄支脚 **SW**
喷塑涂层
黑色, RAL 9005, 纹理饰面
盖帽
黑色, 亚光饰面

管身 **ELS**
氧化处理, 本色
手柄支脚
黑色, RAL 9005 纹理饰面
盖帽
黑色, 亚光饰面

管身 **ELG**
氧化处理, 本色
手柄支脚
银色, RAL 9006, 纹理饰面
盖帽
浅灰色, 亚光饰面

**信息**

GN 333.2 管状手柄的安装孔间距是可调节的。对于超长管身, 可加装额外的手柄支脚。
GN 333.2 管状手柄为散件供货。

**技术信息**
- 额定负载信息 (参见页 A35)

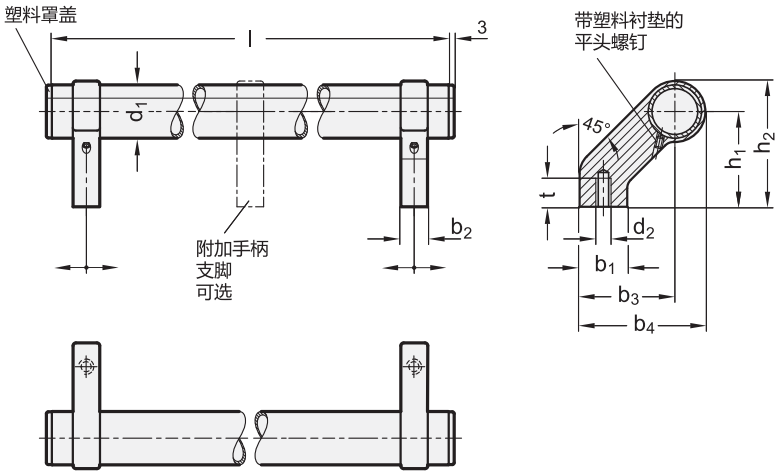


*增加管状手柄的表面处理索引 (SW, ELS 或 ELG)

| SW | ELS | ELG |
|---|---|---|
| 黑色 | 阳极氧化，黑色 | 阳极氧化，浅灰色 |

**GN 333.2**

| 型号 | d1 | l ±0.25 | d2 | b1 | b2 | b3 | b4 | h1 | h2 | t 最小 | ⚖ |
|---|---|---|---|---|---|---|---|---|---|---|---|
| GN 333.2-28-242-A-* | 28 | 242 | M 8 | 25 | 14 | 50 | 66 | 50 | 66 | 15 | 380 |
| GN 333.2-28-292-A-* | 28 | 292 | M 8 | 25 | 14 | 50 | 66 | 50 | 66 | 15 | 392 |
| GN 333.2-28-392-A-* | 28 | 392 | M 8 | 25 | 14 | 50 | 66 | 50 | 66 | 15 | 470 |
| GN 333.2-28-492-A-* | 28 | 492 | M 8 | 25 | 14 | 50 | 66 | 50 | 66 | 15 | 520 |
| GN 333.2-28-592-A-* | 28 | 592 | M 8 | 25 | 14 | 50 | 66 | 50 | 66 | 15 | 560 |



elesa+Ganter

ELESA 和 GANTER 依法保留所有权利。
复制图纸时请注明出处。

# GN 333.8

## 手柄支脚

**对于倾斜管状手柄**

### 规格

**类型**

- **A**型: 从背面安装 (螺纹盲孔)

压铸锌
喷塑涂层
黑色, RAL 9005, 纹理饰面 **SW**
银色, RAL 9006, 纹理饰面 **SR**

带塑料衬垫的平头螺钉 GN 913.3 -M4-6-KU (参见页 921)

### 信息

GN 333.8 手柄支脚用于柄身更长或载荷更高的管状手柄。
可用于直径为28的管状手柄 GN 333.1 (钢制嵌件) (参见页 496)。

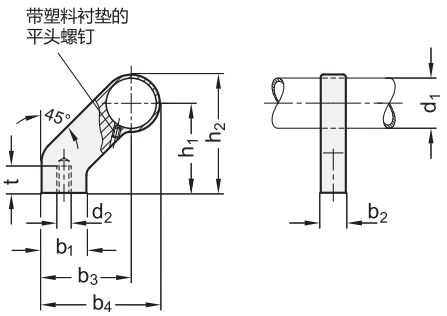


**GN 333.8**

| 型号 | d1 | d2 | b1 | b2 | b3 | b4 | h1 | h2 | t 最小 | ⚖ |
|---|---|---|---|---|---|---|---|---|---|---|
| GN 333.8-28-A-SR | 28 | M 8 | 25 | 14 | 50 | 66 | 50 | 66 | 15 | 120 |
| GN 333.8-28-A-SW | 28 | M 8 | 25 | 14 | 50 | 66 | 50 | 66 | 15 | 120 |

# GN 333.9

## 手柄支脚

**用于管状手柄, 平直**

### 规格

**类型**

- **A**型: 从背面安装 (螺纹盲孔)

压铸锌
喷塑涂层
黑色, RAL 9005, 纹理饰面 **SW**
银色, RAL 9006, 纹理饰面 **SR**

带塑料衬垫的平头螺钉
GN 913.3 -M4-6-KU (参见页 921)

### 信息

GN 333.9 手柄支脚可用于更长的手柄或更大的载荷。
可用于直径为28的管状手柄 GN 333.1 (钢制嵌件) (参见页 496)。

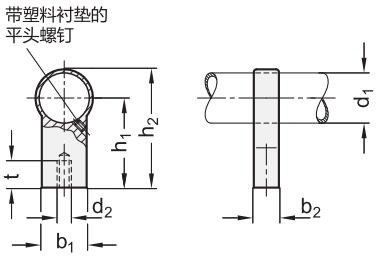


**GN 333.9**

| 型号 | d1 | d2 | b1 | b2 | h1 | h2 | t 最小 | ⚖ |
|---|---|---|---|---|---|---|---|---|
| GN 333.9-28-A-SR | 28 | M 8 | 25 | 14 | 50 | 66 | 15 | 88 |
| GN 333.9-28-A-SW | 28 | M 8 | 25 | 14 | 50 | 66 | 15 | 80 |




ELESA 和 GANTER 依法保留所有权利。
复制图纸时请注明出处。

# M.1053

## 偏置型管状手柄

**高科技聚合体及铝**

**手柄支脚**
玻璃纤维加固聚酰胺基(PA)高科技聚合体，亚光饰面。
为防止管身旋转，将手柄支脚内设的 ø3,9x6,5 自攻螺钉拧至最紧。

**封闭帽**
聚酰胺基(PA)高科技聚合体，标准型号指定颜色，亚光饰面。
随货提供，压入式装配(图1)，可用螺丝刀拆卸。

**安装**
通孔用于正前方或背面安装，采用内六角柱头螺钉，六角头螺钉或标准螺母安装。

**标准型号**
- **M.1053-EP**:铝制管身，环氧树脂涂层，带金属白点石墨色，亚光饰面。高度耐磨损、刮花及化学溶剂。避免持续接触沸水或者蒸汽。手柄支脚及封闭帽为RAL 9005 (C9)黑色。
- **M.1053-AN-BK**:阳极氧化铝制管身，本色，手柄支脚及封闭帽为RAL 9005 (C9)黑色。
- **M.1053-AN-GR**: 铝制管身，本色。手柄支脚及封闭帽为RAL 7031 (C31)灰色。
- **M.1053-CLEAN**: 铝制管身，涂层为白色，类似 RAL 9002。手柄支脚及封闭帽为近似 RAL 9002 (CLEAN)的白色。

**技术参数**
拉伸应力：表中所示F值，是通过相关的测力设备，按照图中所示条件，并在正常环境温度下进行断裂试验获得。

**按需提供的特殊型号**
- 不同的长度。
- 不同颜色的封闭帽

**可按需提供的配件**
聚酰胺基(PA)高科技聚合体封闭帽， RAL 9005 (C9)黑色，RAL 7031 (C31)灰色，RAL 9002 (CLEAN) 白色，(参见ECS.T表)。

ELESA Original design

图1

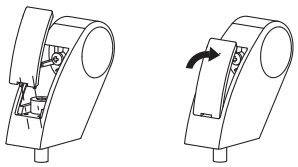

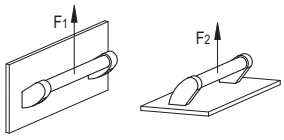


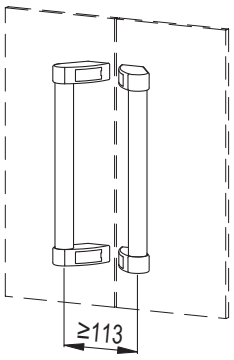


| 代码 | 型号 |
|---|---|
| 29882-C9 | ECS.T2-C9 |
| 29882-C31 | ECS.T2-C31 |
| 29882 | ECS.T2-CLEAN |

C9 RAL9005　C31 RAL7031　CLEAN RAL9002






ELESA 和 GANTER 依法保留所有权利。
复制图纸时请注明出处。

# M.1053 偏置型管状手柄

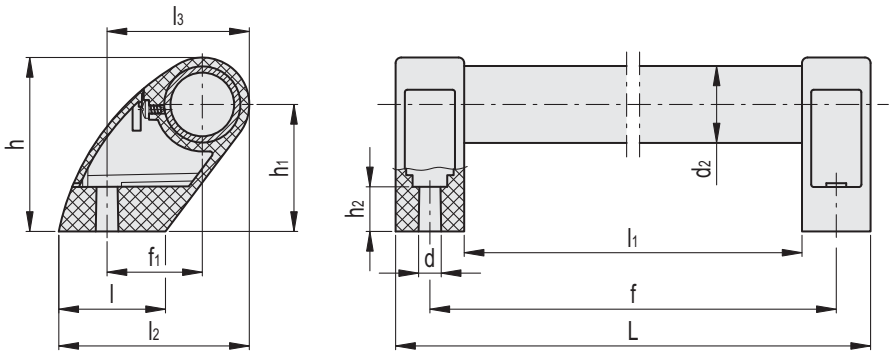


**M.1053-EP**

| 代码 | 型号 | f±1 | f1 | L | d | h | h1 | h2 | l | l1 | l2 | l3 | d2 | F1 [N]* | F1 [N]# | F2 [N] | F2 [N]# | ⚖ |
|---|---|---|---|---|---|---|---|---|---|---|---|---|---|---|---|---|---|---|
| 36801 | M.1053/30-300-EP | 300 | 37.5 | 327 | 8.5 | 68.5 | 50 | 17.5 | 42 | 273 | 75 | 56 | 30 | 1850 | 3400 | 2500 | 4000 | 231 |
| 36811 | M.1053/30-350-EP | 350 | 37.5 | 377 | 8.5 | 68.5 | 50 | 17.5 | 42 | 323 | 75 | 56 | 30 | 1650 | 3150 | 2000 | 3300 | 249 |
| 36821 | M.1053/30-400-EP | 400 | 37.5 | 427 | 8.5 | 68.5 | 50 | 17.5 | 42 | 373 | 75 | 56 | 30 | 1450 | 2600 | 1900 | 3000 | 266 |
| 36831 | M.1053/30-500-EP | 500 | 37.5 | 527 | 8.5 | 68.5 | 50 | 17.5 | 42 | 473 | 75 | 56 | 30 | 1300 | 2000 | 1500 | 1900 | 301 |
| 36841 | M.1053/30-600-EP | 600 | 37.5 | 627 | 8.5 | 68.5 | 50 | 17.5 | 42 | 573 | 75 | 56 | 30 | 1100 | 1900 | 1200 | 1800 | 336 |
| 36851 | M.1053/30-700-EP | 700 | 37.5 | 727 | 8.5 | 68.5 | 50 | 17.5 | 42 | 673 | 75 | 56 | 30 | 1000 | 1600 | 1100 | 1500 | 371 |

**M.1053-AN-BK**

| 代码 | 型号 | f±1 | f1 | L | d | h | h1 | h2 | l | l1 | l2 | l3 | d2 | F1 [N]* | F1 [N]# | F2 [N] | F2 [N]# | ⚖ |
|---|---|---|---|---|---|---|---|---|---|---|---|---|---|---|---|---|---|---|
| 36803 | M.1053/30-300-AN-BK | 300 | 37.5 | 327 | 8.5 | 68.5 | 50 | 17.5 | 42 | 273 | 75 | 56 | 30 | 1850 | 3400 | 2500 | 4000 | 231 |
| 36813 | M.1053/30-350-AN-BK | 350 | 37.5 | 377 | 8.5 | 68.5 | 50 | 17.5 | 42 | 323 | 75 | 56 | 30 | 1650 | 3150 | 2000 | 3300 | 249 |
| 36823 | M.1053/30-400-AN-BK | 400 | 37.5 | 427 | 8.5 | 68.5 | 50 | 17.5 | 42 | 373 | 75 | 56 | 30 | 1450 | 2600 | 1900 | 3000 | 266 |
| 36833 | M.1053/30-500-AN-BK | 500 | 37.5 | 527 | 8.5 | 68.5 | 50 | 17.5 | 42 | 473 | 75 | 56 | 30 | 1300 | 2000 | 1500 | 1900 | 301 |
| 36843 | M.1053/30-600-AN-BK | 600 | 37.5 | 627 | 8.5 | 68.5 | 50 | 17.5 | 42 | 573 | 75 | 56 | 30 | 1100 | 1900 | 1200 | 1800 | 336 |
| 36853 | M.1053/30-700-AN-BK | 700 | 37.5 | 727 | 8.5 | 68.5 | 50 | 17.5 | 42 | 673 | 75 | 56 | 30 | 1000 | 1600 | 1100 | 1500 | 371 |

**M.1053-AN-GR**

| 代码 | 型号 | f±1 | f1 | L | d | h | h1 | h2 | l | l1 | l2 | l3 | d2 | F1 [N]* | F1 [N]# | F2 [N] | F2 [N]# | ⚖ |
|---|---|---|---|---|---|---|---|---|---|---|---|---|---|---|---|---|---|---|
| 36805 | M.1053/30-300-AN-GR | 300 | 37.5 | 327 | 8.5 | 68.5 | 50 | 17.5 | 42 | 273 | 75 | 56 | 30 | 1850 | 3400 | 2500 | 4000 | 231 |
| 36815 | M.1053/30-350-AN-GR | 350 | 37.5 | 377 | 8.5 | 68.5 | 50 | 17.5 | 42 | 323 | 75 | 56 | 30 | 1650 | 3150 | 2000 | 3300 | 249 |
| 36825 | M.1053/30-400-AN-GR | 400 | 37.5 | 427 | 8.5 | 68.5 | 50 | 17.5 | 42 | 373 | 75 | 56 | 30 | 1450 | 2600 | 1900 | 3000 | 266 |
| 36835 | M.1053/30-500-AN-GR | 500 | 37.5 | 527 | 8.5 | 68.5 | 50 | 17.5 | 42 | 473 | 75 | 56 | 30 | 1300 | 2000 | 1500 | 1900 | 301 |
| 36845 | M.1053/30-600-AN-GR | 600 | 37.5 | 627 | 8.5 | 68.5 | 50 | 17.5 | 42 | 573 | 75 | 56 | 30 | 1100 | 1900 | 1200 | 1800 | 336 |
| 36855 | M.1053/30-700-AN-GR | 700 | 37.5 | 727 | 8.5 | 68.5 | 50 | 17.5 | 42 | 673 | 75 | 56 | 30 | 1000 | 1600 | 1100 | 1500 | 371 |

**M.1053-CLEAN**

| 代码 | 型号 | f±1 | f1 | L | d | h | h1 | h2 | l | l1 | l2 | l3 | d2 | F1 [N]* | F1 [N]# | F2 [N] | F2 [N]# | ⚖ |
|---|---|---|---|---|---|---|---|---|---|---|---|---|---|---|---|---|---|---|
| 151461 | M.1053/30-300-CLEAN | 300 | 37.5 | 327 | 8.5 | 68.5 | 50 | 17.5 | 42 | 273 | 75 | 56 | 30 | 1850 | 3400 | 2500 | 4000 | 231 |
| 151463 | M.1053/30-350-CLEAN | 350 | 37.5 | 377 | 8.5 | 68.5 | 50 | 17.5 | 42 | 323 | 75 | 56 | 30 | 1650 | 3150 | 2000 | 3300 | 249 |
| 151465 | M.1053/30-400-CLEAN | 400 | 37.5 | 427 | 8.5 | 68.5 | 50 | 17.5 | 42 | 373 | 75 | 56 | 30 | 1450 | 2600 | 1900 | 3000 | 266 |
| 151467 | M.1053/30-500-CLEAN | 500 | 37.5 | 527 | 8.5 | 68.5 | 50 | 17.5 | 42 | 473 | 75 | 56 | 30 | 1300 | 2000 | 1500 | 1900 | 301 |
| 151469 | M.1053/30-600-CLEAN | 600 | 37.5 | 627 | 8.5 | 68.5 | 50 | 17.5 | 42 | 573 | 75 | 56 | 30 | 1100 | 1900 | 1200 | 1800 | 336 |
| 151471 | M.1053/30-700-CLEAN | 700 | 37.5 | 727 | 8.5 | 68.5 | 50 | 17.5 | 42 | 673 | 75 | 56 | 30 | 1000 | 1600 | 1100 | 1500 | 371 |

***** 最大工作载荷 **#** 破坏载荷

ELESA 和 GANTER 依法保留所有权利。
复制图纸时请注明出处。

# M.1053-P

## 偏置型管状手柄

**带可移动手柄支脚，高科技聚合体及铝**

**贯通式手柄支脚**
玻璃纤维加固聚酰胺基（PA）高科技聚合体，亚光饰面。
为防止管身旋转，将手柄支脚内设的 ø3,9x6,5 自攻螺钉拧至最紧。

**封闭帽**
聚酰胺基（PA）高科技聚合体，标准型号指定颜色，亚光饰面。
随货提供，压入式装配（图1），可用螺丝刀拆卸。

**端帽**
聚酰胺基（PA）高科技聚合体，亚光饰面。

**安装**
通孔用于正前方或背面安装，采用内六角柱头螺钉，六角头螺钉或标准螺母安装。

**标准型号**
- **M.1053-P-EP**:铝制管身，环氧树脂涂层，带金属白点石墨色，亚光饰面。高度耐磨损、刮花及化学溶剂。避免持续接触沸水或者蒸汽。手柄支脚及封闭帽为RAL 9005 (C9)黑色。
- **M.1053-P-AN-BK**:阳极氧化铝制管身，本色，手柄支脚及封闭帽为RAL 9005 (C9)黑色。
- **M.1053-P-AN-GR**:铝制管身，本色。手柄支脚及封闭帽为RAL 7031 (C31)灰色。
- **M.1053-P-CLEAN**:铝制管身，涂层为白色，类似 RAL 9002。手柄支脚及封闭帽为近似 RAL 9002 (CLEAN)的白色。

**技术参数**
管状手柄的特点是其支脚数量可变，通过管身上的固定螺钉来调节手柄支脚。
拉伸应力：表中所示F值，是通过相关的测力设备，按照图中所示条件，并在正常环境温度下进行断裂试验获得。

**按需提供的特殊型号**
- 不同的长度。
- 不同颜色的封闭帽

**可按需提供的配件**
聚酰胺基（PA）高科技聚合体封闭帽，RAL 9005 (C9)黑色，RAL 7031 (C31)灰色，RAL 9002 (CLEAN) 白色，(参见ECS.T表)。

ELESA Original design

图1

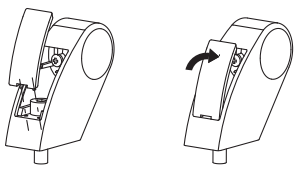

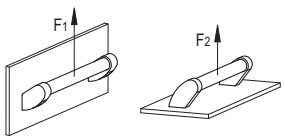


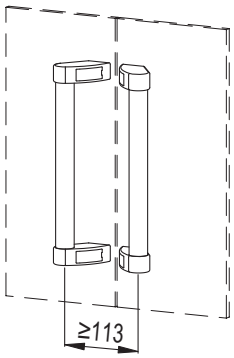


| 代码 | 型号 |
|---|---|
| 29882-C9 | ECS.T2-C9 |
| 29882-C31 | ECS.T2-C31 |
| 29882 | ECS.T2-CLEAN |

C9 RAL9005　C31 RAL7031　CLEAN RAL9002



ELESA 和 GANTER 依法保留所有权利。
复制图纸时请注明出处。

# M.1053-P | 带可移动支脚的偏置型管状手柄

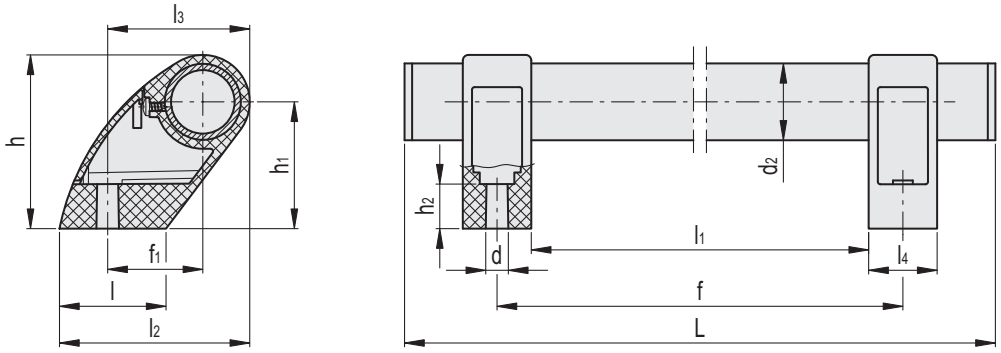


### M.1053-P-EP

| 代码 | 型号 | fmax.±1 | f1 | L | d | h | h1 | h2 | l | l1 max. | l2 | l3 | l4 | d2 | F1 [N]* | F1 [N]# | F2 [N] | F2 [N]# | ⚖ |
|---|---|---|---|---|---|---|---|---|---|---|---|---|---|---|---|---|---|---|---|
| 36901 | M.1053 P/30-295-EP | 295 | 37.5 | 324 | 8.5 | 68.5 | 50 | 17.5 | 42 | 268 | 75 | 56 | 27 | 30 | 1850 | 3400 | 2500 | 4000 | 231 |
| 36911 | M.1053 P/30-345-EP | 345 | 37.5 | 374 | 8.5 | 68.5 | 50 | 17.5 | 42 | 318 | 75 | 56 | 27 | 30 | 1650 | 3150 | 2000 | 3300 | 249 |
| 36921 | M.1053 P/30-395-EP | 395 | 37.5 | 424 | 8.5 | 68.5 | 50 | 17.5 | 42 | 368 | 75 | 56 | 27 | 30 | 1450 | 2600 | 1900 | 3000 | 266 |
| 36931 | M.1053 P/30-495-EP | 495 | 37.5 | 524 | 8.5 | 68.5 | 50 | 17.5 | 42 | 468 | 75 | 56 | 27 | 30 | 1300 | 2000 | 1500 | 1900 | 301 |
| 36941 | M.1053 P/30-595-EP | 595 | 37.5 | 624 | 8.5 | 68.5 | 50 | 17.5 | 42 | 568 | 75 | 56 | 27 | 30 | 1100 | 1900 | 1200 | 1800 | 336 |
| 36951 | M.1053 P/30-695-EP | 695 | 37.5 | 724 | 8.5 | 68.5 | 50 | 17.5 | 42 | 668 | 75 | 56 | 27 | 30 | 1000 | 1600 | 1100 | 1500 | 371 |

### M.1053-P-AN-BK

| 代码 | 型号 | fmax.±1 | f1 | L | d | h | h1 | h2 | l | l1 max. | l2 | l3 | l4 | d2 | F1 [N]* | F1 [N]# | F2 [N] | F2 [N]# | ⚖ |
|---|---|---|---|---|---|---|---|---|---|---|---|---|---|---|---|---|---|---|---|
| 36903 | M.1053 P/30-295-AN-BK | 295 | 37.5 | 324 | 8.5 | 68.5 | 50 | 17.5 | 42 | 268 | 75 | 56 | 27 | 30 | 1850 | 3400 | 2500 | 4000 | 231 |
| 36913 | M.1053 P/30-345-AN-BK | 345 | 37.5 | 374 | 8.5 | 68.5 | 50 | 17.5 | 42 | 318 | 75 | 56 | 27 | 30 | 1650 | 3150 | 2000 | 3300 | 249 |
| 36923 | M.1053 P/30-395-AN-BK | 395 | 37.5 | 424 | 8.5 | 68.5 | 50 | 17.5 | 42 | 368 | 75 | 56 | 27 | 30 | 1450 | 2600 | 1900 | 3000 | 266 |
| 36933 | M.1053 P/30-495-AN-BK | 495 | 37.5 | 524 | 8.5 | 68.5 | 50 | 17.5 | 42 | 468 | 75 | 56 | 27 | 30 | 1300 | 2000 | 1500 | 1900 | 301 |
| 36943 | M.1053 P/30-595-AN-BK | 595 | 37.5 | 624 | 8.5 | 68.5 | 50 | 17.5 | 42 | 568 | 75 | 56 | 27 | 30 | 1100 | 1900 | 1200 | 1800 | 336 |
| 36953 | M.1053 P/30-695-AN-BK | 695 | 37.5 | 724 | 8.5 | 68.5 | 50 | 17.5 | 42 | 668 | 75 | 56 | 27 | 30 | 1000 | 1600 | 1100 | 1500 | 371 |

### M.1053-P-AN-GR

| 代码 | 型号 | fmax.±1 | f1 | L | d | h | h1 | h2 | l | l1 max. | l2 | l3 | l4 | d2 | F1 [N]* | F1 [N]# | F2 [N] | F2 [N]# | ⚖ |
|---|---|---|---|---|---|---|---|---|---|---|---|---|---|---|---|---|---|---|---|
| 36905 | M.1053 P/30-295-AN-GR | 295 | 37.5 | 324 | 8.5 | 68.5 | 50 | 17.5 | 42 | 268 | 75 | 56 | 27 | 30 | 1850 | 3400 | 2500 | 4000 | 231 |
| 36915 | M.1053 P/30-345-AN-GR | 345 | 37.5 | 374 | 8.5 | 68.5 | 50 | 17.5 | 42 | 318 | 75 | 56 | 27 | 30 | 1650 | 3150 | 2000 | 3300 | 249 |
| 36925 | M.1053 P/30-395-AN-GR | 395 | 37.5 | 424 | 8.5 | 68.5 | 50 | 17.5 | 42 | 368 | 75 | 56 | 27 | 30 | 1450 | 2600 | 1900 | 3000 | 266 |
| 36935 | M.1053 P/30-495-AN-GR | 495 | 37.5 | 524 | 8.5 | 68.5 | 50 | 17.5 | 42 | 468 | 75 | 56 | 27 | 30 | 1300 | 2000 | 1500 | 1900 | 301 |
| 36945 | M.1053 P/30-595-AN-GR | 595 | 37.5 | 624 | 8.5 | 68.5 | 50 | 17.5 | 42 | 568 | 75 | 56 | 27 | 30 | 1100 | 1900 | 1200 | 1800 | 336 |
| 36955 | M.1053 P/30-695-AN-GR | 695 | 37.5 | 724 | 8.5 | 68.5 | 50 | 17.5 | 42 | 668 | 75 | 56 | 27 | 30 | 1000 | 1600 | 1100 | 1500 | 371 |

### M.1053-P-CLEAN

| 代码 | 型号 | fmax.±1 | f1 | L | d | h | h1 | h2 | l | l1 max. | l2 | l3 | l4 | d2 | F1 [N]* | F1 [N]# | F2 [N] | F2 [N]# | ⚖ |
|---|---|---|---|---|---|---|---|---|---|---|---|---|---|---|---|---|---|---|---|
| 151481 | M.1053 P/30-295-CLEAN | 295 | 37.5 | 324 | 8.5 | 68.5 | 50 | 17.5 | 42 | 268 | 75 | 56 | 27 | 30 | 1850 | 3400 | 2500 | 4000 | 231 |
| 151483 | M.1053 P/30-345-CLEAN | 345 | 37.5 | 374 | 8.5 | 68.5 | 50 | 17.5 | 42 | 318 | 75 | 56 | 27 | 30 | 1650 | 3150 | 2000 | 3300 | 249 |
| 151485 | M.1053 P/30-395-CLEAN | 395 | 37.5 | 424 | 8.5 | 68.5 | 50 | 17.5 | 42 | 368 | 75 | 56 | 27 | 30 | 1450 | 2600 | 1900 | 3000 | 266 |
| 151487 | M.1053 P/30-495-CLEAN | 495 | 37.5 | 524 | 8.5 | 68.5 | 50 | 17.5 | 42 | 468 | 75 | 56 | 27 | 30 | 1300 | 2000 | 1500 | 1900 | 301 |
| 151489 | M.1053 P/30-595-CLEAN | 595 | 37.5 | 624 | 8.5 | 68.5 | 50 | 17.5 | 42 | 568 | 75 | 56 | 27 | 30 | 1100 | 1900 | 1200 | 1800 | 336 |
| 151491 | M.1053 P/30-695-CLEAN | 695 | 37.5 | 724 | 8.5 | 68.5 | 50 | 17.5 | 42 | 668 | 75 | 56 | 27 | 30 | 1000 | 1600 | 1100 | 1500 | 371 |

***** 最大工作载荷 **#** 破坏载荷



ELESA 和 GANTER 依法保留所有权利。
复制图纸时请注明出处。

# GN 333.5

## 不锈钢管状手柄

**规格**

管 Ø 28 x 2
不锈钢

- AISI 304
- 亚光

手柄支脚
精铸不锈钢

- AISI CF-8
- 亚光喷砂饰面

**信息**

GN 333.5不锈钢管状手柄的管身采用激光焊接工艺与支脚相接，接口紧密无缝隙，可防止污垢从此处侵入。

**技术信息**

- 不锈钢特性 (参见页 A26)
- 额定负载信息 (参见页 A35)

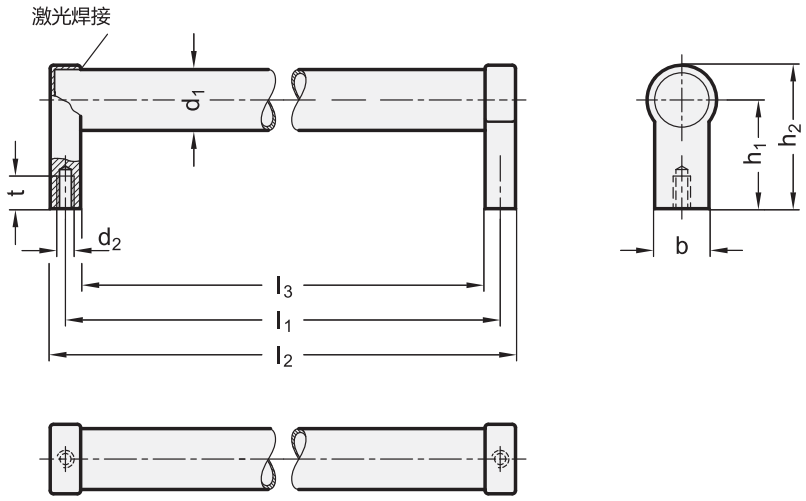


**GN 333.5** 不锈钢

| 型号 | d1 | l1 ±1 | b | d2 | h1 | h2 | l2 | l3 | t 最小 | ⚖ |
|---|---|---|---|---|---|---|---|---|---|---|
| GN 333.5-28-200 | 28 | 200 | 25 | M 8 | 50 | 66 | 214 | 186 | 15 | 500 |
| GN 333.5-28-250 | 28 | 250 | 25 | M 8 | 50 | 66 | 264 | 236 | 15 | 563 |
| GN 333.5-28-300 | 28 | 300 | 25 | M 8 | 50 | 66 | 314 | 286 | 15 | 626 |
| GN 333.5-28-400 | 28 | 400 | 25 | M 8 | 50 | 66 | 414 | 386 | 15 | 760 |
| GN 333.5-28-500 | 28 | 500 | 25 | M 8 | 50 | 66 | 514 | 486 | 15 | 861 |
| GN 333.5-28-600 | 28 | 600 | 25 | M 8 | 50 | 66 | 614 | 586 | 15 | 900 |





ELESA 和 GANTER 依法保留所有权利。
复制图纸时请注明出处。

# GN 669

## 系统手柄

**铝制**

### 规格

**类型**

– **A**型: 从背面安装(螺纹盲孔)
– **B**型: 从操作者一侧安装

管身/管端件
铝制

喷塑涂层
黑色, RAL 9005, 纹理饰面 **SW**

阳极氧化, 本色 **EL**

盖帽
塑料
高科技聚合体 (聚酰胺 PA)
黑色, 亚光饰面

DIN 912-M8x75 槽头螺钉
钢制, 镀锌

ISO 4032-M8 六角螺母
钢制, 镀锌

DIN 125 垫圈
钢制, 镀锌

### 信息

GN 669 管状手柄的优势在于其管身与手柄支脚的连接具有极高的稳定性。
B型(从操作者一侧安装)的螺钉是被遮盖的。

### 技术信息

– 额定负载信息 (参见页 A35)

### 安装信息

从操作者一侧安装时(B型),塑料端盖为散件形式供货。手柄安装完成后,将端盖压入手柄管及支脚的末端,直至其与管末端的槽咬合。
两种安装方式允许在相对位置成对安装手柄,该方式适用门上安装(双侧手柄)。根据门的厚度,可能需要较长的 DIN 912 槽头螺钉。

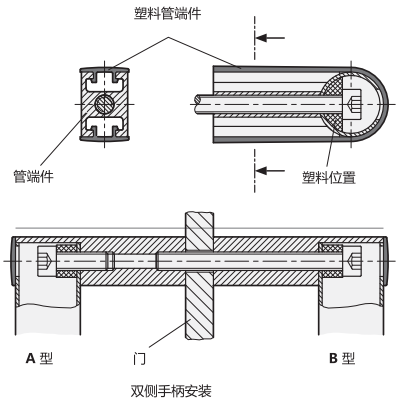


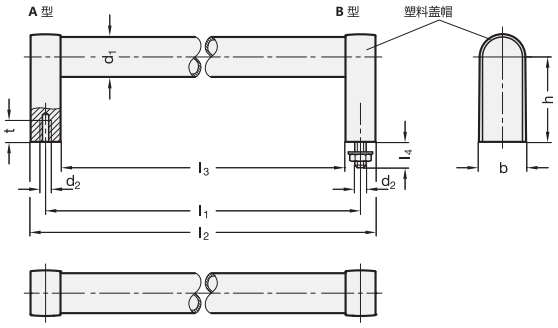


* 增加管状手柄的色号索引(SW 或 EL)

SW RAL9005　　EL 阳极氧化

**GN 669**

| 型号 | d1 | l1 ±0.5 | b | d2 | h ≈ | l2 | l3 | l4 | t 最小 | ⚖ |
|---|---|---|---|---|---|---|---|---|---|---|
| GN 669-28-200-A-* | 28 | 200 | 32 | M 8 | 60 | 220 | 180 | - | 15 | 180 |
| GN 669-28-250-A-* | 28 | 250 | 32 | M 8 | 60 | 270 | 230 | - | 15 | 208 |
| GN 669-28-300-A-* | 28 | 300 | 32 | M 8 | 60 | 320 | 280 | - | 15 | 220 |
| GN 669-28-400-A-* | 28 | 400 | 32 | M 8 | 60 | 420 | 380 | - | 15 | 260 |
| GN 669-28-500-A-* | 28 | 500 | 32 | M 8 | 60 | 520 | 480 | - | 15 | 290 |
| GN 669-28-600-A-* | 28 | 600 | 32 | M 8 | 60 | 620 | 580 | - | 15 | 330 |
| GN 669-28-200-B-* | 28 | 200 | 32 | M 8 | 60 | 220 | 180 | 20 | - | 245 |
| GN 669-28-250-B-* | 28 | 250 | 32 | M 8 | 60 | 270 | 230 | 20 | - | 260 |
| GN 669-28-300-B-* | 28 | 300 | 32 | M 8 | 60 | 320 | 280 | 20 | - | 275 |
| GN 669-28-400-B-* | 28 | 400 | 32 | M 8 | 60 | 420 | 380 | 20 | - | 300 |
| GN 669-28-500-B-* | 28 | 500 | 32 | M 8 | 60 | 520 | 480 | 20 | - | 350 |
| GN 669-28-600-B-* | 28 | 600 | 32 | M 8 | 60 | 620 | 580 | 20 | - | 400 |




ELESA 和 GANTER 依法保留所有权利。
复制图纸时请注明出处。

# GN 666.5

## 不锈钢管状手柄

### 从背面安装

**规格**

**类型**

- **K**型: 带塑料盖帽
- **E**型: 带不锈钢盖帽

管身 Ø 30 x 1.5
AISI 304 不锈钢
亚光光亮饰面，研磨加工

手柄支脚
AISI 304 不锈钢
亚光光亮饰面，研磨加工

DIN 914-M5 平头螺钉
AISI 304 不锈钢

盖帽

- K型：塑料 (聚酰胺 PA)，黑色亚光
- E型：不锈钢 AISI 304

**信息**

GN 666.5不锈钢管状手柄的E型完全由A2不锈钢制成。

**可按需提供**

- 特殊长度

**技术信息**

- 不锈钢特性 (参见页 508)

**应用案例**

GN666.5管状手柄允许在相对位置成对安装手柄，该方式适用门上安装 (双侧手柄)。
通常需要为此修改螺纹长度l4。随货提供的DIN 913-M8x25-A2螺纹销也要随之替换为更长的螺纹销。
可按需提供修改螺纹长度 l4 的手柄。

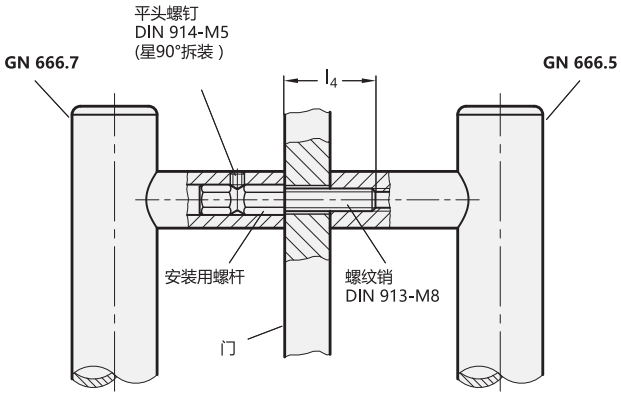






ELESA 和 GANTER 依法保留所有权利。
复制图纸时请注明出处。

# GN 666.5 | 不锈钢管状手柄

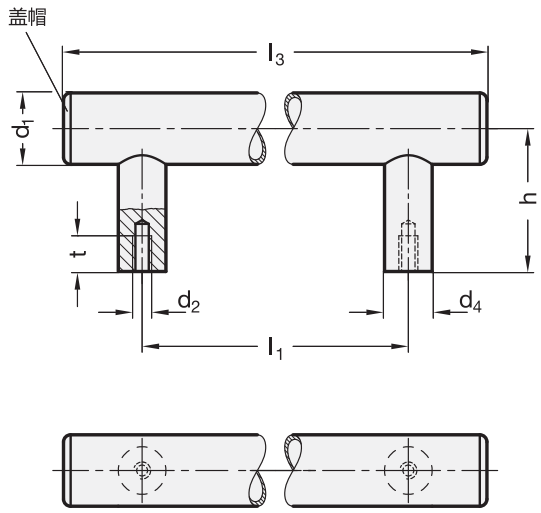


GN 666.5 **不锈钢**

| 型号 | d1 | d2 | l1 ±0.5 | d4 | h | l3 | l4 | t 最小 | ⚖ |
|---|---|---|---|---|---|---|---|---|---|
| GN 666.5-30-M6-200-E | 30 | M 6 | 200 | 20 | 60 | 265 | 15 | 15 | 600 |
| GN 666.5-30-M6-250-E | 30 | M 6 | 250 | 20 | 60 | 315 | 15 | 15 | 616 |
| GN 666.5-30-M6-300-E | 30 | M 6 | 300 | 20 | 60 | 365 | 15 | 15 | 688 |
| GN 666.5-30-M6-400-E | 30 | M 6 | 400 | 20 | 60 | 465 | 15 | 15 | 772 |
| GN 666.5-30-M6-500-E | 30 | M 6 | 500 | 20 | 60 | 565 | 15 | 15 | 885 |
| GN 666.5-30-M6-600-E | 30 | M 6 | 600 | 20 | 60 | 665 | 15 | 15 | 968 |
| GN 666.5-30-M8-200-E | 30 | M 8 | 200 | 20 | 60 | 265 | 15 | 15 | 585 |
| GN 666.5-30-M8-250-E | 30 | M 8 | 250 | 20 | 60 | 315 | 15 | 15 | 620 |
| GN 666.5-30-M8-300-E | 30 | M 8 | 300 | 20 | 60 | 365 | 15 | 15 | 655 |
| GN 666.5-30-M8-400-E | 30 | M 8 | 400 | 20 | 60 | 465 | 15 | 15 | 725 |
| GN 666.5-30-M8-500-E | 30 | M 8 | 500 | 20 | 60 | 565 | 15 | 15 | 800 |
| GN 666.5-30-M8-600-E | 30 | M 8 | 600 | 20 | 60 | 665 | 15 | 15 | 880 |
| GN 666.5-30-M6-200-K | 30 | M 6 | 200 | 20 | 60 | 265 | 15 | 15 | 490 |
| GN 666.5-30-M6-250-K | 30 | M 6 | 250 | 20 | 60 | 315 | 15 | 15 | 540 |
| GN 666.5-30-M6-300-K | 30 | M 6 | 300 | 20 | 60 | 365 | 15 | 15 | 589 |
| GN 666.5-30-M6-400-K | 30 | M 6 | 400 | 20 | 60 | 465 | 15 | 15 | 707 |
| GN 666.5-30-M6-500-K | 30 | M 6 | 500 | 20 | 60 | 565 | 15 | 15 | 800 |
| GN 666.5-30-M6-600-K | 30 | M 6 | 600 | 20 | 60 | 665 | 15 | 15 | 880 |
| GN 666.5-30-M8-200-K | 30 | M 8 | 200 | 20 | 60 | 265 | 15 | 15 | 500 |
| GN 666.5-30-M8-250-K | 30 | M 8 | 250 | 20 | 60 | 315 | 15 | 15 | 580 |
| GN 666.5-30-M8-300-K | 30 | M 8 | 300 | 20 | 60 | 365 | 15 | 15 | 640 |
| GN 666.5-30-M8-400-K | 30 | M 8 | 400 | 20 | 60 | 465 | 15 | 15 | 720 |
| GN 666.5-30-M8-500-K | 30 | M 8 | 500 | 20 | 60 | 565 | 15 | 15 | 800 |
| GN 666.5-30-M8-600-K | 30 | M 8 | 600 | 20 | 60 | 665 | 15 | 15 | 880 |



ELESA 和 GANTER 依法保留所有权利。
复制图纸时请注明出处。

# GN 666.7

## 不锈钢管状手柄

**从操作者一侧安装**

### 规格

**类型**

- **K**型: 带塑料盖帽
- **E**型: 带不锈钢盖帽

管身 Ø 30 x 1.5
AISI 304 不锈钢
亚光光亮饰面，研磨加工

手柄支脚
AISI 304 不锈钢
亚光光亮饰面，研磨加工

安装螺杆
带 DIN 913-M8 螺纹销
AISI 304 不锈钢

DIN 914-M5 平头螺钉
AISI 304 不锈钢

盖帽

- K型：塑料 (聚酰胺 PA)，黑色亚光
- E型：不锈钢 AISI 304

### 信息

安装GN 666.7不锈钢管状手柄时（从背面安装），先从机器一侧将DIN 913-M8x25螺纹销（随货提供）拧入，然后压入手柄，并用DIN 914-M5平头螺钉固定。
GN 666.7 不锈钢管状手柄的E型完全由A2不锈钢制成。

### 可按需提供

- 特殊长度

### 技术信息

- 不锈钢特性 (参见页 A26)

### 应用案例

GN666.7管状手柄允许在相对位置成对安装手柄，该方式适用门上安装（双侧手柄）。
通常需要为此修改螺纹长度l4。随货提供的DIN 913-M8x25-A2螺纹销也要随之替换为更长的螺纹销。
可按需提供修改螺纹长度 l4 的手柄。

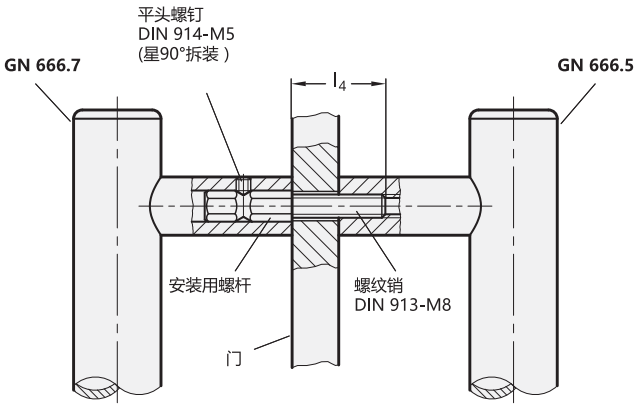






ELESA 和 GANTER 依法保留所有权利。
复制图纸时请注明出处。

# GN 666.7 | 不锈钢管状手柄

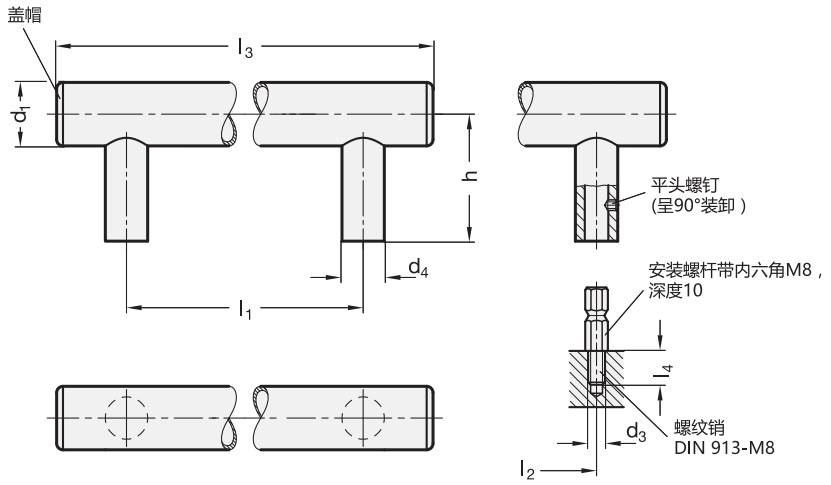


**GN 666.7** 不锈钢

| 型号 | d1 | d3 | l1 ±0.5 | l2 ±0.3 | d4 | h | l3 | l4 | ⚖ |
|---|---|---|---|---|---|---|---|---|---|
| GN 666.7-30-M8-200-E | 30 | M 8 | 200 | 200 | 20 | 60 | 265 | 15 | 581 |
| GN 666.7-30-M8-250-E | 30 | M 8 | 250 | 250 | 20 | 60 | 315 | 15 | 640 |
| GN 666.7-30-M8-300-E | 30 | M 8 | 300 | 300 | 20 | 60 | 365 | 15 | 700 |
| GN 666.7-30-M8-400-E | 30 | M 8 | 400 | 400 | 20 | 60 | 465 | 15 | 796 |
| GN 666.7-30-M8-500-E | 30 | M 8 | 500 | 500 | 20 | 60 | 565 | 15 | 900 |
| GN 666.7-30-M8-600-E | 30 | M 8 | 600 | 600 | 20 | 60 | 665 | 15 | 990 |
| GN 666.7-30-M8-200-K | 30 | M 8 | 200 | 200 | 20 | 60 | 265 | 15 | 520 |
| GN 666.7-30-M8-250-K | 30 | M 8 | 250 | 250 | 20 | 60 | 315 | 15 | 550 |
| GN 666.7-30-M8-300-K | 30 | M 8 | 300 | 300 | 20 | 60 | 365 | 15 | 580 |
| GN 666.7-30-M8-400-K | 30 | M 8 | 400 | 400 | 20 | 60 | 465 | 15 | 740 |
| GN 666.7-30-M8-500-K | 30 | M 8 | 500 | 500 | 20 | 60 | 565 | 15 | 800 |
| GN 666.7-30-M8-600-K | 30 | M 8 | 600 | 600 | 20 | 60 | 665 | 15 | 860 |



ELESA 和 GANTER 依法保留所有权利。
复制图纸时请注明出处。

# GN 666



## 管状手柄

**铝制或不锈钢管身**

### 规格

管身 Ø 30 x 1.5
铝制或不锈钢管身

手柄支脚 / 盖帽
塑料 (聚酰胺PA)

- 玻璃纤维加固
- 耐受温度达100 °C

铝制管身
喷塑涂层
黑色, RAL 9005, 纹理饰面 **SW**
手柄支脚/盖帽, 黑色, 亚光饰面

铝制管身
阳极氧化, 本色 **EL**
手柄支脚/盖帽, 黑色, 亚光饰面

铝制管身
阳极氧化处理, 本色 **ELG**
手柄支脚 / 盖帽, 浅灰色, 亚光饰面

AISI 304 不锈钢管身
研磨处理, 亚光光泽饰面 **NG**
手柄支脚/盖帽, 黑色, 亚光饰面

### 信息

因其大量的衍生款式与经典的设计，GN 666 成为众多应用场合的最佳选择。
模块化的结构，使得即使单位数量相对较少，也能提供特殊长度的款式。对于大尺寸手柄可提供额外的中心支柱。

### 可按需提供

- Clean 系列款式(CL)

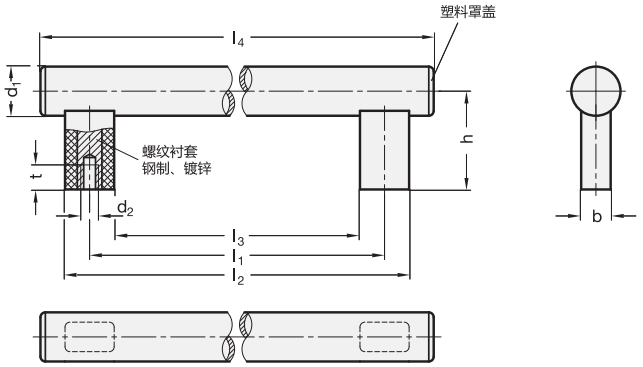


*增加管状手柄的表面处理索引(SW、EL、ELG 或 NG)

| SW | EL | ELG | NG |
|---|---|---|---|
| 本色 | 阳极氧化，本色 | 阳极氧化，浅灰色 | 不锈钢，黑色 |

**GN 666**

| 型号 | d1 | d2 | l1 ±0.5 | b | h | l2 | l3 | l4 | t 最小 | ⚖ |
|---|---|---|---|---|---|---|---|---|---|---|
| GN 666-30-M6-200-* | 30 | M 6 | 200 | 18 | 60 | 230 | 170 | 265 | 12 | 213 |
| GN 666-30-M6-250-* | 30 | M 6 | 250 | 18 | 60 | 280 | 220 | 315 | 12 | 236 |
| GN 666-30-M6-300-* | 30 | M 6 | 300 | 18 | 60 | 330 | 270 | 365 | 12 | 260 |
| GN 666-30-M6-350-* | 30 | M 6 | 350 | 18 | 60 | 380 | 320 | 415 | 12 | 284 |
| GN 666-30-M6-400-* | 30 | M 6 | 400 | 18 | 60 | 430 | 370 | 465 | 12 | 308 |
| GN 666-30-M6-500-* | 30 | M 6 | 500 | 18 | 60 | 530 | 470 | 565 | 12 | 332 |
| GN 666-30-M6-600-* | 30 | M 6 | 600 | 18 | 60 | 630 | 570 | 665 | 12 | 355 |
| GN 666-30-M8-200-* | 30 | M 8 | 200 | 18 | 60 | 230 | 170 | 265 | 15 | 248 |
| GN 666-30-M8-250-* | 30 | M 8 | 250 | 18 | 60 | 280 | 220 | 315 | 15 | 263 |
| GN 666-30-M8-300-* | 30 | M 8 | 300 | 18 | 60 | 330 | 270 | 365 | 15 | 278 |
| GN 666-30-M8-350-* | 30 | M 8 | 350 | 18 | 60 | 380 | 320 | 415 | 15 | 293 |
| GN 666-30-M8-400-* | 30 | M 8 | 400 | 18 | 60 | 430 | 370 | 465 | 15 | 308 |
| GN 666-30-M8-500-* | 30 | M 8 | 500 | 18 | 60 | 530 | 470 | 565 | 15 | 339 |
| GN 666-30-M8-600-* | 30 | M 8 | 600 | 18 | 60 | 630 | 570 | 665 | 15 | 370 |



ELESA 和 GANTER 依法保留所有权利。
复制图纸时请注明出处。

# GN 666.1

## 管状手柄

### 铝制或不锈钢管身

#### 规格

管身 Ø 30 x 1.5
铝制或不锈钢管身

手柄支脚 / 盖帽
塑料 (聚酰胺PA)

- 玻璃纤维加固
- 最高耐受温度达 100 °C

铝制管身
喷塑涂层
黑色, RAL 9005, 纹理饰面 **SW**
手柄支脚/盖帽, 黑色, 亚光饰面

铝制管身
阳极氧化, 本色 **EL**
手柄支脚/盖帽, 黑色, 亚光饰面

铝制管身
阳极氧化处理, 本色 **ELG**
手柄支脚 / 盖帽, 浅灰色, 亚光饰面

AISI 304 不锈钢管身
研磨处理, 亚光光泽饰面 **NG**
手柄支脚/盖帽, 黑色, 亚光饰面

#### 信息

因其大量的衍生款式与经典的设计，GN 666.1 成为众多应用场合的最佳选择。
模块化的结构，使得即使单位数量相对较少，也能提供特殊长度的款式。对于大尺寸手柄可提供额外的中心支柱。

#### 技术信息

- 额定负载信息 (参见页 A35)

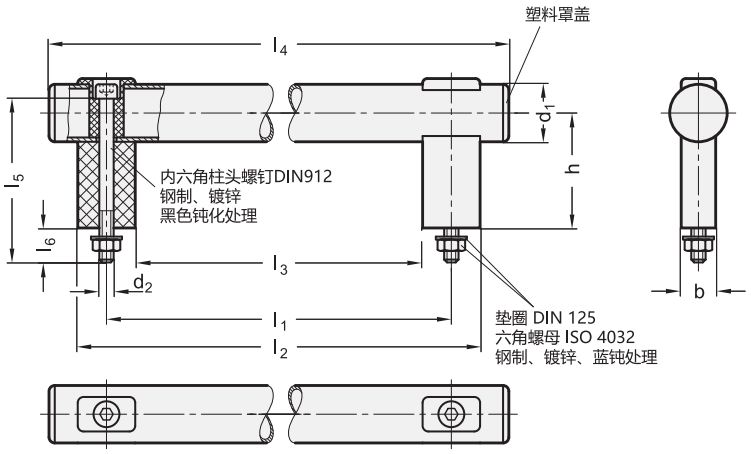


*增加管状手柄的表面处理索引(SW、EL、ELG 或 NG)

| SW | EL | ELG | NG |
|---|---|---|---|
| 本色 | 阳极氧化，本色 | 阳极氧化，浅灰色 | 不锈钢，黑色 |

**GN 666.1**

| 型号 | d1 | l1 ±0.5 | b | d2 | h | l2 | l3 | l4 | l5 | l6 | ⚖ |
|---|---|---|---|---|---|---|---|---|---|---|---|
| GN 666.1-30-200-* | 30 | 200 | 18 | M 8 | 60 | 230 | 170 | 265 | 85 | 17 | 247 |
| GN 666.1-30-250-* | 30 | 250 | 18 | M 8 | 60 | 280 | 220 | 315 | 85 | 17 | 265 |
| GN 666.1-30-300-* | 30 | 300 | 18 | M 8 | 60 | 330 | 270 | 365 | 85 | 17 | 284 |
| GN 666.1-30-400-* | 30 | 400 | 18 | M 8 | 60 | 430 | 370 | 465 | 85 | 17 | 321 |
| GN 666.1-30-500-* | 30 | 500 | 18 | M 8 | 60 | 530 | 470 | 565 | 85 | 17 | 357 |
| GN 666.1-30-600-* | 30 | 600 | 18 | M 8 | 60 | 630 | 570 | 665 | 85 | 17 | 394 |



ELESA 和 GANTER 依法保留所有权利。
复制图纸时请注明出处。

# M.1043

## 管状手柄

**高科技聚合体，铝制，不锈钢**

### 手柄支脚

玻璃纤维加固聚酰胺基（PA）高科技聚合体，黑色，亚光饰面。散件出货。
手柄支脚连接至管身以避免其转动。
手柄支脚还可单独销售。（不包括管身）。

| 代码 | 型号 |
|---|---|
| 15302 | GR-M.1043/20 |
| 15301 | GR-M.1043/30 |

### 防旋转的管端塞

NBR 合成橡胶。

### 标准型号

通孔，用于内六角柱头螺钉。两个定位销（在手柄安装过程中装配）保证支脚的准确定位。
- **M.1043-EP:**铝制管身，环氧树脂涂层，带金属白点石墨色，亚光饰面。高度耐磨损、刮花及化学溶剂。避免持续接触沸水或者蒸汽。
- **M.1043-AN:** 阳极氧化处理管身，本色。
- **M.1043-SST:** AISI 304不锈钢管身。

螺纹盲孔。两个定位销（在手柄安装过程中装配）保证支脚的准确定位。
- **M.1043-BM-EP:** 铝制管身，环氧树脂涂层，带金属白点石墨色，亚光饰面。高度耐磨损、刮花及化学溶剂。避免长时间连续接触沸水或者蒸汽。
- **M.1043 BM-AN:** 阳极氧化处理管身，本色。
- **M.1043-BM-SST:** AISI 304 不锈钢管身。

### 技术参数

拉伸应力：表中所示F2值，是通过相关的测力设备，按照图中所示条件，并在正常环境温度下进行断裂试验获得。

### 可按需提供的配件

- 用于直径为20的管身的中置支脚：代码 15306 SCM.1043-20。
- 用于直径为30的管身的中置支脚：代码 15305 SCM.1043-30。

建议用于长度超过 700 mm 的管身。
- 用于连接侧支脚与Ø30管身的间隔元件 DS-M.1043（见表）。

ELESA Original design

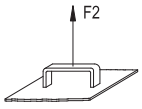


**安装**
SCM.中置支脚

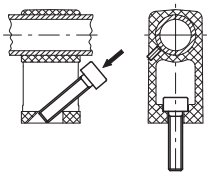

**DS-M.1043**

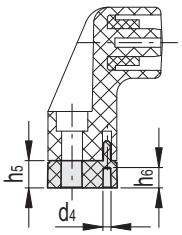


DS-M.1043

| 代码 | 型号 | d4 | h5 | h6 | 用于手柄 |
|---|---|---|---|---|---|
| 15291 | DS-M.1043/30-10 | 4 | 10 | 6 | M.1043/30 |
| 15293 | DS-M.1043/30-20 | 4 | 20 | 15 | M.1043/30 |



ELESA 和 GANTER 依法保留所有权利。
复制图纸时请注明出处。

# M.1043 | 管状手柄

M.1043-EP
M.1043-AN
M.1043-SST

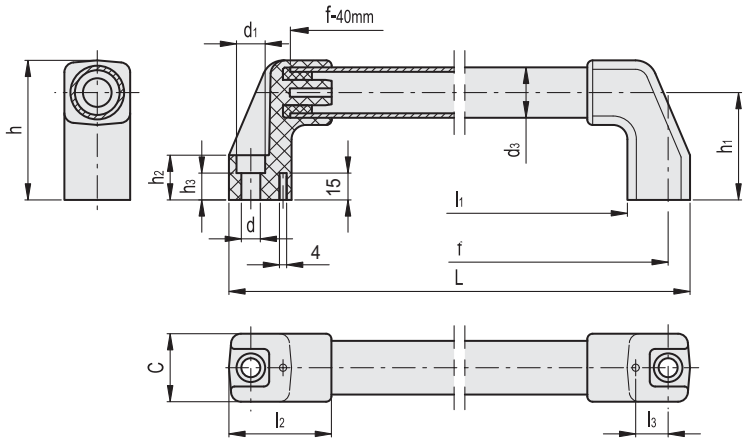


**M.1043-EP** **M.1043-AN**

| 代码 | 型号 | 代码 | 型号 | f±1 | L | d | d1 | h | h1 | h2 | h3 | l1 | l2 | l3 | d3 | C | F2 [N] | F2 [N]# | ⚖ |
|---|---|---|---|---|---|---|---|---|---|---|---|---|---|---|---|---|---|---|---|
| 37621 | M.1043/20-200-EP | 37623 | M.1043/20-200-AN | 200 | 220 | 8.5 | 13.5 | 58 | 45 | 18 | 9.5 | 162 | 47 | 13 | 20 | 28 | 1500 | 2000 | 128 |
| 37631 | M.1043/20-300-EP | 37633 | M.1043/20-300-AN | 300 | 320 | 8.5 | 13.5 | 58 | 45 | 18 | 9.5 | 262 | 47 | 13 | 20 | 28 | 1500 | 2000 | 140 |
| 37641 | M.1043/20-350-EP | 37643 | M.1043/20-350-AN | 350 | 370 | 8.5 | 13.5 | 58 | 45 | 18 | 9.5 | 312 | 47 | 13 | 20 | 28 | 1400 | 1800 | 152 |
| 37651 | M.1043/20-400-EP | 37653 | M.1043/20-400-AN | 400 | 420 | 8.5 | 13.5 | 58 | 45 | 18 | 9.5 | 362 | 47 | 13 | 20 | 28 | 1200 | 1600 | 163 |
| 37661 | M.1043/20-500-EP | 37663 | M.1043/20-500-AN | 500 | 520 | 8.5 | 13.5 | 58 | 45 | 18 | 9.5 | 462 | 47 | 13 | 20 | 28 | 1000 | 1200 | 185 |
| 37671 | M.1043/20-600-EP | 37673 | M.1043/20-600-AN | 600 | 620 | 8.5 | 13.5 | 58 | 45 | 18 | 9.5 | 562 | 47 | 13 | 20 | 28 | 800 | 1000 | 210 |
| 37681 | M.1043/20-700-EP | 37683 | M.1043/20-700-AN | 700 | 720 | 8.5 | 13.5 | 58 | 45 | 18 | 9.5 | 662 | 47 | 13 | 20 | 28 | 600 | 900 | 232 |
| 37695 | M.1043/30-200-EP | 37697 | M.1043/30-200-AN | 200 | 224 | 10.5 | 16 | 78 | 60 | 25 | 15 | 154 | 57 | 18 | 30 | 38 | 3000 | 3900 | 233 |
| 37701 | M.1043/30-300-EP | 37703 | M.1043/30-300-AN | 300 | 324 | 10.5 | 16 | 78 | 60 | 25 | 15 | 254 | 57 | 18 | 30 | 38 | 3000 | 3900 | 255 |
| 37711 | M.1043/30-350-EP | 37713 | M.1043/30-350-AN | 350 | 374 | 10.5 | 16 | 78 | 60 | 25 | 15 | 304 | 57 | 18 | 30 | 38 | 2600 | 3500 | 277 |
| 37721 | M.1043/30-400-EP | 37723 | M.1043/30-400-AN | 400 | 424 | 10.5 | 16 | 78 | 60 | 25 | 15 | 354 | 57 | 18 | 30 | 38 | 2200 | 3300 | 295 |
| 37731 | M.1043/30-500-EP | 37733 | M.1043/30-500-AN | 500 | 524 | 10.5 | 16 | 78 | 60 | 25 | 15 | 454 | 57 | 18 | 30 | 38 | 1800 | 2400 | 337 |
| 37741 | M.1043/30-600-EP | 37743 | M.1043/30-600-AN | 600 | 624 | 10.5 | 16 | 78 | 60 | 25 | 15 | 554 | 57 | 18 | 30 | 38 | 1600 | 2000 | 378 |
| 37751 | M.1043/30-700-EP | 37753 | M.1043/30-700-AN | 700 | 724 | 10.5 | 16 | 78 | 60 | 25 | 15 | 654 | 57 | 18 | 30 | 38 | 1300 | 1800 | 417 |

**M.1043-SST** 不锈钢

| 代码 | 型号 | f±1 | L | d | d1 | h | h1 | h2 | h3 | l1 | l2 | l3 | d3 | C | F2 [N] | F2 [N]# | ⚖ |
|---|---|---|---|---|---|---|---|---|---|---|---|---|---|---|---|---|---|
| 37622 | M.1043/20-200-SST | 200 | 220 | 8.5 | 13.5 | 58 | 45 | 18 | 9.5 | 162 | 47 | 13 | 20 | 28 | 1500 | 2000 | 128 |
| 37632 | M.1043/20-300-SST | 300 | 320 | 8.5 | 13.5 | 58 | 45 | 18 | 9.5 | 262 | 47 | 13 | 20 | 28 | 3000 | 4500 | 142 |
| 37642 | M.1043/20-350-SST | 350 | 370 | 8.5 | 13.5 | 58 | 45 | 18 | 9.5 | 312 | 47 | 13 | 20 | 28 | 2500 | 4000 | 154 |
| 37652 | M.1043/20-400-SST | 400 | 420 | 8.5 | 13.5 | 58 | 45 | 18 | 9.5 | 362 | 47 | 13 | 20 | 28 | 2000 | 3500 | 166 |
| 37662 | M.1043/20-500-SST | 500 | 520 | 8.5 | 13.5 | 58 | 45 | 18 | 9.5 | 462 | 47 | 13 | 20 | 28 | 1600 | 2500 | 190 |
| 37672 | M.1043/20-600-SST | 600 | 620 | 8.5 | 13.5 | 58 | 45 | 18 | 9.5 | 562 | 47 | 13 | 20 | 28 | 1100 | 1800 | 215 |
| 37682 | M.1043/20-700-SST | 700 | 720 | 8.5 | 13.5 | 58 | 45 | 18 | 9.5 | 662 | 47 | 13 | 20 | 28 | 900 | 1400 | 240 |
| 37696 | M.1043/30-200-SST | 200 | 224 | 10.5 | 16 | 78 | 60 | 25 | 15 | 154 | 57 | 18 | 30 | 38 | 3000 | 3900 | 233 |
| 37702 | M.1043/30-300-SST | 300 | 324 | 10.5 | 16 | 78 | 60 | 25 | 15 | 254 | 57 | 18 | 30 | 38 | 4200 | 5500 | 258 |
| 37712 | M.1043/30-350-SST | 350 | 374 | 10.5 | 16 | 78 | 60 | 25 | 15 | 304 | 57 | 18 | 30 | 38 | 4000 | 5250 | 282 |
| 37722 | M.1043/30-400-SST | 400 | 424 | 10.5 | 16 | 78 | 60 | 25 | 15 | 354 | 57 | 18 | 30 | 38 | 3800 | 5000 | 302 |
| 37732 | M.1043/30-500-SST | 500 | 524 | 10.5 | 16 | 78 | 60 | 25 | 15 | 454 | 57 | 18 | 30 | 38 | 3500 | 4500 | 343 |
| 37742 | M.1043/30-600-SST | 600 | 624 | 10.5 | 16 | 78 | 60 | 25 | 15 | 554 | 57 | 18 | 30 | 38 | 2800 | 4000 | 385 |
| 37752 | M.1043/30-700-SST | 700 | 724 | 10.5 | 16 | 78 | 60 | 25 | 15 | 654 | 57 | 18 | 30 | 38 | 2250 | 3500 | 425 |

***** 最大工作载荷**#** 破坏载荷（永久形变）。



ELESA 和 GANTER 依法保留所有权利。
复制图纸时请注明出处。

# M.1043 | 管状手柄



**M.1043-BM-EP**
**M.1043-BM-AN**
**M.1043-BM-SST**

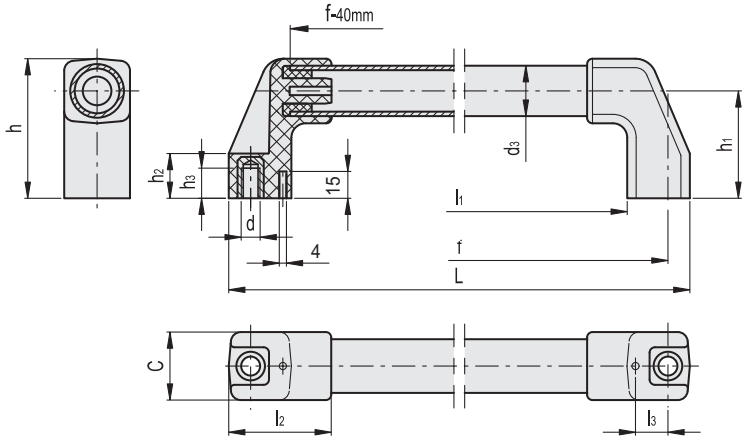


**M.1043-BM-EP** **M.1043-BM-AN**

| 代码 | 型号 | 代码 | 型号 | f±1 | L | d | h | h1 | h2 | h3 | l1 | l2 | l3 | d3 | C | F2 [N] | F2 [N]# | ⚖ |
|---|---|---|---|---|---|---|---|---|---|---|---|---|---|---|---|---|---|---|
| 37560 | M.1043 BM/20-200-EP | 37580 | M.1043 BM/20-200-AN | 200 | 220 | M8 | 58 | 45 | 18 | 9.5 | 162 | 47 | 13 | 20 | 28 | 1500 | 2000 | 128 |
| 37561 | M.1043 BM/20-300-EP | 37581 | M.1043 BM/20-300-AN | 300 | 320 | M8 | 58 | 45 | 18 | 10 | 262 | 47 | 13 | 20 | 28 | 1500 | 2000 | 140 |
| 37562 | M.1043 BM/20-350-EP | 37582 | M.1043 BM/20-350-AN | 350 | 370 | M8 | 58 | 45 | 18 | 10 | 312 | 47 | 13 | 20 | 28 | 1400 | 1800 | 152 |
| 37563 | M.1043 BM/20-400-EP | 37583 | M.1043 BM/20-400-AN | 400 | 420 | M8 | 58 | 45 | 18 | 10 | 362 | 47 | 13 | 20 | 28 | 1200 | 1600 | 163 |
| 37565 | M.1043 BM/20-500-EP | 37585 | M.1043 BM/20-500-AN | 500 | 520 | M8 | 58 | 45 | 18 | 10 | 462 | 47 | 13 | 20 | 28 | 1000 | 1200 | 185 |
| 37567 | M.1043 BM/20-600-EP | 37587 | M.1043 BM/20-600-AN | 600 | 620 | M8 | 58 | 45 | 18 | 10 | 562 | 47 | 13 | 20 | 28 | 800 | 1000 | 210 |
| 37569 | M.1043 BM/20-700-EP | 37589 | M.1043 BM/20-700-AN | 700 | 720 | M8 | 58 | 45 | 18 | 10 | 662 | 47 | 13 | 20 | 28 | 600 | 900 | 232 |
| 37570 | M.1043 BM/30-200-EP | 37590 | M.1043 BM/30-200-AN | 200 | 224 | M10 | 78 | 60 | 25 | 15 | 154 | 57 | 18 | 30 | 38 | 3000 | 3900 | 233 |
| 37571 | M.1043 BM/30-300-EP | 37591 | M.1043 BM/30-300-AN | 300 | 324 | M10 | 78 | 60 | 25 | 17 | 254 | 57 | 18 | 30 | 38 | 3000 | 3900 | 255 |
| 37572 | M.1043 BM/30-350-EP | 37592 | M.1043 BM/30-350-AN | 350 | 374 | M10 | 78 | 60 | 25 | 17 | 304 | 57 | 18 | 30 | 38 | 2600 | 3500 | 277 |
| 37573 | M.1043 BM/30-400-EP | 37593 | M.1043 BM/30-400-AN | 400 | 424 | M10 | 78 | 60 | 25 | 17 | 354 | 57 | 18 | 30 | 38 | 2200 | 3300 | 295 |
| 37575 | M.1043 BM/30-500-EP | 37595 | M.1043 BM/30-500-AN | 500 | 524 | M10 | 78 | 60 | 25 | 17 | 454 | 57 | 18 | 30 | 38 | 1800 | 2400 | 337 |
| 37577 | M.1043 BM/30-600-EP | 37597 | M.1043 BM/30-600-AN | 600 | 624 | M10 | 78 | 60 | 25 | 17 | 554 | 57 | 18 | 30 | 38 | 1600 | 2000 | 378 |
| 37579 | M.1043 BM/30-700-EP | 37599 | M.1043 BM/30-700-AN | 700 | 724 | M10 | 78 | 60 | 25 | 17 | 654 | 57 | 18 | 30 | 38 | 1300 | 1800 | 417 |

**M.1043-BM-SST** 不锈钢

| 代码 | 型号 | f±1 | L | d | h | h1 | h2 | h3 | l1 | l2 | l3 | d3 | C | F2 [N] | F2 [N]# | ⚖ |
|---|---|---|---|---|---|---|---|---|---|---|---|---|---|---|---|---|
| 37599 | M.1043 BM/20-200-SST | 200 | 220 | M8 | 58 | 45 | 18 | 9.5 | 162 | 47 | 13 | 20 | 28 | 1500 | 2000 | 128 |
| 37600 | M.1043 BM/20-300-SST | 300 | 320 | M8 | 58 | 45 | 18 | 10 | 262 | 47 | 13 | 20 | 28 | 3000 | 4500 | 142 |
| 37602 | M.1043 BM/20-350-SST | 350 | 370 | M8 | 58 | 45 | 18 | 10 | 312 | 47 | 13 | 20 | 28 | 2500 | 4000 | 154 |
| 37603 | M.1043 BM/20-400-SST | 400 | 420 | M8 | 58 | 45 | 18 | 10 | 362 | 47 | 13 | 20 | 28 | 2000 | 3500 | 166 |
| 37605 | M.1043 BM/20-500-SST | 500 | 520 | M8 | 58 | 45 | 18 | 10 | 462 | 47 | 13 | 20 | 28 | 1600 | 2500 | 190 |
| 37607 | M.1043 BM/20-600-SST | 600 | 620 | M8 | 58 | 45 | 18 | 10 | 562 | 47 | 13 | 20 | 28 | 1100 | 1800 | 215 |
| 37609 | M.1043 BM/20-700-SST | 700 | 720 | M8 | 58 | 45 | 18 | 10 | 662 | 47 | 13 | 20 | 28 | 900 | 1400 | 240 |
| 37610 | M.1043 BM/30-200-SST | 200 | 224 | M10 | 78 | 60 | 25 | 15 | 154 | 57 | 18 | 30 | 38 | 3000 | 3900 | 233 |
| 37611 | M.1043 BM/30-300-SST | 300 | 324 | M10 | 78 | 60 | 25 | 17 | 254 | 57 | 18 | 30 | 38 | 4200 | 5500 | 258 |
| 37612 | M.1043 BM/30-350-SST | 350 | 374 | M10 | 78 | 60 | 25 | 17 | 304 | 57 | 18 | 30 | 38 | 4000 | 5250 | 282 |
| 37613 | M.1043 BM/30-400-SST | 400 | 424 | M10 | 78 | 60 | 25 | 17 | 354 | 57 | 18 | 30 | 38 | 3800 | 5000 | 302 |
| 37615 | M.1043 BM/30-500-SST | 500 | 524 | M10 | 78 | 60 | 25 | 17 | 454 | 57 | 18 | 30 | 38 | 3500 | 4500 | 343 |
| 37617 | M.1043 BM/30-600-SST | 600 | 624 | M10 | 78 | 60 | 25 | 17 | 554 | 57 | 18 | 30 | 38 | 2800 | 4000 | 385 |
| 37619 | M.1043 BM/30-700-SST | 700 | 724 | M10 | 78 | 60 | 25 | 17 | 654 | 57 | 18 | 30 | 38 | 2250 | 3500 | 425 |

* 最大工作载荷# 破坏载荷 (永久形变)。



ELESA 和 GANTER 依法保留所有权利。
复制图纸时请注明出处。

# M.1043-HEI

RoHS PA +100° -30°

## 高度电绝缘管状手柄

**高科技聚合体与聚脂**

**手柄支脚**
玻璃纤维加固聚酰胺基(PA)高科技聚合体，黑色，亚光饰面。
供货时已装配，手柄支脚上用于安装管身的座圈形状，可防止管身旋转。

**管身**
玻璃纤维加固，黑色高电阻聚酯材料。高度耐磨、抗刮划以及耐各种溶剂。

**安装**
采用M10螺钉背部固定。
两枚导向销(安装时装配)确保精确定位。

**机械与绝缘特性**
拉伸应力：表中所示F2值，是通过相关的测力设备，按照图中所示条件，并在正常环境温度下进行断裂试验获得。
下表列出了管身的主要绝缘特性。

**可按需提供的配件**
柄管附加支脚(建议用于长度超过700mm的柄身)：代码15305 SCM.1043-30。

ELESA Original design

| 管身的绝缘特性 | |
|---|---|
| 体积电阻率 | $10^{10} \div 10^{15}$ [Ω *cm] |
| 表面电阻率 | $10^{10} \div 10^{13}$ [Ω*] (according to IEC93 standard) |
| 绝缘电阻率 | 8 [KV/mm] |
| 相对电痕指数 (CTI) | > 600 (V) |
| 电容率 | 5 |

**安装**
SCM.中置支脚

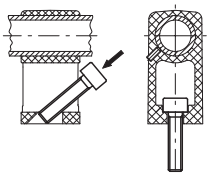

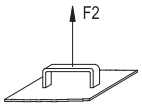


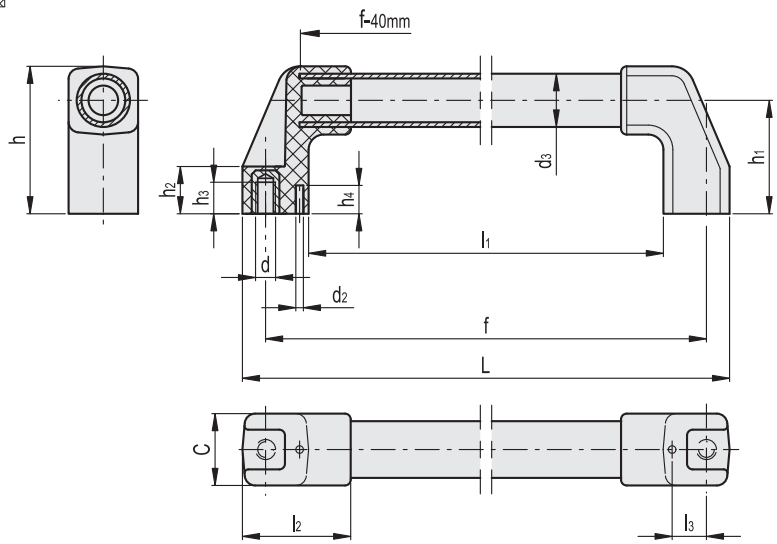


| 代码 | 型号 | f±1 | L | d | h | h1 | h2 | h3 | h4 | l1 | l2 | l3 | d2 | d3 | C | F2 [N] | F2 [N]# | ⚖ |
|---|---|---|---|---|---|---|---|---|---|---|---|---|---|---|---|---|---|---|
| 37776 | M.1043/30-500-HEI | 500 | 524 | M10 | 78 | 60 | 25 | 17 | 15 | 454 | 57 | 18 | 4 | 30 | 38 | 3000 | 4500 | 495 |
| 37786 | M.1043/30-700-HEI | 700 | 724 | M10 | 78 | 60 | 25 | 17 | 15 | 654 | 57 | 18 | 4 | 30 | 38 | 2000 | 3500 | 630 |

***** 最大工作载荷 **#** 破坏载荷




ELESA 和 GANTER 依法保留所有权利。
复制图纸时请注明出处。

# ETH.



## 管状手柄

### 高科技聚合体及铝

**手柄支脚**
玻璃纤维加固聚酰胺基(PA)高科技聚合体,亚光饰面。

**侧盖板**
Ergostyle彩色高科技聚合体和白色类似 RAL 9002 (CLEAN),光亮饰面。(钢制嵌件) 随货提供,压入式装配,可用螺丝刀拆卸。
还可作为附件单独供应(参见ECA.表)。

| 代码 | 型号 | 封闭帽用于 |
|---|---|---|
| 29871-* | ECA.T1-* | ETH.28 |
| 29872-* | ECA.T2-* | ETH.35 |
| 29871 | ECA.T 1-CLEAN | ETH.28-CLEAN |
| 29872 | ECA.T 2-CLEAN | ETH.35-CLEAN |

* 完整代码及型号请添加色号索引 (C1, ..., C6).

**防旋转管身装配系统**
铝管和手柄支脚之间安装专用膨胀式装配件,以防止手柄在操作过程中转动。

**标准型号**
通孔,用于安装带六角螺口的圆柱头螺钉、六角头螺钉或标准锁紧螺母。
- **ETH-EP:**铝制管身,环氧树脂涂层,带金属白点的石墨色,亚光饰面。高度耐磨损、刮花及化学溶剂。避免持续接触沸水或者蒸汽。(钢制嵌件) 灰黑色侧支脚
- **ETH-AN:** 阳极氧化处理铝制管身,本色。(钢制嵌件) 灰黑色侧支脚
- **ETH-CLEAN:** (钢制嵌件) 铝制管身,涂层为白色,类似 RAL 9002,光亮饰面。(钢制嵌件) 侧方支脚为白色,近似 RAL 9002。

建议的拧紧扭矩:
- 光孔背面安装:8 [Nm]。
- 光孔或者螺纹孔正前方安装:15 [Nm]。

**人体工程学设计**
大直径管能够保证舒适、牢固的握紧;在管状柄身上安装手柄支脚的防旋转装配系统,可在操作过程中保证更可靠、安全的操纵性能。

**技术参数**
拉伸应力:表中所示F2值,是通过相关的测力设备,按照图中所示条件,并在正常环境温度下进行断裂试验获得。

**按需提供的特殊型号**
不同的长度。

ERGOSTYLE® reddot design award 2015

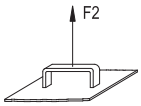




elesa+Ganter

ELESA 和 GANTER 依法保留所有权利。
复制图纸时请注明出处。

# ETH. 管状手柄

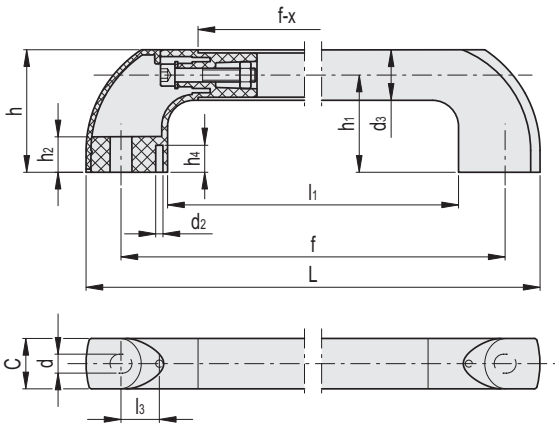

*须添加颜色索引 ,例如：262151-C5 ETH.28-300-EP-C5

| C1 | C2 | C3 | C4 | C5 | C6 |
|---|---|---|---|---|---|
| RAL7021 | RAL2004 | RAL7035 | RAL1021 | RAL5024 | RAL3000 |

**ETH-EP**

| 代码 | 型号 | f±1 | L | d | h | h1 | h2 | h4 | l1 | l3 | d2 | d3 | C | x | F2 [N] | F2 [N]# | ⚖ |
|---|---|---|---|---|---|---|---|---|---|---|---|---|---|---|---|---|---|
| 262151-* | ETH.28-300-EP-* | 300 | 339 | 8.5 | 68 | 54 | 20 | 15 | 248 | 20.3 | 4 | 27.5 | 28 | 86 | 2400 | 2800 | 235 |
| 262155-* | ETH.28-400-EP-* | 400 | 439 | 8.5 | 68 | 54 | 20 | 15 | 348 | 20.3 | 4 | 27.5 | 28 | 86 | 2000 | 2300 | 268 |
| 262161-* | ETH.28-500-EP-* | 500 | 539 | 8.5 | 68 | 54 | 20 | 15 | 448 | 20.3 | 4 | 27.5 | 28 | 86 | 1800 | 2000 | 301 |
| 262165-* | ETH.28-600-EP-* | 600 | 639 | 8.5 | 68 | 54 | 20 | 15 | 548 | 20.3 | 4 | 27.5 | 28 | 86 | 1200 | 1500 | 335 |
| 262171-* | ETH.28-700-EP-* | 700 | 739 | 8.5 | 68 | 54 | 20 | 15 | 648 | 20.3 | 4 | 27.5 | 28 | 86 | 900 | 1200 | 368 |
| 262211-* | ETH.35-300-EP-* | 300 | 357 | 10.5 | 85 | 67.5 | 28 | 15 | 251 | 18.5 | 4 | 34.5 | 35 | 91 | 3000 | 3100 | 397 |
| 262215-* | ETH.35-400-EP-* | 400 | 457 | 10.5 | 85 | 67.5 | 28 | 15 | 351 | 18.5 | 4 | 34.5 | 35 | 91 | 2700 | 2800 | 456 |
| 262221-* | ETH.35-500-EP-* | 500 | 557 | 10.5 | 85 | 67.5 | 28 | 15 | 451 | 18.5 | 4 | 34.5 | 35 | 91 | 2500 | 2600 | 515 |
| 262225-* | ETH.35-600-EP-* | 600 | 657 | 10.5 | 85 | 67.5 | 28 | 15 | 551 | 18.5 | 4 | 34.5 | 35 | 91 | 1900 | 2100 | 574 |
| 262231-* | ETH.35-700-EP-* | 700 | 757 | 10.5 | 85 | 67.5 | 28 | 15 | 651 | 18.5 | 4 | 34.5 | 35 | 91 | 1900 | 2100 | 633 |
| 262246-* | ETH.35-1000-EP-* | 1000 | 1057 | 10.5 | 85 | 67.5 | 28 | 15 | 951 | 18.5 | 4 | 34.5 | 35 | 91 | 1200 | 1400 | 810 |

**ETH-AN**

| 代码 | 型号 | f±1 | L | d | h | h1 | h2 | h4 | l1 | l3 | d2 | d3 | C | x | F2 [N] | F2 [N]# | ⚖ |
|---|---|---|---|---|---|---|---|---|---|---|---|---|---|---|---|---|---|
| 262153-* | ETH.28-300-AN-* | 300 | 339 | 8.5 | 68 | 54 | 20 | 15 | 248 | 20.3 | 4 | 27.5 | 28 | 86 | 2400 | 2800 | 235 |
| 262157-* | ETH.28-400-AN-* | 400 | 439 | 8.5 | 68 | 54 | 20 | 15 | 348 | 20.3 | 4 | 27.5 | 28 | 86 | 2000 | 2300 | 268 |
| 262163-* | ETH.28-500-AN-* | 500 | 539 | 8.5 | 68 | 54 | 20 | 15 | 448 | 20.3 | 4 | 27.5 | 28 | 86 | 1800 | 2000 | 301 |
| 262167-* | ETH.28-600-AN-* | 600 | 639 | 8.5 | 68 | 54 | 20 | 15 | 548 | 20.3 | 4 | 27.5 | 28 | 86 | 1200 | 1500 | 335 |
| 262173-* | ETH.28-700-AN-* | 700 | 739 | 8.5 | 68 | 54 | 20 | 15 | 648 | 20.3 | 4 | 27.5 | 28 | 86 | 900 | 1200 | 368 |
| 262213-* | ETH.35-300-AN-* | 300 | 357 | 10.5 | 85 | 67.5 | 28 | 15 | 251 | 18.5 | 4 | 34.5 | 35 | 91 | 3000 | 3100 | 397 |
| 262217-* | ETH.35-400-AN-* | 400 | 457 | 10.5 | 85 | 67.5 | 28 | 15 | 351 | 18.5 | 4 | 34.5 | 35 | 91 | 2700 | 2800 | 456 |
| 262223-* | ETH.35-500-AN-* | 500 | 557 | 10.5 | 85 | 67.5 | 28 | 15 | 451 | 18.5 | 4 | 34.5 | 35 | 91 | 2500 | 2600 | 515 |
| 262227-* | ETH.35-600-AN-* | 600 | 657 | 10.5 | 85 | 67.5 | 28 | 15 | 551 | 18.5 | 4 | 34.5 | 35 | 91 | 1900 | 2100 | 574 |
| 262233-* | ETH.35-700-AN-* | 700 | 757 | 10.5 | 85 | 67.5 | 28 | 15 | 651 | 18.5 | 4 | 34.5 | 35 | 91 | 1900 | 2100 | 633 |
| 262248-* | ETH.35-1000-AN-* | 1000 | 1057 | 10.5 | 85 | 67.5 | 28 | 15 | 951 | 18.5 | 4 | 34.5 | 35 | 91 | 1200 | 1400 | 810 |

**ETH-CLEAN**

| 代码 | 型号 | f±1 | L | d | h | h1 | h2 | h4 | l1 | l3 | d2 | d3 | C | x | F2 [N] | F2 [N]# | ⚖ |
|---|---|---|---|---|---|---|---|---|---|---|---|---|---|---|---|---|---|
| 150911 | ETH.28-300-CLEAN | 300 | 339 | 8.5 | 68 | 54 | 20 | 15 | 248 | 20.3 | 4 | 27.5 | 28 | 86 | 2400 | 2800 | 235 |
| 150913 | ETH.28-400-CLEAN | 400 | 439 | 8.5 | 68 | 54 | 20 | 15 | 348 | 20.3 | 4 | 27.5 | 28 | 86 | 2000 | 2300 | 268 |
| 150915 | ETH.28-500-CLEAN | 500 | 539 | 8.5 | 68 | 54 | 20 | 15 | 448 | 20.3 | 4 | 27.5 | 28 | 86 | 1800 | 2000 | 301 |
| 150917 | ETH.28-600-CLEAN | 600 | 639 | 8.5 | 68 | 54 | 20 | 15 | 548 | 20.3 | 4 | 27.5 | 28 | 86 | 1200 | 1500 | 335 |
| 150919 | ETH.28-700-CLEAN | 700 | 739 | 8.5 | 68 | 54 | 20 | 15 | 648 | 20.3 | 4 | 27.5 | 28 | 86 | 900 | 1200 | 368 |
| 150931 | ETH.35-300-CLEAN | 300 | 357 | 10.5 | 85 | 67.5 | 28 | 15 | 251 | 18.5 | 4 | 34.5 | 35 | 91 | 3000 | 3100 | 397 |
| 150933 | ETH.35-400-CLEAN | 400 | 457 | 10.5 | 85 | 67.5 | 28 | 15 | 351 | 18.5 | 4 | 34.5 | 35 | 91 | 2700 | 2800 | 456 |
| 150935 | ETH.35-500-CLEAN | 500 | 557 | 10.5 | 85 | 67.5 | 28 | 15 | 451 | 18.5 | 4 | 34.5 | 35 | 91 | 2500 | 2600 | 515 |
| 150937 | ETH.35-600-CLEAN | 600 | 657 | 10.5 | 85 | 67.5 | 28 | 15 | 551 | 18.5 | 4 | 34.5 | 35 | 91 | 1900 | 2100 | 574 |
| 150939 | ETH.35-700-CLEAN | 700 | 757 | 10.5 | 85 | 67.5 | 28 | 15 | 651 | 18.5 | 4 | 34.5 | 35 | 91 | 1900 | 2100 | 633 |
| 150941 | ETH.35-1000-CLEAN | 1000 | 1057 | 10.5 | 85 | 67.5 | 28 | 15 | 951 | 18.5 | 4 | 34.5 | 35 | 91 | 1200 | 1400 | 810 |

***** 最大工作载荷 **#** 破坏载荷



ELESA 和 GANTER 依法保留所有权利。
复制图纸时请注明出处。

# M.1066 BM-CLEAN

## 管状手柄

### 高科技聚合体

**管身**
铝制管身，涂层为白色，类似 RAL 9002，手柄支脚及封闭帽为白色，近似 RAL 9002 。.

**手柄支脚**
玻璃纤维加固聚酰胺基 (PA) 高科技聚合体，亚光饰面。

**管端盖**
聚酰胺基 (PA) 高科技聚合体。

**颜色**
白色，类似RAL 9002。

**标准型号**
带螺纹盲孔的特殊镀锌钢制螺钉，用铜制螺母安装到管身上。

**特征及应用**
由于具有白色光亮饰面，该手柄尤其适用于那些出于卫生原因，必须经常清洗部件的医疗器械和设备以及食品加工设备。
其无穴致密表面构造可防止有害残留物淤积。

**技术参数**
拉伸应力：表中所示F2值，是通过相关的测力设备，按照图中所示条件，并在正常环境温度下进行断裂试验获得。

**按需提供的特殊型号**
- 不锈钢管身。
- 不同的长度。

ELESA Original design

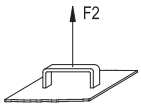


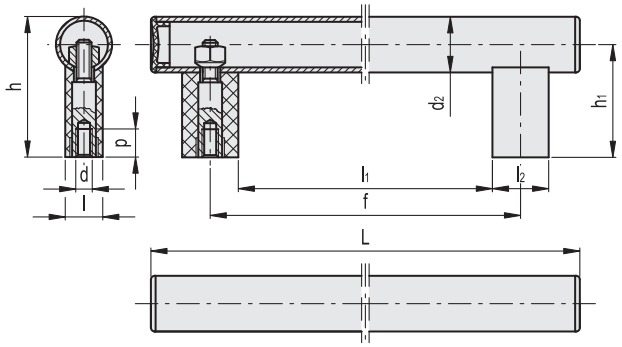


| 代码 | 型号 | f±1 | L | d | h | h1 | l | l1 | l2 | d2 | p | F2 [N] | F2 [N]# | ⚖ |
|---|---|---|---|---|---|---|---|---|---|---|---|---|---|---|
| 151501 | M.1066 BM/30-200 CLEAN | 200 | 265 | M8 | 75 | 60 | 18 | 170 | 30 | 30 | 15 | 4400 | 6500 | 240 |
| 151506 | M.1066 BM/30-250 CLEAN | 250 | 315 | M8 | 75 | 60 | 18 | 220 | 30 | 30 | 15 | 3500 | 6000 | 260 |
| 151511 | M.1066 BM/30-300 CLEAN | 300 | 365 | M8 | 75 | 60 | 18 | 270 | 30 | 30 | 15 | 3300 | 5700 | 280 |
| 151513 | M.1066 BM/30-350 CLEAN | 350 | 415 | M8 | 75 | 60 | 18 | 320 | 30 | 30 | 15 | 3300 | 5700 | 300 |
| 151516 | M.1066 BM/30-400 CLEAN | 400 | 465 | M8 | 75 | 60 | 18 | 370 | 30 | 30 | 15 | 2400 | 4500 | 320 |
| 151521 | M.1066 BM/30-500 CLEAN | 500 | 565 | M8 | 75 | 60 | 18 | 470 | 30 | 30 | 15 | 1500 | 3800 | 360 |
| 151526 | M.1066 BM/30-600 CLEAN | 600 | 665 | M8 | 75 | 60 | 18 | 570 | 30 | 30 | 15 | 880 | 3200 | 380 |

***** 最大工作载荷 **#** 破坏载荷





ELESA 和 GANTER 依法保留所有权利。
复制图纸时请注明出处。

ERGOSTYLE®

reddot design award

DESIGN AWARD 2015



ELESA 和 GANTER 依法保留所有权利。
复制图纸时请注明出处。

# GN 334

## 椭圆管状手柄

**从背面安装**

### 规格

手柄管
铝制

手柄支脚
压铸锌
喷塑涂层

管身 **SW**
喷塑涂层
黑色，RAL 9005，纹理饰面
手柄支脚
黑色，RAL 9005，纹理饰面

管身 **EL**
氧化处理，本色
手柄支脚
黑色，RAL 9005，纹理饰面

管身 **ES**
氧化处理，本色
手柄支脚
银色，RAL 9006，纹理饰面

盖帽
塑料，浅灰色

### 信息

GN 334 椭圆管状手柄具有极高的稳定性。
手柄管无需进一步机加工，即可方便地实现 特殊长度

### 技术信息

- 额定负载信息 (参见页 A35)

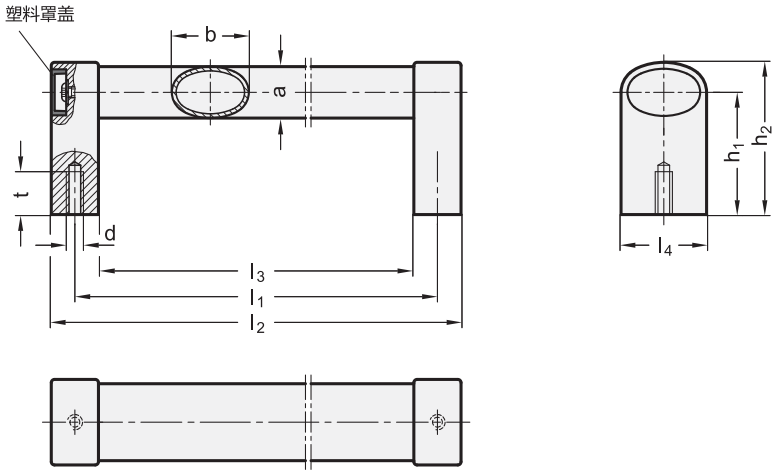


*增加椭圆管状手柄的表面处理索引 (SW, EL 或 ES )

| SW | EL | ES |
|---|---|---|
| 黑色 | 阳极氧化，黑色 | 阳极氧化，银色 |

**GN 334**

| 型号 | b | l1 ±0.5 | a | d | h1 | h2 | l2 | l3 | l4 | t 最小 | ⚖ |
|---|---|---|---|---|---|---|---|---|---|---|---|
| GN 334-36-200-* | 36 | 200 | 24 | M 8 | 57 | 71 | 222 | 178 | 40 | 15 | 480 |
| GN 334-36-250-* | 36 | 250 | 24 | M 8 | 57 | 71 | 272 | 228 | 40 | 15 | 522 |
| GN 334-36-300-* | 36 | 300 | 24 | M 8 | 57 | 71 | 322 | 278 | 40 | 15 | 564 |
| GN 334-36-350-* | 36 | 350 | 24 | M 8 | 57 | 71 | 372 | 328 | 40 | 15 | 606 |
| GN 334-36-400-* | 36 | 400 | 24 | M 8 | 57 | 71 | 422 | 378 | 40 | 15 | 648 |
| GN 334-36-500-* | 36 | 500 | 24 | M 8 | 57 | 71 | 522 | 478 | 40 | 15 | 732 |
| GN 334-36-600-* | 36 | 600 | 24 | M 8 | 57 | 71 | 622 | 578 | 40 | 15 | 800 |
| GN 334-36-800-* | 36 | 800 | 24 | M 8 | 57 | 71 | 822 | 778 | 40 | 15 | 968 |





ELESA 和 GANTER 依法保留所有权利。
复制图纸时请注明出处。

# GN 334.1

## 椭圆管状手柄

**从操作者一侧安装**

### 规格

手柄管
铝制

手柄支脚
压铸锌
喷塑涂层

管身 **SW**
喷塑涂层
黑色, RAL 9005, 纹理饰面
手柄支脚
黑色, RAL 9005, 纹理饰面

管身 EL
氧化处理, 本色
手柄支脚
黑色, RAL 9005, 纹理饰面

管身 **ES**
氧化处理, 本色
手柄支脚
银色, RAL 9006, 纹理饰面

盖帽
塑料, 浅灰色

### 信息

GN 334.1 椭圆管状手柄具有极高的稳定性。
手柄管无需进一步机加工, 即可方便地实现 特殊长度

### 技术信息

- 额定负载信息 (参见页 A35)

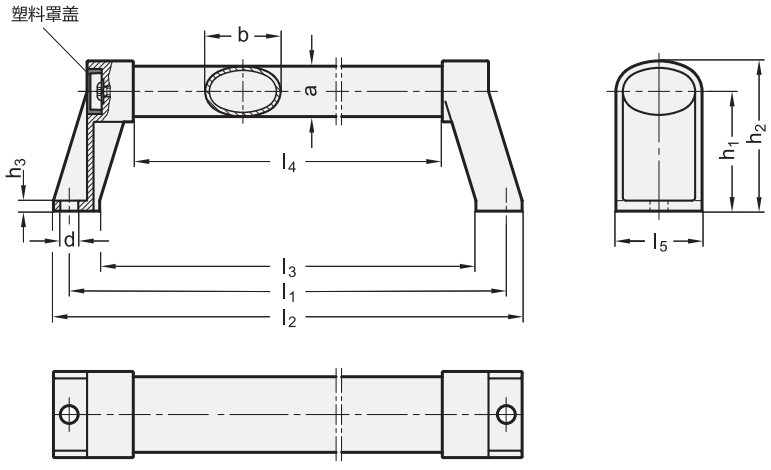


*增加椭圆管状手柄的表面处理索引 (SW, EL 或 ES )

| SW | EL | ES |
|---|---|---|
| 黑色 | 阳极氧化，黑色 | 阳极氧化，银色 |

**GN 334.1**

| 型号 | b | l1 ±0.5 | a | d | h1 | h2 | h3 | l2 | l3 | l4 | l5 | ⚖ |
|---|---|---|---|---|---|---|---|---|---|---|---|---|
| GN 334.1-36-200-* | 36 | 200 | 24 | 8.5 | 57 | 72 | 5 | 215 | 171 | 139 | 41 | 430 |
| GN 334.1-36-250-* | 36 | 250 | 24 | 8.5 | 57 | 72 | 5 | 265 | 221 | 189 | 41 | 475 |
| GN 334.1-36-300-* | 36 | 300 | 24 | 8.5 | 57 | 72 | 5 | 315 | 271 | 239 | 41 | 522 |
| GN 334.1-36-350-* | 36 | 350 | 24 | 8.5 | 57 | 72 | 5 | 365 | 321 | 289 | 41 | 567 |
| GN 334.1-36-400-* | 36 | 400 | 24 | 8.5 | 57 | 72 | 5 | 415 | 371 | 339 | 41 | 613 |
| GN 334.1-36-500-* | 36 | 500 | 24 | 8.5 | 57 | 72 | 5 | 515 | 471 | 439 | 41 | 705 |
| GN 334.1-36-600-* | 36 | 600 | 24 | 8.5 | 57 | 72 | 5 | 615 | 571 | 539 | 41 | 797 |
| GN 334.1-36-800-* | 36 | 800 | 24 | 8.5 | 57 | 72 | 5 | 815 | 771 | 739 | 41 | 889 |



ELESA 和 GANTER 依法保留所有权利。
复制图纸时请注明出处。

# GN 366

## 椭圆管状手柄

**规格**

手柄管
铝制

手柄支脚 / 盖帽
塑料
高科技聚合体（聚酰胺 PA）
- 玻璃纤维加固
- 最高耐受温度达 100 °C

管身 **SW**
喷塑涂层
黑色，RAL 9005，纹理饰面
手柄支脚 / 盖帽
黑色，亚光饰面

管身阳极氧化处理，本色 **ELS**
手柄支脚 / 盖帽
黑色，亚光饰面

阳极氧化管身，本色 **ELG**
手柄支脚 / 盖帽
浅灰色，亚光饰面

衬套
钢制，镀锌

**信息**

GN 366椭圆管状手柄的设计特点：管身和手柄支脚均由相同的椭圆型材制成。

**技术信息**
- 额定负载信息 （参见页 A35）

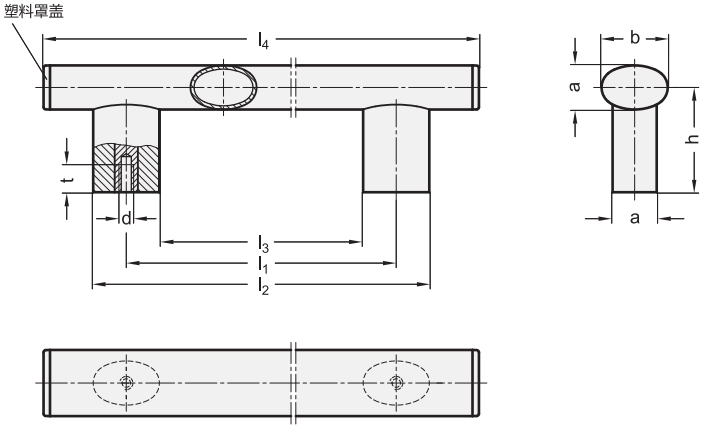


*增加椭圆管状手柄的表面处理索引 (SW、ELS 或 ELG)

| SW | ELS | ELG |
|---|---|---|
| 黑色 | 阳极氧化，黑色 | 阳极氧化，浅灰色 |

**GN 366**

| 型号 | b | d | l1 ±0.5 | a | h | l2 | l3 | l4 | t 最小 | ⚖ |
|---|---|---|---|---|---|---|---|---|---|---|
| GN 366-36-M6-200-* | 36 | M 6 | 200 | 24 | 57 | 236 | 164 | 290 | 15 | 350 |
| GN 366-36-M8-200-* | 36 | M 8 | 200 | 24 | 57 | 236 | 164 | 290 | 15 | 338 |
| GN 366-36-M6-250-* | 36 | M 6 | 250 | 24 | 57 | 286 | 214 | 340 | 15 | 390 |
| GN 366-36-M8-250-* | 36 | M 8 | 250 | 24 | 57 | 286 | 214 | 340 | 15 | 379 |
| GN 366-36-M6-300-* | 36 | M 6 | 300 | 24 | 57 | 336 | 264 | 390 | 15 | 450 |
| GN 366-36-M8-300-* | 36 | M 8 | 300 | 24 | 57 | 336 | 264 | 390 | 15 | 420 |
| GN 366-36-M6-400-* | 36 | M 6 | 400 | 24 | 57 | 436 | 364 | 490 | 15 | 530 |
| GN 366-36-M8-400-* | 36 | M 8 | 400 | 24 | 57 | 436 | 364 | 490 | 15 | 502 |
| GN 366-36-M6-500-* | 36 | M 6 | 500 | 24 | 57 | 536 | 464 | 590 | 15 | 606 |
| GN 366-36-M8-500-* | 36 | M 8 | 500 | 24 | 57 | 536 | 464 | 590 | 15 | 588 |
| GN 366-36-M6-600-* | 36 | M 6 | 600 | 24 | 57 | 636 | 564 | 690 | 15 | 700 |
| GN 366-36-M8-600-* | 36 | M 8 | 600 | 24 | 57 | 636 | 564 | 690 | 15 | 670 |





ELESA 和 GANTER 依法保留所有权利。
复制图纸时请注明出处。

# GN 666.4

## 管状弧形手柄

**铝制或不锈钢管身**

### 规格

手柄管 Ø 30 x 1.5
铝制或不锈钢管身

手柄支脚
铝，喷塑涂层

盖帽
塑料 (聚酰胺PA)

- 玻璃纤维加固
- 最高耐受温度达 100 °C

管身/手柄支脚，铝制 **SW**
喷塑涂层
黑色，RAL 9005，纹理饰面
盖帽，黑色，亚光饰面

铝制管身EL
氧化处理，本色
手柄支脚
黑色，RAL 9005，纹理饰面
盖帽，黑色，亚光饰面

铝制管身 **ES**
氧化处理，本色
手柄支脚
银色，RAL 9006，纹理饰面
盖帽，浅灰色，亚光饰面

不锈钢管身 **NG**
AISI 304
研磨加工，亚光光泽饰面
手柄支脚
黑色，RAL 9005，纹理饰面
盖帽，黑色，亚光饰面

### 信息

通过其弧线造型，GN 666.4 管状弧形手柄凸显出现代机械设计理念。
采用的生产方法可实现特殊方案，如：其它的弯曲半径或支脚颜色。

### 技术信息

- 额定负载信息 (参见页 A35)

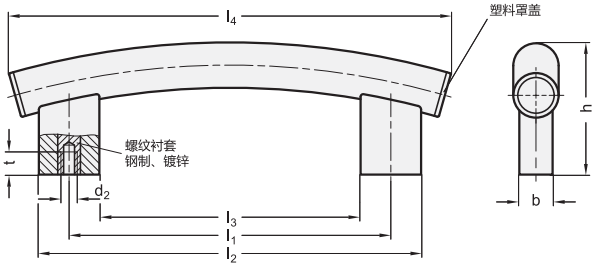


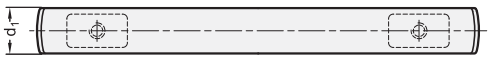


*增加弧形手柄的表面处理索引(SW、EL、ES 或 NG)

| SW | EL | ES | NG |
|---|---|---|---|
| 本色 | 阳极氧化，本色 | 阳极氧化，浅灰色 | 研磨加工，黑色 |

**GN 666.4**

| 型号 | d1 | d2 | l1 ±1 | b | h | l2 | l3 | l4 | t 最小 | ⚖ |
|---|---|---|---|---|---|---|---|---|---|---|
| GN 666.4-30-M6-400-* | 30 | M 6 | 400 | 22 | 90 | 440 | 360 | 480 | 15 | 360 |
| GN 666.4-30-M8-400-* | 30 | M 8 | 400 | 22 | 90 | 440 | 360 | 480 | 15 | 340 |
| GN 666.4-30-M6-500-* | 30 | M 6 | 500 | 22 | 94 | 540 | 460 | 580 | 15 | 377 |
| GN 666.4-30-M8-500-* | 30 | M 8 | 500 | 22 | 94 | 540 | 460 | 580 | 15 | 362 |
| GN 666.4-30-M6-600-* | 30 | M 6 | 600 | 22 | 98 | 640 | 560 | 680 | 15 | 394 |
| GN 666.4-30-M8-600-* | 30 | M 8 | 600 | 22 | 98 | 640 | 560 | 680 | 15 | 384 |



ELESA 和 GANTER 依法保留所有权利。
复制图纸时请注明出处。

# GN 930

## 手柄管

**带螺钉通道**

### 规格

铝制

喷塑涂层
黑色, RAL 9005, 纹理饰面 **SW**
(可提供长度至3000 mm)

阳极氧化, 本色 **EL**
(可提供长度至2600 mm )

### 信息

GN 930 带螺钉通道的手柄管设计用于多样各异的管状手柄(如: GN 333 (参见页 498)
对于无需手柄支脚的场合, 可以非常经济地采用自攻螺钉, 利用螺钉通道进行固定。在表内列出的长度l为库存长度。根据最终客户的需要, 可提供3000 mm以内的任意长度柄身。

### 可按需提供

用于 Ø 28 管身的黑色或浅灰色端盖

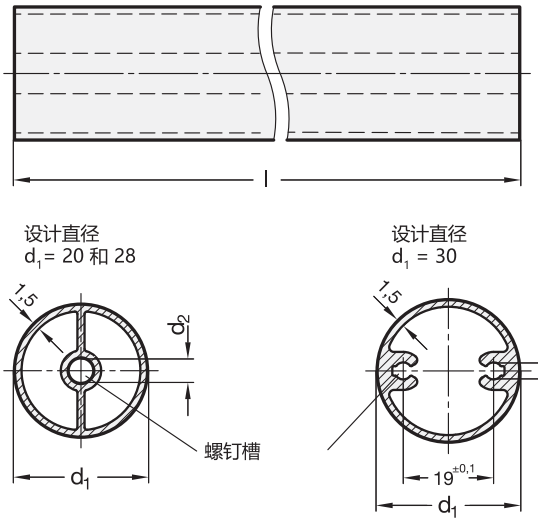


*增加手柄管身的色号索引(SW 或 EL)

SW RAL9005　EL 阳极氧化

**GN 930**

| 型号 | d1 ±0.25 | l ±0.25 | d2 | 用于自攻螺钉 DIN 7500 | ⚖ |
|---|---|---|---|---|---|
| GN 930-20-194-* | 20 | 194 | 4.5 | M 5 | 63 |
| GN 930-20-244-* | 20 | 244 | 4.5 | M 5 | 80 |
| GN 930-20-294-* | 20 | 294 | 4.5 | M 5 | 98 |
| GN 930-20-394-* | 20 | 394 | 4.5 | M 5 | 134 |
| GN 930-28-192-* | 28 | 192 | 5.5 | M 6 | 140 |
| GN 930-28-242-* | 28 | 242 | 5.5 | M 6 | 160 |
| GN 930-28-292-* | 28 | 292 | 5.5 | M 6 | 180 |
| GN 930-28-392-* | 28 | 392 | 5.5 | M 6 | 200 |
| GN 930-28-492-* | 28 | 492 | 5.5 | M 6 | 240 |
| GN 930-28-592-* | 28 | 592 | 5.5 | M 6 | 280 |
| GN 930-30-189-* | 30 | 189 | 3.6 | M 4 | 140 |
| GN 930-30-289-* | 30 | 289 | 3.6 | M 4 | 180 |
| GN 930-30-389-* | 30 | 389 | 3.6 | M 4 | 220 |
| GN 930-30-489-* | 30 | 489 | 3.6 | M 4 | 260 |
| GN 930-30-589-* | 30 | 589 | 3.6 | M 4 | 300 |
| GN 930-30-989-* | 30 | 989 | 3.6 | M 4 | 570 |





ELESA 和 GANTER 依法保留所有权利。
复制图纸时请注明出处。

# GN 481

## 边缘手柄

**规格**

挤压成型管身
铝制

端帽
压铸锌

挤压成型管身 / 端帽
喷塑涂层
黑色, RAL 9005, 纹理饰面 **SW**

埋头自攻螺钉
DIN 7500-1, M型带Torx®内梅花头螺钉

**信息**

GN 481边缘手柄通过挤压成型工艺，制成攻丝通道，使得两枚埋头自攻螺钉可攻入型材，以固定端帽。
如需要非标长度的边缘手柄，可简单地将标准长度的柄身截短以安装。

**附件**

包括四枚 DIN 7500-1 埋头螺钉。

**可按需提供**

挤压成型管身
氧化处理，本色

端帽，喷塑涂层
银色，纹理饰面

**安装信息**

为使边缘手柄与机柜边缘平齐，(公差 $l_1$ + 2 mm)，端帽在安装之初应保持松散连接。
安装分为以下两个步骤：

- 将端帽牢固地安装到机柜上。
- 采用埋头螺钉将挤塑型材轴向固定。

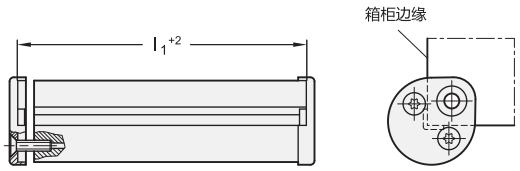


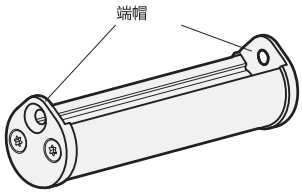


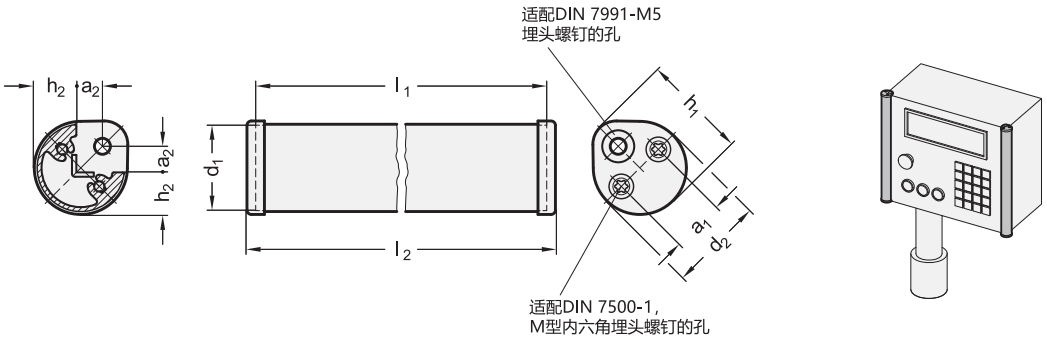




**GN 481**

| 型号 | d1 -0.5 | l1 +2 | a1 | a2 | d2 | h1 | h2 -0.1 | l2 | ⚖ |
|---|---|---|---|---|---|---|---|---|---|
| GN 481-30-100-SW | 30 | 100 | 18 | 9 | 32 | 34.5 | 14.5 | 106 | 105 |
| GN 481-30-200-SW | 30 | 200 | 18 | 9 | 32 | 34.5 | 14.5 | 206 | 150 |
| GN 481-30-300-SW | 30 | 300 | 18 | 9 | 32 | 34.5 | 14.5 | 306 | 202 |
| GN 481-30-400-SW | 30 | 400 | 18 | 9 | 32 | 34.5 | 14.5 | 406 | 250 |
| GN 481-30-500-SW | 30 | 500 | 18 | 9 | 32 | 34.5 | 14.5 | 506 | 300 |




ELESA 和 GANTER 依法保留所有权利。
复制图纸时请注明出处。

DESIGNED
FOR ENGINEERING

# 5 固定、旋转和折叠手柄

固定手柄

旋转手柄

折叠手柄

# L.652

RoHS PA +130° -30°

## T形手柄

### 高科技聚合体

**材料**
玻璃纤维加固聚酰胺基(PA)高科技聚合体,亚光饰面。

**标准型号**
- **L.652-B:** 铜毂,普通或螺纹盲孔。
黑色,橙色,红色,亚光饰面。
- **L.652-p:** 镀锌钢螺杆,倒角平头符合UNI 947 : ISO 4753 (参见 技术参数 页 A11)。

**技术参数**
拉伸应力:表中所示F值,是通过相关的测力设备,按照图中所示条件,并在正常环境温度下进行断裂试验获得。

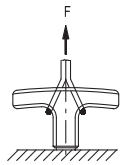

ELESA Original design

**L.652-B**

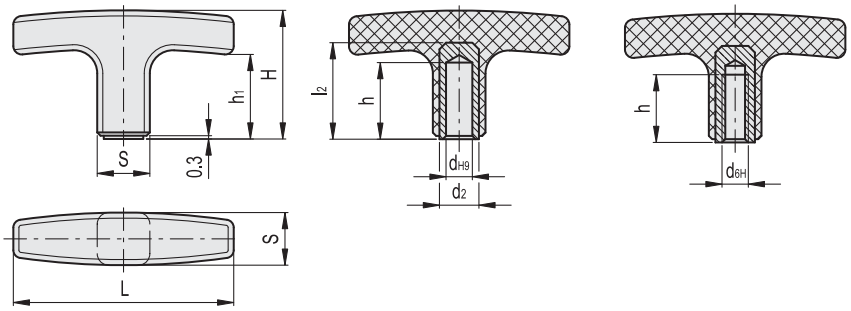


*须添加颜色索引,例如:32447 L.652/67 B-M8-C2

C9 RAL9005 C2 RAL2004 C6 RAL3000

**L.652-B**

| 代码 C9 | 代码 C2 | 代码 C6 | 型号 | L | dH9 | d6H | S | H | d2 | h | h1 | l2 | F [N] | ⚖ |
|---|---|---|---|---|---|---|---|---|---|---|---|---|---|---|
| 32420 | - | - | L.652/40 B-M5-* | 41 | - | M5 | 13 | 28 | - | 16 | 18.5 | - | 2400 | 17 |
| 32421 | - | - | L.652/40 B-6-* | 41 | 6 | - | 13 | 28 | 9 | 18 | 18.5 | 23 | 2500 | 16 |
| 32426 | - | 32428 | L.652/40 B-M6-* | 41 | - | M6 | 13 | 28 | - | 16 | 18.5 | - | 2500 | 16 |
| 32430 | - | - | L.652/55 B-M5-* | 56.5 | - | M5 | 15 | 33 | - | 15 | 21.5 | - | 2400 | 28 |
| 32431 | - | - | L.652/55 B-6-* | 56.5 | 6 | - | 15 | 33 | 10 | 18 | 21.5 | 27 | 3300 | 27 |
| 32436 | - | 32438 | L.652/55 B-M6-* | 56.5 | - | M6 | 15 | 33 | - | 18 | 21.5 | - | 3300 | 27 |
| 32432 | - | - | L.652/55 B-M8-* | 56.5 | - | M8 | 15 | 33 | - | 20 | 21.5 | - | 3300 | 28 |
| 32441 | - | - | L.652/67 B-6-* | 68.5 | 6 | - | 16.5 | 37 | 11 | 20 | 24.5 | 30 | 4500 | 38 |
| 32443 | - | - | L.652/67 B-8-* | 68.5 | 8 | - | 16.5 | 37 | 11 | 20 | 24.5 | 30 | 4500 | 36 |
| 32446 | 32447 | 32448 | L.652/67 B-M8-* | 68.5 | - | M8 | 16.5 | 37 | - | 20 | 24.5 | - | 4500 | 36 |
| 32452 | - | - | L.652/67 B-M10-* | 68.5 | - | M10 | 16.5 | 37 | - | 20 | 24.5 | - | 5000 | 34 |
| 32451 | - | - | L.652/80 B-6-* | 82 | 6 | - | 20 | 41.5 | 13 | 25 | 25 | 33 | 7000 | 58 |
| 32453 | - | - | L.652/80 B-8-* | 82 | 8 | - | 20 | 41.5 | 13 | 25 | 25 | 33 | 7000 | 52 |
| 32456 | - | - | L.652/80 B-M8-* | 82 | - | M8 | 20 | 41.5 | - | 25 | 25 | - | 7000 | 50 |
| 32458 | 32459 | 32457 | L.652/80 B-M10-* | 82 | - | M10 | 20 | 41.5 | - | 25 | 25 | - | 7000 | 56 |
| 32460 | - | - | L.652/80 B-M12-* | 82 | - | M12 | 20 | 41.5 | - | 18 | 25 | - | 7000 | 62 |
| 32471 | - | - | L.652/95 B-6-* | 94 | 6 | - | 21 | 46 | 13 | 25 | 28.5 | 33 | 8000 | 74 |
| 32478 | - | - | L.652/95 B-M10-* | 94 | - | M10 | 21 | 46 | - | 25 | 28.5 | - | 8000 | 70 |
| 32480 | - | - | L.652/95 B-M12-* | 94 | - | M12 | 21 | 46 | - | 18 | 28.5 | - | 8000 | 66 |



ELESA 和 GANTER 依法保留所有权利。
复制图纸时请注明出处。

# L.652

## T形手柄



L.652-p

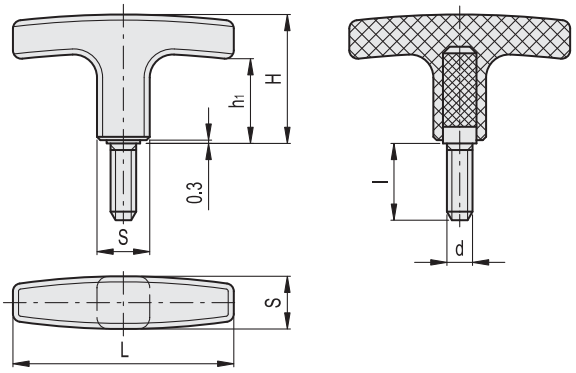


**L.652-p**

| 代码 | 型号 | L | d6g | S | H | h1 | l | F [N] | ⚖ |
|---|---|---|---|---|---|---|---|---|---|
| 32425 | L.652/40 p-M5x16 | 41 | M5 | 13 | 28 | 18.5 | 16 | 2500 | 15 |
| 32423 | L.652/40 p-M5x20 | 41 | M5 | 13 | 28 | 18.5 | 20 | 2500 | 16 |
| 32429 | L.652/40 p-M6x20 | 41 | M6 | 13 | 28 | 18.5 | 20 | 2500 | 17 |
| 32424 | L.652/40 p-M6x25 | 41 | M6 | 13 | 28 | 18.5 | 25 | 2500 | 18 |
| 32433 | L.652/55 p-M6x20 | 56.5 | M6 | 15 | 33 | 21.5 | 20 | 2500 | 26 |
| 32434 | L.652/55 p-M6x25 | 56.5 | M6 | 15 | 33 | 21.5 | 25 | 3000 | 27 |
| 32439 | L.652/55 p-M8x20 | 56.5 | M8 | 15 | 33 | 21.5 | 20 | 3300 | 28 |
| 32437 | L.652/55 p-M8x25 | 56.5 | M8 | 15 | 33 | 21.5 | 25 | 3300 | 29 |
| 32440 | L.652/67 p-M8x20 | 68.5 | M8 | 16.5 | 37 | 24.5 | 20 | 3300 | 36 |
| 32449 | L.652/67 p-M8x25 | 68.5 | M8 | 16.5 | 37 | 24.5 | 25 | 3300 | 38 |
| 32442 | L.652/67 p-M8x30 | 68.5 | M8 | 16.5 | 37 | 24.5 | 30 | 3300 | 40 |
| 32444 | L.652/67 p-M10x20 | 68.5 | M10 | 16.5 | 37 | 24.5 | 20 | 5000 | 41 |
| 32445 | L.652/67 p-M10x30 | 68.5 | M10 | 16.5 | 37 | 24.5 | 30 | 5000 | 44 |
| 32461 | L.652/80 p-M10x20 | 82 | M10 | 20 | 41.5 | 25 | 20 | 5000 | 52 |
| 32462 | L.652/80 p-M10x30 | 82 | M10 | 20 | 41.5 | 25 | 30 | 5000 | 58 |
| 32943 | L.652/95 p-M12x30 | 94 | M12 | 21 | 46 | 28.5 | 30 | 6000 | 68 |

ELESA 和 GANTER 依法保留所有权利。
复制图纸时请注明出处。

# L.652-S

RoHS PA +130° -30°

## 安全手柄

**高科技聚合体，按压式**

**材料**
玻璃纤维加固聚酰胺基（PA）高科技聚合体，印有灰色“PUSH”标记。避免接触溶剂、乙醇或含有乙醇的清洁剂，防止所印标识褪色。

**中心帽**
高科技聚合体，黑色。如订量充足，可提供 RAL 1021黄色（安全）或其它颜色，并定制图形符号、标志或文字。

**标准型号**
玻璃纤维加固高科技聚合体夹紧元件，带啮合元件和固定销，黑色，凸出部分刻有滚花，使初始拧紧更为简便。AISI 302不锈钢复位弹簧。
- **L.652-S-B:** 铜毂，螺纹盲孔。
- **L.652-S-p:** 镀锌钢螺杆，倒角平头符合UNI 947 : ISO 4753 (参见 (钢制嵌件)技术参数 页 A11)。

**特征及应用**
特别适用于需要手柄空转，以避免意外误操作的场合。

**应用说明**
按下手柄，使齿状元件啮合后转动。释放手柄，弹簧解除啮合，手柄返回定止位。

ELESA Original design

L.652-S-B

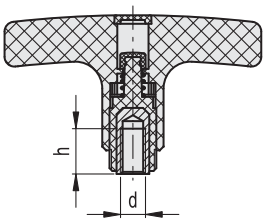


L.652-S-p

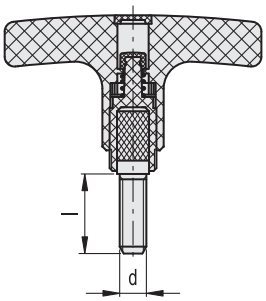


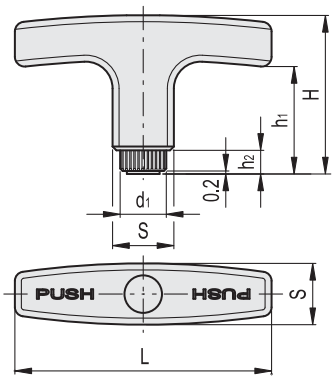


**L.652-S-B**

| 代码 | 型号 | L | d6H | S | H | d1 | h | h1 | h2 | 齿数 | ⚖ |
|---|---|---|---|---|---|---|---|---|---|---|---|
| 32531 | L.652-S/67 B-M5 | 67 | M5 | 16 | 41 | 12 | 10 | 29 | 4 | 18 | 34 |
| 32533 | L.652-S/67 B-M6 | 67 | M6 | 16 | 41 | 12 | 10 | 29 | 4 | 18 | 32 |
| 32563 | L.652-S/80 B-M6 | 80 | M6 | 20 | 47 | 15 | 16 | 31.5 | 5.5 | 20 | 46 |
| 32565 | L.652-S/80 B-M8 | 80 | M8 | 20 | 47 | 15 | 13 | 31.5 | 5.5 | 20 | 44 |

**L.652-S-p**

| 代码 | 型号 | L | d6g | S | H | d1 | h1 | h2 | l | 齿数 | ⚖ |
|---|---|---|---|---|---|---|---|---|---|---|---|
| 32541 | L.652-S/67 p-M5x10 | 67 | M5 | 16 | 41 | 12 | 29 | 4 | 10 | 18 | 23 |
| 32542 | L.652-S/67 p-M5x16 | 67 | M5 | 16 | 41 | 12 | 29 | 4 | 16 | 18 | 25 |
| 32552 | L.652-S/67 p-M6x16 | 67 | M6 | 16 | 41 | 12 | 29 | 4 | 16 | 18 | 27 |
| 32553 | L.652-S/67 p-M6x25 | 67 | M6 | 16 | 41 | 12 | 29 | 4 | 25 | 18 | 30 |
| 32571 | L.652-S/80 p-M8x20 | 80 | M8 | 20 | 47 | 15 | 31.5 | 5.5 | 20 | 20 | 43 |
| 32572 | L.652-S/80 p-M8x25 | 80 | M8 | 20 | 47 | 15 | 31.5 | 5.5 | 25 | 20 | 45 |
| 32582 | L.652-S/80 p-M10x30 | 80 | M10 | 20 | 47 | 15 | 31.5 | 5.5 | 30 | 20 | 51 |



ELESA 和 GANTER 依法保留所有权利。
复制图纸时请注明出处。

# L.652-X

## 可调节T形手柄

**高科技聚合体**

**材料**
玻璃纤维加固聚酰胺基(PA)高科技聚合体，黑色，亚光饰面。

**中心帽**
高科技聚合体，黑色。

**标准型号**
玻璃纤维加固高科技聚合体夹紧元件，带啮合元件和固定销，黑色，AISI 302不锈钢复位弹簧。
- **L.652-X-B:** 铜毂，螺纹盲孔。
- **L.652-X-p:** 镀锌钢螺杆，倒角平头符合UNI 947 : ISO 4753(参见 (钢制嵌件)技术参数 页 A11)。

**特征及应用**
特别适用于因缺乏空间位置，紧固操作受到限制，操作者的手部无法使手柄充分转动的场合。

**应用说明**
抬起手柄杆，脱开夹紧装置齿状件，并将其返回至起始位置，以便夹紧。松开手柄杆，复位弹簧将自动使齿状件恢复到啮合状态。

ELESA Original design

L.652-X-B

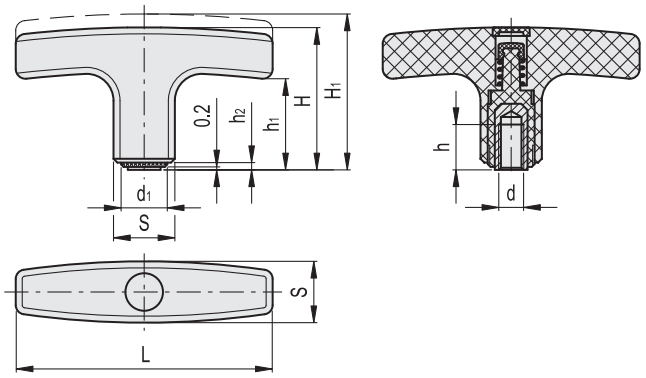


L.652-X-p

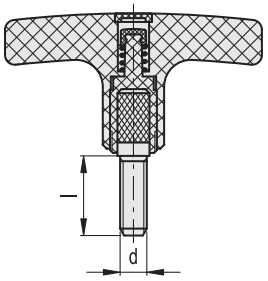


**L.652-X-B**

| 代码 | 型号 | L | d6H | S | H | H1 | d1 | h | h1 | h2 | 齿数 | ⚖ |
|---|---|---|---|---|---|---|---|---|---|---|---|---|
| 32731 | L.652-X/67 B-M5 | 67 | M5 | 16 | 39 | 42 | 12 | 10 | 26 | 1 | 18 | 34 |
| 32733 | L.652-X/67 B-M6 | 67 | M6 | 16 | 39 | 42 | 12 | 10 | 26 | 1 | 18 | 32 |
| 32763 | L.652-X/80 B-M6 | 80 | M6 | 20 | 42 | 46 | 15 | 16 | 27 | 1 | 20 | 46 |
| 32765 | L.652-X/80 B-M8 | 80 | M8 | 20 | 42 | 46 | 15 | 13 | 27 | 1 | 20 | 44 |

**L.652-X-p**

| 代码 | 型号 | L | d6g | S | H | H1 | d1 | h1 | h2 | l | 齿数 | ⚖ |
|---|---|---|---|---|---|---|---|---|---|---|---|---|
| 32741 | L.652-X/67 p-M5x10 | 67 | M5 | 16 | 39 | 42 | 12 | 26 | 1 | 10 | 18 | 23 |
| 32742 | L.652-X/67 p-M5x16 | 67 | M5 | 16 | 39 | 42 | 12 | 26 | 1 | 16 | 18 | 25 |
| 32752 | L.652-X/67 p-M6x16 | 67 | M6 | 16 | 39 | 42 | 12 | 26 | 1 | 16 | 18 | 27 |
| 32753 | L.652-X/67 p-M6x25 | 67 | M6 | 16 | 39 | 42 | 12 | 26 | 1 | 25 | 18 | 30 |
| 32771 | L.652-X/80 p-M8x20 | 80 | M8 | 20 | 42 | 46 | 15 | 27 | 1 | 20 | 20 | 43 |
| 32772 | L.652-X/80 p-M8x25 | 80 | M8 | 20 | 42 | 46 | 15 | 27 | 1 | 25 | 20 | 45 |
| 32782 | L.652-X/80 p-M10x30 | 80 | M10 | 20 | 42 | 46 | 15 | 27 | 1 | 30 | 20 | 51 |




ELESA 和 GANTER 依法保留所有权利。
复制图纸时请注明出处。

# GN 563.2

## T形手柄

**铝制**

### 规格

铝制

喷塑涂层
黑色, RAL 9005, 纹理饰面 **SW**
银色, RAL 9006, 纹理饰面 **SR**

本色 **BL**
滚磨, 无亮斑

### 信息

GN 563.2 即可作为操作手柄, 也可用作紧固手柄, 可产生高紧固力。
T形手柄采用冲压工艺, 具有高抗拉强度的高密度材料及光滑的表面。
带滚花的样式 (B型) 可作为具有精致外观的带螺纹盲孔滚花旋钮使用。
ELESA 原创设计, 金属款式的生产经 ELESA s. p. a 许可。

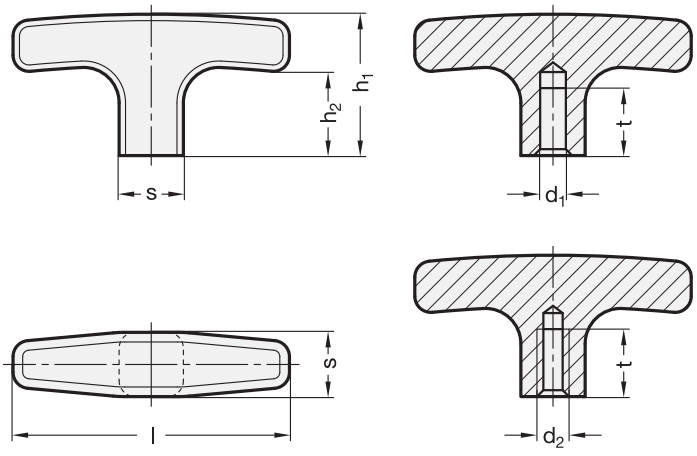


* 增加T形手柄的颜色索引(SW、 SR 或 BL)

| SW | SR | BL |
|---|---|---|
| RAL9005 | RAL9006 | 本色 |

**GN 563.2**

| 型号 | l | d1 H7 | d2 | h1 | h2 | s | t 最小 | ⚖ |
|---|---|---|---|---|---|---|---|---|
| GN 563.2-55-B6-* | 55 | B 6 | - | 33 | 22 | 14 | 12 | 30 |
| GN 563.2-67-B8-* | 67 | B 8 | - | 37 | 25 | 16 | 16 | 45 |
| GN 563.2-80-B8-* | 80 | B 8 | - | 41 | 26 | 20 | 16 | 80 |
| GN 563.2-55-M6-* | 55 | - | M 6 | 33 | 22 | 14 | 12 | 29 |
| GN 563.2-55-M8-* | 55 | - | M 8 | 33 | 22 | 14 | 12 | 40 |
| GN 563.2-67-M8-* | 67 | - | M 8 | 37 | 25 | 16 | 16 | 45 |
| GN 563.2-80-M8-* | 80 | - | M 8 | 41 | 26 | 20 | 16 | 80 |
| GN 563.2-80-M10-* | 80 | - | M 10 | 41 | 26 | 20 | 16 | 61 |





ELESA 和 GANTER 依法保留所有权利。
复制图纸时请注明出处。

# I.622

## 锥形手柄

**高科技聚合体**

**材料**
聚酰胺基 (PA) 高科技聚合体，六种标准色：黑色，橙色，灰色，黄色，浅蓝色，红色，光亮饰面。

**标准型号**
螺纹盲孔。

**按需提供的特殊型号**
不同的 RAL 颜色。

ELESA Original design

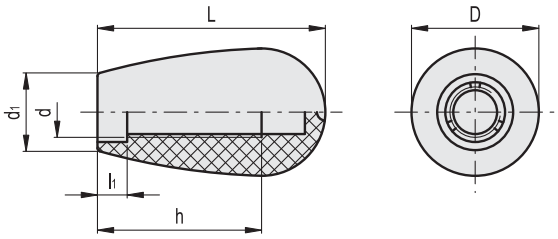


* 须添加颜色索引，例如：120912 I.622/25-M6-C2

| C9 | C2 | C3 | C4 | C5 | C6 |
|---|---|---|---|---|---|
| RAL9005 | RAL2004 | RAL7035 | RAL1021 | RAL5024 | RAL3000 |

| 代码 C9 | 代码 C2 | 代码 C3 | 代码 C4 | 代码 C5 | 代码 C6 | 型号 | D | L | d | d1 | h | l1 | ⚖ |
|---|---|---|---|---|---|---|---|---|---|---|---|---|---|
| 120911 | 120912 | 120913 | 120914 | 120915 | 120916 | I.622/25-M6-* | 16 | 25 | M6 | 12 | 16 | 3.5 | 4 |
| 120951 | 120952 | 120953 | 120954 | 120955 | 120956 | I.622/30-M8-* | 20 | 32 | M8 | 14 | 20 | 3.5 | 7 |
| 120991 | 120992 | 120993 | 120994 | 120995 | 120996 | I.622/40-M8-* | 26 | 42 | M8 | 17 | 30 | 5 | 18 |
| 121001 | 121002 | 121003 | 121004 | 121005 | 121006 | I.622/40-M10-* | 26 | 42 | M10 | 17 | 30 | 5 | 16 |
| 121061 | 121062 | 121063 | 121064 | 121065 | 121066 | I.622/55-M10-* | 34 | 54.5 | M10 | 21 | 35 | 8 | 34 |
| 121071 | 121072 | 121073 | 121074 | 121075 | 121076 | I.622/55-M12-* | 34 | 54.5 | M12 | 21 | 35 | 8 | 32 |



ELESA 和 GANTER 依法保留所有权利。
复制图纸时请注明出处。

# I.622 N

CLEAN RoHS PA +50° -20°

## 锥形手柄

### 高科技聚合体

**材料**
高弹性聚酰胺基 (PA) 高科技聚合体.

**标准型号**
普通盲孔。
- **I.622-N**: 黑色或红色, 光亮饰面。
- **I.622-N-CLEAN**: 白色类似 RAL 9002, 光亮饰面。

通过压装, 与公差为h9的拉拔杆形成弹性联接, 能够不受振动的影响, 而且还可防止手柄意外松脱 (参见 A13 (钢制嵌件)技术参数 页 )。

**特征及应用**
由于具有白色光亮饰面, 该手柄尤其适用于那些出于卫生原因, 必须经常清洗部件的医疗器械和设备以及食品加工设备。(钢制嵌件)其无穴致密表面构造可防止有害残留物淤积。

**按需提供的特殊型号**
不同的 RAL 颜色。

**安装说明**
将手柄安装在略带倒角的轴端, 用手或其它方式尽可能地按压手柄。还可以用木制或塑料锤敲击手柄, 直至其固定到位。在操作过程中, 强烈推荐将布或其它合适的柔软材料包在产品上, 以免其表面受损。

ELESA Original design

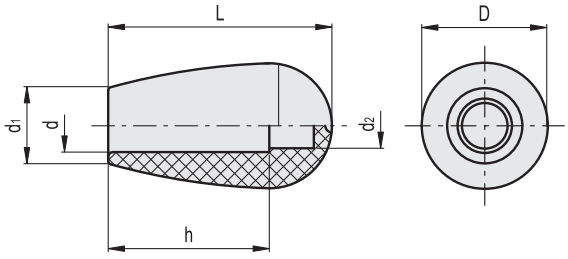


C9 RAL9005 C6 RAL3000

**I.622 N**

| 代码 | 型号 | D | L | d | d2 | d1 | h | ⚖ |
|---|---|---|---|---|---|---|---|---|
| 120941 | I.622/25 N-6-C9 | 16 | 25 | 6 | 4 | 12 | 17 | 4 |
| 120946 | I.622/25 N-6-C6 | 16 | 25 | 6 | 4 | 12 | 17 | 4 |
| 120971 | I.622/30 N-8-C9 | 20 | 32 | 8 | 6 | 14 | 21 | 7 |
| 120976 | I.622/30 N-8-C6 | 20 | 32 | 8 | 6 | 14 | 21 | 7 |
| 121021 | I.622/40 N-8-C9 | 26 | 42 | 8 | 6 | 17 | 25 | 16 |
| 121026 | I.622/40 N-8-C6 | 26 | 42 | 8 | 6 | 17 | 25 | 16 |
| 121031 | I.622/40 N-10-C9 | 26 | 42 | 10 | 7.5 | 17 | 30 | 14 |
| 121036 | I.622/40 N-10-C6 | 26 | 42 | 10 | 7.5 | 17 | 30 | 14 |
| 121091 | I.622/55 N-10-C9 | 34 | 54.5 | 10 | 5.5 | 21 | 40 | 38 |
| 121096 | I.622/55 N-10-C6 | 34 | 54.5 | 10 | 5.5 | 21 | 40 | 38 |
| 121101 | I.622/55 N-12-C9 | 34 | 54.5 | 12 | 5.5 | 21 | 40 | 36 |
| 121106 | I.622/55-N-12-C6 | 34 | 54.5 | 12 | 5.5 | 21 | 40 | 36 |

**I.622-N-CLEAN**

| 代码 | 型号 | D | L | d | d2 | d1 | h | ⚖ |
|---|---|---|---|---|---|---|---|---|
| 151202 | I.622/25 N-6 CLEAN | 16 | 25 | 6 | 4 | 12 | 17 | 4 |
| 151212 | I.622/30 N-8 CLEAN | 20 | 32 | 8 | 6 | 14 | 21 | 7 |
| 151222 | I.622/40 N-10 CLEAN | 26 | 42 | 10 | 7.5 | 17 | 30 | 14 |
| 151232 | I.622/55 N-10 CLEAN | 34 | 54.5 | 10 | 5.5 | 21 | 40 | 38 |
| 151242 | I.622/55 N-12 CLEAN | 34 | 54.5 | 12 | 5.5 | 21 | 40 | 36 |





elesa+Ganter


ELESA 和 GANTER 依法保留所有权利。
复制图纸时请注明出处。

# I.222

## 锥形手柄

**热固性塑料**

**材料**
酚醛基 (PF) 热固性塑料，黑色，光亮饰面。

**标准型号**
- **I.222:** 螺纹盲孔。
- **I.222-N:**玻璃纤维加固聚酰胺基 (PA) 高科技聚合体自锁毂，普通盲孔。通过压装在公差符合h9规定的拉模杆上而形成的弹性联接，不但不受振动影响，而且可防止手柄意外松脱滑落 (参见 A13(钢制嵌件)技术参数页 )。

**替代产品**
对于尺寸小于或等于 I.222/55的手柄，我们推荐新系列 I.622 (参见页 535) 和 I-622 N (参见页 536) 具有优良的性能和较低的成本。由于技术因素，更大直径的手柄(70-90 mm)仅在本系列(I.222)提供。

**安装说明 (钢制嵌件)(I.222-N)**
将手柄安装在略带倒角的轴端，用手或其它方式尽可能地按压手柄。还可以用木制或塑料锤敲击手柄，直至其固定到位。在操作过程中，强烈推荐将布或其它合适的柔软材料包在产品上，以免其表面受损。

ELESA Original design

**I.222**

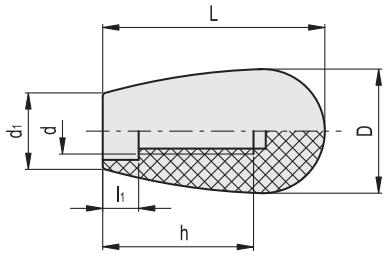


**I.222-N**

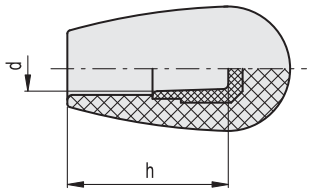


**I.222**

| 代码 | 型号 | D | L | d | d1 | h | l1 | ⚖ |
|---|---|---|---|---|---|---|---|---|
| 20901 | I.222/25-M6 | 15 | 25 | M6 | 12 | 16 | 3.5 | 5 |
| 21001 | I.222/30-M8 | 20 | 31 | M8 | 14 | 20 | 3.5 | 9 |
| 21101 | I.222/40-M8 | 26 | 42 | M8 | 17 | 23 | 5 | 22 |
| 21102 | I.222/40-M10 | 26 | 42 | M10 | 17 | 30 | 5 | 20 |
| 21201 | I.222/55-M10 | 33 | 54 | M10 | 20 | 35 | 8 | 42 |
| 21202 | I.222/55-M12 | 33 | 54 | M12 | 20 | 35 | 8 | 40 |
| 21301 | I.222/70-M12 | 38 | 68 | M12 | 23 | 45 | 11 | 73 |
| 21401 | I.222/90-M14 | 41 | 87 | M14 | 25 | 55 | 14 | 111 |
| 21402 | I.222/90-M16 | 41 | 87 | M16 | 25 | 55 | 14 | 109 |

**I.222-N**

| 代码 | 型号 | D | L | d | d1 | h | ⚖ |
|---|---|---|---|---|---|---|---|
| 20911 | I.222/25 N-6 | 15 | 25 | 6 | 12 | 17 | 5 |
| 21011 | I.222/30 N-8 | 20 | 31 | 8 | 14 | 21 | 9 |
| 21111 | I.222/40 N-10 | 26 | 42 | 10 | 17 | 30 | 18 |
| 21211 | I.222/55 N-10 | 33 | 54 | 10 | 20 | 37 | 42 |
| 21212 | I.222/55 N-12 | 33 | 54 | 12 | 20 | 40 | 40 |
| 21311 | I.222/70 N-14 | 38 | 68 | 14 | 23 | 50 | 68 |
| 21411 | I.222/90 N-16 | 41 | 87 | 16 | 25 | 58 | 106 |




ELESA 和 GANTER 依法保留所有权利。
复制图纸时请注明出处。

# DIN 319

## 球形捏手

**塑料 / 钢制 / 铝制 / 不锈钢**

### 规格

**塑料款式**

类型

- **C**型: 带螺纹孔, 无衬套
- **E**型: 螺纹衬套

塑料 **KU**
热固性塑料 (酚醛 PF)

- 亮斑去除及抛光
- 黑色
- **RT**红色款, 类似 RAL 3003: 订购代码加入RT

衬套 (E型)

- 钢制, 镀锌
- 铜制 **MS**, 在订购代码中加入MS (仅限黑色款)

塑料 **KT**
高科技聚合体 (聚酰胺 PA)

- 抗震
- 黑色, 亚光饰面
- **RT**红色款, 类似 RAL 3003: 订购代码加入RT

**钢制款式**

类型

- **C**型: 带螺纹孔
- **K**型: 带H7普通孔

钢制 **ST**
抛光

**铝制款式**

类型

- **C**型: 带螺纹孔
- **K**型: 带H7普通孔

铝制 **AL**
抛光

**不锈钢款式**

类型

- **C**型: 带螺纹孔
- **K**型: 带H7普通孔

AISI 303 不锈钢 **NI**
亚光喷砂饰面

**塑料款式 (按压款式)**

类型

- **L**型: 带容差环
- **M**带锥形孔:

L型
塑料 **KU**
热固性塑料 (酚醛 PF)
黑色, 光亮饰面
容差环
弹簧钢

M型
塑料 **KT**
高科技聚合体 (聚酰胺 PA)

- 抗震
- 黑色, 亚光饰面
- 红色压装型球形旋钮

### 信息

采用DIN 319球形旋钮 (压装型)的L型和M型时, 主轴无需带螺纹。
安装时, 只需简单地采用软头便足以将旋钮压装到位, 主轴末端应略加研磨或带倒角(30°)。
旋钮安装前, 对于L型, 先将容差环插入钻孔内。还需注意旋钮要沿垂直 / 或与轴线平行的方向压入。否则旋钮可能损坏。
M型旋钮是高性价比款式, 但拔脱力较难预测。

### 可按需提供

- 红色压装型球形旋钮

### 技术信息

- ISO-基本公差 (参见页 A21)
- 不锈钢特性 (参见页 A26)
- 塑料特性 - 热固性塑料 (参见页 A2)
- 塑料特性 - 高科技聚合体 (参见页 A2)



ELESA 和 GANTER 依法保留所有权利。
复制图纸时请注明出处。

# DIN 319 | 球形捏手

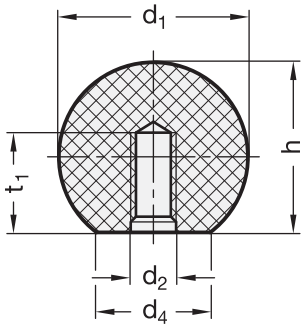


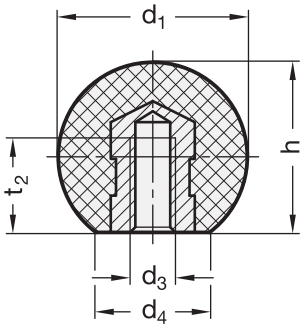


**DIN 319-KU**

| 型号 | d1 | d2 | d3 | d4 ≈ | h | t1 最小 | t2 最小 | ⚖ |
|---|---|---|---|---|---|---|---|---|
| DIN 319-KU-12-M4-C | 12 | M 4 | - | 6 | 11.2 | 6 | - | 1 |
| DIN 319-KU-16-M4-C | 16 | M 4 | - | 8 | 15 | 6 | - | 2 |
| DIN 319-KU-16-M5-C | 16 | M 5 | - | 8 | 15 | 6 | - | 2 |
| DIN 319-KU-20-M5-C | 20 | M 5 | - | 12 | 18 | 7.5 | - | 5 |
| DIN 319-KU-20-M6-C | 20 | M 6 | - | 12 | 18 | 7.5 | - | 5 |
| DIN 319-KU-25-M5-C | 25 | M 5 | - | 15 | 22.5 | 9 | - | 10 |
| DIN 319-KU-25-M6-C | 25 | M 6 | - | 15 | 22.5 | 9 | - | 10 |
| DIN 319-KU-25-M8-C | 25 | M 8 | - | 15 | 22.5 | 9 | - | 10 |
| DIN 319-KU-30-M8-C | 30 | M 8 | - | 15 | 28 | 12 | - | 19 |
| DIN 319-KU-32-M6-C | 32 | M 6 | - | 18 | 29 | 12 | - | 23 |
| DIN 319-KU-32-M8-C | 32 | M 8 | - | 18 | 29 | 12 | - | 22 |
| DIN 319-KU-32-M10-C | 32 | M 10 | - | 18 | 29 | 12 | - | 22 |
| DIN 319-KU-35-M10-C | 35 | M 10 | - | 18 | 32.5 | 15 | - | 27 |
| DIN 319-KU-40-M8-C | 40 | M 8 | - | 22 | 37 | 15 | - | 40 |
| DIN 319-KU-40-M10-C | 40 | M 10 | - | 22 | 37 | 15 | - | 39 |
| DIN 319-KU-40-M12-C | 40 | M 12 | - | 22 | 37 | 15 | - | 39 |
| DIN 319-KU-50-M12-C | 50 | M 12 | - | 28 | 46 | 18 | - | 89 |
| DIN 319-KU-20-M5-E | 20 | - | M 5 | 12 | 18 | - | 7.5 | 10 |
| DIN 319-KU-25-M6-E | 25 | - | M 6 | 15 | 22.5 | - | 9 | 14 |
| DIN 319-KU-32-M8-E | 32 | - | M 8 | 18 | 29 | - | 12 | 30 |
| DIN 319-KU-40-M10-E | 40 | - | M 10 | 22 | 37 | - | 15 | 53 |
| DIN 319-KU-50-M12-E | 50 | - | M 12 | 28 | 46 | - | 18 | 105 |

**DIN 319-KT**

| 型号 | d1 | d2 | d3 | d4 ≈ | h | t1 最小 | t2 最小 | ⚖ |
|---|---|---|---|---|---|---|---|---|
| DIN 319-KT-16-M4-C | 16 | M 4 | - | 8 | 15 | 6 | - | 3 |
| DIN 319-KT-16-M5-C | 16 | M 5 | - | 8 | 15 | 6 | - | 2 |
| DIN 319-KT-20-M5-C | 20 | M 5 | - | 12 | 18 | 7.5 | - | 5 |
| DIN 319-KT-20-M6-C | 20 | M 6 | - | 12 | 18 | 7.5 | - | 5 |
| DIN 319-KT-25-M8-C | 25 | M 8 | - | 15 | 22.5 | 9 | - | 10 |
| DIN 319-KT-32-M8-C | 32 | M 8 | - | 18 | 29 | 12 | - | 25 |
| DIN 319-KT-32-M10-C | 32 | M 10 | - | 18 | 29 | 12 | - | 22 |
| DIN 319-KT-40-M10-C | 40 | M 10 | - | 22 | 37 | 15 | - | 41 |
| DIN 319-KT-40-M12-C | 40 | M 12 | - | 22 | 37 | 15 | - | 40 |
| DIN 319-KT-20-M5-E | 20 | - | M 5 | 12 | 18 | - | 7.5 | 8 |
| DIN 319-KT-32-M8-E | 32 | - | M 8 | 18 | 29 | - | 12 | 28 |



ELESA 和 GANTER 依法保留所有权利。
复制图纸时请注明出处。

# DIN 319 | 球形捏手



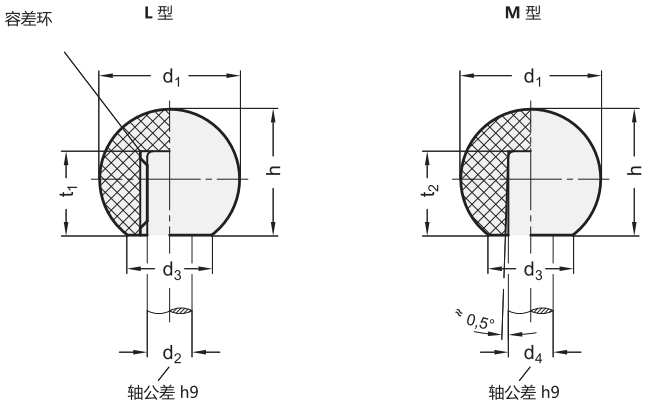


**DIN 319-KU 压装型**

| 型号 | d1 | d2 | t1 | d3 ≈ | h | ⚖ |
|---|---|---|---|---|---|---|
| DIN 319-KU-16-B4-L | 16 | B 4 | 11 | 8 | 15 | 2 |
| DIN 319-KU-20-B5-L | 20 | B 5 | 13 | 12 | 18 | 5 |
| DIN 319-KU-25-B6-L | 25 | B 6 | 16 | 15 | 22.5 | 9 |
| DIN 319-KU-25-B8-L | 25 | B 8 | 15 | 15 | 22.5 | 9 |
| DIN 319-KU-25-B10-L | 25 | B 10 | 15 | 15 | 22.5 | 9 |
| DIN 319-KU-32-B8-L | 32 | B 8 | 15 | 18 | 29 | 20 |
| DIN 319-KU-32-B10-L | 32 | B 10 | 20 | 18 | 29 | 20 |
| DIN 319-KU-32-B12-L | 32 | B 12 | 20 | 18 | 29 | 19 |
| DIN 319-KU-40-B10-L | 40 | B 10 | 25 | 22 | 37 | 39 |
| DIN 319-KU-40-B12-L | 40 | B 12 | 23 | 22 | 37 | 38 |
| DIN 319-KU-50-B12-L | 50 | B 12 | 20 | 28 | 46 | 86 |
| DIN 319-KU-50-B16-L | 50 | B 16 | 23 | 28 | 46 | 83 |

**DIN 319-KT 压装型**

| 型号 | d1 | d4 | t2 | d3 ≈ | h | ⚖ |
|---|---|---|---|---|---|---|
| DIN 319-KT-16-B4-M | 16 | B 4 | 9 | 8 | 15 | 3 |
| DIN 319-KT-20-B5-M | 20 | B 5 | 12 | 12 | 18 | 5 |
| DIN 319-KT-20-B6-M | 20 | B 6 | 12 | 12 | 18 | 5 |
| DIN 319-KT-25-B6-M | 25 | B 6 | 16 | 15 | 22.5 | 10 |
| DIN 319-KT-25-B8-M | 25 | B 8 | 16 | 15 | 22.5 | 10 |
| DIN 319-KT-32-B8-M | 32 | B 8 | 17 | 18 | 29 | 20 |
| DIN 319-KT-32-B10-M | 32 | B 10 | 17 | 18 | 29 | 20 |
| DIN 319-KT-40-B10-M | 40 | B 10 | 22 | 22 | 37 | 41 |
| DIN 319-KT-40-B12-M | 40 | B 12 | 22 | 22 | 37 | 41 |

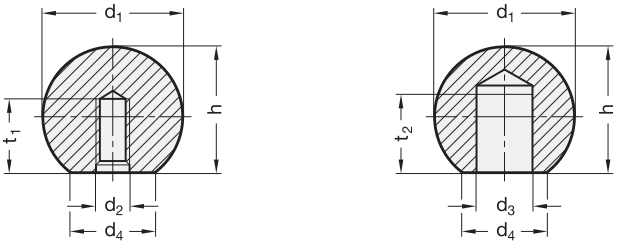


*增加球形旋钮的颜色索引(ST、 AL 或 NI)

| ST | AL | NI |
|---|---|---|
| 钢质 | 铝质 | 不锈钢 |

**DIN 319** 不锈钢

| 型号 | d1 | d2 | d3 H7 | d4 | h | t1 最小 | t2 最小 | ⚖ |
|---|---|---|---|---|---|---|---|---|
| DIN 319-*-16-B6-K | 16 | - | B 6 | 8 | 15 | 7 | 9 | 6 |
| DIN 319-*-20-B8-K | 20 | - | B 8 | 12 | 18 | 9 | 11 | 10 |
| DIN 319-*-25-B10-K | 25 | - | B 10 | 15 | 22.5 | 11 | 14 | 18 |
| DIN 319-*-32-B12-K | 32 | - | B 12 | 18 | 29 | 14.5 | 17 | 41 |
| DIN 319-*-40-B16-K | 40 | - | B 16 | 22 | 37 | 18 | 22 | 75 |
| DIN 319-*-50-B20-K | 50 | - | B 20 | 27 | 46 | 21 | 28 | 80 |
| DIN 319-*-16-M4-C | 16 | M 4 | - | 8 | 15 | 7 | 9 | 7 |
| DIN 319-*-20-M5-C | 20 | M 5 | - | 12 | 18 | 9 | 11 | 11 |
| DIN 319-*-25-M6-C | 25 | M 6 | - | 15 | 22.5 | 11 | 14 | 22 |
| DIN 319-*-32-M8-C | 32 | M 8 | - | 18 | 29 | 14.5 | 17 | 45 |
| DIN 319-*-40-M10-C | 40 | M 10 | - | 22 | 37 | 18 | 22 | 87 |
| DIN 319-*-50-M12-C | 50** | M 12 | - | 27 | 46 | 21 | 28 | 95 |

** 仅有钢制和铝制可提供这种尺寸。



ELESA 和 GANTER 依法保留所有权利。
复制图纸时请注明出处。

# GN 319.2

## 旋转球形捏手

### 钢制轴

**规格**

**类型**

- **A**型: 带外螺纹
- **B**型: 带内螺纹

塑料
热固性塑料 (酚醛 PF)

- 耐受温度达 110 °C
- 黑色, 光亮饰面

钢制轴
镀锌, 蓝钝处理

**信息**

GN 319.2 球形旋转捏手可替代旋转手柄, 如: 配合手轮使用。

**技术信息**

- 塑料特性 (参见页 A2)

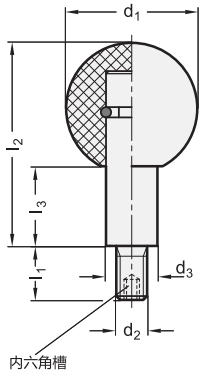


**GN 319.2**

| 型号 | d1 | d2 | d3 | l1 | l2 ±1 | l3 ±1 | A/F | t 最小 | ⚖ |
|---|---|---|---|---|---|---|---|---|---|
| GN 319.2-25-M6-A | 25 | M 6 | 10 | 11 | 37.5 | 15 | - | - | 29 |
| GN 319.2-32-M8-A | 32 | M 8 | 13 | 13 | 48 | 19 | - | - | 63 |
| GN 319.2-40-M10-A | 40 | M 10 | 16 | 14 | 61 | 24 | - | - | 119 |
| GN 319.2-50-M12-A | 50 | M 12 | 20 | 21 | 78 | 31 | - | - | 237 |
| GN 319.2-25-M6-B | 25 | M 6 | 10 | - | 37.5 | 15 | 8 | 10 | 24 |
| GN 319.2-32-M8-B | 32 | M 8 | 13 | - | 48 | 19 | 10 | 12 | 51 |
| GN 319.2-40-M10-B | 40 | M 10 | 16 | - | 61 | 24 | 14 | 16 | 99 |
| GN 319.2-50-M12-B | 50 | M 12 | 20 | - | 78 | 31 | 17 | 16 | 198 |

# GN 319.5

## 旋转球形捏手

### 不锈钢轴

**规格**

**类型**

- **A**型: 带外螺纹
- **B**型: 带内螺纹

塑料
热固性塑料 (酚醛 PF)

- 耐受温度达 110 °C
- 黑色, 光亮饰面

轴
AISI 303 不锈钢
亚光喷砂饰面

**信息**

GN 319.5 球形旋转捏手可替代旋转手柄, 如: 配合手轮使用。

**技术信息**

- 不锈钢特性 (参见页 A26)
- 塑料特性 (参见页 A2 )

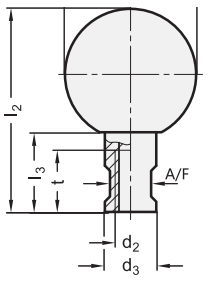


**GN 319.5** 不锈钢

| 型号 | d1 | d2 | d3 | l1 | l2 ±1 | l3 ±1 | A/F | t 最小 | ⚖ |
|---|---|---|---|---|---|---|---|---|---|
| GN 319.5-25-M6-A | 25 | M 6 | 10 | 11 | 37.5 | 15 | 8 | - | 29 |
| GN 319.5-32-M8-A | 32 | M 8 | 13 | 13 | 48 | 19 | 10 | - | 63 |
| GN 319.5-40-M10-A | 40 | M 10 | 16 | 14 | 61 | 24 | 14 | - | 120 |
| GN 319.5-50-M12-A | 50 | M 12 | 20 | 21 | 78 | 31 | 17 | - | 190 |
| GN 319.5-25-M6-B | 25 | M 6 | 10 | - | 37.5 | 15 | 8 | 10 | 24 |
| GN 319.5-32-M8-B | 32 | M 8 | 13 | - | 48 | 19 | 10 | 12 | 52 |
| GN 319.5-40-M10-B | 40 | M 10 | 16 | - | 61 | 24 | 14 | 16 | 100 |
| GN 319.5-50-M12-B | 50 | M 12 | 20 | - | 78 | 31 | 17 | 16 | 200 |




ELESA 和 GANTER 依法保留所有权利。
复制图纸时请注明出处。

# P.111

# 球形手柄

## 热固性塑料

**材料**
酚醛基 (PF) 热固性塑料，黑色，光亮饰面。

**标准型号**
螺纹盲孔。

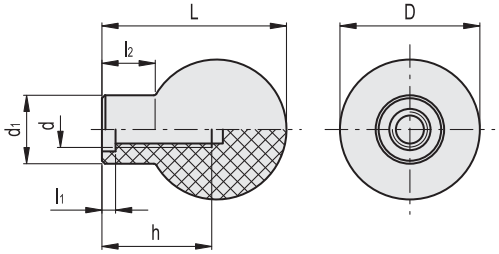


| 代码 | 型号 | D | L | d | d1 | h | l1 | l2 | ⚖ |
|---|---|---|---|---|---|---|---|---|---|
| 45971 | P.111/37-M8 | 37 | 47 | M8 | 18 | 16 | 4 | 13 | 38 |
| 45991 | P.111/47-M10 | 47 | 62 | M10 | 23 | 26 | 5 | 17 | 80 |



ELESA 和 GANTER 依法保留所有权利。
复制图纸时请注明出处。

# SH.N

RoHS PF PA-T +90° -20°

## 球形手柄

**热固性塑料**

**材料**
酚醛基 (PF) 热固性塑料。黑色，光亮饰面，带等分槽。

**放大透镜**
透明聚酰胺基 (PA-T) 高科技聚合体。压入式安装。用以增强标签的可视性。

**标准型号**
玻璃纤维加固聚酰胺基 (PA) 高科技聚合体，自锁毂，普通盲孔。
通过压装，与公差为h9的拉拔杆形成弹性联接，能够不受振动的影响，而且还可防止手柄意外松脱 (参见 技术参数 页 A13)。

**可按需提供的配件**
自粘标签 MA. (页 551) 标准符号和标志需单独订购。

**安装说明**
1. 将不带透明帽的手柄安装在略带倒角的轴端，并用手或以其它推送力较小的方式尽可能地推压旋钮。或者，用塑料或木制小锤敲击旋钮，直至其牢固卡位。在操作过程中，强烈建议用布料或其它适当的软性材料盖住产品，以免其表面受损。
2. 将自粘性标签 (印在粘性面上) 贴在放大透镜的内表面，从中间向外按压，以避免出现气泡。用木制或塑料锤轻轻敲击，将放大透镜装至手柄表面凹槽，直至固定到位。这样，防水放大透镜便可保护标签。

ELESA Original design

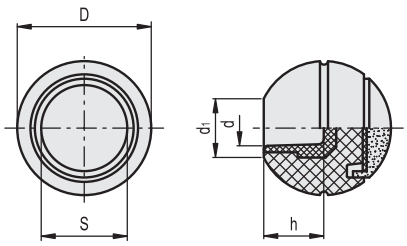


| 代码 | 型号 | D | d | S | d1 | h | ⚖ |
|---|---|---|---|---|---|---|---|
| 55001 | SH.35 N-8 | 35 | 8 | 20 | 15 | 14 | 27 |
| 55011 | SH.35 N-10 | 35 | 10 | 20 | 15 | 18 | 26 |
| 55101 | SH.40 N-10 | 40 | 10 | 25 | 18 | 18 | 40 |
| 55111 | SH.40 N-12 | 40 | 12 | 25 | 18 | 21 | 38 |
| 55201 | SH.45 N-12 | 45 | 12 | 25 | 21 | 21 | 60 |
| 55211 | SH.45 N-14 | 45 | 14 | 25 | 21 | 24 | 58 |




ELESA 和 GANTER 依法保留所有权利。
复制图纸时请注明出处。

# IH.N

RoHS PA PA-T +90° -30°

## 锥形手柄

### 高科技聚合体

**材料**
高弹性聚酰胺基 (PA) 高科技聚合体。黑色，亚光饰面。

**放大透镜**
透明聚酰胺基 (PA-T) 高科技聚合体。压入式安装。用以增强标签的可视性。

**标准型号**
普通盲孔。
通过压装，与公差为h9的拉拔杆形成弹性联接，能够不受振动的影响，而且还可防止手柄意外松脱 (参见 技术参数 页 A13)。

**可按需提供的配件**
自粘标签 MA. (参见页 551) 标准符号和标志需单独订购。

**安装说明**
1. 将不带透明帽的手柄安装在略带倒角的轴端，并用手或以其它推送力较小的方式尽可能地推压旋钮。或者，用塑料或木制小锤敲击旋钮，直至其牢固卡位。在操作过程中，强烈建议用布料或其它适当的软性材料盖住产品，以免其表面受损。
2. 将自粘性标签 (印在粘性面上) 贴在放大透镜的内表面，从中间向外按压，以避免出现气泡。用木制或塑料锤轻轻敲击，将放大透镜装至手柄表面凹槽，直至固定到位。这样，防水放大透镜便可保护标签。

ELESA Original design

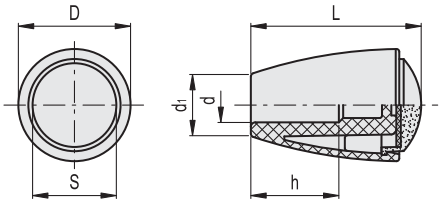


| 代码 | 型号 | D | L | d | S | d1 | h | ⚖ |
|---|---|---|---|---|---|---|---|---|
| 27001 | IH.40 N-8 | 27 | 42 | 8 | 20 | 15 | 24 | 10 |
| 27101 | IH.50 N-10 | 32 | 49 | 10 | 25 | 18 | 25 | 20 |





ELESA 和 GANTER 依法保留所有权利。
复制图纸时请注明出处。

# IEL.N-H SOFT

SOFT RoHS PP TPE PA-T +80° 0°

## 蘑菇形手柄

**“软触式”高科技聚合体**

**材料**
高弹性聚丙烯基（PP）高科技聚合体，采用化剂粘合的“软触式”热塑性弹性体（TPE）覆层，硬度70 Shore A。黑色，亚光饰面。
覆层材料通过FDA（美国食品药物管理局）认证。

**放大透镜**
透明聚酰胺基（PA-T）高科技聚合体。压入式安装。用以增强标签的可视性。

**标准型号**
普通盲孔。
通过压装，与公差为h9的拉拔杆形成弹性联接，能够不受振动的影响，而且还可防止手柄意外松脱（参见 技术参数 页 A13）。

**可按需提供的配件**
自粘标签 MA.（页 551）标准符号和标志需单独订购。

**安装说明**
1. 将不带透明帽的手柄安装在略带倒角的轴端，并用手或以其它推送力较小的方式尽可能地推压旋钮。或者，用塑料或木制小锤敲击旋钮，直至其牢固卡位。在操作过程中，强烈建议用布料或其它适当的软性材料盖住产品，以免其表面受损。
2. 将自粘性标签（印在粘性面上）贴在放大透镜的内表面，从中间向外按压，以避免出现气泡。用木制或塑料锤轻轻敲击，将放大透镜装至手柄表面凹槽，直至固定到位。这样，防水放大透镜便可保护标签。

ELESA Original design

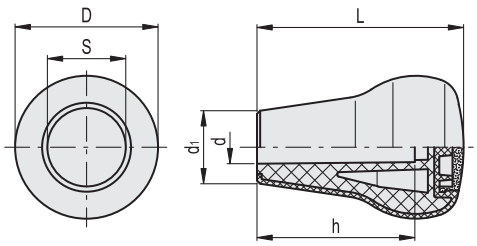


| 代码 | 型号 | D | L | d | S | d1 | h | ⚖ |
|---|---|---|---|---|---|---|---|---|
| 26672 | IEL.65 N-10-H SOFT | 45 | 65 | 10 | 25 | 23 | 50 | 56 |
| 26671 | IEL.65 N-12-H SOFT | 45 | 65 | 12 | 25 | 23 | 50 | 55 |




ELESA 和 GANTER 依法保留所有权利。
复制图纸时请注明出处。

# IEL.N SOFT

SOFT RoHS PP TPE +80° 0°



## 蘑菇形手柄

**“软触式”高科技聚合体**

**材料**
高弹性聚丙烯基（PP）高科技聚合体，采用化剂粘合的“软触式”热塑性弹性体（TPE）覆层，硬度70 Shore A。黑色，亚光饰面。
覆层材料通过FDA（美国食品药物管理局）认证。

**标准型号**
普通盲孔。
通过压装，与公差为h9的拉拔杆形成弹性联接，能够不受振动的影响，而且还可防止手柄意外松脱（参见 技术参数 页 A13）。

**特征及应用**
表面覆层为“软触式”弹性橡胶，即使表面沾有机油、油脂或手汗也能增进握持效果。因此，该覆层适用于健身器械，园艺工具，货运机械、高精仪器和残疾人康复器械。

**安装说明**
将手柄安装在略带倒角的轴端，用手或其它方式尽可能地按压手柄。还可以用木制或塑料锤敲击手柄，直至其固定到位。在操作过程中，强烈推荐将布或其它合适的柔软材料包在产品上，以免其表面受损。

ELESA Original design

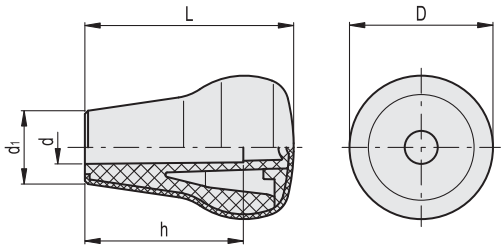


| 代码 | 型号 | D | L | d | d1 | h | ⚖ |
|---|---|---|---|---|---|---|---|
| 26642 | IEL.47 N-12 SOFT | 45 | 47 | 12 | 28 | 34 | 48 |
| 26661 | IEL.65 N-10 SOFT | 45 | 65 | 10 | 23 | 50 | 56 |
| 26662 | IEL.65 N-12 SOFT | 45 | 65 | 12 | 23 | 50 | 55 |
| 26663 | IEL.65 N-14 SOFT | 45 | 65 | 14 | 23 | 30 | 55 |



ELESA 和 GANTER 依法保留所有权利。
复制图纸时请注明出处。

# EBK-C SOFT

## 蘑菇形凸缘手柄

**“软触式”高科技聚合体**

**材料**
高弹性聚丙烯基（PP）高科技聚合体，采用化剂粘合的“软触式”热塑性弹性体（TPE）覆层，硬度70 Shore A。黑色，亚光饰面。
覆层材料通过FDA（美国食品药物管理局）认证。

**中心帽**
聚丙烯基（PP）高科技聚合体，Ergostyle标准色，亚光饰面，压入式安装。

**标准型号**
铜毂，螺纹孔。

**特征及应用**
表面覆层为“软触式”弹性橡胶，即使表面沾有机油、油脂或手汗也能增进握持效果。因此，该覆层适用于健身器械，园艺工具，货运机械、高精仪器和残疾人康复器械。

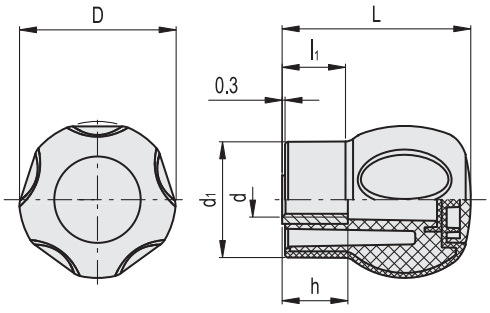


*须添加颜色索引，例如：245103-C2 EBK.43 B-M8-C-SOFT-C2

| C2 | C3 | C4 | C5 | C6 |
|---|---|---|---|---|
| RAL2004 | RAL7035 | RAL1021 | RAL5024 | RAL3000 |

| 代码 | 型号 | D | L | d6H | d1 | h | l1 | ⚖ |
|---|---|---|---|---|---|---|---|---|
| 245103-* | EBK.43 B-M8-C-SOFT-* | 43 | 53.5 | M8 | 32.5 | 18 | 17.5 | 72 |
| 245105-* | EBK.43 B-M10-C-SOFT-* | 43 | 53.5 | M10 | 32.5 | 18 | 17.5 | 71 |
| 245203-* | EBK.50 B-M8-C-SOFT-* | 50 | 60 | M8 | 37 | 20 | 20 | 85 |
| 245205-* | EBK.50 B-M10-C-SOFT-* | 50 | 60 | M10 | 37 | 20 | 20 | 82 |
| 245207-* | EBK.50 B-M12-C-SOFT-* | 50 | 60 | M12 | 37 | 20 | 20 | 80 |



ELESA 和 GANTER 依法保留所有权利。
复制图纸时请注明出处。

# EBK.SOFT

SOFT RoHS PP TPE +80° 0°

## 蘑菇形凸缘手柄

**“软触式”高科技聚合体**

**材料**

高弹性聚丙烯基（PP）高科技聚合体，采用化剂粘合的“软触式”热塑性弹性体（TPE）覆层，硬度70 Shore A。黑色，亚光饰面。
覆层材料通过FDA（美国食品药物管理局）认证。

**标准型号**

- **EBK-B-SOFT:** 铜毂，螺纹盲孔。
- **EBK-p-SOFT:** 镀锌钢螺杆，倒角平头符合UNI 947 : ISO 4753 (参见 技术参数 页 A11)。

**特征及应用**

表面覆层为“软触式”弹性橡胶，即使表面沾有机油、油脂或手汗也能增进握持效果。因此，该覆层适用于健身器械，园艺工具，货运机械、高精仪器和残疾人康复器械。

ERGOSTYLE® Good Design product design award 2007

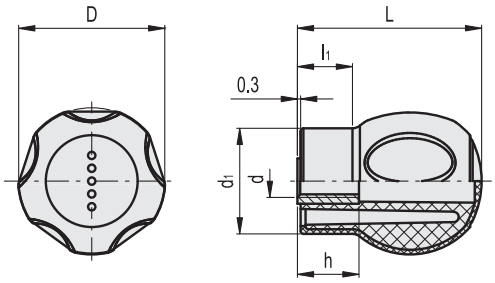


**EBK-B-SOFT**

| 代码 | 型号 | D | L | d6H | d1 | h | l1 | ⚖ |
|---|---|---|---|---|---|---|---|---|
| 245101-C1 | EBK.43 B-M6-SOFT-C1 | 43 | 55 | M6 | 32.5 | 18 | 17.5 | 74 |
| 245103-C1 | EBK.43 B-M8-SOFT-C1 | 43 | 55 | M8 | 32.5 | 18 | 17.5 | 72 |
| 245105-C1 | EBK.43 B-M10-SOFT-C1 | 43 | 55 | M10 | 32.5 | 18 | 17.5 | 71 |
| 245203-C1 | EBK.50 B-M8-SOFT-C1 | 50 | 64 | M8 | 37 | 26 | 20 | 86 |
| 245205-C1 | EBK.50 B-M10-SOFT-C1 | 50 | 64 | M10 | 37 | 26 | 20 | 83 |
| 245207-C1 | EBK.50 B-M12-SOFT-C1 | 50 | 64 | M12 | 37 | 26 | 20 | 79 |





elesa+Ganter

ELESA 和 GANTER 依法保留所有权利。
复制图纸时请注明出处。

# EBK.SOFT | 蘑菇形凸缘手柄

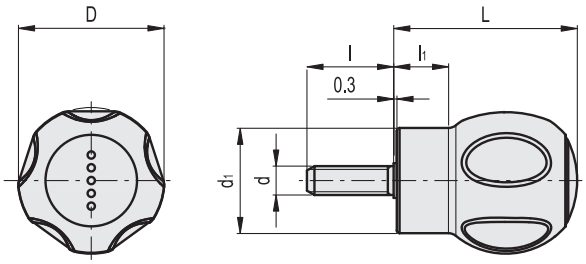


**EBK-p-SOFT**

| 代码 | 型号 | D | L | d6g | d1 | l | l1 | ⚖ |
|---|---|---|---|---|---|---|---|---|
| 245121-C1 | EBK.43 p-M6x16-C1-SOFT | 43 | 55 | M6 | 32.5 | 16 | 17.5 | 74 |
| 245123-C1 | EBK.43 p-M6x20-C1-SOFT | 43 | 55 | M6 | 32.5 | 20 | 17.5 | 76 |
| 245125-C1 | EBK.43 p-M6x25-C1-SOFT | 43 | 55 | M6 | 32.5 | 25 | 17.5 | 78 |
| 245131-C1 | EBK.43 p-M8x16-SOFT-C1 | 43 | 55 | M8 | 32.5 | 16 | 17.5 | 80 |
| 245133-C1 | EBK.43 p-M8x20-SOFT-C1 | 43 | 55 | M8 | 32.5 | 20 | 17.5 | 81 |
| 245135-C1 | EBK.43 p-M8x25-SOFT-C1 | 43 | 55 | M8 | 32.5 | 25 | 17.5 | 83 |
| 245137-C1 | EBK.43 p-M8x30-SOFT-C1 | 43 | 55 | M8 | 32.5 | 30 | 17.5 | 85 |
| 245143-C1 | EBK.43 p-M10x20-SOFT-C1 | 43 | 55 | M10 | 32.5 | 20 | 17.5 | 83 |
| 245144-C1 | EBK.43 p-M10x25-SOFT-C1 | 43 | 55 | M10 | 32.5 | 25 | 17.5 | 86 |
| 245147-C1 | EBK.43 p-M10x30-SOFT-C1 | 43 | 55 | M10 | 32.5 | 30 | 17.5 | 89 |
| 245151-C1 | EBK.43 p-M10x50-SOFT-C1 | 43 | 55 | M10 | 32.5 | 50 | 17.5 | 98 |
| 245231-C1 | EBK.50 p-M8x16-SOFT-C1 | 50 | 64 | M8 | 37 | 16 | 20 | 80 |
| 245233-C1 | EBK.50 p-M8x20-SOFT-C1 | 50 | 64 | M8 | 37 | 20 | 20 | 86 |
| 245235-C1 | EBK.50 p-M8x25-SOFT-C1 | 50 | 64 | M8 | 37 | 25 | 20 | 91 |
| 245237-C1 | EBK.50 p-M8x30-SOFT-C1 | 50 | 64 | M8 | 37 | 30 | 20 | 97 |
| 245243-C1 | EBK.50 p-M10x20-SOFT-C1 | 50 | 64 | M10 | 37 | 20 | 20 | 110 |
| 245244-C1 | EBK.50 p-M10x25-SOFT-C1 | 50 | 64 | M10 | 37 | 25 | 20 | 116 |
| 245247-C1 | EBK.50 p-M10x30-SOFT-C1 | 50 | 64 | M10 | 37 | 30 | 20 | 122 |
| 245251-C1 | EBK.50 p-M10x50-SOFT-C1 | 50 | 64 | M10 | 37 | 50 | 20 | 143 |



ELESA 和 GANTER 依法保留所有权利。
复制图纸时请注明出处。

# EBK-H SOFT

SOFT RoHS PP TPE PA-T +80° 0°

## 蘑菇形凸缘手柄

**带放大透镜的“软触式”高科技聚合体**

**材料**
高弹性聚丙烯基（PP）高科技聚合体，采用化剂粘合的“软触式”热塑性弹性体（TPE）覆层，硬度70 Shore A。黑色，亚光饰面。
覆层材料通过FDA（美国食品药物管理局）认证。

**放大透镜**
透明聚酰胺基（PA-T）高科技聚合体。耐溶剂、机油、油脂、汽油以及其它化学溶剂（避免接触酒精）。压入式安装。用以增强标签的可视性。

**标准型号**
铜毂，螺纹孔。

**可按需提供的配件**
自粘标签 MA.（页 551）标准符号和标志需单独订购。

**标签安放说明**
将自粘性标签（印在粘性面上）贴在放大透镜的内表面，从中间向外按压，以避免出现气泡。用木制或塑料锤轻轻敲击，将放大透镜装至手柄表面凹槽，直至固定到位。这样，防水放大透镜便可保护标签。

ERGOSTYLE® Good Design product design award 2007

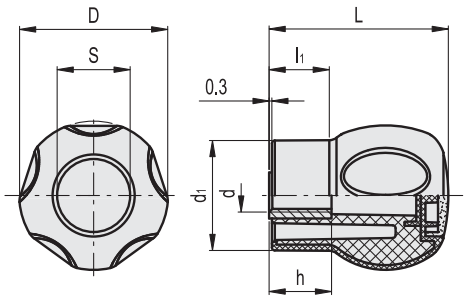


| 代码 | 型号 | D | L | d6H | S | d1 | h | l1 | ⚖ |
|---|---|---|---|---|---|---|---|---|---|
| 245104 | EBK.43 B-M8-H-SOFT | 43 | 53.5 | M8 | 20 | 32.5 | 18 | 17.5 | 72 |
| 245106 | EBK.43 B-M10-H-SOFT | 43 | 53.5 | M10 | 20 | 32.5 | 18 | 17.5 | 71 |
| 245204 | EBK.50 B-M8-H-SOFT | 50 | 60 | M8 | 25 | 37 | 20 | 20 | 85 |
| 245206 | EBK.50 B-M10-H-SOFT | 50 | 60 | M10 | 25 | 37 | 20 | 20 | 82 |
| 245208 | EBK.50 B-M12-H-SOFT | 50 | 60 | M12 | 25 | 37 | 20 | 20 | 80 |





ELESA 和 GANTER 依法保留所有权利。
复制图纸时请注明出处。

# MA.

## 带标识与符号的标签

### 自粘乙烯基薄膜

**材料**
下列所有手柄：SH.N (参见页 543), IH.N (参见页 544), IEL.N-H SOFT (参见页 545), EBK-H SOFT (参见页 550).

**标准化图形符号**
根据ISO 3287的规定，印刷在粘合面上，21种标准模式.
透镜的放大效果，增强了标志的可视性。

**安装说明**
将自粘性标签（印在粘性面上）贴在放大透镜的内表面，从中间向外按压，以避免出现气泡。

| 代码 | 型号 | 外形 |
|---|---|---|
| 33601 | MA.20-ISO 3287-P1 | 1 |
| 33602 | MA.20-ISO 3287-P2 | 2 |
| 33603 | MA.20-ISO 3287-P3 | 3 |
| 33604 | MA.20-ISO 3287-P4 | 4 |
| 33605 | MA.20-ISO 3287-P5 | 5 |
| 33606 | MA.20-ISO 3287-P6 | 6 |
| 33607 | MA.20-ISO 3287-P7 | 7 |
| 33608 | MA.20-ISO 3287-P8 | 8 |
| 33609 | MA.20-ISO 3287-P9 | 9 |
| 33610 | MA.20-ISO 3287-P10 | 10 |
| 33611 | MA.20-ISO 3287-P11 | 11 |
| 33612 | MA.20-ISO 3287-P12 | 12 |
| 33613 | MA.20-ISO 3287-P13 | 13 |
| 33614 | MA.20-ISO 3287-P14 | 14 |
| 33615 | MA.20-ISO 3287-P15 | 15 |
| 33616 | MA.20-P16 | 16 |
| 33617 | MA.20-P17 | 17 |
| 33618 | MA.20-P18 | 18 |
| 33619 | MA.20-P19 | 19 |
| 33620 | MA.20-P20 | 20 |
| 33621 | MA.20-P21 | 21 |
| 33701 | MA.25-ISO 3287-P1 | 1 |
| 33702 | MA.25-ISO 3287-P2 | 2 |
| 33703 | MA.25-ISO 3287-P3 | 3 |
| 33704 | MA.25-ISO 3287-P4 | 4 |
| 33705 | MA.25-ISO 3287-P5 | 5 |
| 33706 | MA.25-ISO 3287-P6 | 6 |
| 33707 | MA.25-ISO 3287-P7 | 7 |
| 33708 | MA.25-ISO 3287-P8 | 8 |
| 33709 | MA.25-ISO 3287-P9 | 9 |
| 33710 | MA.25-ISO 3287-P10 | 10 |
| 33711 | MA.25-ISO 3287-P11 | 11 |
| 33712 | MA.25-ISO 3287-P12 | 12 |
| 33713 | MA.25-ISO 3287-P13 | 13 |
| 33714 | MA.25-ISO 3287-P14 | 14 |
| 33715 | MA.25-ISO 3287-P15 | 15 |
| 33716 | MA.25-P16 | 16 |
| 33717 | MA.25-P17 | 17 |
| 33718 | MA.25-P18 | 18 |
| 33719 | MA.25-P19 | 19 |
| 33720 | MA.25-P20 | 20 |
| 33721 | MA.25-P21 | 21 |

ELESA Original design




ELESA 和 GANTER 依法保留所有权利。
复制图纸时请注明出处。

# EKK.

RoHS PA +130° -30°

## 滚花握紧旋钮

**高科技聚合体**

**材料**
玻璃纤维加固聚酰胺基 (PA) 高科技聚合体。

**标准型号**
- **EKK-B:** 铜毂，螺纹盲孔。
Ergostyle 标准色，亚光饰面。
- **EKK-p:** 镀锌钢螺杆，带倒角平头符合 UNI 947 : ISO 4753 (参见 技术参数 页 A11)。
灰黑色，亚光饰面。

**按需提供的特殊型号**
EKK-p 滚花握紧旋钮可提供其它 Ergostyle 标准色。

EKK-B

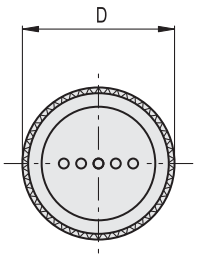


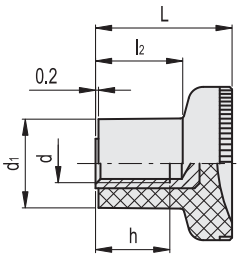


EKK-p

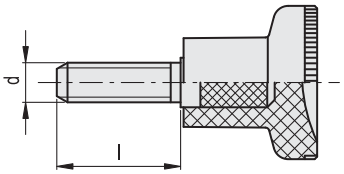


ERGOSTYLE® design96/97 stuttgart iF INDUSTRIE FORUM DESIGN HANNOVER 1995

*须添加颜色索引，例如：242081-C2 EKK.16 B-M3-C2

| C1 | C2 | C3 | C4 | C5 | C6 |
|---|---|---|---|---|---|
| RAL7021 | RAL2004 | RAL7035 | RAL1021 | RAL5024 | RAL3000 |

**EKK-B**

| 代码 | 型号 | D | L | d6H | d1 | h | l2 | ⚖ |
|---|---|---|---|---|---|---|---|---|
| 242081-* | EKK.16 B-M3-* | 16 | 13 | M3 | 8.5 | 6 | 8.5 | 7 |
| 242091-* | EKK.18 B-M4-* | 18 | 15.5 | M4 | 10.5 | 6 | 10.5 | 6 |
| 242111-* | EKK.21 B-M4-* | 21 | 18 | M4 | 12.5 | 10 | 10.5 | 8 |
| 242121-* | EKK.21 B-M5-* | 21 | 18 | M5 | 12.5 | 10 | 10.5 | 7 |
| 242211-* | EKK.25 B-M6-* | 25 | 22.5 | M6 | 14.5 | 12 | 14 | 11 |
| 242221-* | EKK.25 B-M8-* | 25 | 22.5 | M8 | 14.5 | 12 | 14 | 10 |
| 242311-* | EKK.31 B-M8-* | 31 | 27 | M8 | 18.5 | 15 | 17 | 20 |
| 242321-* | EKK.31 B-M10-* | 31 | 27 | M10 | 18.5 | 17 | 17 | 19 |

**EKK-p**

| 代码 | 型号 | D | L | d6g | d1 | l | l2 | ⚖ |
|---|---|---|---|---|---|---|---|---|
| 243001-C1 | EKK.16-p M3x10-C1 | 16 | 13 | M3 | 8.5 | 10 | 8.5 | 8 |
| 243006-C1 | EKK.16-p M3x16-C1 | 16 | 13 | M3 | 8.5 | 16 | 8.5 | 9 |
| 243111-C1 | EKK.18-p M4x10-C1 | 18 | 15.5 | M4 | 10.5 | 10 | 10.5 | 9 |
| 243116-C1 | EKK.18-p M4x16-C1 | 18 | 15.5 | M4 | 10.5 | 16 | 10.5 | 10 |
| 243121-C1 | EKK.21 p-M5x10-C1 | 21 | 18 | M5 | 12.5 | 10 | 10.5 | 10 |
| 243126-C1 | EKK.21 p-M5x16-C1 | 21 | 18 | M5 | 12.5 | 16 | 10.5 | 11 |
| 243131-C1 | EKK.21 p-M5x20-C1 | 21 | 18 | M5 | 12.5 | 20 | 10.5 | 12 |
| 243146-C1 | EKK.21 p-M6x16-C1 | 21 | 18 | M6 | 12.5 | 16 | 10.5 | 11 |
| 243151-C1 | EKK.21 p-M6x20-C1 | 21 | 18 | M6 | 12.5 | 20 | 10.5 | 12 |
| 243161-C1 | EKK.21 p-M6x30-C1 | 21 | 18 | M6 | 12.5 | 30 | 10.5 | 14 |
| 243226-C1 | EKK.25 p-M6x16-C1 | 25 | 22.5 | M6 | 14.5 | 16 | 14 | 13 |
| 243231-C1 | EKK.25 p-M6x20-C1 | 25 | 22.5 | M6 | 14.5 | 20 | 14 | 14 |
| 243236-C1 | EKK.25 p-M6x25-C1 | 25 | 22.5 | M6 | 14.5 | 25 | 14 | 15 |
| 243241-C1 | EKK.25 p-M6x30-C1 | 25 | 22.5 | M6 | 14.5 | 30 | 14 | 16 |
| 243251-C1 | EKK.25-p M8x20-C1 | 25 | 22.5 | M8 | 14.5 | 20 | 14 | 15 |
| 243256-C1 | EKK.25-p M8x25-C1 | 25 | 22.5 | M8 | 14.5 | 25 | 14 | 16 |
| 243261-C1 | EKK.25-p M8x30-C1 | 25 | 22.5 | M8 | 14.5 | 30 | 14 | 17 |
| 243271-C1 | EKK.25-p M8x40-C1 | 25 | 22.5 | M8 | 14.5 | 40 | 14 | 19 |
| 243326-C1 | EKK.31 p-M8x20-C1 | 31 | 27 | M8 | 18.5 | 20 | 17 | 26 |
| 243331-C1 | EKK.31 p-M8x25-C1 | 31 | 27 | M8 | 18.5 | 25 | 17 | 28 |
| 243336-C1 | EKK.31 p-M8x30-C1 | 31 | 27 | M8 | 18.5 | 30 | 17 | 30 |
| 243346-C1 | EKK.31 p-M8x40-C1 | 31 | 27 | M8 | 18.5 | 40 | 17 | 32 |
| 243361-C1 | EKK.31 p-M10x30-C1 | 31 | 27 | M10 | 18.5 | 30 | 17 | 34 |
| 243371-C1 | EKK.31 p-M10x40-C1 | 31 | 27 | M10 | 18.5 | 40 | 17 | 40 |



elesa+Ganter

ELESA 和 GANTER 依法保留所有权利。
复制图纸时请注明出处。

# GN 676.1

## 捏手

**规格**

**类型**

- **A**型: 不带滚花
- **B**型: 带滚花

钢制
发黑处理

**信息**

GN 676.1 捏手应用于需要推入或拉出运动的场合，内凹的顶部使得拇指的握持更加舒适。
带滚花的样式 (B型) 可作为具有精致外观的带螺纹盲孔滚花旋钮使用。

# GN 676.5

## 不锈钢捏手

**规格**

**类型**

- **A**型: 不带滚花
- **B**型: 带滚花

不锈钢

AISI 303
亚光喷砂饰面

**信息**

GN 676.5 捏手应用于需要推入或拉出运动的场合，内凹的顶部使得拇指的握持更加舒适。
带滚花的样式 (B型) 可作为具有精致外观的带螺纹盲孔滚花旋钮使用。

**技术信息**

- 不锈钢特性 (参见页 A26)

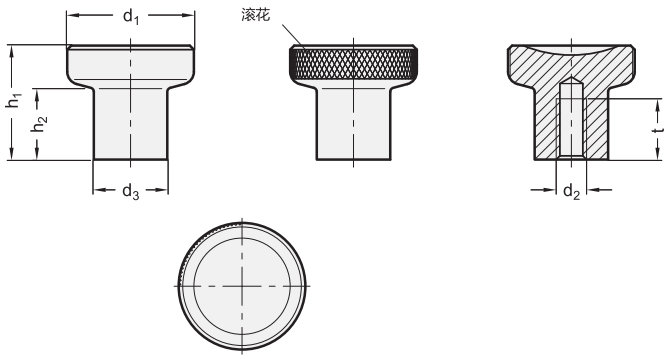


**GN 676.1**

| 型号 | d1 | d2 | d3 | h1 | h2 | t 最小 | ⚖ |
|---|---|---|---|---|---|---|---|
| GN 676.1-21-M4-A | 21 | M 4 | 12.5 | 18 | 10.5 | 10 | 26 |
| GN 676.1-21-M5-A | 21 | M 5 | 12.5 | 18 | 10.5 | 10 | 26 |
| GN 676.1-25-M6-A | 25 | M 6 | 14.5 | 22.5 | 14 | 12 | 42 |
| GN 676.1-25-M8-A | 25 | M 8 | 14.5 | 22.5 | 14 | 12 | 42 |
| GN 676.1-31-M8-A | 31 | M 8 | 18.5 | 27 | 17 | 15 | 75 |
| GN 676.1-31-M10-A | 31 | M 10 | 18.5 | 27 | 17 | 17 | 75 |
| GN 676.1-21-M4-B | 21 | M 4 | 12.5 | 18 | 10.5 | 10 | 20 |
| GN 676.1-21-M5-B | 21 | M 5 | 12.5 | 18 | 10.5 | 10 | 20 |
| GN 676.1-25-M6-B | 25 | M 6 | 14.5 | 22.5 | 14 | 12 | 40 |
| GN 676.1-25-M8-B | 25 | M 8 | 14.5 | 22.5 | 14 | 12 | 40 |
| GN 676.1-31-M8-B | 31 | M 8 | 18.5 | 27 | 17 | 15 | 75 |
| GN 676.1-31-M10-B | 31 | M 10 | 18.5 | 27 | 17 | 17 | 75 |

**GN 676.5** 不锈钢

| 型号 | d1 | d2 | d3 | h1 | h2 | t 最小 | ⚖ |
|---|---|---|---|---|---|---|---|
| GN 676.5-21-M4-A | 21 | M 4 | 12.5 | 18 | 10.5 | 10 | 26 |
| GN 676.5-21-M5-A | 21 | M 5 | 12.5 | 18 | 10.5 | 10 | 26 |
| GN 676.5-25-M6-A | 25 | M 6 | 14.5 | 22.5 | 14 | 12 | 42 |
| GN 676.5-25-M8-A | 25 | M 8 | 14.5 | 22.5 | 14 | 12 | 42 |
| GN 676.5-31-M8-A | 31 | M 8 | 18.5 | 27 | 17 | 15 | 80 |
| GN 676.5-31-M10-A | 31 | M 10 | 18.5 | 27 | 17 | 17 | 75 |
| GN 676.5-21-M4-B | 21 | M 4 | 12.5 | 18 | 10.5 | 10 | 26 |
| GN 676.5-21-M5-B | 21 | M 5 | 12.5 | 18 | 10.5 | 10 | 20 |
| GN 676.5-25-M6-B | 25 | M 6 | 14.5 | 22.5 | 14 | 12 | 40 |
| GN 676.5-25-M8-B | 25 | M 8 | 14.5 | 22.5 | 14 | 12 | 40 |
| GN 676.5-31-M8-B | 31 | M 8 | 18.5 | 27 | 17 | 15 | 79 |
| GN 676.5-31-M10-B | 31 | M 10 | 18.5 | 27 | 17 | 17 | 79 |



ELESA 和 GANTER 依法保留所有权利。
复制图纸时请注明出处。

# P.131

## 蘑菇形手柄

**热固性塑料**

**材料**
酚醛基 (PF) 热固性塑料，黑色，光亮饰面。

**标准型号**
- **P.131:** 螺纹盲孔。
- **P.131-p:** 镀锌钢螺杆，倒角平头符合UNI 947 : ISO 4753 (参见 (钢制嵌件)技术参数 页 A11)。

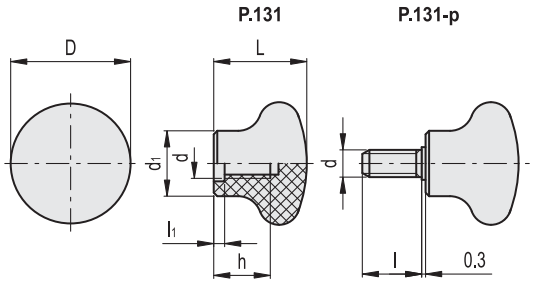


**P.131**

| 代码 | 型号 | D | L | d | d1 | h | l1 | ⚖ |
|---|---|---|---|---|---|---|---|---|
| 46401 | P.131/35-M8 | 34 | 24.5 | M8 | 19 | 15 | 3.5 | 16 |
| 46501 | P.131/45-M10 | 44 | 34 | M10 | 24 | 20 | 4 | 36 |

**P.131-p**

| 代码 | 型号 | D | L | d6g | d1 | l | ⚖ |
|---|---|---|---|---|---|---|---|
| 46411 | P.131/35 p-M8x25 | 34 | 24.5 | M8 | 19 | 25 | 36 |
| 46511 | P.131/45 p-M10x20 | 44 | 34 | M10 | 24 | 20 | 58 |

# I.150

## 蘑菇形手柄

**热固性塑料**

**材料**
酚醛基 (PF) 热固性塑料，黑色，光亮饰面。

**标准型号**
螺纹盲孔。

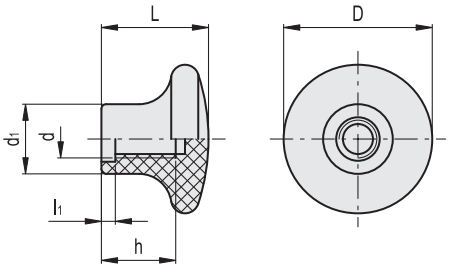


| 代码 | 型号 | D | L | d | d1 | h | l1 | ⚖ |
|---|---|---|---|---|---|---|---|---|
| 20201 | I.150/25-M5 | 25 | 19 | M5 | 12 | 10 | 3 | 6 |
| 20202 | I.150/25-M6 | 25 | 19 | M6 | 12 | 10 | 3 | 5 |
| 20211 | I.150/30-M6 | 32 | 23 | M6 | 15 | 16 | 3 | 13 |
| 20212 | I.150/30-M8 | 32 | 23 | M8 | 15 | 19 | 3 | 12 |



ELESA 和 GANTER 依法保留所有权利。
复制图纸时请注明出处。

# GN 75

## 腰状捏手

**规格**

**类型**

- **D**型: 带内螺纹
- **E**型: 带螺杆

钢制

精车
发黑处理

**信息**

GN 75 腰状手柄以其紧凑的经典设计著称。

**可按需提供**

- 钢制, 镀锌

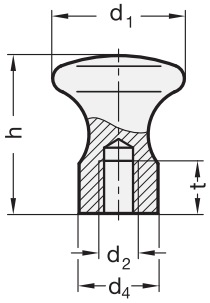


GN 75

| 型号 | d1 | d2 | d3 | d4 | h | l | t 最小 | ⚖ |
|---|---|---|---|---|---|---|---|---|
| GN 75-16-M5-D | 16 | M 5 | - | 10 | 18 | - | 7 | 10 |
| GN 75-20-M6-D | 20 | M 6 | - | 12 | 24 | - | 9 | 21 |
| GN 75-25-M6-D | 25 | M 6 | - | 14 | 29 | - | 9 | 41 |
| GN 75-32-M8-D | 32 | M 8 | - | 18 | 37 | - | 12 | 82 |
| GN 75-36-M10-D | 36 | M 10 | - | 20 | 42 | - | 15 | 110 |
| GN 75-16-M6-E | 16 | - | M 6 | 10 | 18 | 10 | - | 14 |
| GN 75-20-M8-E | 20 | - | M 8 | 12 | 24 | 12 | - | 28 |
| GN 75-25-M8-E | 25 | - | M 8 | 14 | 29 | 14 | - | 46 |
| GN 75-32-M10-E | 32 | - | M 10 | 18 | 37 | 16 | - | 87 |
| GN 75-36-M12-E | 36 | - | M 12 | 20 | 42 | 18 | - | 138 |

# GN 75.5

## 不锈钢腰状捏手

**规格**

**类型**

- **D**型: 带内螺纹
- **E**型: 带螺杆

不锈钢

- AISI 304
- 亚光喷砂饰面 **MT**
- 高抛光**PL****

** PL款不设库存, 需要最小起订数量。

**信息**

GN 75.5 腰状捏手以其紧凑和经典的设计著称。
该产品由高等级的的不锈钢制成, 使之成为高标准卫生要求场合的首选元件。理想的无空腔几何设计有效防止了水汽和污垢的积聚。

**技术信息**

- 不锈钢特性 (参见页 A26)

**可按需提供**

- 钢制, 镀锌
- 不锈钢 (A4品质)

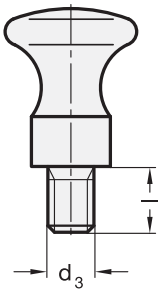


* 增加腰状捏手表面处理索引(MT 或 PL)

**MT**
亚光喷砂饰面

**PL**
高抛光

**GN 75.5** 不锈钢

| 型号 | d1 | d2 | d3 | d4 | h | l | t 最小 | ⚖ |
|---|---|---|---|---|---|---|---|---|
| GN 75.5-16-M5-D-* | 16** | M 5 | - | 10 | 18 | - | 7 | 12 |
| GN 75.5-20-M6-D-* | 20** | M 6 | - | 12 | 24 | - | 9 | 23 |
| GN 75.5-25-M6-D-* | 25** | M 6 | - | 14 | 29 | - | 9 | 43 |
| GN 75.5-32-M8-D-* | 32** | M 8 | - | 18 | 37 | - | 12 | 83 |
| GN 75.5-36-M10-D-* | 36** | M 10 | - | 20 | 42 | - | 15 | 119 |
| GN 75.5-16-M6-E-* | 16** | - | M 6 | 10 | 18 | 10 | - | 15 |
| GN 75.5-20-M8-E-* | 20** | - | M 8 | 12 | 24 | 12 | - | 30 |
| GN 75.5-25-M8-E-* | 25** | - | M 8 | 14 | 29 | 14 | - | 51 |
| GN 75.5-32-M10-E-* | 32** | - | M 10 | 18 | 37 | 16 | - | 83 |
| GN 75.5-36-M12-E-* | 36** | - | M 12 | 20 | 42 | 18 | - | 144 |

** PL款不设库存, 需要最小起订数量。



ELESA 和 GANTER 依法保留所有权利。
复制图纸时请注明出处。

# P.390

## 锥形手柄

**热固性塑料**

**材料**
酚醛基 (PF) 热固性塑料，黑色，光亮饰面。

**标准型号**
普通盲孔。
通过压装，与公差为h9的拉拔杆形成弹性联接，能够不受振动的影响，而且还可防止手柄意外松脱 (参见 (钢制嵌件)技术参数 页 A13)。

**安装说明**
将手柄安装在略带倒角的轴端，用手或其它方式尽可能地按压手柄。还可以用木制或塑料锤敲击手柄，直至其固定到位。在操作过程中，强烈推荐将布或其它合适的柔软材料包在产品上，以免其表面受损。

ELESA Original design

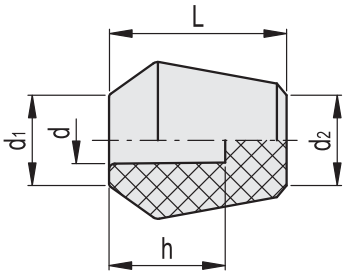


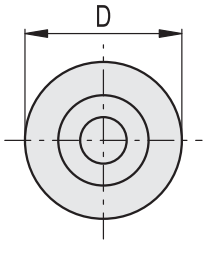


| 代码 | 型号 | D | L | d | d1 | d2 | h | ⚖ |
|---|---|---|---|---|---|---|---|---|
| 47011 | P.390/25-8 | 25 | 28 | 8 | 15 | 16 | 14 | 12 |
| 47111 | P.390/30-10 | 30 | 34 | 10 | 18 | 19 | 19 | 20 |
| 47211 | P.390/35-12 | 35 | 39 | 12 | 20 | 22 | 21 | 32 |
| 47311 | P.390/40-14 | 40 | 45 | 14 | 23 | 25 | 24 | 47 |

# I.307

## 锥形手柄

**热固性塑料**

**材料**
酚醛基 (PF) 热固性塑料，黑色，光亮饰面。

**标准型号**
铜毂，螺纹盲孔。

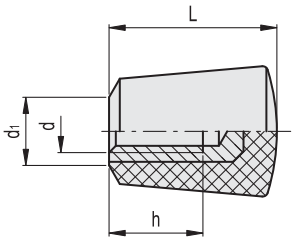


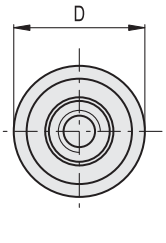


| 代码 | 型号 | D | L | d6H | d1 | h | ⚖ |
|---|---|---|---|---|---|---|---|
| 23801 | I.307/20 B-M5 | 15 | 20 | M5 | 7 | 12 | 6 |
| 23901 | I.307/25 B-M6 | 20 | 26 | M6 | 10 | 16 | 12 |
| 23902 | I.307/25 B-M8 | 20 | 26 | M8 | 10 | 15 | 14 |
| 24001 | I.307/30 B-M10 | 25 | 32 | M10 | 13 | 17 | 25 |



ELESA 和 GANTER 依法保留所有权利。
复制图纸时请注明出处。

# I.168 SOFT

SOFT RoHS PA TPE +80° -20°

## 滚花手柄

**“软触式”高科技聚合体**

**材料**

玻璃纤维加固的聚酰胺基(PA)高科技聚合体，表层为“软触式”热塑性合成橡胶(TPE)覆层，硬度 90 Shore A，黑色，亚光饰面。覆层材料获得FDA(美国食物与药品管理局)认证。

**标准型号**

铜毂，普通盲孔。
采用符合ISO 4029标准的黑色氧化处理带槽固定螺钉安装(带内六角槽和杯状末端的平头螺钉)。

**特征及应用**

表面覆层为“软触式”弹性橡胶，即使表面沾有机油、油脂或手汗也能增进握持效果。因此，该覆层适用于健身器械，园艺工具，货运机械、高精仪器和残疾人康复器械。

ELESA Original design

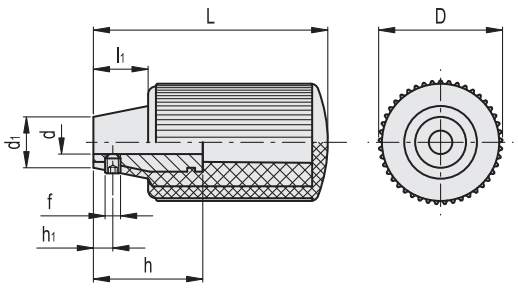


| 代码 | 型号 | D | L | dH7 | d1 | h | h1 | l1 | f | ⚖ |
|---|---|---|---|---|---|---|---|---|---|---|
| 120402 | I.168/60 B-6-SOFT | 30 | 60 | 6 | 13 | 28 | 5 | 14 | M4 | 59 |




ELESA 和 GANTER 依法保留所有权利。
复制图纸时请注明出处。

# I.137

RoHS PF +110° -20°

## 锥形手柄

**热固性塑料**

**材料**
酚醛基 (PF) 热固性塑料，黑色，光亮饰面。

**标准型号**
螺纹盲孔。

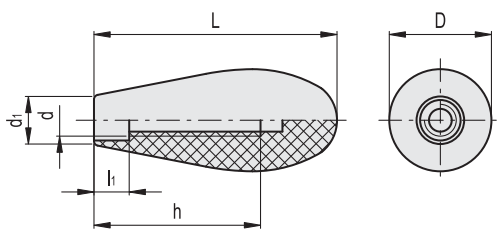


| 代码 | 型号 | D | L | d | d1 | h | l1 | ⚖ |
|---|---|---|---|---|---|---|---|---|
| 19301 | I.137/70-M8 | 29 | 69 | M8 | 14 | 45 | 10 | 37 |
| 19302 | I.137/70-M10 | 29 | 69 | M10 | 14 | 45 | 15 | 35 |
| 19401 | I.137/80-M12 | 35 | 79 | M12 | 17 | 55 | 12 | 60 |

# I.218

RoHS PF +110° -20°

## 异型手柄

**热固性塑料**

**材料**
酚醛基 (PF) 热固性塑料，黑色，光亮饰面。

**标准型号**
螺纹盲孔。

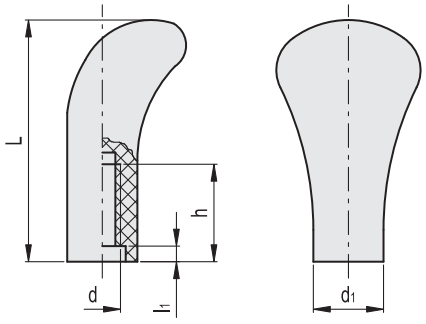


| 代码 | 型号 | L | d | d1 | h | l1 | ⚖ |
|---|---|---|---|---|---|---|---|
| 20801 | I.218/60-M10 | 62 | M10 | 18 | 25 | 4 | 32 |



ELESA 和 GANTER 依法保留所有权利。
复制图纸时请注明出处。

# I.142

## 锥形手柄

**热固性塑料**

**材料**
酚醛基 (PF) 热固性塑料，黑色，光亮饰面。

**标准型号**
螺纹盲孔。

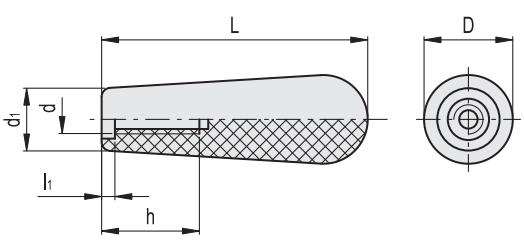


| 代码 | 型号 | D | L | d | d1 | h | l1 | ⚖ |
|---|---|---|---|---|---|---|---|---|
| 19701 | I.142/60-M8 | 20 | 60 | M8 | 14 | 20 | 3 | 17 |

# I.195

## 锥形手柄

**热固性塑料**

**材料**
酚醛基 (PF) 热固性塑料，黑色，光亮饰面。

**标准型号**
螺纹盲孔。

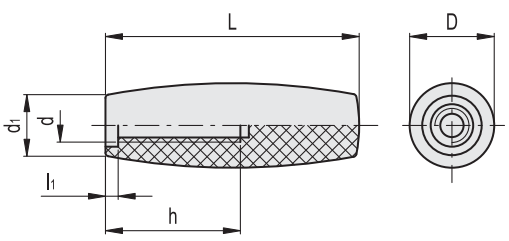


| 代码 | 型号 | D | L | d | d1 | h | l1 | ⚖ |
|---|---|---|---|---|---|---|---|---|
| 20401 | I.195/60-M8 | 20 | 60 | M8 | 14 | 30 | 4 | 18 |




ELESA 和 GANTER 依法保留所有权利。
复制图纸时请注明出处。

# I.147

RoHS PF +110° -20°

## 锥形手柄

**热固性塑料**

**材料**
酚醛基 (PF) 热固性塑料，黑色，光亮饰面。

**标准型号**
螺纹盲孔。

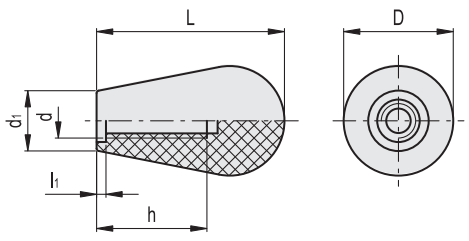


| 代码 | 型号 | D | L | d | d1 | h | l1 | ⚖ |
|---|---|---|---|---|---|---|---|---|
| 19801 | I.147/40-M6 | 24 | 40 | M6 | 14 | 25 | 3 | 16 |
| 19802 | I.147/40-M8 | 24 | 40 | M8 | 14 | 28 | 3.5 | 14 |
| 19901 | I.147/50-M8 | 29 | 47 | M8 | 16 | 28 | 3.5 | 25 |
| 19902 | I.147/50-M10 | 29 | 47 | M10 | 16 | 28 | 3.5 | 24 |
| 20001 | I.147/60-M10 | 35 | 60 | M10 | 19 | 35 | 8 | 46 |
| 20002 | I.147/60-M12 | 35 | 60 | M12 | 19 | 35 | 8 | 44 |
| 20101 | I.147/75-M14 | 39 | 77 | M14 | 22 | 45 | 6 | 72 |

# I.149

RoHS PF +110° -20°

## 锥形手柄

**热固性塑料**

**材料**
酚醛基 (PF) 热固性塑料，黑色，光亮饰面。

**标准型号**
螺纹盲孔。

ELESA Original design

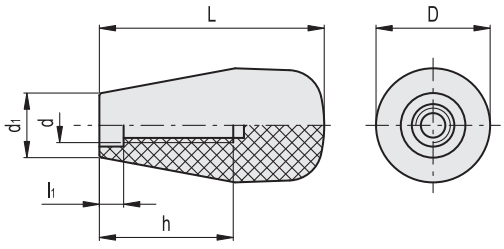


| 代码 | 型号 | D | L | d | d1 | h | l1 | ⚖ |
|---|---|---|---|---|---|---|---|---|
| 120035 | I.149/65-M10 | 34 | 67 | M10 | 19 | 40 | 8 | 56 |
| 120055 | I.149/85-M10 | 34 | 86 | M10 | 20 | 48 | 7 | 72 |



ELESA 和 GANTER 依法保留所有权利。
复制图纸时请注明出处。

# I.580 N

## 柱状手柄

**高科技聚合体**

**材料**
高弹性聚丙烯基 (PP) 高科技聚合体，黑色，亚光饰面。

**标准型号**
盲孔。
通过压装，与公差为h9的拉拔杆形成弹性联接，能够不受振动的影响，而且还可防止手柄意外松脱（参见 技术参数 页 A13）。

**安装说明**
将手柄安装在略带倒角的轴端，用手或其它方式尽可能地按压手柄。还可以用木制或塑料锤敲击手柄，直至其固定到位。在操作过程中，强烈推荐将布或其它合适的柔软材料包在产品上，以免其表面受损。

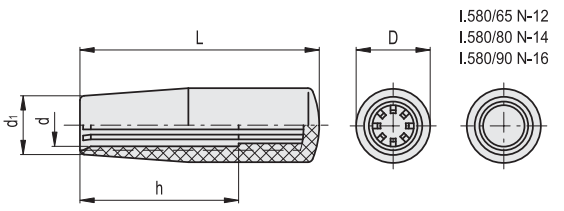


| 代码 | 型号 | D | L | d | d1 | h | ⚖ |
|---|---|---|---|---|---|---|---|
| 24821 | I.580/40 N-8 | 18 | 40 | 8 | 15 | 28 | 8 |
| 24831 | I.580/50 N-10 | 21 | 50 | 10 | 17 | 35 | 10 |
| 24846 | I.580/65 N-10 | 23 | 65 | 10 | 19 | 45 | 17 |
| 24848 | I.580/65 N-12* | 23 | 65 | 12 | 19 | 45 | 16 |
| 24861 | I.580/80 N-12 | 26 | 80 | 12 | 21 | 50 | 25 |
| 24863 | I.580/80 N-14* | 26 | 80 | 14 | 21 | 50 | 24 |
| 24875 | I.580/90 N-15 | 28 | 90 | 15 | 22 | 60 | 33 |
| 24876 | I.580/90 N-16* | 28 | 90 | 16 | 22 | 60 | 32 |

* 标*的安装孔为不带飞边的柱状孔。

# I.680 SOFT

## 柱状手柄

**“软触式”高科技聚合体**

**材料**
高弹性聚丙烯基 (PP) 高科技聚合体，采用化剂粘合的“软触式”热塑性弹性体 (TPE) 覆层，硬度70 Shore A。黑色，亚光饰面。
覆层材料通过FDA（美国食品药物管理局）认证。

**标准型号**
螺纹盲孔。

**特征及应用**
表面覆层为“软触式”弹性橡胶，即使表面沾有机油、油脂或手汗也能增进握持效果。因此，该覆层适用于健身器械，园艺工具，货运机械、高精仪器和残疾人康复器械。

ELESA Original design

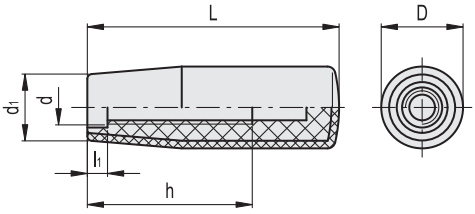


| 代码 | 型号 | D | L | d | d1 | h | l1 | ⚖ |
|---|---|---|---|---|---|---|---|---|
| 124861 | I.680/65-M8 SOFT | 24.5 | 65 | M8 | 20.5 | 30 | 7 | 34 |
| 124862 | I.680/65-M10 SOFT | 24.5 | 65 | M10 | 20.5 | 40 | 7 | 33 |
| 124864 | I.680/80-M8 SOFT | 26.5 | 80 | M8 | 21 | 40 | 7 | 46 |
| 124865 | I.680/80-M10 SOFT | 26.5 | 80 | M10 | 21 | 55 | 7 | 45 |
| 124866 | I.680/80-M12 SOFT | 26.5 | 80 | M12 | 21 | 55 | 7 | 44 |
| 124871 | I.680/90-M10 SOFT | 28.5 | 90 | M10 | 22 | 56 | 7 | 51 |
| 124872 | I.680/90-M12 SOFT | 28.5 | 90 | M12 | 22 | 58 | 10 | 50 |




ELESA 和 GANTER 依法保留所有权利。
复制图纸时请注明出处。

# EGH.SOFT

SOFT RoHS PP TPE +80° 0°

## 柱状凸缘手柄

**“软触式”高科技聚合体**

**材料**
高弹性聚丙烯基（PP）高科技聚合体，采用化剂粘合的“软触式”热塑性弹性体（TPE）覆层，硬度70 Shore A。黑色，亚光饰面。
覆层材料通过FDA（美国食品药物管理局）认证。

**标准型号**
普通盲孔。
通过压装，与公差为h9的拉拔杆形成弹性联接，能够不受振动的影响，而且还可防止手柄意外松脱（参见（钢制嵌件）技术参数A13 页）。

**特征及应用**
表面覆层为“软触式”弹性橡胶，即使表面沾有机油、油脂或手汗也能增进握持效果。因此，该覆层适用于健身器械，园艺工具，货运机械、高精仪器和残疾人康复器械。

**安装说明**
将手柄安装在略带倒角的轴端，用手或其它方式尽可能地按压手柄。还可以用木制或塑料锤敲击手柄，直至其固定到位。在操作过程中，强烈推荐将布或其它合适的柔软材料包在产品上，以免其表面受损。

ERGOSTYLE®

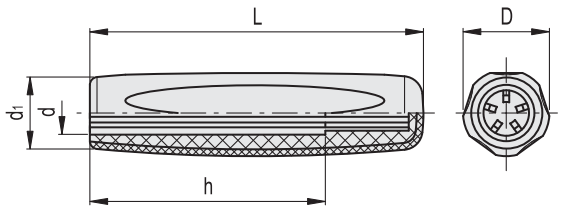


| 代码 | 型号 | D | L | d | d1 | h | ⚖ |
|---|---|---|---|---|---|---|---|
| 286151-C1 | EGH.85 N-8-C1-SOFT | 22 | 85 | 8 | 18 | 60 | 30 |



elesa+Ganter

ELESA 和 GANTER 依法保留所有权利。
复制图纸时请注明出处。

# I.780

RoHS PA +110° -20°

## 柱状手柄

**高科技聚合体**

**材料**
玻璃纤维加固聚酰胺基 (PA) 高科技聚合体，黑色或红色，亚光饰面。

**安装**
螺纹盲孔。

ELESA Original design

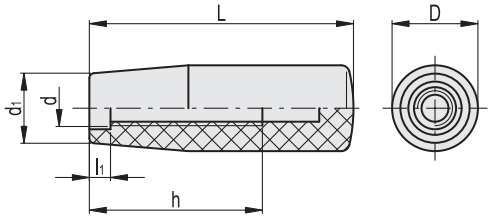


C9 RAL9005 C6 RAL3000

| 代码 | 型号 | D | L | d | d1 | h | l1 | ⚖ |
|---|---|---|---|---|---|---|---|---|
| 124791 | I.780/65-M8-C9 | 24.5 | 65 | M8 | 20.5 | 30 | 7 | 34 |
| 124792 | I.780/65-M10-C9 | 24.5 | 65 | M10 | 20.5 | 40 | 7 | 34 |
| 124806 | I.780/80-M8-C9 | 26.5 | 80 | M8 | 21 | 40 | 7 | 45 |
| 124807 | I.780/80-M10-C9 | 26.5 | 80 | M10 | 21 | 55 | 7 | 45 |
| 124808 | I.780/80-M12-C9 | 26.5 | 80 | M12 | 21 | 55 | 7 | 45 |
| 124817 | I.780/90-M10-C9 | 28.5 | 90 | M10 | 22.5 | 55 | 7 | 50 |
| 124818 | I.780/90-M12-C9 | 28.5 | 90 | M12 | 22.5 | 58 | 7 | 50 |
| 124801 | I.780/65-M8-C6 | 24.5 | 65 | M8 | 20.5 | 30 | 7 | 34 |
| 124812 | I.780/80-M10-C6 | 26.5 | 80 | M10 | 21 | 55 | 7 | 45 |
| 124822 | I.780/90-M12-C6 | 28.5 | 90 | M12 | 22.5 | 58 | 7 | 50 |

# I.167 p

RoHS PF PA +110° -20°

## 锥形手柄

**热固性塑料**

**材料**
酚醛基 (PF) 热固性塑料本体，聚酰胺基 (PA) 高科技聚合体法兰。黑色，光亮饰面。

**标准型号**
镀锌钢螺杆，带倒角平头，符合UNI 947 : ISO 4753 (参见 (钢制嵌件)技术参数 页 A11)。

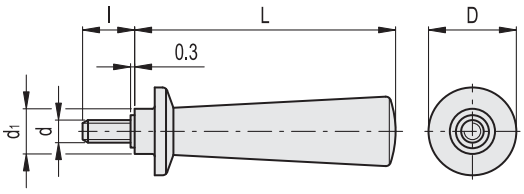


| 代码 | 型号 | D | L | d6g | d1 | l | ⚖ |
|---|---|---|---|---|---|---|---|
| 20306 | I.167/103 p-M8x16 | 35 | 104 | M8 | 18 | 16 | 90 |
| 20311 | I.167/103 p-M8x25 | 35 | 104 | M8 | 18 | 25 | 94 |




ELESA 和 GANTER 依法保留所有权利。
复制图纸时请注明出处。

# IF

RoHS PA +130° -30°

## 柱状手柄

**带护手，高科技聚合体**

**材料**
玻璃纤维加固聚酰胺基（PA）高科技聚合体，黑色，亚光饰面。

**标准型号**
- **IF-B**：铜毂，螺纹盲孔。
- **IF-p**：镀锌钢螺杆，带平头倒角，符合UNI 947 : ISO 4753 (参见 (钢制嵌件)技术参数 页 A11)。

**IF-B** ELESA Original design

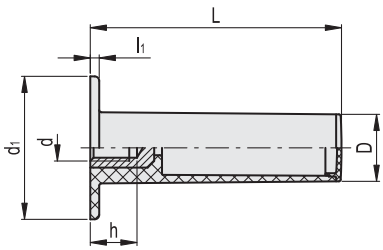


**IF-p**

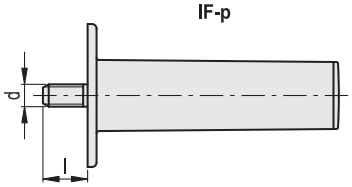


**IF-B**

| 代码 | 型号 | D | L | d6H | d1 | h | l1 | ⚖ |
|---|---|---|---|---|---|---|---|---|
| 26801 | IF.112 B-M8 | 30 | 112 | M8 | 64 | 20 | 4 | 73 |
| 26802 | IF.112 B-M10 | 30 | 112 | M10 | 64 | 18 | 4 | 75 |

**IF-p**

| 代码 | 型号 | D | L | d6g | d1 | l | l1 | ⚖ |
|---|---|---|---|---|---|---|---|---|
| 26824 | IF.112 p-M8x20 | 30 | 112 | M8 | 64 | 20 | 4 | 78 |
| 26834 | IF.112 p-M10x20 | 30 | 112 | M10 | 64 | 20 | 4 | 87 |

# IFF

RoHS PA +130° -30°

## 柱状手柄

**带双护手，高科技聚合体**

**材**料
玻璃纤维加固聚酰胺基（PA）高科技聚合体，黑色，亚光饰面。

**标准型号**
- **IFF-B**：铜毂，带螺纹盲孔。
- **IFF-p**：镀锌钢螺杆，带倒角平头，符合UNI 947 : ISO 4753 (参见 (钢制嵌件)技术参数 页 A11)。

**IFF-B** ELESA Original design

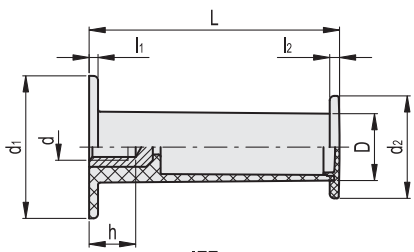


**IFF-p**

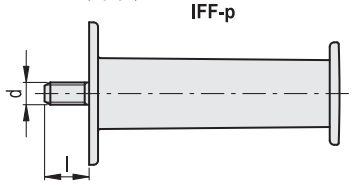


**IFF-B**

| 代码 | 型号 | D | L | d6H | d1 | d2 | h | l1 | l2 | ⚖ |
|---|---|---|---|---|---|---|---|---|---|---|
| 26901 | IFF.112 B-M8 | 30 | 112 | M8 | 64 | 46 | 20 | 4 | 4 | 78 |
| 26902 | IFF.112 B-M10 | 30 | 112 | M10 | 64 | 46 | 18 | 4 | 4 | 80 |

**IFF-p**

| 代码 | 型号 | D | L | d6g | d1 | d2 | l | l1 | l2 | ⚖ |
|---|---|---|---|---|---|---|---|---|---|---|
| 26924 | IFF.112 p-M8x20 | 30 | 112 | M8 | 64 | 46 | 20 | 4 | 4 | 83 |
| 26934 | IFF.112 p-M10x20 | 30 | 112 | M10 | 64 | 46 | 20 | 4 | 4 | 92 |



ELESA 和 GANTER 依法保留所有权利。
复制图纸时请注明出处。

# DIN 39

## 固定手柄

**规格**

**类型**

- **D**型: 无螺纹光轴
- **E**型: 带螺纹轴

**钢制款式**

钢制 **ST**
镀锌，蓝钝处理

**不锈钢款式**

不锈钢 AISI 316L **A4**

**塑料款式**
塑料 **KT**
高科技聚合体（聚酰胺 PA）

- 最高耐受温度达 100 °C
- 黑色，亚光饰面
- 钢制螺栓，发黑处理

**信息**

DIN官方标准中提供的其他尺寸有10和13。
由于卫生原因，A4型未采用六角凹槽。

**技术信息**

- ISO-基本公差（参见页 A21）
- 塑料特性（参见页 A2）
- 不锈钢特性（参见页 A26）

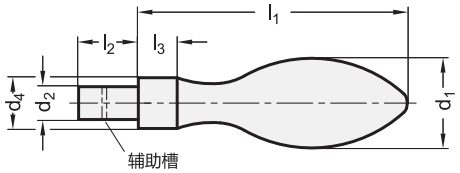


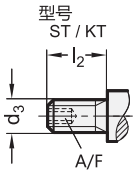


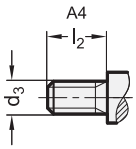


**DIN 39**

| 型号 | d1 | d2 h8 | d3 | d4 h13 | l1 ≈ | l2 | l3 | A/F | ⚖ |
|---|---|---|---|---|---|---|---|---|---|
| DIN 39-ST-16-D | 16 | 7 | - | 10 | 50 | 11 | 7 | - | 43 |
| DIN 39-ST-20-D | 20 | 8 | - | 13 | 64 | 13 | 8 | - | 92 |
| DIN 39-ST-25-D | 25 | 10 | - | 16 | 80 | 14 | 10 | - | 182 |
| DIN 39-ST-32-D | 32 | 13 | - | 20 | 100 | 21 | 13 | - | 368 |
| DIN 39-ST-36-D | 36 | 16 | - | 22 | 112 | 26 | 14 | - | 512 |
| DIN 39-ST-16-E | 16 | - | M 6 | 10 | 50 | 11 | 7 | 3 | 42 |
| DIN 39-ST-20-E | 20 | - | M 8 | 13 | 64 | 13 | 8 | 4 | 89 |
| DIN 39-ST-25-E | 25 | - | M 10 | 16 | 80 | 14 | 10 | 5 | 174 |
| DIN 39-ST-32-E | 32 | - | M 12 | 20 | 100 | 21 | 13 | 6 | 350 |
| DIN 39-ST-36-E | 36 | - | M 16 | 22 | 112 | 26 | 14 | 8 | 503 |

**DIN 39-KT**

| 型号 | d1 | d3 | d4 h13 | l1 ≈ | l2 | l3 | A/F | ⚖ |
|---|---|---|---|---|---|---|---|---|
| DIN 39-KT-20-E | 20 | M 8 | 13 | 64 | 13 | 8 | 4 | 27 |
| DIN 39-KT-25-E | 25 | M 10 | 16 | 80 | 14 | 10 | 5 | 40 |
| DIN 39-KT-32-E | 32 | M 12 | 20 | 100 | 21 | 13 | 6 | 100 |

**DIN 39-A4** 不锈钢

| 型号 | d1 | d3 | d4 h13 | l1 ≈ | l2 | l3 | ⚖ |
|---|---|---|---|---|---|---|---|
| DIN 39-A4-16-E | 16 | M 6 | 10 | 50 | 11 | 7 | 44 |
| DIN 39-A4-20-E | 20 | M 8 | 13 | 64 | 13 | 8 | 90 |
| DIN 39-A4-25-E | 25 | M 10 | 16 | 80 | 14 | 10 | 177 |




ELESA 和 GANTER 依法保留所有权利。
复制图纸时请注明出处。

# GN 310



## 挡杆手柄

**钢制，镀锌 / 不锈钢**

**规格**

**钢制款式**

**类型**

- **A**型: 球形旋钮 DIN 319 (参见页 538)
- **D**型: 半球形排挡捏手 I.222 (参见页 537)
- **E**型: 柱状捏手 I.280 (参见页 568)

轴

镀锌钢，蓝钝处理**ZB**

捏手
塑料
热固性塑料 (酚醛 PF)

- 黑色，光亮饰面
- 螺纹连接

**不锈钢款式**

**类型**

- **A**型: 球形旋钮 DIN 319 (参见页 538)
- **D**型: 半球形排挡捏手 I.222 (参见页 537)
- **E**型: 柱状捏手 I.280 (参见页 568)

轴
AISI 303 不锈钢 **NI**
亚光喷砂饰面

捏手
塑料
热固性塑料 (酚醛 PF)

- 黑色，光亮饰面
- 螺纹连接

**技术信息**

- 不锈钢特性 (参见页 A26)
- 塑料特性 (参见页 A2)

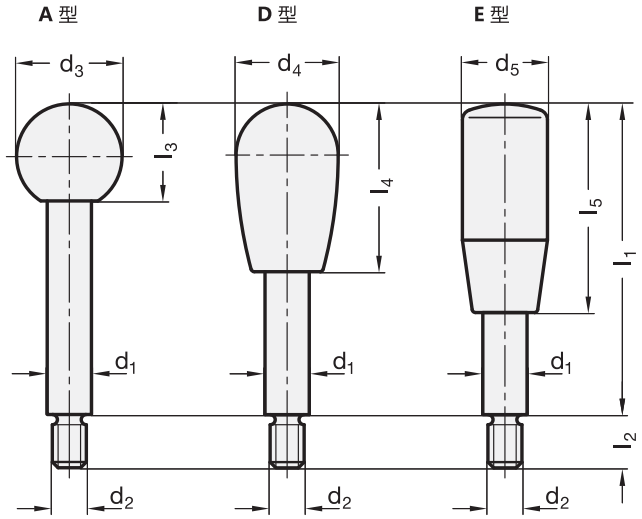




ELESA 和 GANTER 依法保留所有权利。
复制图纸时请注明出处。

# GN 310 | 挡杆手柄

*增加杆臂把手的型号索引 (A、 D 或 E)

**A** 球形旋钮　**D** 半球形捏手　**E** 柱状捏手

**GN 310**

| 型号 | d1 | l1 | d2 | d3 | d4 | d5 | l2 | l3 | l4 | l5 | ⚖ |
|---|---|---|---|---|---|---|---|---|---|---|---|
| GN 310-8-63-*-ZB | 8 | 63 | M 6 | 20 | 20 | 18 | 9 | 18 | 32 | 40 | 28 |
| GN 310-8-80-*-ZB | 8 | 80 | M 6 | 20 | 20 | 18 | 9 | 18 | 32 | 40 | 36 |
| GN 310-8-100-*-ZB | 8 | 100 | M 6 | 20 | 20 | 18 | 9 | 18 | 32 | 40 | 40 |
| GN 310-10-80-*-ZB | 10 | 80 | M 8 | 25 | 26 | 21 | 11 | 22.5 | 42 | 50 | 54 |
| GN 310-10-100-*-ZB | 10 | 100 | M 8 | 25 | 26 | 21 | 11 | 22.5 | 42 | 50 | 63 |
| GN 310-10-125-*-ZB | 10 | 125 | M 8 | 25 | 26 | 21 | 11 | 22.5 | 42 | 50 | 78 |
| GN 310-12-100-*-ZB | 12 | 100 | M 10 | 32 | 33 | 23 | 14 | 29 | 55 | 65 | 93 |
| GN 310-12-125-*-ZB | 12 | 125 | M 10 | 32 | 33 | 23 | 14 | 29 | 55 | 65 | 123 |
| GN 310-12-160-*-ZB | 12 | 160 | M 10 | 32 | 33 | 23 | 14 | 29 | 55 | 65 | 154 |
| GN 310-14-125-*-ZB | 14 | 125 | M 12 | 35 | 33 | 26 | 16 | 32.5 | 55 | 80 | 159 |
| GN 310-14-160-*-ZB | 14 | 160 | M 12 | 35 | 33 | 26 | 16 | 32.5 | 55 | 80 | 202 |
| GN 310-14-200-*-ZB | 14 | 200 | M 12 | 35 | 33 | 26 | 16 | 32.5 | 55 | 80 | 240 |
| GN 310-16-160-*-ZB | 16 | 160 | M 14 | 40 | 38 | 28 | 18 | 37 | 69 | 90 | 271 |
| GN 310-16-200-*-ZB | 16 | 200 | M 14 | 40 | 38 | 28 | 18 | 37 | 69 | 90 | 331 |
| GN 310-16-250-*-ZB | 16 | 250 | M 14 | 40 | 38 | 28 | 18 | 37 | 69 | 90 | 410 |

**GN 310-NI** 不锈钢

| 型号 | d1 | l1 | d2 | d3 | d4 | d5 | l2 | l3 | l4 | l5 | ⚖ |
|---|---|---|---|---|---|---|---|---|---|---|---|
| GN 310-8-63-*-NI | 8 | 63 | M 6 | 20 | 20 | 18 | 9 | 18 | 32 | 40 | 26 |
| GN 310-8-80-*-NI | 8 | 80 | M 6 | 20 | 20 | 18 | 9 | 18 | 32 | 40 | 32 |
| GN 310-8-100-*-NI | 8 | 100 | M 6 | 20 | 20 | 18 | 9 | 18 | 32 | 40 | 44 |
| GN 310-10-80-*-NI | 10 | 80 | M 8 | 25 | 26 | 21 | 11 | 22.5 | 42 | 50 | 55 |
| GN 310-10-100-*-NI | 10 | 100 | M 8 | 25 | 26 | 21 | 11 | 22.5 | 42 | 50 | 63 |
| GN 310-10-125-*-NI | 10 | 125 | M 8 | 25 | 26 | 21 | 11 | 22.5 | 42 | 50 | 78 |
| GN 310-12-100-*-NI | 12 | 100 | M 10 | 32 | 33 | 23 | 14 | 29 | 55 | 65 | 103 |
| GN 310-12-125-*-NI | 12 | 125 | M 10 | 32 | 33 | 23 | 14 | 29 | 55 | 65 | 123 |
| GN 310-12-160-*-NI | 12 | 160 | M 10 | 32 | 33 | 23 | 14 | 29 | 55 | 65 | 147 |
| GN 310-14-125-*-NI | 14 | 125 | M 12 | 35 | 33 | 26 | 16 | 32.5 | 55 | 80 | 159 |
| GN 310-14-160-*-NI | 14 | 160 | M 12 | 35 | 33 | 26 | 16 | 32.5 | 55 | 80 | 190 |
| GN 310-14-200-*-NI | 14 | 200 | M 12 | 35 | 33 | 26 | 16 | 32.5 | 55 | 80 | 250 |
| GN 310-16-160-*-NI | 16 | 160 | M 14 | 40 | 38 | 28 | 18 | 37 | 69 | 90 | 271 |
| GN 310-16-200-*-NI | 16 | 200 | M 14 | 40 | 38 | 28 | 18 | 37 | 69 | 90 | 331 |
| GN 310-16-250-*-NI | 16 | 250 | M 14 | 40 | 38 | 28 | 18 | 37 | 69 | 90 | 410 |

A型重量

ELESA 和 GANTER 依法保留所有权利。
复制图纸时请注明出处。

# I.280

RoHS PF +110° -20°

## 柱状手柄

**热固性塑料**

**材料**
酚醛基 (PF) 热固性塑料，黑色，光亮饰面。

**标准型号**
- **I.280:** 螺纹盲孔。
- **I.280-p:** 镀锌钢螺杆，倒角平头符合 UNI 947 : ISO 4753 (参见 (钢制嵌件)技术参数 页 A11)。

**I.280**

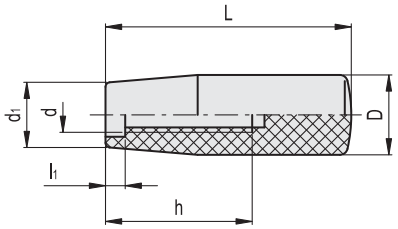


**I.280-p**

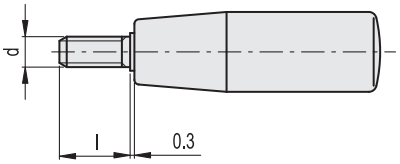


**I.280**

| 代码 | 型号 | D | L | d | d1 | h | l1 | ⚖ |
|---|---|---|---|---|---|---|---|---|
| 21501 | I.280/28-M5 | 14 | 28 | M5 | 11 | 12 | 1.5 | 5 |
| 21601 | I.280/40-M6 | 18 | 40 | M6 | 15 | 25 | 3.5 | 12 |
| 21602 | I.280/40-M8 | 18 | 40 | M8 | 15 | 25 | 3.5 | 12 |
| 21701 | I.280/50-M6 | 21 | 50 | M6 | 17 | 25 | 3.5 | 21 |
| 21702 | I.280/50-M8 | 21 | 50 | M8 | 17 | 35 | 7.5 | 20 |
| 21801 | I.280/65-M8 | 23 | 65 | M8 | 19 | 30 | 7.5 | 33 |
| 21802 | I.280/65-M10 | 23 | 65 | M10 | 19 | 40 | 7.5 | 30 |
| 21803 | I.280/65-M12 | 23 | 65 | M12 | 19 | 40 | 7.5 | 28 |
| 21900 | I.280/80-M8 | 26 | 80 | M8 | 21 | 45 | 8 | 45 |
| 21901 | I.280/80-M10 | 26 | 80 | M10 | 21 | 55 | 7 | 47 |
| 21902 | I.280/80-M12 | 26 | 80 | M12 | 21 | 55 | 10 | 45 |
| 22000 | I.280/90-M8 | 28 | 90 | M8 | 22 | 55 | 15 | 62 |
| 22001 | I.280/90-M10 | 28 | 90 | M10 | 22 | 55 | 7 | 64 |
| 22002 | I.280/90-M12 | 28 | 90 | M12 | 22 | 58 | 8 | 62 |
| 22101 | I.280/100-M12 | 31 | 102 | M12 | 25 | 58 | 8 | 90 |
| 22102 | I.280/100-M14 | 31 | 102 | M14 | 25 | 65 | 5 | 85 |
| 22201 | I.280/115-M12 | 29 | 116 | M12 | 23 | 58 | 8 | 88 |

**I.280-p**

| 代码 | 型号 | D | L | d6g | d1 | l | ⚖ |
|---|---|---|---|---|---|---|---|
| 21611 | I.280/40 p-M6x16 | 18 | 40 | M6 | 15 | 16 | 18 |
| 21711 | I.280/50 p-M8x16 | 21 | 50 | M8 | 17 | 16 | 38 |
| 21712 | I.280/50 p-M8x25 | 21 | 50 | M8 | 17 | 25 | 40 |
| 21811 | I.280/65 p-M10x16 | 23 | 65 | M10 | 19 | 16 | 60 |
| 21812 | I.280/65 p-M10x30 | 23 | 65 | M10 | 19 | 30 | 67 |
| 21911 | I.280/80 p-M10x16 | 26 | 80 | M10 | 21 | 16 | 80 |
| 21912 | I.280/80 p-M10x30 | 26 | 80 | M10 | 21 | 30 | 87 |
| 22011 | I.280/90 p-M12x16 | 28 | 90 | M12 | 22 | 16 | 113 |
| 22012 | I.280/90 p-M12x30 | 28 | 90 | M12 | 22 | 30 | 122 |
| 22111 | I.280/100 p-M12x16 | 31 | 102 | M12 | 25 | 16 | 142 |
| 22112 | I.280/100 p-M12x30 | 31 | 102 | M12 | 25 | 30 | 150 |



ELESA 和 GANTER 依法保留所有权利。
复制图纸时请注明出处。

# I.281

## 双径体旋转手柄

**热固性塑料**

**材料**
酚醛基 (PF) 热固性塑料，黑色，光亮饰面。

**标准型号**
- **I.281**: 普通通孔。
- **I.281+x**: 亚光镀铬螺杆，柱状端头带内六角槽。
- **I.281+x-SST**: AISI 304 不锈钢螺杆，柱状端头带内六角槽。
- **I.281+x+Gh**: 亚光镀铬螺杆和锁紧螺母，柱状端头带内六角槽。

**I.281**

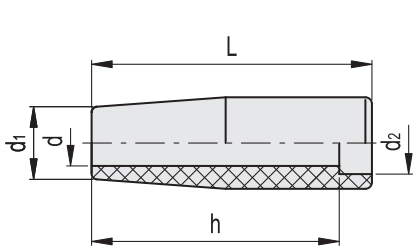


**I.281+x**
**I.281+x-SST**

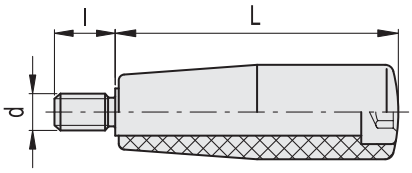


**I.281+x+Gh**

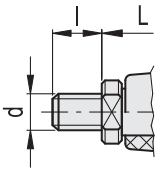


**I.281**

| 代码 | 型号 | D | L | d | d1 | d2 | h | ⚖ |
|---|---|---|---|---|---|---|---|---|
| 22301 | I.281/40 | 18 | 39 | 8 | 15 | 12 | 35 | 10 |
| 22401 | I.281/50 | 21 | 49 | 10 | 17 | 14 | 43 | 16 |
| 22501 | I.281/65 | 23 | 64 | 12 | 19 | 16 | 56 | 22 |
| 22601 | I.281/80 | 26 | 79 | 13 | 21 | 17 | 70 | 37 |
| 22701 | I.281/90 | 28 | 89 | 14 | 22 | 19 | 79 | 49 |
| 22801 | I.281/100 | 31 | 100 | 16 | 25 | 20 | 89 | 66 |

**I.281+x**

| 代码 | 型号 | D | L | d6g | d1 | l | s | ⚖ |
|---|---|---|---|---|---|---|---|---|
| 22311 | I.281/40+x-M6 | 18 | 40 | M6 | 15 | 13 | 4 | 28 |
| 22411 | I.281/50+x-M8 | 21 | 50 | M8 | 17 | 15 | 5 | 52 |
| 22511 | I.281/65+x-M8 | 23 | 65 | M8 | 19 | 17 | 6 | 86 |
| 22512 | I.281/65+x-M10 | 23 | 65 | M10 | 19 | 17 | 6 | 90 |
| 22611 | I.281/80+x-M10 | 26 | 80 | M10 | 21 | 18 | 6 | 132 |
| 22711 | I.281/90+x-M10 | 28 | 90 | M10 | 22 | 18 | 8 | 170 |
| 22811 | I.281/100+x-M12 | 31 | 102 | M12 | 25 | 20 | 8 | 245 |
| 22812 | I.281/100+x-M14 | 31 | 102 | M14 | 25 | 20 | 8 | 248 |

**I.281+x-SST** 不锈钢

| 代码 | 型号 | D | L | d6g | d1 | l | s | ⚖ |
|---|---|---|---|---|---|---|---|---|
| 22312 | I.281/40+x-M6-SST | 18 | 40 | M6 | 15 | 13 | 4 | 28 |
| 22412 | I.281/50+x-M8-SST | 21 | 50 | M8 | 17 | 15 | 5 | 52 |
| 22513 | I.281/65+x-M8-SST | 23 | 65 | M8 | 19 | 17 | 6 | 87 |
| 22514 | I.281/65+x-M10-SST | 23 | 65 | M10 | 19 | 17 | 6 | 91 |
| 22612 | I.281/80+x-M10-SST | 26 | 80 | M10 | 21 | 18 | 6 | 133 |
| 22712 | I.281/90+x-M10-SST | 28 | 90 | M10 | 22 | 18 | 8 | 172 |
| 22813 | I.281/100+x-M12-SST | 31 | 102 | M12 | 25 | 20 | 8 | 247 |
| 22814 | I.281/100+x-M14-SST | 31 | 102 | M14 | 25 | 20 | 8 | 250 |

**I.281+x+Gh**

| 代码 | 型号 | D | L | d6g | d1 | l | s | ⚖ |
|---|---|---|---|---|---|---|---|---|
| 22321 | I.281/40+x-M6+Gh | 18 | 45 | M6 | 15 | 8 | 4 | 33 |
| 22421 | I.281/50+x-M8+Gh | 21 | 55 | M8 | 17 | 10 | 5 | 56 |
| 22521 | I.281/65+x-M8+Gh | 23 | 70 | M8 | 19 | 12 | 6 | 90 |
| 22522 | I.281/65+x-M10+Gh | 23 | 71 | M10 | 19 | 12 | 6 | 98 |
| 22621 | I.281/80+x-M10+Gh | 26 | 86 | M10 | 21 | 12 | 6 | 143 |
| 22721 | I.281/90+x-M10+Gh | 28 | 96 | M10 | 22 | 12 | 8 | 180 |
| 22821 | I.281/100+x-M12+Gh | 31 | 109 | M12 | 25 | 13 | 8 | 256 |
| 22822 | I.281/100+x-M14+Gh | 31 | 109 | M14 | 25 | 13 | 8 | 262 |




ELESA 和 GANTER 依法保留所有权利。
复制图纸时请注明出处。

# EBK+x

RoHS PP +80° 0°

## 球形旋转手柄

**高科技聚合体**

**材料**
高弹性聚丙烯基 (PP) 高科技聚合体，黑色，亚光饰面。

**标准型号**
镀锌钢制螺杆，螺杆末端带内六角槽。

ERGOSTYLE®

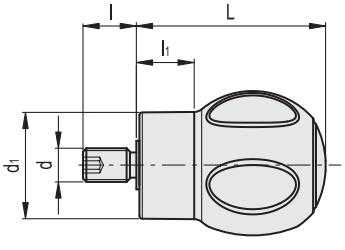


| 代码 | 型号 | D | L | d6g | d1 | l | l1 | s | ⚖ |
|---|---|---|---|---|---|---|---|---|---|
| 245292 | EBK.50+x-M10 | 50 | 62 | M10 | 36 | 17 | 19 | 5 | 90 |

# EBS+x

RoHS PP +80° 0°

## 球形旋转手柄

**高科技聚合体**

**材料**
高弹性聚丙烯基 (PP) 高科技聚合体，黑色，亚光饰面。

**标准型号**
镀锌钢制螺杆，螺杆末端带内六角槽。

ERGOSTYLE®

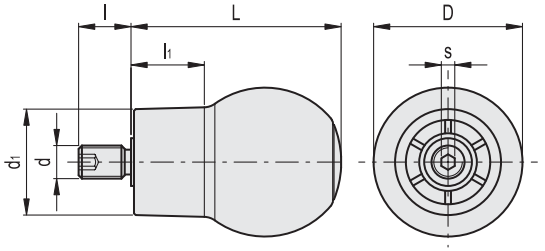


| 代码 | 型号 | D | L | d6g | d1 | l | l1 | s | ⚖ |
|---|---|---|---|---|---|---|---|---|---|
| 247011 | EBS.45+x-M10 | 45 | 63 | M10 | 32 | 17 | 21.5 | 5 | 89 |



elesa+Ganter

ELESA 和 GANTER 依法保留所有权利。
复制图纸时请注明出处。

# EBS+x SOFT

SOFT · RoHS · PP · TPE · +80° 0°

## 球形旋转手柄

### “软触式”高科技聚合体

**材料**

高弹性聚丙烯基（PP）高科技聚合体，采用化剂粘合的“软触式”热塑性弹性体（TPE）覆层，硬度70 Shore A。黑色，亚光饰面。
覆层材料通过FDA（美国食品药物管理局）认证。

**标准型号**

镀锌钢制螺杆，螺杆末端带内六角槽。

**特征及应用**

表面覆层为“软触式”弹性橡胶，即使表面沾有机油、油脂或手汗也能增进握持效果。因此，该覆层适用于健身器械，园艺工具，货运机械、高精仪器和残疾人康复器械。

ERGOSTYLE®

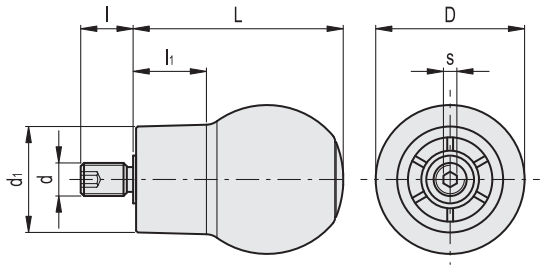


| 代码 | 型号 | D | L | d6g | d1 | l | l1 | s | ⚖ |
|---|---|---|---|---|---|---|---|---|---|
| 247051 | EBS.48 SOFT+x-M10 | 48 | 66 | M10 | 35 | 17 | 23 | 5 | 100 |

# P.111+x

RoHS · PF · +110° -20°

## 球形旋转手柄

### 热固性塑料

**材料**

酚醛基（PF）热固性塑料，黑色，光亮饰面。

**标准型号**

镀锌钢制螺杆，双平立面，用以配合12 mm 扳手安装。

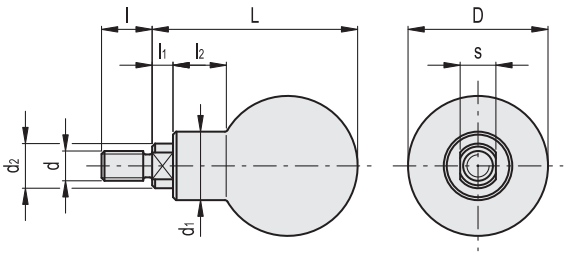


| 代码 | 型号 | D | L | d6g | d1 | d2 | l | l1 | l2 | s | ⚖ |
|---|---|---|---|---|---|---|---|---|---|---|---|
| 45981 | P.111/37+x-M8 | 37 | 54 | M8 | 18 | 15 | 15 | 7 | 13 | 12 | 55 |
| 46011 | P.111/47+x-M10 | 47 | 69 | M10 | 23 | 15 | 17 | 7 | 17 | 12 | 130 |




ELESA 和 GANTER 依法保留所有权利。
复制图纸时请注明出处。

# IEL+x SOFT

SOFT RoHS PP TPE +80° 0°

## 蘑菇形旋转手柄

**“软触式”高科技聚合体**

**材料**
高弹性聚丙烯基（PP）高科技聚合体，采用化剂粘合的“软触式”热塑性弹性体（TPE）覆层，硬度70 Shore A。黑色，亚光饰面。
覆层材料通过FDA（美国食品药物管理局）认证。

**标准型号**
镀锌钢制螺杆，螺杆末端带内六角槽。
- **IEL+x:** 不带环。
- **IEL+x-A:** 亚光阳极氧化铝环（ELESA原创设计）。

**特征及应用**
表面覆层为“软触式”弹性橡胶，即使表面沾有机油、油脂或手汗也能增进握持效果。因此，该覆层适用于健身器械，园艺工具，货运机械、高精仪器和残疾人康复器械。

**按需提供的特殊型号**
IEL+x-H: 带用于符号与标记标签的放大透镜。

ELESA Original design

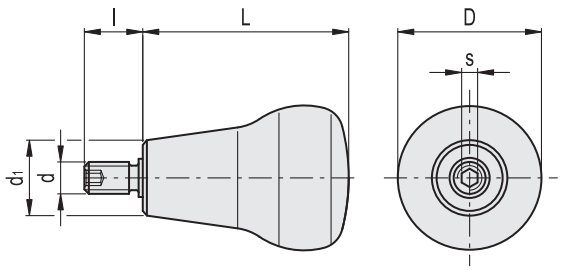


| 代码 | 型号 | D | L | d6g | d1 | l | s | ⚖ |
|---|---|---|---|---|---|---|---|---|
| 26651 | IEL.47+x-M10 SOFT | 45 | 47 | M10 | 28 | 17 | 5 | 80 |
| 26679 | IEL.65+x-M8 SOFT | 45 | 65 | M8 | 23 | 17 | 5 | 102 |
| 26681 | IEL.65+x-M10 SOFT | 45 | 65 | M10 | 23 | 17 | 5 | 99 |
| 26691 | IEL.65+x-M10-A SOFT | 45 | 65 | M10 | 23 | 17 | 5 | 99 |



ELESA 和 GANTER 依法保留所有权利。
复制图纸时请注明出处。

# GN 598

## 柱状旋转手柄

**钢制轴，镀锌**

### 规格

钢制 **ST**
喷塑涂层
黑色，纹理饰面

钢制轴
镀锌，蓝钝处理

### 信息

GN 598 钢制旋转手柄主要用于安全手轮，以增加不均衡性，从而防止自由转动。

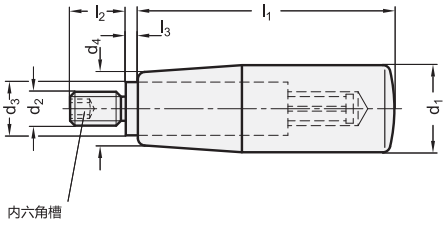


**GN 598**

| 型号 | d1 | d2 | d3 | d4 | l1 | l2 | l3 | ⚖ |
|---|---|---|---|---|---|---|---|---|
| GN 598-ST-18-M6 | 18 | M 6 | 10 | 15 | 40 | 12 | 2.5 | 71 |
| GN 598-ST-21-M6 | 21 | M 6 | 10 | 17 | 50 | 13 | 2.5 | 120 |
| GN 598-ST-21-M8 | 21 | M 8 | 10 | 17 | 50 | 13 | 2.5 | 122 |
| GN 598-ST-23-M8 | 23 | M 8 | 13 | 19 | 65 | 14 | 2.5 | 188 |
| GN 598-ST-23-M10 | 23 | M 10 | 13 | 19 | 65 | 14 | 2.5 | 190 |
| GN 598-ST-26-M8 | 26 | M 8 | 13 | 21 | 80 | 16 | 2.5 | 295 |
| GN 598-ST-26-M10 | 26 | M 10 | 13 | 21 | 80 | 16 | 2.5 | 298 |
| GN 598-ST-28-M10 | 28 | M 10 | 13 | 22 | 90 | 16 | 2.5 | 390 |
| GN 598-ST-31-M12 | 31 | M 12 | 14 | 25 | 102 | 20 | 2.5 | 563 |

# I.644

## 旋转手柄

**带抗菌保护的高科技聚合体**

### 材料

玻璃纤维加固聚酰胺基（PA）高科技聚合体，带无机陶瓷基底银离子，黑色，亚光饰面。

### 标准型号

镀锌钢制螺杆，螺杆末端带内六角槽。

### 特征

I.644型特殊抗菌材料可防止细菌、霉菌及真菌的附着，使其表面具有抗菌作用。
对材料样品进行的测试表明：在高温下用肥皂及溶剂多次清洁后，其抗菌效果仍然稳定。
由于抗菌添加剂具有耐高温性，故此类手柄可承受有效的杀菌温度（130°C）。

### 应用

1.644手柄适用于要求使用卫生及无致病菌元件的场合：
- 医疗和医院设备
- 残疾人辅助设备
- 食品加工以及制药工业用的机械
- 餐饮设备
- 城市以及公共设施

ELESA Original design

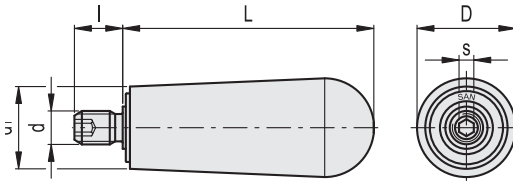


| 代码 | 型号 | D | L | d | d1 | l | s | ⚖ |
|---|---|---|---|---|---|---|---|---|
| 122701 | I.644/90+x-M8 SAN | 36 | 90 | M8 | 30 | 16 | 4 | 130 |




ELESA 和 GANTER 依法保留所有权利。
复制图纸时请注明出处。

# I.301+x



## 柱状旋转手柄

**热固性塑料 和高科技聚合体**

**材料**

酚醛基 (PF) 热固性塑料。
手柄长度 L= 28 的 I.301+x 手柄，聚酰胺基 (PA) 高科技聚合体。黑色，光亮饰面。

**标准型号**

- **I.301+x:** 镀锌钢制螺杆，螺杆顶端带内六角槽。
- **I.301+x-SST:** 不锈钢螺杆，螺杆顶端带内六角槽。

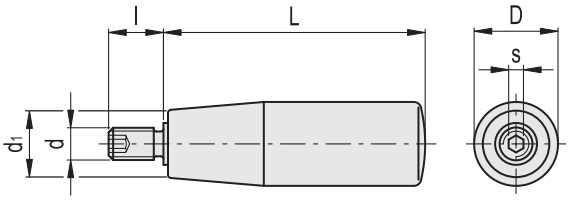


**I.301+x**

| 代码 | 型号 | D | L | d6g | d1 | l | s | ⚖ |
|---|---|---|---|---|---|---|---|---|
| 23001 | I.301/28+x-M6 | 14 | 28 | M6 | 11 | 10 | 3 | 13 |
| 23101 | I.301/40+x-M6 | 18 | 40 | M6 | 15 | 13 | 3 | 27 |
| 23201 | I.301/50+x-M6 | 21 | 50 | M6 | 17 | 13 | 3 | 37 |
| 23202 | I.301/50+x-M8 | 21 | 50 | M8 | 17 | 13 | 4 | 38 |
| 23301 | I.301/65+x-M8 | 23 | 65 | M8 | 19 | 15 | 4 | 75 |
| 23302 | I.301/65+x-M10 | 23 | 65 | M10 | 19 | 17 | 5 | 77 |
| 23401 | I.301/80+x-M8 | 26 | 80 | M8 | 21 | 15 | 4 | 95 |
| 23402 | I.301/80+x-M10 | 26 | 80 | M10 | 21 | 17 | 5 | 98 |
| 23501 | I.301/90+x-M10 | 28 | 90 | M10 | 22 | 17 | 5 | 118 |
| 23601 | I.301/100+x-M10 | 31 | 102 | M10 | 25 | 17 | 5 | 143 |
| 23602 | I.301/100+x-M12 | 31 | 102 | M12 | 25 | 20 | 5 | 160 |
| 23701 | I.301/115+x-M10 | 29 | 116 | M10 | 23 | 17 | 5 | 143 |

**I.301+x-SST** 不锈钢

| 代码 | 型号 | D | L | d6g | d1 | l | s | ⚖ |
|---|---|---|---|---|---|---|---|---|
| 23205 | I.301/50+x-M6-SST | 21 | 50 | M6 | 17 | 13 | 3 | 37 |
| 23305 | I.301/65+x-M8-SST | 23 | 65 | M8 | 19 | 15 | 4 | 75 |
| 23505 | I.301/90+x-M10-SST | 28 | 90 | M10 | 22 | 17 | 5 | 118 |



ELESA 和 GANTER 依法保留所有权利。
复制图纸时请注明出处。

# I.481+x

## 柱状旋转手柄

**热固性塑料**

**材料**
酚醛基 (PF) 热固性塑料，黑色，光亮饰面。

**标准型号**
黑色氧化处理带肩螺钉，柱头带内六角槽。
当手柄孔被充分拧入时，滚花产生力阻作用 (拧入螺纹末端须做轻微倒角)。

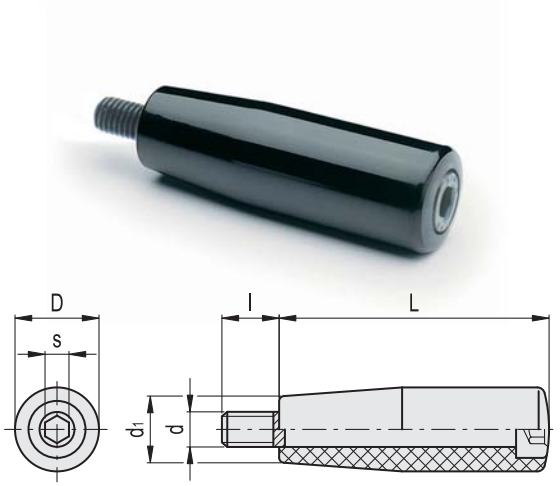


| 代码 | 型号 | D | L | d6g | d1 | l | s | ⚖ |
|---|---|---|---|---|---|---|---|---|
| 24551 | I.481/40+x-M6 | 18 | 40 | M6 | 15 | 13 | 5 | 25 |
| 24601 | I.481/50+x-M6 | 21 | 50 | M6 | 17 | 13 | 5 | 35 |
| 24651 | I.481/65+x-M8 | 23 | 65 | M8 | 19 | 15 | 6 | 62 |
| 24701 | I.481/80+x-M8 | 26 | 80 | M8 | 21 | 15 | 6 | 85 |

# I.601+x

## 柱状旋转手柄

**高科技聚合体**

**材料**
高弹性聚丙烯基 (PP) 高科技聚合体，黑色，亚光饰面。

**标准型号**
- **I.601+x:** 镀锌钢制螺杆，螺杆顶端带内六角槽。
- **I.601+x-SST:** AISI 303 不锈钢螺杆，螺杆顶端带内六角槽。

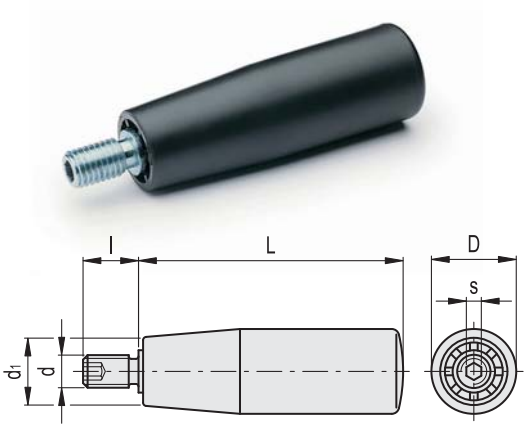


**I.601+x**

| 代码 | 型号 | D | L | d6g | d1 | l | s | ⚖ |
|---|---|---|---|---|---|---|---|---|
| 24921 | I.601/40+x-M6 | 18 | 40 | M6 | 15 | 13 | 3 | 25 |
| 24931 | I.601/50+x-M6 | 21 | 50 | M6 | 17 | 13 | 3 | 35 |
| 24941 | I.601/56+x-M6 | 22 | 56 | M6 | 18 | 13 | 3 | 40 |
| 24951 | I.601/65+x-M8 | 23 | 65 | M8 | 19 | 15 | 4 | 68 |
| 24952 | I.601/65+x-M10 | 23 | 65 | M10 | 19 | 17 | 5 | 70 |
| 24961 | I.601/80+x-M8 | 26 | 80 | M8 | 21 | 15 | 4 | 75 |
| 24962 | I.601/80+x-M10 | 26 | 80 | M10 | 21 | 17 | 5 | 78 |
| 24971 | I.601/90+x-M10 | 28 | 90 | M10 | 22 | 17 | 5 | 85 |
| 24972 | I.601/90+x-M12 | 28 | 90 | M12 | 22 | 20 | 5 | 100 |

**I.601+x-SST** 不锈钢

| 代码 | 型号 | D | L | d6g | d1 | l | s | ⚖ |
|---|---|---|---|---|---|---|---|---|
| 24925 | I.601/40+x-M6-SST | 18 | 40 | M6 | 15 | 13 | 3 | 25 |
| 24935 | I.601/50+x-M6-SST | 21 | 50 | M6 | 17 | 13 | 3 | 35 |
| 24955 | I.601/65+x-M8-SST | 23 | 65 | M8 | 19 | 15 | 4 | 68 |
| 24965 | I.601/80+x-M10-SST | 26 | 80 | M10 | 21 | 17 | 5 | 78 |
| 24975 | I.601/90+x-M10-SST | 28 | 90 | M10 | 22 | 17 | 5 | 85 |




ELESA 和 GANTER 依法保留所有权利。
复制图纸时请注明出处。

# I.621+x

## 旋转手柄

### 高科技聚合体

**材料**
聚酰胺基 (PA) 高科技聚合体手柄，黑色，亚光饰面。

**标准型号**
- **I.621+x**: 镀锌钢制螺杆，螺纹端头带内六角孔。
- **I.621+x+SST**: AISI 303 不锈钢螺杆，螺纹端头带内六角孔。
- **I.621+Gx**: 镀锌钢制螺杆，带两个用于正前方固定的扳手平面。

ELESA Original design

**I.621+x**
**I.621+x-SST**

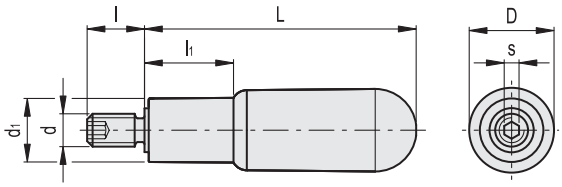


**I.621+x+Gx**

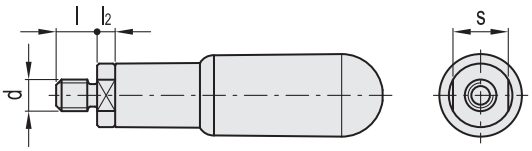


**I.621+x**

| 代码 | 型号 | D | L | d6g | d1 | l | l1 | s | ⚖ |
|---|---|---|---|---|---|---|---|---|---|
| 120601 | I.621/35+x-M5 | 14 | 35 | M5 | 11 | 10 | 10.5 | 3 | 23 |
| 120611 | I.621/35+x-M6 | 14 | 35 | M6 | 11 | 10 | 10.5 | 3 | 25 |
| 120621 | I.621/45+x-M6 | 15.5 | 45 | M6 | 13 | 13 | 15 | 3 | 27 |
| 120622 | I.621/45+x-M8 | 15.5 | 45 | M8 | 13 | 13 | 15 | 4 | 30 |
| 120631 | I.621/60+x-M6 | 18 | 60 | M6 | 14.5 | 13 | 19 | 3 | 32 |
| 120632 | I.621/60+x-M8 | 18 | 60 | M8 | 14.5 | 13 | 19 | 4 | 35 |
| 120641 | I.621/65+x-M8 | 22 | 65 | M8 | 18 | 15 | 21 | 4 | 80 |
| 120642 | I.621/65+x-M10 | 22 | 65 | M10 | 18 | 15 | 21 | 4 | 82 |
| 120646 | I.621/73+x-M8 | 23 | 73 | M8 | 19 | 15 | 24 | 4 | 85 |
| 120647 | I.621/73+x-M10 | 23 | 73 | M10 | 19 | 15 | 24 | 4 | 87 |
| 120651 | I.621/80+x-M8 | 24 | 80 | M8 | 19 | 15 | 27 | 4 | 88 |
| 120652 | I.621/80+x-M10 | 24 | 80 | M10 | 19 | 15 | 27 | 4 | 100 |
| 120661 | I.621/90+x-M10 | 25 | 90 | M10 | 19.5 | 17 | 30 | 5 | 120 |
| 120671 | I.621/100+x-M10 | 27 | 101 | M10 | 22 | 17 | 34 | 5 | 125 |

**I.621+x-SST** 不锈钢

| 代码 | 型号 | D | L | d6g | d1 | l | l1 | s | ⚖ |
|---|---|---|---|---|---|---|---|---|---|
| 120623 | I.621/45+x-M6-SST | 15.5 | 45 | M6 | 13 | 13 | 15 | 3 | 27 |
| 120624 | I.621/45+x-M8-SST | 15.5 | 45 | M8 | 13 | 15 | 15 | 4 | 30 |
| 120633 | I.621/60+x-M6-SST | 18 | 60 | M6 | 14.5 | 13 | 19 | 3 | 32 |
| 120634 | I.621/60+x-M8-SST | 18 | 60 | M8 | 14.5 | 15 | 19 | 4 | 35 |
| 120643 | I.621/65+x-M8-SST | 22 | 65 | M8 | 18 | 15 | 21 | 4 | 80 |
| 120644 | I.621/65+x-M10-SST | 22 | 65 | M10 | 18 | 15 | 21 | 4 | 82 |
| 120648 | I.621/73+x-M8-SST | 23 | 73 | M8 | 19 | 15 | 24 | 4 | 85 |
| 120649 | I.621/73+x-M10-SST | 23 | 73 | M10 | 19 | 15 | 24 | 4 | 87 |
| 120653 | I.621/80+x-M8-SST | 24 | 80 | M8 | 19 | 15 | 27 | 4 | 88 |
| 120654 | I.621/80+x-M10-SST | 24 | 80 | M10 | 19 | 15 | 27 | 4 | 100 |
| 120663 | I.621/90+x-M10-SST | 25 | 90 | M10 | 19.5 | 17 | 30 | 5 | 120 |
| 120673 | I.621/100+x-M10-SST | 27 | 101 | M10 | 22 | 17 | 34 | 5 | 125 |

**I.621+Gx**

| 代码 | 型号 | D | L | d6g | d1 | l | l1 | l2 | s | ⚖ |
|---|---|---|---|---|---|---|---|---|---|---|
| 120741 | I.621/65+Gx-M8 | 22 | 65 | M8 | 18 | 12 | 21 | 6.5 | 16 | 93 |
| 120752 | I.621/80+Gx-M10 | 24 | 80 | M10 | 18.5 | 12 | 27 | 6.5 | 16 | 103 |
| 120772 | I.621/100+Gx-M12 | 27 | 101 | M12 | 22 | 13 | 34 | 7.5 | 19 | 155 |





ELESA 和 GANTER 依法保留所有权利。
复制图纸时请注明出处。

# GN 798

## 柱状旋转手柄

**钢制轴，镀锌**

### 规格

塑料 **KT**
高科技聚合体

- 耐受温度达 90 °C
- 黑色，亚光饰面

铝制 **AL**
抛光

钢制轴
镀锌，蓝钝处理

### 信息

GN 798 旋转手柄设计的独特之处在于由两个圆柱体组成的阶梯形状，使得操作者能很好地握紧手柄。

### 技术信息

- 塑料特性 (参见页 A2)

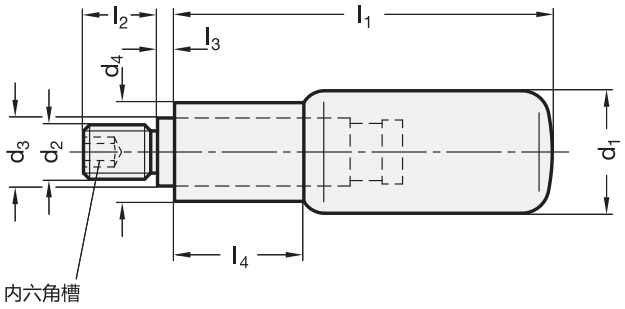


* 增加旋转手柄的材质索引(KT 或 AL)

| KT | AL |
|---|---|
| 塑料 | 铝质 |

**GN 798**

| 型号 | d1 | d2 | d3 | d4 | l1 | l2 | l3 | l4 | ⚖ |
|---|---|---|---|---|---|---|---|---|---|
| GN 798-*-16-M6 | 16 | M 6 | 10 | 13 | 41.5 | 12 | 25 | 15 | 40 |
| GN 798-*-18-M6 | 18 | M 6 | 10 | 14.5 | 56 | 13 | 25 | 19 | 50 |
| GN 798-*-18-M8 | 18 | M 8 | 10 | 14.5 | 56 | 13 | 25 | 19 | 40 |
| GN 798-*-22-M10 | 22 | M 10 | 14 | 18.5 | 59 | 14 | 25 | 21 | 103 |
| GN 798-*-22-M6 | 22 | M 6 | 14 | 18.5 | 59 | 14 | 25 | 21 | 100 |
| GN 798-*-22-M8 | 22 | M 8 | 14 | 18.5 | 59 | 14 | 25 | 21 | 101 |
| GN 798-*-24-M10 | 24 | M 10 | 14 | 18.5 | 74 | 16 | 25 | 27 | 115 |
| GN 798-*-24-M8 | 24 | M 8 | 14 | 18.5 | 74 | 16 | 25 | 27 | 120 |
| GN 798-*-25-M10 | 25 | M 10 | 16 | 20 | 84 | 16 | 25 | 30 | 150 |

AL型重量



ELESA 和 GANTER 依法保留所有权利。
复制图纸时请注明出处。

# GN 798.1

## 不锈钢旋转手柄

**规格**

不锈钢 **NI**

- AISI 303
- 亚光，喷砂饰面

轴
AISI 303 不锈钢

**信息**

GN 798.1 旋转手柄设计的独特之处在于由两个圆柱体组成的阶梯形状，使得操作者能很好地握紧手柄。

**技术信息**

- 不锈钢特性 （参见页 A26）

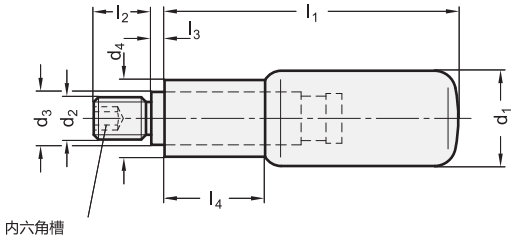


**GN 798.1** 不锈钢

| 型号 | d1 | d2 | d3 | d4 | l1 | l2 | l3 ≈ | l4 | ⚖ |
|---|---|---|---|---|---|---|---|---|---|
| GN 798.1-NI-18-M6 | 18 | M 6 | 10 | 14.5 | 56 | 13 | 2.5 | 19 | 95 |
| GN 798.1-NI-18-M8 | 18 | M 8 | 10 | 14.5 | 56 | 13 | 2.5 | 19 | 97 |
| GN 798.1-NI-22-M8 | 22 | M 8 | 14 | 18.5 | 59 | 14 | 2.5 | 21 | 163 |
| GN 798.1-NI-22-M10 | 22 | M 10 | 14 | 18.5 | 59 | 14 | 2.5 | 21 | 165 |
| GN 798.1-NI-24-M8 | 24 | M 8 | 14 | 18.5 | 74 | 16 | 2.5 | 27 | 210 |
| GN 798.1-NI-24-M10 | 24 | M 10 | 14 | 18.5 | 74 | 16 | 2.5 | 27 | 212 |

# GN 798.2

## 柱状旋转手柄

**钢制轴，镀锌/带内螺纹**

**规格**

塑料 **KT**
高科技聚合体（聚酰胺 PA）

- 耐受温度达 90 °C
- 黑色，亚光饰面

钢制轴
镀锌，蓝钝处理

**信息**

GN 798.2 旋转手柄设计的独特之处在于由两个圆柱体组成的阶梯形状，使得操作者能很好地握紧手柄。

**技术信息**

- 塑料特性 （参见页 A2）

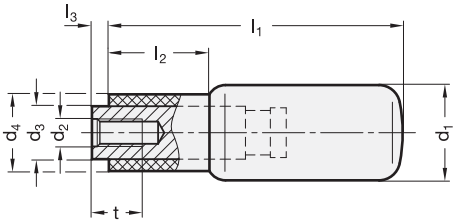


**GN 798.2**

| 型号 | d1 | d2 | d3 | d4 | l1 | l2 | l3 | t | ⚖ |
|---|---|---|---|---|---|---|---|---|---|
| GN 798.2-KT-16-M5 | 16 | M 5 | 10 | 13 | 41.5 | 12 | 2.5 | 10 | 20 |
| GN 798.2-KT-18-M5 | 18 | M 5 | 10 | 14.5 | 56 | 13 | 2.5 | 10 | 28 |
| GN 798.2-KT-22-M6 | 22 | M 6 | 14 | 18.5 | 59 | 14 | 2.5 | 12 | 75 |
| GN 798.2-KT-24-M6 | 24 | M 6 | 14 | 18.5 | 74 | 16 | 2.5 | 12 | 86 |
| GN 798.2-KT-25-M8 | 25 | M 8 | 16 | 20 | 84 | 16 | 2.5 | 14 | 116 |



ELESA 和 GANTER 依法保留所有权利。
复制图纸时请注明出处。

# DIN 98

## 旋转手柄

**规格**

**类型**

- **D**型: 带光轴
- **E**型: 带螺纹轴

钢制 **ST**
镀锌，蓝钝处理

铝制 **AL**
光亮饰面

塑料 **KT**
高科技聚合体（聚酰胺 PA）

- 耐受温度达 110 °C
- 黑色，亚光饰面

钢制轴
镀锌，蓝钝处理

**信息**

该手柄为散件供货，故安装前可采用压入装配或拧入螺纹盲孔装配。
安装时，使用软头锤敲击即可使手柄就位

**技术信息**

- ISO-基本公差 （参见页 A21）
- 塑料特性 （参见页 A2）

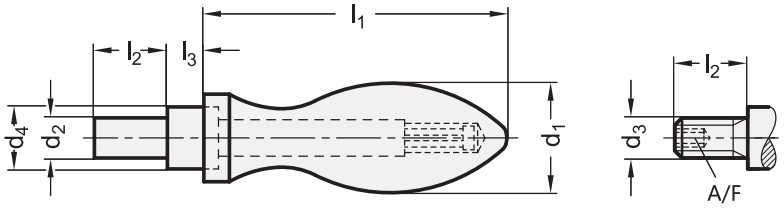


*增加旋转手柄的材质索引 (ST、 AL 或 KT)

| ST | AL | KT |
|---|---|---|
| 钢质 | 铝质 | 塑料 |

**DIN 98**

| 型号 | d1 | d2 h8 | d3 | d4 h13 | l1 ≈ | l2 | l3 | A/F | ⚖ |
|---|---|---|---|---|---|---|---|---|---|
| DIN 98-*-16-D | 16 | 7 | - | 10 | 49 | 11 | 5.5 | 3 | 33 |
| DIN 98-*-20-D | 20 | 8 | - | 13 | 61 | 13 | 6 | 4 | 63 |
| DIN 98-*-25-D | 25 | 10 | - | 16 | 75 | 14 | 8 | 5 | 110 |
| DIN 98-*-32-D | 32 | 13 | - | 20 | 95 | 21 | 10.5 | 6 | 217 |
| DIN 98-*-36-D | 36 | 16 | - | 22 | 106 | 26 | 11 | 8 | 321 |
| DIN 98-*-16-E | 16 | - | M 6 | 10 | 49 | 11 | 5.5 | 3 | 33 |
| DIN 98-*-20-E | 20 | - | M 8 | 13 | 61 | 13 | 6 | 4 | 50 |
| DIN 98-*-25-E | 25 | - | M 10 | 16 | 75 | 14 | 8 | 5 | 110 |
| DIN 98-*-32-E | 32 | - | M 12 | 20 | 95 | 21 | 10.5 | 6 | 240 |
| DIN 98-*-36-E | 36 | - | M 16 | 22 | 106 | 26 | 11 | 8 | 299 |

AL型重量



ELESA 和 GANTER 依法保留所有权利。
复制图纸时请注明出处。

# I.631+x

RoHS PP +80° 0°

## 旋转手柄

**高科技聚合体**

**材料**
高弹性聚丙烯基 (PP) 高科技聚合体，黑色，亚光饰面。

**标准型号**
镀锌钢制螺杆，螺杆末端带内六角槽。

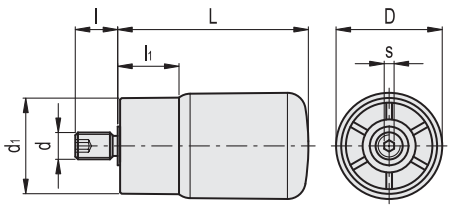


| 代码 | 型号 | D | L | d6g | d1 | l | l1 | s | ⚖ |
|---|---|---|---|---|---|---|---|---|---|
| 122622 | I.631/65+x-M10 | 35 | 63 | M10 | 32 | 17 | 19 | 5 | 79 |

# I.701+x

RoHS PA +90° -20°

## 旋转手柄

**高科技聚合体**

**材料**
聚酰胺基 (PA) 高科技聚合体手柄，黑色，亚光饰面。

**标准型号**
镀锌钢制螺杆，螺杆末端带内六角槽。

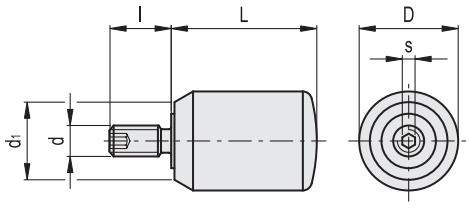


| 代码 | 型号 | D | L | d6g | d1 | l | s | ⚖ |
|---|---|---|---|---|---|---|---|---|
| 24974 | I.701/20+x-M4 | 13.5 | 20 | M4 | 11 | 8 | 2 | 7 |
| 24979 | I.701/20+x-M5 | 13.5 | 20 | M5 | 11 | 10 | 2.5 | 10 |
| 24980 | I.701/23+x-M5 | 16 | 23 | M5 | 12.5 | 10 | 2.5 | 12 |



ELESA 和 GANTER 依法保留所有权利。
复制图纸时请注明出处。

# I.731+x

## 旋转手柄

### 高科技聚合体

**材料**
聚酰胺基 (PA) 高科技聚合体手柄，黑色，亚光饰面。

**标准型号**
镀锌钢制螺杆，螺杆末端带内六角槽。

**人体工程学**
由于手柄的尺寸很小，圆柱形柄身上的凹槽设计可使手指尖端的握持效果达到最优。

ELESA Original design

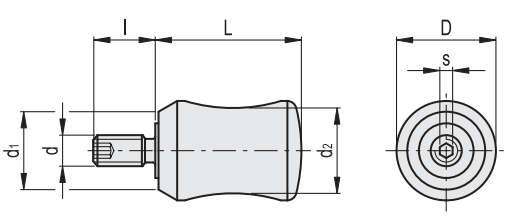


| 代码 | 型号 | D | L | d6g | d1 | d2 | l | s | ⚖ |
|---|---|---|---|---|---|---|---|---|---|
| 24990 | I.731/20+x-M4 | 13.5 | 20 | M4 | 11 | 11 | 8 | 2 | 6 |
| 24991 | I.731/20+x-M5 | 13.5 | 20 | M5 | 11 | 11 | 10 | 2.5 | 9 |
| 24995 | I.731/23+x-M5 | 16 | 23 | M5 | 12.5 | 13 | 10 | 2.5 | 11 |

# I.741+x

## 旋转手柄

### 高科技聚合体

**材料**
聚酰胺基 (PA) 高科技聚合体手柄，黑色，亚光饰面。

**标准型号**
镀锌钢制螺杆，螺杆末端带内六角槽。

**特征及应用**
尽管由于手柄尺寸较小，仅限用指尖操作，手柄柱体上的凹槽仍可提供了有效的符合人体工学的握持体验。

ELESA Original design

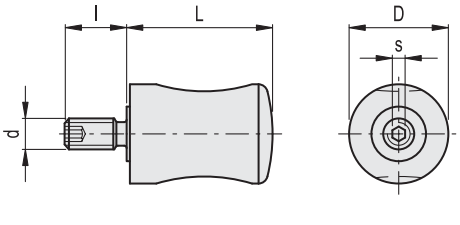


| 代码 | 型号 | D | L | d6g | l | s | ⚖ |
|---|---|---|---|---|---|---|---|
| 25004 | I.741/20+x-M4 | 12 | 20 | M4 | 8 | 2 | 8.5 |
| 25005 | I.741/20+x-M5 | 12 | 20 | M5 | 10 | 2.5 | 9 |
| 25014 | I.741/23-1+x-M4 | 13 | 23 | M4 | 8 | 2 | 9.5 |
| 25015 | I.741/23-1+x-M5 | 13 | 23 | M5 | 10 | 2.5 | 10 |
| 25017 | I.741/23-2+x-M5 | 14.5 | 23 | M5 | 10 | 2.5 | 11 |




ELESA 和 GANTER 依法保留所有权利。
复制图纸时请注明出处。

# I.135

RoHS PF PA +110° -20°

## 锥形凸缘手柄

**热固性塑料**

**材料**
酚醛基 (PF) 热固性塑料，黑色，光亮饰面。

**标准型号**
普通通孔，两端带聚酰胺基 (PA) 高科技聚合体导向凸台。

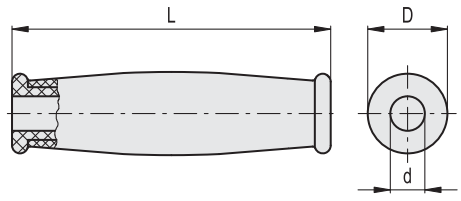


| 代码 | 型号 | D | L | d | ⚖ |
|---|---|---|---|---|---|
| 19001 | I.135/120-10 | 30 | 120 | 10 | 77 |
| 19002 | I.135/120-11 | 30 | 120 | 11 | 76 |
| 19003 | I.135/120-13 | 30 | 120 | 13 | 74 |

# SI.134

RoHS PA PF +110° -20°

## 旋转手柄

**热固性塑料**

**材料**
酚醛基 (PF) 热固性塑料，黑色，亚光饰面，带中分凹槽。

**标准型号**
普通通孔，两端带聚酰胺基 (PA) 高科技聚合体导向凸台。

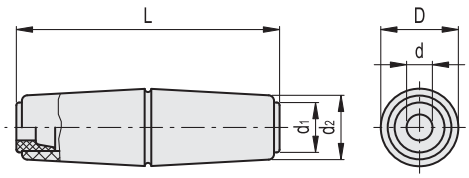


| 代码 | 型号 | D | L | d | d1 | d2 | ⚖ |
|---|---|---|---|---|---|---|---|
| 55701 | SI.134/105-6 | 29 | 105 | 6 | 18 | 23 | 52 |
| 55711 | SI.134/105-7 | 29 | 105 | 7 | 18 | 23 | 52 |
| 55721 | SI.134/105-8 | 29 | 105 | 8 | 18 | 23 | 51 |
| 55731 | SI.134/105-10 | 29 | 105 | 10 | 18 | 23 | 50 |



ELESA 和 GANTER 依法保留所有权利。
复制图纸时请注明出处。

# EFH.620

## 折叠手柄

**高科技聚合体**

**材料**
聚酰胺基(PA)高科技聚合体手柄,黑色,亚光饰面。

**标准型号**
黑色氧化处理钢制螺杆,

**特征及应用**
操作时,手柄枢轴可自由转动:一个同轴衬套系统用于补偿复位弹簧的负载。
该系列的折叠手柄专门设计用于那些由于缺乏空间位置或基于安全原因,手柄在完成操作后必须折叠起来的应用场合。

带嵌入式基座的一般安装示例

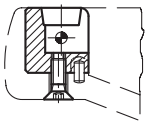

ERGOSTYLE®

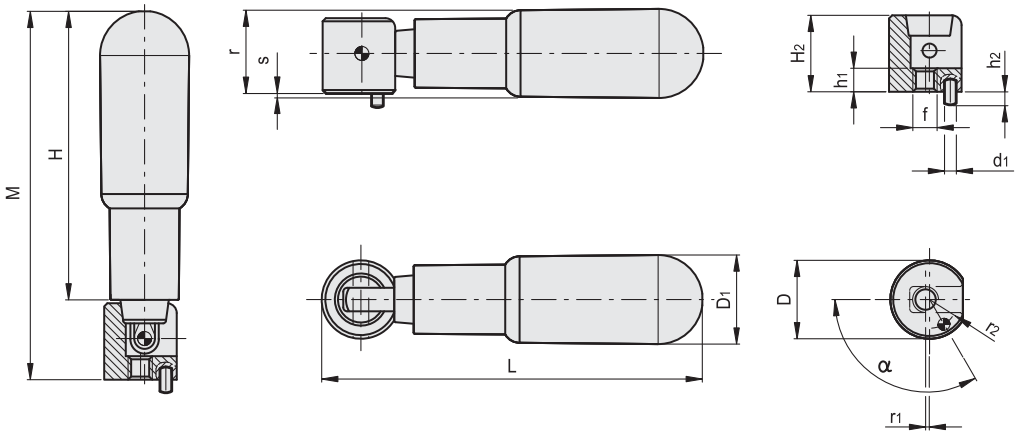


| 代码 | 型号 | H | D | L | M | D1 | H2 | r | r1 | s | f | h1 | d1 | h2 -0,2 | r2 | α | ⚖ |
|---|---|---|---|---|---|---|---|---|---|---|---|---|---|---|---|---|---|
| 285151-R | EFH.620/60 S.D.16 | 60 | 16 | 78 | 76 | 18 | 15 | 17.5 | 1 | 1 | M4 | 5 | 3 | 3 | 5.5 | 90° | 38 |
| 285161-R | EFH.620/65 S.D.16 | 65 | 16 | 83.5 | 81 | 22 | 15 | 19.5 | 1 | 2 | M4 | 5 | 3 | 3 | 5.5 | 90° | 75 |
| 285166-R | EFH.620/65 S.D.20 | 65 | 20 | 90.5 | 86 | 22 | 19.5 | 21.5 | 0.6 | 0.5 | M6 | 6 | 3 | 3 | 7 | 120° | 110 |
| 285171-R | EFH.620/80 S.D.20 | 80 | 20 | 105 | 101 | 24 | 19.5 | 22.5 | 0.6 | 1.5 | M6 | 6 | 3 | 3 | 7 | 120° | 120 |
| 285181-R | EFH.620/90 S.D.20 | 90 | 20 | 115 | 111 | 25 | 19.5 | 23 | 0.6 | 2 | M6 | 6 | 3 | 3 | 7 | 120° | 136 |




ELESA 和 GANTER 依法保留所有权利。
复制图纸时请注明出处。

# IR.620

## 折叠手柄

**高科技聚合体**

**材料**
聚酰胺基 (PA) 高科技聚合体手柄，黑色，亚光饰面。

**标准型号**
- **IR.620:** 黑色氧化处理钢制柄杆，嵌入式安装基座为烧结氧化钢制，黑色氧化处理钢制螺钉。
- **IR.620-SST:** AISI 303不锈钢柄杆，嵌入式安装基座为AISI 303烧结不锈钢材质，AISI 303不锈钢螺钉。

**特征及应用**
操作时，手柄枢轴可自由转动：一个同轴衬套系统用于补偿复位弹簧的负载。
该系列的折叠手柄专门设计用于那些由于缺乏空间位置或基于安全原因，手柄在完成操作后必须折叠起来的应用场合。

带嵌入式基座的一般安装示例

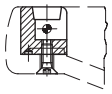

ELESA Original design

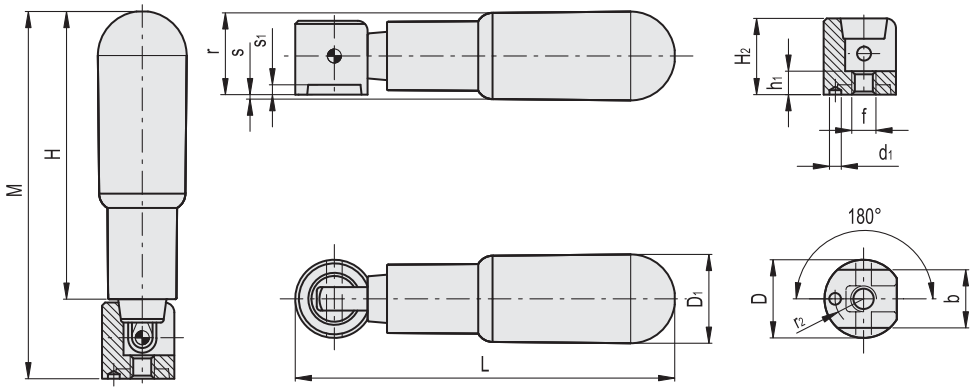


**IR.620**

| 代码 | 型号 | H | D | L | M | D1 | H2 | r | s | s1 | b | f | h1 | d1 | r2 | ⚖ |
|---|---|---|---|---|---|---|---|---|---|---|---|---|---|---|---|---|
| 128442 | IR.620/45 S.D.16 | 45 | 16 | 63 | 60 | 15.5 | 14 | 15 | 0.5 | 1.7 | 10 | M4 | 4 | 3 | 5.5 | 36 |
| 128444 | IR.620/60 S.D.16 | 60 | 16 | 78 | 74 | 18 | 14 | 16.5 | 1.5 | 1.7 | 10 | M4 | 4 | 3 | 5.5 | 38 |
| 128445 | IR.620/65 S.D.16 | 65 | 16 | 89.5 | 80.5 | 22 | 14 | 20.5 | 1.5 | 1.7 | 10 | M4 | 4 | 3 | 5.5 | 74 |
| 128446 | IR.620/65 S.D.20 | 65 | 20 | 91.5 | 85 | 22 | 18.5 | 20.5 | 1.5 | 2.3 | 14 | M6 | 5 | 3 | 7 | 78 |
| 128447 | IR.620/73 S.D.20 | 73 | 20 | 99 | 93 | 23 | 18.5 | 21 | 2 | 2.3 | 14 | M6 | 5 | 3 | 7 | 86 |
| 128448 | IR.620/80 S.D.20 | 80 | 20 | 106 | 100 | 24 | 18.5 | 21.5 | 2.5 | 2.3 | 14 | M6 | 5 | 3 | 7 | 90 |
| 128449 | IR.620/90 S.D.20 | 90 | 20 | 115.5 | 110 | 25 | 18.5 | 24.5 | 0.5 | 2.3 | 14 | M6 | 5 | 3 | 7 | 118 |
| 128450 | IR.620/90 S.D.26 | 90 | 26 | 119 | 114 | 25 | 23 | 24.5 | 0.5 | 2.3 | 18 | M6 | 7 | 3 | 9 | 145 |

**IR.620-SST** 不锈钢

| 代码 | 型号 | H | D | L | M | D1 | H2 | r | s | s1 | b | f | h1 | d1 | r2 | ⚖ |
|---|---|---|---|---|---|---|---|---|---|---|---|---|---|---|---|---|
| 128462 | IR.620/45-SST-S.D.16 | 45 | 16 | 63 | 60 | 15.5 | 14 | 15 | 0.5 | 1.7 | 10 | M5 | 4 | 3 | 5.5 | 36 |
| 128464 | IR.620/60-SST-S.D.16 | 60 | 16 | 78 | 74 | 18 | 14 | 16.5 | 1.5 | 1.7 | 10 | M4 | 4 | 3 | 5.5 | 38 |
| 128465 | IR.620/65-SST-S.D.16 | 65 | 16 | 89.5 | 80.5 | 22 | 14 | 20.5 | 1.5 | 1.7 | 10 | M4 | 4 | 3 | 5.5 | 74 |
| 128466 | IR.620/65-SST-S.D.20 | 65 | 20 | 91.5 | 85 | 22 | 18.5 | 20.5 | 1.5 | 2.3 | 14 | M6 | 5 | 3 | 7 | 78 |
| 128467 | IR.620/73-SST-S.D.20 | 73 | 20 | 99 | 93 | 23 | 18.5 | 21 | 2 | 2.3 | 14 | M6 | 5 | 3 | 7 | 86 |
| 128468 | IR.620/80-SST-S.D.20 | 80 | 20 | 106 | 100 | 24 | 18.5 | 21.5 | 2.5 | 2.3 | 14 | M6 | 5 | 3 | 7 | 90 |
| 128469 | IR.620/90-SST-S.D.20 | 90 | 20 | 115.5 | 110 | 25 | 18.5 | 24.5 | 0.5 | 2.3 | 14 | M6 | 5 | 3 | 7 | 118 |
| 128470 | IR.620/90-SST-S.D.26 | 90 | 26 | 119 | 114 | 25 | 23 | 24.5 | 0.5 | 2.3 | 18 | M6 | 7 | 3 | 9 | 145 |





ELESA 和 GANTER 依法保留所有权利。
复制图纸时请注明出处。

# GN 598.3

## 折叠手柄

**钢制折叠机构，两端均能锁定**

### 规格

手柄
塑料 **KU**
热固性塑料 (酚醛 PF)

- 耐受温度达 110 °C
- 黑色，光亮饰面
- 旋转

折叠机构
钢制，发黑处理

### 信息

伸缩两端可锁定的 GN 598.3 折叠手柄，适用于手柄必须收回的自动化操作场合。

### 技术信息

- 塑料特性 (参见页 A2)

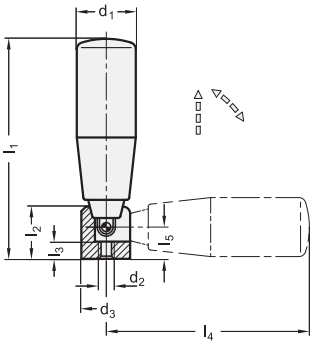


**GN 598.3**

| 型号 | d1 | d2 | d3 | l1 ≈ | l2 | l3 | l4 ≈ | l5 | ⚖ |
|---|---|---|---|---|---|---|---|---|---|
| GN 598.3-KU-18 | 18 | M 5 | 16 | 57 | 15 | 5 | 52 | 9.5 | 50 |
| GN 598.3-KU-21 | 21 | M 5 | 16 | 67 | 15 | 5 | 62 | 9.5 | 58 |
| GN 598.3-KU-22 | 22 | M 5 | 16 | 73 | 15 | 5 | 68 | 9.5 | 63 |
| GN 598.3-KU-23 | 23 | M 6 | 20 | 87 | 19.5 | 6 | 80 | 10.5 | 106 |
| GN 598.3-KU-26 | 26 | M 6 | 20 | 102 | 19.5 | 6 | 95 | 10.5 | 130 |
| GN 598.3-KU-28 | 28 | M 8 | 26 | 118 | 26 | 10 | 106 | 16 | 200 |

# GN 598.5

## 折叠手柄

**不锈钢折叠机构，两端均能锁定**

### 规格

手柄
塑料 **KU**
热固性塑料 (酚醛 PF)

- 耐受温度达 110 °C
- 黑色，光亮饰面
- 旋转

折叠机构
AISI 303 不锈钢

- AISI 303 螺杆
- 烧结钢制扁平底座 316L

### 信息

GN 598.5 折叠手柄适用于手柄必须收回的自动化操作场合。

### 技术信息

- 塑料特性 (参见页 A2)
- 不锈钢特性 (参见页 A26)

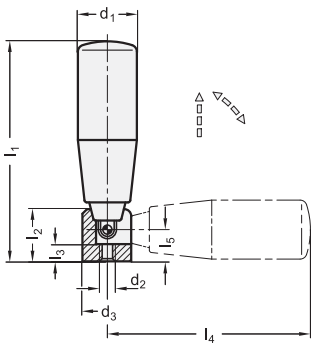


**GN 598.5** 不锈钢

| 型号 | d1 | d2 | d3 | l1 ≈ | l2 | l3 | l4 ≈ | l5 | ⚖ |
|---|---|---|---|---|---|---|---|---|---|
| GN 598.5-KU-23 | 23 | M 6 | 20 | 87 | 19.5 | 6 | 80 | 10.5 | 102 |
| GN 598.5-KU-26 | 26 | M 6 | 20 | 102 | 19.5 | 6 | 95 | 10.5 | 134 |
| GN 598.5-KU-28 | 28 | M 8 | 26 | 118 | 26 | 10 | 106 | 16 | 214 |




ELESA 和 GANTER 依法保留所有权利。
复制图纸时请注明出处。

# GN 798.3

## 折叠手柄

**钢制折叠机构，两端均能锁定**

### 规格

手柄
塑料 **KT**
高科技聚合体（聚酰胺 PA）

- 耐受温度达 90 °C
- 黑色，亚光饰面
- 旋转

折叠机构
钢制，发黑处理

### 信息

GN 798.3折叠手柄设计的独特之处在于由两个圆柱体组成的阶梯形状，使得操作者能很好地握紧手柄，特别是在手柄折回定止位置前，能牢牢握住手柄，将其拉出锁定位置。
GN 798.3 折叠手柄适用于手柄必须收回的自动化操作场合

### 技术信息

- 塑料特性 （参见页 A2）

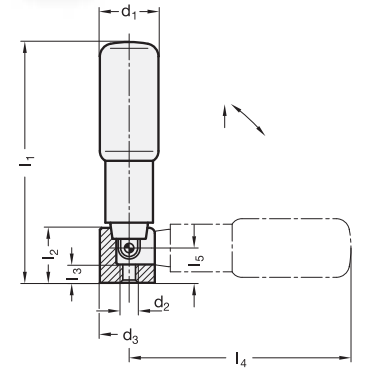


**GN 798.3**

| 型号 | d1 | d2 | d3 | l1 ≈ | l2 | l3 | l4 ≈ | l5 | ⚖ |
|---|---|---|---|---|---|---|---|---|---|
| GN 798.3-KT-16 | 16 | M 5 | 16 | 58 | 15 | 5 | 52.5 | 9.5 | 35 |
| GN 798.3-KT-18 | 18 | M 5 | 16 | 72.5 | 15 | 5 | 67 | 9.5 | 41 |
| GN 798.3-KT-22 | 22 | M 6 | 20 | 80.5 | 19.5 | 6 | 74 | 10.5 | 78 |
| GN 798.3-KT-24 | 24 | M 6 | 20 | 95.5 | 19.5 | 6 | 89 | 10.5 | 90 |
| GN 798.3-KT-25 | 25 | M 6 | 20 | 105.5 | 19.5 | 6 | 98.5 | 10.5 | 110 |

# GN 798.5

## 折叠手柄

**不锈钢折叠机构，两端均能锁定**

### 规格

手柄
塑料 **KT**
高科技聚合体（聚酰胺 PA）

- 耐受温度达 90 °C
- 黑色，亚光饰面
- 旋转

折叠机构
AISI 303 不锈钢

- 轴类零件 AISI 303
- 烧结钢制扁平底座 316L

### 信息

GN 798.5折叠手柄设计的独特之处在于由两个圆柱体组成的阶梯形状，使得操作者能很好地握紧手柄，特别是在手柄折回定止位置前，能牢牢握住手柄，将其拉出锁定位置。
GN 798.5 折叠手柄适用于手柄必须收回的自动化操作场合。

### 技术信息

- 塑料特性 （参见页 A2）
- 不锈钢特性 （参见页 A26）

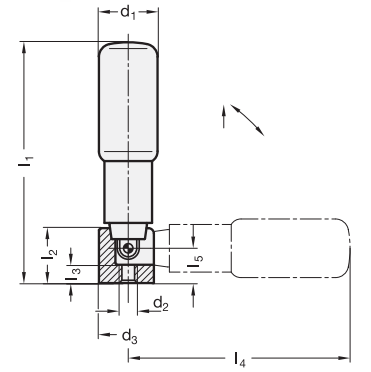


**GN 798.5** 不锈钢

| 型号 | d1 | d2 | d3 | l1 ≈ | l2 | l3 | l4 ≈ | l5 | ⚖ |
|---|---|---|---|---|---|---|---|---|---|
| GN 798.5-KT-16 | 16 | M 5 | 16 | 58 | 15 | 5 | 52.5 | 9.5 | 35 |
| GN 798.5-KT-18 | 18 | M 5 | 16 | 72.5 | 15 | 5 | 67 | 9.5 | 45 |
| GN 798.5-KT-22 | 22 | M 6 | 20 | 80.5 | 19.5 | 6 | 74 | 10.5 | 84 |
| GN 798.5-KT-24 | 24 | M 6 | 20 | 95.5 | 19.5 | 6 | 89 | 10.5 | 95 |
| GN 798.5-KT-25 | 25 | M 6 | 20 | 105.5 | 19.5 | 6 | 98.5 | 10.5 | 110 |



ELESA 和 GANTER 依法保留所有权利。
复制图纸时请注明出处。

# GN 798.7

## 安全折叠手柄

**自动回复至缩回位置**

### 规格

手柄
塑料 **KT**
高科技聚合体（聚酰胺 PA）

- 耐受温度达 90 °C
- 黑色，亚光饰面
- 旋转

折叠机构
钢制，发黑处理

### 信息

GN 798.7 安全伸缩手柄适于禁止手柄保持在操作位置的应用场合。
要使手柄处于操作位置，必须首先克服弹簧扭力旋转手柄90°到达定止位，然后向弹簧压力反方向将手柄推到握持位置。
保留手柄前推状态，就可轻松地转动手轮。
“释放”手柄时，弹簧使之回复至缩回位置。

### 可按需提供

- 不锈钢安全折叠手柄

### 技术信息

- 塑料特性 （参见页 A2）

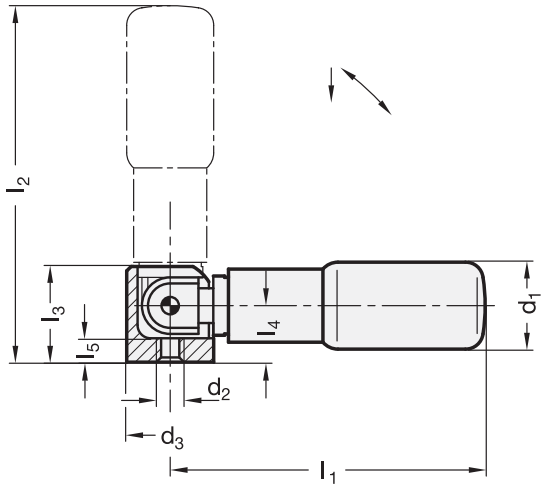


**GN 798.7**

| 型号 | d1 | d2 | d3 | l1 | l2 ≈ | l3 | l4 | l5 | ⚖ |
|---|---|---|---|---|---|---|---|---|---|
| GN 798.7-KT-22 | 22 | M 6 | 20 | 73 | 82 | 22 | 13 | 5.5 | 81 |
| GN 798.7-KT-24 | 24 | M 6 | 20 | 88 | 97 | 22 | 13 | 5.5 | 91 |
| GN 798.7-KT-25 | 25 | M 6 | 20 | 98 | 107 | 22 | 13 | 5.5 | 101 |



ELESA 和 GANTER 依法保留所有权利。
复制图纸时请注明出处。

# IRS.802

## 安全折叠手柄

**热塑性塑料**

**材料**
高弹性聚丙烯基 (PP) 高科技聚合体，黑色，亚光饰面。

**标准型号**
- **IRS.802:**黑色氧化处理钢制双导向柄杆，嵌入式安装基座为烧结氧化钢制，黑色氧化处理钢制螺钉。
- **IRS.802-SST:** AISI 303不锈钢螺双导向柄杆，嵌入式安装基座为AISI 303烧结不锈钢材质，AISI 303不锈钢螺钉。

**特征及应用**
操作时，手柄枢轴可自由转动：一个同轴衬套系统用于补偿复位弹簧的负载。
该安全折叠手柄（ELESA专利）带有一个特殊的“Fold-O-matic”®复位机构，操作完成时，该机构可将手柄自动收拢至内缩位置。仅需沿手轮轴心方向 轻压手柄，便可将其置于工作位置，从而使操作者可自由转动手轮。

ELESA Original design

带嵌入式基座的一般安装示例

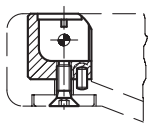

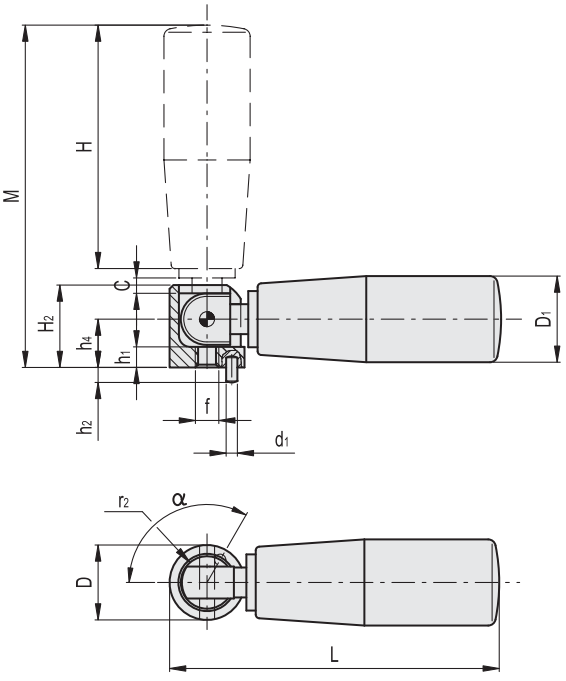


**IRS.802**

| 代码 | 型号 | H | D | L | M | D1 | H2 | C | f | h1 | h4 | d1 | h2 -0.2 | r2 | α | ⚖ |
|---|---|---|---|---|---|---|---|---|---|---|---|---|---|---|---|---|
| 28471 | IRS.802/65 FOLD-O-MATIC | 65 | 20 | 88 | 91 | 23 | 22 | 4 | M6 | 5.5 | 13 | 3 | 3 | 7 | 120° | 90 |
| 28475 | IRS.802/80 FOLD-O-MATIC | 80 | 20 | 104 | 107 | 26 | 22 | 4 | M6 | 5.5 | 13 | 3 | 3 | 7 | 120° | 100 |
| 28481 | IRS.802/90 FOLD-O-MATIC | 90 | 20 | 114 | 117 | 28 | 22 | 4 | M6 | 5.5 | 13 | 3 | 3 | 7 | 120° | 110 |

**IRS.802-SST** 不锈钢

| 代码 | 型号 | H | D | L | M | D1 | H2 | C | f | h1 | h4 | d1 | h2 -0.2 | r2 | α | ⚖ |
|---|---|---|---|---|---|---|---|---|---|---|---|---|---|---|---|---|
| 28477 | IRS.802/80-FOLD-O-MATIC-SST | 80 | 20 | 104 | 107 | 26 | 22 | 4 | M6 | 5.5 | 13 | 3 | 3 | 7 | 120° | 101 |
| 28483 | IRS.802/90-FOLD-O-MATIC-SST | 90 | 20 | 114 | 117 | 28 | 22 | 4 | M6 | 5.5 | 13 | 3 | 3 | 7 | 120° | 111 |





ELESA 和 GANTER 依法保留所有权利。
复制图纸时请注明出处。

# IRS.820

## 安全折叠手柄

**高科技聚合体**

**材料**
聚酰胺基(PA)高科技聚合体手柄,黑色,亚光饰面。

**标准型号**
- **IRS.820:** 黑色氧化处理钢制柄杆,嵌入式安装基座为玻璃纤维加固高科技聚合体,黑色氧化涂层钢制螺钉。
- **IRS.820-SST:** AISI 303不锈钢双导向柄杆,嵌入式安装基座为为玻璃纤维加固高科技聚合体,AISI 303不锈钢螺钉。

**特征及应用**
操作时,手柄枢轴可自由转动:一个同轴衬套系统用于补偿复位弹簧的负载。
该安全折叠手柄(ELESA专利)带有一个特殊的"Fold-O-matic"®复位机构,操作完成时,该机构可将手柄自动收拢至内缩位置。仅需沿手轮轴心方向 轻压手柄,便可将其置于工作位置,从而使操作者可自由转动手轮。

带嵌入式基座的一般安装示例

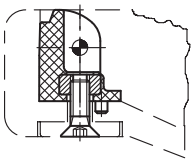

ELESA Original design

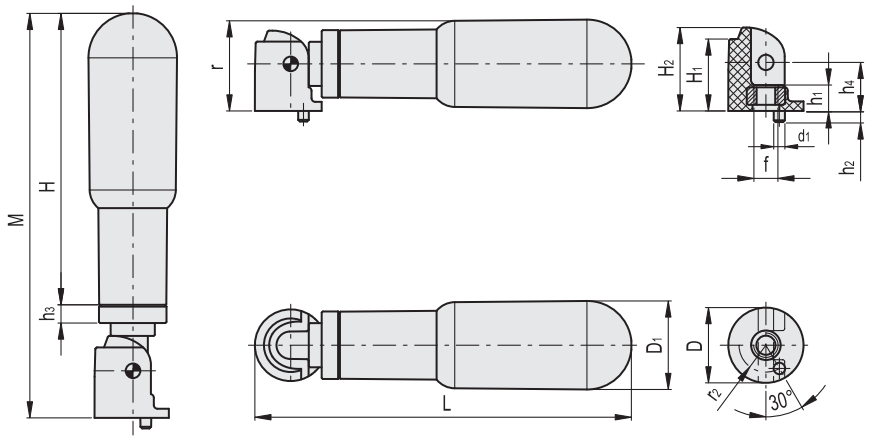


**IRS.820**

| 代码 | 型号 | H | D | L | M | D1 | H1 | H2 | r | f | h1 | h2 | h3 | h4 | d1 | r2 | ⚖ |
|---|---|---|---|---|---|---|---|---|---|---|---|---|---|---|---|---|---|
| 28491 | IRS.820/65 FOLD-O-MATIC | 65 | 20 | 88 | 95 | 22 | 19 | 22 | 24 | M6 | 7 | 3 | 4 | 13 | 3 | 7 | 73 |
| 28492 | IRS.820/80 FOLD-O-MATIC | 80 | 20 | 103 | 110 | 24 | 19 | 22 | 25 | M6 | 7 | 3 | 4 | 13 | 3 | 7 | 80 |
| 28493 | IRS.820/90 FOLD-O-MATIC | 90 | 20 | 112 | 119 | 25 | 19 | 22 | 26 | M6 | 7 | 3 | 4 | 13 | 3 | 7 | 87 |

**IRS.820-SST** 不锈钢

| 代码 | 型号 | H | D | L | M | D1 | H1 | H2 | r | f | h1 | h2 | h3 | h4 | d1 | r2 | ⚖ |
|---|---|---|---|---|---|---|---|---|---|---|---|---|---|---|---|---|---|
| 28496 | IRS.820/65 FOLD-O-MATIC-SST | 65 | 20 | 88 | 95 | 22 | 19 | 22 | 24 | M6 | 7 | 3 | 4 | 13 | 3 | 7 | 73 |
| 28497 | IRS.820/80 FOLD-O-MATIC-SST | 80 | 20 | 103 | 110 | 24 | 19 | 22 | 25 | M6 | 7 | 3 | 4 | 13 | 3 | 7 | 80 |
| 28498 | IRS.820/90 FOLD-O-MATIC-SST | 90 | 20 | 112 | 119 | 25 | 19 | 22 | 26 | M6 | 7 | 3 | 4 | 13 | 3 | 7 | 87 |




ELESA 和 GANTER 依法保留所有权利。
复制图纸时请注明出处。

50
0

DESIGNED
FOR ENGINEERING

# 6 控制元件

控制旋钮

控制手柄

直线滑轨

圆窗水平仪

# GN 164

## 刻度环

**规格**

**类型**

**MCR**型: 亚光镀铬
**MCRS**型: 亚光镀铬, 标准刻度 0...90,
100个刻度, 根据标准刻度 d1/100 A RA 0-10-20...90/10

**钻孔代码**

- **B**款: 不带摩擦环
- **R**款: 带摩擦环

钢制

- 铣制滚花
- 刻度凸缘 d1 精车
- 本色(标准款式)
- 亚光镀铬**MCR**
- 亚光镀铬带标准刻度 **MCRS**

刻度
激光精雕, 黑色

橡胶紧固环

摩擦环, 聚酰胺

信息

无磨损摩擦环确保在重新调整主轴时, 与刻度环的完全啮合, 并且允许在静止的主轴上对刻度环进行设置。
刻度环也可提供任意类型的刻度。
有关刻度环的设计、整圈刻度数、刻度位置和刻度顺序, 请参见订购页面中内的刻度布局 如何订制刻度 (参见页 594)。

**可按需提供**

- 特殊刻度参见 如何订制刻度 (参见页 594)

**技术信息**

- ISO-基本公差 (参见页 A11)

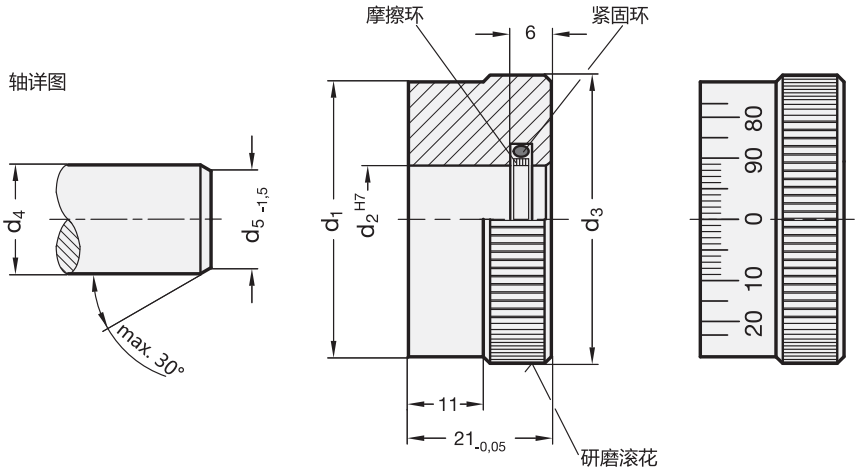




ELESA 和 GANTER 依法保留所有权利。
复制图纸时请注明出处。

# GN 164

## 刻度环



**GN 164**

| 型号 | d1 ±0.02 | d2 H7 | d3 | d4 -0.02/-0.05 | d5 | ⚖ |
|---|---|---|---|---|---|---|
| GN 164-30-B12 | 30 | 12 | 31.7 | 12 | 10.5 | 98 |
| GN 164-30-B14 | 30 | 14 | 31.7 | 14 | 10.5 | 90 |
| GN 164-40-B14 | 40 | 14 | 41.3 | 14 | 12.5 | 180 |
| GN 164-40-B16 | 40 | 16 | 41.3 | 16 | 12.5 | 172 |
| GN 164-50-B16 | 50 | 16 | 51.8 | 16 | 14.5 | 292 |
| GN 164-50-B18 | 50 | 18 | 51.8 | 18 | 14.5 | 282 |
| GN 164-60-B18 | 60 | 18 | 61.4 | 18 | 16.5 | 420 |
| GN 164-60-B20 | 60 | 20 | 61.4 | 20 | 16.5 | 413 |
| GN 164-30-R12 | 30 | 12 | 31.7 | 12 | 10.5 | 100 |
| GN 164-30-R14 | 30 | 14 | 31.7 | 12 | 10.5 | 92 |
| GN 164-40-R14 | 40 | 14 | 41.3 | 14 | 12.5 | 182 |
| GN 164-40-R16 | 40 | 16 | 41.3 | 16 | 12.5 | 174 |
| GN 164-50-R16 | 50 | 16 | 51.8 | 16 | 14.5 | 293 |
| GN 164-50-R18 | 50 | 18 | 51.8 | 18 | 14.5 | 283 |
| GN 164-60-R18 | 60 | 18 | 61.4 | 18 | 16.5 | 424 |
| GN 164-60-R20 | 60 | 20 | 61.4 | 20 | 16.5 | 413 |

**GN 164-MCR/MCRS**

| 型号 | d1 ±0.02 | d2 H7 | d3 | d4 -0.02/-0.05 | d5 | ⚖ |
|---|---|---|---|---|---|---|
| GN 164-30-B12-MCR | 30 | 12 | 31.7 | 12 | 10.5 | 98 |
| GN 164-30-B14-MCR | 30 | 14 | 31.7 | 14 | 10.5 | 90 |
| GN 164-40-B14-MCR | 40 | 14 | 41.3 | 14 | 12.5 | 180 |
| GN 164-40-B16-MCR | 40 | 16 | 41.3 | 16 | 12.5 | 172 |
| GN 164-50-B16-MCR | 50 | 16 | 51.8 | 16 | 14.5 | 292 |
| GN 164-50-B18-MCR | 50 | 18 | 51.8 | 18 | 14.5 | 281 |
| GN 164-60-B18-MCR | 60 | 18 | 61.4 | 18 | 16.5 | 422 |
| GN 164-60-B20-MCR | 60 | 20 | 61.4 | 20 | 16.5 | 413 |
| GN 164-30-B12-MCRS | 30 | 12 | 31.7 | 12 | 10.5 | 98 |
| GN 164-30-B14-MCRS | 30 | 14 | 31.7 | 14 | 10.5 | 90 |
| GN 164-40-B14-MCRS | 40 | 14 | 41.3 | 14 | 12.5 | 180 |
| GN 164-40-B16-MCRS | 40 | 16 | 41.3 | 16 | 12.5 | 172 |
| GN 164-50-B16-MCRS | 50 | 16 | 51.8 | 16 | 14.5 | 292 |
| GN 164-50-B18-MCRS | 50 | 18 | 51.8 | 18 | 14.5 | 281 |
| GN 164-60-B18-MCRS | 60 | 18 | 61.4 | 18 | 16.5 | 422 |
| GN 164-60-B20-MCRS | 60 | 20 | 61.4 | 20 | 16.5 | 413 |
| GN 164-30-R12-MCR | 30 | 12 | 31.7 | 12 | 10.5 | 100 |
| GN 164-30-R14-MCR | 30 | 14 | 31.7 | 14 | 10.5 | 92 |
| GN 164-40-R14-MCR | 40 | 14 | 41.3 | 14 | 12.5 | 184 |
| GN 164-40-R16-MCR | 40 | 16 | 41.3 | 16 | 12.5 | 174 |
| GN 164-50-R16-MCR | 50 | 16 | 51.8 | 16 | 14.5 | 293 |
| GN 164-50-R18-MCR | 50 | 18 | 51.8 | 18 | 14.5 | 285 |
| GN 164-60-R18-MCR | 60 | 18 | 61.4 | 18 | 16.5 | 424 |
| GN 164-60-R20-MCR | 60 | 20 | 61.4 | 20 | 16.5 | 413 |
| GN 164-30-R12-MCRS | 30 | 12 | 31.7 | 12 | 10.5 | 100 |
| GN 164-30-R14-MCRS | 30 | 14 | 31.7 | 14 | 10.5 | 92 |
| GN 164-40-R14-MCRS | 40 | 14 | 41.3 | 14 | 12.5 | 162 |
| GN 164-40-R16-MCRS | 40 | 16 | 41.3 | 16 | 12.5 | 174 |
| GN 164-50-R16-MCRS | 50 | 16 | 51.8 | 16 | 14.5 | 293 |
| GN 164-50-R18-MCRS | 50 | 18 | 51.8 | 18 | 14.5 | 283 |
| GN 164-60-R18-MCRS | 60 | 18 | 61.4 | 18 | 16.5 | 424 |
| GN 164-60-R20-MCRS | 60 | 20 | 61.4 | 20 | 16.5 | 413 |

ELESA 和 GANTER 依法保留所有权利。
复制图纸时请注明出处。

# 刻度环

## “如何订购”

通过激光雕刻可以将刻度刻在控制旋钮的平滑表面或平整法兰上，且位置精确，读书清晰。刻度由标志及数字组成，可供选用的类型，请参见下图表。
所有刻度所需的最小起定量，取决于旋钮的规格及所选刻度的类型。具体的数量可在进行报价分析的过程中决定。

**以下元件可雕刻刻度：**


- GN 164 (参见页 592)
- GN 726.1 (参见页 600)
- GN 726.2 (参见页 601)
- IZP. (参见页 608)
- IZN.380 (参见页 606)
- F.N - F.K. - F.GS (参见页 609)
- GN 264 (参见页 597)
- GN 436.1 (参见页 603)
- GN 723.4 (参见页 604)
- GN 736.1 (参见页 617)
- GN 727 (参见页 620)
- GN 200 (参见页 622)
- GN 700 (参见页 624)


须在除此以外的其他产品上雕刻刻度，或定制特殊刻度、符号及个性标志的，请与ELESA+GANTER销售部联系。

**订购范例**
如何为带分度环的GN 164型旋钮定制刻度
- 直径 60 mm
- 100 格刻度线
- A型刻度
- 刻度位置/LA 型顺序
- 刻度从0 到 90，共10个读数数字

**信息**
刻度盘的尺寸与刻度的长度取决于所需刻度大小，刻度上的数字，数字的数量，以及刻度环的直径。

刻度范例

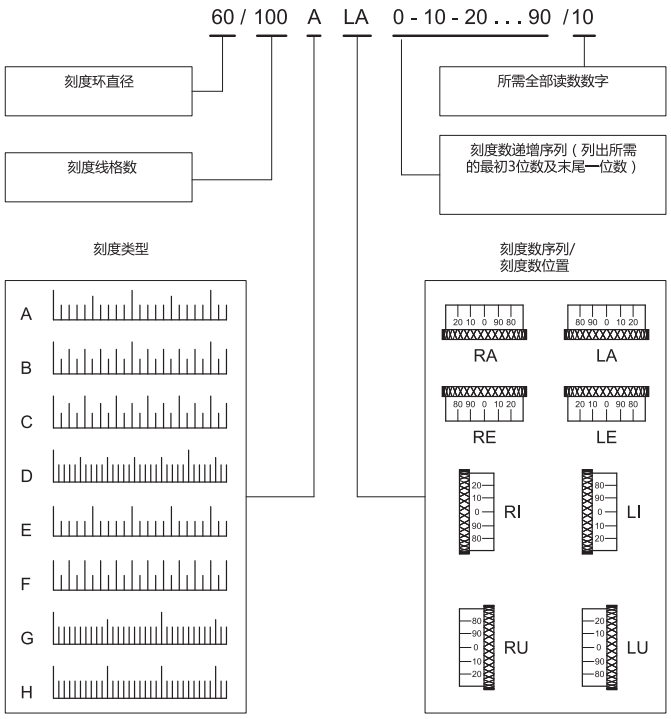




ELESA 和 GANTER 依法保留所有权利。
复制图纸时请注明出处。

# 分度套件

## 装配及安装示例

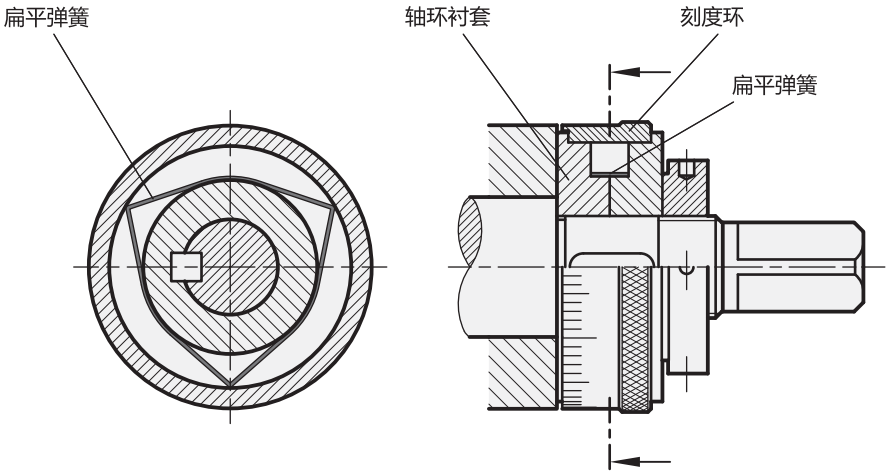


一套完整的分度套件包含：

| 1 刻度环 | 2 轴环衬套 | 3 扁平弹簧 |
|---|---|---|
| GN 264-30 | GN 268-24-K12 | GN 374-0,3-10 |
| GN 264-40 | GN 268-32-K12 | GN 374-0,4-10 |
| GN 264-40 | GN 268-32-K14 | GN 374-0,4-10 |
| GN 264-40 | GN 268-32-K16 | GN 374-0,4-10 |
| GN 264-60 | GN 268-50-K12 | GN 374-0,6-10 |
| GN 264-60 | GN 268-50-K16 | GN 374-0,6-10 |
| GN 264-60 | GN 268-50-K20 | GN 374-0,6-10 |
| GN 264-60 | GN 268-50-K28 | GN 374-0,6-10 |
| GN 264-80 | GN 268-68-K12 | GN 374-0,8-10 |
| GN 264-80 | GN 268-68-K14 | GN 374-0,8-10 |
| GN 264-80 | GN 268-68-K16 | GN 374-0,8-10 |
| GN 264-80 | GN 268-68-K22 | GN 374-0,8-10 |

**信息**
分度套件用于精确定位可通过主轴调节的所有机械元件。

所有独立部件为钢制。扁平弹簧是优良的，无损外观连接件，使刻度环与主轴或轴环衬套相连接。当调节主轴时，其可确保刻度环的安全驱动，不会影响主轴处于定止位时为刻度环设定的选项。

属于分度套件的独立部件须单独订购。



ELESA 和 GANTER 依法保留所有权利。
复制图纸时请注明出处。

# GN 374

## 扁平弹簧

### 用于标位装置的附件

**规格**

钢制
无

**信息**

GN 374 扁平弹簧是一款理想及实用的连接件，将刻度环与轴环衬套连接起来。
调整主轴时，扁平弹簧可确保刻度环的转动，不受主轴未转动情况下，刻度环可能被调节的影响。

**技术信息**

- ISO-基本公差 (参见页 A21)

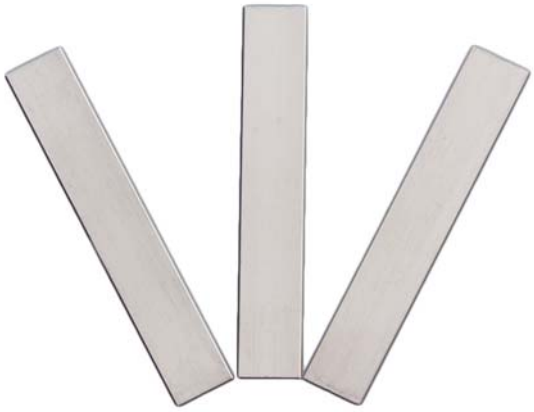

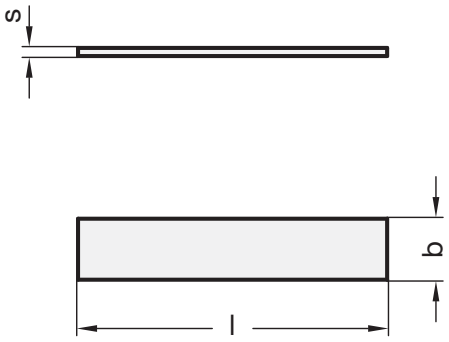


**GN 374**

| 型号 | s | b | l | ⚖ |
|---|---|---|---|---|
| GN 374-0,3-10 | 0.3 | 10 | 21 | 1 |
| GN 374-0,4-10 | 0.4 | 10 | 29 | 1 |
| GN 374-0,6-10 | 0.6 | 10 | 45 | 3 |
| GN 374-0,8-10 | 0.8 | 10 | 60 | 4 |






ELESA 和 GANTER 依法保留所有权利。
复制图纸时请注明出处。

# GN 264

## 刻度环

**钢制，亚光镀铬/本色**

### 规格

**类型**

**MCR**型: 亚光镀铬
**MCRS**型: 亚光镀铬，标准刻度 0...90，
100个刻度，根据标准刻度 d1/100 A RA 0-10-20...90/10

钢制

- 刻度凸缘 d1 精车
- 本色 (标准款式)
- 亚光镀铬**MCR**
- 亚光镀铬带标准刻度 **MCRS**

刻度
激光精雕，黑色

### 信息

除标准刻度(MCRS型)之外，控制旋钮款可提供任意其它刻度。建议采用亚光镀铬款(MCR)，颜色反差效果更佳。
有关刻度环的设计、整圈刻度数、刻度位置和刻度顺序，请参见订购页面中“如何订制刻度”内的刻度布局。(参见页 594)

### 可按需提供

- 特殊刻度参见 如何订制刻度 (参见页 594)

### 技术信息

- ISO-基本公差 (参见页 A21)

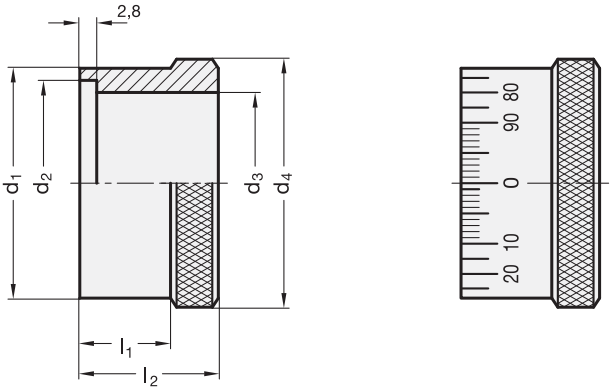


**GN 264**

| 型号 | d1 | d2 | d3 H7 | d4 | l1 | l2 | 分度装置包含：<br>1 刻度环<br>2 轴环衬套 | 分度装置包含：<br>1 刻度环<br>3 扁平弹簧 | ⚖ |
|---|---|---|---|---|---|---|---|---|---|
| GN 264-30 | 30 | 27 | 24 | 33 | 16 | 23.7 | GN 268-24-K... | GN 374-0.3-10 | 49 |
| GN 264-40 | 40 | 36 | 32 | 43 | 16 | 23.7 | GN 268-32-K... | GN 374-0.4-10 | 86 |
| GN 264-60 | 60 | 55 | 50 | 63 | 16 | 25.7 | GN 268-50-K... | GN 374-0.6-10 | 177 |
| GN 264-80 | 80 | 75 | 68 | 83 | 16 | 25.7 | GN 268-68-K... | GN 374-0.8-10 | 282 |

**GN 264-MCR/MCRS**

| 型号 | d1 | d2 | d3 H7 | d4 | l1 | l2 | 分度装置包含：<br>1 刻度环<br>2 轴环衬套 | 分度装置包含：<br>1 刻度环<br>3 扁平弹簧 | ⚖ |
|---|---|---|---|---|---|---|---|---|---|
| GN 264-30-MCR | 30 | 27 | 24 | 33 | 16 | 23.7 | GN 268-24-K... | GN 374-0.3-10 | 58 |
| GN 264-30-MCRS | 30 | 27 | 24 | 33 | 16 | 23.7 | GN 268-24-K... | GN 374-0.3-10 | 58 |
| GN 264-40-MCR | 40 | 36 | 32 | 43 | 16 | 23.7 | GN 268-32-K... | GN 374-0.4-10 | 86 |
| GN 264-40-MCRS | 40 | 36 | 32 | 43 | 16 | 23.7 | GN 268-32-K... | GN 374-0.4-10 | 86 |
| GN 264-60-MCR | 60 | 55 | 50 | 63 | 16 | 25.7 | GN 268-50-K... | GN 374-0.6-10 | 177 |
| GN 264-60-MCRS | 60 | 55 | 50 | 63 | 16 | 25.7 | GN 268-50-K... | GN 374-0.6-10 | 177 |
| GN 264-80-MCR | 80 | 75 | 68 | 83 | 16 | 25.7 | GN 268-68-K... | GN 374-0.8-10 | 282 |
| GN 264-80-MCRS | 80 | 75 | 68 | 83 | 16 | 25.7 | GN 268-68-K... | GN 374-0.8-10 | 282 |




ELESA 和 GANTER 依法保留所有权利。
复制图纸时请注明出处。

# GN 268

## 轴环衬套

**用于标位装置的附件**

**规格**

钢制
无

**技术信息**

- DIN 6885 P9 键槽 (参见页 A16)
- ISO-基本公差 (参见页 A21)

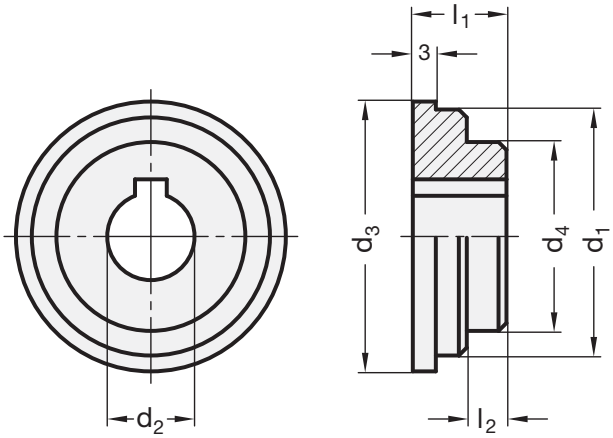


**GN 268**

| 型号 | d1 f7 | d2 H7 | d3 | d4 | l1 | l2 | 分度装置包含:<br>2 轴环衬套<br>1 刻度环 | 分度装置包含:<br>2 轴环衬套<br>3 扁平弹簧 | ⚖ |
|---|---|---|---|---|---|---|---|---|---|
| GN 268-24-K12 | 24 | K 12 | 26.7 | 18 | 13.5 | 5.5 | GN 264-30 | GN 374-0.3-10 | 28 |
| GN 268-32-K12 | 32 | K 12 | 35.7 | 25 | 13.5 | 5.5 | GN 264-40 | GN 374-0.4-10 | 61 |
| GN 268-32-K14 | 32 | K 14 | 35.7 | 25 | 13.5 | 5.5 | GN 264-40 | GN 374-0.4-10 | 57 |
| GN 268-32-K16 | 32 | K 16 | 35.7 | 25 | 13.5 | 5.5 | GN 264-40 | GN 374-0.4-10 | 51 |
| GN 268-50-K12 | 50 | K 12 | 54.7 | 38 | 14.5 | 5.5 | GN 264-60 | GN 374-0.6-10 | 180 |
| GN 268-50-K16 | 50 | K 16 | 54.7 | 38 | 14.5 | 5.5 | GN 264-60 | GN 374-0.6-10 | 169 |
| GN 268-50-K20 | 50 | K 20 | 54.7 | 38 | 14.5 | 5.5 | GN 264-60 | GN 374-0.6-10 | 153 |
| GN 268-50-K28 | 50 | K 28 | 54.7 | 38 | 14.5 | 5.5 | GN 264-60 | GN 374-0.6-10 | 119 |
| GN 268-68-K12 | 68 | K 12 | 74.7 | 50 | 14.5 | 5.5 | GN 264-80 | GN 374-0.8-10 | 334 |
| GN 268-68-K14 | 68 | K 14 | 74.7 | 50 | 14.5 | 5.5 | GN 264-80 | GN 374-0.8-10 | 332 |
| GN 268-68-K16 | 68 | K 16 | 74.7 | 50 | 14.5 | 5.5 | GN 264-80 | GN 374-0.8-10 | 325 |
| GN 268-68-K22 | 68 | K 22 | 74.7 | 50 | 14.5 | 5.5 | GN 264-80 | GN 374-0.8-10 | 304 |





ELESA 和 GANTER 依法保留所有权利。
复制图纸时请注明出处。

# GN 726

## 滚花控制旋钮

**铝制**

### 规格

**类型**

- **N**型: 空白盖帽
- **M**型: 带指针的盖帽

**识别号**

- **1**: 带平头螺钉
- **2**: 带夹头

铝制
阳极氧化处理, 黑色

盖帽
塑料, 浅灰

夹头 / 六角螺母
铜制

DIN 916 不锈钢埋头螺钉
带内六角和锯齿点

### 信息

GN 726 控制手柄的浅灰色盖帽遮蔽了固定元件以及轴端。盖帽还可加印商标或标识。
由铝型材挤压成型, 使其能够在现有直径下, 进行低成本的定制化生产。

### 技术信息

- ISO-基本公差 (参见页 A21)

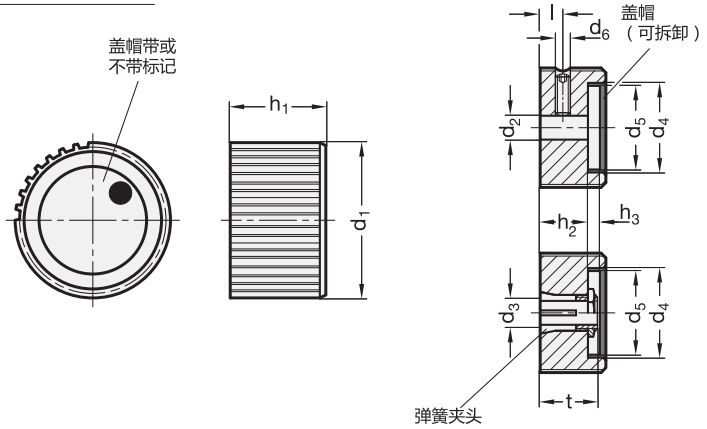


**GN 726**

| 型号 | d1 | d2 H8 | d3 | d4 | d5 | d6 | h1 | h2 | h3 | l | t | ⚖ |
|---|---|---|---|---|---|---|---|---|---|---|---|---|
| GN 726-22-B5-N-1 | 22 | B 5 | - | 16 | 14 | M 4 | 15 | 9 | 4.3 | 5 | - | 11 |
| GN 726-27-B6-N-1 | 27 | B 6 | - | 20 | 18 | M 4 | 17 | 11 | 4.3 | 5.5 | - | 21 |
| GN 726-34-B6-N-1 | 34 | B 6 | - | 25 | 23 | M 5 | 20 | 14 | 4.2 | 7 | - | 39 |
| GN 726-34-B8-N-1 | 34 | B 8 | - | 25 | 23 | M 5 | 20 | 14 | 4.2 | 7 | - | 38 |
| GN 726-42-B8-N-1 | 42 | B 8 | - | 32 | 30 | M 5 | 23 | 17 | 4 | 8.5 | - | 69 |
| GN 726-42-B10-N-1 | 42 | B 10 | - | 32 | 30 | M 5 | 23 | 17 | 4 | 8.5 | - | 67 |
| GN 726-22-B5-M-1 | 22 | B 5 | - | 16 | 14 | M 4 | 15 | 9 | 4.3 | 5 | - | 11 |
| GN 726-27-B6-M-1 | 27 | B 6 | - | 20 | 18 | M 4 | 17 | 11 | 4.3 | 5.5 | - | 21 |
| GN 726-34-B6-M-1 | 34 | B 6 | - | 25 | 23 | M 5 | 20 | 14 | 4.2 | 7 | - | 39 |
| GN 726-34-B8-M-1 | 34 | B 8 | - | 25 | 23 | M 5 | 20 | 14 | 4.2 | 7 | - | 38 |
| GN 726-42-B8-M-1 | 42 | B 8 | - | 32 | 30 | M 5 | 23 | 17 | 4 | 8.5 | - | 69 |
| GN 726-42-B10-M-1 | 42 | B 10 | - | 32 | 30 | M 5 | 23 | 17 | 4 | 8.5 | - | 67 |
| GN 726-27-Z6-N-2 | 27 | - | Z 6 | 20 | 18 | - | 17 | 11 | 4.3 | - | 14 | 23 |
| GN 726-34-Z8-N-2 | 34 | - | Z 8 | 25 | 23 | - | 20 | 14 | 4.2 | - | 17 | 42 |
| GN 726-42-Z10-N-2 | 42 | - | Z 10 | 32 | 30 | - | 23 | 17 | 4 | - | 20 | 73 |
| GN 726-27-Z6-M-2 | 27 | - | Z 6 | 20 | 18 | - | 17 | 11 | 4.3 | - | 14 | 23 |
| GN 726-34-Z8-M-2 | 34 | - | Z 8 | 25 | 23 | - | 20 | 14 | 4.2 | - | 17 | 42 |
| GN 726-42-Z10-M-2 | 42 | - | Z 10 | 32 | 30 | - | 23 | 17 | 4 | - | 20 | 73 |




ELESA 和 GANTER 依法保留所有权利。
复制图纸时请注明出处。

# GN 726.1

## 滚花控制旋钮

**铝制**

### 规格

**类型**

- **A**型: 带箭头
- **B**型: 空白，不带指针或刻度
- **S**型: 带刻度 0...9, 20

**识别号**

- **1**: 带平头螺钉
- **2:** 带夹头

铝制
阳极氧化处理，黑色

刻度 (S型) 和箭头 (A型)
白色，激光精雕

盖帽
塑料，浅灰

夹头 / 六角螺母
铜制

DIN 916 不锈钢埋头螺钉
带内六角和锯齿点

### 信息

GN 726.1 控制手柄的浅灰色盖帽遮蔽了固定元件以及轴端。盖帽还可加印商标或标识。
带夹头的款式允许对带刻度和箭头的型号进行简单调节。
控制旋钮的刻度和箭头耐磨损，易读性佳。
除标准刻度(S型)之外，控制旋钮款可提供任意其它刻度。
有关刻度环的设计、整圈刻度数、刻度位置和刻度顺序，请参见订购页面中内的刻度布局 "如何订制刻度" (参见页 594).

### 可按需提供

- 特殊刻度参见 如何订制刻度 (参见页 594)

### 技术信息

- ISO-基本公差 (参见页 A21)

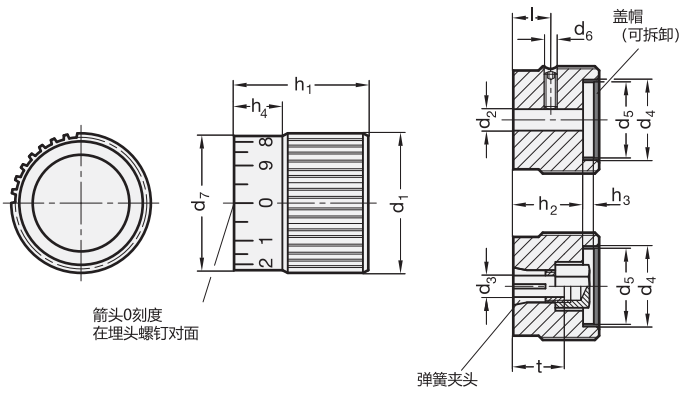


*增加滚花控制旋钮的型号索引(A 、B 或 S)

| A | B | S |
|---|---|---|
| 带箭头 | 空白 | 带刻度 |

**GN 726.1**

| 型号 | d1 | d2 H8 | d3 | d4 | d5 | d6 | d7 | h1 | h2 | h3 | h4 | l | t | ⚖ |
|---|---|---|---|---|---|---|---|---|---|---|---|---|---|---|
| GN 726.1-22-B5-*-1 | 22 | B 5 | - | 16 | 14 | M 4 | 20 | 22 | 16 | 4.3 | 8 | 12.5 | - | 17 |
| GN 726.1-27-B6-*-1 | 27 | B 6 | - | 20 | 18 | M 4 | 25 | 26 | 20 | 4.3 | 9 | 14 | - | 32 |
| GN 726.1-34-B6-*-1 | 34 | B 6 | - | 25 | 23 | M 5 | 32 | 30 | 24 | 4.2 | 10 | 15 | - | 59 |
| GN 726.1-34-B8-*-1 | 34 | B 8 | - | 25 | 23 | M 5 | 32 | 30 | 24 | 4.2 | 10 | 15 | - | 58 |
| GN 726.1-42-B8-*-1 | 42 | B 8 | - | 32 | 30 | M 5 | 40 | 34 | 28 | 4 | 11 | 16 | - | 102 |
| GN 726.1-42-B10-*-1 | 42 | B 10 | - | 32 | 30 | M 5 | 40 | 34 | 28 | 4 | 11 | 16 | - | 101 |
| GN 726.1-27-Z6-*-2 | 27 | - | Z 6 | 20 | 18 | - | 25 | 26 | 20 | 4.3 | 9 | - | 14 | 37 |
| GN 726.1-34-Z8-*-2 | 34 | - | Z 8 | 25 | 23 | - | 32 | 30 | 24 | 4.2 | 10 | - | 17 | 65 |
| GN 726.1-42-Z10-*-2 | 42 | - | Z 10 | 32 | 30 | - | 40 | 34 | 28 | 4 | 11 | - | 20 | 112 |






ELESA 和 GANTER 依法保留所有权利。
复制图纸时请注明出处。

# GN 726.2

## 滚花控制旋钮

**铝制**

### 规格

**类型**

- **A**型: 带箭头
- **B**型: 空白, 不带指针或刻度
- **S**型: 带刻度 0...9, 20

**识别号**

- **1**: 带平头螺钉
- **2**: 带夹头

铝制
阳极氧化处理, 黑色

刻度环
塑料, 黑色
压紧

箭头 (A型)
及刻度 (S型)
白色, 激光精雕

盖帽
塑料, 浅灰

夹头 / 六角螺母
铜制

DIN 916 不锈钢埋头螺钉
带内六角和锯齿点

### 信息

GN 726.2 控制手柄的浅灰色盖帽遮蔽了固定元件以及轴端。盖帽还可加印商标或标识。
带夹头的款式允许对带刻度和箭头的型号进行简单调节。
除标准刻度(S型)之外, 控制旋钮款可提供任意其它刻度。
有关刻度环的设计、整圈刻度数、刻度位置和刻度顺序, 请参见订购页面中内的刻度布局 "如何订制刻度" (参见页 594).

### 可按需提供

- 特殊刻度参见 如何订制刻度 (参见页 594)

### 技术信息

- ISO-基本公差 (参见页 A21)

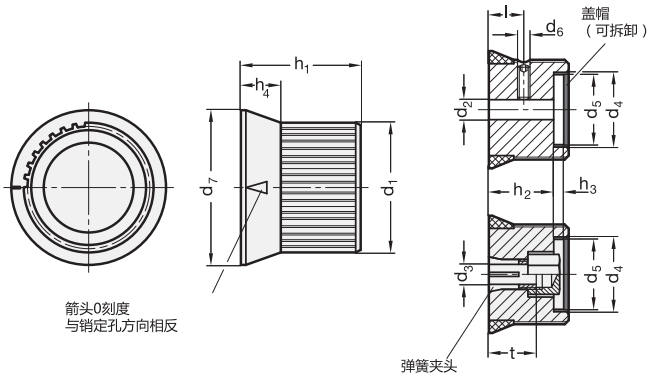


*增加滚花控制旋钮的型号索引(A、B 或 S)

| A | B | S |
|---|---|---|
| 带箭头 | 空白 | 带刻度 |

**GN 726.2**

| 型号 | d1 | d2 H8 | d3 | d4 | d5 | d6 | d7 | h1 | h2 | h3 | h4 | l | t | ⚖ |
|---|---|---|---|---|---|---|---|---|---|---|---|---|---|---|
| GN 726.2-22-B5-*-1 | 22 | B 5 | - | 16 | 14 | M 4 | 27.5 | 22 | 16 | 4.3 | 8 | 12.5 | - | 20 |
| GN 726.2-27-B6-*-1 | 27 | B 6 | - | 20 | 18 | M 4 | 33.5 | 26 | 20 | 4.3 | 9 | 14 | - | 36 |
| GN 726.2-34-B6-*-1 | 34 | B 6 | - | 25 | 23 | M 5 | 41 | 30 | 24 | 4.2 | 10 | 15 | - | 64 |
| GN 726.2-34-B8-*-1 | 34 | B 8 | - | 25 | 23 | M 5 | 41 | 30 | 24 | 4.2 | 10 | 15 | - | 63 |
| GN 726.2-42-B8-*-1 | 42 | B 8 | - | 32 | 30 | M 5 | 50 | 34 | 28 | 4 | 11 | 16 | - | 109 |
| GN 726.2-42-B10-*-1 | 42 | B 10 | - | 32 | 30 | M 5 | 50 | 34 | 28 | 4 | 11 | 16 | - | 108 |
| GN 726.2-27-Z6-*-2 | 27 | - | Z 6 | 20 | 18 | - | 33.5 | 26 | 20 | 4.3 | 9 | - | 14 | 41 |
| GN 726.2-34-Z8-*-2 | 34 | - | Z 8 | 25 | 23 | - | 41 | 30 | 24 | 4.2 | 10 | - | 17 | 70 |
| GN 726.2-42-Z10-*-2 | 42 | - | Z 10 | 32 | 30 | - | 50 | 34 | 28 | 4 | 11 | - | 20 | 119 |




ELESA 和 GANTER 依法保留所有权利。
复制图纸时请注明出处。

# GN 436

## 不锈钢控制旋钮

**规格**

**类型**

- **N**型: 不带指针
- **M**型: 带指针

AISI 304 不锈钢
亚光喷砂饰面 **MT**

指针(M型)
激光精雕

DIN 916 不锈钢埋头螺钉
带内六角和锯齿点

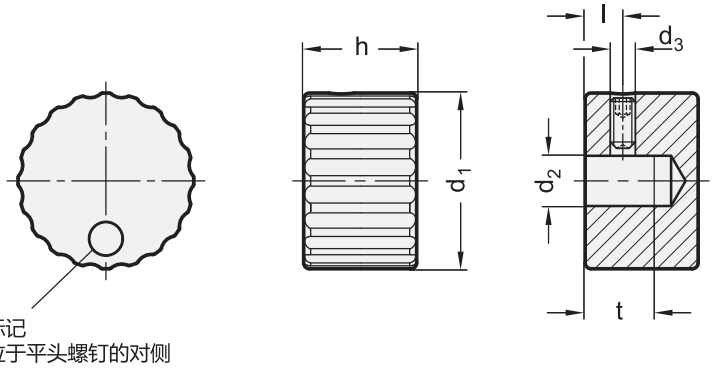


标记
位于平头螺钉的对侧

**GN 436** 不锈钢

| 型号 | d1 | d2 H8 | d3 | h | l | t 最小 | ⚖ |
|---|---|---|---|---|---|---|---|
| GN 436-24-B5-N-MT | 24 | B 5 | M 4 | 16 | 4 | 10 | 53 |
| GN 436-24-B6-N-MT | 24 | B 6 | M 4 | 16 | 4 | 10 | 52 |
| GN 436-28-B6-N-MT | 28 | B 6 | M 4 | 18 | 4 | 11 | 80 |
| GN 436-28-B8-N-MT | 28 | B 8 | M 4 | 18 | 4 | 11 | 78 |
| GN 436-24-B5-M-MT | 24 | B 5 | M 4 | 16 | 4 | 10 | 53 |
| GN 436-24-B6-M-MT | 24 | B 6 | M 4 | 16 | 4 | 10 | 52 |
| GN 436-28-B6-M-MT | 28 | B 6 | M 4 | 18 | 4 | 11 | 80 |
| GN 436-28-B8-M-MT | 28 | B 8 | M 4 | 18 | 4 | 11 | 78 |






ELESA 和 GANTER 依法保留所有权利。
复制图纸时请注明出处。

# GN 436.1

## 不锈钢滚花控制旋钮

### 规格

**类型**

- **A**型: 带箭头
- **B**型: 空白，不带箭头或刻度
- **S**型: 带标准刻度 0...9, 20

AISI 304 不锈钢
亚光喷砂饰面 **MT**

刻度 (S型) 和箭头 (A型)
激光精雕

DIN 916 不锈钢埋头螺钉
带内六角和锯齿点

### 信息

GN 436.1不锈钢控制旋钮的刻度和指针耐磨损，易读性佳。
除标准刻度(S型)之外，控制旋钮款可提供任意其它刻度。
有关刻度环的设计、整圈刻度数、刻度位置和刻度顺序，请参见订购页面中内的刻度布局。如何订制刻度 (参见页 594)。

### 技术信息

- ISO-基本公差 (参见页 A21)
- 不锈钢特性 (参见页 A26)

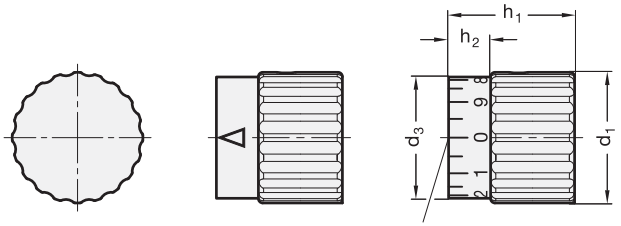


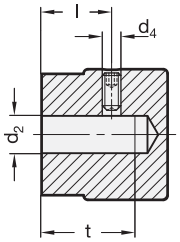


**GN 436.1** 不锈钢

| 型号 | d1 | d2 H8 | d3 | d4 | h1 | h2 | l | t 最小 | ⚖ |
|---|---|---|---|---|---|---|---|---|---|
| GN 436.1-24-B5-A-MT | 24 | B 5 | 22 | M 4 | 24 | 8 | 12 | 18 | 80 |
| GN 436.1-24-B6-A-MT | 24 | B 6 | 22 | M 4 | 24 | 8 | 12 | 18 | 80 |
| GN 436.1-28-B6-A-MT | 28 | B 6 | 26 | M 4 | 27 | 9 | 13 | 20 | 116 |
| GN 436.1-28-B8-A-MT | 28 | B 8 | 26 | M 4 | 27 | 9 | 13 | 20 | 115 |
| GN 436.1-24-B5-B-MT | 24 | B 5 | 22 | M 4 | 24 | 8 | 12 | 18 | 80 |
| GN 436.1-24-B6-B-MT | 24 | B 6 | 22 | M 4 | 24 | 8 | 12 | 18 | 79 |
| GN 436.1-28-B6-B-MT | 28 | B 6 | 26 | M 4 | 27 | 9 | 13 | 20 | 116 |
| GN 436.1-28-B8-B-MT | 28 | B 8 | 26 | M 4 | 27 | 9 | 13 | 20 | 114 |
| GN 436.1-24-B5-S-MT | 24 | B 5 | 22 | M 4 | 24 | 8 | 12 | 18 | 84 |
| GN 436.1-24-B6-S-MT | 24 | B 6 | 22 | M 4 | 24 | 8 | 12 | 18 | 83 |
| GN 436.1-28-B6-S-MT | 28 | B 6 | 26 | M 4 | 27 | 9 | 13 | 20 | 120 |
| GN 436.1-28-B8-S-MT | 28 | B 8 | 26 | M 4 | 27 | 9 | 13 | 20 | 119 |



ELESA 和 GANTER 依法保留所有权利。
复制图纸时请注明出处。

# GN 723.4

RoHS

## 滚花控制旋钮

**铝制**

### 规格

**类型**

- **N**型: 空白
- **M**型: 带箭头
- **S**型: 带刻度 0...9, 20

铝制
氧化处理, 本色

刻度 (S 型)和 箭头 (M 型)
激光精雕

DIN 916 不锈钢埋头螺钉
带内六角和锯齿点

### 信息

GN 723.4 控制旋钮可与 GN 723.3 导向法兰结合使用, 具有以下优势:
- 随货提供与控制旋钮上刻度相关的指示标记。
- 给予控制轴额外支撑。
- 该款带有摩擦环, 以防止震动引起的意外移动。

控制旋钮的刻度和箭头耐磨损, 易读性佳。除标准刻度(S型)之处,还可提供任意它类刻度。
有关刻度环的设计、整圈刻度数、刻度位置和刻度顺序, 请参见订购页面中内的刻度布局 "如何订制刻度" (参见页 594).

### 附件

- 导向法兰GN 723.3 (参见页 605) 需单独订购。

### 可按需提供

- 特殊刻度参见 如何订制刻度 (参见页 594)

### 技术信息

- ISO-基本公差 (参见页 A21)

### GN 723.4 控制旋钮与 GN 723.3 导向法兰配合使用

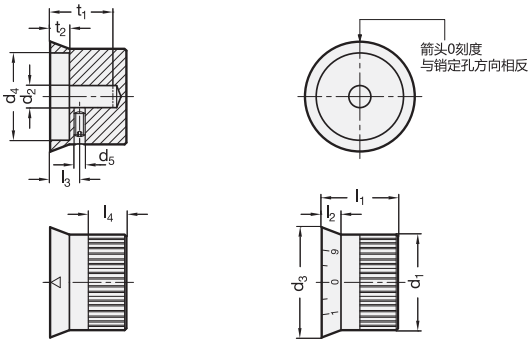


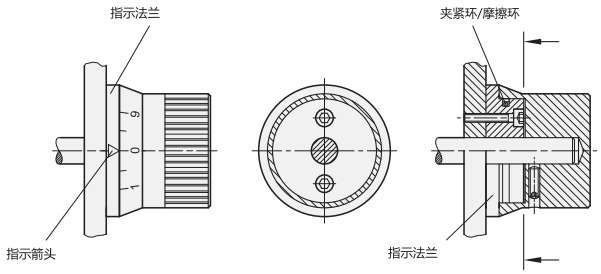


*增加滚花控制旋钮的型号索引(A 、B 或 S)

| N | M | S |
|---|---|---|
| 空白 | 带箭头 | 带刻度 |

**GN 723.4**

| 型号 | d1 | d2 H8 | d3 -0.2 | d4 | d5 | l1 | l2 | l3 | l4 | t1 | t2 | ⚖ |
|---|---|---|---|---|---|---|---|---|---|---|---|---|
| GN 723.4-27-B6-* | 27 | B 6 | 33.5 | 23.5 | M 4 | 25.5 | 7.5 | 10.5 | 12.5 | 23.5 | 7.5 | 38 |
| GN 723.4-34-B6-* | 34 | B 6 | 41 | 29.5 | M 5 | 29.5 | 9.5 | 13.5 | 13 | 26.5 | 9.5 | 60 |
| GN 723.4-34-B8-* | 34 | B 8 | 41 | 29.5 | M 5 | 29.5 | 9.5 | 13.5 | 13 | 26.5 | 9.5 | 53 |
| GN 723.4-42-B8-* | 42 | B 8 | 50 | 37.5 | M 5 | 33.5 | 10.5 | 15.5 | 15 | 30.5 | 11.5 | 100 |
| GN 723.4-42-B10-* | 42 | B 10 | 50 | 37.5 | M 5 | 33.5 | 10.5 | 15.5 | 15 | 30.5 | 11.5 | 99 |



elesa+Ganter

ELESA 和 GANTER 依法保留所有权利。
复制图纸时请注明出处。

# GN 723.3

## 导向法兰

### 用于控制旋钮GN 723.4

**规格**

**类型**

- **A**型:带摩擦环
- **B**型: 不带摩擦环

铝制
阳极氧化处理, 黑色

指示箭头
白色, 激光精雕

夹紧环
橡胶

摩擦环
聚酰胺

**信息**

GN 723.3 导向法兰与 GN 723.4 导向法兰结合使用, 具有以下优势:
- 带有指示标记与控制旋钮的刻度对齐,
- 对控制轴提供额外支撑。
- 带摩擦环的款式可防止震动引起的控制旋钮意外转动。

**技术信息**
- ISO-基本公差 (参见页 A21)

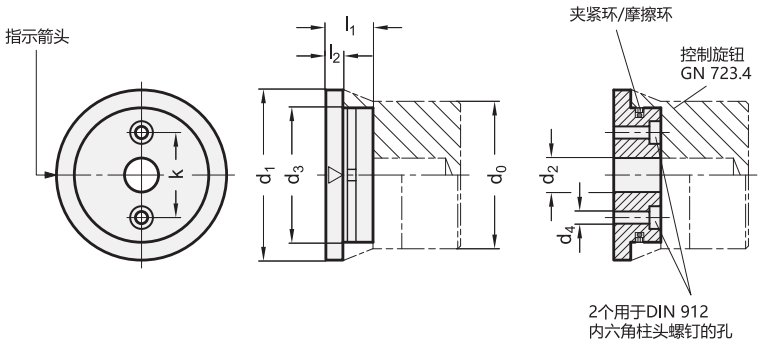


**GN 723.3**

| 型号 | d0 | d1 | d2 H8 | d3 -0.1 | d4 | k | l1 | l2 | ⚖ |
|---|---|---|---|---|---|---|---|---|---|
| GN 723.3-33,5-B6-A | 27 | 33.5 | B 6 | 23.3 | 3.4 | 13 | 11.2 | 4 | 16 |
| GN 723.3-41-B6-A | 34 | 41 | B 6 | 29.3 | 3.4 | 18 | 14.2 | 5 | 33 |
| GN 723.3-41-B8-A | 34 | 41 | B 8 | 29.3 | 3.4 | 18 | 14.2 | 5 | 32 |
| GN 723.3-50-B8-A | 42 | 50 | B 8 | 37.3 | 4.5 | 24 | 16.2 | 5 | 63 |
| GN 723.3-50-B10-A | 42 | 50 | B 10 | 37.3 | 4.5 | 24 | 16.2 | 5 | 55 |
| GN 723.3-33,5-B6-B | 27 | 33.5 | B 6 | 23.3 | 3.4 | 13 | 11.2 | 4 | 15 |
| GN 723.3-41-B6-B | 34 | 41 | B 6 | 29.3 | 3.4 | 18 | 14.2 | 5 | 31 |
| GN 723.3-41-B8-B | 34 | 41 | B 8 | 29.3 | 3.4 | 18 | 14.2 | 5 | 30 |
| GN 723.3-50-B8-B | 42 | 50 | B 8 | 37.3 | 4.5 | 24 | 16.2 | 5 | 55 |
| GN 723.3-50-B10-B | 42 | 50 | B 10 | 37.3 | 4.5 | 24 | 16.2 | 5 | 51 |




ELESA 和 GANTER 依法保留所有权利。
复制图纸时请注明出处。

# IZN.380

RoHS PA POM +130° -30°

## 滚花控制旋钮

### 高科技聚合体

**材料**
玻璃纤维加固聚酰胺基(PA)高科技聚合体材料，黑色，光亮饰面。

**毂帽**
聚甲醛基(POM)高科技聚合体，浅灰色，可通过按压外缘拆卸(ELESA原创设计)。

**标准型号**
黑色氧化处理钢毂，H7铰孔。
安装方式为键槽,或横向销配合半机加工孔f,或固定螺钉(重新钻孔及自攻孔f)。
- **IZN.380:** 普通旋钮。
- **IZN.380+K:** 旋钮带亚光阳极氧化铝制法兰，黑色三角形指针。
- **IZN.380+FGS:** 带阳极氧化铝制法兰的旋钮，黑色刻度(符号和数字)。
  - FGS 10/40 = 40个刻度，旋钮顺时针转动时从0到9递增。
  - FGS 10/100 = 100个刻度，旋钮顺时针转动时从0到9递增。

对于其它编号(参见 刻度 页 594)。

**可按需提供的配件**
直径 D ≥ 48 mm的旋钮安装孔内用于卡位操作的滚珠和弹簧，仅限IZN.380，(参见滚珠和弹簧 MS. 页 610)。

**按需提供的特殊型号**
毂帽表面可转印彩色文字、标记、符号等。

ELESA Original design

IZN.380

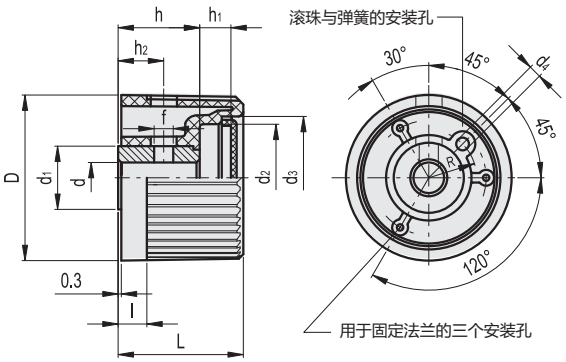


**IZN.380**

| 代码 | 型号 | D | dH7 | L | l | d1 | d2 | d3 | d4 | h | h1 | h2 | f | R | ⚖ |
|---|---|---|---|---|---|---|---|---|---|---|---|---|---|---|---|
| 29001 | IZN.380/32 A-6 | 32 | 6 | 26 | 5 | 15 | 19 | 21 | - | 16 | 8 | 9 | 3 | - | 28 |
| 30001 | IZN.380/36 A-6 | 37 | 6 | 29 | 6 | 15 | 25 | 27 | - | 16 | 10 | 10 | 3 | - | 34 |
| 30101 | IZN.380/40 A-8 | 42 | 8 | 32 | 7 | 18 | 29 | 31 | - | 17 | 11 | 11 | 4 | - | 48 |
| 30201 | IZN.380/45 A-8 | 48 | 8 | 35 | 8 | 22 | 32 | 34 | 3.2 | 22 | 10 | 14 | 4 | 14 | 86 |
| 30301 | IZN.380/50 A-10 | 52 | 10 | 39 | 9 | 22 | 37 | 39 | 4.2 | 22 | 13 | 14 | 4 | 15 | 90 |
| 30331 | IZN.380/50 A-12 | 52 | 12 | 39 | 9 | 22 | 37 | 39 | 4.2 | 22 | 13 | 14 | 4 | 15 | 85 |
| 30401 | IZN.380/56 A-12 | 58 | 12 | 41 | 10 | 26 | 42 | 44 | 5.2 | 27 | 11 | 16 | 5 | 17 | 130 |
| 30451 | IZN.380/63 A-10 | 63 | 10 | 44 | 11 | 26 | 48 | 50 | 6.2 | 30 | 10 | 16 | 5 | 19 | 155 |
| 30466 | IZN.380/63 A-12 | 63 | 12 | 44 | 11 | 26 | 48 | 50 | 6.2 | 30 | 10 | 16 | 5 | 19 | 150 |
| 30501 | IZN.380/63 A-14 | 63 | 14 | 44 | 11 | 26 | 48 | 50 | 6.2 | 30 | 10 | 16 | 5 | 19 | 145 |
| 30601 | IZN.380/80 A-16 | 80 | 16 | 48 | 12 | 26 | 59 | 62 | 6.2 | 30 | 13 | 17 | 5 | 24 | 175 |






ELESA 和 GANTER 依法保留所有权利。
复制图纸时请注明出处。

# IZN.380 | 滚花控制旋钮

装配示例

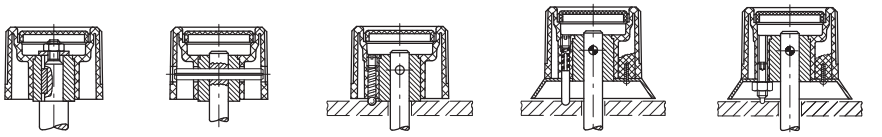

用键槽装配　用横向销装配　用横向销及带可调压力弹簧的滚珠装配　用横向销及带可调压力弹簧销装配　用横向销及带锁紧螺母的柱塞装配

IZN.380+K

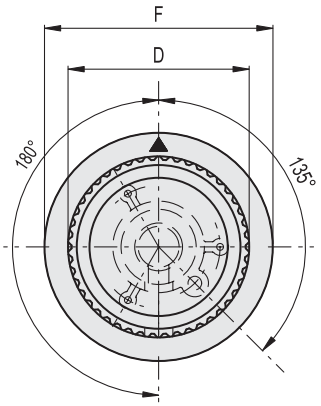


IZN.380+FGS

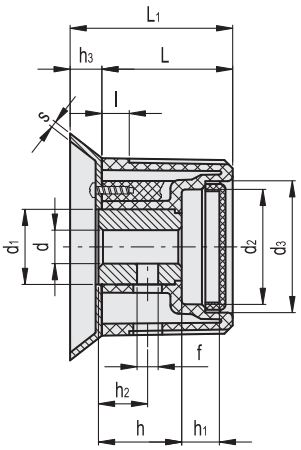


**IZN.380+K**

| 代码 | 型号 | D | dH7 | L | L1 | F | l | d1 | d2 | d3 | h | h1 | h2 | h3 | f | s | ⚖ |
|---|---|---|---|---|---|---|---|---|---|---|---|---|---|---|---|---|---|
| 29021 | IZN.380/32 A-6+K | 32 | 6 | 26 | 32 | 38 | 5 | 15 | 19 | 21 | 16 | 8 | 9 | 6 | 3 | 0.8 | 32 |
| 30021 | IZN.380/36 A-6+K | 37 | 6 | 29 | 36 | 45 | 6 | 15 | 25 | 27 | 16 | 10 | 10 | 7 | 3 | 1 | 40 |
| 30121 | IZN.380/40 A-8+K | 42 | 8 | 32 | 39 | 50 | 7 | 18 | 29 | 31 | 17 | 11 | 11 | 7 | 4 | 1 | 54 |
| 30221 | IZN.380/45 A-8+K | 48 | 8 | 35 | 43 | 55 | 8 | 22 | 32 | 34 | 22 | 10 | 14 | 8 | 4 | 1 | 93 |
| 30321 | IZN.380/50 A-10+K | 52 | 10 | 39 | 48 | 63 | 9 | 22 | 37 | 39 | 22 | 13 | 14 | 9 | 4 | 1 | 100 |
| 30421 | IZN.380/56 A-12+K | 58 | 12 | 41 | 52 | 70 | 10 | 26 | 42 | 44 | 27 | 11 | 16 | 9 | 5 | 1 | 140 |
| 30461 | IZN.380/63 A-10+K | 63 | 10 | 44 | 57 | 78 | 11 | 26 | 48 | 50 | 30 | 10 | 16 | 13 | 5 | 1 | 172 |
| 30476 | IZN.380/63 A-12+K | 63 | 12 | 44 | 57 | 78 | 11 | 26 | 48 | 50 | 30 | 10 | 16 | 13 | 5 | 1 | 167 |
| 30521 | IZN.380/63 A-14+K | 63 | 14 | 44 | 57 | 78 | 11 | 26 | 48 | 50 | 30 | 10 | 16 | 13 | 5 | 1 | 162 |

**IZN.380+FGS**

| 代码 | 型号 | D | dH7 | L | L1 | F | l | d1 | d2 | d3 | h | h1 | h2 | h3 | f | s | ⚖ |
|---|---|---|---|---|---|---|---|---|---|---|---|---|---|---|---|---|---|
| 29016 | IZN.380/32 A-6+FGS-10/40 | 32 | 6 | 26 | 32 | 38 | 5 | 15 | 19 | 21 | 16 | 8 | 9 | 6 | 3 | 0.8 | 32 |
| 30016 | IZN.380/36 A-6+FGS-10/40 | 37 | 6 | 29 | 36 | 45 | 6 | 15 | 25 | 27 | 16 | 10 | 10 | 7 | 3 | 1 | 40 |
| 30116 | IZN.380/40 A-8+FGS-10/40 | 42 | 8 | 32 | 39 | 50 | 7 | 18 | 29 | 31 | 17 | 11 | 11 | 7 | 4 | 1 | 54 |
| 30216 | IZN.380/45 A-8+FGS-10/100 | 48 | 8 | 35 | 43 | 55 | 8 | 22 | 32 | 34 | 22 | 10 | 14 | 8 | 4 | 1 | 93 |
| 30316 | IZN.380/50 A-10+FGS-10/100 | 52 | 10 | 39 | 48 | 63 | 9 | 22 | 37 | 39 | 22 | 13 | 14 | 9 | 4 | 1 | 100 |
| 30416 | IZN.380/56 A-12+FGS-10/100 | 58 | 12 | 41 | 52 | 70 | 10 | 26 | 42 | 44 | 27 | 11 | 16 | 11 | 5 | 1 | 140 |
| 30458 | IZN.380/63 A-10+FGS-10/100 | 63 | 10 | 44 | 57 | 78 | 11 | 26 | 48 | 50 | 30 | 10 | 16 | 13 | 5 | 1 | 172 |
| 30473 | IZN.380/63 A-12+FGS-10/100 | 63 | 12 | 44 | 57 | 78 | 11 | 26 | 48 | 50 | 30 | 10 | 16 | 13 | 5 | 1 | 167 |
| 30516 | IZN.380/63 A-14+FGS-10/100 | 63 | 14 | 44 | 57 | 78 | 11 | 26 | 48 | 50 | 30 | 10 | 16 | 13 | 5 | 1 | 162 |



ELESA 和 GANTER 依法保留所有权利。
复制图纸时请注明出处。

# IZP.

RoHS PA +130° -30°

## 滚花控制旋钮

### 高科技聚合体

**材料**
玻璃纤维加固聚酰胺基(PA)高科技聚合体，黑色，亚光饰面。

**自粘前面板**
阳极氧化铝

**标准型号**
普通盲孔，采用随货提供的横向平头螺钉UNI 5929(带内六角槽及杯状末端的平头螺钉)安装。
- **IZP.**:普通旋钮。
- **IZP+K**: 带三角形指针的旋钮。
- **IZP+GS**: 带标准刻度的旋钮，20个刻度，旋钮顺时针转动时从0到9递增。

激光蚀刻精密刻度。

**按需提供的特殊型号**
前面板上可订制文字、标记、图形符号等
在旋钮光滑表面上的高精刻度(参见 刻度 页 594)可采用激光蚀刻。

ELESA Original design

IZP. IZP+K IZP+GS

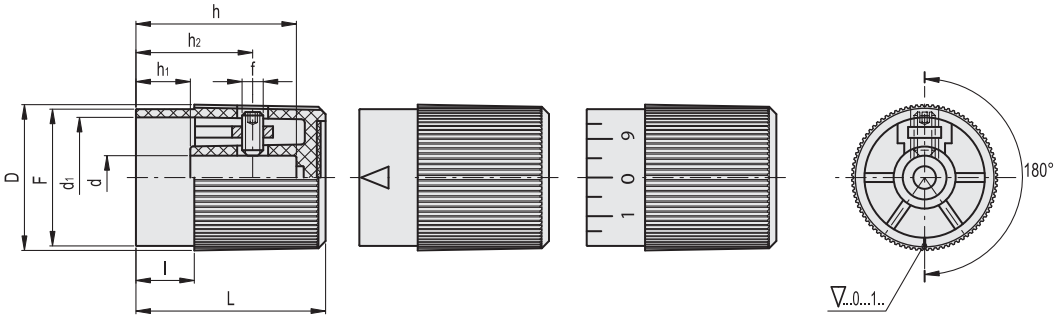


**IZP.**

| 代码 | 型号 | D | dH10 | L | F | l | d1 | h | h1 | h2 | f | ⚖ |
|---|---|---|---|---|---|---|---|---|---|---|---|---|
| 31011 | IZP.25 N-6 | 27 | 6 | 30 | 25 | 12 | 22 | 24 | 12 | 18 | M4 | 10 |
| 31111 | IZP.30 N-8 | 32 | 8 | 38 | 30 | 13 | 25 | 30 | 13 | 23 | M4 | 20 |
| 31211 | IZP.35 N-10 | 35 | 10 | 45 | 33 | 15 | 28 | 37 | 15 | 27 | M5 | 25 |
| 31311 | IZP.40 N-12 | 40 | 12 | 52 | 38 | 16 | 33 | 44 | 16 | 32 | M5 | 33 |

**IZP+K**

| 代码 | 型号 | D | dH10 | L | F | l | d1 | h | h1 | h2 | f | ⚖ |
|---|---|---|---|---|---|---|---|---|---|---|---|---|
| 31031 | IZP.25 N-6+K | 27 | 6 | 30 | 25 | 12 | 22 | 24 | 12 | 18 | M4 | 10 |
| 31131 | IZP.30 N-8+K | 32 | 8 | 38 | 30 | 13 | 25 | 30 | 13 | 23 | M4 | 20 |
| 31231 | IZP.35 N-10+K | 35 | 10 | 45 | 33 | 15 | 28 | 37 | 15 | 27 | M5 | 25 |
| 31331 | IZP.40 N-12+K | 40 | 12 | 52 | 38 | 16 | 33 | 44 | 16 | 32 | M5 | 33 |

**IZP+GS**

| 代码 | 型号 | D | dH10 | L | F | l | d1 | h | h1 | h2 | f | ⚖ |
|---|---|---|---|---|---|---|---|---|---|---|---|---|
| 31021 | IZP.25 N-6+GS-10/20 | 27 | 6 | 30 | 25 | 12 | 22 | 24 | 12 | 18 | M4 | 10 |
| 31121 | IZP.30 N-8+GS-10/20 | 32 | 8 | 38 | 30 | 13 | 25 | 30 | 13 | 23 | M4 | 20 |
| 31221 | IZP.35 N-10+GS-10/20 | 35 | 10 | 45 | 33 | 15 | 28 | 37 | 15 | 27 | M5 | 25 |
| 31321 | IZP.40 N-12+GS-10/20 | 40 | 12 | 52 | 38 | 16 | 33 | 44 | 16 | 32 | M5 | 33 |



elesa+Ganter

ELESA 和 GANTER 依法保留所有权利。
复制图纸时请注明出处。

# F.N - F.K - F.GS

## 带刻度的法兰

**用于IZN. 380 控制旋钮**

**材料**
本色，亚光阳极氧化铝制。

**安装**
采用随货提供的三颗自攻铆钉安装旋钮 IZN.380 (参见页 606).

**标准型号**
- **F.N**: 平面法兰
- **F.K**: 带黑色三角形指针的法兰
- **F.GS**: 带黑色刻度的法兰 (标记和数字)。
  - **F.36 GS e F.40 GS**: 40个刻度，旋钮顺时针转动时按0, 1, 2 .... 9递增。
  - **F.45, 50, 56, 63 GS**: 100个刻，旋钮顺时针转动时按0, 1, 2 .... 9 递增。

**按需提供的特殊型号**
法兰表面可用激光蚀刻其他精密刻度(参见 刻度 页 594),数字，图形符号等。

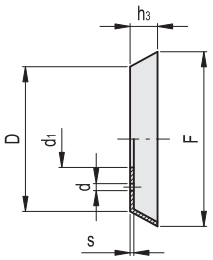


F.N

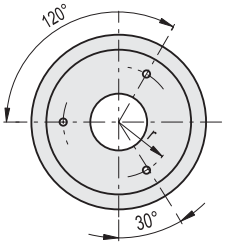


F.K

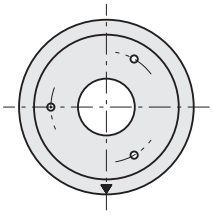

F.GS

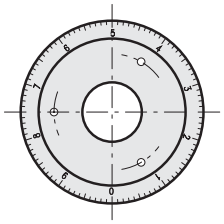

**F.N**

| 代码 | 型号 | D | F | d | d1 | h3 | s | r | ⚖ |
|---|---|---|---|---|---|---|---|---|---|
| 29002 | F.32 N | 32 | 38 | 2.1 | 15 | 6 | 0.8 | 9.5 | 3 |
| 30002 | F.36 N | 37 | 45 | 2.1 | 15 | 7 | 1 | 12 | 5 |
| 30102 | F.40 N | 42 | 50 | 3 | 18 | 7 | 1 | 14 | 7 |
| 30202 | F.45 N | 48 | 55 | 2.7 | 22 | 7 | 1 | 15.8 | 8 |
| 30302 | F.50 N | 52 | 63 | 2.7 | 22 | 9 | 1 | 18.1 | 10 |
| 30402 | F.56 N | 58 | 70 | 2.7 | 26 | 11 | 1 | 20.6 | 12 |
| 30452 | F.63 N | 63 | 78 | 2.7 | 26 | 13 | 1 | 22.7 | 16 |
| 30002 | F.36 N | 37 | 45 | 2.1 | 15 | 7 | 1 | 12 | 5 |
| 30102 | F.40 N | 42 | 50 | 3 | 18 | 7 | 1 | 14 | 7 |
| 30202 | F.45 N | 48 | 55 | 2.7 | 22 | 7 | 1 | 15.8 | 8 |
| 30302 | F.50 N | 52 | 63 | 2.7 | 22 | 9 | 1 | 18.1 | 10 |
| 30402 | F.56 N | 58 | 70 | 2.7 | 26 | 11 | 1 | 20.6 | 12 |
| 30452 | F.63 N | 63 | 78 | 2.7 | 26 | 13 | 1 | 22.7 | 16 |

**F.K**

| 代码 | 型号 | D | F | d | d1 | h3 | s | r | ⚖ |
|---|---|---|---|---|---|---|---|---|---|
| 30004 | F.36 K | 37 | 45 | 2.1 | 15 | 7 | 1 | 12 | 5 |
| 30104 | F.40 K | 42 | 50 | 3 | 18 | 7 | 1 | 14 | 7 |
| 30204 | F.45 K | 48 | 55 | 2.7 | 22 | 7 | 1 | 15.8 | 8 |
| 30304 | F.50 K | 52 | 63 | 2.7 | 22 | 9 | 1 | 18.1 | 10 |
| 30404 | F.56 K | 58 | 70 | 2.7 | 26 | 11 | 1 | 20.6 | 12 |
| 30454 | F.63 K | 63 | 78 | 2.7 | 26 | 13 | 1 | 22.7 | 16 |

**F.GS**

| 代码 | 型号 | D | F | d | d1 | h3 | s | r | ⚖ |
|---|---|---|---|---|---|---|---|---|---|
| 30003 | F.36 GS-10/40 | 37 | 45 | 2.1 | 15 | 7 | 1 | 12 | 5 |
| 30103 | F.40 GS-10/40 | 42 | 50 | 3 | 18 | 7 | 1 | 14 | 7 |
| 30203 | F.45 GS-10/100 | 48 | 55 | 2.7 | 22 | 7 | 1 | 15.8 | 8 |
| 30303 | F.50 GS-10/100 | 52 | 63 | 2.7 | 22 | 9 | 1 | 18.1 | 10 |
| 30403 | F.56 GS-10/100 | 58 | 70 | 2.7 | 26 | 11 | 1 | 20.6 | 12 |
| 30453 | F.63 GS-10/100 | 63 | 78 | 2.7 | 26 | 13 | 1 | 22.7 | 16 |



ELESA 和 GANTER 依法保留所有权利。
复制图纸时请注明出处。

# 滚珠和弹簧

**用于控制元件，不锈钢**

**弹簧**
AISI 302 不锈钢。

**滚珠**
AISI 420 不锈钢。

**特征及应用**
MS组合适用于下列需要卡位操作的控制旋钮：
- IZN.380 (参见页 606)
- EGK-SOFT (参见页 615)
- LBR (参见页 628)
- LBR-N (参见页 628)
- ELC (参见页 630)
- ELCR. (参见页 632)

用于卡位操作的滚珠和弹簧装配示例

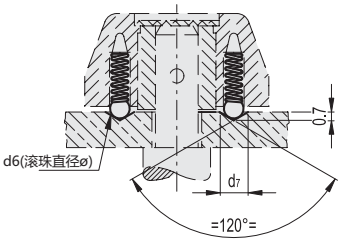


不锈钢

| 代码 | 型号 | d6 | d7 -0.3 |
|---|---|---|---|
| 35001 | MS.D3 | 3 | 2 |
| 35051 | MS.D4 | 4 | 3.0 |
| 35101 | MS.D5 | 5 | 4.0 |
| 35201 | MS.D6 | 6 | 5.5 |
| 35301 | MS.D8 | 8 | 7.0 |
| 35401 | MS.D10 | 10 | 8.5 |



ELESA 和 GANTER 依法保留所有权利。
复制图纸时请注明出处。

# MI.204

## 指示旋钮

**热固性塑料**

**材料**
酚醛基 (PF) 热固性塑料，黑色，光亮饰面。

**指针**
白线。

**标准型号**
铜毂，普通盲孔。采用随货提供的横向螺钉安装。
- D=45: ISO 7436 (带一字槽与杯状末端的平头螺钉)
- D=55: ISO 4762 (带内六角槽和杯状末端的柱头螺钉)

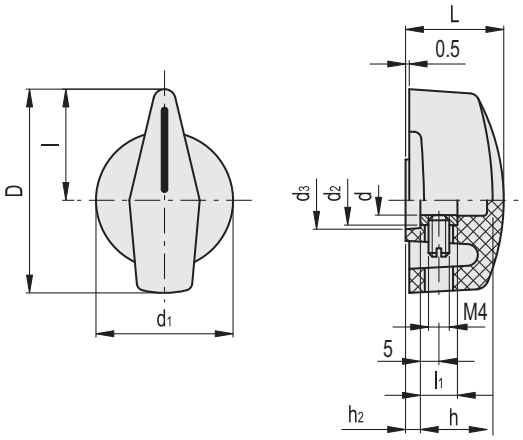


| 代码 | 型号 | D | dD9 | L | l | l1 | d1 | d2 | d3 | h | h2 | ⚖ |
|---|---|---|---|---|---|---|---|---|---|---|---|---|
| 40201 | MI.204/45 B-6 | 45 | 6 | 25 | 24 | 10 | 35 | 10 | 15 | 15 | 7 | 19 |
| 40202 | MI.204/45 B-8 | 45 | 8 | 25 | 24 | 10 | 35 | 12 | 12 | 18 | 3 | 19 |
| 40301 | MI.204/55 B-6 | 55 | 6 | 26 | 30 | 10 | 37 | 12 | 12 | 18 | 3 | 28 |
| 40302 | MI.204/55 B-8 | 55 | 8 | 26 | 30 | 10 | 37 | 15 | 15 | 18 | 3 | 30 |




ELESA 和 GANTER 依法保留所有权利。
复制图纸时请注明出处。

# VC.192+F

RoHS PF PA +110° -20°

## 凸轮旋钮

**带法兰与指针,热固性塑料**

**材料**
酚醛基 (PF) 热固性塑料, 黑色, 光亮饰面。

**带指针法兰**
聚酰胺基 (PA) 高科技聚合体, 带白色指示线。

**标准型号**
- **VC.192-B+F:** 铜毂, 普通盲孔。
- **VC.192-A+F:** 黑色氧化处理钢毂, 普通盲孔。

采用随货提供的横向平头螺钉 UNI 5929-85 安装 (带内六角槽和杯状末端的平头螺钉)。

ELESA Original design

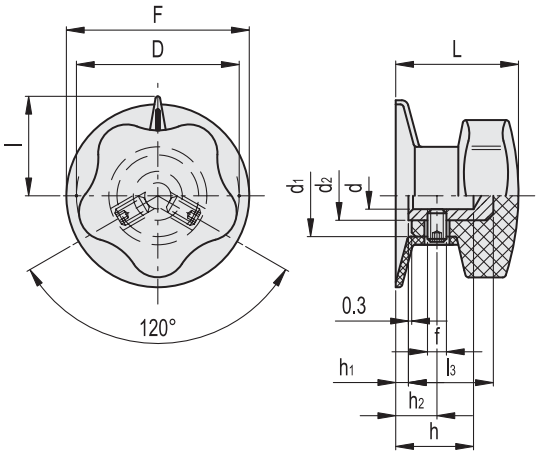


| 代码 | 型号 | D | dH9 | L | F | l | l3 | d1 | d2 | h | h1 | h2 | f | ⚖ |
|---|---|---|---|---|---|---|---|---|---|---|---|---|---|---|
| 66211 | VC.192/30 B-6+F | 32 | 6 | 27 | 36 | 19 | 19 | 19 | 14 | 22 | 3 | 9 | M4 | 30 |
| 66311 | VC.192/40 B-6+F | 40 | 6 | 30 | 45 | 24 | 19 | 21 | 14 | 22 | 3 | 9 | M4 | 46 |
| 66421 | VC.192/50 A-8+F | 50 | 8 | 36 | 56 | 30 | 25 | 25 | 15 | 23 | 3 | 10 | M5 | 70 |
| 66521 | VC.192/60 A-8+F | 60 | 8 | 42 | 70 | 37 | 25 | 27 | 15 | 25 | 5 | 12 | M5 | 105 |
| 66621 | VC.192/70 A-10+F | 70 | 10 | 48 | 80 | 42 | 31 | 30 | 18 | 30 | 5 | 16 | M6 | 152 |





elesa+Ganter


ELESA 和 GANTER 依法保留所有权利。
复制图纸时请注明出处。

# VC.192+IN

RoHS PF PA +110° -20°

## 凸轮旋钮

**带指示箭头，热固性塑料**

**材料**
酚醛基（PF）热固性塑料，黑色，光亮饰面。

**指针**
聚酰胺基（PA）高科技聚合体。

**标准型号**
- **VC.192-B+IN:** 铜毂，普通盲孔。
- **VC.192-A+IN:** 黑色氧化处理钢毂，普通盲孔。

采用随货提供的横向平头螺钉 UNI 5929-85 安装（带内六角槽和杯状末端的平头螺钉）。

ELESA Original design

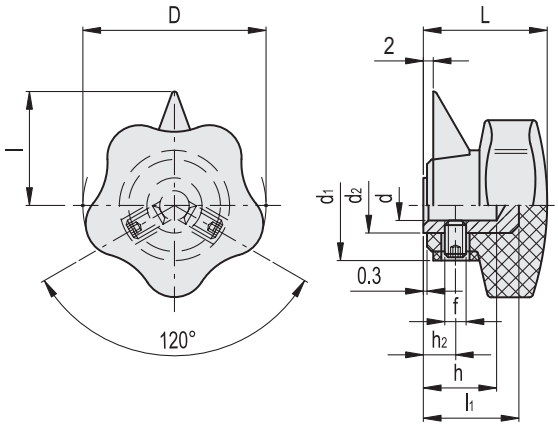


| 代码 | 型号 | D | dH9 | L | l | l1 | d1 | d2 | h | h2 | f | ⚖ |
|---|---|---|---|---|---|---|---|---|---|---|---|---|
| 66321 | VC.192/40 B-6+IN | 40 | 6 | 27 | 25 | 17 | 25 | 14 | 14 | 6 | M4 | 37 |
| 66431 | VC.192/50 A-8+IN | 50 | 8 | 33 | 31 | 25 | 30 | 15 | 20 | 7 | M5 | 70 |
| 66531 | VC.192/60 A-8+IN | 60 | 8 | 37 | 38 | 25 | 32 | 15 | 20 | 7 | M5 | 105 |
| 66631 | VC.192/70 A-10+IN | 70 | 10 | 44 | 45 | 31 | 35 | 18 | 25 | 11 | M6 | 150 |
| 66711 | VC.192/85 A-10+IN | 85 | 10 | 55 | 50 | 38 | 41 | 22 | 25 | 14 | M6 | 250 |




ELESA 和 GANTER 依法保留所有权利。
复制图纸时请注明出处。

# GN 729

RoHS

## 控制旋钮

**铝制**

### 规格

铝制
阳极氧化处理，黑色

指示线
白色，激光精雕

DIN 916 不锈钢埋头螺钉
带内六角和锯齿点

### 信息

GN 729 旋钮通常适于旋钮的旋转角度在180°以内的应用场合。

可依靠突入环形凹槽的限位销，限制旋转角度。d4孔用于 GN 614 (参见页 847)弹簧销，作为简易卡位装置。
指示线耐磨损，从两侧皆可见。

### 技术信息

- ISO-基本公差 (参见页 A21)

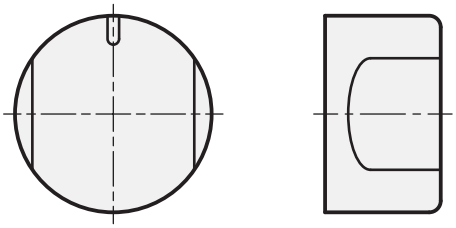

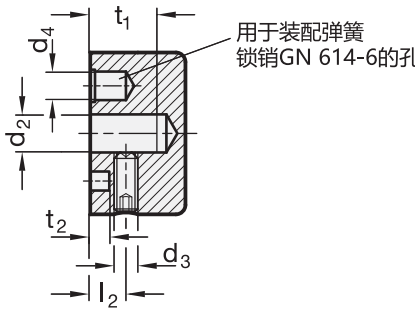


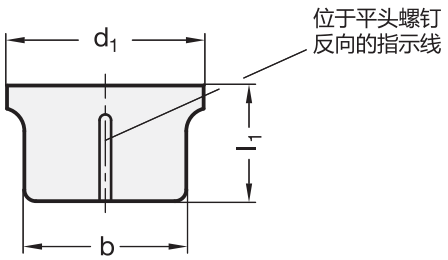


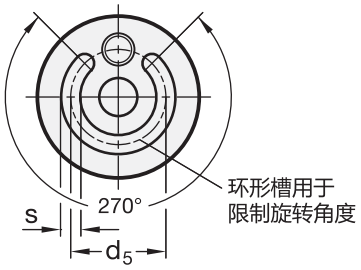


**GN 729**

| 型号 | d1 | d2 H8 | b | d3 | d4 | d5 | l1 | l2 | t1 最小 | t2 +0.2 | s +0.3/+0.1 | ⚖ |
|---|---|---|---|---|---|---|---|---|---|---|---|---|
| GN 729-34-B6 | 34 | B 6 | 28 | M 5 | 6 | 20 | 20 | 7.5 | 14 | 4 | 4 | 43 |
| GN 729-34-B8 | 34 | B 8 | 28 | M 5 | 6 | 20 | 20 | 7.5 | 14 | 4 | 4 | 41 |
| GN 729-42-B8 | 42 | B 8 | 35 | M 5 | 6 | 30 | 22 | 7.5 | 16 | 4 | 4 | 72 |
| GN 729-42-B10 | 42 | B 10 | 35 | M 5 | 6 | 30 | 22 | 7.5 | 16 | 4 | 4 | 69 |



elesa+Ganter

ELESA 和 GANTER 依法保留所有权利。
复制图纸时请注明出处。

# EGK.SOFT

INOX STAINLESS STEEL | SOFT | RoHS | PA | TPE | +80° 0°

## 抓握旋钮

### 用于卡位操作

**材料**
高弹性高科技聚合体，带“软触式”热塑性合成橡胶（TPE）覆层。耐溶剂、机油、油脂以及其它化学溶剂。

**中心帽**
Ergostyle彩色玻璃纤维加固聚酰胺基（PA）高科技聚合体，亚光饰面；散件供货，压入式装配，可用螺丝刀拆卸。
也可作为附件单独供货（参见ECB.表）。

| 代码 | 型号 | 封闭帽用于 |
|---|---|---|
| 29672-* | ECB.G2-* | EGK.50 |
| 29673-* | ECB.G3-* | EGK.63 |

* 完整代码及型号请添加色号索引 (C1, ..., C6).

**标准型号**
安装方式为键槽,或横向销配合半机加工孔f,或固定螺钉（重新钻孔及自攻孔f）。
- **EGK**: 黑色处理氧化钢毂, H7铰孔。
- **EGK-SST**: AISI 303 不锈钢毂, H7铰孔。

**特征及应用**
由于带有四个特殊凹部和“软触式”橡胶覆层，即使沾有机油、油脂或手汗也能在卡位操作过程中紧握旋钮。因此，此旋钮适用于健身器械，园艺工具，货运机械、高精仪器和残疾人康复器械。

**可按需提供的配件**
装配在安装孔内的用于卡位操作的滚珠和弹簧（参见滚珠和弹簧 MS. 页 610）。

ERGOSTYLE® design96/97 stuttgart INDUSTRIE FORUM DESIGN HANNOVER 1995

装配示例

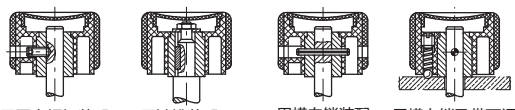

用固定螺钉装配 | 用键槽装配 | 用横向销装配 | 用横向销及带可调压力弹簧的滚珠装配

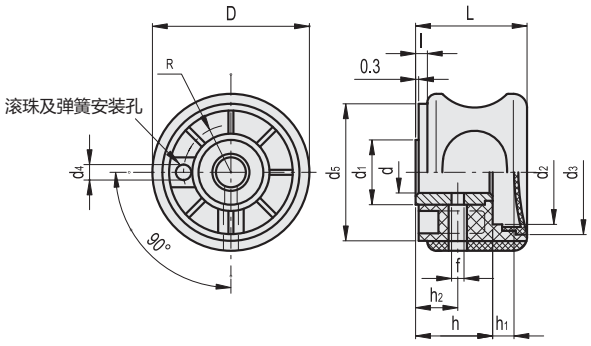

*须添加颜色索引，例如：215161-C2 EGK.50 A-10-C2

| C1 | C2 | C3 | C4 | C5 | C6 |
|---|---|---|---|---|---|
| RAL7021 | RAL2004 | RAL7035 | RAL1021 | RAL5024 | RAL3000 |

**EGK.**

| 代码 | 型号 | D | dH7 | L | l | d1 | d2 | d3 | d4 | d5 | h | h1 | h2 | f | R | ⚖ |
|---|---|---|---|---|---|---|---|---|---|---|---|---|---|---|---|---|
| 215161-* | EGK.50 A-10-* | 50 | 10 | 38 | 3.5 | 22 | 28 | 40 | 4.2 | 43 | 22 | 12 | 14 | 4 | 15 | 95 |
| 215181-* | EGK.63 A-12-* | 63 | 12 | 44 | 3.5 | 26 | 42 | 49.5 | 6.2 | 55 | 30 | 9 | 16 | 5 | 19 | 185 |

**EGK.-SST** 不锈钢

| 代码 | 型号 | D | dH7 | L | l | d1 | d2 | d3 | d4 | d5 | h | h1 | h2 | f | R | ⚖ |
|---|---|---|---|---|---|---|---|---|---|---|---|---|---|---|---|---|
| 215189-* | EGK.50-SST-6-* | 50 | 6 | 38 | 3.5 | 22 | 28 | 40 | 4.2 | 43 | 22 | 12 | 14 | 4 | 15 | 100 |
| 215191-* | EGK.50-SST-8-* | 50 | 8 | 38 | 3.5 | 22 | 28 | 40 | 4.2 | 43 | 22 | 12 | 14 | 4 | 15 | 97 |
| 215196-* | EGK.63-SST-10-* | 63 | 10 | 44 | 3.5 | 26 | 42 | 49.5 | 6.2 | 55 | 30 | 9 | 16 | 5 | 19 | 180 |



ELESA 和 GANTER 依法保留所有权利。
复制图纸时请注明出处。

# GN 736

RoHS

## 控制手轮

**铝制, 黑色, 阳极氧化处理**

### 规格

**类型**

- **A**型: 不带手柄
- **D**型:带旋转手柄

**钻孔代码**

- **B**款: 不带键槽
- **K**款: 带键槽
- **Z**款: 带夹头

铝制
阳极氧化处理, 黑色

毂帽
塑料, 浅灰

夹头 / 六角螺母
铜制

DIN 916 不锈钢埋头螺钉
带内六角和锯齿点

柱状旋转手柄
塑料, 高科技聚合体
黑色, 亚光饰面

### 信息

GN 736 控制手轮用于低扭矩的设定操作。
通过柱状手柄 (指尖握控) 进行粗略调节, 随后的精细调节则使用手轮的滚花轮缘。

### 技术信息

- DIN 6885 P9 键槽 (参见页 A16)
- ISO-基本公差 (参见页 A21)

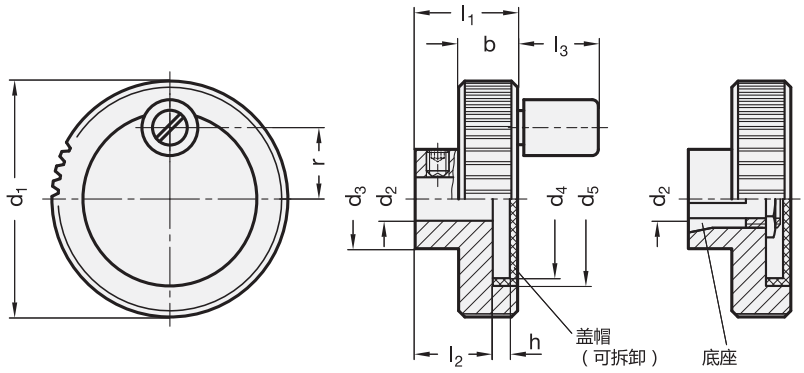


**GN 736**

| 型号 | d1 | d2 H8 | d3 | d4 | d5 | b -0.5 | h | l1 | l2 | l3 ≈ | r | Ø 手柄 | ⚖ |
|---|---|---|---|---|---|---|---|---|---|---|---|---|---|
| GN 736-52-B10-A | 52 | 10 | 22 | 37 | 39.5 | 13 | 3.8 | 23 | 17 | - | 15.5 | - | 56 |
| GN 736-52-K10-A | 52 | 10 | 22 | 37 | 39.5 | 13 | 3.8 | 23 | 17 | - | 15.5 | - | 59 |
| GN 736-52-Z10-A | 52 | 10 | 22 | 37 | 39.5 | 13 | 3.8 | 23 | 17 | - | 15.5 | - | 65 |
| GN 736-62-B10-A | 62 | 10 | 25 | 47 | 49.5 | 13 | 3.8 | 23 | 17 | - | 20.5 | - | 76 |
| GN 736-62-K10-A | 62 | 10 | 25 | 47 | 49.5 | 13 | 3.8 | 23 | 17 | - | 20.5 | - | 82 |
| GN 736-62-Z10-A | 62 | 10 | 25 | 47 | 49.5 | 13 | 3.8 | 23 | 17 | - | 20.5 | - | 100 |
| GN 736-52-B10-D | 52 | 10 | 22 | 37 | 39.5 | 13 | 3.8 | 23 | 17 | 19 | 15.5 | 13 | 69 |
| GN 736-52-K10-D | 52 | 10 | 22 | 37 | 39.5 | 13 | 3.8 | 23 | 17 | 19 | 15.5 | 13 | 71 |
| GN 736-52-Z10-D | 52 | 10 | 22 | 37 | 39.5 | 13 | 3.8 | 23 | 17 | 19 | 15.5 | 13 | 77 |
| GN 736-62-B10-D | 62 | 10 | 25 | 47 | 49.5 | 13 | 3.8 | 23 | 17 | 21 | 20.5 | 14 | 90 |
| GN 736-62-K10-D | 62 | 10 | 25 | 47 | 49.5 | 13 | 3.8 | 23 | 17 | 21 | 20.5 | 14 | 94 |
| GN 736-62-Z10-D | 62 | 10 | 25 | 47 | 49.5 | 13 | 3.8 | 23 | 17 | 21 | 20.5 | 14 | 112 |



elesa+Ganter

ELESA 和 GANTER 依法保留所有权利。
复制图纸时请注明出处。

# GN 736.1

## 带刻度凸缘的控制手轮

**铝制, 黑色, 阳极氧化处理**

### 规格

**类型**

- **A**型: 不带手柄
- **D**型:带旋转手柄

**孔代码**

- **B**款: 不带键槽
- **K**款:带键槽
- **Z**款: 带夹头

**编号**

- **S**型:带标准刻度 0...90, 100,根据刻度方案 d1/100 A RA 0-10-20...90/10 (仅用于代码Z的孔)

铝制
阳极氧化处理, 黑色

毂帽
塑料, 浅灰

夹头 / 六角螺母
铜制

柱状旋转手柄
塑料, 高科技聚合体
黑色, 亚光饰面

### 信息

GN 736.1 控制手轮用于低扭矩的调节操作。通过柱状手柄(指尖握控)进行粗略调节, 精细调节则使用手轮的滚花轮缘。
装有夹头的型号可确保在主轴上安装时的绝对可靠性, 并同时能够方便地设定可调节刻度环。刻度耐磨损, 刻印的铝本色与黑色阳极氧化表面形成反差, 易于辨识。除标准刻度(代码S)之处,该型控制手轮还可提供任意它类刻度。
可选刻度、编号顺序、数字位置及刻度类型的详情参见以下"如何订制刻度" (参见页 594).

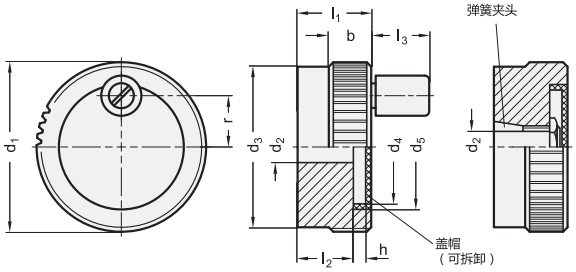


*增加控制手轮的型号索引(A 或 D)

| A | D |
|---|---|
| 不带手柄 | 带旋转手柄 |

**GN 736.1**

| 型号 | d1 | d2 H8 | d3 | d4 | d5 | b -0.5 | h | l1 | l2 | l3 ≈ | r | Ø 手柄 | ⚖ |
|---|---|---|---|---|---|---|---|---|---|---|---|---|---|
| GN 736.1-52-B10-* | 52 | 10 | 50 | 37 | 39.5 | 13 | 3.8 | 23 | 17 | 19 | 15.5 | 13 | 100 |
| GN 736.1-52-K10-* | 52 | 10 | 50 | 37 | 39.5 | 13 | 3.8 | 23 | 17 | 19 | 15.5 | 13 | 99 |
| GN 736.1-52-Z10-* | 52 | 10 | 50 | 37 | 39.5 | 13 | 3.8 | 23 | 17 | 19 | 15.5 | 13 | 111 |
| GN 736.1-62-B10-* | 62 | 10 | 60 | 47 | 49.5 | 13 | 3.8 | 23 | 17 | 21 | 20.5 | 14 | 142 |
| GN 736.1-62-K10-* | 62 | 10 | 60 | 47 | 49.5 | 13 | 3.8 | 23 | 17 | 21 | 20.5 | 14 | 141 |
| GN 736.1-62-Z10-* | 62 | 10 | 60 | 47 | 49.5 | 13 | 3.8 | 23 | 17 | 21 | 20.5 | 14 | 154 |

**GN 736.1-S**

| 型号 | d1 | d2 H8 | d3 | d4 | d5 | b -0.5 | h | l1 | l2 | l3 ≈ | r | Ø 手柄 | ⚖ |
|---|---|---|---|---|---|---|---|---|---|---|---|---|---|
| GN 736.1-52-Z10-*-S | 52 | 10 | 37 | 50 | 39.5 | 13 | 3.8 | 23 | 17 | 19 | 15.5 | 13 | 110 |
| GN 736.1-62-Z10-*-S | 62 | 10 | 47 | 60 | 49.5 | 13 | 3.8 | 23 | 17 | 21 | 20.5 | 14 | 154 |

A型重量

ELESA 和 GANTER 依法保留所有权利。
复制图纸时请注明出处。

# MBT+I

RoHS PP PA +90° 0°

## 菱形滚花控制旋钮

**带旋转手柄，高科技聚合体**

**材料**
高弹性聚丙烯基 (PP) 高科技聚合体，黑色，亚光饰面。

**彩色中心帽**
高科技聚合体，亚光饰面。
订货时，请在代码及型号中加入色号索引 (C2, ……, C6)。
如订货量充足，可根据客户要求提供其它颜色或定制图形符号、标记或文字。

**旋转手柄**
I.701+x (参见页 580) 由高科技聚合体制成。

**标准型号**
铜毂，普通盲孔。采用随货提供的横向平头螺钉 UNI 5929-85 安装 (带内六角槽和杯状末端的平头螺钉)。

ELESA Original design



MBT.40/50/60/70

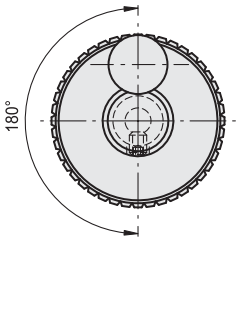


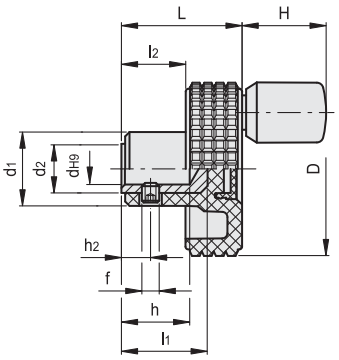


MBT.85/100

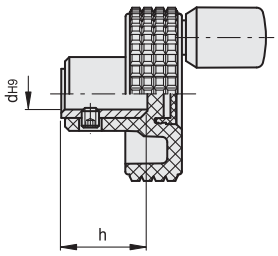

*须添加颜色索引，例如：34398-C2 MBT.40+I B-6-C2

C9 RAL9005 | C2 RAL2004 | C3 RAL7035 | C4 RAL1021 | C5 RAL5024 | C6 RAL3000

| 代码 | 型号 | D | dH9 | L | l1 | l2 | d1 | d2 | h | h2 | f | H | ⚖ |
|---|---|---|---|---|---|---|---|---|---|---|---|---|---|
| 34398-* | MBT.40+I B-6-* | 39.5 | 6 | 26.5 | 17 | 12.5 | 17 | 12 | 14 | 4 | M4 | 20 | 34 |
| 34498-* | MBT.50+I B-6-* | 50 | 6 | 33 | 23 | 16 | 20 | 15 | 18 | 5 | M5 | 20 | 54 |
| 34598-* | MBT.60+I B-8-* | 61 | 8 | 39 | 25 | 18.5 | 23 | 15 | 20 | 6 | M5 | 23 | 65 |
| 34698-* | MBT.70+I B-10-* | 70 | 10 | 42 | 30 | 20.5 | 24 | 16 | 25 | 6 | M5 | 23 | 73 |
| 34798-* | MBT.85+I B-10-* | 85 | 10 | 30.5 | - | 10.5 | 29 | 16 | 22 | 6 | M5 | 23 | 84 |
| 34898-* | MBT.100+I B-10-* | 100 | 10 | 31 | - | 11 | 35 | 16 | 22 | 6 | M5 | 23 | 102 |



elesa+Ganter

ELESA 和 GANTER 依法保留所有权利。
复制图纸时请注明出处。

# VL.140+I

## 控制手轮

**带旋转手柄，热固性塑料**

**材料**
酚醛基 (PF) 热固性塑料，黑色，光亮饰面。

**旋转手柄**
I.281+x (参见页 569) 由热固性塑料制成。

**标准型号**
黑色氧化钢毂，带预钻盲孔。

ELESA Original design

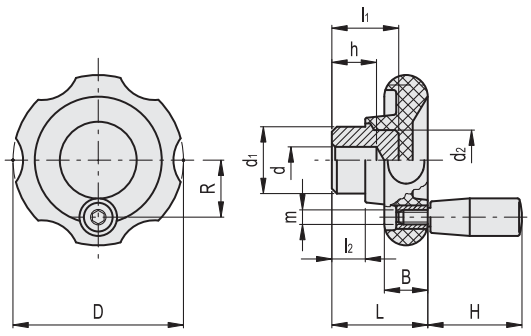


| 代码 | 型号 | D | dH9 | d-0.1 | L | B | l1 | l2 | d1 | d2 | h | H | m | R | ⚖ |
|---|---|---|---|---|---|---|---|---|---|---|---|---|---|---|---|
| 74431 | VL.140/80+I | 82 | - | 6 | 40 | 19 | 23 | 12 | 24 | 20 | 15 | 40 | M6 | 26 | 180 |
| 74521 | VL.140/100+I | 99 | 8 | - | 44 | 20 | 31 | 14 | 36 | 30 | 22 | 50 | M8 | 32 | 385 |
| 74621 | VL.140/130+I | 129 | 8 | - | 47 | 22 | 30 | 13 | 40 | 40 | 20 | 65 | M8 | 43 | 585 |




ELESA 和 GANTER 依法保留所有权利。
复制图纸时请注明出处。

# GN 727

RoHS

## 带可调节轴的控制旋钮

**规格**

**类型**

- **A**型: 固定孔平行于轴线
- **B**型: 垂直于主轴的固定孔
- **S1**型: 采用六角头螺钉安装

**编号**

- **SR**款:带 0,1...0,9, 50 升序刻度, 顺时针排列
- **SL**款: 带 0,1,...0,9, 50 升序刻度, 逆时针排列

本体
钢制
亚光镀铬

轴
钢制
无

控制旋钮
铝制
阳极氧化处理, 黑色

六角头螺钉
钢制, 镀锌, 蓝钝处理

激光精雕刻度

盖帽
塑料, 浅灰

**信息**

带可调节轴的GN 727控制旋钮允许精确调节或校准, 如: 限位操作。轴螺纹无间隙。
控制旋钮的刻度耐磨损, 易读性佳。
浅灰色盖帽遮蔽了固定元件以及轴端。
有关刻度环的设计、整圈刻度数、刻度位置和刻度顺序, 请参见订购页面中内的刻度布局 "如何订制刻度" (参见页 594).

**A 型**

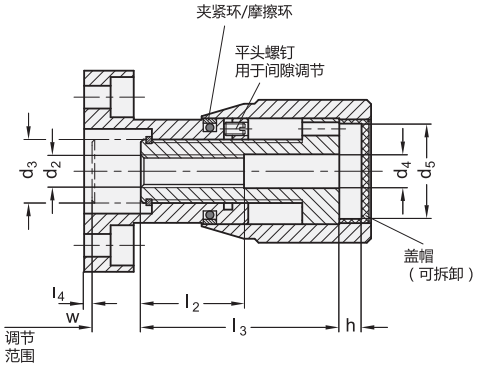


**S1 型**

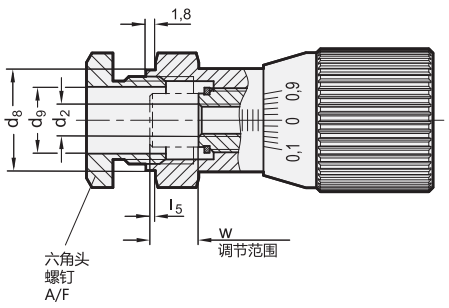




elesa+Ganter

ELESA 和 GANTER 依法保留所有权利。
复制图纸时请注明出处。

# GN 727

## 带可调节轴的控制旋钮

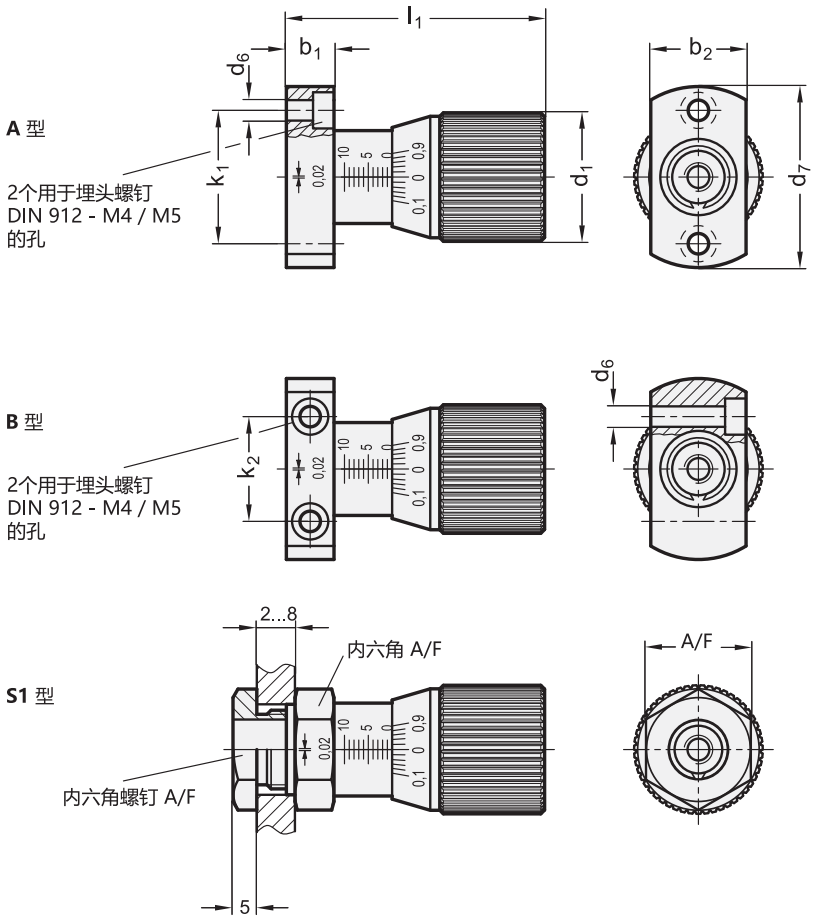


**GN 727**

| 型号 | d1 | d2 | d3 | d4 | d5 | d6 | d7 | d8 -0.05 | d9 | b1 | b2 | h | k1 | k2 | l1 +0.2 | l2 | l3 | l4 | l5 | A/F | w | ⚖ |
|---|---|---|---|---|---|---|---|---|---|---|---|---|---|---|---|---|---|---|---|---|---|---|
| GN 727-27-A-SR | 27 | M 6 | M 12 x 1 | 6.4 | 18 | - | 38 | - | - | 10 | 20 | 4.3 | 28 | - | 54 | 19.5 | 37.5 | 0.5 | - | - | 10 | 103 |
| GN 727-27-A-SL | 27 | M 6 | M 12 x 1 | 6.4 | 18 | - | 38 | - | - | 10 | 20 | 4.3 | 28 | - | 54 | 19.5 | 37.5 | 0.5 | - | - | 10 | 103 |
| GN 727-34-A-SR | 34 | M 8 | M 16 x 1 | 8.5 | 23 | - | 50 | - | - | 11 | 25 | 4.2 | 36 | - | 67 | 23.5 | 45.5 | 0.5 | - | - | 15 | 210 |
| GN 727-34-A-SL | 34 | M 8 | M 16 x 1 | 8.5 | 23 | - | 50 | - | - | 11 | 25 | 4.2 | 36 | - | 67 | 23.5 | 45.5 | 0.5 | - | - | 15 | 210 |
| GN 727-27-B-SR | 27 | M 6 | M 12 x 1 | 6.4 | 18 | 4.3 | - | - | - | 10 | 20 | 4.3 | - | 22 | 54 | 19.5 | 37.5 | 0.5 | - | - | 10 | 103 |
| GN 727-27-B-SL | 27 | M 6 | M 12 x 1 | 6.4 | 18 | 4.3 | - | - | - | 10 | 20 | 4.3 | - | 22 | 54 | 19.5 | 37.5 | 0.5 | - | - | 10 | 103 |
| GN 727-34-B-SR | 34 | M 8 | M 16 x 1 | 8.5 | 23 | 5.3 | - | - | - | 11 | 25 | 4.2 | - | 30 | 67 | 23.5 | 45.5 | 0.5 | - | - | 15 | 206 |
| GN 727-34-B-SL | 34 | M 8 | M 16 x 1 | 8.5 | 23 | 5.3 | - | - | - | 11 | 25 | 4.2 | - | 30 | 67 | 23.5 | 45.5 | 0.5 | - | - | 15 | 205 |
| GN 727-27-S1-SR | 27 | M 6 | M 12 x 1 | 6.4 | 18 | - | - | 20 | 14 | 10 | - | 4.3 | - | - | 54 | 19.5 | 37.5 | 0.5 | 1 | 22 | 10 | 113 |
| GN 727-27-S1-SL | 27 | M 6 | M 12 x 1 | 6.4 | 18 | - | - | 20 | 14 | 10 | - | 4.3 | - | - | 54 | 19.5 | 37.5 | 0.5 | 1 | 22 | 10 | 113 |
| GN 727-34-S1-SR | 34 | M 8 | M 16 x 1 | 8.5 | 23 | - | - | 24 | 18 | 11 | - | 4.2 | - | - | 67 | 23.5 | 45.5 | 0.5 | 1 | 27 | 15 | 182 |
| GN 727-34-S1-SL | 34 | M 8 | M 16 x 1 | 8.5 | 23 | - | - | 24 | 18 | 11 | - | 4.2 | - | - | 67 | 23.5 | 45.5 | 0.5 | 1 | 27 | 15 | 182 |



ELESA 和 GANTER 依法保留所有权利。
复制图纸时请注明出处。

# GN 200

## 分度机械装置

**钢 / 不锈钢**

### 规格

**钢制款式**

**类型**

- **A**型: 控制旋钮, 发黑处理 , 不带刻度
- **AS**型: 控制旋钮, 亚光镀铬, 带刻度范围 0...50, 60
- **B**型: 带一个张力手柄
- **C**型: 带两个张力手柄

钢制
发黑处理

AS型:
控制旋钮, 亚光镀铬

- 激光精雕刻度, 黑色
- 定位环上的参考线

柱状固定手柄 I.280 (参见页 568)
塑料, 高科技聚合体
黑色, 光亮饰面

**不锈钢款式**

**类型**

- **A**型: 不带刻度
- **AS**型: 带刻度 0...50, 60

AISI 303 不锈钢 **NI**

AS型:

- 激光精雕刻度
- 定位环上的参考线

键槽P9 DIN 6885孔> K 10 (钢和不锈钢)

### 信息

GN 200 分度装置代替和简化了复杂的分度和安全装置。
除标准刻度(AS型)之外, 控制旋钮款可提供任意其它刻度。在此例中, 建议采用亚光镀铬款, 颜色反差效果更佳。
有关刻度环的设计、整圈刻度数、刻度位置和刻度顺序, 请参见订购页面中“如何订制刻度”内的刻度布局 如何订制刻度 (参见页 594).

### 可按需提供

- 特殊刻度参见 如何订制刻度 (参见页 594)

### 技术信息

- ISO-基本公差 (参见页 A21)
- 不锈钢特性 (参见页 A26)

### 应用

分度装置用于定位轮轴和主轴的小角度旋转运动, 其旋转角度为6度或者其倍数。

### 型号

分度装置为独立单元, 所有调节及固定元件均封装在尽可能小的空间中。该单元由三个主要部分组成:

- 衬套–用键槽或横向销装于主轴
- 定位环 – 采用螺钉和销钉安装到机器或设备。衬套也作为用于定位环的轴承。
- 滚花外壳 – 衔接定位环与轴, 可转动或用于定位。

当装置处于静止固定状态时, 旋钮的内齿 (60个齿键) 同时连接底座的外齿 (固定) 与衬套上的齿 (连接到主轴) 。要移动主轴, 通过拉动或提升动作沿轴向施加力, 将装置的外体与底座齿圈脱开。旋转中, 外齿保持旋钮与主轴之间的连接。

### 更多信息

- 60个齿键可进行2、3、4、5、6、10、12、15、20及30位的分度。简易方式提供了有限的主轴分度位置, 如:每隔120°为此, 定位环带有销子, 以便在衬套上提供相应的孔位时啮合。由于定位销仅用于粗略定位, 该孔可加工扩大。精确的定位由齿状件维持。滚花外壳和张力手柄可提供刻度和符号标记。相比于单销定位而言, 带齿的设计获得了更准确和耐磨的分度机构。当传输极高的扭矩时, 由于间隙小造成了齿的离合困难, 如相互间存在摩擦力。在这种情况下, 建议使用分度操作杆 GN 215。



ELESA 和 GANTER 依法保留所有权利。
复制图纸时请注明出处。

# GN 200

## 分度机械装置

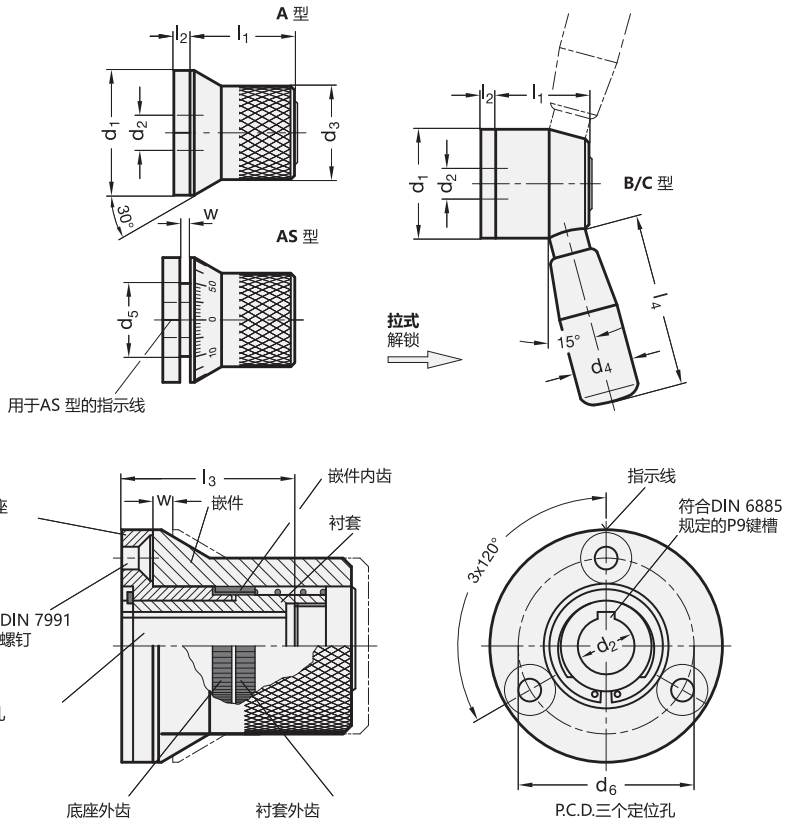


*增加分度装置的型号索引 (A, AS, B 或 C)

| A | AS | B | C |
|---|---|---|---|
| 发黑处理，无刻度 | 亚光镀铬，带刻度 | 带一个张力手柄 | 带两个张力手柄 |

**GN 200**

| 型号 | d1 -0.5 | d2 H7 | d3 | d4 | d5 | d6 | l1 | l2 | l3 | l4 | w | ⚖ |
|---|---|---|---|---|---|---|---|---|---|---|---|---|
| GN 200-44-K10-* | 44 | K 10 | 33 | 23 | 23 | 33 | 37 | 6 | 31 | 75 | 4 | 309 |
| GN 200-44-K12-* | 44 | K 12 | 33 | 23 | 23 | 33 | 37 | 6 | 31 | 75 | 4 | 300 |
| GN 200-52-K12-* | 52 | K 12 | 42 | 26 | 31.5 | 41.8 | 37.5 | 6 | 31.5 | 90 | 4 | 478 |
| GN 200-52-K14-* | 52 | K 14 | 42 | 26 | 31.5 | 41.8 | 37.5 | 6 | 31.5 | 90 | 4 | 467 |
| GN 200-52-K16-* | 52 | K 16 | 42 | 26 | 31.5 | 41.8 | 37.5 | 6 | 31.5 | 90 | 4 | 455 |

* 增加分度装置的型号索引 (A 或 AS)

| A | AS |
|---|---|
| 发黑处理，无刻度 | 亚光镀铬，带刻度 |

**GN 200-NI** 不锈钢

| 型号 | d1 -0.5 | d2 H7 | d3 | d5 | d6 | l1 | l2 | l3 | w | ⚖ |
|---|---|---|---|---|---|---|---|---|---|---|
| GN 200-44-K10-*-NI | 44 | K 10 | 33 | 23 | 33 | 37 | 6 | 31 | 4 | 309 |
| GN 200-44-K12-*-NI | 44 | K 12 | 33 | 23 | 33 | 37 | 6 | 31 | 4 | 300 |
| GN 200-52-K12-*-NI | 52 | K 12 | 42 | 31.5 | 41.8 | 37.5 | 6 | 31.5 | 4 | 478 |
| GN 200-52-K14-*-NI | 52 | K 14 | 42 | 31.5 | 41.8 | 37.5 | 6 | 31.5 | 4 | 467 |
| GN 200-52-K16-*-NI | 52 | K 16 | 42 | 31.5 | 41.8 | 37.5 | 6 | 31.5 | 4 | 455 |

A型重量



ELESA 和 GANTER 依法保留所有权利。
复制图纸时请注明出处。

# GN 700

## 调节旋钮

**带无极定位**

### 规格

**类型**

- **A**型: 带箭头
- **B**型: 空白, 不带箭头或刻度
- **S**型: 带标准刻度 0...9, 100
- **KS**型: 带订制刻度

附件和衬套
钢制
发黑处理

闭锁装置
钢制
硬化及研磨处理

刻度环和旋转捏手
铝制
黑色阳极氧化处理

刻度/箭头

- 激光精雕
- 置于两个安装孔中间

### 信息

使用GN 700调节旋钮, 可对主轴进行双向无限制调整。最大载荷为15 Nm的抗反冲装置, 使得主轴可在任意位置牢固锁定。
此装置可防止主轴的任何非受控运动。锁止安全特性可防止反冲作用或震动引起的不必要的重复调节。
控制旋钮的刻度和箭头耐磨损, 易读性佳。
除标准刻度(AS型)之外, 控制旋钮款可提供其它刻度(KS型)。
有关刻度环的设计、整圈刻度数、刻度位置和刻度顺序, 请参见订购页面中内的刻度布局 "如何订制刻度" (参见页 594).

### 可按需提供

- 特殊刻度参见 如何订制刻度 (参见页 594)

### 技术信息

- ISO-基本公差 (参见页 A21)

### 说明

根据带锁双向自由轮原理进行操作的锁紧装置, 用于无双向间隙的运动力传递。在机器或设备高强度振动时, 不适于使用该调节旋钮。
**衬套**通过键与键槽同旋转轴相连。
**定位环**通过衬套和由三个螺钉固定在机器框架或外壳上的两个压紧轮, 保持居中静止状态。
**竖滚花旋钮**由衬套承载。
**刻度环** 由两枚埋头螺钉牢固固定在衬套及其驱动轴上。
转动控制旋钮, 两个释放销之一(根据转动方向), 将止动柱塞靠住中心弹簧, 推入定止位置, 使得衬套以及轴可以自由转动。
第二个释放销限制了其它止动柱塞运动, 同时还确保了衬套能够被转动, 并且调整精确; 而第一个释放销仍保持在固定位置, 直至转动结束, 弹簧将锁闭装置复位为止。
释放旋钮, 弹簧将锁闭装置复位, 从而恢复衬套与静止部分的连接。
分度环准确固定机器主轴的位置, 故可根据所有操作要求进行无限调整。
在主轴转动前未进行调整的情况下, 不得使用该可连续调节/锁紧控制旋钮, 或不得将其用作受控主轴的轴承。

### 安装提示

只有在机器的主轴与静止部分的接触面呈直角时, 才能发挥其最佳功能。





ELESA 和 GANTER 依法保留所有权利。
复制图纸时请注明出处。

# GN 700

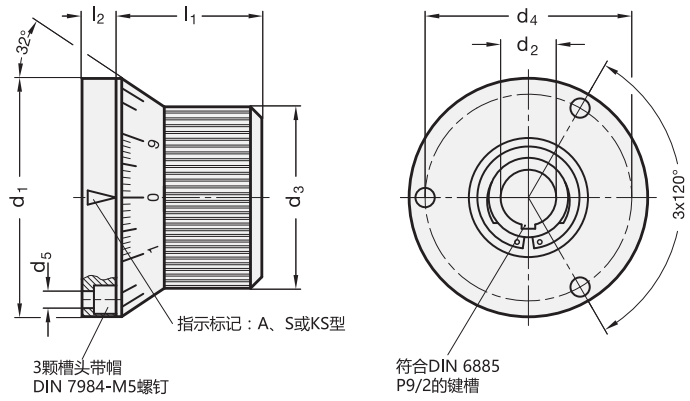


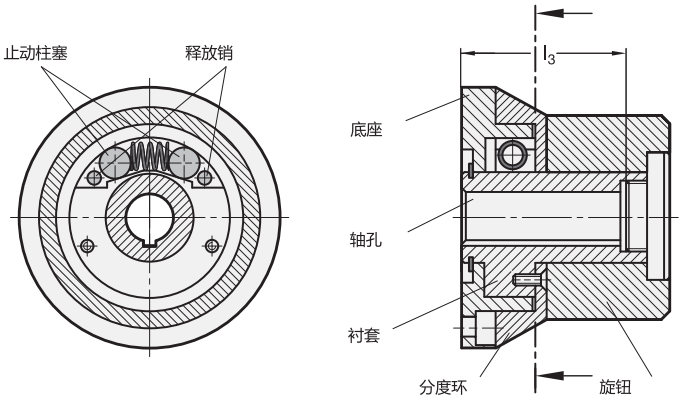


**GN 700**

| 型号 | d1 | d2 H7 | d3 | d4 -0.2 | d5 | l1 | l2 | l3 | ⚖ |
|---|---|---|---|---|---|---|---|---|---|
| GN 700-66-K12-A | 66 | K 12 | 52 | 55 | 5.5 | 44 | 9 | 40 | 600 |
| GN 700-66-K14-A | 66 | K 14 | 52 | 55 | 5.5 | 44 | 9 | 40 | 540 |
| GN 700-66-K12-B | 66 | K 12 | 52 | 55 | 5.5 | 44 | 9 | 40 | 580 |
| GN 700-66-K14-B | 66 | K 14 | 52 | 55 | 5.5 | 44 | 9 | 40 | 560 |
| GN 700-66-K12-S | 66 | K 12 | 52 | 55 | 5.5 | 44 | 9 | 40 | 580 |
| GN 700-66-K14-S | 66 | K 14 | 52 | 55 | 5.5 | 44 | 9 | 40 | 560 |
| GN 700-66-K12-KS | 66 | K 12 | 52 | 55 | 5.5 | 44 | 9 | 40 | 580 |
| GN 700-66-K14-KS | 66 | K 14 | 52 | 55 | 5.5 | 44 | 9 | 40 | 560 |



ELESA 和 GANTER 依法保留所有权利。
复制图纸时请注明出处。

# GN 750



## 控制手柄

**钢制, 发黑处理**

### 规格

**类型**

- **M**型: 带指针的盖帽
- **N**型: 普通盖帽

钢制
发黑处理

盖帽
塑料, 浅灰

柱状捏手
热固性塑料
黑色

### 信息

罩盖遮蔽紧固件, 并可加印任意标识或商标。
安装时, 用手将盖帽推入, 将螺丝刀插入适宜位置拆卸。
GN 750 控制手柄带可提供这些标准型号:
方孔 DIN 79 **V** + 孔径
DIN 6885 键槽 **K** + 孔直径

### 可按需提供

- 各款控制手柄安装示例

### 技术信息

- GN 110 十字孔 (参见页 A17)
- DIN 6885 P9 键槽 (参见页 A16)
- ISO-基本公差 (参见页 A21)

### 安装示例

带弹簧顶珠的 GN 750 控制手柄, GN 614 (参见页 847) 的铜制款 (MS) 或塑料款 (KU), 安装于带柱销的轴上。
滚珠弹簧销可作为分度组件, 定位凹槽可通过控制手柄轮毂上的孔确认。
轴端及拧入的滚珠弹簧销由塑料盖遮蔽。

GN 750 控制旋钮带有键槽和GN 184 (参见页 971)埋头垫圈, 用于横向找正定位, 并带有径向槽及定位销, 用于角度限位。.

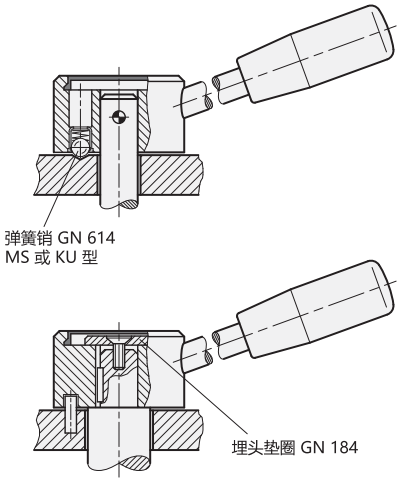




ELESA 和 GANTER 依法保留所有权利。
复制图纸时请注明出处。

# GN 750

## 控制手柄

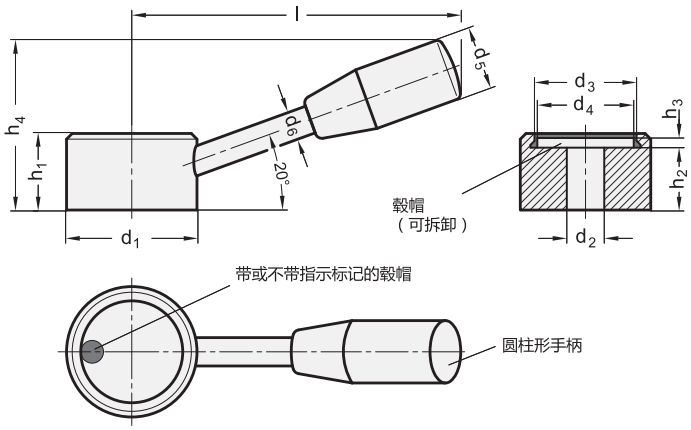


**GN 750**

| 型号 | d1 | d2 h7 | d3 | d4 | d5 | d6 | h1 | h2 | h3 | h4 ≈ | l | ⚖ |
|---|---|---|---|---|---|---|---|---|---|---|---|---|
| GN 750-32-B10-M | 32 | B 10 | 25 | 23 | 18 | 8 | 21 | 15 | 4.2 | 43 | 84 | 123 |
| GN 750-40-B10-M | 40 | B 10 | 32 | 30 | 21 | 9 | 25 | 19 | 4 | 54 | 106 | 239 |
| GN 750-40-B12-M | 40 | B 12 | 32 | 30 | 21 | 9 | 25 | 19 | 4 | 54 | 106 | 232 |
| GN 750-50-B14-M | 50 | B 14 | 40 | 37.5 | 23 | 11 | 28 | 22 | 3.8 | 63 | 130 | 412 |
| GN 750-50-B16-M | 50 | B 16 | 40 | 37.5 | 23 | 11 | 28 | 22 | 3.8 | 63 | 130 | 406 |
| GN 750-32-B10-N | 32 | B 10 | 25 | 23 | 18 | 8 | 21 | 15 | 4.2 | 43 | 84 | 123 |
| GN 750-40-B10-N | 40 | B 10 | 32 | 30 | 21 | 9 | 25 | 19 | 4 | 54 | 106 | 239 |
| GN 750-40-B12-N | 40 | B 12 | 32 | 30 | 21 | 9 | 25 | 19 | 4 | 54 | 106 | 232 |
| GN 750-50-B14-N | 50 | B 14 | 40 | 37.5 | 23 | 11 | 28 | 22 | 3.8 | 63 | 130 | 412 |
| GN 750-50-B16-N | 50 | B 16 | 40 | 37.5 | 23 | 11 | 28 | 22 | 3.8 | 63 | 130 | 406 |
| GN 750-32-V10-M | 32 | V 10 | 25 | 23 | 18 | 8 | 21 | 15 | 4.2 | 43 | 84 | 116 |
| GN 750-40-V10-M | 40 | V 10 | 32 | 30 | 21 | 9 | 25 | 19 | 4 | 54 | 106 | 232 |
| GN 750-40-V12-M | 40 | V 12 | 32 | 30 | 21 | 9 | 25 | 19 | 4 | 54 | 106 | 225 |
| GN 750-50-V14-M | 50 | V 14 | 40 | 37.5 | 23 | 11 | 28 | 22 | 3.8 | 63 | 130 | 412 |
| GN 750-50-V16-M | 50 | V 16 | 40 | 37.5 | 23 | 11 | 28 | 22 | 3.8 | 63 | 130 | 406 |
| GN 750-32-V10-N | 32 | V 10 | 25 | 23 | 18 | 8 | 21 | 15 | 4.2 | 43 | 84 | 116 |
| GN 750-40-V10-N | 40 | V 10 | 32 | 30 | 21 | 9 | 25 | 19 | 4 | 54 | 106 | 232 |
| GN 750-50-V14-N | 50 | V 14 | 40 | 37.5 | 23 | 11 | 28 | 22 | 3.8 | 63 | 130 | 412 |
| GN 750-50-V16-N | 50 | V 16 | 40 | 37.5 | 23 | 11 | 28 | 22 | 3.8 | 63 | 130 | 403 |
| GN 750-32-K10-M | 32 | K 10 | 25 | 23 | 18 | 8 | 21 | 15 | 4.2 | 43 | 84 | 121 |
| GN 750-40-K10-M | 40 | K 10 | 32 | 30 | 21 | 9 | 25 | 19 | 4 | 54 | 106 | 236 |
| GN 750-40-K12-M | 40 | K 12 | 32 | 30 | 21 | 9 | 25 | 19 | 4 | 54 | 106 | 229 |
| GN 750-50-K14-M | 50 | K 14 | 40 | 37.5 | 23 | 11 | 28 | 22 | 3.8 | 63 | 130 | 408 |
| GN 750-50-K16-M | 50 | K 16 | 40 | 37.5 | 23 | 11 | 28 | 22 | 3.8 | 63 | 130 | 402 |
| GN 750-32-K10-N | 32 | K 10 | 25 | 23 | 18 | 8 | 21 | 15 | 4.2 | 43 | 84 | 121 |
| GN 750-40-K10-N | 40 | K 10 | 32 | 30 | 21 | 9 | 25 | 19 | 4 | 54 | 106 | 236 |
| GN 750-40-K12-N | 40 | K 12 | 32 | 30 | 21 | 9 | 25 | 19 | 4 | 54 | 106 | 229 |
| GN 750-50-K14-N | 50 | K 14 | 40 | 37.5 | 23 | 11 | 28 | 22 | 3.8 | 63 | 130 | 408 |
| GN 750-50-K16-N | 50 | K 16 | 40 | 37.5 | 23 | 11 | 28 | 22 | 3.8 | 63 | 130 | 402 |



ELESA 和 GANTER 依法保留所有权利。
复制图纸时请注明出处。

# LBR.

RoHS PA PF +110° -20°

## 控制手柄

**用于卡位操作，高科技聚合体**

**柄身**
玻璃纤维加固聚酰胺基（PA）高科技聚合体材料，黑色，光亮饰面。

**杆臂**
亚光镀铬钢制带柱状手柄类型 I.280 (参见页 568) 由热固性塑料制成。

**自粘前面板**
亚光阳极氧化铝制，在手柄安装完成后安装。

**标准型号**
- **LBR-A:** 黑色氧化处理钢毂，H7铰孔。
- **LBR-N:** 无毂，带普通孔和平面。

LBR.45 N 与 LBR.54 N：平面与臂杆相反。
LBR.75 N: 平面与臂杆对应。

**操作角度限制**
通过在后导槽相匹配的止动销，即可限制操纵角度。

**可按需提供的配件**
- 轴向定位垫圈 GN 184 (参见页 971).
- 用于卡位操作的滚珠和弹簧安装在两个互呈180°的钻孔之内（参见滚珠和弹簧 MS. 页 610)。

**按需提供的特殊型号**
- 不同的臂长及手柄外形。
- 前板带文字、标记、符号、图形。

ELESA Original design

装配示例

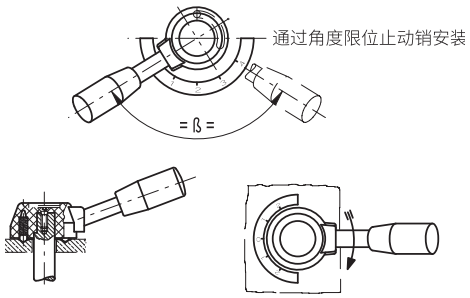


通过用于进行卡位操作的滚珠和弹簧进行装配



ELESA 和 GANTER 依法保留所有权利。
复制图纸时请注明出处。

LBR-A

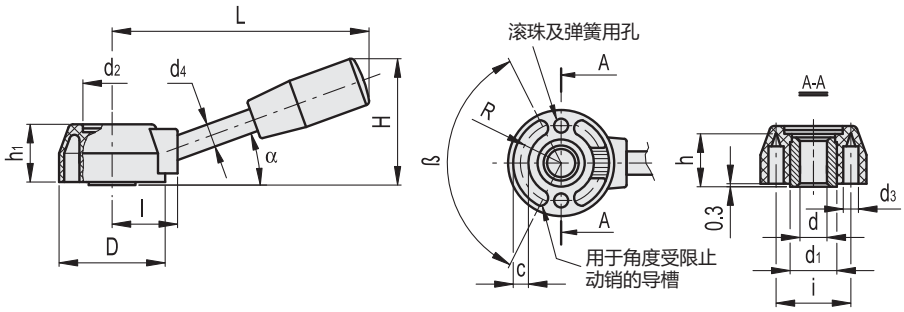


LBR-A

| 代码 | 型号 | D | dH7 | L | H | h | h1 | d1 | d2 | d3 | d4 | i | l | R | c | α | β | ⚖ |
|---|---|---|---|---|---|---|---|---|---|---|---|---|---|---|---|---|---|---|
| 33101 | LBR.37/85 A-8 | 37 | 8 | 81 | 46 | 17 | 20 | 18 | 21 | 5 | 10 | 26 | 22 | 13.8 | 4.3 | 25° | 125±1° | 75 |
| 33102 | LBR.37/85 A-10 | 37 | 10 | 81 | 46 | 17 | 20 | 18 | 21 | 5 | 10 | 26 | 22 | 13.8 | 4.3 | 25° | 125±1° | 71 |
| 33103 | LBR.37/85 A-12 | 37 | 12 | 81 | 46 | 17 | 20 | 18 | 21 | 5 | 10 | 26 | 22 | 13.8 | 4.3 | 25° | 125±1° | 66 |
| 33201 | LBR.45/110 A-8 | 45 | 8 | 108 | 52 | 22 | 25 | 22 | 25 | 6 | 10 | 32 | 28 | 17.5 | 7 | 20° | 125±1° | 132 |
| 33202 | LBR.45/110 A-12 | 45 | 12 | 108 | 52 | 22 | 25 | 22 | 25 | 6 | 10 | 32 | 28 | 17.5 | 7 | 20° | 125±1° | 120 |
| 33203 | LBR.45/110 A-15 | 45 | 15 | 108 | 52 | 22 | 25 | 22 | 25 | 6 | 10 | 32 | 28 | 17.5 | 7 | 20° | 125±1° | 105 |
| 33301 | LBR.54/130 A-10 | 54 | 10 | 127 | 61 | 27 | 30 | 26 | 31 | 8 | 12 | 39 | 34 | 20.2 | 7.3 | 20° | 125±1° | 213 |
| 33302 | LBR.54/130 A-14 | 54 | 14 | 127 | 61 | 27 | 30 | 26 | 31 | 8 | 12 | 39 | 34 | 20.2 | 7.3 | 20° | 125±1° | 198 |
| 33303 | LBR.54/130 A-18 | 54 | 18 | 127 | 61 | 27 | 30 | 26 | 31 | 8 | 12 | 39 | 34 | 20.2 | 7.3 | 20° | 125±1° | 175 |
| 33401 | LBR.75/170 A-18 | 75 | 18 | 170 | 80 | 34 | 38 | 30 | 42 | 10 | 14 | 55 | 45 | 26 | 15 | 20° | 105±1° | 360 |

LBR-N

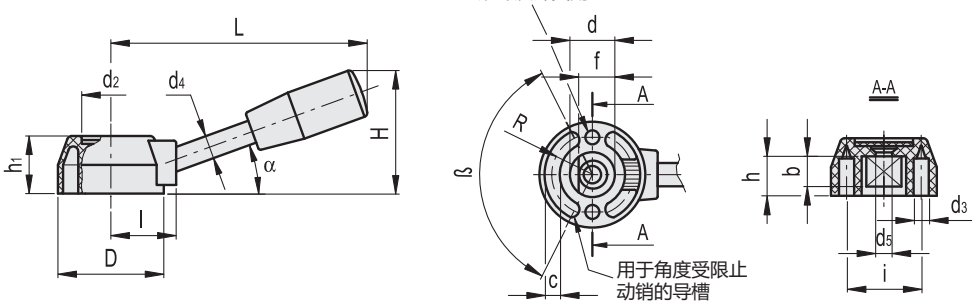


LBR-N

| 代码 | 型号 | D | dH8 | L | H | h | h1 | d2 | d3 | d4 | d5 | i | l | R | c | α | β | f+0.05 | b | ⚖ |
|---|---|---|---|---|---|---|---|---|---|---|---|---|---|---|---|---|---|---|---|---|
| 33211 | LBR.45/110 N-16 | 45 | 16 | 108 | 52 | 16 | 25 | 25 | 6 | 10 | 6.5 | 32 | 28 | 17.5 | 7 | 20° | 125±1° | 13 | 12 | 80 |
| 33311 | LBR.54/130 N-22 | 54 | 22 | 125 | 66 | 21 | 30 | 31 | 8 | 12 | 6.5 | 39 | 34 | 20.2 | 7.3 | 25° | 125±1° | 19 | 16 | 130 |
| 33411 | LBR.75/170 N-25 | 75 | 25 | 170 | 80 | 26 | 38 | 42 | 10 | 14 | 8.5 | 55 | 45 | 26 | 15 | 20° | 105±1° | 22 | 21 | 255 |



ELESA 和 GANTER 依法保留所有权利。
复制图纸时请注明出处。

# ELC.

INOX STAINLESS STEEL | RoHS | PA | +130° -30°

## 控制手柄

**用于卡位操作，高科技聚合体**

**材料**
玻璃纤维加固聚酰胺基 (PA) 高科技聚合体，灰黑色，亚光饰面。

**毂帽**
高科技聚合体，亚光饰面，压入式装配，可用螺丝刀拆卸，随货提供。
也可作为附件单独供货 (参见ECB.表)。

| 代码 | 型号 | 毂帽用于 |
|---|---|---|
| 29551-* | ECB.T1-* | ELC.67 |
| 29552-* | ECB.T2-* | ELC.85 |
| 29553-* | ECB.T3-* | ELC.110 |
| 29554-* | ECB.T4-* | ELC.140 |

* 完整代码及型号请添加色号索引 (C1, ..., C6).

**标准型号**
- **ELC:** 黑色氧化处理钢毂，H7铰孔，Ergostyle 彩色盖帽。
- **ELC-FC3:** 黑色氧化处理钢毂，带H7铰孔，盖帽为RAL 7035 浅灰色，带指示箭头。
- **ELC-SST:** AISI 303 不锈钢毂，H7铰孔，Ergostyle 彩色盖帽。
- **ELC-SST-FC3:** AISI 303 不锈钢毂，H7铰孔，盖帽为 RAL 7035 浅灰色，带箭头指示。

**人体工程学**
由于带有结实耐用的臂杆，操作手柄可平稳、有力地转动，同时其扩大和下沉的半球形尾端还可使得操作者的握紧手感更佳。

**操作角度限制**
通过在后导槽相匹配的止动销，即可限制操纵角度。
- 轴向定位垫圈 GN 184 (参见页 971).
- 用于卡位操作的滚珠和弹簧安装在两个互呈180°的钻孔之内 (参见滚珠和弹簧 MS. 页 610)。

ERGOSTYLE® design96/97 stuttgart INDUSTRIE FORUM DESIGN HANNOVER 1995

装配示例

通过用于进行卡位操作的滚珠和弹簧装配

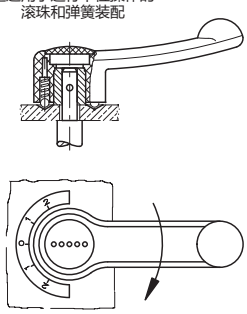



elesa+Ganter

ELESA 和 GANTER 依法保留所有权利。
复制图纸时请注明出处。

# ELC. 控制手柄

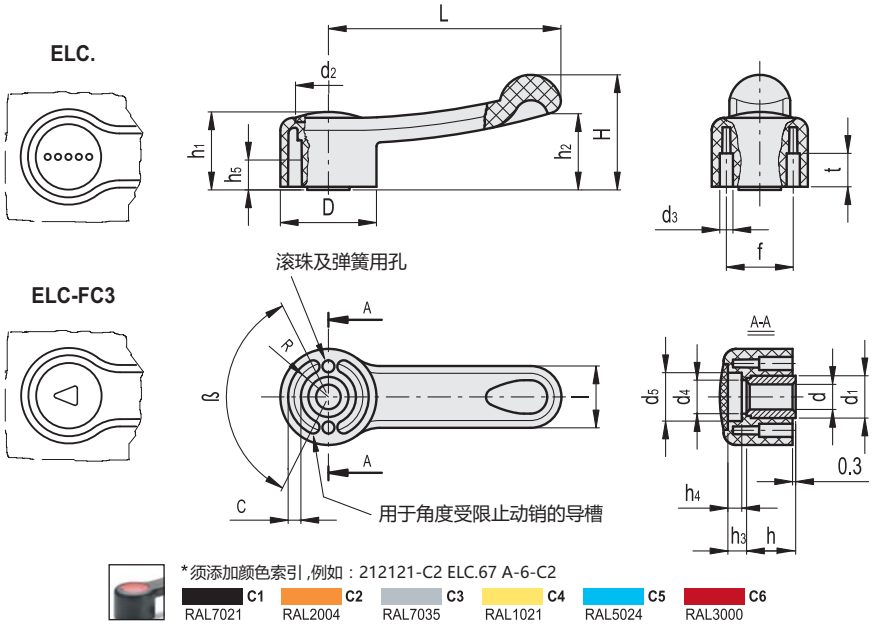


*须添加颜色索引，例如：212121-C2 ELC.67 A-6-C2

| C1 | C2 | C3 | C4 | C5 | C6 |
|---|---|---|---|---|---|
| RAL7021 | RAL2004 | RAL7035 | RAL1021 | RAL5024 | RAL3000 |

ELC.

| 代码 | 型号 | D | dH7 | L | H | h | h1 | h2 | h3 | h4 | h5 | d1 | d2 | d3 | d4 | d5 | l | R | t | c | β | f | ⚖ |
|---|---|---|---|---|---|---|---|---|---|---|---|---|---|---|---|---|---|---|---|---|---|---|---|
| 212121-* | ELC.67 A-6-* | 32 | 6 | 67 | 35 | 16 | 24 | 24 | 5 | 3 | 10 | 15 | 22.5 | 4 | 10 | 16 | 20 | 12 | 9 | 4 | 125±1° | 24 | 50 |
| 212131-* | ELC.85 A-8-* | 37 | 8 | 85 | 41 | 17.5 | 27 | 27 | 7.5 | 5 | 10 | 18 | 26 | 5 | 13.5 | 20 | 23 | 13.8 | 12.5 | 4.3 | 125±1° | 26 | 63 |
| 212141-* | ELC.110 A-12-* | 46 | 12 | 110 | 54 | 22 | 35 | 36 | 10 | 8 | 10 | 22 | 31.5 | 6 | 17 | 25.5 | 29 | 17.5 | 15.5 | 6.5 | 125±1° | 32 | 129 |
| 212151-* | ELC.140 A-14-* | 54 | 14 | 140 | 60 | 27 | 38 | 38 | 8.5 | 6 | 10 | 26 | 36 | 8 | 21 | 31 | 34 | 20.2 | 16 | 7 | 125±1° | 39 | 145 |

**ELC-FC3**

| 代码 | 型号 | D | dH7 | L | H | h | h1 | h2 | h3 | h4 | h5 | d1 | d2 | d3 | d4 | d5 | l | R | t | c | β | f | ⚖ |
|---|---|---|---|---|---|---|---|---|---|---|---|---|---|---|---|---|---|---|---|---|---|---|---|
| 212121-FC3 | ELC.67 A-6-FC3 | 32 | 6 | 67 | 35 | 16 | 24 | 24 | 5 | 3 | 10 | 15 | 22.5 | 4 | 10 | 16 | 20 | 12 | 9 | 4 | 125±1° | 24 | 50 |
| 212131-FC3 | ELC.85 A-8-FC3 | 37 | 8 | 85 | 41 | 17.5 | 27 | 27 | 7.5 | 5 | 10 | 18 | 26 | 5 | 13.5 | 20 | 23 | 13.8 | 12.5 | 4.3 | 125±1° | 26 | 63 |
| 212141-FC3 | ELC.110 A-12-FC3 | 46 | 12 | 110 | 54 | 22 | 35 | 36 | 10 | 8 | 10 | 22 | 31.5 | 6 | 17 | 25.5 | 29 | 17.5 | 15.5 | 6.5 | 125±1° | 32 | 129 |
| 212151-FC3 | ELC.140 A-14-FC3 | 54 | 14 | 140 | 60 | 27 | 38 | 38 | 8.5 | 6 | 10 | 26 | 36 | 8 | 21 | 31 | 34 | 20.2 | 16 | 7 | 125±1° | 39 | 145 |

**ELC-SST** 不锈钢

| 代码 | 型号 | D | dH7 | L | H | h | h1 | h2 | h3 | h4 | h5 | d1 | d2 | d3 | d4 | d5 | l | R | t | c | β | f | ⚖ |
|---|---|---|---|---|---|---|---|---|---|---|---|---|---|---|---|---|---|---|---|---|---|---|---|
| 212161-* | ELC.67-SST-6-* | 32 | 6 | 67 | 35 | 16 | 24 | 24 | 5 | 3 | 10 | 15 | 22.5 | 4 | 10 | 16 | 20 | 12 | 9 | 4 | 125±1° | 24 | 50 |
| 212171-* | ELC.85-SST-8-* | 37 | 8 | 85 | 41 | 17.5 | 27 | 27 | 7.5 | 5 | 10 | 18 | 26 | 5 | 13.5 | 20 | 23 | 13.8 | 12.5 | 4.3 | 125±1° | 26 | 63 |
| 212181-* | ELC.110-SST-12-* | 46 | 12 | 110 | 54 | 22 | 35 | 36 | 10 | 8 | 10 | 22 | 31.5 | 6 | 17 | 25.5 | 29 | 17.5 | 15.5 | 6.5 | 125±1° | 32 | 129 |
| 212191-* | ELC.140-SST-14-* | 54 | 14 | 140 | 60 | 27 | 38 | 38 | 8.5 | 6 | 10 | 26 | 36 | 8 | 21 | 31 | 34 | 20.2 | 16 | 7 | 125±1° | 39 | 145 |

**ELC-SST-FC3** 不锈钢

| 代码 | 型号 | D | dH7 | L | H | h | h1 | h2 | h3 | h4 | h5 | d1 | d2 | d3 | d4 | d5 | l | R | t | c | β | f | ⚖ |
|---|---|---|---|---|---|---|---|---|---|---|---|---|---|---|---|---|---|---|---|---|---|---|---|
| 212161-FC3 | ELC.67-SST-6-FC3 | 32 | 6 | 67 | 35 | 16 | 24 | 24 | 5 | 3 | 10 | 15 | 22.5 | 4 | 10 | 16 | 20 | 12 | 9 | 4 | 125±1° | 24 | 50 |
| 212171-FC3 | ELC.85-SST-8-FC3 | 37 | 8 | 85 | 41 | 17.5 | 27 | 27 | 7.5 | 5 | 10 | 18 | 26 | 5 | 13.5 | 20 | 23 | 13.8 | 12.5 | 4.3 | 125±1° | 26 | 63 |
| 212181-FC3 | ELC.110-SST-12-FC3 | 46 | 12 | 110 | 54 | 22 | 35 | 36 | 10 | 8 | 10 | 22 | 31.5 | 6 | 17 | 25.5 | 29 | 17.5 | 15.5 | 6.5 | 125±1° | 32 | 129 |
| 212191-FC3 | ELC.140-SST-14-FC3 | 54 | 14 | 140 | 60 | 27 | 38 | 38 | 8.5 | 6 | 10 | 26 | 36 | 8 | 21 | 31 | 34 | 20.2 | 16 | 7 | 125±1° | 39 | 145 |



ELESA 和 GANTER 依法保留所有权利。
复制图纸时请注明出处。

# ELCR.

RoHS PA +130° -30°

## 控制手柄

**用于卡位操作，高科技聚合体**

**材料**
玻璃纤维加固聚酰胺基 (PA) 高科技聚合体，灰黑色，亚光饰面。

**毂帽**
Ergostyle 彩色高科技聚合体，亚光饰面。随货提供，压入式装配，可用螺丝刀拆卸。
也可作为附件单独供货（参见ECB.表）。

| 代码 | 型号 | 毂帽用于 |
|---|---|---|
| 29553-* | ECB.T3-* | ELCR.118 |

* 完整代码及型号请添加色号索引 (C1, ..., C6).

**标准型号**
黑色处理氧化钢毂，H7铰孔。

**特征及应用**
ELCR.控制手柄的本身平直，平行于紧固对象表面。特别适用于由于缺乏空间，转动角度受限的场合。

**人体工程学**
由于带有结实耐用的臂杆，操作手柄可平稳、有力地转动，同时其扩大的尾端还可使得操作者的握持手感更佳。

**操作角度限制**
通过在后导槽相匹配的止动销，即可限制操纵角度。

**可按需提供的配件**
- 轴向定位垫圈 GN 184 (参见页 971).
- 用于卡位操作的滚珠和弹簧安装在两个互呈180°的钻孔之内（参见滚珠和弹簧 MS. 页 610)。

ERGOSTYLE®

装配示例

通过用于进行卡位操作的滚珠和弹簧装配

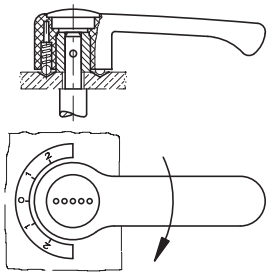

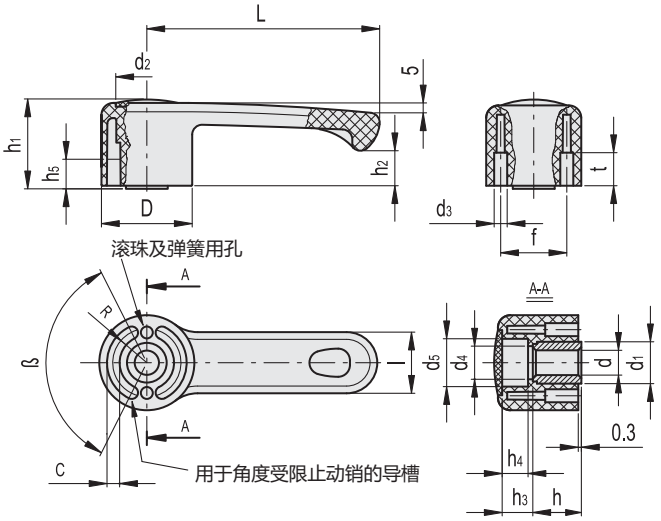


*须添加颜色索引，例如：212241-C2 ELCR.118 A-12-C2

C1 RAL7021 | C2 RAL2004 | C3 RAL7035 | C4 RAL1021 | C5 RAL5024 | C6 RAL3000

| 代码 | 型号 | D | dH7 | L | h | h1 | h2 | h3 | h4 | h5 | d1 | d2 | d3 | d4 | d5 | l | R | t | c | β | f | ⚖ |
|---|---|---|---|---|---|---|---|---|---|---|---|---|---|---|---|---|---|---|---|---|---|---|
| 212241-* | ELCR.118 A-12-* | 46 | 12 | 118 | 22 | 44 | 18.5 | 19 | 17 | 10 | 22 | 31.5 | 6 | 17 | 25.5 | 29 | 17.5 | 15.5 | 6.5 | 125±1° | 32 | 135 |



elesa+Ganter

ELESA 和 GANTER 依法保留所有权利。
复制图纸时请注明出处。

ELESA 和 GANTER 依法保留所有权利。
复制图纸时请注明出处。

# GN 215

RoHS

## 分度手柄

**规格**

**类型**

- **A**型: 不带锯齿
- **B**型: 带30个锯齿

钢制
发黑处理

塑料罩盖
黑色, 带嵌入式铝盘
亚光阳极氧化处理, 本色

用于孔的键槽
K10: 3 P9 x 1.1
K12 ... K16: DIN 6885/2

球形手柄 DIN 319 (参见页 538)
热固性塑料
黑色, 光亮饰面

**信息**

GN215型操作杆可转动主轴, 并将其卡位在一特殊位置。预转动主轴时, 需克服弹簧阻力抬起杆臂, 直至从槽口中拔出楔形销(单手操作)。
衬套通过键槽与轴相连。
定位法兰由两枚槽头螺钉与机械栓接。
手柄, 通过定位销使轴与定位法兰连接。
盖帽可防止碎屑及类似颗粒进入齿状件。盖帽可徒手插入(弹性部分嵌入槽内), 用螺丝刀拆卸。

**可按需提供**

- 齿状件, 限制拉拔角度

**技术信息**

- ISO-基本公差 (参见页 A21)

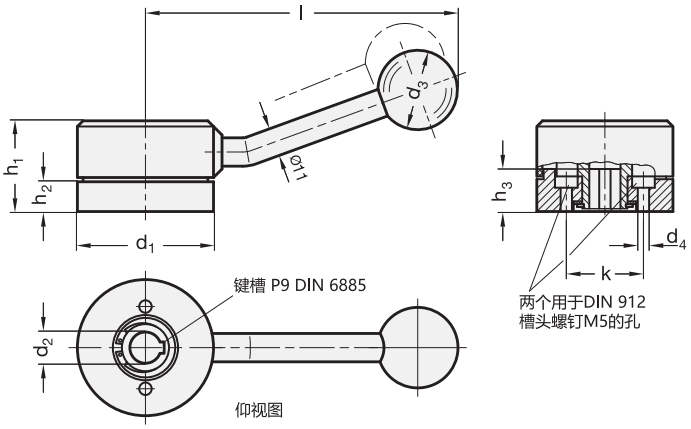


**GN 215**

| 型号 | d1 | d2 H7 | d3 | d4 | d5 | h1 | h2 | h3 最大 | k | l | w +0.5° | ⚖ |
|---|---|---|---|---|---|---|---|---|---|---|---|---|
| GN 215-54-K10-A | 54 | K 10 | 32 | 5.2 | 44.5 | 37 | 13 | 16.5 | 30 | 122 | 22° | 470 |
| GN 215-54-K12-A | 54 | K 12 | 32 | 5.2 | 44.5 | 37 | 13 | 16.5 | 30 | 122 | 22° | 466 |
| GN 215-60-K14-A | 60 | K 14 | 32 | 5.2 | 50 | 39 | 15 | 18.5 | 36 | 125 | 19° | 619 |
| GN 215-60-K16-A | 60 | K 16 | 32 | 5.2 | 50 | 39 | 15 | 18.5 | 36 | 125 | 19° | 597 |
| GN 215-54-K10-B | 54 | K 10 | 32 | 5.2 | 44.5 | 37 | 13 | 16.5 | 30 | 122 | 22° | 461 |
| GN 215-54-K12-B | 54 | K 12 | 32 | 5.2 | 44.5 | 37 | 13 | 16.5 | 30 | 122 | 22° | 457 |
| GN 215-60-K14-B | 60 | K 14 | 32 | 5.2 | 50 | 39 | 15 | 18.5 | 36 | 125 | 19° | 608 |
| GN 215-60-K16-B | 60 | K 16 | 32 | 5.2 | 50 | 39 | 15 | 18.5 | 36 | 125 | 19° | 580 |



elesa+Ganter

ELESA 和 GANTER 依法保留所有权利。
复制图纸时请注明出处。

# GN 215 | 分度手柄

**结构及安装说明**

定位销为标准楔形件，可确保无间隙定位，并使其便于啮合与解锁。可根据客户需要，生产带特定角度限制的锯齿和定位销。敬请询价。
如不需要无间隙定位，可使用一枚定位销（由埋头螺钉制成）。锯齿可制成方形或带有配合孔使用的销钉。须确保孔的尺寸足够大，以防止操作手柄时（手柄旋转半径内）销钉受限。
特制锯齿最小可提供角度：
尺寸 54 - 11°
尺寸 60 - 9°
采用适宜的锯齿和销钉，可达到更小的角度。
可提供用于标准锯齿的铣刀。

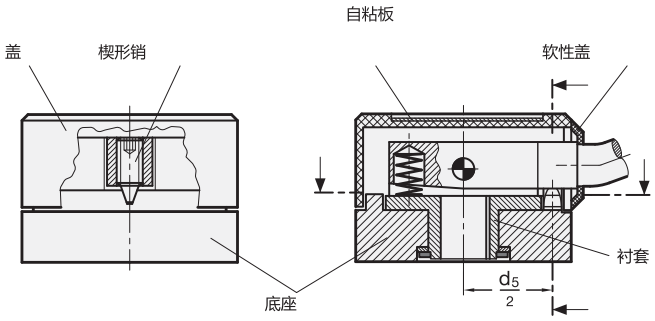


锯齿的扩大
由塞规辅助检测

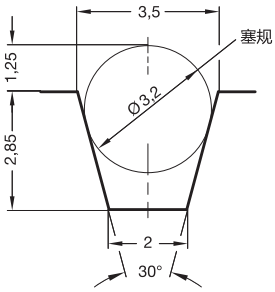


三个锯齿
与回缩分度
角度示例

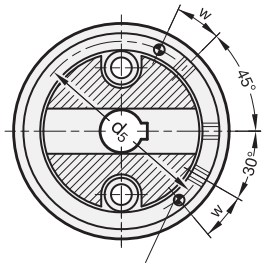


ISO 8750 固定销Ø 3,5 x 7 mm
突出
（仅适用于要求呈角度回缩分度时）
w = 相对于锯齿的角度（柄杆位置）



ELESA 和 GANTER 依法保留所有权利。
复制图纸时请注明出处。

# GN 711

## 标尺

### 自粘

**规格**

**类型**

- **W**型: 符号水平分布 (符号顺序 L, M, R)
- **S**型: 符号垂直分布 (符号顺序 U, M, O)

不锈钢 **NI**

- 厚度 0.6 mm
- 蚀刻刻度

塑料 **KUS**

- 厚度 0.3 mm
- 以银色突显
- 印制刻度

塑料 **KUT**

- 厚度 0.3 mm
- 透明
- 印制刻度

**信息**

粘贴 GN 711 标尺，需取下其背面的保护带。
不锈钢标尺的刻字面也有盖条保护。

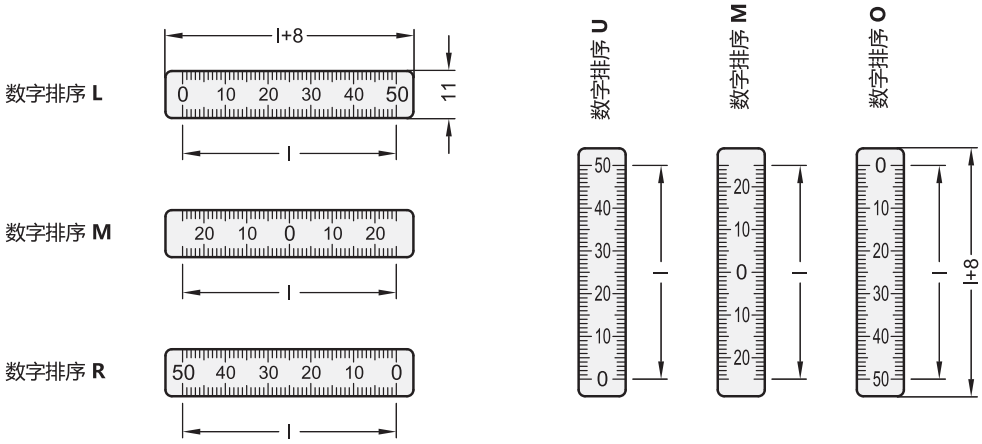


*增加标尺的材质索引 (NI、KUS 或 KUT)

| NI | KUS | KUT |
|---|---|---|
| 不锈钢 | 塑料, 银色 | 塑料, 透明 |

GN 711

不锈钢

| 型号 | l | ⚖ |
|---|---|---|
| GN 711-*-50-W-L | 50 | 3 |
| GN 711-*-50-W-M | 50 | 3 |
| GN 711-*-50-W-R | 50 | 3 |
| GN 711-*-50-S-M | 50 | 3 |
| GN 711-*-50-S-U | 50 | 3 |
| GN 711-*-50-S-O | 50 | 3 |






ELESA 和 GANTER 依法保留所有权利。
复制图纸时请注明出处。

*增加标尺的材质索引 (NI、KUS 或 KUT)

| NI | KUS | KUT |
|---|---|---|
| 不锈钢 | 塑料，银色 | 塑料，透明 |

**GN 711** 不锈钢

| 型号 | l | ⚖ |
|---|---|---|
| GN 711-*-100-W-L | 100 | 5 |
| GN 711-*-100-W-M | 100 | 5 |
| GN 711-*-100-W-R | 100 | 5 |
| GN 711-*-100-S-M | 100 | 5 |
| GN 711-*-100-S-U | 100 | 5 |
| GN 711-*-100-S-O | 100 | 5 |
| GN 711-*-150-W-L | 150 | 7 |
| GN 711-*-150-W-M | 150 | 7 |
| GN 711-*-150-W-R | 150 | 7 |
| GN 711-*-150-S-M | 150 | 7 |
| GN 711-*-150-S-U | 150 | 7 |
| GN 711-*-150-S-O | 150 | 7 |
| GN 711-*-200-W-L | 200 | 9 |
| GN 711-*-200-W-M | 200 | 9 |
| GN 711-*-200-W-R | 200 | 9 |
| GN 711-*-200-S-M | 200 | 9 |
| GN 711-*-200-S-U | 200 | 9 |
| GN 711-*-200-S-O | 200 | 9 |
| GN 711-*-300-W-L | 300 | 13 |
| GN 711-*-300-W-M | 300 | 13 |
| GN 711-*-300-W-R | 300 | 13 |
| GN 711-*-300-S-M | 300 | 13 |
| GN 711-*-300-S-U | 300 | 13 |
| GN 711-*-300-S-O | 300 | 13 |
| GN 711-*-400-W-L | 400 | 18 |
| GN 711-*-400-W-M | 400 | 18 |
| GN 711-*-400-W-R | 400 | 18 |
| GN 711-*-400-S-M | 400 | 18 |
| GN 711-*-400-S-U | 400 | 18 |
| GN 711-*-400-S-O | 400 | 18 |
| GN 711-*-500-W-L | 500 | 22 |
| GN 711-*-500-W-M | 500 | 22 |
| GN 711-*-500-W-R | 500 | 22 |
| GN 711-*-500-S-M | 500 | 22 |
| GN 711-*-500-S-U | 500 | 22 |
| GN 711-*-500-S-O | 500 | 22 |
| GN 711-*-750-W-L | 750** | 33 |
| GN 711-*-750-W-M | 750** | 33 |
| GN 711-*-750-W-R | 750** | 33 |
| GN 711-*-750-S-M | 750** | 33 |
| GN 711-*-750-S-U | 750** | 33 |
| GN 711-*-750-S-O | 750** | 33 |
| GN 711-*-1000-W-L | 1000** | 44 |
| GN 711-*-1000-W-M | 1000** | 44 |
| GN 711-*-1000-W-R | 1000** | 44 |
| GN 711-*-1000-S-M | 1000** | 44 |
| GN 711-*-1000-S-U | 1000** | 44 |
| GN 711-*-1000-S-O | 1000** | 44 |

** NI款的长度包括两部分。NI 型重量



ELESA 和 GANTER 依法保留所有权利。
复制图纸时请注明出处。

# GN 711.2

## 标尺

**带 Ø 3.3 安装孔**

**规格**

**类型**

- **W**型: 符号水平分布 (符号顺序 L, M, R)
- **S**型: 符号垂直布局 (符号顺序 U, M, O)

**识别号**

**1**: 带 Ø3.3 安装孔

铝制 **AL**
本色, 阳极氧化处理

带数字和刻度的黑色印记
箭头 (如: 铝本色)

印记在短暂接触的情况下
耐弱酸和碱性溶液,
以及溶剂

**信息**

- 刻度尺 GN 711 (不锈钢, 塑料, 自粘) (参见页 636)

**可按需提供**

- 自粘款式

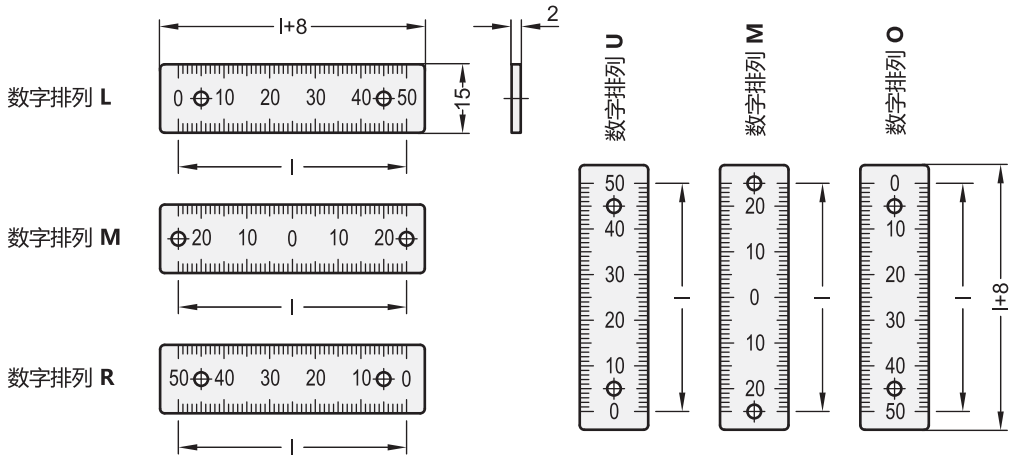


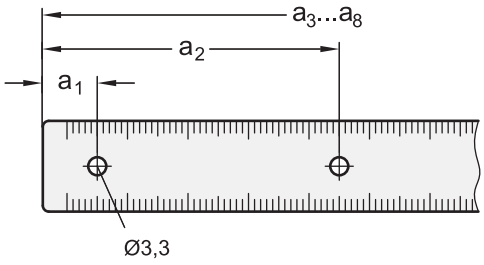






ELESA 和 GANTER 依法保留所有权利。
复制图纸时请注明出处。

# GN 711.2 | 标尺

**GN 711.2**

| 型号 | l | 数量 | a1 ±0.1 | a2 ±0.1 | a3 ±0.1 | a4 ±0.1 | a5 ±0.1 | a6 ±0.1 | a7 ±0.1 | a8 ±0.1 | ⚖ |
|---|---|---|---|---|---|---|---|---|---|---|---|
| GN 711.2-AL-50-W-L-1 | 50 | 2 | 9 | 49 | - | - | - | - | - | - | 4 |
| GN 711.2-AL-50-W-M-1 | 50 | 2 | 4 | 54 | - | - | - | - | - | - | 4 |
| GN 711.2-AL-50-W-R-1 | 50 | 2 | 9 | 49 | - | - | - | - | - | - | 4 |
| GN 711.2-AL-100-W-L-1 | 100 | 2 | 9 | 99 | - | - | - | - | - | - | 8 |
| GN 711.2-AL-100-W-M-1 | 100 | 2 | 9 | 99 | - | - | - | - | - | - | 8 |
| GN 711.2-AL-100-W-R-1 | 100 | 2 | 9 | 99 | - | - | - | - | - | - | 8 |
| GN 711.2-AL-150-W-L-1 | 150 | 2 | 9 | 149 | - | - | - | - | - | - | 12 |
| GN 711.2-AL-150-W-M-1 | 150 | 2 | 4 | 154 | - | - | - | - | - | - | 12 |
| GN 711.2-AL-150-W-R-1 | 150 | 2 | 9 | 149 | - | - | - | - | - | - | 12 |
| GN 711.2-AL-200-W-L-1 | 200 | 3 | 9 | 99 | 199 | - | - | - | - | - | 15 |
| GN 711.2-AL-200-W-M-1 | 200 | 3 | 9 | 99 | 199 | - | - | - | - | - | 15 |
| GN 711.2-AL-200-W-R-1 | 200 | 3 | 9 | 99 | 199 | - | - | - | - | - | 15 |
| GN 711.2-AL-300-W-L-1 | 300 | 3 | 9 | 149 | 299 | - | - | - | - | - | 24 |
| GN 711.2-AL-300-W-M-1 | 300 | 3 | 9 | 149 | 299 | - | - | - | - | - | 24 |
| GN 711.2-AL-300-W-R-1 | 300 | 3 | 9 | 149 | 299 | - | - | - | - | - | 24 |
| GN 711.2-AL-400-W-L-1 | 400 | 4 | 9 | 139 | 269 | 399 | - | - | - | - | 34 |
| GN 711.2-AL-400-W-M-1 | 400 | 4 | 9 | 139 | 269 | 399 | - | - | - | - | 34 |
| GN 711.2-AL-400-W-R-1 | 400 | 4 | 9 | 139 | 269 | 399 | - | - | - | - | 34 |
| GN 711.2-AL-500-W-L-1 | 500 | 4 | 9 | 169 | 339 | 499 | - | - | - | - | 40 |
| GN 711.2-AL-500-W-M-1 | 500 | 4 | 9 | 169 | 339 | 499 | - | - | - | - | 40 |
| GN 711.2-AL-500-W-R-1 | 500 | 4 | 9 | 169 | 339 | 499 | - | - | - | - | 40 |
| GN 711.2-AL-750-W-L-1 | 750* | 8 | 9 | 129 | 249 | 369 | 389 | 509 | 629 | 749 | 60 |
| GN 711.2-AL-750-W-M-1 | 750* | 9 | 4 | 124 | 254 | 374 | 394 | 504 | 634 | 754 | 60 |
| GN 711.2-AL-750-W-R-1 | 750* | 8 | 9 | 129 | 249 | 369 | 389 | 509 | 629 | 749 | 60 |
| GN 711.2-AL-1000-W-L-1 | 1000* | 8 | 9 | 169 | 339 | 499 | 519 | 679 | 839 | 999 | 81 |
| GN 711.2-AL-1000-W-M-1 | 1000* | 8 | 9 | 169 | 499 | 499 | 514 | 679 | 839 | 999 | 81 |
| GN 711.2-AL-1000-W-R-1 | 1000* | 8 | 9 | 169 | 339 | 499 | 519 | 679 | 839 | 999 | 81 |
| GN 711.2-AL-50-S-M-1 | 50 | 2 | 9 | 54 | - | - | - | - | - | - | 4 |
| GN 711.2-AL-50-S-U-1 | 50 | 2 | 9 | 49 | - | - | - | - | - | - | 4 |
| GN 711.2-AL-50-S-O-1 | 50 | 2 | 9 | 49 | - | - | - | - | - | - | 4 |
| GN 711.2-AL-100-S-M-1 | 100 | 2 | 4 | 99 | - | - | - | - | - | - | 8 |
| GN 711.2-AL-100-S-U-1 | 100 | 2 | 9 | 99 | - | - | - | - | - | - | 8 |
| GN 711.2-AL-100-S-O-1 | 100 | 2 | 9 | 99 | - | - | - | - | - | - | 8 |
| GN 711.2-AL-150-S-M-1 | 150 | 2 | 4 | 154 | - | - | - | - | - | - | 12 |
| GN 711.2-AL-150-S-U-1 | 150 | 2 | 9 | 149 | - | - | - | - | - | - | 12 |
| GN 711.2-AL-150-S-O-1 | 150 | 2 | 9 | 149 | - | - | - | - | - | - | 12 |
| GN 711.2-AL-200-S-M-1 | 200 | 3 | 9 | 99 | 199 | - | - | - | - | - | 15 |
| GN 711.2-AL-200-S-U-1 | 200 | 3 | 9 | 99 | 199 | - | - | - | - | - | 15 |
| GN 711.2-AL-200-S-O-1 | 200 | 3 | 9 | 99 | 199 | - | - | - | - | - | 15 |
| GN 711.2-AL-300-S-M-1 | 300 | 3 | 9 | 149 | 299 | - | - | - | - | - | 24 |
| GN 711.2-AL-300-S-U-1 | 300 | 3 | 9 | 149 | 299 | - | - | - | - | - | 24 |
| GN 711.2-AL-300-S-O-1 | 300 | 3 | 9 | 149 | 299 | - | - | - | - | - | 24 |
| GN 711.2-AL-400-S-M-1 | 400 | 4 | 9 | 139 | 269 | 399 | - | - | - | - | 30 |
| GN 711.2-AL-400-S-U-1 | 400 | 4 | 9 | 139 | 269 | 399 | - | - | - | - | 30 |
| GN 711.2-AL-400-S-O-1 | 400 | 4 | 9 | 139 | 269 | 399 | - | - | - | - | 30 |
| GN 711.2-AL-500-S-M-1 | 500 | 4 | 9 | 169 | 339 | 499 | - | - | - | - | 40 |
| GN 711.2-AL-500-S-U-1 | 500 | 4 | 9 | 169 | 339 | 499 | - | - | - | - | 40 |
| GN 711.2-AL-500-S-O-1 | 500 | 4 | 9 | 169 | 339 | 499 | - | - | - | - | 40 |
| GN 711.2-AL-750-S-M-1 | 750* | 8 | 4 | 124 | 254 | 374 | 394 | 504 | 634 | 754 | 60 |
| GN 711.2-AL-750-S-U-1 | 750* | 8 | 9 | 129 | 249 | 364 | 389 | 509 | 829 | 749 | 60 |
| GN 711.2-AL-750-S-O-1 | 750* | 8 | 9 | 129 | 249 | 364 | 389 | 509 | 829 | 749 | 60 |
| GN 711.2-AL-1000-S-M-1 | 1000* | 8 | 9 | 169 | 339 | 499 | 519 | 679 | 839 | 999 | 81 |
| GN 711.2-AL-1000-S-U-1 | 1000* | 8 | 9 | 169 | 329 | 499 | 519 | 679 | 839 | 999 | 81 |
| GN 711.2-AL-1000-S-O-1 | 1000* | 8 | 9 | 169 | 329 | 499 | 519 | 679 | 839 | 999 | 81 |

* 长度包含两部分。

ELESA 和 GANTER 依法保留所有权利。
复制图纸时请注明出处。

# GN 711.1

## 标尺指示箭头

**自粘**

**规格**

不锈钢 **NI**

- 厚度
- 蚀刻刻度

塑料 **KUS**

- 厚度 0.3 mm
- 以银色突显
- 印制刻度

塑料 **KUT**

- 厚度 0.3 mm
- 透明
- 印制刻度

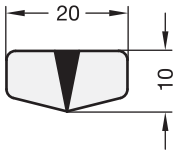


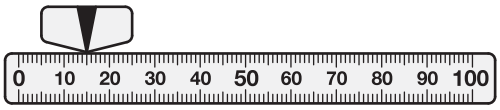


**GN 711.1** 不锈钢

| 型号 | ⚖ |
|---|---|
| GN 711.1-NI | 6 |
| GN 711.1-KUS | 1 |
| GN 711.1-KUT | 3 |

# GN 711.3

## 用于 GN 711.2 的刻度指示箭头

**带 Ø 3.3 安装孔**

**规格**

**识别号**

**1**: 带 Ø3.3 安装孔

铝制 **AL**
本色, 阳极氧化处理

黑色印刷带蚀刻
箭头 (如: 铝本色)

印记在短暂接触的情况下
耐弱酸和碱性溶液,
以及溶剂

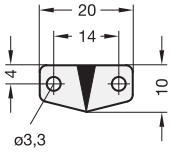


**GN 711.3**

| 型号 | ⚖ |
|---|---|
| GN 711.3-AL-1 | 1 |



ELESA 和 GANTER 依法保留所有权利。
复制图纸时请注明出处。

# 直线滑轨

## 结构

所有直线滑轨都包含一条外轨，其内置可移动滑块。耐磨托架位于轨道与滑块之间，通过轮座定位，并保有一定间隙。

轨道和滑块由热处理钢制成，使其可用于负载率要求较高，运行相对安静，且使用寿命较长的工业环境。

所有设计款式均支持标定轨道尺寸 h1=28, 35 和 43mm，并可提供超标长度，从 130mm 到 970mm，以满足不同工业场合的需求

直线导轨通常将轨道与滑块调节成无间隙状态（如：通过适度预压紧的方式）。轨道中的滑道与滑块采用感应淬火工艺，与耐磨轴承相配合，使得磨耗更低，工作寿命更长。直线滑轨采用专为直线导轨系统设计的高级特制润滑脂，对其永久润滑。

根据需要，有多种不同类型的滑轨可供选择，滑块的行程可在轨道之内，部分在轨道之外或完全在轨道之外。可充分延伸的套叠式直线滑轨包含多条其轨道和滑块能够直接（或利用过渡型材）互通的直线滑轨。

安装直线滑轨，可通过轨道内的埋头孔、滑块上的螺纹孔或埋头孔（根据不同结构而定）。对于空间局促的应用场合，其紧凑的设计，通常来说非常有利。

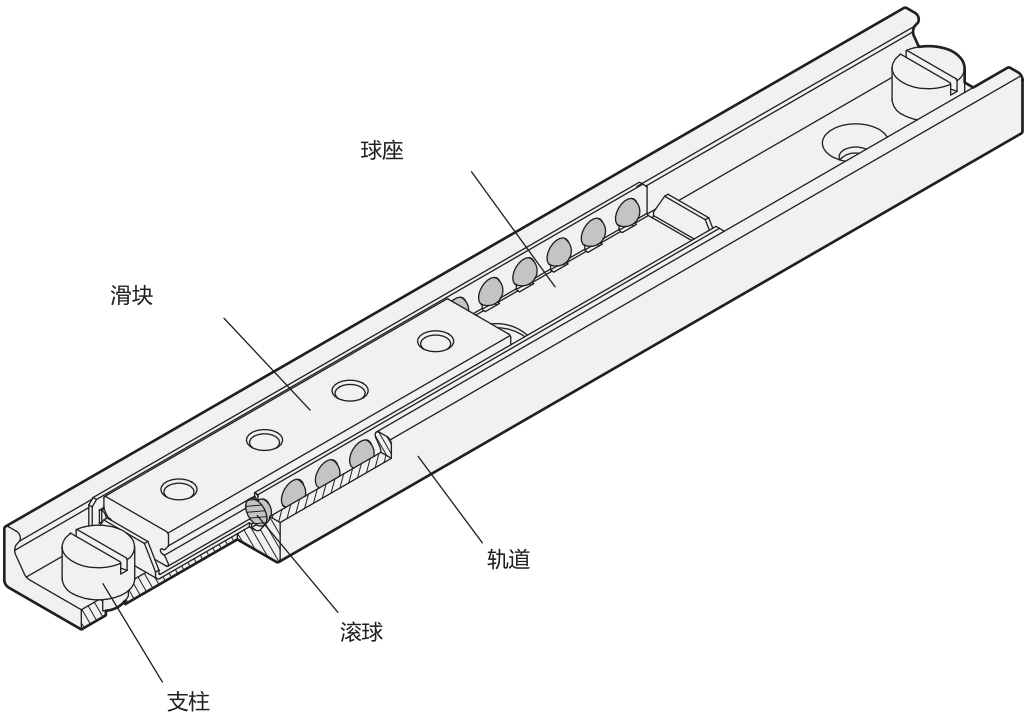




ELESA 和 GANTER 依法保留所有权利。
复制图纸时请注明出处。

# 直线滑轨

## 类型

| | | |
|---|---|---|
| **直线滑轨**<br>不可延伸<br>**GN 2402** (参见页 644) | 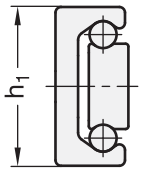 | 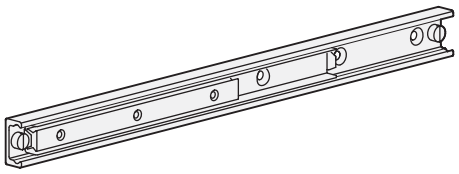 |
| **套叠式直线滑轨**<br>带外侧行程<br>(部分延伸)<br>**GN 2404** (参见页 645) | 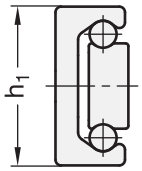 | 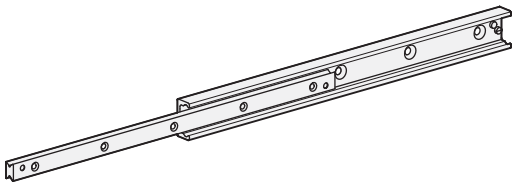 |
| **套叠式直线滑轨**<br>带中介型材S形 (完全延伸)<br>**GN 2406** (参见页 646) | 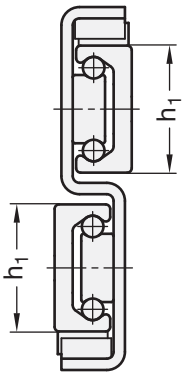 | 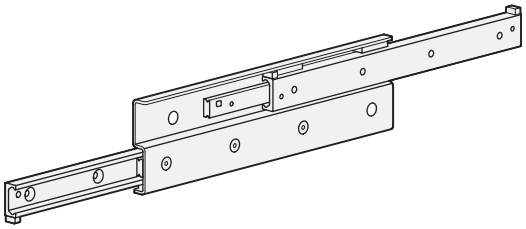 |
| **套叠式直线滑轨**<br>带滑轨连接的H形 (完全延伸)<br>**GN 2408** (参见页 647) | 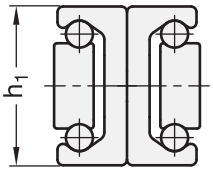 | 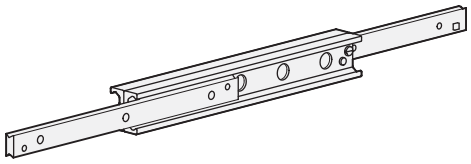 |
| **套叠式直线滑轨**<br>带滑块的双重结构 (完全延伸)<br>**GN 2410** (参见页 648) | 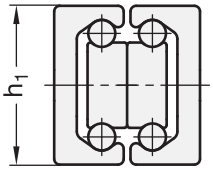 | 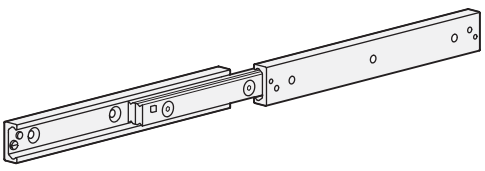 |



ELESA 和 GANTER 依法保留所有权利。
复制图纸时请注明出处。

# 直线滑轨/套叠式直线滑轨

**安装示例**

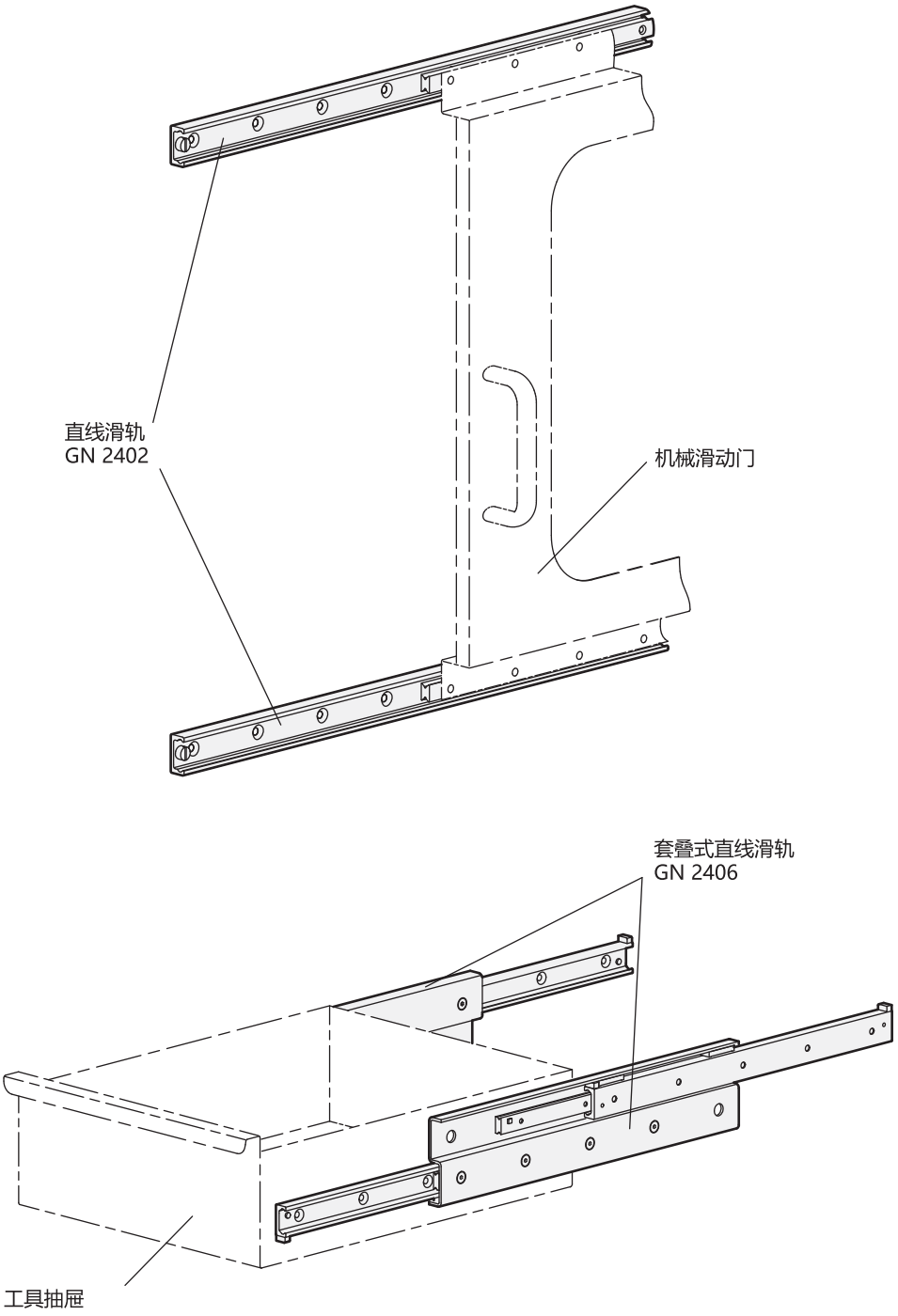





ELESA 和 GANTER 依法保留所有权利。
复制图纸时请注明出处。

# GN 2402

## 直线滑轨

**不可延伸**

### 规格

轨道/滑块
热处理钢

- 镀锌，蓝钝处理
- 滑道硬化处理

滚球
耐磨轴承钢，硬化处理

球座
钢制，镀锌

### 信息

GN 2402 直线滑轨也称为直线运动托架。该产品可用于诸如储物抽屉、滑动门或制作直线滑动的夹具系统。
滑块总行程在轨道长度l1之内。应采用外部元件来限制滑块的最大行程；轨道支柱的设计，可防止滑块意外被从轨道中抽出。
- 关于直线导轨系统的额定负载和信息 (参见页 649)

### 可按需提供

- 其它长度 ( 基于80 mm 的单格标准尺寸)
- 特殊长度 (钻孔间距，行程起止距离)
- 一个以上的滑块，特殊球座

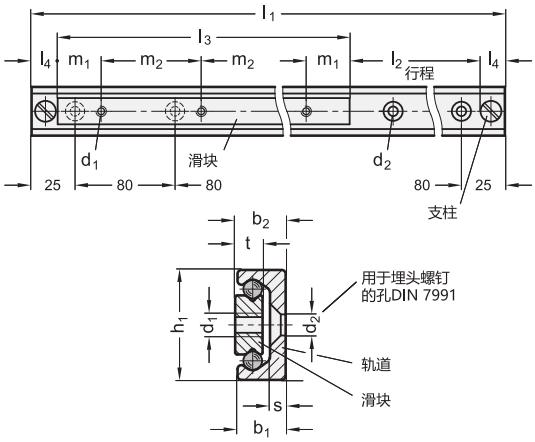





**GN 2402**

| 型号 | h1 | l3 | l1 - l2 | b1 | b2 | d1 | d2 | l4 最大 | m1 | m2 | s | t | ⚖ |
|---|---|---|---|---|---|---|---|---|---|---|---|---|---|
| GN 2402-28-60-130 | 28 | 60 | 130 - 34 | 12.3 | 12.9 | M 5 | 5.5 | 18 | 10 | 20 | 4 | 7 | 228 |
| GN 2402-28-60-210 | 28 | 60 | 210 - 114 | 12.3 | 12.9 | M 5 | 5.5 | 18 | 10 | 20 | 4 | 7 | 336 |
| GN 2402-28-60-370 | 28 | 60 | 370 - 274 | 12.3 | 12.9 | M 5 | 5.5 | 18 | 10 | 20 | 4 | 7 | 540 |
| GN 2402-28-80-290 | 28 | 80 | 290 - 174 | 12.3 | 12.9 | M 5 | 5.5 | 18 | 10 | 20 | 4 | 7 | 420 |
| GN 2402-28-80-450 | 28 | 80 | 450 - 334 | 12.3 | 12.9 | M 5 | 5.5 | 18 | 10 | 20 | 4 | 7 | 672 |
| GN 2402-28-80-610 | 28 | 80 | 610 - 494 | 12.3 | 12.9 | M 5 | 5.5 | 18 | 10 | 20 | 4 | 7 | 890 |
| GN 2402-28-130-290 | 28 | 130 | 290 - 124 | 12.3 | 12.9 | M 5 | 5.5 | 18 | 25 | 80 | 4 | 7 | 504 |
| GN 2402-28-130-450 | 28 | 130 | 450 - 284 | 12.3 | 12.9 | M 5 | 5.5 | 18 | 25 | 80 | 4 | 7 | 720 |
| GN 2402-28-130-690 | 28 | 130 | 690 - 524 | 12.3 | 12.9 | M 5 | 5.5 | 18 | 25 | 80 | 4 | 7 | 1032 |
| GN 2402-28-210-450 | 28 | 210 | 450 - 207 | 12.3 | 12.9 | M 5 | 5.5 | 18 | 25 | 80 | 4 | 7 | 792 |
| GN 2402-28-210-610 | 28 | 210 | 610 - 364 | 12.3 | 12.9 | M 5 | 5.5 | 18 | 25 | 80 | 4 | 7 | 996 |
| GN 2402-28-210-1010 | 28 | 210 | 1010 - 764 | 12.3 | 12.9 | M 5 | 5.5 | 18 | 25 | 80 | 4 | 7 | 1536 |
| GN 2402-35-130-290 | 35 | 130 | 290 - 114 | 16.5 | 17 | M 6 | 6.5 | 23 | 25 | 80 | 3.5 | 10 | 847 |
| GN 2402-35-130-450 | 35 | 130 | 450 - 274 | 16.5 | 17 | M 6 | 6.5 | 23 | 25 | 80 | 3.5 | 10 | 1135 |
| GN 2402-35-130-770 | 35 | 130 | 770 - 594 | 16.5 | 17 | M 6 | 6.5 | 23 | 25 | 80 | 3.5 | 10 | 1711 |
| GN 2402-35-210-450 | 35 | 210 | 450 - 194 | 16.5 | 17 | M 6 | 6.5 | 23 | 25 | 80 | 3.5 | 10 | 1335 |
| GN 2402-35-210-690 | 35 | 210 | 690 - 434 | 16.5 | 17 | M 6 | 6.5 | 23 | 25 | 80 | 3.5 | 10 | 1767 |
| GN 2402-35-210-1010 | 35 | 210 | 1010 - 754 | 16.5 | 17 | M 6 | 6.5 | 23 | 25 | 80 | 3.5 | 10 | 2343 |
| GN 2402-35-290-610 | 35 | 290 | 610 - 274 | 16.5 | 17 | M 6 | 6.5 | 23 | 25 | 80 | 3.5 | 10 | 1823 |
| GN 2402-35-290-930 | 35 | 290 | 930 - 594 | 16.5 | 17 | M 6 | 6.5 | 23 | 25 | 80 | 3.5 | 10 | 2399 |
| GN 2402-35-290-1330 | 35 | 290 | 1330 - 994 | 16.5 | 17 | M 6 | 6.5 | 23 | 25 | 80 | 3.5 | 10 | 3119 |
| GN 2402-43-210-450 | 43 | 210 | 450 - 194 | 21 | 22 | M 8 | 8.5 | 23 | 25 | 80 | 4.5 | 13.5 | 2004 |
| GN 2402-43-210-690 | 43 | 210 | 690 - 434 | 21 | 22 | M 8 | 8.5 | 23 | 25 | 80 | 4.5 | 13.5 | 2772 |
| GN 2402-43-210-1010 | 43 | 210 | 1010 - 754 | 21 | 22 | M 8 | 8.5 | 23 | 25 | 80 | 4.5 | 13.5 | 3816 |
| GN 2402-43-370-770 | 43 | 370 | 770 - 354 | 21 | 22 | M 8 | 8.5 | 23 | 25 | 80 | 4.5 | 13.5 | 3456 |
| GN 2402-43-370-1010 | 43 | 370 | 1010 - 594 | 21 | 22 | M 8 | 8.5 | 23 | 25 | 80 | 4.5 | 13.5 | 4236 |
| GN 2402-43-370-1490 | 43 | 370 | 1490 - 1074 | 21 | 22 | M 8 | 8.5 | 23 | 25 | 80 | 4.5 | 13.5 | 5796 |





ELESA 和 GANTER 依法保留所有权利。
复制图纸时请注明出处。

# GN 2404

## 套叠式直线滑轨

**可部分延伸**

### 规格

轨道/滑块
热处理钢

- 镀锌，蓝钝处理
- 滑道硬化处理

滚球
耐磨轴承钢，硬化处理

球座
钢制，镀锌

### 信息

GN 2404 套叠式直线滑轨，用于诸如储物抽屉、滑动门或制作直线滑动的夹具系统。
如拆下两侧的支柱螺钉，滑动距离可超过轨道长度，延伸长度略大于轨道长度的一半。
应由外部元件限制最大滑动距离；根据设计，轨道的支柱用于防止滑块意外脱轨。
- 关于直线导轨系统的额定负载和信息 (参见页 649)

### 可按需提供

- 其它长度 ( 基于80 mm 的单格标准尺寸)
- 特殊长度 (钻孔间距，行程起止距离)

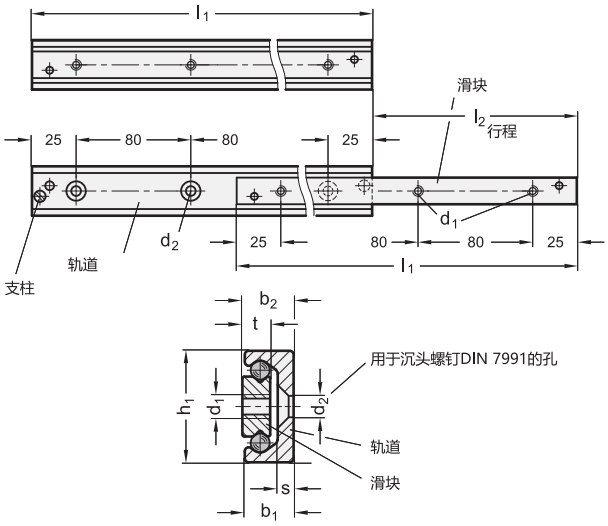





**GN 2404**

| 型号 | h1 | l1 - l2 | b1 | b2 | d1 | d2 | s | t | ⚖ |
|---|---|---|---|---|---|---|---|---|---|
| GN 2404-28-130 | 28 | 130 - 74 | 12.3 | 12.9 | M 5 | 5.5 | 4 | 7 | 290 |
| GN 2404-28-210 | 28 | 210 - 116 | 12.3 | 12.9 | M 5 | 5.5 | 4 | 7 | 460 |
| GN 2404-28-290 | 28 | 290 - 148 | 12.3 | 12.9 | M 5 | 5.5 | 4 | 7 | 640 |
| GN 2404-28-370 | 28 | 370 - 190 | 12.3 | 12.9 | M 5 | 5.5 | 4 | 7 | 810 |
| GN 2404-28-450 | 28 | 450 - 232 | 12.3 | 12.9 | M 5 | 5.5 | 4 | 7 | 990 |
| GN 2404-28-530 | 28 | 530 - 274 | 12.3 | 12.9 | M 5 | 5.5 | 4 | 7 | 1170 |
| GN 2404-35-290 | 35 | 290 - 159 | 16.5 | 17 | M 6 | 6.5 | 3.5 | 10 | 900 |
| GN 2404-35-370 | 35 | 370 - 203 | 16.5 | 17 | M 6 | 6.5 | 3.5 | 10 | 1110 |
| GN 2404-35-450 | 35 | 450 - 247 | 16.5 | 17 | M 6 | 6.5 | 3.5 | 10 | 1350 |
| GN 2404-35-530 | 35 | 530 - 279 | 16.5 | 17 | M 6 | 6.5 | 3.5 | 10 | 1590 |
| GN 2404-35-610 | 35 | 610 - 323 | 16.5 | 17 | M 6 | 6.5 | 3.5 | 10 | 1830 |
| GN 2404-35-690 | 35 | 690 - 367 | 16.5 | 17 | M 6 | 6.5 | 3.5 | 10 | 2070 |
| GN 2404-43-370 | 43 | 370 - 208 | 21 | 22 | M 8 | 8.5 | 4.5 | 13.5 | 1920 |
| GN 2404-43-450 | 43 | 450 - 243 | 21 | 22 | M 8 | 8.5 | 4.5 | 13.5 | 2340 |
| GN 2404-43-530 | 43 | 530 - 278 | 21 | 22 | M 8 | 8.5 | 4.5 | 13.5 | 2760 |
| GN 2404-43-610 | 43 | 610 - 313 | 21 | 22 | M 8 | 8.5 | 4.5 | 13.5 | 3170 |
| GN 2404-43-690 | 43 | 690 - 363 | 21 | 22 | M 8 | 8.5 | 4.5 | 13.5 | 3590 |
| GN 2404-43-770 | 43 | 770 - 398 | 21 | 22 | M 8 | 8.5 | 4.5 | 13.5 | 3730 |




ELESA 和 GANTER 依法保留所有权利。
复制图纸时请注明出处。

# GN 2406

## 套叠式直线滑轨

**可单侧延伸, S形**

### 规格

**类型**

**E**型: 可单侧延伸

轨道/滑块
热处理钢

- 镀锌, 蓝钝处理
- 滑道硬化处理

滚球
耐磨轴承钢, 硬化处理

球座
钢制, 镀锌

球座的过渡金属板
钢制, 镀锌

### 信息

GN 2406 套叠式直线滑轨包含由中介型材连接在一起的两条直线滑轨。该产品用于侧面宽度较小且需要较大行程的场合。中介型材截面呈S形, 使得整体结构具有很高的刚度。
轨道与中介型材等长。两条轨道均可延伸, 使得总行程大于基本长度l1。应由外部元件限制最大滑动距离; 根据设计, 轨道的支柱用于防止滑块意外脱轨。

- 关于直线导轨系统的额定负载和信息 (参见页 649)

### 可按需提供

- 其它长度 ( 基于80 mm 的单格标准尺寸)
- 特殊长度 (钻孔间距, 行程起止距离)
- 每条轨道两侧均可延伸 (D型)

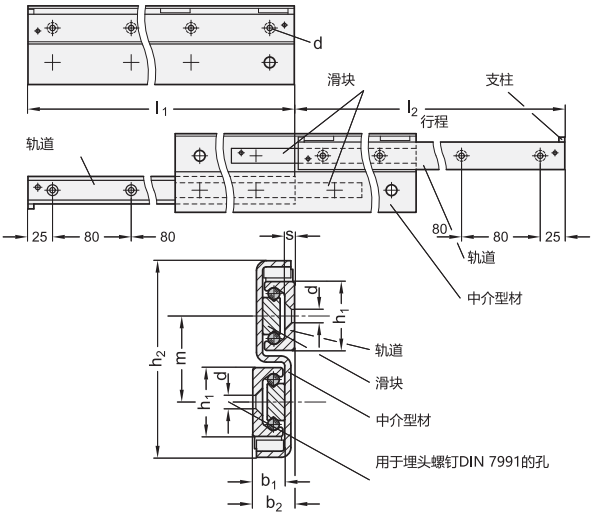


### GN 2406

| 型号 | h1 | l1 - l2 | b1 | b2 | d | h2 | m | s | ⚖ |
|---|---|---|---|---|---|---|---|---|---|
| GN 2406-28-290-E | 28 | 290 - 296 | 12.3 | 17 | 5.5 | 80 | 35 | 4 | 1890 |
| GN 2406-28-370-E | 28 | 370 - 380 | 12.3 | 17 | 5.5 | 80 | 35 | 4 | 2410 |
| GN 2406-28-450-E | 28 | 450 - 464 | 12.3 | 17 | 5.5 | 80 | 35 | 4 | 2930 |
| GN 2406-28-530-E | 28 | 530 - 548 | 12.3 | 17 | 5.5 | 80 | 35 | 4 | 3450 |
| GN 2406-28-610-E | 28 | 610 - 630 | 12.3 | 17 | 5.5 | 80 | 35 | 4 | 3970 |
| GN 2406-35-450-E | 35 | 450 - 494 | 16.5 | 22.5 | 6.5 | 97 | 43 | 3.5 | 4000 |
| GN 2406-35-530-E | 35 | 530 - 558 | 16.5 | 22.5 | 6.5 | 97 | 43 | 3.5 | 4520 |
| GN 2406-35-690-E | 35 | 690 - 734 | 16.5 | 22.5 | 6.5 | 97 | 43 | 3.5 | 5990 |
| GN 2406-35-850-E | 35 | 850 - 886 | 16.5 | 22.5 | 6.5 | 97 | 43 | 3.5 | 7450 |
| GN 2406-43-530-E | 43 | 530 - 556 | 21 | 28 | 8.5 | 117 | 52 | 4.5 | 7740 |
| GN 2406-43-690-E | 43 | 690 - 726 | 21 | 28 | 8.5 | 117 | 52 | 4.5 | 10070 |
| GN 2406-43-850-E | 43 | 850 - 866 | 21 | 28 | 8.5 | 117 | 52 | 4.5 | 12410 |
| GN 2406-43-1010-E | 43 | 1010 - 1036 | 21 | 28 | 8.5 | 117 | 52 | 4.5 | 14750 |
| GN 2406-43-1490-E | 43 | 1490 - 1516 | 21 | 28 | 8.5 | 117 | 52 | 4.5 | 21750 |





ELESA 和 GANTER 依法保留所有权利。
复制图纸时请注明出处。

# GN 2408

## 套叠式直线滑轨

### 带H型轨道

#### 规格

**类型**

- **GG**型: 滑块两侧均带螺纹
- **DG**型: 滑块1x带埋头孔, 1x带螺纹
- **DD**型: 滑块两侧均带埋头孔

轨道/滑块
热处理钢

- 镀锌, 蓝钝处理
- 滑道硬化处理

滚球
耐磨轴承钢, 硬化处理

球座
钢制, 镀锌

轨道连接

- 铆钉, 本色, 不锈钢 ($h_1$ = 28 和 35)
- 螺钉, 钢制镀锌($h_1$ = 43)

#### 信息

GN 2408 叠式直线滑轨包含两个相互连接的直线滑轨, 应用于需要较大延伸距离且轨道设置高度偏低的场合, 如: 手动、自动操作或夹具系统构成等需要直线行程的场合。H 型的轨道使得其整体结构高度坚固。轨道与滑块等长。两条轨道均可延伸, 使得总行程大于轨道基本长度 $l_1$。拆下支柱螺钉, 可在两侧延伸轨道。
应由外部元件限制最大滑动距离; 根据设计, 轨道的支柱用于防止滑块意外脱轨。

- 关于直线导轨系统的额定负载和信息 (参见页 649)

#### 可按需提供

- 其它长度 ( 基于80 mm 的单格标准尺寸)
- 特殊长度 (钻孔间距, 行程起止距离)

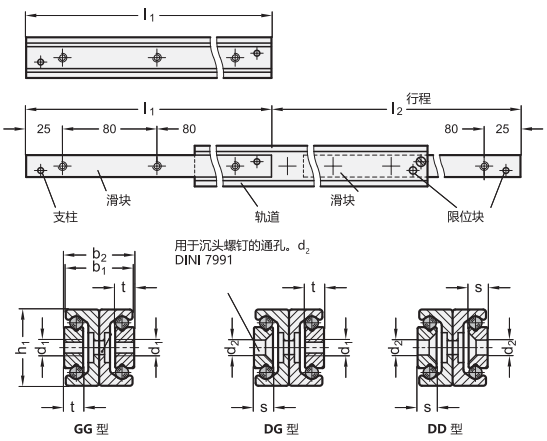


*增加套叠式直线滑轨的型号索引(GG, DG 或 DD)

| GG | DG | DD |
|---|---|---|
| 滑块两侧均带螺纹 | 滑块1x带埋头孔，1x带螺纹 | 滑块带埋头孔，两侧均有 |

**GN 2408**

| 型号 | h1 | l1 - l2 | b1 | b2 | d1 | d2 | s | t | ⚖ |
|---|---|---|---|---|---|---|---|---|---|
| GN 2408-28-210-* | 28 | 210 - 232 | 24.6 | 25.8 | M 5 | 5.5 | 4 | 7 | 920 |
| GN 2408-28-370-* | 28 | 370 - 380 | 24.6 | 25.8 | M 5 | 5.5 | 4 | 7 | 1630 |
| GN 2408-28-450-* | 28 | 450 - 464 | 24.6 | 25.8 | M 5 | 5.5 | 4 | 7 | 1980 |
| GN 2408-28-530-* | 28 | 530 - 548 | 24.6 | 25.8 | M 5 | 5.5 | 4 | 7 | 2330 |
| GN 2408-35-370-* | 35 | 370 - 406 | 33 | 34 | M 6 | 6.5 | 3.5 | 10 | 2260 |
| GN 2408-35-450-* | 35 | 450 - 494 | 33 | 34 | M 6 | 6.5 | 3.5 | 10 | 2750 |
| GN 2408-35-530-* | 35 | 530 - 558 | 33 | 34 | M 6 | 6.5 | 3.5 | 10 | 3220 |
| GN 2408-35-610-* | 35 | 610 - 646 | 33 | 34 | M 6 | 6.5 | 3.5 | 10 | 3720 |
| GN 2408-43-450-* | 43 | 450 - 486 | 42 | 44 | M 8 | 8.5 | 4.5 | 13.5 | 4730 |
| GN 2408-43-610-* | 43 | 610 - 626 | 42 | 44 | M 8 | 8.5 | 4.5 | 13.5 | 6410 |
| GN 2408-43-770-* | 43 | 770 - 796 | 42 | 44 | M 8 | 8.5 | 4.5 | 13.5 | 8090 |
| GN 2408-43-930-* | 43 | 930 - 966 | 42 | 44 | M 8 | 8.5 | 4.5 | 13.5 | 9770 |

重量 GG 型

ELESA 和 GANTER 依法保留所有权利。
复制图纸时请注明出处。

# GN 2410

## 套叠式直线滑轨

**可完全延伸，双重结构**

### 规格

轨道/滑块
热处理钢

- 镀锌，蓝钝处理
- 滑道硬化处理

滚球
耐磨轴承钢，硬化处理

球座
钢制，镀锌

轨道连接
钢制螺钉，镀锌

### 信息

GN 2410 套叠式直线滑轨包含两个直线滑轨，它们分别与两个相互连接的滑块相连接，如：手动、自动操作或夹具系统构成等需要直线行程的场合。
双重结构的优势在于，两部分的径向与轴向负载能力相同，同时这种设计减少了日常使用中的污垢侵入。
轨道与滑块等长。两条轨道均可延伸，使得总行程大于轨道基本长度$l_1$。
拆下支柱螺钉能够使滑块具有双向行程。
应由外部元件限制最大滑动距离；根据设计，轨道的支柱用于防止滑块意外脱轨。
- 关于直线导轨系统的额定负载和信息 (参见页 649)

### 可按需提供

- 其它长度 (基于80 mm 的单格标准尺寸)
- 特殊长度 (钻孔间距，行程起止距离)

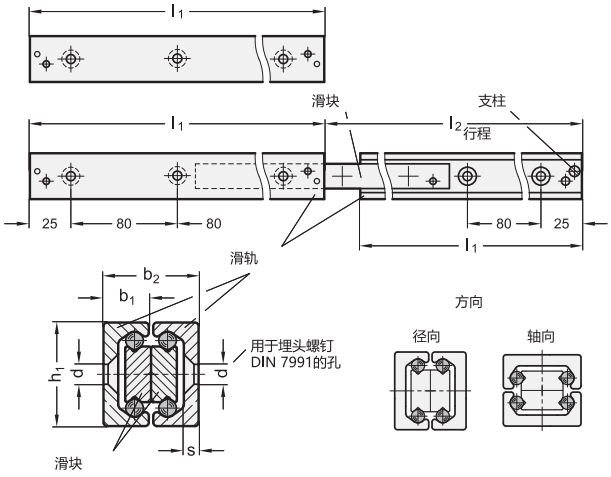


**GN 2410**

| 型号 | h1 | l1 - l2 | b1 | b2 | d | s | ⚖ |
|---|---|---|---|---|---|---|---|
| GN 2410-28-210 | 28 | 210 - 232 | 12.3 | 25.8 | 5.5 | 4 | 898 |
| GN 2410-28-370 | 28 | 370 - 380 | 12.3 | 25.8 | 5.5 | 4 | 1630 |
| GN 2410-28-450 | 28 | 450 - 464 | 12.3 | 25.8 | 5.5 | 4 | 1980 |
| GN 2410-28-530 | 28 | 530 - 548 | 12.3 | 25.8 | 5.5 | 4 | 2300 |
| GN 2410-35-370 | 35 | 370 - 406 | 16.5 | 34 | 6.5 | 3.5 | 2331 |
| GN 2410-35-450 | 35 | 450 - 494 | 16.5 | 34 | 6.5 | 3.5 | 2835 |
| GN 2410-35-530 | 35 | 530 - 558 | 16.5 | 34 | 6.5 | 3.5 | 3339 |
| GN 2410-35-610 | 35 | 610 - 646 | 16.5 | 34 | 6.5 | 3.5 | 3843 |
| GN 2410-43-450 | 43 | 450 - 486 | 21 | 44 | 8.5 | 4.5 | 4700 |
| GN 2410-43-610 | 43 | 610 - 626 | 21 | 44 | 8.5 | 4.5 | 6400 |
| GN 2410-43-770 | 43 | 770 - 796 | 21 | 44 | 8.5 | 4.5 | 8550 |
| GN 2410-43-930 | 43 | 930 - 966 | 21 | 44 | 8.5 | 4.5 | 10000 |





ELESA 和 GANTER 依法保留所有权利。
复制图纸时请注明出处。

# 套叠式直线滑轨的负载率

标准编号升序排列

选择适宜的直线滑轨时，首先必须考虑适用的空间、所需的行程及承受的负载。以下列出的数值作为选取最为适宜的标准尺寸轨道的选型指导。具体负载率不受给出指导数值的约束，指导数值不承担一般意义的质保责任。用户必须根据实际情况选择适合预期用途的产品。环境因素和老化程度都可能影响列出的数值。

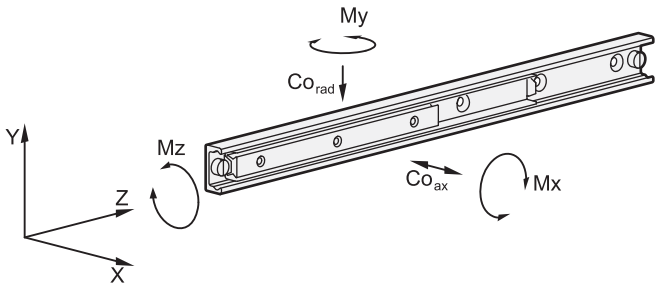


**静负载**

| 物料编号 | | 负载率 | | 允许负荷扭矩 | | |
|---|---|---|---|---|---|---|
| | | Corad in N | Coax in N | Mx in Nm | My in Nm | Mz in Nm |
| GN 2402 | -28-60-... | 3580 | 2500 | 37 | 25 | 18 |
| | -28-80-... | 4780 | 3345 | 65 | 45 | 23 |
| | -28-130-... | 7765 | 5435 | 166 | 117 | 38 |
| | -28-210-... | 12545 | 8780 | 430 | 300 | 62 |
| | -35-130-... | 9980 | 6985 | 219 | 156 | 50 |
| | -35-210-... | 16125 | 11290 | 560 | 397 | 87 |
| | -35-290-... | 22270 | 15590 | 1085 | 745 | 109 |
| | -43-210-... | 23140 | 16200 | 790 | 552 | 157 |
| | -43-370-... | 40775 | 28540 | 2445 | 1710 | 275 |
| GN 2404 | -28-130 | 645 | 452 | 30 | 23 | 17 |
| | -28-210 | 1165 | 816 | 86 | 60 | 27 |
| | -28-290 | 2015 | 1410 | 190 | 135 | 41 |
| | -28-370 | 2540 | 1780 | 309 | 215 | 52 |
| | -28-450 | 3065 | 2145 | 540 | 316 | 64 |
| | -28-530 | 3595 | 2515 | 625 | 435 | 74 |
| | -35-290 | 2100 | 1470 | 218 | 155 | 56 |
| | -35-370 | 2685 | 1880 | 348 | 247 | 69 |
| | -35-450 | 3270 | 2285 | 515 | 365 | 80 |
| | -35-530 | 4350 | 3045 | 787 | 553 | 101 |
| | -35-610 | 4930 | 3450 | 1025 | 722 | 113 |
| | -35-690 | 5510 | 3860 | 1295 | 914 | 125 |
| | -43-370 | 3540 | 2480 | 444 | 313 | 119 |
| | -43-450 | 4905 | 3435 | 735 | 514 | 151 |
| | -43-530 | 6305 | 4415 | 1090 | 766 | 184 |
| | -43-610 | 7725 | 5410 | 1525 | 1065 | 210 |
| | -43-690 | 8185 | 5730 | 1850 | 1295 | 240 |
| | -43-770 | 9490 | 6530 | 2405 | 1685 | 273 |




ELESA 和 GANTER 依法保留所有权利。
复制图纸时请注明出处。

# 套叠式直线滑轨的负载率

**标准编号升序排列**

| 物料编号 | | 负载率 $C_{0rad}$ in N | 物料编号 | | 负载率 $C_{0rad}$ in N | 物料编号 | | 负载率 |
|---|---|---|---|---|---|---|---|---|
| GN 2406 | -28-290-E | 587 | GN 2408 | -28-210-... | 447 | GN 2410 | -28-210 | 444 |
| | -28-370-E | 793 | | -28-370-... | 1000 | | -28-370 | 496 |
| | -28-450-E | 999 | | -28-450-... | 1205 | | -28-450 | 405 |
| | -28-530-E | 1205 | | -28-530-... | 1140 | | -28-530 | 342 |
| | -28-610-E | 1510 | | -35-370-... | 1035 | | -35-370 | 534 |
| | -35-450-E | 1265 | | -35-450-... | 1265 | | -35-450 | 439 |
| | -35-530-E | 1700 | | -35-530-... | 1705 | | -35-530 | 403 |
| | -35-690-E | 2150 | | -35-610-... | 1930 | | -35-610 | 346 |
| | -35-850-E | 2830 | | -43-450-... | 1890 | | -43-450 | 1370 |
| | -43-530-E | 2140 | | -43-610-... | 3035 | | -43-610 | 1115 |
| | -43-690-E | 2885 | | -43-770-... | 3145 | | -43-770 | 870 |
| | -43-850-E | 4010 | | -43-930-... | 2580 | | -43-930 | 714 |
| | -43-1010-E | 4755 | | | | | | |
| | -43-1490-E | 3820 | | | | | | |

对于套叠式直线滑轨，没有给出所容许的负荷扭矩，这是因其通常成对使用。以上规格的负荷在较小的程度范围内，是由于假定其周围的结构具有足够的硬度和刚度。可允许在一定限度内转移负荷扭矩。

### 静载荷与挠曲

表中给出的负载值，是指完全展开的轨道型材的第三段中部，允许承受的最大力值。在符合给出数值的前提下，如果套叠式直线滑轨完全展开，滑块或轨道的末端会出现挠曲（下垂）。该现象通常完全不会影响使用中的滑轨正常发挥其功能。如有需要，可提供相关指导数值。

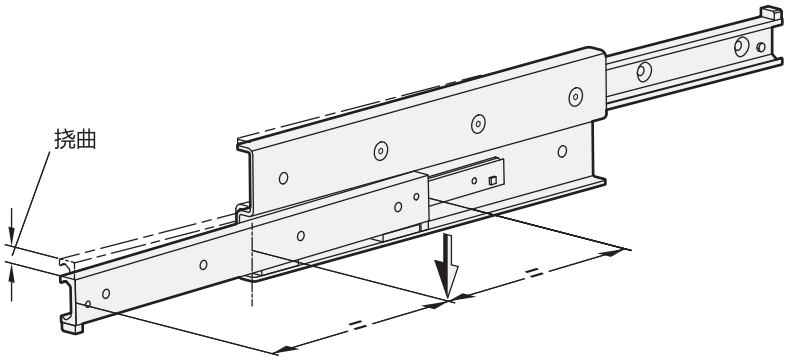


### 安装螺钉，安装孔布局

标准安装元件为DIN 7991-10.9埋头螺钉，按照规定的拧紧力矩安装。根据类型的不同，并非所有的安装孔都在安装时被使用，这些孔可弃置不用。在一些特殊情况下，特别是需要双侧都有行程时，这些孔可在拧松支柱螺钉和拔出滑块后被使用。支柱螺钉随后装回原位。

### 行进速度，球座滑脱

直线滑轨的行进速度可达0.8m/s。特定的应用场合与安装长度会对此数值产生影响。如果急速改变运动方向，或承受较高加速力，在某些情况下，特别是较长的球座，可能发生滑脱。在这种情况下，球座不再与滑块同步运动（正常速度为滑块速度的一半），并逐渐从正常位置滑脱。此时应尽可能使用球座离位运行至整个行程的末端，使其回复正常位置。





ELESA 和 GANTER 依法保留所有权利。
复制图纸时请注明出处。

# 直线导轨系统

## 结构

直线导轨系统使得机械模组的直线运动兼具了可靠性与经济性。其显著特征为：维护工作少、服务寿命长、运行安静。这些特征使得直线导轨系统，对于强调效率性与安全性，并追求低能耗的设备和机组来说，成为不可获缺的部件。

产品系列包括构成直线导轨系统的所有必要元件，该系统结构紧凑且易于装配。所有直线导轨系统均包含一条外轨，并带有在其内运行的滚轮或轮座。

轨道是直线导轨系统的基础，其可制成固定支撑和浮动支撑两种款式，固定支撑型的滚轮在固定于两个相互垂直平面上的轨道内运行，浮动支撑型在仅固定于单一平面的轨道内运行。将两种款式结合使用，可补偿相连结构之间的对接偏差或平行偏差。由此可将前期对周边部件的精细加工量减至最少。两种款式的轨道均可由两种不同方式装配：通过柱状埋头孔或用于自定心安装的90°锥形孔。

轮座可提供三种构造类型，具有不同径向和轴向安装选择，不同的材料和密封程度。所有轮座均装有三个滚轮，中间的一个滚轮带有可调节的偏心枢轴，用于确定预紧程度及与轨道的空隙/ 间隙。根据轨道的款式，滑片安装在任意轮座的末端位置。

滚轮的结构均比较相似，带有深槽式滚珠轴承，并装有不可拆卸的枢轴，用以固定元件。

对于特殊的应用场合，滚轮与滑片还可与轮座分开，以不同的标准供货。

对于所有设计方案，均可提供标准尺寸的轨道：$h_1$= 18, 28, 35 和 43mm。还可在标准之外，提供单体最大长度在 3600mm 以内的轨道，或按照个性化和定制化的需求，提供组合轨道。

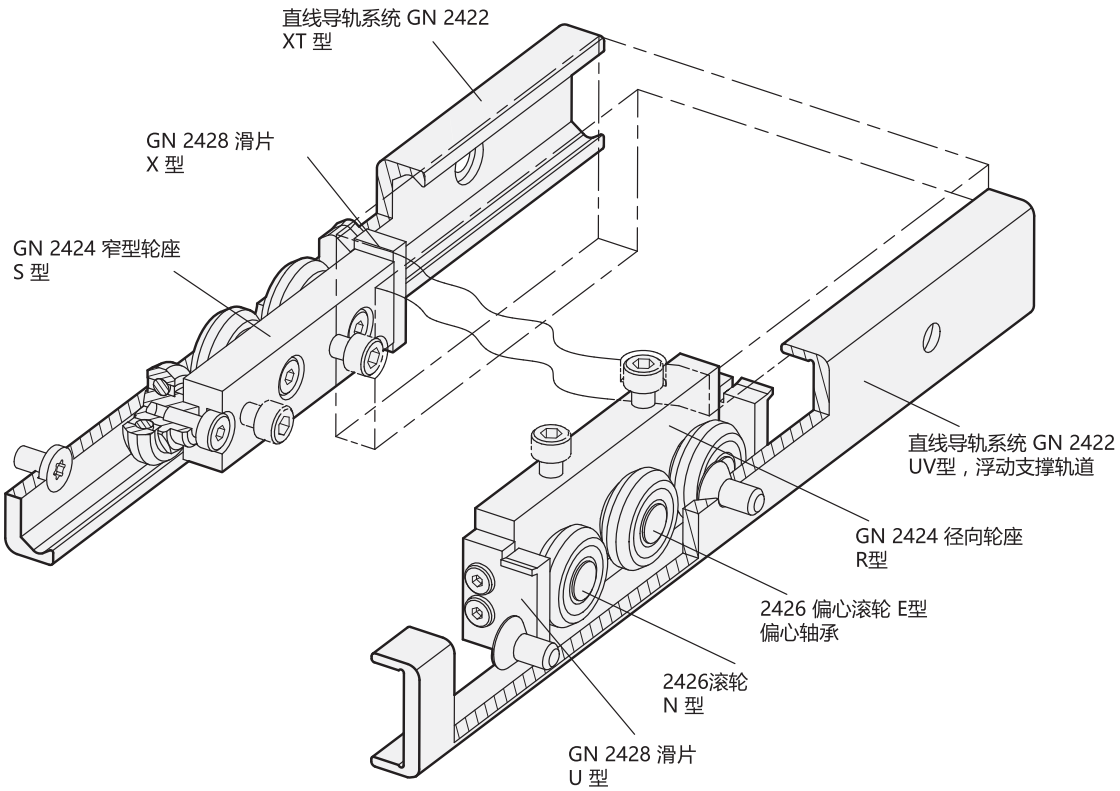





ELESA 和 GANTER 依法保留所有权利。
复制图纸时请注明出处。

# 直线导轨系统

## 组件及配件

为保证最大程度的灵活性，直线导轨系统由以下元件组合而成。可按需求量提供适配的元件。由于在许多应用场合，轨道和轮座必须分开安装，这些元件供货时未装配，且分开包装。

可按需提供已装配完全的直线导轨系统，包含 GN 2422 轨道和 GN 2424 轮座。

| | |
|---|---|
| **凸缘滚轮直线导轨**<br>**GN 2422 (参见页 654)** | UT 型　UV 型　XT 型　XV 型<br> 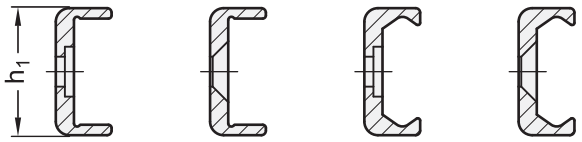 <br><br>浮动支撑轨道　固定支撑轨道 |
| **凸缘滚轮轮座**<br>**用于轨道**<br>**GN 2424 (参见页 656)** | N 型　R 型　S 型<br> 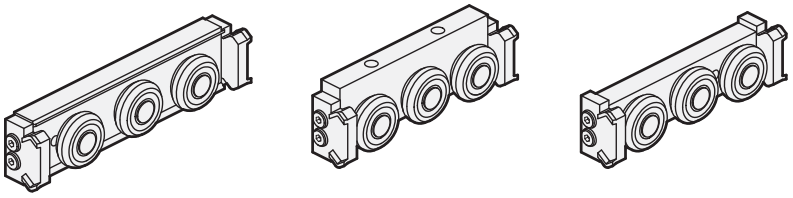 <br>普通轮座　径向轮座　窄型轮座 |
| **凸缘滚轮**<br>**用于轨道**<br>**GN 2426 (参见页 658)** | B 型　N 型　E 型<br> 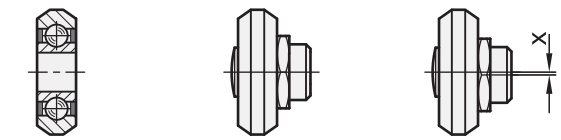 <br><br>带孔滚轮　带中心支承轴的标准滚轮　带偏心支承轴的偏心滚轮 |
| **滑片**<br>**用于轨道**<br>**GN 2428 (参见页 659)** | U 型　X 型<br> 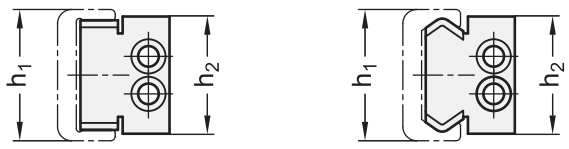 <br><br>用于浮动支撑轨道　用于固定支撑轨道 |



ELESA 和 GANTER 依法保留所有权利。
复制图纸时请注明出处。

# 直线导轨系统

**安装示例**

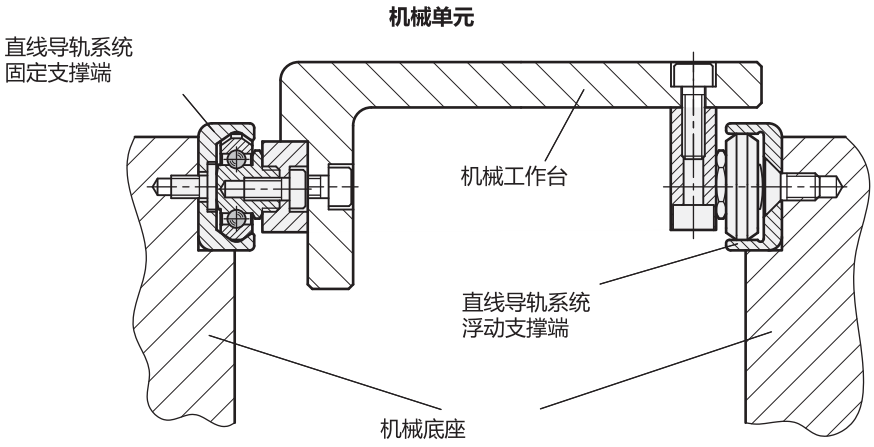


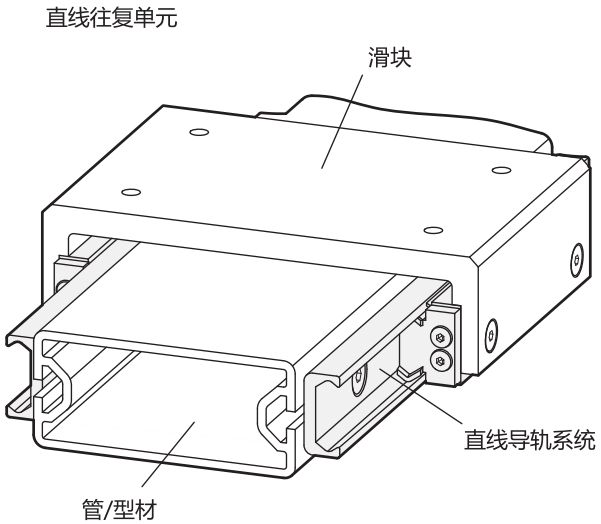





ELESA 和 GANTER 依法保留所有权利。
复制图纸时请注明出处。

# GN 2422

## 凸缘滚轮直线导轨

**用于直线导轨系统, C形**

### 规格

**类型**

- **UT**型: 浮动支撑轨道, 带用于平头螺钉的安装孔
- **UV**型: 浮动支撑轨道, 带用于埋头螺钉的安装孔
- **XT**型: 固定支撑轨道, 带用于平头螺钉的安装孔
- **XV**型: 固定支撑轨道, 带用于埋头螺钉的安装孔

热处理钢

- 镀锌, 蓝钝处理
- 滑道经研磨, 硬化处理

平头螺钉 (仅用于UT/XT型)
钢制, 镀锌, 蓝钝处理

### 信息

GN 2422轨道可与GN 2424轮座或GN 2426滚轮组合成滚轮导向系统。这种节省空间的装置适用于承载滑动门, 或在机械工程或夹具系统建造时, 用于直线移动的机组。
该导向系统具有稳定性高、运行安静, 以及行进速度快的特点。由于其采用了结合固定轨道与浮动轨道的设计, 该系统对周边结构没有过多要求, 并可补偿平行跨距偏差, UT/XT 型轨道包含短平头螺钉。

- 直线导轨系统 (参见页 660)

### 附件

- 凸缘滚轮轮座 GN 2424 (参见页 656)
- 凸缘滚轮 GN 2426 (参见页 658)

### 可按需提供

- 其它轨道长度 (最长至3600 mm)
- 其它固定孔距 $m_1/m_2$





ELESA 和 GANTER 依法保留所有权利。
复制图纸时请注明出处。

# GN 2422 | 凸缘滚轮直线导轨

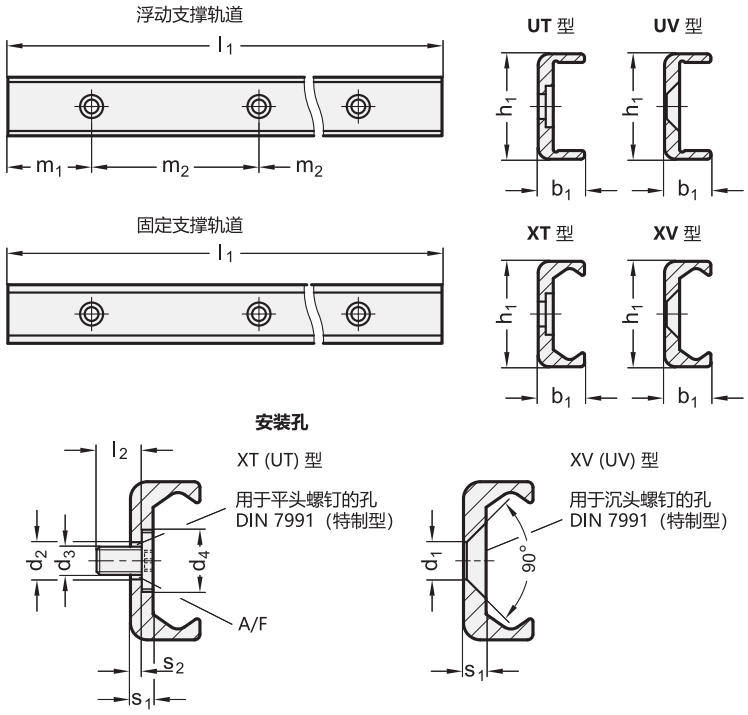


*增加凸缘滚轮直线导轨的型号索引

UT UV XT XV

**GN 2422**

| 型号 | h1 | l1 | m1 | b1 | d1 | d2 | d3 | d4 | l2 | m2 | s1 | s2 | A/F | ⚖ |
|---|---|---|---|---|---|---|---|---|---|---|---|---|---|---|
| GN 2422-18-240-40-* | 18 | 240 | 40 | 8.3 | 4.5 | 5 | M 4 | 9.5 | 8 | 80 | 2.8 | 0.8 | T20 | 132 |
| GN 2422-18-400-40-* | 18 | 400 | 40 | 8.3 | 4.5 | 5 | M 4 | 9.5 | 8 | 80 | 2.8 | 0.8 | T20 | 220 |
| GN 2422-18-560-40-* | 18 | 560 | 40 | 8.3 | 4.5 | 5 | M 4 | 9.5 | 8 | 80 | 2.8 | 0.8 | T20 | 308 |
| GN 2422-18-800-40-* | 18 | 800 | 40 | 8.3 | 4.5 | 5 | M 4 | 9.5 | 8 | 80 | 2.8 | 0.8 | T20 | 440 |
| GN 2422-18-1040-40-* | 18 | 1040 | 40 | 8.3 | 4.5 | 5 | M 4 | 9.5 | 8 | 80 | 2.8 | 0.8 | T20 | 572 |
| GN 2422-18-1200-40-* | 18 | 1200 | 40 | 8.3 | 4.5 | 5 | M 4 | 9.5 | 8 | 80 | 2.8 | 0.8 | T20 | 660 |
| GN 2422-28-400-40-* | 28 | 400 | 40 | 12.3 | 5.5 | 6.4 | M 5 | 11 | 10 | 80 | 4 | 2 | T25 | 484 |
| GN 2422-28-560-40-* | 28 | 560 | 40 | 12.3 | 5.5 | 6.4 | M 5 | 11 | 10 | 80 | 4 | 2 | T25 | 678 |
| GN 2422-28-800-40-* | 28 | 800 | 40 | 12.3 | 5.5 | 6.4 | M 5 | 11 | 10 | 80 | 4 | 2 | T25 | 968 |
| GN 2422-28-1040-40-* | 28 | 1040 | 40 | 12.3 | 5.5 | 6.4 | M 5 | 11 | 10 | 80 | 4 | 2 | T25 | 1258 |
| GN 2422-28-1200-40-* | 28 | 1200 | 40 | 12.3 | 5.5 | 6.4 | M 5 | 11 | 10 | 80 | 4 | 2 | T25 | 1452 |
| GN 2422-28-1440-40-* | 28 | 1440 | 40 | 12.3 | 5.5 | 6.4 | M 5 | 11 | 10 | 80 | 4 | 2 | T25 | 1742 |
| GN 2422-35-400-40-* | 35 | 400 | 40 | 16.5 | 6.5 | 8 | M 6 | 15 | 12 | 80 | 3.5 | 0.8 | T30 | 636 |
| GN 2422-35-560-40-* | 35 | 560 | 40 | 16.5 | 6.5 | 8 | M 6 | 15 | 12 | 80 | 3.5 | 0.8 | T30 | 890 |
| GN 2422-35-800-40-* | 35 | 800 | 40 | 16.5 | 6.5 | 8 | M 6 | 15 | 12 | 80 | 3.5 | 0.8 | T30 | 1272 |
| GN 2422-35-1040-40-* | 35 | 1040 | 40 | 16.5 | 6.5 | 8 | M 6 | 15 | 12 | 80 | 3.5 | 0.8 | T30 | 1654 |
| GN 2422-35-1200-40-* | 35 | 1200 | 40 | 16.5 | 6.5 | 8 | M 6 | 15 | 12 | 80 | 3.5 | 0.8 | T30 | 1108 |
| GN 2422-35-1440-40-* | 35 | 1440 | 40 | 16.5 | 6.5 | 8 | M 6 | 15 | 12 | 80 | 3.5 | 0.8 | T30 | 2290 |
| GN 2422-43-400-40-* | 43 | 400 | 40 | 21 | 8.5 | 10.5 | M 8 | 18 | 16 | 80 | 4.5 | 1.5 | T40 | 1004 |
| GN 2422-43-560-40-* | 43 | 560 | 40 | 21 | 8.5 | 10.5 | M 8 | 18 | 16 | 80 | 4.5 | 1.5 | T40 | 1406 |
| GN 2422-43-800-40-* | 43 | 800 | 40 | 21 | 8.5 | 10.5 | M 8 | 18 | 16 | 80 | 4.5 | 1.5 | T40 | 2008 |
| GN 2422-43-1040-40-* | 43 | 1040 | 40 | 21 | 8.5 | 10.5 | M 8 | 18 | 16 | 80 | 4.5 | 1.5 | T40 | 2610 |
| GN 2422-43-1200-40-* | 43 | 1200 | 40 | 21 | 8.5 | 10.5 | M 8 | 18 | 16 | 80 | 4.5 | 1.5 | T40 | 3012 |
| GN 2422-43-1520-40-* | 43 | 1520 | 40 | 21 | 8.5 | 10.5 | M 8 | 18 | 16 | 80 | 4.5 | 1.5 | T40 | 3815 |
| GN 2422-43-2000-40-* | 43 | 2000 | 40 | 21 | 8.5 | 10.5 | M 8 | 18 | 16 | 80 | 4.5 | 1.5 | T40 | 5020 |

重量 UT 型



ELESA 和 GANTER 依法保留所有权利。
复制图纸时请注明出处。

# GN 2424

## 凸缘滚轮轮座

**用于 GN 2422 凸缘滚轮直线导轨**

### 规格

**类型**

- **N**型: 普通轮座, 中心布局
- **R**型: 径向轮座, 侧方布局
- **S**型: 窄型轮座, 中心布局

**款式**

- **U**款: 带用于浮动支撑轨道的滑片 (U型轨道)
- **X**款: 带用于固定支撑轨道的滑片 (X型轨道)

底座本体

- 铝制(Type N)
- 钢制 (R型/S型) 镀锌, 蓝钝处理

滚轮

- 耐磨轴承钢, 硬化处理
- 球座安装, 密封 (2RS)
- 持久润滑

滑片

- 塑料, PUA, 灰色
- 钢制嵌件, 镀锌

### 信息

GN 2424 凸缘滚轮轮座与 GN 2422 (参见页 654) 凸缘滚轮直线导轨组合成直线导轨系统。在机械工程或夹具系统建造时, 用于直线移动的机组。
根据轮座的类型, 可安装在相对于轮轴的轴向或径向位置。根据轨道不同, 滑片还可与带纵向密封的N型配合安装。

- 直线导轨系统 (参见页 660)

可按需提供

- 带3个以上滚轮的轮座
- 其它滚轮布局

### 安装说明

安装时可决定预紧张力或轮座在轨道内的间隙。两只外侧滚轮负责承载轮座, 中间的滚轮 (用于偏心调节) 则从相对应的轨道一侧支撑轮座。每只轮座供货时均包含详细安装说明和必要安装工具。

如有需要, 还可单独订购开口扳手 GN 2424.1 , 可提供两种尺寸:
$A/F_1$ / $A/F_2$ = 8 应用构造尺寸为 $h_1$ = 18, 物料编号 GN 2424.1-8-8
$A/F_1$ = 13 及 $A/F_2$ = 15 应用构造尺寸为 $h_1$ = 28 / 35 / 43, 物料编号 GN 2424.1-13-15

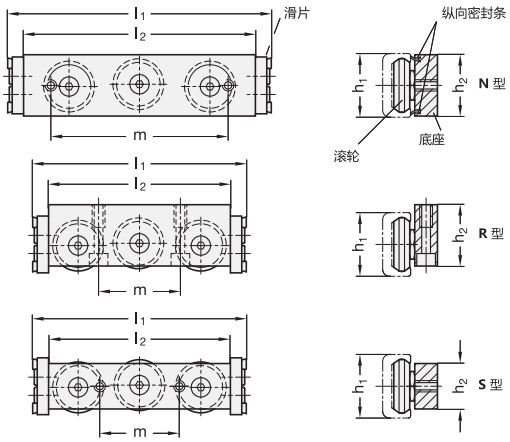


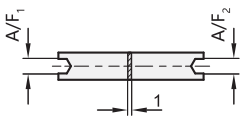


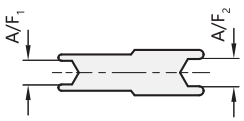






ELESA 和 GANTER 依法保留所有权利。
复制图纸时请注明出处。

# GN 2424

## 凸缘滚轮轮座

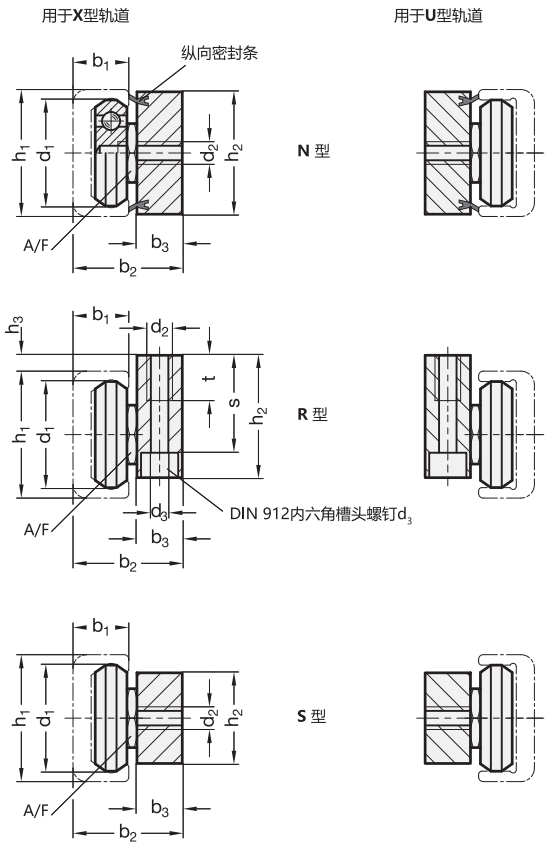


**GN 2424**

| 型号 | h1 | b1 | b2 | b3 | d1 | d2 | d3 | h2 | h3 | l1 | l2 | m | s | t | A/F | ⚖ |
|---|---|---|---|---|---|---|---|---|---|---|---|---|---|---|---|---|
| GN 2424-18-N-X | 18 | 8.3 | 16.5 | 7.2 | 14 | M 5 | - | 17 | - | 94 | 80 | 52 | - | - | 8 | 30 |
| GN 2424-18-N-U | 18 | 8.3 | 16.5 | 7.2 | 14 | M 5 | - | 17 | - | 94 | 80 | 52 | - | - | 8 | 30 |
| GN 2424-28-N-X | 28 | 12.3 | 24.1 | 10 | 22.4 | M 6 | - | 25 | - | 116 | 102 | 78 | - | - | 13 | 120 |
| GN 2424-28-N-U | 28 | 12.3 | 24.1 | 10 | 22.4 | M 6 | - | 25 | - | 116 | 102 | 78 | - | - | 13 | 120 |
| GN 2424-43-N-X | 43 | 21 | 37.5 | 15 | 35 | M 8 | - | 40 | - | 148 | 134 | 114 | - | - | 15 | 415 |
| GN 2424-43-N-U | 43 | 21 | 37.5 | 15 | 35 | M 8 | - | 40 | - | 148 | 134 | 114 | - | - | 15 | 415 |
| GN 2424-18-R-X | 18 | 8.3 | 17.3 | 8 | 14 | M 5 | M 4 | 20 | 4 | 74 | 60 | 20 | 17 | 8 | 8 | 86 |
| GN 2424-18-R-U | 18 | 8.3 | 17.3 | 8 | 14 | M 5 | M 4 | 20 | 4 | 74 | 60 | 20 | 17 | 8 | 8 | 86 |
| GN 2424-28-R-X | 28 | 12.3 | 24.1 | 10 | 22.4 | M 6 | M 5 | 30 | 4 | 94 | 80 | 36 | 24.5 | 10 | 13 | 240 |
| GN 2424-28-R-U | 28 | 12.3 | 24.1 | 10 | 22.4 | M 6 | M 5 | 30 | 4 | 94 | 80 | 36 | 24.5 | 10 | 13 | 240 |
| GN 2424-35-R-X | 35 | 16.5 | 37.5 | 12 | 28 | M 8 | M 6 | 36 | 3 | 114 | 100 | 45 | 29.5 | 15 | 15 | 486 |
| GN 2424-35-R-U | 35 | 16.5 | 37.5 | 12 | 28 | M 8 | M 6 | 36 | 3 | 114 | 100 | 45 | 29.5 | 15 | 15 | 486 |
| GN 2424-43-R-X | 43 | 21 | 17.3 | 15 | 35 | M 8 | M 6 | 45 | 4 | 134 | 120 | 56 | 38.5 | 16 | 15 | 697 |
| GN 2424-43-R-U | 43 | 21 | 17.3 | 15 | 35 | M 8 | M 6 | 45 | 4 | 134 | 120 | 56 | 38.5 | 16 | 15 | 697 |
| GN 2424-18-S-X | 18 | 8.3 | 15 | 5.7 | 14 | M 5 | - | 9.5 | - | 74 | 60 | 20 | - | - | 8 | 40 |
| GN 2424-18-S-U | 18 | 8.3 | 15 | 5.7 | 14 | M 5 | - | 9.5 | - | 74 | 60 | 20 | - | - | 8 | 40 |
| GN 2424-28-S-X | 28 | 12.3 | 23.8 | 9.7 | 22.4 | M 6 | - | 15 | - | 94 | 80 | 35 | - | - | 13 | 146 |
| GN 2424-28-S-U | 28 | 12.3 | 23.8 | 9.7 | 22.4 | M 6 | - | 15 | - | 94 | 80 | 35 | - | - | 13 | 146 |
| GN 2424-35-S-X | 35 | 16.5 | 30 | 12 | 28 | M 8 | - | 20 | - | 114 | 100 | 45 | - | - | 15 | 368 |
| GN 2424-35-S-U | 35 | 16.5 | 30 | 12 | 28 | M 8 | - | 20 | - | 114 | 100 | 45 | - | - | 15 | 368 |
| GN 2424-43-S-X | 43 | 21 | 37.5 | 14.5 | 35 | M 8 | - | 25 | - | 134 | 120 | 55 | - | - | 15 | 542 |
| GN 2424-43-S-U | 43 | 21 | 37.5 | 14.5 | 35 | M 8 | - | 25 | - | 134 | 120 | 55 | - | - | 15 | 542 |



ELESA 和 GANTER 依法保留所有权利。
复制图纸时请注明出处。

# GN 2426

## 凸缘滚轮

### 用于 GN 2422 凸缘滚轮直线导轨

**规格**

**类型**

- **B**型: 带孔滚轮
- **N**型: 带中心支承轴的标准滚轮
- **E**型: 带偏心支承轴的偏心滚轮

滚轮

- 耐磨轴承钢，硬化处理
- 防尘和防水溅
- 持久润滑

密封盘
塑料 NBR **2RS**

支承轴
镀锌钢，蓝钝处理

**信息**

GN 2426 凸缘滚轮适于同 GN 2422 (参见页 654) 导轨组合成定制化并节省空间的直线滚轮导向系统。
滚轮的外表面微呈球面，使其运行时与适配形状的轨道有四个接触点，以确保其精确的直线运动 (XT型或XV型)。在应用于浮动支承轨道时(UT型或UV型)，，也可实现同样功能，但仅有两个接触点。
配合轨道安装时，使用偏心可调节滚轮(E型)，可选择间隙度或多个滚轮的预紧张力。调节所需的 GN 2424.1 (参见页 656) 开口扳手可单独供货。
滚轮是密封的，并持久润滑，保证其超长的使用寿命和极佳的运动性能。
- 直线导轨系统 (参见页 660)

**可按需提供**

密封盘，密封间隙的金属板(2Z)

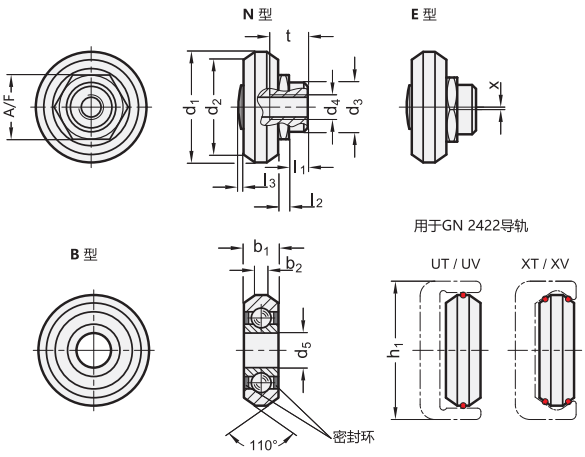


**GN 2426**

| 型号 | h1 | b1 | b2 | d1 | d2 | d3 -0.05 | d4 | d5 -0.008 | l1 | l2 | l3 最大 | A/F | t | x | ⚖ |
|---|---|---|---|---|---|---|---|---|---|---|---|---|---|---|---|
| GN 2426-18-B-2RS | 18 | 4 | 1.6 | 14 | 12.4 | - | - | 5 | - | - | - | - | - | - | 4 |
| GN 2426-28-B-2RS | 28 | 7 | 2.4 | 22.4 | 19.2 | - | - | 7 | - | - | - | - | - | - | 13 |
| GN 2426-35-B-2RS | 35 | 7.5 | 3.3 | 28 | 25.1 | - | - | 8 | - | - | - | - | - | - | 23 |
| GN 2426-43-B-2RS | 43 | 11 | 5 | 35 | 30.8 | - | - | 10 | - | - | - | - | - | - | 63 |
| GN 2426-18-E-2RS | 18 | 4 | 1.6 | 14 | 12.4 | 6 | M 4 | - | 1.8 | 1.5 | 0.5 | 8 | 5 | 0.4 | 4 |
| GN 2426-28-E-2RS | 28 | 7 | 2.4 | 22.4 | 19.2 | 10 | M 5 | - | 3.8 | 2.2 | 0.6 | 13 | 8 | 0.5 | 17 |
| GN 2426-35-E-2RS | 35 | 7.5 | 3.3 | 28 | 25.1 | 12 | M 5 | - | 4.2 | 2.5 | 0.7 | 15 | 9 | 0.7 | 32 |
| GN 2426-43-E-2RS | 43 | 11 | 5 | 35 | 30.8 | 12 | M 6 | - | 4.3 | 2.5 | 0.7 | 15 | 11 | 0.8 | 63 |
| GN 2426-18-N-2RS | 18 | 4 | 1.6 | 14 | 12.4 | 6 | M 4 | - | 1.8 | 1.5 | 0.5 | 8 | 5 | 0.4 | 4 |
| GN 2426-28-N-2RS | 28 | 7 | 2.4 | 22.4 | 19.2 | 10 | M 5 | - | 3.8 | 2.2 | 0.6 | 13 | 8 | 0.5 | 17 |
| GN 2426-35-N-2RS | 35 | 7.5 | 3.3 | 28 | 25.1 | 12 | M 5 | - | 4.2 | 2.5 | 0.7 | 15 | 9 | 0.7 | 32 |
| GN 2426-43-N-2RS | 43 | 11 | 5 | 35 | 30.8 | 12 | M 6 | - | 4.3 | 2.5 | 0.7 | 15 | 11 | 0.8 | 63 |






ELESA 和 GANTER 依法保留所有权利。
复制图纸时请注明出处。

# GN 2428

## 滑片

### 用于 GN 2422 凸缘滚轮直线导轨

**规格**

**类型**

- **U**型: 用于浮动支撑轨道
- **X**型: 用于固定支撑轨道

滑片
塑料 PUR, 灰色

支撑片
钢制, 镀锌

DIN 912 柱头螺钉
镀锌钢, 蓝钝处理

**信息**

GN 2428 滑片可防止轨道和滚轮淤积灰尘。
对于规格 $h_1$ =18 的滑片，仅用一颗中心螺钉安装。
螺钉随货提供。
- 直线导轨系统 (参见页 660)

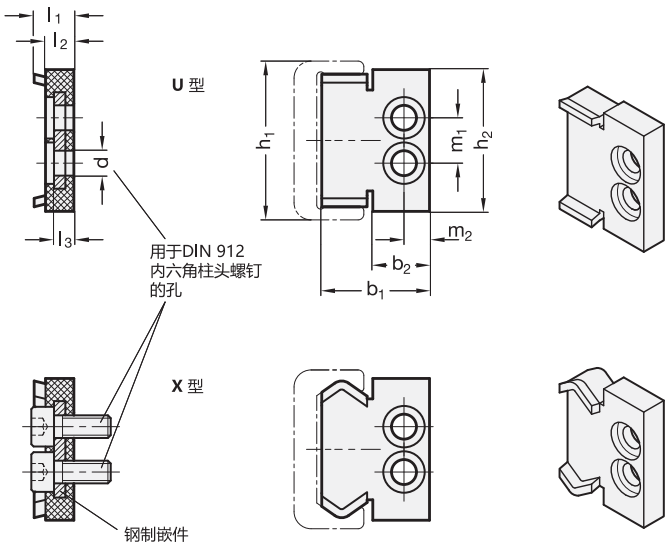


**GN 2428**

| 型号 | h1 | b1 | b2 | d | h2 | l1 | l2 | l3 最大 | m1 | m2 | ⚖ |
|---|---|---|---|---|---|---|---|---|---|---|---|
| GN 2428-18-U | 18 | 12.6 | 5.6 | M 3 | 17 | 7 | 5 | 3.5 | - | 3.5 | 2 |
| GN 2428-28-U | 28 | 19 | 10 | M 4 | 25 | 7 | 5 | 3.5 | 8 | 4.5 | 5 |
| GN 2428-35-U | 35 | 25.5 | 12.5 | M 4 | 32 | 7 | 5 | 3.5 | 10 | 5.5 | 10 |
| GN 2428-43-U | 43 | 32.2 | 15 | M 4 | 40 | 7 | 5 | 3.5 | 12 | 7.5 | 16 |
| GN 2428-18-X | 18 | 12.6 | 5.6 | M 3 | 17 | 7 | 5 | 3.5 | - | 3.5 | 2 |
| GN 2428-28-X | 28 | 19 | 10 | M 4 | 25 | 7 | 5 | 3.5 | 8 | 4.5 | 5 |
| GN 2428-35-X | 35 | 25.5 | 12.5 | M 4 | 32 | 7 | 5 | 3.5 | 10 | 5.5 | 10 |
| GN 2428-43-X | 43 | 32.2 | 15 | M 4 | 40 | 7 | 5 | 3.5 | 12 | 7.5 | 16 |




ELESA 和 GANTER 依法保留所有权利。
复制图纸时请注明出处。

# 直线导轨系统

## 精度、技术信息

### 安装后的直线导轨系统的公差

GN 2422 (参见页 654) 轨道与 GN 2424 (参见页656) 组合时，存在下列尺寸/ 公差。

如果将多个轮座装入一条轨道，则各个轮座之间会产生补偿值x，必须将该值加入尺寸 h2。

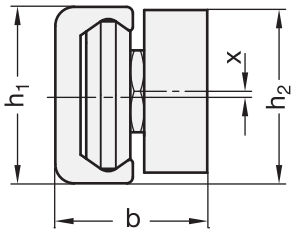


| h1 | b | h2 | x |
|---|---|---|---|
| **18** +0.25/-0.10 | +0.15/-0.16 | +0.25/-0.25 | ±0.20 |
| **28** +0.25/-0.10 | +0.25/-0.10 | +0.15/-0.35 | ±0.20 |
| **35** +0.35/-0.10 | +0.25/-0.10 | +0.10/-0.30 | ±0.20 |
| **43** +0.36/-0.10 | +0.25/-0.10 | +0.20/-0.35 | ±0.20 |

### 导向精度

直线导轨系统的直线导向精度如图表所示。.

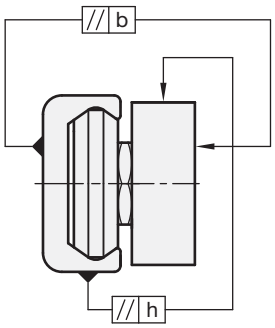


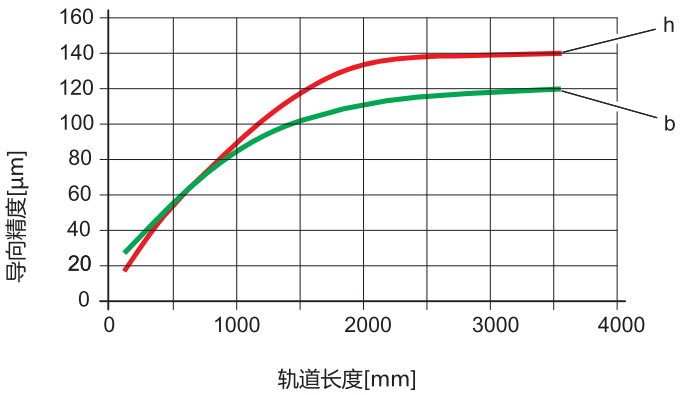


### 可允许高度补偿

固定支撑和浮动支撑的机制，已确保了在基础建造阶段就可对偏差进行补偿。然而，当采用UV / UT 和 XV / XT 型轨道时，这种偏差不应超过一定限度。下表列出了对于固定和浮动支撑轨道，允许进行高度补偿的最大角度。请注意一旦达到特定值，负载率必须减小30%。

为计算 h2, 应使用下列等式 : h2=axtan w, 使用下表列出的 w 值。

示例：: $h_1$ = 43, a = 650 mm, w max. = 0,171°

$h_2$ = 650 mm x tan 0,171° = 1,94 mm

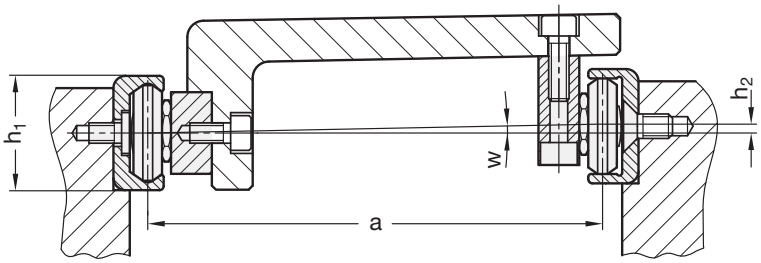


| h1 | w max. |
|---|---|
| 18 | 0.057° |
| 28 | 0.143° |
| 35 | 0.151° |
| 43 | 0.171° |



ELESA 和 GANTER 依法保留所有权利。
复制图纸时请注明出处。

# 直线导轨系统

## 安装、技术信息

### 可允许的侧方补偿

可利用固定支撑和浮动支撑轨道，对角度缺陷和安装表面的偏差进行补偿。下表给出的 x 和 z 值为 UT/UV 型轨道内的滚轮和轮座的可允许补偿值。参照值 bm 为滑道的标称中点。

因而在通过轨道全长的过程中，平行偏差与角度错误能够得到补偿，相应补偿值取自x 和z 值之和。

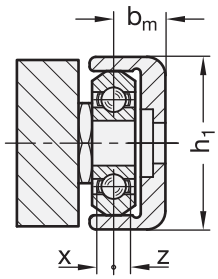


| h1 | bm | x | z |
|---|---|---|---|
| **18** | 6.3 | 1.1 | 0.3 |
| **28** | 8.6 | 1.3 | 0.7 |
| **35** | 10.5 | 2.7 | 1.3 |
| **43** | 14.5 | 2.5 | 1.5 |

### 支撑深度

为保证正常地滑动运行，在安装滚轮导轨系统时，必须留意外部尺寸。其中包括支撑轨道和轮座的部件，其支撑深度不应小于a或 b 的深度。从而，来自外部的作用力能够可靠地经由直线导轨系统传导，安装螺钉不会受剪切力影响。

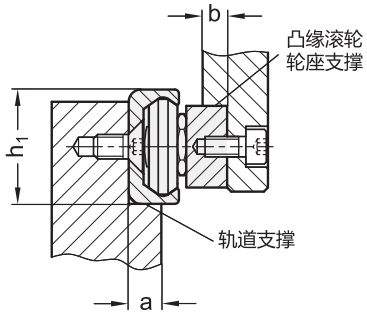


| h1 | a | b |
|---|---|---|
| **18** | 5 | 4 |
| **28** | 8 | 4 |
| **35** | 11 | 5 |
| **43** | 14 | 5 |

### 拧紧扭矩

在采用埋头安装孔定位UT 型和XT 型轨道时，要确保安装表面的平整，适配螺纹孔的螺纹深度要足以保证平头螺钉顶部与轨道齐平。

平头螺钉的特定拧紧扭矩必须加以保持。

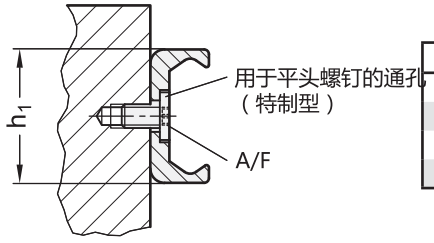


| h1 | 螺钉 | A/F | 扭矩Nm |
|---|---|---|---|
| 18 | M 4 x 8 | T20 | 3 |
| 28 | M 5 x 10 | T25 | 9 |
| 35 | M 6 x 12 | T30 | 14 |
| 43 | M 8 x 16 | T40 | 24 |




ELESA 和 GANTER 依法保留所有权利。
复制图纸时请注明出处。

# 直线导轨系统

## 承载能力

### 行进速度

根据应用场合及安装长度，凸缘滚轮导轨系统的最大行进速度为 7m/s。

### 润滑

当轮座在轨道上安装就位时，建议采用刷子及直线导轨系统专用重载型润滑脂，如：Klüberplex BE 31-222，略微润滑滑道表面。

定期检查润滑涂层，防止污垢和沾染，例如：金属碎屑残留。

发现可见的污染和明显的润滑涂层脱落时，使用干净的布清洁轨道和滚轮，再涂上新的润滑剂。

通常运行时间满一年，或运行距离超过100km 后，需要涂抹新的润滑剂。

### 工作温度

滚轮导向系统的元件适用温度范围是：-30 °C 到 130 °C。

### 额定负载

选择最具可用性的滚轮导轨系统时，安装空间，所需连接模式，以及承载能力是决定因素。以下给出的值，有助于选择最为适宜的轮座或凸缘滚轮。

承载能力详细数值为不具约束性的参考值，不构成一般意义的质保和用户预期使用场合的保证，对用户选择不承担责任。用户必须根据实际情况选择适合预期用途的产品。环境和老化因素可能会影响标称数值。

| 物料编号 | | 主要承载方向上的负载率 | | 允许负荷扭矩 | | |
|---|---|---|---|---|---|---|
| | | **Co**rad in N | **Co**ax in N | **Mx** in Nm | **My** in Nm | **Mz** in Nm |
| GN 2424 | -18-... | 825 | 260 | 1,6 | 8,3 | 4,8 |
| | -28-... | 2210 | 650 | 6,4 | 28 | 16,4 |
| | -35-... | 3550 | 1070 | 13,2 | 63 | 34,1 |
| | -43-... | 5520 | 1580 | 23,7 | 104,7 | 60,1 |
| GN 2426 | -18-... | 410 | - | - | - | - |
| | -28-... | 1100 | - | - | - | - |
| | -35-... | 1760 | - | - | - | - |
| | -43-... | 2700 | - | - | - | - |

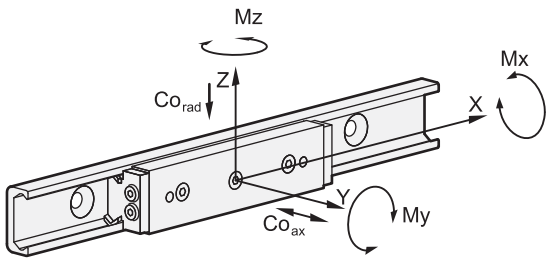






ELESA 和 GANTER 依法保留所有权利。
复制图纸时请注明出处。

# 允许负荷扭矩

## 安装说明 -直线导轨系统

直线导轨系统包含GN 2422 (参见页654) 滚轮直线导轨和GN 2424 (参见页656)　滚轮轮座。所有元件均单独包装，供货时未装配。起运时，轮座与与轨道 之间的间隙未作预调。

安装时，按如下步骤安装凸缘滚轮轮座：

1. 确保滑道与滚轮的清洁。

2. 略微拧松中间的偏心可调节滚轮的安装螺钉，并将轮座 ( 未提拱滑片时 ) 插入轨道 ( 参见第 4 项和第 6 项 ) 。

3. 将轮座置于轨道的一端。对于 UT 型和 UV 型浮动支撑轨道，在轮座本体和轨道的末端下方，必须放置一个薄而稳定的支撑物 (开口扳手或厚度规)，以保证水平滑道内轮座的平行校准。

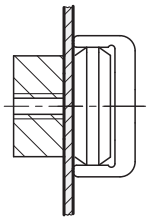

用于浮动支撑轨道的支撑物!

4. GN 2424.1 开口扳手 ( 随货提供 ) (参见页656) 从偏心滚轮和轮座本体之间插入。( 左侧和右侧的定心孔标示出偏心滚轮 / 承载滚轮的滚动侧位置。)

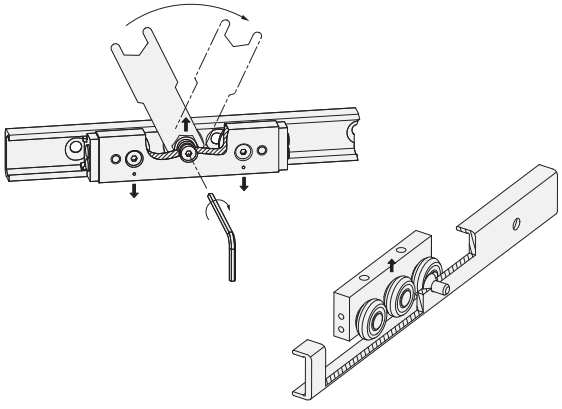

5. 顺时针转动开口扳手，使可调节滚轮压住滑道顶部，从而消除轮座与轨道的间隙。务必防止过度预紧，因为这样会导致摩擦力的增加，减少使用寿命。

6. 使用开口扳手将支撑轴固定在正确的位置，适度拧紧安装螺钉。随后检查拧紧扭矩是否正确。

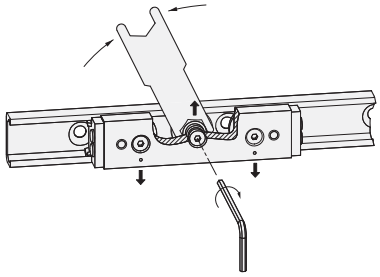

7. 使轮座在轨道内运动，确认其沿轨道全长运行时，间隙与预紧力度保持不变。轮座的运动应该自由顺畅，在轨道内的任何位置均不可出现间隙或阻滞。

8. 此时用开口扳手将滚轮固定在适当的角度上，并按照表内列出的推荐拧紧扭矩，拧紧安装螺钉。

| $h_1$ | 扭矩Nm |
|---|---|
| **18** | 3 Nm |
| **28** | 7 Nm |
| **35** | 7 Nm |
| **43** | 12 Nm |

9. 此时安装滑片，对于 N 型轮座，则安装纵向密封条。安装时，将轮座从轨道内取出。

10. 重新插入轮座之前，确保使用重载型直线导轨用润滑剂对滑道 / 滚轮进行适度润滑。



ELESA 和 GANTER 依法保留所有权利。
复制图纸时请注明出处。

# 可调节滑动装置



**型号**
GN 900 (参见页)型可调滑动装置为一个工作支持系统，适用于几乎所有应用类型。

可提供30、50、80和120mm四种不同滑动幅度的标准尺寸，适用于几乎所有的应用范围。

作为各滑动幅度的标准件，该装置带有开口不同的外导向滑座。该可调滑动装置适用于超规格零件。

与一系列转接器组合，可将该可调滑动装置置于任何规定的位置（无论是水平、竖直或任何其它角度）以进行机械加工。其独特的夹紧技术（可简单、快速地夹紧工件。

还可提供各种配套的带有数显或非数显的位置指示器的操作部件。此外，还可提供一系列其它配件。

**其它特征**
- 阳极氧化铝质滑座
- 额定负荷高
- 摩擦系数大
- 由于阳极氧化处理表面硬度良好，滑轨质量极高
- 无间隙轴调节
- 可微调至0.05mm
- 带零位的分度环
- 可根据滑座定位进行调整的可调夹紧杆

**应用示例**
- 焊接/焊头的精密定位
- 喷墨式打印机调节
- 测量相机调节
- 激光头调节
- 后侧限位挡块重新调整
- 传感器调节

带控制旋钮的示例（D型）

带控制旋钮及位置指示器的示例（DN/DR型）

带手轮的示例（H型）

带手轮及位置指示器的示例（HN/HR型）

不带可调主轴的示例（S型），手动或气动操作



ELESA 和 GANTER 依法保留所有权利。
复制图纸时请注明出处。

# 可调节滑动装置

GN 900.6 (参见页677)型手动转盘为一定位器，其大大拓展了可调滑动装置的应用范围。
当然，该转盘不带可调滑动装置时也可单独使用。

X-Y 可调节组件包含两个 GN 900 (参见页668) 可调节滑动装置与带 GN 900.4 (参见页675) 安装板的 X-Y 连接套件 GN 900.2 (参见页673) 。

X-Y-Z 可调节组件包含三个 GN 900 (参见页668) 可调节滑动装置，X轴和Z轴带位置指示器，加上安装在Z轴上的 GN 900.6 (参见页677)转台，组装在 GN 900.4 (参见页675) 安装板上。

X-Y 可调节组件包含两个 GN 900 (参见页668) 可调节滑动装置，Y轴带 GN 900.5 (参见页676) 旋转安装板，与水平面呈 120°夹角。

特殊型号
S型可调节滑动装置安装有气缸。

ELESA 和 GANTER 依法保留所有权利。
复制图纸时请注明出处。

# 可调节滑动装置

## 特征

外滑块为阳极氧化处理挤压成型铝块，通常作为运动部件。
作为标准，通常每个滑块具有相同长度，以安装GN 900.2 (参见页673)连接组件，GN 900.4 (参见页675)安装板和 GN 900.5 (参见页676)旋转安装板。

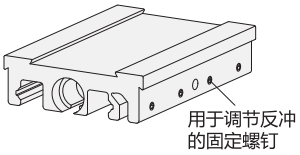


内滑块也为阳极氧化处理挤压成型铝块，通常作为承载部件。导轨由两条高等级不锈钢轴构成。

阳极氧化处理硬化导轨表面，可实现高额定载荷及适宜的摩擦值。

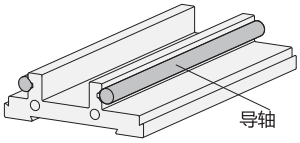


内滑块长度由外滑块长度加行程决定。

无间隙驱动装置包含一块端板和一根预装不锈钢轴，装有滚珠轴承，以及预装塑料螺母(耐受温度从 -20 °C 至 + 80 °C)。

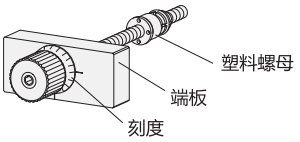


螺纹节距为：
滑块尺寸 b= 30 : 0.5 mm
滑块尺寸 b = 50, 80, 120 : 1.0 mm

使用刻度定位(一条刻度线 = 0.05 mm 调节范围)，可重置为“0”。

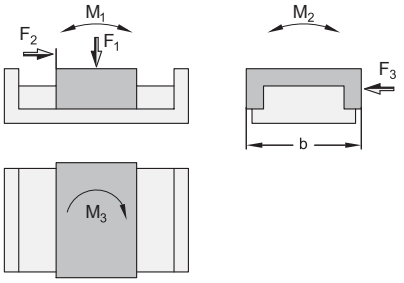


| b | F1 in N | F2*in N | F3 in N | M1 in Nm | M2 in Nm | M3 in Nm |
|---|---|---|---|---|---|---|
| 30 | 150 | 40 | 65 | 45 | 2 | 1 |
| 50 | 300 | 120 | 215 | 70 | 5 | 3 |
| 80 | 500 | 150 | 365 | 120 | 10 | 6 |
| 120 | 1000 | 300 | 700 | 160 | 20 | 12 |

* $F_2$ 为最大/容许滑动推力

GN 900.1 (参见页672) 固定装置包含两条安装轨道。通过轨道，可调节滑动装置从操作者一侧安装到底板上。

GN 900.2 (参见页673) 连接组件包含四条轨道。通过轨道，两个可调节滑动装置组合成 X-Y (或 Y-Z)可调节组件。

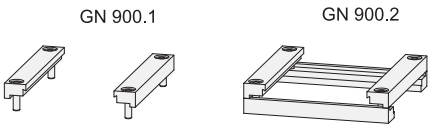


GN 900.3 (参见页674) 连接组件包含两块安装板。通过安装板，两个可调节滑动装置组合成 X-Z (或 Y-Z)可调节组件。如果滑块必须与参考轴平行，使用第三块安装板(P型)实现。

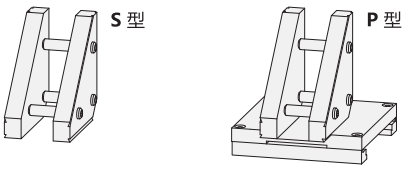







ELESA 和 GANTER 依法保留所有权利。
复制图纸时请注明出处。

# 可调节滑动装置

**特征**

GN 900.4 (参见页675)安装板作为侧面安装所需的可机加工的转接板使用。采用机加工转接板，可省去对滑块本身再加工的工作。

该板同 GN 900.1 (参见页672)固定装置一起安装在可调节滑动装置上。

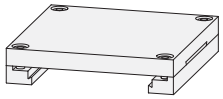

GN 900.5 (参见页676)旋转安装板允许可调节滑动装置以任意角度倾斜定位。

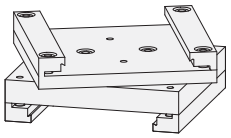

使用 GN 900.1 (参见页675)固定装置，将带 GN 900.4 (参见页672)安装板的可调节滑动装置安装到底板上。

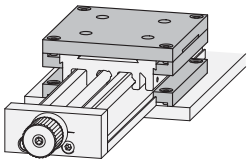

X-Y 可调节滑动装置，使用 GN 900.2 (参见页673) 连接组件，将可调节滑动装置安装到底板上。

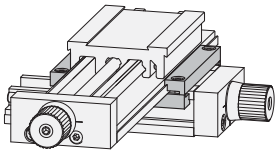

X-Z 可调节滑动装置，使用 GN 900.3 (参见页674) 连接组件将其连接在一起。

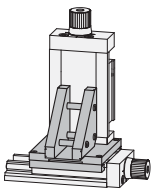

X-Y 可调节滑动装置，带 GN 900.5 (参见页676) 的 Y 滑块呈角度固定。

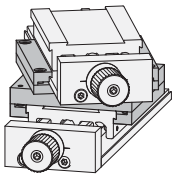



ELESA 和 GANTER 依法保留所有权利。
复制图纸时请注明出处。

# GN 900

RoHS

## 可调节滑动装置

### 规格

**类型**

- **D**型: 带控制旋钮
- **H**型: 带手轮 (尺寸50以上)
- **DN**型:带控制旋钮及数字位置指示器 DD51 (尺寸50以上) (参见页 718)
- **DR**型:带控制旋钮及数字位置指示器DD51 (尺寸50以上) (参见页 718)
- **HN**型:带手轮及数字位置指示器DD51 (尺寸50以上) (参见页 718)
- **HR**型:带手轮及数字位置指示器DD51 (尺寸50以上) (参见页 718)
- **S**型: 不带可调节轴和操作元件 (如:用于安装气缸)

**识别号**

- **1**: 不带可调节手柄
- **2**: 带可调节手柄 (仅从 b=50 开始)

滑轨 / 端片
铝材冲压成型
阳极氧化处理, 挤压成型, 本色

驱动

- 联轴器 / 滚珠轴承, 不锈钢
- 丝杠螺母, 塑料

固定螺钉
不锈钢

控制旋钮 / 刻度环
铝制, 黑色阳极氧化处理

技术信息
- 盘形手轮 VDN.FP用于操作双向液体流动的指示器 (参见页 162)

### 信息

GN900型可调滑动装置可与多种转接器组合, 实现各种轴结构。
此类固定装置(GN 900.1、GN 900.2 和 GN 900.3)可快速、方便地卡装在可调滑动装置。
设置分度环用以进行微调, 该分度环的刻度表示数字位置指示器0.05mm及0.02mm的增加量。
此外, 该可调节滑动装置 (D型, 带控制旋钮) 可防锈。

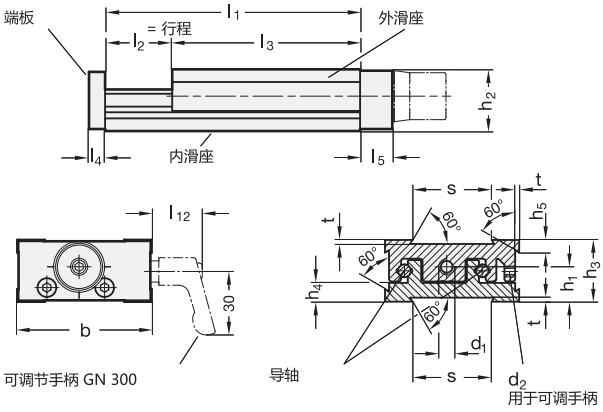


*增加可调滑动装置的识别号 (1 或 2)

| 1 | 2 |
|---|---|
| 无调手手柄 | 带调手手柄 |

### GN 900-S

| 型号 | b | l1 - l2 | d1 | d2 | h1 | h2 | h3 | h5 | l3 | l4 | l5 | l12 | s | t | ⚖ |
|---|---|---|---|---|---|---|---|---|---|---|---|---|---|---|---|
| GN 900-50-95-25-S-* | 50 | 95-25 | M6 x 1 | M 4 | 13 | 22.5 | 23 | 4.5 | 70 | 6 | 12 | 36 | 30 | 1.5 | 252 |
| GN 900-50-120-50-S-* | 50 | 120-50 | M6 x 1 | M 4 | 13 | 22.5 | 23 | 4.5 | 70 | 6 | 12 | 36 | 30 | 1.5 | 276 |
| GN 900-50-145-75-S-* | 50 | 145-75 | M6 x 1 | M 4 | 13 | 22.5 | 23 | 4.5 | 70 | 6 | 12 | 36 | 30 | 1.5 | 306 |
| GN 900-50-170-100-S-* | 50 | 170-100 | M6 x 1 | M 4 | 13 | 22.5 | 23 | 4.5 | 70 | 6 | 12 | 36 | 30 | 1.5 | 340 |
| GN 900-80-145-25-S-* | 80 | 145-25 | M8 x 1 | M 5 | 20.5 | 35.5 | 36 | 10 | 120 | 8 | 16 | 25 | 50 | 2 | 950 |
| GN 900-80-170-50-S-* | 80 | 170-50 | M8 x 1 | M 5 | 20.5 | 35.5 | 36 | 10 | 120 | 8 | 16 | 25 | 50 | 2 | 1000 |
| GN 900-80-195-75-S-* | 80 | 195-75 | M8 x 1 | M 5 | 20.5 | 35.5 | 36 | 10 | 120 | 8 | 16 | 25 | 50 | 2 | 1080 |
| GN 900-80-220-100-S-* | 80 | 220-100 | M8 x 1 | M 5 | 20.5 | 35.5 | 36 | 10 | 120 | 8 | 16 | 25 | 50 | 2 | 1250 |
| GN 900-120-185-25-S-* | 120 | 185-25 | M10 x 1 | M 5 | 26.3 | 45 | 46 | 10 | 160 | 10 | 18 | 25 | 80 | 2 | 2500 |
| GN 900-120-210-50-S-* | 120 | 210-50 | M10 x 1 | M 5 | 26.3 | 45 | 46 | 10 | 160 | 10 | 18 | 25 | 80 | 2 | 2785 |
| GN 900-120-235-75-S-* | 120 | 235-75 | M10 x 1 | M 5 | 26.3 | 45 | 46 | 10 | 160 | 10 | 18 | 25 | 80 | 2 | 2952 |
| GN 900-120-260-100-S-* | 120 | 260-100 | M10 x 1 | M 5 | 26.3 | 45 | 46 | 10 | 160 | 10 | 18 | 25 | 80 | 2 | 3457 |

重量 识别号 1



ELESA 和 GANTER 依法保留所有权利。
复制图纸时请注明出处。

# GN 900

## 可调节滑动装置

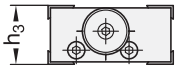


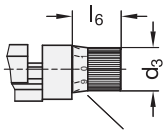


用于50 / 80 / 120规格的控制旋钮

可调节刻度环

用于30规格的控制旋钮

### GN 900-D

| 型号 | b | l1 - l2 | d1 | d2 | d3 | h1 | h2 | h3 | h4 | h5 | l3 | l4 | l5 | l6 | l12 | s | t | ⚖ |
|---|---|---|---|---|---|---|---|---|---|---|---|---|---|---|---|---|---|---|
| GN 900-30-50-5-D-1 | 30 | 50-5 | M4 x 0.5 | M 3 | 14 | 9.3 | 16 | 17 | 4 | 3 | 45 | 4 | 6 | 20 | - | 16 | 1 | 80 |
| GN 900-30-55-10-D-1 | 30 | 55-10 | M4 x 0.5 | M 3 | 14 | 9.3 | 16 | 17 | 4 | 3 | 45 | 4 | 6 | 20 | - | 16 | 1 | 80 |
| GN 900-30-60-15-D-1 | 30 | 60-15 | M4 x 0.5 | M 3 | 14 | 9.3 | 16 | 17 | 4 | 3 | 45 | 4 | 6 | 20 | - | 16 | 1 | 85 |
| GN 900-30-65-20-D-1 | 30 | 65-20 | M4 x 0.5 | M 3 | 14 | 9.3 | 16 | 17 | 4 | 3 | 45 | 4 | 6 | 20 | - | 16 | 1 | 97 |
| GN 900-50-95-25-D-1 | 50 | 95-25 | M6 x 1 | M 4 | 17 | 13 | 22.5 | 23 | 7 | 4.5 | 70 | 6 | 12 | 20 | - | 30 | 1.5 | 300 |
| GN 900-50-120-50-D-1 | 50 | 120-50 | M6 x 1 | M 4 | 17 | 13 | 22.5 | 23 | 7 | 4.5 | 70 | 6 | 12 | 20 | - | 30 | 1.5 | 340 |
| GN 900-50-145-75-D-1 | 50 | 145-75 | M6 x 1 | M 4 | 17 | 13 | 22.5 | 23 | 7 | 4.5 | 70 | 6 | 12 | 20 | - | 30 | 1.5 | 366 |
| GN 900-50-170-100-D-1 | 50 | 170-100 | M6 x 1 | M 4 | 17 | 13 | 22.5 | 23 | 7 | 4.5 | 70 | 6 | 12 | 20 | - | 30 | 1.5 | 400 |
| GN 900-80-145-25-D-1 | 80 | 145-25 | M8 x 1 | M 5 | 22 | 20.5 | 35.5 | 36 | 10 | 10 | 120 | 8 | 16 | 24 | - | 50 | 2 | 1060 |
| GN 900-80-170-50-D-1 | 80 | 170-50 | M8 x 1 | M 5 | 22 | 20.5 | 35.5 | 36 | 10 | 10 | 120 | 8 | 16 | 24 | - | 50 | 2 | 1100 |
| GN 900-80-195-75-D-1 | 80 | 195-75 | M8 x 1 | M 5 | 22 | 20.5 | 35.5 | 36 | 10 | 10 | 120 | 8 | 16 | 24 | - | 50 | 2 | 1220 |
| GN 900-80-220-100-D-1 | 80 | 220-100 | M8 x 1 | M 5 | 22 | 20.5 | 35.5 | 36 | 10 | 10 | 120 | 8 | 16 | 24 | - | 50 | 2 | 1300 |
| GN 900-120-185-25-D-1 | 120 | 185-25 | M10 x 1 | M 5 | 34 | 26.3 | 45 | 46 | 13.8 | 10 | 160 | 10 | 18 | 34 | - | 80 | 2 | 2800 |
| GN 900-120-210-50-D-1 | 120 | 210-50 | M10 x 1 | M 5 | 34 | 26.3 | 45 | 46 | 13.8 | 10 | 160 | 10 | 18 | 34 | - | 80 | 2 | 2950 |
| GN 900-120-235-75-D-1 | 120 | 235-75 | M10 x 1 | M 5 | 34 | 26.3 | 45 | 46 | 13.8 | 10 | 160 | 10 | 18 | 34 | - | 80 | 2 | 3118 |
| GN 900-120-260-100-D-1 | 120 | 260-100 | M10 x 1 | M 5 | 34 | 26.3 | 45 | 46 | 13.8 | 10 | 160 | 10 | 18 | 34 | - | 80 | 2 | 7000 |
| GN 900-50-95-25-D-2 | 50 | 95-25 | M6 x 1 | M 4 | 17 | 13 | 22.5 | 23 | 7 | 4.5 | 70 | 6 | 12 | 20 | 36 | 30 | 1.5 | 220 |
| GN 900-50-120-50-D-2 | 50 | 120-50 | M6 x 1 | M 4 | 17 | 13 | 22.5 | 23 | 7 | 4.5 | 70 | 6 | 12 | 20 | 36 | 30 | 1.5 | 360 |
| GN 900-50-145-75-D-2 | 50 | 145-75 | M6 x 1 | M 4 | 17 | 13 | 22.5 | 23 | 7 | 4.5 | 70 | 6 | 12 | 20 | 36 | 30 | 1.5 | 400 |
| GN 900-50-170-100-D-2 | 50 | 170-100 | M6 x 1 | M 4 | 17 | 13 | 22.5 | 23 | 7 | 4.5 | 70 | 6 | 12 | 20 | 36 | 30 | 1.5 | 430 |
| GN 900-80-145-25-D-2 | 80 | 145-25 | M8 x 1 | M 5 | 22 | 20.5 | 35.5 | 36 | 10 | 10 | 120 | 8 | 16 | 24 | 25 | 50 | 2 | 1080 |
| GN 900-80-170-50-D-2 | 80 | 170-50 | M8 x 1 | M 5 | 22 | 20.5 | 35.5 | 36 | 10 | 10 | 120 | 8 | 16 | 24 | 25 | 50 | 2 | 1160 |
| GN 900-80-195-75-D-2 | 80 | 195-75 | M8 x 1 | M 5 | 22 | 20.5 | 35.5 | 36 | 10 | 10 | 120 | 8 | 16 | 24 | 25 | 50 | 2 | 1250 |
| GN 900-80-220-100-D-2 | 80 | 220-100 | M8 x 1 | M 5 | 22 | 20.5 | 35.5 | 36 | 10 | 10 | 120 | 8 | 16 | 24 | 25 | 50 | 2 | 1300 |
| GN 900-120-185-25-D-2 | 120 | 185-25 | M10 x 1 | M 5 | 34 | 26.3 | 45 | 46 | 13.8 | 10 | 160 | 10 | 18 | 34 | 25 | 80 | 2 | 2800 |
| GN 900-120-210-50-D-2 | 120 | 210-50 | M10 x 1 | M 5 | 34 | 26.3 | 45 | 46 | 13.8 | 10 | 160 | 10 | 18 | 34 | 25 | 80 | 2 | 2900 |
| GN 900-120-235-75-D-2 | 120 | 235-75 | M10 x 1 | M 5 | 34 | 26.3 | 45 | 46 | 13.8 | 10 | 160 | 10 | 18 | 34 | 25 | 80 | 2 | 3000 |
| GN 900-120-260-100-D-2 | 120 | 260-100 | M10 x 1 | M 5 | 34 | 26.3 | 45 | 46 | 13.8 | 10 | 160 | 10 | 18 | 34 | 25 | 80 | 2 | 3320 |

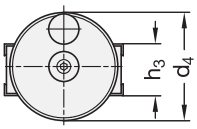


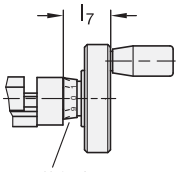


可调节刻度环

*增加可调滑动装置的识别号 (1 或 2)

1 无调手手柄　　2 带调手手柄

### GN 900-H

| 型号 | b | l1 - l2 | d1 | d2 | d4 | h1 | h2 | h3 | h4 | h5 | l3 | l4 | l5 | l7 | l12 | s | t | ⚖ |
|---|---|---|---|---|---|---|---|---|---|---|---|---|---|---|---|---|---|---|
| GN 900-50-95-25-H-* | 50 | 95-25 | M6 x 1 | M 4 | 50 | 13 | 22.5 | 23 | 7 | 4.5 | 70 | 6 | 12 | 22 | 36 | 30 | 1.5 | 355 |
| GN 900-50-120-50-H-* | 50 | 120-50 | M6 x 1 | M 4 | 50 | 13 | 22.5 | 23 | 7 | 4.5 | 70 | 6 | 12 | 22 | 36 | 30 | 1.5 | 380 |
| GN 900-50-145-75-H-* | 50 | 145-75 | M6 x 1 | M 4 | 50 | 13 | 22.5 | 23 | 7 | 4.5 | 70 | 6 | 12 | 22 | 36 | 30 | 1.5 | 421 |
| GN 900-50-170-100-H-* | 50 | 170-100 | M6 x 1 | M 4 | 50 | 13 | 22.5 | 23 | 7 | 4.5 | 70 | 6 | 12 | 22 | 36 | 30 | 1.5 | 500 |
| GN 900-80-145-25-H-* | 80 | 145-25 | M8 x 1 | M 5 | 80 | 20.5 | 35.5 | 36 | 10 | 10 | 120 | 8 | 16 | 31 | 25 | 50 | 2 | 1200 |
| GN 900-80-170-50-H-* | 80 | 170-50 | M8 x 1 | M 5 | 80 | 20.5 | 35.5 | 36 | 10 | 10 | 120 | 8 | 16 | 31 | 25 | 50 | 2 | 1260 |
| GN 900-80-195-75-H-* | 80 | 195-75 | M8 x 1 | M 5 | 80 | 20.5 | 35.5 | 36 | 10 | 10 | 120 | 8 | 16 | 31 | 25 | 50 | 2 | 1380 |
| GN 900-80-220-100-H-* | 80 | 220-100 | M8 x 1 | M 5 | 80 | 20.5 | 35.5 | 36 | 10 | 10 | 120 | 8 | 16 | 31 | 25 | 50 | 2 | 1500 |
| GN 900-120-185-25-H-* | 120 | 185-25 | M10 x 1 | M 5 | 100 | 26.3 | 45 | 46 | 13.8 | 10 | 160 | 10 | 18 | 40 | 25 | 80 | 2 | 3100 |
| GN 900-120-210-50-H-* | 120 | 210-50 | M10 x 1 | M 5 | 100 | 26.3 | 45 | 46 | 13.8 | 10 | 160 | 10 | 18 | 40 | 25 | 80 | 2 | 3180 |
| GN 900-120-235-75-H-* | 120 | 235-75 | M10 x 1 | M 5 | 100 | 26.3 | 45 | 46 | 13.8 | 10 | 160 | 10 | 18 | 40 | 25 | 80 | 2 | 3400 |
| GN 900-120-260-100-H-* | 120 | 260-100 | M10 x 1 | M 5 | 100 | 26.3 | 45 | 46 | 13.8 | 10 | 160 | 10 | 18 | 40 | 25 | 80 | 2 | 3480 |

重量 识别号 1

ELESA 和 GANTER 依法保留所有权利。
复制图纸时请注明出处。

# GN 900

## 可调节滑动装置

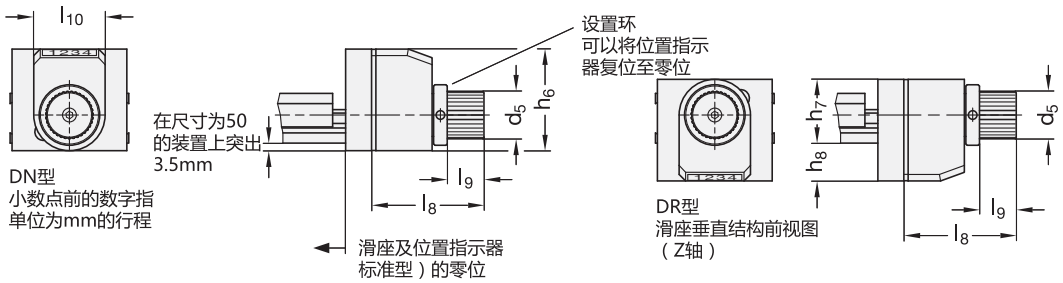


### GN 900-DN/DR

| 型号 | b | l1 - l2 | d1 | d2 | d5 | h1 | h2 | h3 | h4 | h5 | h6 | h7 | h8 | l3 | l4 | l5 | l8 | l9 | l10 | l12 | s | t | ⚖ |
|---|---|---|---|---|---|---|---|---|---|---|---|---|---|---|---|---|---|---|---|---|---|---|---|
| GN 900-50-95-25-DN-1 | 50 | 95-25 | M6 x 1 | M 4 | 22 | 13 | 22.5 | 23 | 7 | 4.5 | 47 | - | - | 70 | 6 | 12 | 52 | 24 | 33 | - | 30 | 1.5 | 370 |
| GN 900-50-120-50-DN-1 | 50 | 120-50 | M6 x 1 | M 4 | 22 | 13 | 22.5 | 23 | 7 | 4.5 | 47 | - | - | 70 | 6 | 12 | 52 | 24 | 33 | - | 30 | 1.5 | 450 |
| GN 900-50-145-75-DN-1 | 50 | 145-75 | M6 x 1 | M 4 | 22 | 13 | 22.5 | 23 | 7 | 4.5 | 47 | - | - | 70 | 6 | 12 | 52 | 24 | 33 | - | 30 | 1.5 | 500 |
| GN 900-50-170-100-DN-1 | 50 | 170-100 | M6 x 1 | M 4 | 22 | 13 | 22.5 | 23 | 7 | 4.5 | 47 | - | - | 70 | 6 | 12 | 52 | 24 | 33 | - | 30 | 1.5 | 520 |
| GN 900-80-145-25-DN-1 | 80 | 145-25 | M8 x 1 | M 5 | 22 | 20.5 | 35.5 | 36 | 10 | 10 | 51 | - | - | 120 | 8 | 16 | 55 | 27 | 33 | - | 50 | 2 | 1200 |
| GN 900-80-170-50-DN-1 | 80 | 170-50 | M8 x 1 | M 5 | 22 | 20.5 | 35.5 | 36 | 10 | 10 | 51 | - | - | 120 | 8 | 16 | 55 | 27 | 33 | - | 50 | 2 | 1250 |
| GN 900-80-195-75-DN-1 | 80 | 195-75 | M8 x 1 | M 5 | 22 | 20.5 | 35.5 | 36 | 10 | 10 | 51 | - | - | 120 | 8 | 16 | 55 | 27 | 33 | - | 50 | 2 | 1340 |
| GN 900-80-220-100-DN-1 | 80 | 220-100 | M8 x 1 | M 5 | 22 | 20.5 | 35.5 | 36 | 10 | 10 | 51 | - | - | 120 | 8 | 16 | 55 | 27 | 33 | - | 50 | 2 | 1400 |
| GN 900-120-185-25-DN-1 | 120 | 185-25 | M10 x 1 | M 5 | 34 | 26.3 | 45 | 46 | 13.8 | 10 | 57 | - | - | 160 | 10 | 18 | 69 | 41 | 33 | - | 80 | 2 | 3500 |
| GN 900-120-210-50-DN-1 | 120 | 210-50 | M10 x 1 | M 5 | 34 | 26.3 | 45 | 46 | 13.8 | 10 | 57 | - | - | 160 | 10 | 18 | 69 | 41 | 33 | - | 80 | 2 | 3400 |
| GN 900-120-235-75-DN-1 | 120 | 235-75 | M10 x 1 | M 5 | 34 | 26.3 | 45 | 46 | 13.8 | 10 | 57 | - | - | 160 | 10 | 18 | 69 | 41 | 33 | - | 80 | 2 | 3400 |
| GN 900-120-260-100-DN-1 | 120 | 260-100 | M10 x 1 | M 5 | 34 | 26.3 | 45 | 46 | 13.8 | 10 | 57 | - | - | 160 | 10 | 18 | 69 | 41 | 33 | - | 80 | 2 | 3400 |
| GN 900-50-95-25-DR-1 | 50 | 95-25 | M6 x 1 | M 4 | 22 | 13 | 22.5 | 23 | 7 | 4.5 | - | 29 | 18 | 70 | 6 | 12 | 52 | 24 | 33 | - | 30 | 1.5 | 420 |
| GN 900-50-120-50-DR-1 | 50 | 120-50 | M6 x 1 | M 4 | 22 | 13 | 22.5 | 23 | 7 | 4.5 | - | 29 | 18 | 70 | 6 | 12 | 52 | 24 | 33 | - | 30 | 1.5 | 700 |
| GN 900-50-145-75-DR-1 | 50 | 145-75 | M6 x 1 | M 4 | 22 | 13 | 22.5 | 23 | 7 | 4.5 | - | 29 | 18 | 70 | 6 | 12 | 52 | 24 | 33 | - | 30 | 1.5 | 493 |
| GN 900-50-170-100-DR-1 | 50 | 170-100 | M6 x 1 | M 4 | 22 | 13 | 22.5 | 23 | 7 | 4.5 | - | 29 | 18 | 70 | 6 | 12 | 52 | 24 | 33 | - | 30 | 1.5 | 900 |
| GN 900-80-145-25-DR-1 | 80 | 145-25 | M8 x 1 | M 5 | 22 | 20.5 | 35.5 | 36 | 10 | 10 | - | 37 | 10 | 120 | 8 | 16 | 55 | 27 | 33 | - | 50 | 2 | 1180 |
| GN 900-80-170-50-DR-1 | 80 | 170-50 | M8 x 1 | M 5 | 22 | 20.5 | 35.5 | 36 | 10 | 10 | - | 37 | 10 | 120 | 8 | 16 | 55 | 27 | 33 | - | 50 | 2 | 1263 |
| GN 900-80-195-75-DR-1 | 80 | 195-75 | M8 x 1 | M 5 | 22 | 20.5 | 35.5 | 36 | 10 | 10 | - | 37 | 10 | 120 | 8 | 16 | 55 | 27 | 33 | - | 50 | 2 | 1330 |
| GN 900-80-220-100-DR-1 | 80 | 220-100 | M8 x 1 | M 5 | 22 | 20.5 | 35.5 | 36 | 10 | 10 | - | 37 | 10 | 120 | 8 | 16 | 55 | 27 | 33 | - | 50 | 2 | 1415 |
| GN 900-120-185-25-DR-1 | 120 | 185-25 | M10 x 1 | M 5 | 34 | 26.3 | 45 | 46 | 13.8 | 10 | - | 45 | 5 | 160 | 10 | 18 | 69 | 41 | 33 | - | 80 | 2 | 2900 |
| GN 900-120-210-50-DR-1 | 120 | 210-50 | M10 x 1 | M 5 | 34 | 26.3 | 45 | 46 | 13.8 | 10 | - | 45 | 5 | 160 | 10 | 18 | 69 | 41 | 33 | - | 80 | 2 | 3074 |
| GN 900-120-235-75-DR-1 | 120 | 235-75 | M10 x 1 | M 5 | 34 | 26.3 | 45 | 46 | 13.8 | 10 | - | 45 | 5 | 160 | 10 | 18 | 69 | 41 | 33 | - | 80 | 2 | 3240 |
| GN 900-120-260-100-DR-1 | 120 | 260-100 | M10 x 1 | M 5 | 34 | 26.3 | 45 | 46 | 13.8 | 10 | - | 45 | 5 | 160 | 10 | 18 | 69 | 41 | 33 | - | 80 | 2 | 3420 |
| GN 900-50-95-25-DN-2 | 50 | 95-25 | M6 x 1 | M 4 | 22 | 13 | 22.5 | 23 | 7 | 4.5 | 47 | - | - | 70 | 6 | 12 | 52 | 24 | 33 | 36 | 30 | 1.5 | 440 |
| GN 900-50-120-50-DN-2 | 50 | 120-50 | M6 x 1 | M 4 | 22 | 13 | 22.5 | 23 | 7 | 4.5 | 47 | - | - | 70 | 6 | 12 | 52 | 24 | 33 | 36 | 30 | 1.5 | 500 |
| GN 900-50-145-75-DN-2 | 50 | 145-75 | M6 x 1 | M 4 | 22 | 13 | 22.5 | 23 | 7 | 4.5 | 47 | - | - | 70 | 6 | 12 | 52 | 24 | 33 | 36 | 30 | 1.5 | 270 |
| GN 900-50-170-100-DN-2 | 50 | 170-100 | M6 x 1 | M 4 | 22 | 13 | 22.5 | 23 | 7 | 4.5 | 47 | - | - | 70 | 6 | 12 | 52 | 24 | 33 | 36 | 30 | 1.5 | 560 |
| GN 900-80-145-25-DN-2 | 80 | 145-25 | M8 x 1 | M 5 | 22 | 20.5 | 35.5 | 36 | 10 | 10 | 51 | - | - | 120 | 8 | 16 | 55 | 27 | 33 | 25 | 50 | 2 | 1220 |
| GN 900-80-170-50-DN-2 | 80 | 170-50 | M8 x 1 | M 5 | 22 | 20.5 | 35.5 | 36 | 10 | 10 | 51 | - | - | 120 | 8 | 16 | 55 | 27 | 33 | 25 | 50 | 2 | 1280 |
| GN 900-80-195-75-DN-2 | 80 | 195-75 | M8 x 1 | M 5 | 22 | 20.5 | 35.5 | 36 | 10 | 10 | 51 | - | - | 120 | 8 | 16 | 55 | 27 | 33 | 25 | 50 | 2 | 1360 |
| GN 900-80-220-100-DN-2 | 80 | 220-100 | M8 x 1 | M 5 | 22 | 20.5 | 35.5 | 36 | 10 | 10 | 51 | - | - | 120 | 8 | 16 | 55 | 27 | 33 | 25 | 50 | 2 | 1460 |
| GN 900-120-185-25-DN-2 | 120 | 185-25 | M10 x 1 | M 5 | 34 | 26.3 | 45 | 46 | 13.8 | 10 | 57 | - | - | 160 | 10 | 18 | 69 | 41 | 33 | 25 | 80 | 2 | 2900 |
| GN 900-120-210-50-DN-2 | 120 | 210-50 | M10 x 1 | M 5 | 34 | 26.3 | 45 | 46 | 13.8 | 10 | 57 | - | - | 160 | 10 | 18 | 69 | 41 | 33 | 25 | 80 | 2 | 3140 |
| GN 900-120-235-75-DN-2 | 120 | 235-75 | M10 x 1 | M 5 | 34 | 26.3 | 45 | 46 | 13.8 | 10 | 57 | - | - | 160 | 10 | 18 | 69 | 41 | 33 | 25 | 80 | 2 | 3300 |
| GN 900-120-260-100-DN-2 | 120 | 260-100 | M10 x 1 | M 5 | 34 | 26.3 | 45 | 46 | 13.8 | 10 | 57 | - | - | 160 | 10 | 18 | 69 | 41 | 33 | 25 | 80 | 2 | 3500 |
| GN 900-50-95-25-DR-2 | 50 | 95-25 | M6 x 1 | M 4 | 22 | 13 | 22.5 | 23 | 7 | 4.5 | - | 29 | 18 | 70 | 6 | 12 | 52 | 24 | 33 | 36 | 30 | 1.5 | 460 |
| GN 900-50-120-50-DR-2 | 50 | 120-50 | M6 x 1 | M 4 | 22 | 13 | 22.5 | 23 | 7 | 4.5 | - | 29 | 18 | 70 | 6 | 12 | 52 | 24 | 33 | 36 | 30 | 1.5 | 500 |
| GN 900-50-145-75-DR-2 | 50 | 145-75 | M6 x 1 | M 4 | 22 | 13 | 22.5 | 23 | 7 | 4.5 | - | 29 | 18 | 70 | 6 | 12 | 52 | 24 | 33 | 36 | 30 | 1.5 | 540 |
| GN 900-50-170-100-DR-2 | 50 | 170-100 | M6 x 1 | M 4 | 22 | 13 | 22.5 | 23 | 7 | 4.5 | - | 29 | 18 | 70 | 6 | 12 | 52 | 24 | 33 | 36 | 30 | 1.5 | 680 |
| GN 900-80-145-25-DR-2 | 80 | 145-25 | M8 x 1 | M 5 | 22 | 20.5 | 35.5 | 36 | 10 | 10 | - | 37 | 10 | 120 | 8 | 16 | 55 | 27 | 33 | 25 | 50 | 2 | 1200 |
| GN 900-80-170-50-DR-2 | 80 | 170-50 | M8 x 1 | M 5 | 22 | 20.5 | 35.5 | 36 | 10 | 10 | - | 37 | 10 | 120 | 8 | 16 | 55 | 27 | 33 | 25 | 50 | 2 | 1289 |
| GN 900-80-195-75-DR-2 | 80 | 195-75 | M8 x 1 | M 5 | 22 | 20.5 | 35.5 | 36 | 10 | 10 | - | 37 | 10 | 120 | 8 | 16 | 55 | 27 | 33 | 25 | 50 | 2 | 1360 |
| GN 900-80-220-100-DR-2 | 80 | 220-100 | M8 x 1 | M 5 | 22 | 20.5 | 35.5 | 36 | 10 | 10 | - | 37 | 10 | 120 | 8 | 16 | 55 | 27 | 33 | 25 | 50 | 2 | 1444 |
| GN 900-120-185-25-DR-2 | 120 | 185-25 | M10 x 1 | M 5 | 34 | 26.3 | 45 | 46 | 13.8 | 10 | - | 45 | 5 | 160 | 10 | 18 | 69 | 41 | 33 | 25 | 80 | 2 | 2938 |
| GN 900-120-210-50-DR-2 | 120 | 210-50 | M10 x 1 | M 5 | 34 | 26.3 | 45 | 46 | 13.8 | 10 | - | 45 | 5 | 160 | 10 | 18 | 69 | 41 | 33 | 25 | 80 | 2 | 3100 |
| GN 900-120-235-75-DR-2 | 120 | 235-75 | M10 x 1 | M 5 | 34 | 26.3 | 45 | 46 | 13.8 | 10 | - | 45 | 5 | 160 | 10 | 18 | 69 | 41 | 33 | 25 | 80 | 2 | 3273 |
| GN 900-120-260-100-DR-2 | 120 | 260-100 | M10 x 1 | M 5 | 34 | 26.3 | 45 | 46 | 13.8 | 10 | - | 45 | 5 | 160 | 10 | 18 | 69 | 41 | 33 | 25 | 80 | 2 | 3453 |





ELESA 和 GANTER 依法保留所有权利。
复制图纸时请注明出处。

# GN 900

## 可调节滑动装置

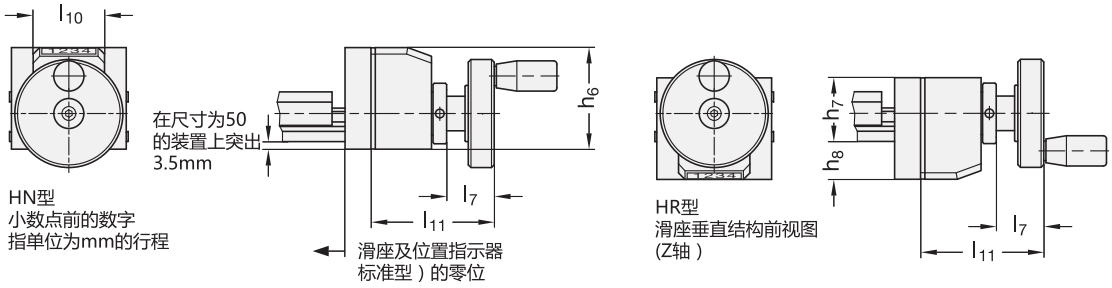


### GN 900-HN/HR

| 型号 | b | l1 - l2 | d1 | d2 | d4 | h1 | h2 | h3 | h4 | h5 | h6 | h7 | h8 | l3 | l4 | l5 | l6 | l7 | l10 | l11 | l12 | s | t | ⚖ |
|---|---|---|---|---|---|---|---|---|---|---|---|---|---|---|---|---|---|---|---|---|---|---|---|---|
| GN 900-50-95-25-HN-1 | 50 | 95-25 | M6 x 1 | M 4 | 50 | 13 | 22.5 | 23 | 7 | 4.5 | 47 | - | - | 70 | 6 | 12 | - | 22 | 33 | 57 | - | 30 | 1.5 | 480 |
| GN 900-50-120-50-HN-1 | 50 | 120-50 | M6 x 1 | M 4 | 50 | 13 | 22.5 | 23 | 7 | 4.5 | 47 | - | - | 70 | 6 | 12 | - | 22 | 33 | 57 | - | 30 | 1.5 | 500 |
| GN 900-50-145-75-HN-1 | 50 | 145-75 | M6 x 1 | M 4 | 50 | 13 | 22.5 | 23 | 7 | 4.5 | 47 | - | - | 70 | 6 | 12 | - | 22 | 33 | 57 | - | 30 | 1.5 | 540 |
| GN 900-50-170-100-HN-1 | 50 | 170-100 | M6 x 1 | M 4 | 50 | 13 | 22.5 | 23 | 7 | 4.5 | 47 | - | - | 70 | 6 | 12 | - | 22 | 33 | 57 | - | 30 | 1.5 | 580 |
| GN 900-80-145-25-HN-1 | 80 | 145-25 | M8 x 1 | M 5 | 80 | 20.5 | 35.5 | 36 | 10 | 10 | 51 | - | - | 120 | 8 | 16 | - | 31 | 33 | 66 | - | 50 | 2 | 1344 |
| GN 900-80-170-50-HN-1 | 80 | 170-50 | M8 x 1 | M 5 | 80 | 20.5 | 35.5 | 36 | 10 | 10 | 51 | - | - | 120 | 8 | 16 | - | 31 | 33 | 66 | - | 50 | 2 | 1350 |
| GN 900-80-195-75-HN-1 | 80 | 195-75 | M8 x 1 | M 5 | 80 | 20.5 | 35.5 | 36 | 10 | 10 | 51 | - | - | 120 | 8 | 16 | - | 31 | 33 | 66 | - | 50 | 2 | 1550 |
| GN 900-80-220-100-HN-1 | 80 | 220-100 | M8 x 1 | M 5 | 80 | 20.5 | 35.5 | 36 | 10 | 10 | 51 | - | - | 120 | 8 | 16 | - | 31 | 33 | 66 | - | 50 | 2 | 1560 |
| GN 900-120-185-25-HN-1 | 120 | 185-25 | M10 x 1 | M 5 | 100 | 26.3 | 45 | 46 | 13.8 | 10 | 57 | - | - | 160 | 10 | 18 | - | 40 | 33 | 75 | - | 80 | 2 | 1835 |
| GN 900-120-210-50-HN-1 | 120 | 210-50 | M10 x 1 | M 5 | 100 | 26.3 | 45 | 46 | 13.8 | 10 | 57 | - | - | 160 | 10 | 18 | - | 40 | 33 | 75 | - | 80 | 2 | 2400 |
| GN 900-120-235-75-HN-1 | 120 | 235-75 | M10 x 1 | M 5 | 100 | 26.3 | 45 | 46 | 13.8 | 10 | 57 | - | - | 160 | 10 | 18 | - | 40 | 33 | 75 | - | 80 | 2 | 3400 |
| GN 900-120-260-100-HN-1 | 120 | 260-100 | M10 x 1 | M 5 | 100 | 26.3 | 45 | 46 | 13.8 | 10 | 57 | - | - | 160 | 10 | 18 | - | 40 | 33 | 75 | - | 80 | 2 | 3660 |
| GN 900-50-95-25-HR-1 | 50 | 95-25 | M6 x 1 | M 4 | 50 | 13 | 22.5 | 23 | 7 | 4.5 | - | 29 | 18 | 70 | 6 | 12 | - | 22 | 33 | 57 | - | 30 | 1.5 | 480 |
| GN 900-50-120-50-HR-1 | 50 | 120-50 | M6 x 1 | M 4 | 50 | 13 | 22.5 | 23 | 7 | 4.5 | - | 29 | 18 | 70 | 6 | 12 | - | 22 | 33 | 57 | - | 30 | 1.5 | 540 |
| GN 900-50-145-75-HR-1 | 50 | 145-75 | M6 x 1 | M 4 | 50 | 13 | 22.5 | 23 | 7 | 4.5 | - | 29 | 18 | 70 | 6 | 12 | - | 22 | 33 | 57 | - | 30 | 1.5 | 550 |
| GN 900-50-170-100-HR-1 | 50 | 170-100 | M6 x 1 | M 4 | 50 | 13 | 22.5 | 23 | 7 | 4.5 | - | 29 | 18 | 70 | 6 | 12 | 20 | 22 | 33 | 57 | - | 30 | 1.5 | 570 |
| GN 900-80-145-25-HR-1 | 80 | 145-25 | M8 x 1 | M 5 | 80 | 20.5 | 35.5 | 36 | 10 | 10 | - | 37 | 10 | 120 | 8 | 16 | 20 | 31 | 33 | 66 | - | 50 | 2 | 1320 |
| GN 900-80-170-50-HR-1 | 80 | 170-50 | M8 x 1 | M 5 | 80 | 20.5 | 35.5 | 36 | 10 | 10 | - | 37 | 10 | 120 | 8 | 16 | 20 | 31 | 33 | 66 | - | 50 | 2 | 1400 |
| GN 900-80-195-75-HR-1 | 80 | 195-75 | M8 x 1 | M 5 | 80 | 20.5 | 35.5 | 36 | 10 | 10 | - | 37 | 10 | 120 | 8 | 16 | 20 | 31 | 33 | 66 | - | 50 | 2 | 1500 |
| GN 900-80-220-100-HR-1 | 80 | 220-100 | M8 x 1 | M 5 | 80 | 20.5 | 35.5 | 36 | 10 | 10 | - | 37 | 10 | 120 | 8 | 16 | 20 | 31 | 33 | 66 | - | 50 | 2 | 1560 |
| GN 900-120-185-25-HR-1 | 120 | 185-25 | M10 x 1 | M 5 | 100 | 26.3 | 45 | 46 | 13.8 | 10 | - | 45 | 5 | 160 | 10 | 18 | 20 | 40 | 33 | 75 | - | 80 | 2 | 3122 |
| GN 900-120-210-50-HR-1 | 120 | 210-50 | M10 x 1 | M 5 | 100 | 26.3 | 45 | 46 | 13.8 | 10 | - | 45 | 5 | 160 | 10 | 18 | 20 | 40 | 33 | 75 | - | 80 | 2 | 3300 |
| GN 900-120-235-75-HR-1 | 120 | 235-75 | M10 x 1 | M 5 | 100 | 26.3 | 45 | 46 | 13.8 | 10 | - | 45 | 5 | 160 | 10 | 18 | 20 | 40 | 33 | 75 | - | 80 | 2 | 3457 |
| GN 900-120-260-100-HR-1 | 120 | 260-100 | M10 x 1 | M 5 | 100 | 26.3 | 45 | 46 | 13.8 | 10 | - | 45 | 5 | 160 | 10 | 18 | 24 | 40 | 33 | 75 | - | 80 | 2 | 3750 |
| GN 900-50-95-25-HN-2 | 50 | 95-25 | M6 x 1 | M 4 | 50 | 13 | 22.5 | 23 | 7 | 4.5 | 47 | - | - | 70 | 6 | 12 | - | 22 | 33 | 57 | 36 | 30 | 1.5 | 500 |
| GN 900-50-120-50-HN-2 | 50 | 120-50 | M6 x 1 | M 4 | 50 | 13 | 22.5 | 23 | 7 | 4.5 | 47 | - | - | 70 | 6 | 12 | - | 22 | 33 | 57 | 36 | 30 | 1.5 | 550 |
| GN 900-50-145-75-HN-2 | 50 | 145-75 | M6 x 1 | M 4 | 50 | 13 | 22.5 | 23 | 7 | 4.5 | 47 | - | - | 70 | 6 | 12 | - | 22 | 33 | 57 | 36 | 30 | 1.5 | 580 |
| GN 900-50-170-100-HN-2 | 50 | 170-100 | M6 x 1 | M 4 | 50 | 13 | 22.5 | 23 | 7 | 4.5 | 47 | - | - | 70 | 6 | 12 | - | 22 | 33 | 57 | 36 | 30 | 1.5 | 600 |
| GN 900-80-145-25-HN-2 | 80 | 145-25 | M8 x 1 | M 5 | 80 | 20.5 | 35.5 | 36 | 10 | 10 | 51 | - | - | 120 | 8 | 16 | - | 31 | 33 | 66 | 25 | 50 | 2 | 1100 |
| GN 900-80-170-50-HN-2 | 80 | 170-50 | M8 x 1 | M 5 | 80 | 20.5 | 35.5 | 36 | 10 | 10 | 51 | - | - | 120 | 8 | 16 | - | 31 | 33 | 66 | 25 | 50 | 2 | 1460 |
| GN 900-80-195-75-HN-2 | 80 | 195-75 | M8 x 1 | M 5 | 80 | 20.5 | 35.5 | 36 | 10 | 10 | 51 | - | - | 120 | 8 | 16 | - | 31 | 33 | 66 | 25 | 50 | 2 | 1520 |
| GN 900-80-220-100-HN-2 | 80 | 220-100 | M8 x 1 | M 5 | 80 | 20.5 | 35.5 | 36 | 10 | 10 | 51 | - | - | 120 | 8 | 16 | - | 31 | 33 | 66 | 25 | 50 | 2 | 1600 |
| GN 900-120-185-25-HN-2 | 120 | 185-25 | M10 x 1 | M 5 | 100 | 26.3 | 45 | 46 | 13.8 | 10 | 57 | - | - | 160 | 10 | 18 | - | 40 | 33 | 75 | 25 | 80 | 2 | 3150 |
| GN 900-120-210-50-HN-2 | 120 | 210-50 | M10 x 1 | M 5 | 100 | 26.3 | 45 | 46 | 13.8 | 10 | 57 | - | - | 160 | 10 | 18 | - | 40 | 33 | 75 | 25 | 80 | 2 | 3330 |
| GN 900-120-235-75-HN-2 | 120 | 235-75 | M10 x 1 | M 5 | 100 | 26.3 | 45 | 46 | 13.8 | 10 | 57 | - | - | 160 | 10 | 18 | - | 40 | 33 | 75 | 25 | 80 | 2 | 3500 |
| GN 900-120-260-100-HN-2 | 120 | 260-100 | M10 x 1 | M 5 | 100 | 26.3 | 45 | 46 | 13.8 | 10 | 57 | - | - | 160 | 10 | 18 | - | 40 | 33 | 75 | 25 | 80 | 2 | 3800 |
| GN 900-50-95-25-HR-2 | 50 | 95-25 | M6 x 1 | M 4 | 50 | 13 | 22.5 | 23 | 7 | 4.5 | - | 29 | 18 | 70 | 6 | 12 | - | 22 | 33 | 57 | 36 | 30 | 1.5 | 510 |
| GN 900-50-120-50-HR-2 | 50 | 120-50 | M6 x 1 | M 4 | 50 | 13 | 22.5 | 23 | 7 | 4.5 | - | 29 | 18 | 70 | 6 | 12 | - | 22 | 33 | 57 | 36 | 30 | 1.5 | 560 |
| GN 900-50-145-75-HR-2 | 50 | 145-75 | M6 x 1 | M 4 | 50 | 13 | 22.5 | 23 | 7 | 4.5 | - | 29 | 18 | 70 | 6 | 12 | - | 22 | 33 | 57 | 36 | 30 | 1.5 | 580 |
| GN 900-50-170-100-HR-2 | 50 | 170-100 | M6 x 1 | M 4 | 50 | 13 | 22.5 | 23 | 7 | 4.5 | - | 29 | 18 | 70 | 6 | 12 | - | 22 | 33 | 57 | 36 | 30 | 1.5 | 620 |
| GN 900-80-145-25-HR-2 | 80 | 145-25 | M8 x 1 | M 5 | 80 | 20.5 | 35.5 | 36 | 10 | 10 | - | 37 | 10 | 120 | 8 | 16 | - | 31 | 33 | 66 | 25 | 50 | 2 | 1340 |
| GN 900-80-170-50-HR-2 | 80 | 170-50 | M8 x 1 | M 5 | 80 | 20.5 | 35.5 | 36 | 10 | 10 | - | 37 | 10 | 120 | 8 | 16 | - | 31 | 33 | 66 | 25 | 50 | 2 | 140 |
| GN 900-80-195-75-HR-2 | 80 | 195-75 | M8 x 1 | M 5 | 80 | 20.5 | 35.5 | 36 | 10 | 10 | - | 37 | 10 | 120 | 8 | 16 | - | 31 | 33 | 66 | 25 | 50 | 2 | 1500 |
| GN 900-80-220-100-HR-2 | 80 | 220-100 | M8 x 1 | M 5 | 80 | 20.5 | 35.5 | 36 | 10 | 10 | - | 37 | 10 | 120 | 8 | 16 | 20 | 31 | 33 | 66 | 25 | 50 | 2 | 1600 |
| GN 900-120-185-25-HR-2 | 120 | 185-25 | M10 x 1 | M 5 | 100 | 26.3 | 45 | 46 | 13.8 | 10 | - | 45 | 5 | 160 | 10 | 18 | 20 | 40 | 33 | 75 | 25 | 80 | 2 | 3140 |
| GN 900-120-210-50-HR-2 | 120 | 210-50 | M10 x 1 | M 5 | 100 | 26.3 | 45 | 46 | 13.8 | 10 | - | 45 | 5 | 160 | 10 | 18 | 20 | 40 | 33 | 75 | 25 | 80 | 2 | 3320 |
| GN 900-120-235-75-HR-2 | 120 | 235-75 | M10 x 1 | M 5 | 100 | 26.3 | 45 | 46 | 13.8 | 10 | - | 45 | 5 | 160 | 10 | 18 | 20 | 40 | 33 | 75 | 25 | 80 | 2 | 3500 |
| GN 900-120-260-100-HR-2 | 120 | 260-100 | M10 x 1 | M 5 | 100 | 26.3 | 45 | 46 | 13.8 | 10 | - | 45 | 5 | 160 | 10 | 18 | 24 | 40 | 33 | 75 | 25 | 80 | 2 | 3660 |



ELESA 和 GANTER 依法保留所有权利。
复制图纸时请注明出处。

# GN 900.1

## 紧固组件

**用于 GN 900 可调节滑动单元**

**规格**

**类型**

- **A**型: 带用于内六角头螺钉的孔
- **B**型: 带螺纹孔 $d_2$

铝制
氧化处理, 本色

DIN 912 槽头螺钉
不锈钢

**信息**

GN 900.1 紧固组件安装在 GN 900 (参见页668) 从操作者一侧 。
安装是在外侧滑块上实施的, 因而内侧滑块仍可被移动。
GN 900.1 紧固组件包含两条安装轨及四枚不锈钢帽头螺钉。

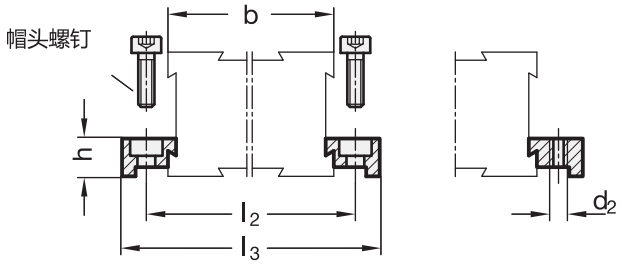


**装配示例**

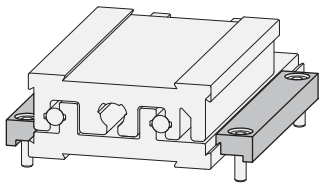

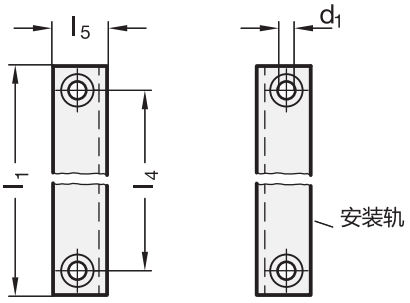


**GN 900.1**

| 型号 | b 滑块尺寸 | l1 | d1 | d2 | h | l2 | l3 | l4 | l5 | ⚖ |
|---|---|---|---|---|---|---|---|---|---|---|
| GN 900.1-30-41-A | 30 | 41 | 2.7 | M 2.5 | 4.2 | 35.4 | 41 | 35.4 | 6.5 | 7 |
| GN 900.1-50-67-A | 50 | 67 | 3.3 | M 3 | 7 | 58 | 67 | 58 | 10 | 20 |
| GN 900.1-80-105-A | 80 | 105 | 4.5 | M 4 | 12.5 | 92 | 105 | 92 | 14.5 | 84 |
| GN 900.1-120-145-A | 120 | 145 | 5.5 | M 5 | 13.8 | 131.8 | 145 | 131.8 | 14.5 | 134 |
| GN 900.1-30-41-B | 30 | 41 | 2.7 | M 2.5 | 4.2 | 35.4 | 41 | 35.4 | 6.5 | 8 |
| GN 900.1-50-67-B | 50 | 67 | 3.3 | M 3 | 7 | 58 | 67 | 58 | 10 | 24 |
| GN 900.1-80-105-B | 80 | 105 | 4.5 | M 4 | 12.5 | 92 | 105 | 92 | 14.5 | 87 |
| GN 900.1-120-145-B | 120 | 145 | 5.5 | M 5 | 13.8 | 131.8 | 145 | 131.8 | 14.5 | 138 |






ELESA 和 GANTER 依法保留所有权利。
复制图纸时请注明出处。

# GN 900.2

## 连接套件X-Y

**用于 GN 900 可调节滑动单元**

### 规格

铝制
氧化处理，本色

DIN 912 槽头螺钉
不锈钢

### 信息

通过GN 900.2 连接套件，两个可调节滑动装置 GN 900 (参见页668)可组成 X-Y 轴结构。
可通过固定系统组合滑动装置，无需在滑座内设置任何固定孔。
第二个可调滑动装置的固定底座架设在第一个装置的滑座上，从而构成X-Y结构。两个装置上的滑座共同形成X-Y位移。
小的固定盘用于对XY轴结构进行90°校准及微调。
包含所有组成装置的部件。

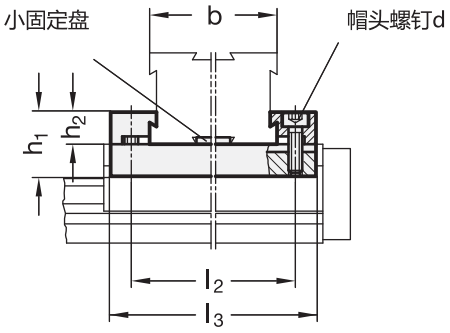


**装配示例**

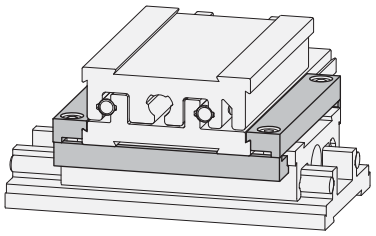

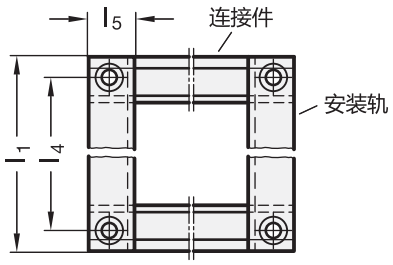


**GN 900.2**

| 型号 | b 滑块尺寸 | l1 | d | h1 | h2 | l2 | l3 | l4 | l5 | ⚖ |
|---|---|---|---|---|---|---|---|---|---|---|
| GN 900.2-30-41 | 30 | 41 | M 2.5 | 8.4 | 4.2 | 35.4 | 41 | 35.4 | 6.5 | 12 |
| GN 900.2-50-67 | 50 | 67 | M 3 | 14 | 7 | 58 | 67 | 58 | 10 | 49 |
| GN 900.2-80-105 | 80 | 105 | M 4 | 25 | 12.5 | 92 | 105 | 92 | 14.5 | 186 |
| GN 900.2-120-145 | 120 | 145 | M 5 | 27.6 | 13.8 | 131.8 | 145 | 131.8 | 14.5 | 323 |




ELESA 和 GANTER 依法保留所有权利。
复制图纸时请注明出处。

# GN 900.3

RoHS

## 连接装置 X-Z

**用于 GN 900 可调节滑动单元**

### 规格

**类型**

- **P**型:通过连接板和附加板安装Z轴
- **S**型:通过连接板直接安装Z轴

铝制
氧化处理，本色

DIN 913 埋头螺钉
钢制，镀锌

DIN 912 槽头螺钉
不锈钢

### 信息

通过GN 900.3 连接套件，两个可调节滑动装置 GN 900 (参见页668) 可组成 X-Y 轴结构。
可通过两块连接板组合滑动装置，无需在滑座内设置任何固定孔。同时，还可在有限的范围内（垂直于Z轴）调节带Z轴的可调滑动装置。
如果Z轴的滑座结构平行于基准轴（P型），要求在装置内安装一个内藏式转接板（包括固定装置、小固定盘和内六角头螺钉）。
小的固定盘用于对XY轴结构进行90°校准及微调（P型）。
包含所有组成装置的部件。

### 安装示例

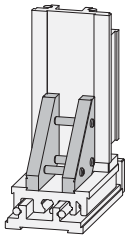
S 型

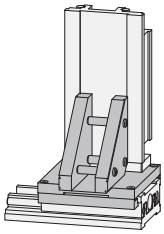
P 型

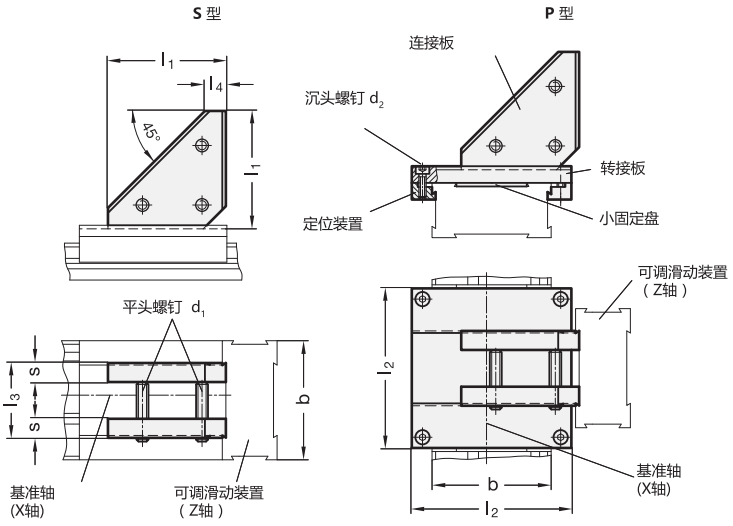


GN 900.3

| 型号 | b 滑块尺寸 | l1 | d1 | d2 | l2 | l3 | l4 | s | ⚖ |
|---|---|---|---|---|---|---|---|---|---|
| GN 900.3-30-30-P | 30 | 30 | M 4 | M 2.5 | 41 | 17 | 6 | 6 | 47 |
| GN 900.3-50-50-P | 50 | 50 | M 5 | M 3 | 67 | 32 | 8 | 8 | 185 |
| GN 900.3-80-80-P | 80 | 80 | M 6 | M 4 | 105 | 52 | 13 | 12 | 680 |
| GN 900.3-120-120-P | 120 | 120 | M 8 | M 5 | 145 | 82 | 13 | 16 | 1770 |
| GN 900.3-30-30-S | 30 | 30 | M 4 | M 2.5 | 41 | 17 | 6 | 6 | 50 |
| GN 900.3-50-50-S | 50 | 50 | M 5 | M 3 | 67 | 32 | 8 | 8 | 76 |
| GN 900.3-80-80-S | 80 | 80 | M 6 | M 4 | 105 | 52 | 13 | 12 | 278 |
| GN 900.3-120-120-S | 120 | 120 | M 8 | M 5 | 145 | 82 | 13 | 16 | 779 |



ELESA 和 GANTER 依法保留所有权利。
复制图纸时请注明出处。

# GN 900.4

## 安装板

**用于 GN 900 可调节滑动单元**

### 规格

**类型**

- **A**型: 不带固定孔
- **B**: 带用于转台的固定孔

铝制
氧化处理, 本色

DIN 912 槽头螺钉
不锈钢

### 信息

GN 900.4 安装板的A型用于在操作者一侧安装固定装置。B型用于安装转台 GN 900.6 (参见页 677)。
安装板可简单地夹紧固定在滑块上, 无需额外钻孔。
小型固定片用于对可调滑动组件的安装板进行额外精细调节。
包含所有组成装置的部件。

用于安装GN 900.6
转盘的孔 ( B型 )

小固定盘

内六角螺钉

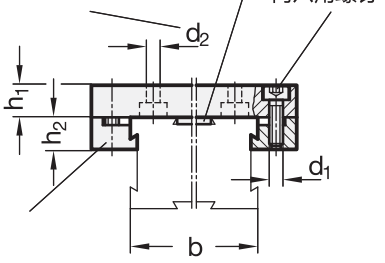


安装轨

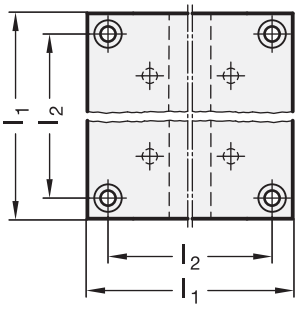


**装配示例**

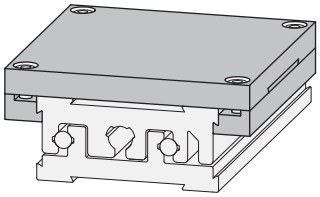

**GN 900.4**

| 型号 | b 滑块尺寸 | l1 | d1 | d2 | h1 | h2 | l2 | 用于转台 | ⚖ |
|---|---|---|---|---|---|---|---|---|---|
| GN 900.4-30-41-A | 30 | 41 | M 2.5 | - | 5 | 4.2 | 35.4 | - | 29 |
| GN 900.4-50-67-A | 50 | 67 | M 3 | - | 8 | 7 | 58 | - | 120 |
| GN 900.4-80-105-A | 80 | 105 | M 4 | - | 12 | 12.5 | 92 | - | 441 |
| GN 900.4-120-145-A | 120 | 145 | M 5 | - | 16 | 13.8 | 131.8 | - | 1100 |
| GN 900.4-50-67-B | 50 | 67 | M 3 | 5.5 | 8 | 7 | 58 | GN 900.6-55 | 125 |
| GN 900.4-80-105-B | 80 | 105 | M 4 | 5.5 | 12 | 12.5 | 92 | GN 900.6-80 | 430 |
| GN 900.4-120-145-B | 120 | 145 | M 5 | 5.5 | 16 | 13.8 | 131.8 | GN 900.6-80 | 1055 |




ELESA 和 GANTER 依法保留所有权利。
复制图纸时请注明出处。

# GN 900.5

## 转盘

### 用于 GN 900 可调节滑动单元

**规格**

铝制
氧化处理，本色

DIN 912 槽头螺钉
不锈钢

**信息**

GN 900.5 转盘使得一个可调节滑动装置旋转时，相对于另一装置呈一定的偏斜角度，从而提供其它角度的轴结构。
该转接器由两块板组成，由于中心相互连接，两块板可转动。下板卡装在下部滑动件上，而上板卡装在上部滑动件的固定底座上。
包含所有组成装置的部件。

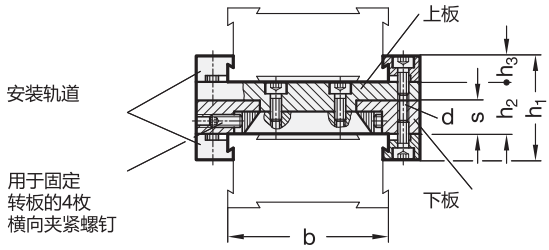


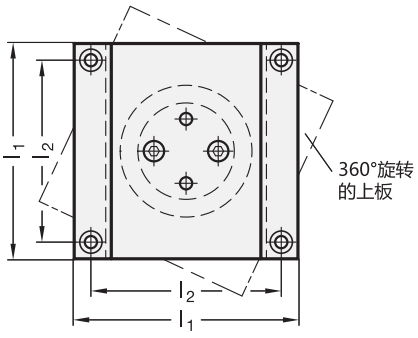


**安装示例**

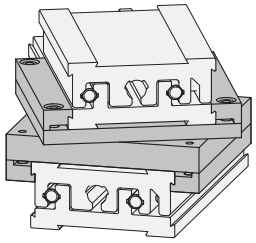

**GN 900.5**

| 型号 | b 滑块尺寸 | l1 | d | h1 | h2 | h3 | l2 | s | ⚖ |
|---|---|---|---|---|---|---|---|---|---|
| GN 900.5-30-41 | 30 | 41 | M 2.5 | 18.4 | 10 | 4.2 | 35.4 | 6 | 60 |
| GN 900.5-50-67 | 50 | 67 | M 3 | 28 | 14 | 7 | 58 | 9 | 209 |
| GN 900.5-80-105 | 80 | 105 | M 4 | 39 | 14 | 12.5 | 92 | 9 | 568 |
| GN 900.5-120-145 | 120 | 145 | M 5 | 47.6 | 20 | 13.8 | 131.8 | 12 | 1398 |






ELESA 和 GANTER 依法保留所有权利。
复制图纸时请注明出处。

# GN 900.6

## 转台

**规格**

转盘
AISI 303 不锈钢

所有其它部件
钢制 (某些镀锌)
与/或铜制

控制旋钮
铝制
黑色阳极氧化处理

信息

GN 900.6 转台是手动操作的旋转装置，采用高质量的蜗轮进行旋转驱动。
松开转盘侧面的埋头螺钉，可对转台快速调节。此外，转盘还可采用易于操作的埋头螺钉固定。两种情况下均使用内部为圆锥形的制动元件。

- 可调节滑动单元 GN 900 (参见页 668)
- 安装板GN 900.4 (用于固定在可调节滑动装置上) (参见页 675)

**技术信息**

- ISO-基本公差 (参见页 A21)
- 不锈钢特性 (参见页 A26)

**更多技术信息**

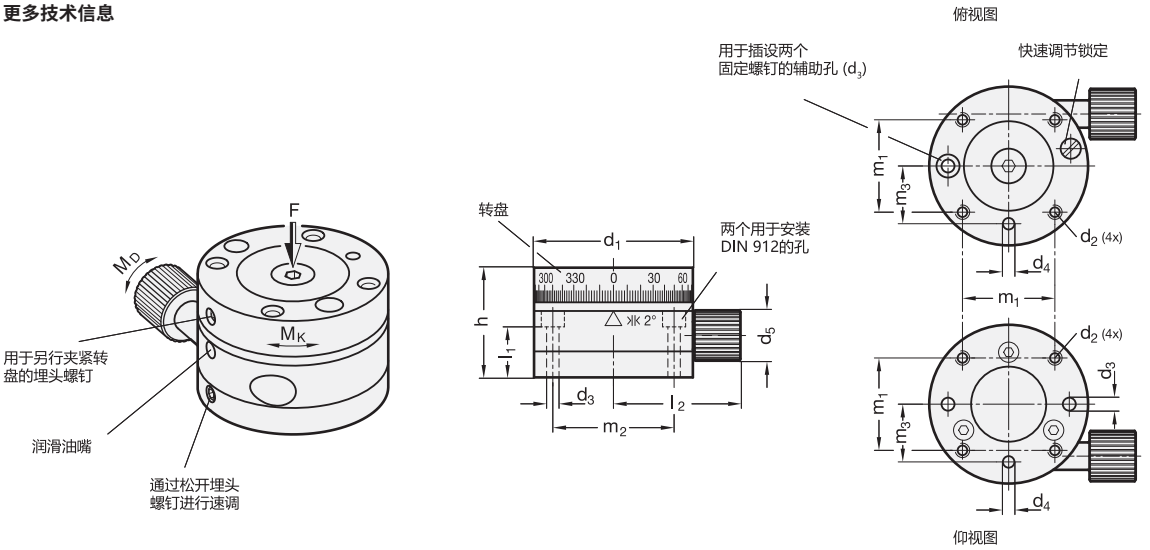


| d1 | 旋转范围 | 同心度公差 | 圆跳动公差 | 最大输入转距MD | 转盘松开最大载荷 | 转盘夹紧最大载荷 MK | F 最大值 N |
|---|---|---|---|---|---|---|---|
| 55 | 0° | ± 0.02 | ± 0.02 | 1.5 Nm | 5 Nm | 10 Nm | 50 |
| 80 | 0° | ± 0.03 | ± 0.03 | 2.5 Nm | 5 Nm | 10 Nm | 100 |

**GN 900.6**

| 型号 | d1 h7 | d2 | d3 螺钉 | d4 H7 | d5 | h | l1 | l2 | m1 | m2 | m3 ±0.02 | 可用于安装板 GN 900.4 尺寸 | ⚖ |
|---|---|---|---|---|---|---|---|---|---|---|---|---|---|
| GN 900.6-55 | 55 | M 5 - 8 | M 4 | 4 - 10 | 17 | 38 | 17.5 | 44 | 32 | 42 | 20 | 50 | 662 |
| GN 900.6-80 | 80 | M 5 - 8 | M 5 | 4 - 10 | 23 | 45 | 24 | 59 | 40 | 60 | 30 | 80 \| 120 | 1800 |




ELESA 和 GANTER 依法保留所有权利。
复制图纸时请注明出处。

# 圆窗水平仪

## 技术信息

### 条款定义

水平仪是内部含有液体和气泡的中空体，用以检测物体的水平位置。液体中气泡的位置标示出被测物体相对于水平面的倾斜角度和方向。

### 功能

空腔内含液体和具有已定义半径的气泡，使得气泡可通过自身浮力总是保持在最高点。
透明的上部通常带有标记或中心环以标定正确位置，如气泡处于标记的正中位置，且气泡水平仪经过了正确的调节，则被测物体处于水平位置。

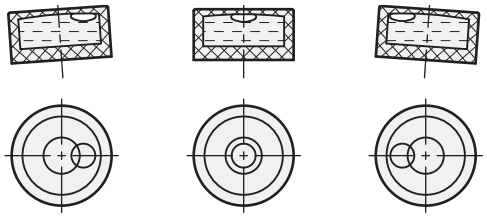

### 水平仪类型

可提供圆窗水平仪或螺钉安装水平仪。
圆窗水平仪可同时测量倾斜角度和角度位置，例如，对于某个平面，螺钉安装水平仪式只能沿单一维度的轴线测量该平面的倾斜角度。

### 灵敏度

水平仪的灵敏度以倾角形式给出，例如：30角分或0.5度。达到给定倾角时，水平仪须使气泡移动2 mm。 因而，灵敏度为6角分的水平仪，其灵敏度高于灵敏度为30角分的水平仪。

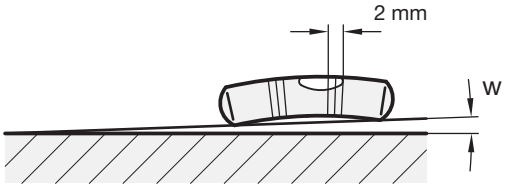


### 倾斜角度与高度差异

灵敏度有时也以毫米/米的形式给出，例如,每个单位长度的高度差异，参见对应参考表格。

| 高度差<br>毫米每米 | 角度 w | |
|---|---|---|
| | 角分 | 度，小数 |
| 0.3 | 1 | 0.0167 |
| 0.9 | 3 | 0.0500 |
| 1.7 | 6 | 0.1000 |
| 2.9 | 10 | 0.1667 |
| 5.8 | 20 | 0.3333 |
| 8.7 | 30 | 0.5000 |
| 11.6 | 40 | 0.6667 |
| 14.5 | 50 | 0.8333 |
| 17.5 | 60 | 1.0000 |






ELESA 和 GANTER 依法保留所有权利。
复制图纸时请注明出处。

# GN 2277.1

## 调节片

**用于GN 2277 圆窗水平仪**

### 规格

不锈钢 AISI 303 **NI**

### 信息

GN 2277.1 调节片配合圆窗水平仪GN 2277 (A型) 使用(参见页 680)
互呈120°的安装螺纹孔使得水平仪与安装界面相关联。调节板底面上的校准滚珠作为倾斜支点。当螺栓达到所允许的特定拧紧扭矩时，一旦校准到垂直位置，水平仪的气泡即处于标志环内

### 技术信息

– 不锈钢特性 (参见页 A26)

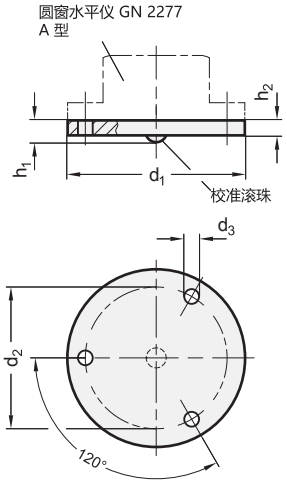


**GN 2277.1** 不锈钢

| 型号 | d1 | d2 | d3 | h1 | h2 | ⚖ |
|---|---|---|---|---|---|---|
| GN 2277.1-NI-20 | 20 | 17 | 1.8 | 3.2 | 1.2 | 3 |
| GN 2277.1-NI-25 | 25 | 21 | 2.2 | 3.2 | 1.2 | 5 |
| GN 2277.1-NI-30 | 30 | 24 | 3.2 | 3.2 | 1.2 | 7 |
| GN 2277.1-NI-40 | 40 | 34.5 | 3.2 | 3.2 | 1.2 | 12 |
| GN 2277.1-NI-50 | 50 | 43 | 3.2 | 3.2 | 1.2 | 19 |

# GN 2278

## 圆窗水平仪

**用于插入钻孔**

### 规格

灵敏度

**30**型: 倾斜30角分，气泡移动 2mm

外壳
铝制
阳极氧化处理，本色 **ALN**
阳极氧化处理，黑色 **ALS**

水平仪元件
有机玻璃本体

填充物
无色透明 **K**

铸模材料
矿物基

### 信息

GN 2278 圆窗水平仪采用插孔式安装，用于检查夹装系统、机械装置、仪器仪表的水平位置状态。
外壳表面开槽，最深处直径为 $d_3$，使其更易于安装到位，如：胶合安装。
水平仪通过参考面或接触面校准，一旦接触面到达水平位置，气泡即处于标志环以内。

### 可按需提供

– 填充物，绿色透明
– 其它灵敏度
– 铜制或不锈钢外壳

**GN 2278**

| 型号 | d1 | d2 | d3 -0.05/-0.15 | h1 | h2 | ⚖ |
|---|---|---|---|---|---|---|
| GN 2278-ALN-20-K-30 | 20 | 12 | 18 | 10 | 8 | 4 |
| GN 2278-ALS-20-K-30 | 20 | 12 | 18 | 10 | 8 | 4 |
| GN 2278-ALN-25-K-30 | 25 | 14 | 20 | 12 | 9 | 4 |
| GN 2278-ALS-25-K-30 | 25 | 14 | 20 | 12 | 9 | 4 |
| GN 2278-ALN-30-K-30 | 30 | 20 | 28 | 13 | 10 | 7 |
| GN 2278-ALS-30-K-30 | 30 | 20 | 28 | 13 | 10 | 7 |




ELESA 和 GANTER 依法保留所有权利。
复制图纸时请注明出处。

# GN 2277

## 圆窗水平仪

### 带安装法兰

**规格**

**灵敏度**

**30**型: 倾斜30角分, 气泡移动 2mm

**类型**

- **A**型: 安装法兰, 用于栓接面
- **B**型: 安装法兰, 用于插入 (轴环)

外壳
铝制
阳极氧化处理, 本色 **ALN**
阳极氧化处理, 黑色 **ALS**

水平仪元件
有机玻璃本体

填充物
无色透明 **K**

铸模材料
矿物基

**信息**

GN 2277 圆窗水平仪用于检查夹装系统、机械装置、仪器仪表的水平位置状态。
平仪通过参考界面校准, 一旦接触面到达水平位置, 气泡即处于标志环以内。。

**可按需提供**

- 填充物, 绿色透明
- 其它灵敏度
- 铜制或不锈钢外壳

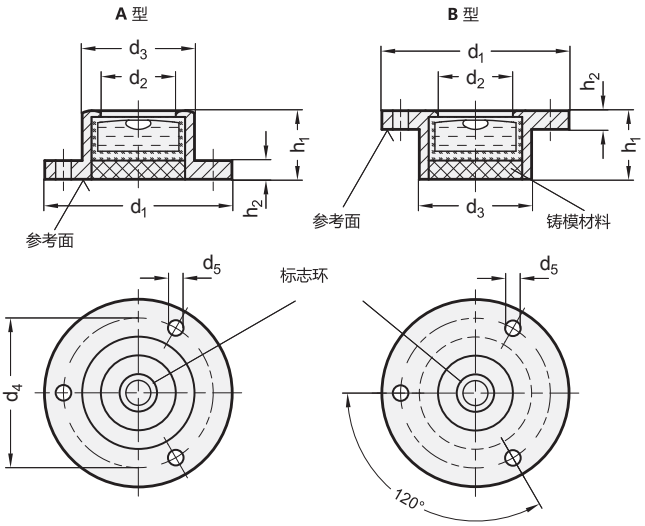




ELESA 和 GANTER 依法保留所有权利。
复制图纸时请注明出处。

# GN 2277 | 圆窗水平仪

**安装示例**

此示例中的圆窗水平仪与水平元件 GN 355 (参见页 1314)及安装工具 GN 355.1 (参见页 1315)
即时在初始调节之后，由于圆窗水平仪保留在组件内，故仍需确认调校的准确性及重新调节。

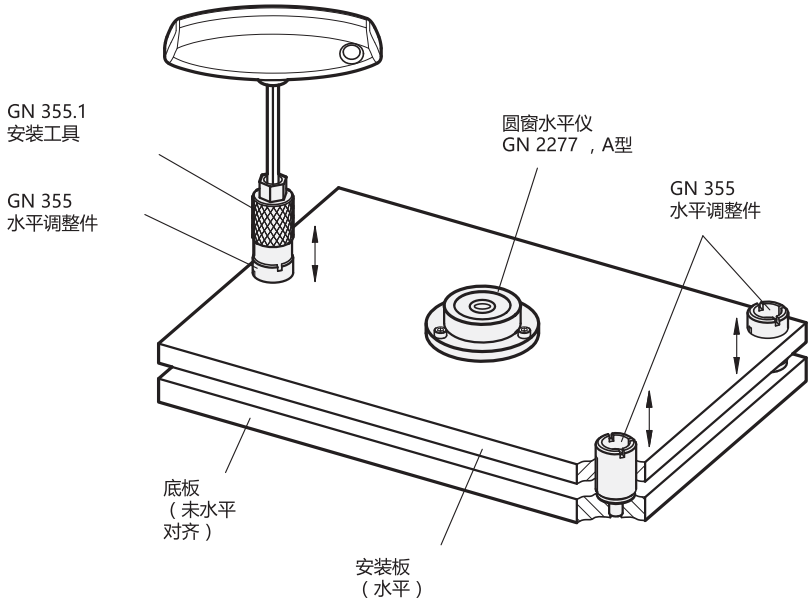


**GN 2277**

| 型号 | d1 | d2 | d3 | d4 | d5 | h1 | h2 | ⚖ |
|---|---|---|---|---|---|---|---|---|
| GN 2277-ALN-20-K-30-A | 20 | 10 | 14 | 17 | 1.8 | 10 | 1.8 | 3 |
| GN 2277-ALS-20-K-30-A | 20 | 10 | 14 | 17 | 1.8 | 10 | 1.8 | 3 |
| GN 2277-ALN-25-K-30-A | 25 | 12 | 17 | 21 | 2.2 | 10 | 2 | 5 |
| GN 2277-ALS-25-K-30-A | 25 | 12 | 17 | 21 | 2.2 | 10 | 2 | 5 |
| GN 2277-ALN-30-K-30-A | 30 | 12 | 18 | 24 | 3.2 | 11 | 3 | 7 |
| GN 2277-ALS-30-K-30-A | 30 | 12 | 18 | 24 | 3.2 | 11 | 3 | 7 |
| GN 2277-ALN-40-K-30-A | 40 | 20 | 28 | 34.5 | 3.2 | 14 | 4 | 14 |
| GN 2277-ALS-40-K-30-A | 40 | 20 | 28 | 34.5 | 3.2 | 14 | 4 | 14 |
| GN 2277-ALN-50-K-30-A | 50 | 25 | 34 | 43 | 3.2 | 15 | 5 | 25 |
| GN 2277-ALS-50-K-30-A | 50 | 25 | 34 | 43 | 3.2 | 15 | 5 | 25 |
| GN 2277-ALN-20-K-30-B | 20 | 10 | 14 | 17 | 1.8 | 10 | 1.8 | 3 |
| GN 2277-ALS-20-K-30-B | 20 | 10 | 14 | 17 | 1.8 | 10 | 1.8 | 3 |
| GN 2277-ALN-25-K-30-B | 25 | 12 | 17 | 21 | 2.2 | 10 | 2 | 5 |
| GN 2277-ALS-25-K-30-B | 25 | 12 | 17 | 21 | 2.2 | 10 | 2 | 5 |
| GN 2277-ALN-30-K-30-B | 30 | 12 | 18 | 24 | 3.2 | 11 | 3 | 7 |
| GN 2277-ALS-30-K-30-B | 30 | 12 | 18 | 24 | 3.2 | 11 | 3 | 7 |
| GN 2277-ALN-40-K-30-B | 40 | 20 | 28 | 34.5 | 3.2 | 14 | 4 | 14 |
| GN 2277-ALS-40-K-30-B | 40 | 20 | 28 | 34.5 | 3.2 | 14 | 4 | 14 |
| GN 2277-ALN-50-K-30-B | 50 | 25 | 34 | 43 | 3.2 | 15 | 5 | 25 |
| GN 2277-ALS-50-K-30-B | 50 | 25 | 34 | 43 | 3.2 | 15 | 5 | 25 |



ELESA 和 GANTER 依法保留所有权利。
复制图纸时请注明出处。

# GN 2279

RoHS

## 圆窗水平仪

**用于表面安装**

### 规格

**灵敏度**

**30**型: 30角分, 气泡移动2 mm

**类型**

- **A**型: 带光滑参照面
- **B**型: 带安装螺纹

外壳
铝制
阳极氧化处理, 本色 **ALN**
阳极氧化处理, 黑色 **ALS**

水平仪元件
有机玻璃本体

填充物
无色透明 K

铸模材料
矿物基

### 信息

GN 2279 圆窗水平仪用于检查夹装系统、机械装置、仪器仪表的水平位置状态。
如果水平仪作为工具, 则使用A型, 如: 在不同测量点使用。
水平仪通过参考面或接触面校准, 一旦接触面到达水平位置, 气泡即处于标志环以内。

### 可按需提供

- 填充物, 绿色透明
- 其它灵敏度
- 铜制或不锈钢外壳

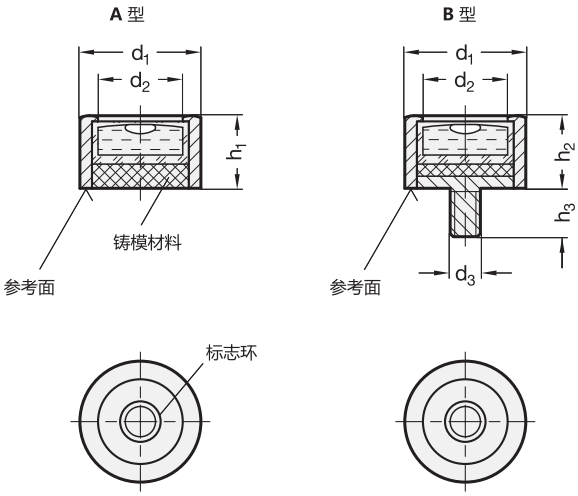


**GN 2279**

| 型号 | d1 | d2 | d3 | h1 | h2 | h3 | ⚖ |
|---|---|---|---|---|---|---|---|
| GN 2279-ALN-14-K-30-A | 14 | 10 | M 4 | 9.5 | 7.7 | 5 | 2 |
| GN 2279-ALS-14-K-30-A | 14 | 10 | M 4 | 9.5 | 7.7 | 5 | 2 |
| GN 2279-ALN-20-K-30-A | 20 | 14 | M 5 | 13 | 13 | 6 | 4 |
| GN 2279-ALS-20-K-30-A | 20 | 14 | M 5 | 13 | 13 | 6 | 4 |
| GN 2279-ALN-30-K-30-A | 30 | 21 | M 6 | 15 | 15 | 7.5 | 7 |
| GN 2279-ALS-30-K-30-A | 30 | 21 | M 6 | 15 | 15 | 7.5 | 7 |
| GN 2279-ALN-14-K-30-B | 14 | 10 | M 4 | 9.5 | 7.7 | 5 | 2 |
| GN 2279-ALS-14-K-30-B | 14 | 10 | M 4 | 9.5 | 7.7 | 5 | 2 |
| GN 2279-ALN-20-K-30-B | 20 | 14 | M 5 | 13 | 13 | 6 | 4 |
| GN 2279-ALS-20-K-30-B | 20 | 14 | M 5 | 13 | 13 | 6 | 4 |
| GN 2279-ALN-30-K-30-B | 30 | 21 | M 6 | 15 | 15 | 7.5 | 14 |
| GN 2279-ALS-30-K-30-B | 30 | 21 | M 6 | 15 | 15 | 7.5 | 14 |



elesa+Ganter

ELESA 和 GANTER 依法保留所有权利。
复制图纸时请注明出处。

# GN 2280

## 圆窗水平仪

**可调节**

### 规格

**灵敏度**

**30**型: 倾斜30角分，气泡移动 2mm

外壳
铝制
阳极氧化处理，本色 **ALN**
阳极氧化处理，黑色 **ALS**

水平仪元件
有机玻璃本体

填充物
无色透明 K

铸模材料
矿物基

### 信息

GN 2280 圆窗水平仪用于检查夹装系统、机械装置、仪器仪表的水平位置状态。
互呈120°的安装孔使得圆窗水平仪与被测安装板的安装界面相关联。调节板底面上的校准滚珠作为倾斜支点。当螺栓达到所允许的特定拧紧扭矩时，一旦校准到垂直位置，水平仪的气泡即处于标志环内。

### 可按需提供

- 填充物，绿色透明
- 其它灵敏度
- 铜制或不锈钢外壳

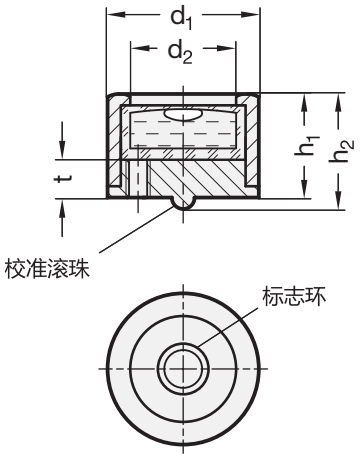


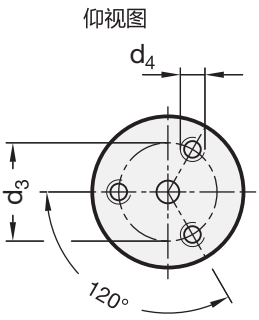


**GN 2280**

| 型号 | d1 | d2 | d3 | d4 | h1 | h2 | t | ⚖ |
|---|---|---|---|---|---|---|---|---|
| GN 2280-ALN-17-K-30 | 17 | 13 | 12 | M 3 | 13 | 14.5 | 5 | 6 |
| GN 2280-ALS-17-K-30 | 17 | 13 | 12 | M 3 | 13 | 14.5 | 5 | 6 |
| GN 2280-ALN-20-K-30 | 20 | 13 | 14 | M 3 | 15 | 17 | 5 | 8 |
| GN 2280-ALS-20-K-30 | 20 | 13 | 14 | M 3 | 15 | 17 | 5 | 8 |
| GN 2280-ALN-24-K-30 | 24 | 15 | 16 | M 3 | 17 | 20 | 5 | 12 |
| GN 2280-ALS-24-K-30 | 24 | 15 | 16 | M 3 | 17 | 20 | 5 | 12 |




ELESA 和 GANTER 依法保留所有权利。
复制图纸时请注明出处。

# GN 2281

RoHS

## 圆窗水平仪

**用于在安装板和壳体内安装**

### 规格

**灵敏度**

- **10**型: 10角分, 气泡移动2 mm (仅限 ALS 款)
- **40**型: 40角分, 气泡移动2 mm (仅限 KT 款)

**识别号**

- **1**: 不带反差环
- **2**: 带反差环 (仅限KT款, 用于 d=12...18)

外壳

铝制, 阳极氧化处理, 本色 **ALS** /
视窗, 玻璃

塑料, 白色 **KT** /
视窗, 透明

填充物

- 无色透明 **K**
- 绿色透明 **G** (仅限KT款)

### 信息

由于其柱状的设计, GN 2281圆窗水平仪适于安装在金属板与壳体内, 用以检查夹装系统、机械装置、仪器仪表的水平位置状态。
圆窗水平仪不能校准, 如: 没有水平的外部参照面, 则必须校准并确保固定其的构件处于垂直位置。
ALS款的黑色外壳使其与气泡边缘形成明显反差, 提高了辨识度。KT款可在壳体的空气层提供反差屏, 以达到同样效果。
或者, 也可利用安装孔内的黑色背景增强反差效果。

### 可按需提供

- 其它灵敏度

**ALS 款**

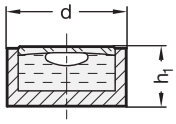


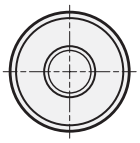

**KT 款**

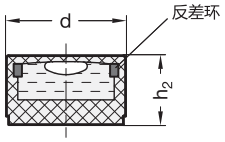


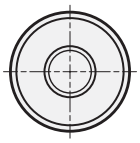

**GN 2281**

| 型号 | d | h1 | h2 | ⚖ |
|---|---|---|---|---|
| GN 2281-ALS-10-K-10-1 | 10 | 6.9 | - | 1 |
| GN 2281-ALS-12-K-10-1 | 12 | 6.4 | - | 2 |
| GN 2281-ALS-14-K-10-1 | 14 | 6.2 | - | 2 |
| GN 2281-ALS-15-K-10-1 | 15 | 7.4 | - | 3 |
| GN 2281-ALS-18-K-10-1 | 18 | 7.3 | - | 4 |
| GN 2281-KT-10-G-40-1 | 10 | - | 6 | 1 |
| GN 2281-KT-10-K-40-1 | 10 | - | 6 | 1 |
| GN 2281-KT-12-G-40-1 | 12 | - | 7 | 1 |
| GN 2281-KT-12-G-40-2 | 12 | - | 7 | 1 |
| GN 2281-KT-12-K-40-1 | 12 | - | 7 | 1 |
| GN 2281-KT-12-K-40-2 | 12 | - | 7 | 1 |
| GN 2281-KT-14-G-40-1 | 14 | - | 8 | 1 |
| GN 2281-KT-14-G-40-2 | 14 | - | 8 | 1 |
| GN 2281-KT-14-K-40-1 | 14 | - | 8 | 1 |
| GN 2281-KT-14-K-40-2 | 14 | - | 8 | 1 |
| GN 2281-KT-15-G-40-1 | 15 | - | 8 | 1 |
| GN 2281-KT-15-G-40-2 | 15 | - | 8 | 1 |
| GN 2281-KT-15-K-40-1 | 15 | - | 8 | 1 |

**GN 2281**

| 型号 | d | h1 | h2 | ⚖ |
|---|---|---|---|---|
| GN 2281-KT-15-K-40-2 | 15 | - | 8 | 1 |
| GN 2281-KT-18-G-40-1 | 18 | - | 9 | 2 |
| GN 2281-KT-18-G-40-2 | 18 | - | 9 | 2 |
| GN 2281-KT-18-K-40-1 | 18 | - | 9 | 2 |
| GN 2281-KT-18-K-40-2 | 18 | - | 9 | 2 |



elesa+Ganter

ELESA 和 GANTER 依法保留所有权利。
复制图纸时请注明出处。

# GN 2282

## 螺钉安装水平仪

**螺钉安装**

### 规格

**灵敏度**

- **6**型:50角分，气泡移动2 mm
- **50**型:50角分，气泡移动2 mm

**识别号**

- **1**: 视窗，顶部
- **2**: 视窗，顶部-前端
- **3**: 视窗，顶部-前端-后端

铜制外壳

喷塑涂层，纹理饰面
黑色，RAL 9005 **MSW**
银色，RAL 9006 **MSR**

水平仪元件
有机玻璃本体

填充物
绿色透明 **G**

铸模材料
矿物基

### 信息

GN 2282 螺钉固定水平仪 用于检查夹装系统、机械装置、仪器仪表的水平位置状态。
水平仪通过经加工的参考界面校准，一旦接触面到达纵向水平位置，气泡即处于标志线正中处。

### 可按需提供

- 填充物，无色透明
- 其它灵敏度
- 其它颜色

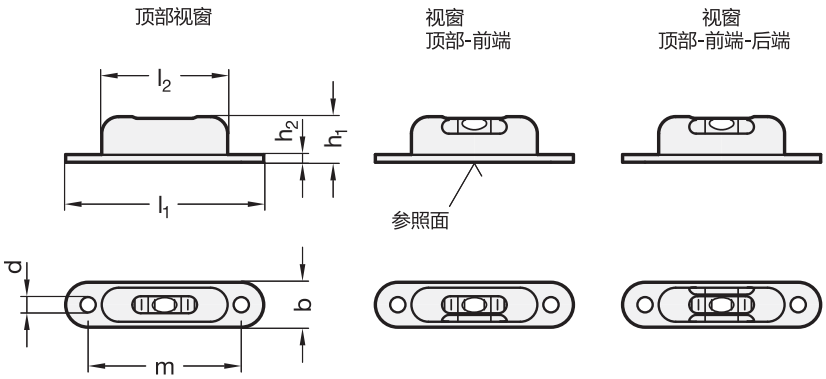


**GN 2282**

| 型号 | l1 | b | d | h1 | h2 | l2 | m | ⚖ |
|---|---|---|---|---|---|---|---|---|
| GN 2282-MSW-57-G-6-1 | 57 | 12 | 4.5 | 13 | 1 | 37 | 45 | 13 |
| GN 2282-MSR-57-G-6-1 | 57 | 12 | 4.5 | 13 | 1 | 37 | 45 | 13 |
| GN 2282-MSW-57-G-6-2 | 57 | 12 | 4.5 | 13 | 1 | 37 | 45 | 12 |
| GN 2282-MSR-57-G-6-2 | 57 | 12 | 4.5 | 13 | 1 | 37 | 45 | 12 |
| GN 2282-MSW-57-G-6-3 | 57 | 12 | 4.5 | 13 | 1 | 37 | 45 | 12 |
| GN 2282-MSR-57-G-6-3 | 57 | 12 | 4.5 | 13 | 1 | 37 | 45 | 12 |
| GN 2282-MSW-57-G-50-1 | 57 | 12 | 4.5 | 13 | 1 | 37 | 45 | 13 |
| GN 2282-MSR-57-G-50-1 | 57 | 12 | 4.5 | 13 | 1 | 37 | 45 | 13 |
| GN 2282-MSW-57-G-50-2 | 57 | 12 | 4.5 | 13 | 1 | 37 | 45 | 12 |
| GN 2282-MSR-57-G-50-2 | 57 | 12 | 4.5 | 13 | 1 | 37 | 45 | 12 |
| GN 2282-MSW-57-G-50-3 | 57 | 12 | 4.5 | 13 | 1 | 37 | 45 | 12 |
| GN 2282-MSR-57-G-50-3 | 57 | 12 | 4.5 | 13 | 1 | 37 | 45 | 12 |




ELESA 和 GANTER 依法保留所有权利。
复制图纸时请注明出处。

01094

0
1
2
3
4
5
6
7
8
9
CLAYTON

DESIGNED
FOR ENGINEERING

# 7 旋转控制装置

重力式指示器

正驱动式指示器

直接驱动式指示器

指示器配套手轮

# ELESA-CLAYTON 位置指示器



## 一般特征

ELESA-CLAYTON 旋转控制装置可用于实现多种机械功能的设定和调节，通常用于调整流量、载量、冲程、变速器等。该装置包括：

- 一个手轮/旋钮，用于操作主轴以及改变机械元件的位置。
- 一个位置指示器，用于确定机械元件的位置。

## 位置指示器

可根据读数或运转类型对ELESA-CLAYTON 位置指示器进行分类。除了一件式指示器的生产过程中进行的完整装配外，指示器通常与相关的手轮/旋钮分开供应。

**读书类型**

**模拟型：** 读数通过刻度盘上的两根转动的指针显示。

**数字模拟型：**读数通过滚筒计数器和刻度盘上的一根转动的指针直接显示。

**数字型：** 读数通过滚筒计数器直接显示。

**LCD数字型：** 读数通过电子数字显示器直接显示。

模拟指示器通常装有一个刻度盘及两根指针，指针用于指示控制主轴从零位开始转动的圈数及主轴在当前圈中到达的位置。

带数字模拟，数字和LCD数字显示读数的指示器内置滚筒计数器或显示器，用以显示与控制主轴相连的机械元件从零件起始的线性位移。

**运转类型**

**重力型：** 在手轮主轴处于水平位置 60° 的情况下使用。手轮与指示器一同旋转，带动指针移动，而刻度盘在重力作用的平衡下保持静止。

**正驱动型：** 主轴处于任何位置时均可使用。手轮与指示器一同旋转，带动指针移动，而刻度盘通过定位销保持静止不动，该定位销须固定在机器上。

**直接驱动型：** 控制主轴处于任何位置时均可使用。指示器直接安装在控制主轴上，并通过与之相对应的后销进行定位。

## 怎样选择旋转控制装置

- 读数类型选择。确认是否必须显示转数或线性位移。首先是确定指示器类型。如需显示转数，则选择模拟指示器。如需显示线性位移，则可选择数字模拟型、数字型或LCD数字型指示器。
- 确定指示器类型及运动形式决定的主轴位置：重力型、正驱动型或直接驱动型。
- 确定模拟型指示器所需的转动比，或下述类型指示器旋转一周后的读数：数字模拟型、数字型及LCD数字型。
- 确定旋转方向。
  顺时针旋转的递增读数（右）= D。
  逆时针旋转的递增读数（左）= S。
- 应考虑手轮的使用条件，即户外、振动、腐蚀环境等因素。完整资料参见所选指示器那页的相关说明。
- 根据传递必要扭矩所需的直径及握紧力，选择合适的手轮/旋钮。还应考虑控制主轴的直径大小，以及是否需要安装手柄从而进行快速操作等其它因素。

## 特殊定制

本目录所列标准ELESA-CLAYTON位置指示器适用于大多数应用情况。还可根据特殊情况改造指示器，例如：

- 客户要求的特殊刻度盘，用于带模拟型或数字模拟型读数的指示器。
- 不锈钢部件，用于特殊的卫生、气候和环境条件下或法律强制要求使用耐腐蚀材料的机械和设备上。
- 在可能影响读数的强振动情况下，可在带模拟读数的重力式指示器内部填充甘油，或以此防止指示器表面上出现凝露。
- 如订货数量充足，提供ELESA技术部也可按特殊转动比设计相应的指示器。

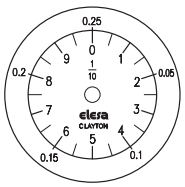


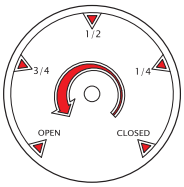


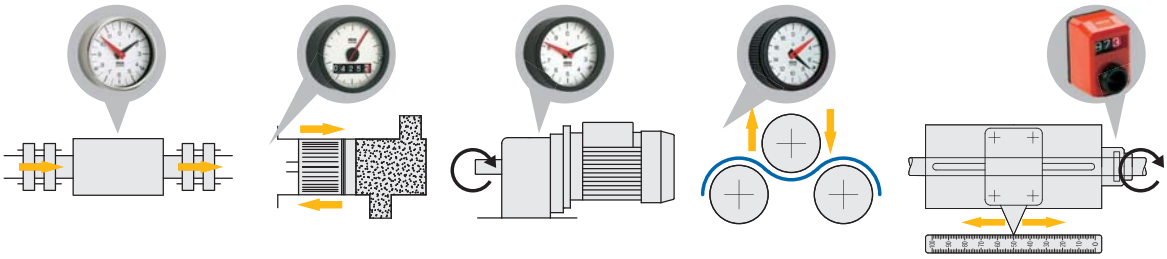



elesa+Ganter

ELESA 和 GANTER 依法保留所有权利。
复制图纸时请注明出处。

| 读书类型 | 运转类型 | 指示器类型 | |
|---|---|---|---|
| 模拟型 | 重力 | **GA01 - GA02 - GA05**<br>金属外壳<br>页 694 | |
| | | **GA11 - GA12**<br>塑料外壳<br>页 695 | |
| | | **MBT-GA**<br>指示器安装于塑料旋钮中<br>页 696 | |
| | 正驱动 | **PA01 - PA02 - PA05**<br>金属外壳<br>页 699 | |
| | | **PA11 - PA12**<br>塑料外壳<br>页 700 | |
| 数字 - 模拟型 | 重力 | **GW12**<br>塑料外壳<br>页 697 | |
| | | **MBT-GW**<br>指示器安装于塑料旋钮中<br>页 698 | |
| | 正驱动 | **PW12**<br>塑料外壳<br>页 701 | |
| 数字型 | 直接驱动型 | **DD50**<br>页 716 | |
| | | **DD51**<br>页 718 | |
| | | **DD52R**<br>页 721 | |
| LCD数字型 | 直接驱动型 | **DD51-E**<br>页 724 | |
| | | **DD52R-E**<br>页 726 | |
| | | **DE51**<br>页 728 | |
| | | **MPI-15**<br>页 732 | |



ELESA 和 GANTER 依法保留所有权利。.
复制图纸时请注明出处。

# 重力式位置指示器

## 特征

在手轮主轴处于水平位置60°的情况下使用。在一密封壳内(图1)运转。指示器包括一个固定安装在精密滚珠座圈上的平衡配重块，该滚珠座圈在中心主轴上转动，中心主轴与固定在手轮/旋钮上的指示器外壳装配在一起。

中心主轴与指示器外壳连为一体。主轴端装有一个红色指针，该指针随手轮/旋钮旋转。

若干转动比各异的齿轮将主轴的旋转运动传递至一个黑色指针。平衡配重块上也固定安装一个刻度盘。如果指示器装在处于水平位置(或最大倾斜度为60°的位置)，刻度盘在重

力作用下保持静止，当手轮/旋钮转动时，指针在刻度盘上转动。

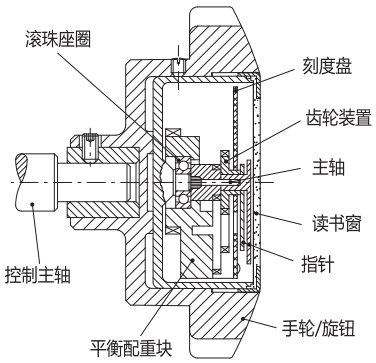


图 1

## 转动比

大指针(红色)全转一次，小指针(黑色)完成其该次转动的移动部分。黑色指针转动一整圈与红色指针相对的转动圈数之比即为指示器的转动比。

例如：比率为12:1 就是指红色指针转动12圈时黑色指针相对转动了1圈。(图2)。手轮转动12圈便可覆盖指示器的全部设定范围。手轮每转动一次，黑色指针所指刻度为整个刻度盘的1/12。

图 2

## 指示器转动比的选择

- 将控制主轴设为起始或基准位置。
- 计算控制主轴需要转动多少圈才能够覆盖整个设定范围。
- 通过此操作可得出转动比。如与标准转动比不符，则应选择高一级的转动比。
- 建议选择最接近覆盖整个设定范围所需的手轮转动圈数的转动比，以得到最佳及更为精确的刻度盘读数。例如：如需转动11圈，则12:1为最佳转动比，因为这样可用到现有刻度的11/12，而如果选择了24:1为转动比，则仅用到了刻度的11/24，在这种情况下，读数的精确度较低。
- 带标准转动比的指示器通常存货充足，可满足多数供货要求。

## 刻度盘

可提供所有标准转动比的刻度盘，包括顺时针(D)或逆时针(S)配置。可通过换算表将标准刻度盘上的读数转换为已执行以此为设定的值。如订货数量充足，可应要求提供带标记或定制刻度、可直接读数的特殊刻度盘。

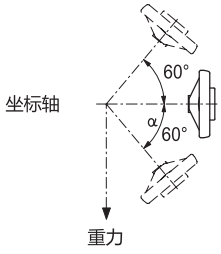


图 3

## 精确度

用在水平控制主轴上时，重力式指示器读数最为精确。其还可用在最大倾斜度为60°的主轴上，但在此情况下，其读数的精确度将随着倾斜角α°的增加而有所降低(图3)。

## 安装说明

手轮/旋钮装配说明：

- 用一颗销钉或埋头螺钉将手轮联接至控制主轴上。
- 转动手轮，将控制主轴设为起始或基准位置。
- 用手转动指示器，直至指针处于零位。
- 将复零的指示器固定安装在手轮/旋钮上，并均匀拧紧径向固定螺钉，且拧紧力矩应适当，以免指示器壳变形，进而阻碍指针转动。

整体式指示器的安装(内置于手轮)：

- 将控制主轴设为起始或基准位置
- 用手转动指示器，直至指针处于零位。
- 检查确定主轴和指示器均设为零位后，拧紧埋头螺钉，将整体式指示器联接到控制主轴上。



ELESA 和 GANTER 依法保留所有权利。.
复制图纸时请注明出处。

# 合理的装配组合

| 手轮 - 旋钮 | 重力式指示器 | | | | | |
|---|---|---|---|---|---|---|
| | | | | | | |
| | **GA01** | **GA02**<br>页 694 | **GA05** | **GA11** | **GA12**<br>页 695 | **GW12**<br>页 697 |
| **IZN-XX**<br>页 702 | • | • | | • | • | • |
| **MBT-XX**<br>页 703 | • | • | | • | • | • |
| **VHT-XX**<br>页 704 | • | • | | • | • | • |
| **VC.792-XX**<br>页 705 | • | • | | • | • | • |
| **VDSC-XX**<br>页 706 | | • | | | • | • |
| **VDN-XX**<br>页 709 | | | • | | | |
| **VDC-XX**<br>页 710 | • | • | • | • | • | • |
| **VRTP-XX**<br>页 712 | | • | | | • | • |
| **VAD-XX**<br>页 713 | • | • | • | • | • | • |



ELESA 和 GANTER 依法保留所有权利。.
复制图纸时请注明出处。

# 正驱动式指示器

## 特征

运转在密封表壳内进行(图1)。含指示器的手轮/旋钮与控制主轴联接。在手轮/旋钮的后面,通过定位销(或类似零件)将带内部冠状齿轮(遮蔽式)的法兰固定到机架上。这样,手轮转动过程中,法兰与机器便可合为一体。手轮的转动带动行星小齿轮的转动,这样便可带动表壳内指示器一起运转。此时,转动通过齿轮装置传至两个指针,而由于刻度盘是通过定位销固定在机架上的,因此会保持静止。

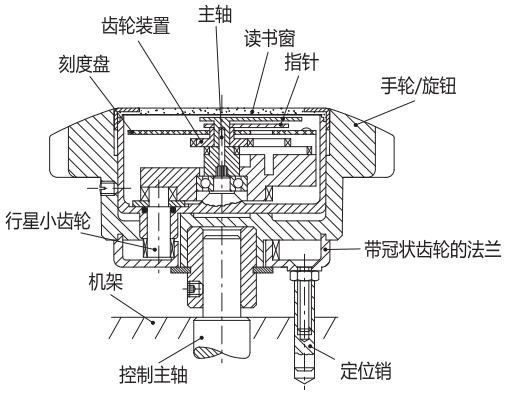


图 1

## 转动比

指针(红色)全转一次,小指针(黑色)完成其该次转动的移动部分。黑色指针转动 一整圈与红色指针相对的转动圈数之比即为指示器的转动比。

例如:比率为12:1 就是指红色指针转动12圈时黑色指针相对转动了1圈。

手轮每转动一次,黑色指针所指刻度为整个刻度盘的/12。

图 2

## 指示器转动比的选择

- 将控制主轴设为起始或基准位置。
- 计算控制主轴需要转动多少圈才能够覆盖整个设定范围。
- 通过此操作可得出转动比。如与标准转动比不符,则应选择高一级的转动比。
- 建议选择最接近覆盖整个设定范围所需的手轮转动圈数的转动比,以得到最佳及更为精确的刻度盘读数。例如:如需转动11圈,则12:1为最佳转动比,因为这样可用到现有刻度的11/12,而如果选择了24:1为转动比,则仅用到了刻度的11/24,在这种情况下,读数的精确度较低。
- 带标准转动比的指示器通常存货充足,可满足多数供货要求。

## 刻度盘

可提供所有标准转动比的刻度盘,包括顺时针(D)或逆时针(S)配置。可通过换算表将标准刻度盘上的读数转换为已执行配置的值。 如订货数量足够,可应要求提供带标记或定制刻度、可直接读数的特殊刻度盘。

## 安装说明

- 在机架内钻孔,用于安装法兰的后定位销。
- 将控制主轴设为起始或基准位置。
- 拆下行星小齿轮的黑色保护帽,转动靠后的小齿轮,直至指针回到零位。
- 拿起所选手轮/旋钮,将提供的定位销装在突出于尾部法兰的螺钉上。确保指示器行星小齿轮孔处于12点位置。转动尾部法兰,并根据机器上的钻孔确定定位销的位置。
- 将归零的指示器轻轻固定安装在手轮/旋钮中,将行星小齿轮平稳插入相应孔内。为使指示器的安装更加方便,应轻轻将尾部法兰转动一些角度,直至行星小齿轮与内部冠状齿轮拟合。检查指示器是否复零、定位销螺钉是否处于正确位置。
- 均匀拧紧横向埋头螺钉,以固定指示器壳,且力矩应适中,以免壳体变形,进而阻碍指针转动。
- 调节定位销高度,以避免过度拉紧法兰及拧紧锁紧螺母。
- 将带指示器的手轮联接至控制主轴。确定指示器指针是否处于零位、定位销是否与机器上的基准孔处于一条直线上
- 用销将手轮固定在主轴上。
- 检查指示器所有转动是否运行正常。



ELESA 和 GANTER 依法保留所有权利。.
复制图纸时请注明出处。

# 合理的装配组合

| 手轮 - 旋钮 | 正驱动式指示器 | | | | | |
|---|---|---|---|---|---|---|
| | | | | | | |
| | PA01 | PA02<br>页 699 | PA05 | PA11 | PA12<br>页 700 | PW12<br>页 701 |
| MBT-XX<br>页 703 | • | • | | • | • | • |
| VHT-XX<br>页 704 | • | • | | • | • | • |
| VC.792-XX<br>页 705 | • | • | | • | • | • |
| EWW-XX<br>页 708 | | • | | | • | • |
| VDC-XX<br>页 710 | • | • | | • | • | • |
| VAD-XX<br>页 713 | • | • | • | • | • | • |



ELESA 和 GANTER 依法保留所有权利。.
复制图纸时请注明出处。

# GA01 - GA02 - GA05

RoHS +100° 0°

## 位置指示器

**重力驱动，钢制**

**外壳**
镀锌钢。

**座圈**
AISI 303 不锈钢。

**读数窗**
玻璃。

**表盘**
本色，亚光阳极氧化铝制。
顺时针或逆时针刻度，黑色。

**读数**
黑色指针指示主轴从起始位置 (0) 起的转动圈数；红色指针指示其该次转动的移动部分。
滚珠座圈轴承：确保读数的精确度。

**传动比**
选择转动比参见 “重力式位置指示器说明” (页 690).

**特征及应用**
整合重力位置指示器的旋钮适用于处于水平位置或最大倾斜角度为 60°的主轴。
选择手轮参见列表 “手轮/旋钮相匹配的可选指示器” (页 691).

**按需提供的特殊型号**
- 带商标的特制表盘或定制刻度
- 特殊转动比
- 内充液体
- 单指针
- 窗体为有机玻璃，而非普通玻璃。

ELESA Original design

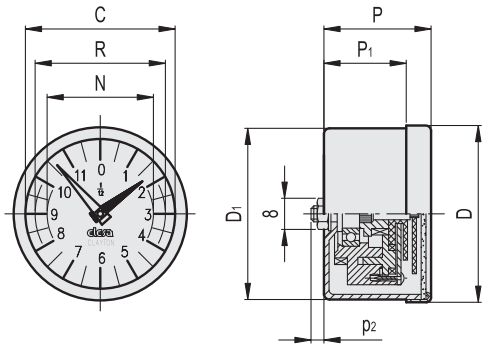


| 系列 | D | P | D1 | P1 | p2 | C | R | N | ⚖ |
|---|---|---|---|---|---|---|---|---|---|
| GA01 | 49.6 | 30 | 48.3 | 20.5 | 1.6 | 42 | 37 | 30 | 140 |
| GA02 | 68.4 | 32 | 67.0 | 19.3 | 1.0 | 60 | 51 | 44 | 210 |
| GA05 | 112.7 | 32 | 111.0 | 18.8 | 1.0 | 102 | 89 | 76 | 420 |

### 订购型号示例

GA01 - 0002 - D

**系列** GA01 GA02 GA05

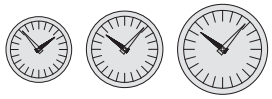

**转动比**

| 转动比 | 型号 | 转动比 | 型号 | 转动比 | 型号 | 转动比 | 型号 |
|---|---|---|---|---|---|---|---|
| 2 | 0002 | 12 | 0012 | 36 | 0036 | 100 | 0100 |
| 4 | 0004 | 15 | 0015 | 40 | 0040 | 120 | 0120 |
| 5 | 0005 | 16 | 0016 | 48 | 0048 | 150 * | 0150 |
| 6 | 0006 | 20 | 0020 | 50 | 0050 | 200 * | 0200 |
| 8 | 0008 | 24 | 0024 | 60 | 0060 | | |
| 10 | 0010 | 30 | 0030 | 72 | 0072 | | |

*仅适用于 GA02 和 GA05

**刻度** 读数增加

elesa+Ganter

ELESA 和 GANTER 依法保留所有权利。
复制图纸时请注明出处。

# GA11 - GA12

RoHS IP67 PA PA-T +100° 0°

## 位置指示器

重力驱动，高科技聚合体

**外壳**
玻璃纤维加固聚酰胺基（PA）高科技聚合体，黑色，亚光饰面。
内铸主轴。

**座圈**
高科技聚合体。模压视窗。

**读数窗**
透明聚酰胺基（PA-T）高科技聚合体（几乎不会破损）。
耐溶剂、机油、油脂以及其它化学溶剂（清洁时不得接触酒精）。

**表盘**
本色，亚光阳极氧化铝制。
顺时针或逆时针刻度，黑色。

**读数**
黑色指针指示主轴从起始位置（0）起的转动圈数；红色指针指示其该次转动的移动部分。
滚珠座圈轴承：确保读数的精确度。

**传动比**
选择转动比参见“重力式位置指示器说明”（页 690）.

**IP 防护**
读数窗采用超声波焊接固定在壳体上，确保其完全密封，达到IP67防护等级，见表 EN 60529 表（页 A23）.

**特征及应用**
整合重力位置指示器的旋钮适用于处于水平位置或最大倾斜角度为60°的主轴。
选择手轮参见列表“手轮/旋钮相匹配的可选指示器”（页 691）.

**按需提供的特殊型号**
- 带商标的特制表盘或定制刻度
- 特殊转动比
- 内充液体
- 单指针

ELESA Original design

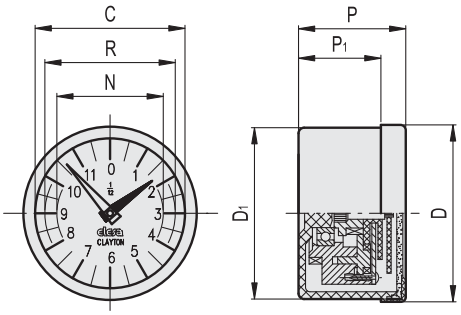


| 系列 | D | P | D1 | P1 | C | R | N | ⚖ |
|---|---|---|---|---|---|---|---|---|
| GA11 | 49.8 | 30 | 48.2 | 23 | 42 | 37 | 30 | 75 |
| GA12 | 68.5 | 32 | 67.0 | 25 | 60 | 51 | 44 | 125 |

### 订购型号示例

GA11 - 0002 - D

系列 / 转动比 / 刻度

GA11 GA12

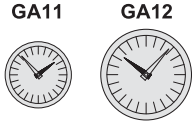

读数增加：顺时针 D / 逆时针 S

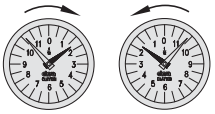

| 转动比 | 型号 | 转动比 | 型号 | 转动比 | 型号 | 转动比 | 型号 |
|---|---|---|---|---|---|---|---|
| 2 | 0002 | 12 | 0012 | 36 | 0036 | 100 | 0100 |
| 4 | 0004 | 15 | 0015 | 40 | 0040 | 120 | 0120 |
| 5 | 0005 | 16 | 0016 | 48 | 0048 | 150 * | 0150 |
| 6 | 0006 | 20 | 0020 | 50 | 0050 | 200 * | 0200 |
| 8 | 0008 | 24 | 0024 | 60 | 0060 | | |
| 10 | 0010 | 30 | 0030 | 72 | 0072 | | |

* 仅适用于 GA12




ELESA 和 GANTER 依法保留所有权利。
复制图纸时请注明出处。

# MBT-GA

RoHS IP67 PA PA-T +100° 0°

## 旋钮式指示器

**重力驱动，高科技聚合体**

**菱形滚花旋钮**
玻璃纤维加固聚酰胺基（PA）高科技聚合体，黑色，亚光饰面。
内铸主轴。

**座圈**
高科技聚合体。模压视窗。

**读数窗**
透明聚酰胺基（PA-T）高科技聚合体（几乎不会破损）。
耐溶剂、机油、油脂以及其它化学溶剂（清洁时不得接触酒精）。

**表盘**
本色，亚光阳极氧化铝制。
顺时针或逆时针刻度，黑色。

**标准型号**
黑色氧化处理钢制轮毂，带H7铰制盲孔，采用带内六角槽及UNI5929-85杯状端的埋头螺钉固定安装到轴上。

**读数**
黑色指针指示主轴从起始位置（0）起的转动圈数；红色指针指示其该次转动的移动部分。
滚珠座圈轴承：确保读数的精确度。

**传动比**
选择转动比参见 “重力式位置指示器说明” (页 690).

**IP 防护**
读数窗采用超声波焊接固定在壳体上，确保其完全密封，达到IP67防护等级，见表 EN 60529 表 (页 A23).

**特征及应用**
整合重力位置指示器的旋钮适用于处于水平位置或最大倾斜角度为60°的主轴。

**按需提供的特殊型号**
- 带商标的特制表盘或定制刻度
- 特殊转动比
- 内充液体
- 单指针。

ELESA Original design

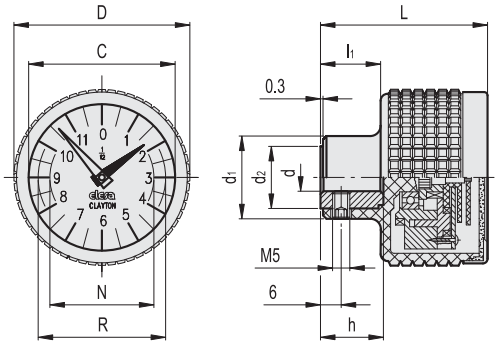


| 系列 | D | L | d1 | d2 | l1 | dH7 | h | C | R | N | ⚖ |
|---|---|---|---|---|---|---|---|---|---|---|---|
| MBT.50-GA11 | 51 | 48 | 24 | 18 | 16.5 | 8 | 17 | 42 | 37 | 30 | 120 |
| MBT.70-GA12 | 70 | 52 | 28 | 22 | 19 | 10 | 22 | 60 | 51 | 44 | 200 |

### 订购型号示例

**MBT.50-GA11** - **0002** - **D**

**系列** **转动比** **刻度**

MBT.50-GA11 MBT.70-GA12

| 转动比 | 型号 | 转动比 | 型号 | 转动比 | 型号 | 转动比 | 型号 |
|---|---|---|---|---|---|---|---|
| 2 | 0002 | 12 | 0012 | 36 | 0036 | 100 | 0100 |
| 4 | 0004 | 15 | 0015 | 40 | 0040 | 120 | 0120 |
| 5 | 0005 | 16 | 0016 | 48 | 0048 | 150 * | 0150 |
| 6 | 0006 | 20 | 0020 | 50 | 0050 | 200 * | 0200 |
| 8 | 0008 | 24 | 0024 | 60 | 0060 | | |
| 10 | 0010 | 30 | 0030 | 72 | 0072 | | |

读数增加

顺时针 D 逆时针 S

* 仅适用于 MTB.70-GA12





elesa+Ganter

ELESA 和 GANTER 依法保留所有权利。
复制图纸时请注明出处。

# GW12

RoHS IP67 PA PA-T +100° 0°

## 数字模拟型重力式指示器

**重力驱动，高科技聚合体**

**外壳**
玻璃纤维加固聚酰胺基（PA）高科技聚合体，黑色，亚光饰面。
内铸主轴。

**座圈**
高科技聚合体。模压视窗。

**读数窗**
透明聚酰胺基（PA-T）高科技聚合体（几乎不会破损）。
耐溶剂、机油、油脂以及其它化学溶剂（清洁时不得接触酒精）。

**表盘**
本色，亚光阳极氧化铝制。
顺时针或逆时针刻度，黑色。

**读数**
五位数式滚筒计数器（四个黑色滚动带和一个红色滚动带）和一根在刻度盘上旋转的红色指针。红色滚动带上的数字表示十分位，指针表示百分位。
显示器显示由主轴控制的机构从起始位置（0）起移动的距离。机器主轴转动一整圈手轮/旋钮对应转动一圈，而红色指针也随之转动一圈。红色指针转动一圈对应计数器上的确定读数（参见表中“红色指针转动一圈后计数器上的读数”部分）。
滚珠座圈轴承：确保读数的精确度。

**IP 防护**
读数窗采用超声波焊接固定在壳体上，确保其完全密封，达到IP67防护等级，见表 IEC 529 列表 (页 A23).

**特征及应用**
整合重力位置指示器的旋钮适用于处于水平位置或最大倾斜角度为60°的主轴。
选择手柄参见列表 “手轮/旋钮相匹配的可选指示器” (页 691)。

ELESA Original design

**按需提供的特殊型号**
- 无指针
- 普通表盘
- 带商标的特制表盘或定制刻度
- 旋转一周后的特殊读数。

**应用说明**
所供指示器后壳上均装有一颗螺钉，以防止装置在运输途中转动，从而可避免读数发生位移。在手轮上安装指示器前，请先从后壳上拆下螺钉，再装上所供的自粘元件，以确保达到IP67规定的密封性能。

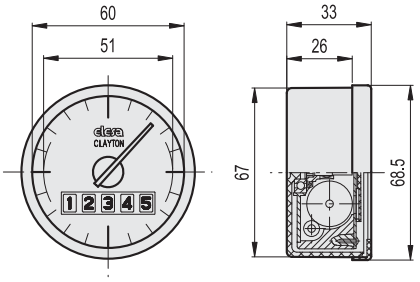


订购型号示例

GW12 - 00002 - D

红色指针转动一圈后计数器上的读数

| 0 0 0 0 2 | 0 0 0 0 2 | 0 0 0 0 2 | 0 0 0 0 2 |
|---|---|---|---|
| 00002 | 0000.2 | 000.02 | 00.002 |
| 00005 | 0000.5 | 000.05 | 00.005 |
| 00008 | 0000.8 | 000.08 | 00.008 |
| 00010 | 0001.0 | 000.10 | 00.010 |
| 00012 | 0001.2 | 000.12 | 00.012 |
| 00012(5) | 0001.2(5) | 000.12(5) | 00.012(5) |
| 00020 | 0002.0 | 000.20 | 00.020 |
| 00025 | 0002.5 | 000.25 | 00.025 |
| 00030 | 0003.0 | 000.30 | 00.030 |
| 00035 | 0003.5 | 000.35 | 00.035 |
| 00040 | 0004.0 | 000.40 | 00.040 |
| 00050 | 0005.0 | 000.50 | 00.050 |

刻度

| 表盘刻度数 |
|---|
| 20 |
| 50 |
| 40 |
| 100 |
| 60 |
| 100 |
| 40 |
| 50 |
| 60 |
| 70 |
| 80 |
| 100 |

| 刻度盘精数 |
|---|
| 划分刻度盘读数<br>示例:<br>00002/20=0.1 |

读数增加

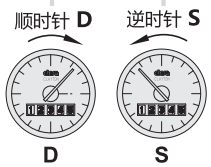





ELESA 和 GANTER 依法保留所有权利。
复制图纸时请注明出处。

# MBT-GW

RoHS IP67 PA PA-T +100° 0°

## 旋钮式数字模拟型重力式指示器

**重力驱动，高科技聚合体**

**菱形滚花旋钮**
玻璃纤维加固聚酰胺基（PA）高科技聚合体，黑色，亚光饰面。
内铸主轴。

**座圈**
高科技聚合体。模压视窗。

**读数窗**
透明聚酰胺基（PA-T）高科技聚合体（几乎不会破损）。
耐溶剂、机油、油脂以及其它化学溶剂（清洁时不得接触酒精）。

**表盘**
本色，亚光阳极氧化铝制。
顺时针或逆时针刻度，黑色。

**标准型号**
黑色氧化处理钢制轮毂，带H7铰制盲孔，采用带内六角槽及UNI5929-85杯状端的埋头螺钉固定安装到轴上。

**读数**
五位数式滚筒计数器（四个黑色滚动带和一个红色滚动带）和一根在刻度盘上旋转的红色指针。红色滚动带上的数字表示十分位，指针表示百分位。
显示器显示由主轴控制的机构从起始位置（0）起移动的距离。机器主轴转动一整圈旋钮对应转动一圈，而红色指针也随之转动一圈。红色指针转动一圈对应计数器上的确定读数（参见表中“红色指针转动一圈后计数器上的读数”部分）。
滚珠座圈轴承：确保读数的精确度。

**IP 防护**
读数窗采用超声波焊接固定在壳体上，确保其完全密封，达到IP67防护等级，见表 EN 60529 表 (页 A23)。

**特征及应用**
整合重力位置指示器的旋钮适用于处于水平位置或最大倾斜角度为60°的主轴。

ELESA Original design

**按需提供的特殊型号**
- 无指针
- 普通表盘
- 带商标的特制表盘或定制刻度
- 旋转一周后的特殊读数。

**应用说明**
参见 GW12 (页 697)。

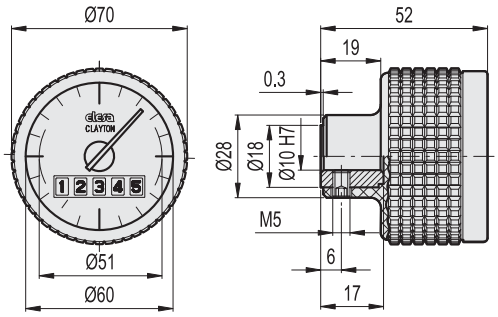


订购型号示例

MBT.70-GW12 - 00002 - D

红色指针转动一圈后计数器上的读数

| 0 0 0 0 2 | 0 0 0 0 2 | 0 0 0 0 2 | 0 0 0 0 2 | 表盘刻度数 |
|---|---|---|---|---|
| 00002 | 0000.2 | 000.02 | 00.002 | 20 |
| 00005 | 0000.5 | 000.05 | 00.005 | 50 |
| 00008 | 0000.8 | 000.08 | 00.008 | 40 |
| 00010 | 0001.0 | 000.10 | 00.010 | 100 |
| 00012 | 0001.2 | 000.12 | 00.012 | 60 |
| 00012(5) | 0001.2(5) | 000.12(5) | 00.012(5) | 100 |
| 00020 | 0002.0 | 000.20 | 00.020 | 40 |
| 00025 | 0002.5 | 000.25 | 00.025 | 50 |
| 00030 | 0003.0 | 000.30 | 00.030 | 60 |
| 00035 | 0003.5 | 000.35 | 00.035 | 70 |
| 00040 | 0004.0 | 000.40 | 00.040 | 80 |
| 00050 | 0005.0 | 000.50 | 00.050 | 100 |

刻度

刻度盘精数

划分刻度盘读数

示例:
00002/20=0.1

读数增加

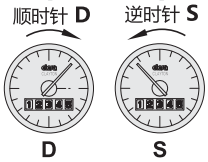




elesa+Ganter

ELESA 和 GANTER 依法保留所有权利。
复制图纸时请注明出处。

# PA01 - PA02 - PA05

## 位置指示器

**正驱动式指示器，钢质**

**外壳**
镀锌钢。

**座圈**
AISI 303 不锈钢。

**读数窗**
玻璃。

**表盘**
本色，亚光阳极氧化铝制。
顺时针或逆时针刻度，黑色。

**读数**
黑色指针指示主轴从起始位置 (0) 起的转动圈数；红色指针指示其该次转动的移动部分。

**传动比**
选择转动比参见 “正驱动式指示器说明” (页 692).

**特征及应用**
数字模拟型正驱动指示器适用于装在处于任何位置的主轴上的手轮。
选择手轮参见列表 “手轮/旋钮相匹配的可选指示器” (页 693).

**按需提供的特殊型号**
- 带商标的特制表盘或定制刻度
- 特殊转动比
- 单指针
- 窗体为有机玻璃，而非普通玻璃。

ELESA Original design

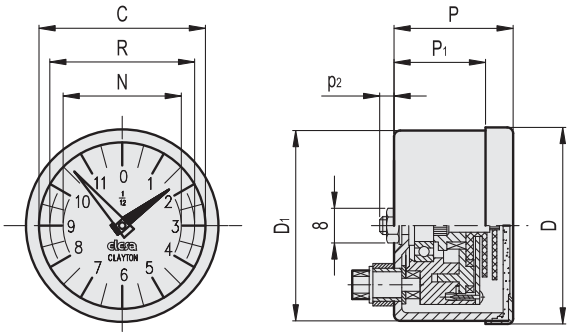


| 系列 | D | P | D1 | P1 | p2 | C | R | N | ⚖ |
|---|---|---|---|---|---|---|---|---|---|
| PA01 | 49.6 | 30 | 48.3 | 20.5 | 1.6 | 42 | 37 | 30 | 145 |
| PA02 | 68.4 | 32 | 67.0 | 19.3 | 1.0 | 60 | 51 | 44 | 215 |
| PA05 | 112.7 | 32 | 111.0 | 18.8 | 1.0 | 102 | 89 | 76 | 425 |

### 订购型号示例

**PA01 - 0002 - D**

**系列** | **转动比** | **刻度**

| 转动比 | 型号 | 转动比 | 型号 | 转动比 | 型号 | 转动比 | 型号 |
|---|---|---|---|---|---|---|---|
| 2 | 0002 | 12 | 0012 | 36 | 0036 | 100 | 0100 |
| 4 | 0004 | 15 | 0015 | 40 | 0040 | 120 | 0120 |
| 5 | 0005 | 16 | 0016 | 48 | 0048 | 150 * | 0150 |
| 6 | 0006 | 20 | 0020 | 50 | 0050 | 200 * | 0200 |
| 8 | 0008 | 24 | 0024 | 60 | 0060 | | |
| 10 | 0010 | 30 | 0030 | 72 | 0072 | | |

读数增加

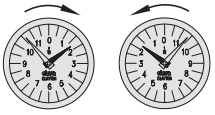


* 仅适用于 PA02 和 PA05




ELESA 和 GANTER 依法保留所有权利。
复制图纸时请注明出处。

# PA11 - PA12

RoHS IP65 PA PA-T +100° 0°

## 位置指示器

**正驱动，高科技聚合体**

**外壳**
玻璃纤维加固聚酰胺基（PA）高科技聚合体，黑色，亚光饰面。
内铸主轴。

**座圈**
高科技聚合体。模压视窗。

**读数窗**
透明聚酰胺基（PA-T）高科技聚合体（几乎不会破损）。
耐溶剂、机油、油脂以及其它化学溶剂（清洁时不得接触酒精）。

**表盘**
本色，亚光阳极氧化铝制。
顺时针或逆时针刻度，黑色。

**读数**
黑色指针指示主轴从起始位置（0）起的转动圈数；红色指针指示其该次转动的移动部分。

**传动比**
选择转动比参见“正驱动式指示器说明”（页 692）.

**IP 防护**
读数窗采用超声波焊接固定在壳体上，确保其完全密封，达到IP65防护等级，参见 EN 60529 表（页 A23）.

**特征及应用**
数字模拟型正驱动指示器适用于装在处于任何位置的主轴上的手轮。
选择手轮参见列表“手轮/旋钮相匹配的可选指示器”（页 693）.

**按需提供的特殊型号**
- 带商标的特制表盘或定制刻度
- 特殊转动比
- 单指针

ELESA Original design

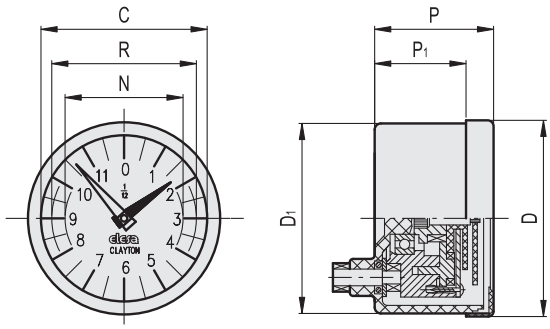


| 系列 | D | P | D1 | P1 | C | R | N | ⚖ |
|---|---|---|---|---|---|---|---|---|
| PA11 | 49.8 | 30 | 48.2 | 23 | 42 | 37 | 30 | 80 |
| PA12 | 68.5 | 32 | 67.0 | 25 | 60 | 51 | 44 | 130 |

### 订购型号示例

| PA11 | – | 0002 | – | D |
|---|---|---|---|---|
| 系列 | | 转动比 | | 刻度 |

PA11 PA12

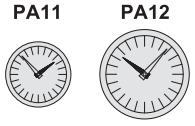

| 转动比 | 型号 | 转动比 | 型号 | 转动比 | 型号 | 转动比 | 型号 |
|---|---|---|---|---|---|---|---|
| 2 | 0002 | 12 | 0012 | 36 | 0036 | 100 | 0100 |
| 4 | 0004 | 15 | 0015 | 40 | 0040 | 120 | 0120 |
| 5 | 0005 | 16 | 0016 | 48 | 0048 | 150 * | 0150 |
| 6 | 0006 | 20 | 0020 | 50 | 0050 | 200 * | 0200 |
| 8 | 0008 | 24 | 0024 | 60 | 0060 | | |
| 10 | 0010 | 30 | 0030 | 72 | 0072 | | |

* 仅适用于 PA12

读数增加

顺时针 D 逆时针 S

elesa+Ganter

ELESA 和 GANTER 依法保留所有权利。
复制图纸时请注明出处。

# PW12

RoHS IP65 PA PA-T +100° 0°

## 数字模拟型重力式指示器

**正驱动，高科技聚合体**

**外壳**
玻璃纤维加固聚酰胺基（PA）高科技聚合体，黑色，亚光饰面。
内铸主轴。

**座圈**
高科技聚合体。模压视窗。

**读数窗**
透明聚酰胺基（PA-T）高科技聚合体（几乎不会破损）。
耐溶剂、机油、油脂以及其它化学溶剂（清洁时不得接触酒精）。

**表盘**
本色，亚光阳极氧化铝制。
顺时针或逆时针刻度，黑色。

**读数**
五位数式滚筒计数器（四个黑色滚动带和一个红色滚动带）和一根在刻度盘上旋转的红色指针。红色滚动带上的数字表示十分位，指针表示百分位。
显示器显示由主轴控制的机构从起始位置（0）起移动的距离。机器主轴转动一整圈手轮/旋钮对应转动一圈，而红色指针也随之转动一圈。红色指针转动一圈对应计数器上的确定读数（参见表中“红色指针转动一圈后计数器上的读数”部分）。

**IP 防护**
读数窗采用超声波焊接固定在壳体上，确保其完全密封，达到IP65防护等级，参见 EN 60529 表 (页 A23)。

**特征及应用**
数字模拟型正驱动指示器适用于装在处于任何位置的主轴上的手轮。
选择手轮参见列表 “手轮/旋钮相匹配的可选指示器” (页 693)。

**按需提供的特殊型号**
- 无指针
- 普通表盘
- 带商标的特制表盘或定制刻度
- 旋转一周后的特殊读数。

ELESA Original design

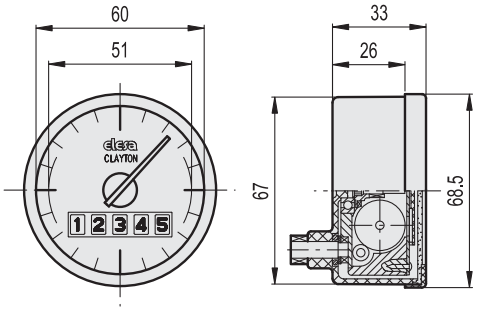


订购型号示例

PW12 - 00002 - D

红色指针转动一圈后计数器上的读数 | 刻度

| 0 0 0 0 2 | 0 0 0 0 2 | 0 0 0 0 2 | 0 0 0 0 2 | 表盘刻度数 | 刻度盘精数 |
|---|---|---|---|---|---|
| 00002 | 0000.2 | 000.02 | 00.002 | 20 | 划分刻度盘读数<br>示例:<br>00002/20=0.1 |
| 00005 | 0000.5 | 000.05 | 00.005 | 50 | |
| 00008 | 0000.8 | 000.08 | 00.008 | 40 | |
| 00010 | 0001.0 | 000.10 | 00.010 | 100 | |
| 00012 | 0001.2 | 000.12 | 00.012 | 60 | |
| 00012(5) | 0001.2(5) | 000.12(5) | 00.012(5) | 100 | |
| 00020 | 0002.0 | 000.20 | 00.020 | 40 | |
| 00025 | 0002.5 | 000.25 | 00.025 | 50 | |
| 00030 | 0003.0 | 000.30 | 00.030 | 60 | |
| 00035 | 0003.5 | 000.35 | 00.035 | 70 | |
| 00040 | 0004.0 | 000.40 | 00.040 | 80 | |
| 00050 | 0005.0 | 000.50 | 00.050 | 100 | |

读数增加

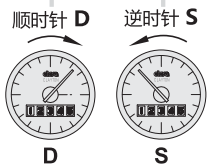





ELESA 和 GANTER 依法保留所有权利。
复制图纸时请注明出处。


elesa+Ganter

# IZN-XX

RoHS PA +100° 0°

## 用于正驱动指示器的滚花握紧旋钮

**高科技聚合体**

**材料**
玻璃纤维加固聚酰胺基 (PA) 高科技聚合体材料，黑色，光亮饰面。

**标准型号**
黑色氧化处理钢制轮毂，，带H7铰孔，采用带内六角槽及UNI5929-85杯状端的埋头螺钉固定安装到轴上。

**指示器选择 另行订购**
IZN-XX 型滚花握式旋钮可用于模拟型及数字模拟型重力式指示器。
如需选择指示器，参见下表相匹配的可选指示器。
同时参见 “安装说明” (页 690) ”用于重力指示器 G型

**可按需提供的配件**
罩盖 CP-XX (参见页 715) 用于代替指示器安装。

ELESA Original design

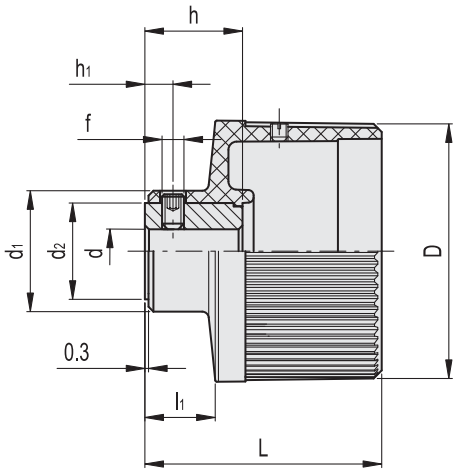


| 代码 | 型号 | D | L | dH7 | h | d1 | d2 | f | h1 | l1 | ⚖ | 手轮指示器组合 |
|---|---|---|---|---|---|---|---|---|---|---|---|---|
| CE.30101 | IZN.60-GXX1 A-10 | 59 | 53 | 10 | 22 | 27 | 22 | M5 | 6 | 15 | 110 | GA01-GA11 |
| CE.30201 | IZN.80-GXX2 A-12 | 79 | 57 | 12 | 24 | 33 | 26 | M5 | 6 | 17 | 190 | GA02-GA12-GW12 |



elesa+Ganter

ELESA 和 GANTER 依法保留所有权利。
复制图纸时请注明出处。

# MBT-XX

## 适用于位置指示器的菱形滚花旋钮

**高科技聚合体**

**材料**
玻璃纤维加固聚酰胺基(PA)高科技聚合体，黑色，亚光饰面。

**标准型号**
黑色氧化处理钢制轮毂，，带H7铰孔，采用带内六角槽及UNI5929-85杯状端的埋头螺钉固定安装到轴上。
- **MBT-GXX:** 用于重力式指示器。
- **MBT-PXX:** 用于正驱动指示器。

尾部法兰带有聚甲醛基(POM)高科技聚合体内置冠状齿轮。黑色氧化处理钢制固定销。

**人体工程学及设计理念**
旋钮外缘专门设计的滚花，其结构间距细密，确保了自然、安全以及舒适的握紧力。使得操作者可在最恶劣的工作条件下以灵敏及符合人体工程学的方式进行操作，并简化了在旋钮快速旋转(或拧紧)的过程中调整旋钮的程序，不会使手和手腕处于不适的工作角度。

**指示器选择 另行订购**
如需选择指示器，参见下表相匹配的可选指示器。
同时参见“安装说明”(页 690) 用于重力式指示器或正驱动指示器 G型或正驱动指示器 P型 (页 692).

**可按需提供的配件**
罩盖 CP-XX (参见页 715) 用于替代指示器安装。

ELESA Original design

**MBT-GXX**

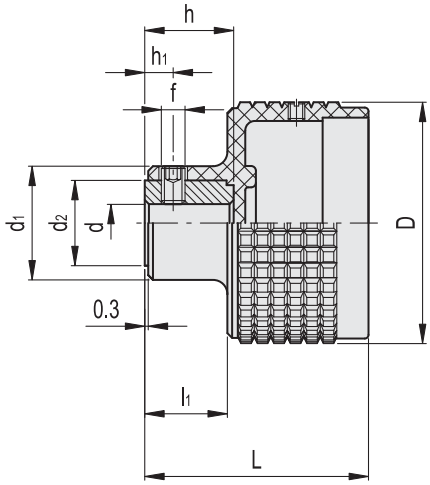


**MBT-PXX**

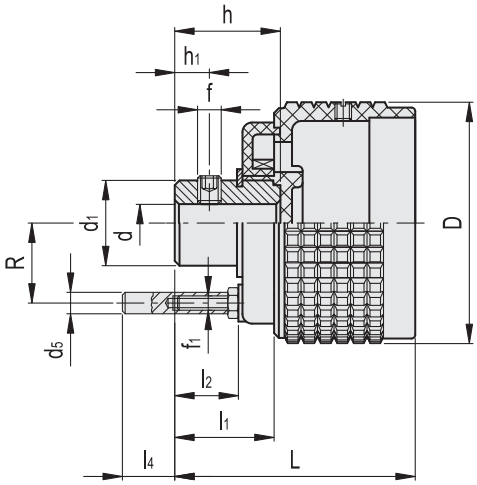


**MBT-GXX**

| 代码 | 型号 | D | L | dH7 | h | d1 | d2 | f | h1 | l1 | ⚖ | 手轮指示器组合 |
|---|---|---|---|---|---|---|---|---|---|---|---|---|
| CE.30001-R | MBT.60-GXX1 A-8 | 58 | 52.5 | 8 | 17 | 24 | 18 | M5 | 6 | 17 | 72 | GA01 - GA11 |
| CE.30051-R | MBT.80-GXX2 A-10 | 77 | 61 | 10 | 22 | 28 | 22 | M5 | 6 | 22 | 130 | GA02 - GA12 - GW12 |

**MBT-PXX**

| 代码 | 型号 | D | L | dH7 | h | d1 | d5 | f | f1 | h1 | l1 | l2 | l4 | R | ⚖ | 手轮指示器组合 |
|---|---|---|---|---|---|---|---|---|---|---|---|---|---|---|---|---|
| CE.30002-R | MBT.60-PXX1 A-8 | 58 | 55 | 8 | 20.5 | 18 | 6 | M5 | M4 | 5 | 18.5 | 10.5 | 14.5 | 19 | 87 | PA01 - PA11 |
| CE.30052-R | MBT.80-PXX2 A-10 | 77 | 59 | 10 | 22 | 30 | 6 | M5 | M4 | 6 | 20 | 12 | 13 | 28.5 | 218 | PA02 - PA12 - PW12 |




ELESA 和 GANTER 依法保留所有权利。
复制图纸时请注明出处。

# VHT-XX

INOX STAINLESS STEEL · RoHS · PA · +100° 0°

## 用于正驱动式指示器的凸轮旋钮

**高科技聚合体**

**材料**
玻璃纤维加固聚酰胺基 (PA) 高科技聚合体，黑色，亚光饰面。

**标准型号**
轮毂带H7铰孔，采用带内六角槽及UNI5929-85杯状端的埋头螺钉固定安装到轴上。
- **VHT-GXX:** 用于重力式指示器
黑色氧化处理钢毂。
- **VHT-GXX-SST:** 用于重力式指示器
AISI 303 不锈钢毂。
- **VHT-PXX:** 用于正驱动式指示器
尾部法兰带有聚甲醛基 (POM) 高科技聚合体内置冠状齿轮。黑色氧化处理钢制固定销。
黑色氧化处理钢毂。

**特征及应用**
旋钮外形的无空腔设计，可防止有害残留物淤积，确保其易于清洁。

**指示器选择 另行订购**
如需选择指示器，参见下表相匹配的可选指示器。
同时参见“安装说明”用于重力指示器 G型 (页690) 或正驱动式指示器P型 (页 692).

**可按需提供的配件**
罩盖 CP-XX (参见页 715) 用于替代指示器安装。

ELESA Original design

**VHT-GXX**
**VHT-GXX-SST**

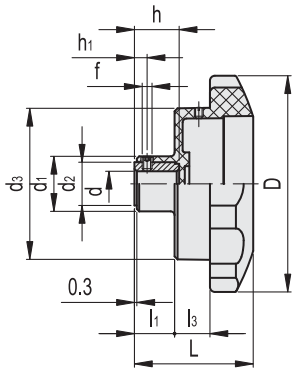


**VHT-PXX**

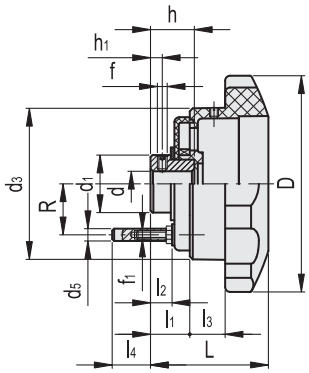


**VHT-GXX**

| 代码 | 型号 | D | L | dH7 | h | d1 | d2 | d3 | f | h1 | l1 | l3 | ⚖ | 手轮指示器组合 |
|---|---|---|---|---|---|---|---|---|---|---|---|---|---|---|
| CE.30251 | VHT.85-GXX1 A-10 | 85 | 51 | 10 | 17 | 24 | 18 | 58 | M5 | 6 | 15.5 | 18 | 110 | GA01 - GA11 |
| CE.30351 | VHT.110-GXX2 A-12 | 110 | 58 | 12 | 22 | 28 | 22 | 77 | M5 | 6 | 20 | 18 | 180 | GA02 - GA12 - GW12 |

**VHT-GXX-SST** 不锈钢

| 代码 | 型号 | D | L | dH7 | h | d1 | d2 | d3 | f | h1 | l1 | l3 | ⚖ | 手轮指示器组合 |
|---|---|---|---|---|---|---|---|---|---|---|---|---|---|---|
| CE.30255 | VHT.85-GXX1-SST-10 | 85 | 51 | 10 | 17 | 24 | 18 | 58 | M5 | 6 | 15.5 | 18 | 110 | GA01 - GA11 |
| CE.30355 | VHT.110-GXX2-SST-12 | 110 | 58 | 12 | 22 | 28 | 22 | 77 | M5 | 6 | 20 | 18 | 180 | GA02 - GA12 - GW12 |

**VHT-PXX**

| 代码 | 型号 | D | L | dH7 | h | d1 | d3 | d5 | f | f1 | h1 | l1 | l2 | l3 | l4 | R | ⚖ | 手轮指示器组合 |
|---|---|---|---|---|---|---|---|---|---|---|---|---|---|---|---|---|---|---|
| CE.30252 | VHT.85-PXX1 A-10 | 85 | 55 | 10 | 20.5 | 18 | 58 | 6 | M5 | M4 | 5 | 18.5 | 10.5 | 18 | 14.5 | 19 | 130 | PA01 - PA11 |
| CE.30352 | VHT.110-PXX2 A-12 | 110 | 58 | 12 | 22 | 30 | 77 | 6 | M5 | M4 | 6 | 20 | 12 | 18 | 13.1 | 28.5 | 290 | PA02 - PA12 - PW12 |



ELESA 和 GANTER 依法保留所有权利。
复制图纸时请注明出处。

# VC.792-XX

## 用于正驱动式指示器的凸轮旋钮

**高科技聚合体**

**材料**
玻璃纤维加固聚酰胺基 (PA) 高科技聚合体，黑色，亚光饰面。

**标准型号**
黑色氧化处理钢制轮毂，，带H7铰孔，采用带内六角槽及UNI5929-85杯状端的埋头螺钉固定安装到轴上。
- **VC.792-GXX:** 用于重力式指示器。
- **VC.792-PXX:** 用于正驱动式指示器。

尾部法兰带有聚甲醛基 (POM) 高科技聚合体内置冠状齿轮。黑色氧化处理钢制固定销。

**特征及应用**
人体工学设计使得握持更加有效。旋钮外形的无空腔设计，可防止有害残留物淤积，确保其易于清洁。尤其适用于必须经常使用水枪或蒸汽清洗部件的机器和设备。

**指示器选择 另行订购**
如需选择指示器，参见下表相匹配的可选指示器。
同时参见“安装说明”用于重力指示器 G型 (页 690) 或正驱动式指示器 P型 (页 692).

**可按需提供的配件**
罩盖 CP-XX (参见页 715) 用于不带指示器时。

**按需提供的特殊型号**
带不锈钢毂的旋钮

ELESA Original design

**VC.792-GXX**

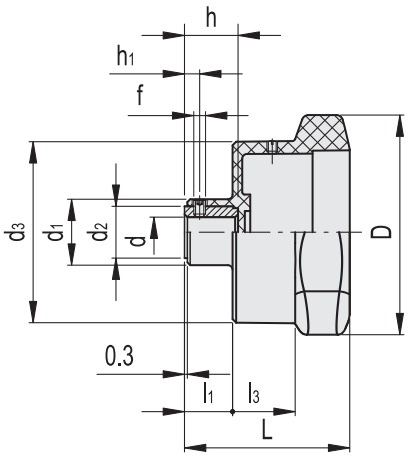


**VC.792-PXX**

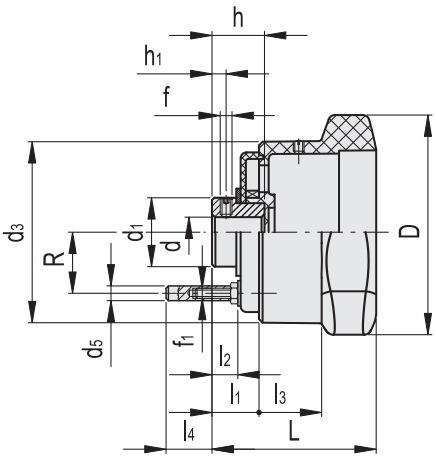


**VC.792-GXX**

| 代码 | 型号 | D | L | dH7 | h | d1 | d2 | d3 | f | h1 | l1 | l3 | ⚖ | 手轮指示器组合 |
|---|---|---|---|---|---|---|---|---|---|---|---|---|---|---|
| CE.30071 | VC.792/72-GXX1 A-10 | 72 | 52 | 10 | 17 | 24 | 18 | 56 | M5 | 6 | 15.9 | 19 | 79 | GA01 - GA11 |
| CE.30081 | VC.792/98-GXX2 A-12 | 98 | 58 | 12 | 22 | 27.5 | 22 | 76.5 | M5 | 6 | 20.5 | 19 | 147 | GA02 - GA12 - GW12 |

**VC.792-PXX**

| 代码 | 型号 | D | L | dH7 | h | d1 | d3 | d5 | f | f1 | h1 | l1 | l2 | l3 | l4 | R | ⚖ | 手轮指示器组合 |
|---|---|---|---|---|---|---|---|---|---|---|---|---|---|---|---|---|---|---|
| CE.30073 | VC.792/72-PXX1 A-10 | 72 | 55 | 10 | 20.5 | 18 | 56 | 6 | M5 | M4 | 5 | 18.5 | 10.5 | 19 | 14.5 | 19 | 85 | PA01 - PA11 |
| CE.30083 | VC.792/98-PXX2 A-12 | 98 | 58 | 12 | 22 | 30 | 76.5 | 6 | M5 | M4 | 6 | 20 | 12 | 19 | 13.1 | 28.5 | 207 | PA02 - PA12 - PW12 |




ELESA 和 GANTER 依法保留所有权利。
复制图纸时请注明出处。

# VDSC-XX

## 用于位置指示器的手轮

### 高科技聚合体

**材料**
玻璃纤维加固聚酰胺基 (PA) 高科技聚合体, 黑色, 亚光饰面。

**标准型号**
轮毂带H7铰制通孔。
- **VDSC-GXX2+I:** 带旋转手柄 I.621+x (参见页576) 材料为聚酰胺基 (PA) 高科技聚合体旋转手柄, 通过FDA认证, 黑色, 亚光饰面。
黑色氧化处理钢毂。
- **VDSC-GXX2-SST+I:** 带旋转手柄 I.621+x-SST (参见页 576) 材料为聚酰胺基(PA) 高科技聚合体旋转手柄, 通过FDA认证, 黑色, 亚光饰面。
AISI 303 不锈钢毂。
- **VDSC-GXX2+IR:** 带折叠手柄 IR.620 (参见页 584) 材料为聚酰胺基 (PA) 高科技聚合体旋转手柄, 通过FDA认证, 黑色, 亚光饰面。
黑色氧化处理钢毂。
- **VDSC-GXX2-SST+IR:** 带折叠手柄 IR.620-SST (参见页 584) 材料为聚酰胺基(PA) 高科技聚合体旋转手柄, 通过FDA认证, 黑色, 亚光饰面。
AISI 303 不锈钢毂。

**指示器选择 另行订购**
VDSC-XX
如需选择指示器, 参见下表相匹配的可选指示器。
同时参见“安装说明”用于重力指示器 G型 (页 690).

**可按需提供的配件**
罩盖 CP-XX (参见页715) 用于代替指示器安装。

ELESA Original design

**VDSC-GXX2+I**
**VDSC-GXX2-SST+I**

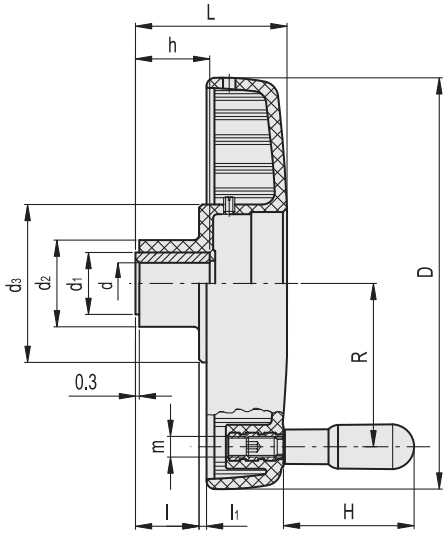


**VDSC-GXX2+I**

| 代码 | 型号 | D | L | dH7 | h | d1 | d2 | d3 | l | l1 | H | m | R | ⚖ | 手轮指示器组合 |
|---|---|---|---|---|---|---|---|---|---|---|---|---|---|---|---|
| CE.34015 | VDSC.125-GXX2 A-8+I | 125 | 63 | 8 | 22 | 22 | 35 | 76 | 22 | 14 | 65 | M8 | 48.5 | 292 | GA02 - GA12 - GW12 |
| CE.34021 | VDSC.125-GXX2 A-10+I | 125 | 63 | 10 | 22 | 22 | 35 | 76 | 22 | 14 | 65 | M8 | 48.5 | 290 | GA02 - GA12 - GW12 |
| CE.34075 | VDSC.200-GXX2 A-16+I | 200 | 70.5 | 16 | 34 | 30 | 42 | 76 | 30 | 2 | 90 | M10 | 80 | 684 | GA02 - GA12 - GW12 |
| CE.34081 | VDSC.200-GXX2 A-20+I | 200 | 70.5 | 20 | 34 | 30 | 42 | 76 | 30 | 2 | 90 | M10 | 80 | 680 | GA02 - GA12 - GW12 |

**VDSC-GXX2-SST+I** 不锈钢

| 代码 | 型号 | D | L | dH7 | h | d1 | d2 | d3 | l | l1 | H | m | R | ⚖ | 手轮指示器组合 |
|---|---|---|---|---|---|---|---|---|---|---|---|---|---|---|---|
| CE.34017 | VDSC.125-GXX2 SST-8+I | 125 | 63 | 8 | 22 | 22 | 35 | 76 | 22 | 14 | 65 | M8 | 48.5 | 293 | GA02 - GA12 - GW12 |
| CE.34023 | VDSC.125-GXX2 SST-10+I | 125 | 63 | 10 | 22 | 22 | 35 | 76 | 22 | 14 | 65 | M8 | 48.5 | 291 | GA02 - GA12 - GW12 |
| CE.34077 | VDSC.200-GXX2 SST-16+I | 200 | 70.5 | 16 | 34 | 30 | 42 | 76 | 30 | 2 | 90 | M10 | 80 | 685 | GA02 - GA12 - GW12 |
| CE.34083 | VDSC.200-GXX2 SST-20+I | 200 | 70.5 | 20 | 34 | 30 | 42 | 76 | 30 | 2 | 90 | M10 | 80 | 681 | GA02 - GA12 - GW12 |



ELESA 和 GANTER 依法保留所有权利。
复制图纸时请注明出处。

# VDSC-XX | 用于位置指示器的旋钮

VDSC-GXX2+IR
VDSC-GXX2-SST+IR

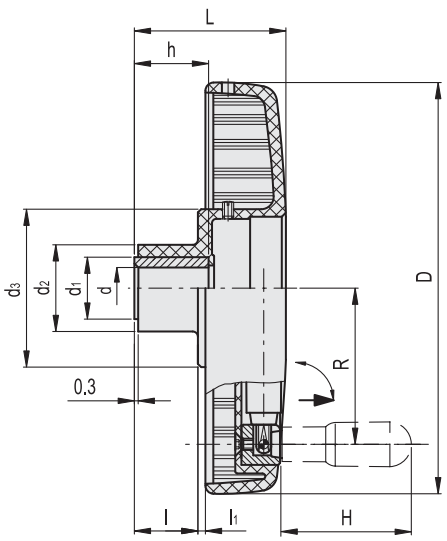


**VDSC-GXX2+IR**

| 代码 | 型号 | D | L | dH7 | h | d1 | d2 | d3 | l | l1 | H | R | ⚖ | 手轮指示器组合 |
|---|---|---|---|---|---|---|---|---|---|---|---|---|---|---|
| CE.34045 | VDSC.160-GXX2 A-10+IR | 160 | 66 | 10 | 30 | 26 | 38.5 | 77 | 25.5 | 7.5 | 60 | 63 | 437 | GA02 - GA12 - GW12 |
| CE.34051 | VDSC.160-GXX2 A-12+IR | 160 | 66 | 12 | 30 | 26 | 38.5 | 77 | 25.5 | 7.5 | 60 | 63 | 435 | GA02 - GA12 - GW12 |
| CE.34085 | VDSC.200-GXX2 A-16+IR | 200 | 77 | 16 | 36 | 40 | 49 | 77 | 35 | 4 | 80 | 77 | 784 | GA02 - GA12 - GW12 |
| CE.34091 | VDSC.200-GXX2 A-20+IR | 200 | 77 | 20 | 36 | 40 | 49 | 77 | 35 | 4 | 80 | 77 | 780 | GA02 - GA12 - GW12 |

**VDSC-GXX2-SST+IR** 不锈钢

| 代码 | 型号 | D | L | dH7 | h | d1 | d2 | d3 | l | l1 | H | R | ⚖ | 手轮指示器组合 |
|---|---|---|---|---|---|---|---|---|---|---|---|---|---|---|
| CE.34047 | VDSC.160-GXX2 SST-10+IR | 160 | 66 | 10 | 30 | 26 | 38.5 | 77 | 25.5 | 7.5 | 60 | 63 | 438 | GA02 - GA12 - GW12 |
| CE.34053 | VDSC.160-GXX2 SST-12+IR | 160 | 66 | 12 | 30 | 26 | 38.5 | 77 | 25.5 | 7.5 | 60 | 63 | 436 | GA02 - GA12 - GW12 |
| CE.34087 | VDSC.200-GXX2 SST-16+IR | 200 | 77 | 16 | 36 | 40 | 49 | 77 | 35 | 4 | 80 | 77 | 785 | GA02 - GA12 - GW12 |
| CE.34093 | VDSC.200-GXX2 SST-20+IR | 200 | 77 | 20 | 36 | 40 | 49 | 77 | 35 | 4 | 80 | 77 | 781 | GA02 - GA12 - GW12 |



ELESA 和 GANTER 依法保留所有权利。
复制图纸时请注明出处。

# EWW-XX

RoHS PP +80° 0°

## 用于位置指示器的手轮

### 高科技聚合体

ERGOSTYLE® XVII Premio Compasso d'oro 1994

**材料**
玻璃纤维加固聚酰胺基 (PA) 高科技聚合体, 黑色, 亚光饰面。

**旋转手柄**
IEL+x-SOFT (参见页 572) 材料为覆有“软触式”热塑性弹性体 (TPE) 高科技聚合体, 黑色, 亚光饰面。

**标准型号**
黑色氧化处理钢毂, H7铰孔。
尾部法兰带有聚甲醛基 (POM) 高科技聚合体内置冠状齿轮。黑色氧化处理钢制固定销。

**特征及应用**
该操控手轮专门设计用于安装在机器或设备的控制轴上, 以及用于叉车及搬运车辆的导向操作。

**人体工程学及设计**
该款操控手轮的外廓线较低, 可贴近安装在控制板上, 从而将突出部分的体量减至最小。

**指示器选择 另行订购**
操纵手轮可装配位置指示器 PA02 (参见页 699), PA12 (参见页 700) 或 PW12 (参见页 701) 读取操作位置。
同时参见 “安装说明” (页 692) 用于P型正驱动式指示器

**可按需提供的配件**
- 轴向定位垫圈 GN 184 (参见页 971).
- 罩盖 CP-XX (参见页 715) 用于替代指示器安装。

**按需提供的特殊型号**
EWW-XX操控手轮也适合用于重力式指示器。

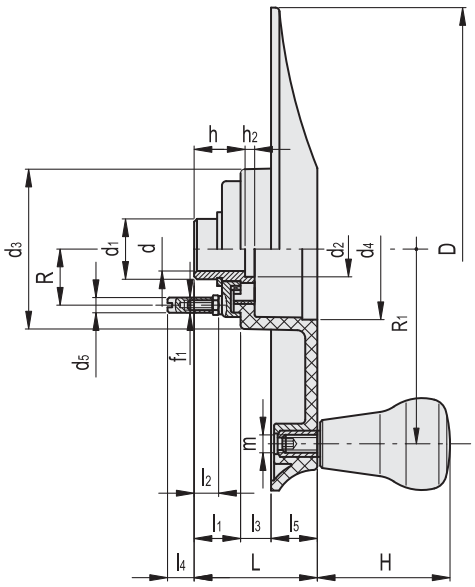


| 代码 | 型号 | D | L | dH7 | h | d1 | d2 | d3 | d4 | d5 | f1 | h2 | l1 | l2 | l3 | l4 | l5 | H | m | R | R1 | ⚖ |
|---|---|---|---|---|---|---|---|---|---|---|---|---|---|---|---|---|---|---|---|---|---|---|
| 208141-C0 | EWW.240-PXX2+IEL-A20-C0 | 240 | 59 | 20 | 24 | 30 | 25.5 | 79 | 68.5 | 6 | M4 | 4 | 21 | 13 | 15 | 13 | 23 | 65 | M10 | 28.5 | 97 | 810 |



elesa+Ganter

ELESA 和 GANTER 依法保留所有权利。
复制图纸时请注明出处。

# VDN-XX

## 用于位置指示器的实心手轮

**热固性塑料**

**材料**
高度抗冲击加固型酚醛基 (PF) 热固性塑料，黑色，光亮饰面。

**指示器外壳**
SC-XX (参见页 715) 由玻璃纤维加固聚酰胺基 (PA) 高科技聚合体制成，黑色，亚光饰面。

**旋转手柄**
I.301+x (参见页 574) 由热固性塑料制成，黑色，光亮饰面。

**标准型号**
黑色氧化处理钢毂，未钻孔。
参见表格中用于钻孔最大直径d和最大深度p。

**指示器选择 另行订购**
VDN-XX 实心手轮 可用于安装模拟型重力式指示器 GA05 (页 694).
同时参见“安装说明“用于重力式指示器 (页690).

**按需提供的特殊型号**
可手动复位的型号：指示器读数可复位至定位范围内的任一位置，使得更多的读数可以参照复位点读取。要使读数复位，应保持指示器本体静止的情况下，转动指示器外壳，直至两根指针到达零位。这样，仅用很小的力度便可以改变指示器与手轮间的相关位置，且不会造成任何意外的相移。

ELESA Original design

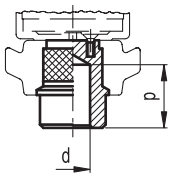


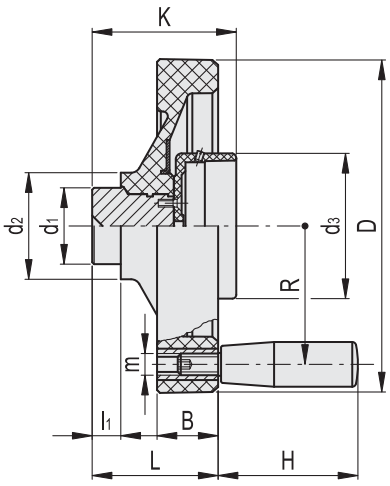


| 代码 | 型号 | D | L | dmax | pmax | d1 | d2 | d3 | l1 | B | K | H | m | R | ⚖ |
|---|---|---|---|---|---|---|---|---|---|---|---|---|---|---|---|
| CE.32121 | VDN.250-GXX5+I | 249 | 76 | 34 | 25 | 49 | 70 | 122 | 15 | 36 | 86 | 90 | M10 | 106 | 2100 |
| CE.32126 | VDN.300-GXX5+I | 301 | 87 | 42 | 35 | 58 | 82 | 122 | 18 | 36 | 98 | 90 | M10 | 132 | 3138 |
| CE.32131 | VDN.350-GXX5+I | 350 | 92 | 42 | 35 | 58 | 90 | 122 | 18 | 38 | 98 | 102 | M10 | 157 | 4243 |




ELESA 和 GANTER 依法保留所有权利。
复制图纸时请注明出处。

# VDC-XX

RoHS PF +110° -20°

## 用于位置指示器的旋钮

**热固性塑料**

ELESA Original design

**材料**
高度抗冲击加固型酚醛基(PF)热固性塑料，黑色，光亮饰面。

**标准型号**
黑色氧化处理钢毂。
- **VDC-GXX:** 用于重力式指示器。
轮毂未钻孔。最大容许钻孔直径d' 和 d''参见列表。
- **VDC-GXX+I:** 用于重力式指示器。
轮毂未钻孔。最大容许钻孔直径d' 和 d''参见列表。
旋转手柄 I.301+x (参见页 574)热固性塑料，黑色，光亮饰面。
- **VDC-PXX+I:** 用于正驱动指示器。
尾部法兰带有聚甲醛基(POM)高科技聚合体内置冠状齿轮。黑色氧化处理钢制固定销。
轮毂带H7铰制通孔。
旋转手柄 I.301+x(参见页 574)热固性塑料，黑色，光亮饰面。

**人体工程学**
轮缘内部后扇形设计(仅适用于直径D≥125mm的型号)，使得手轮，特别是不带旋转手柄的款式，侧面的握控和操作更为容易。

**指示器选择 另行订购**
如需选择指示器，参见下表相匹配的可选指示器。
同时参见“安装说明”用于重力指示器 G型 (页 690) 或正驱动式指示器P型 (页 692).

**VDC-GXX**

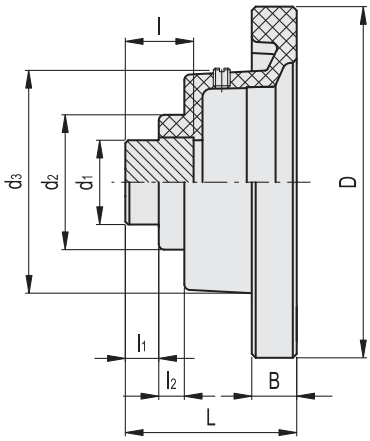


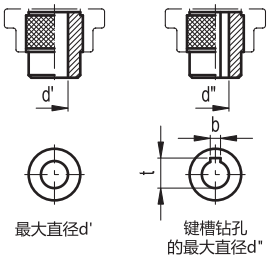


**VDC-GXX**

| 代码 | 型号 | D | L | d' | d'' | t | b | d1 | d2 | d3 | l | l1 | l2 | B | ⚖ | 手轮指示器组合 |
|---|---|---|---|---|---|---|---|---|---|---|---|---|---|---|---|---|
| CE.30501 | VDC.125-GXX2 | 125 | 61 | 25 | 20 | 22.8 | 6 | 30 | 48 | 82 | 25 | 12 | 9 | 16 | 400 | GA02 - GA12 - GW12 |
| CE.30601 | VDC.140-GXX2 | 140 | 65 | 25 | 20 | 22.8 | 6 | 30 | 50 | 82 | 25 | 12 | 9 | 17 | 470 | GA02 - GA12 - GW12 |
| CE.30701 | VDC.160-GXX2 | 160 | 72 | 30 | 24 | 27.3 | 8 | 35 | 53 | 84 | 30 | 15 | 10 | 18 | 650 | GA02 - GA12 - GW12 |
| CE.30901 | VDC.160-GXX5 | 160 | 71 | 31 | 25 | 28.3 | 8 | 36 | 53 | 123 | 34 | 14 | 11 | 18 | 730 | GA05 |
| CE.31001 | VDC.180-GXX5 | 180 | 78 | 31 | 25 | 28.3 | 8 | 36 | 56 | 127 | 34 | 14 | 12 | 19 | 940 | GA05 |
| CE.31101 | VDC.200-GXX5 | 200 | 79 | 35 | 29 | 32.3 | 8 | 40 | 59 | 127 | 34 | 13 | 15 | 20 | 1080 | GA05 |



ELESA 和 GANTER 依法保留所有权利。
复制图纸时请注明出处。

# VDC-XX

## 用于位置指示器的旋钮

### VDC-GXX+I

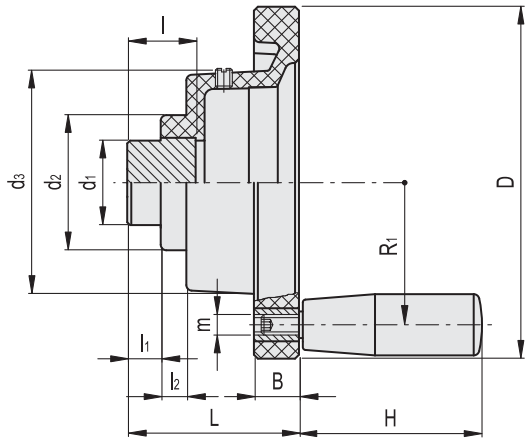


**VDC-GXX+I**

| 代码 | 型号 | D | L | d' | d'' | t | b | d1 | d2 | d3 | l | l1 | l2 | B | H | m | R1 | ⚖ | 手轮指示器组合 |
|---|---|---|---|---|---|---|---|---|---|---|---|---|---|---|---|---|---|---|---|
| CE.30461 | VDC.80-GXX1+I | 87 | 57 | 20 | 16 | 18.3 | 5 | 25 | 40 | 58 | 23 | 11 | 8.5 | 14 | 40 | M6 | 34.5 | 245 | GA01 - GA11 |
| CE.30481 | VDC.100-GXX2+I | 108 | 60 | 25 | 20 | 22.8 | 6 | 30 | 46 | 79 | 25 | 12 | 9.5 | 14 | 50 | M6 | 45 | 375 | GA02 - GA12 - GW12 |
| CE.30511 | VDC.125-GXX2+I | 125 | 61 | 25 | 20 | 22.8 | 6 | 30 | 48 | 82 | 25 | 12 | 9 | 16 | 65 | M8 | 53 | 480 | GA02 - GA12 - GW12 |
| CE.30611 | VDC.140-GXX2+I | 140 | 65 | 25 | 20 | 22.8 | 6 | 30 | 50 | 82 | 25 | 12 | 9 | 17 | 65 | M8 | 60 | 540 | GA02 - GA12 - GW12 |
| CE.30711 | VDC.160-GXX2+I | 160 | 72 | 30 | 24 | 27.3 | 8 | 35 | 53 | 84 | 30 | 15 | 10 | 18 | 80 | M8 | 68 | 750 | GA02 - GA12 - GW12 |
| CE.30811 | VDC.180-GXX2+I | 180 | 78 | 30 | 24 | 27.3 | 8 | 35 | 56 | 85 | 30 | 15 | 10 | 19 | 80 | M10 | 77.5 | 890 | GA02 - GA12 - GW12 |
| CE.30911 | VDC.160-GXX5+I | 160 | 71 | 31 | 25 | 28.3 | 8 | 36 | 53 | 123 | 34 | 14 | 11 | 18 | 80 | M8 | 68 | 825 | GA05 |
| CE.31011 | VDC.180-GXX5+I | 180 | 78 | 31 | 25 | 28.3 | 8 | 36 | 56 | 127 | 34 | 14 | 12 | 19 | 80 | M10 | 77.5 | 1010 | GA05 |
| CE.31111 | VDC.200-GXX5+I | 200 | 79 | 35 | 29 | 32.3 | 8 | 40 | 59 | 127 | 34 | 13 | 15 | 20 | 80 | M10 | 87 | 1180 | GA05 |

### VDC-PXX+I

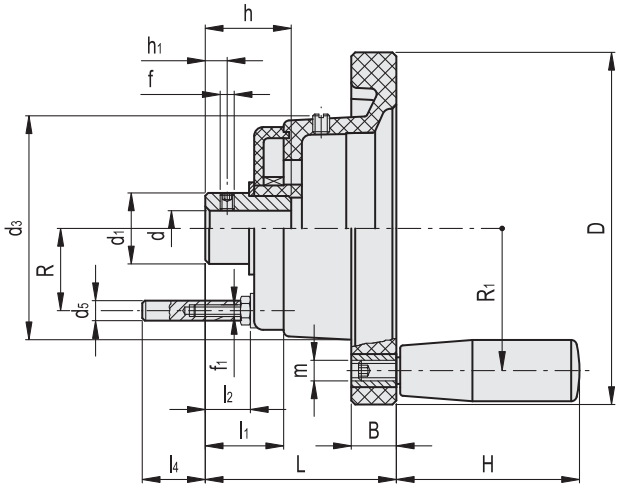


**VDC-PXX+I**

| 代码 | 型号 | D | L | dH7 | h | d1 | d3 | d5 | f | f1 | h1 | l1 | l2 | l4 | B | H | m | R | R1 | ⚖ | 手轮指示器组合 |
|---|---|---|---|---|---|---|---|---|---|---|---|---|---|---|---|---|---|---|---|---|---|
| CE.30462 | VDC.80-PXX1+I A-8 | 87 | 57 | 8 | 23 | 18 | 58 | 6 | M5 | M4 | 5 | 19 | 11 | 14.1 | 14 | 40 | M6 | 19 | 34.5 | 230 | PA01 - PA11 |
| CE.30482 | VDC.100-PXX2+I A-10 | 108 | 60 | 10 | 25 | 30 | 78 | 6 | M5 | M4 | 6 | 21 | 13 | 12.1 | 14 | 50 | M6 | 28.5 | 45 | 390 | PA02 - PA12 - PW12 |



ELESA 和 GANTER 依法保留所有权利。
复制图纸时请注明出处。

# VRTP-XX

RoHS PP PA +80° 0°

## 用于位置指示器的手轮

**高科技聚合体**

**材料**
高弹性聚丙烯基 (PP) 高科技聚合体，黑色，亚光饰面。

**指示器外壳**
玻璃纤维加固聚酰胺基 (PA) 高科技聚合体，黑色，亚光饰面。

**标准型号**
黑色氧化处理钢制轮毂，，带H7铰孔，采用带内六角槽及UNI5929-85杯状端的埋头螺钉固定安装到轴上。
- **VRTP-GXX2:**不带手柄。
- **VRTP-GXX2+I:** 带旋转手柄 I.621+x (参见页 576) 材料为聚酰胺基 (PA) 高科技聚合体旋转手柄，通过FDA认证，黑色，亚光饰面。

**指示器选择 另行订购**
VRTP-XX 型二轮辐手轮可装配模拟型及数字模拟型重力式指示器。
如需选择指示器，参见下表相匹配的可选指示器。
同时参见“安装说明”用于重力指示器 G型 (页 690).

**按需提供的特殊型号**
可手动复位的型号：指示器读数可复位至定位范围内的任一位置，使得更多的读数可以参照复位点读取。要使读数复位，应保持指示器本体静止的情况下，转动指示器外壳，直至两根指针到达零位。这样，仅用很小的力度便可以改变指示器与手轮间的相关位置，且不会造成任何意外的相移。

ELESA Original design

**VRTP-GXX2**

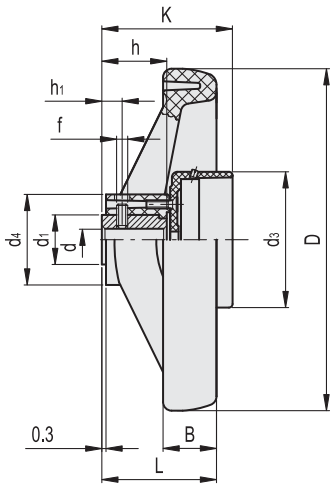


**VRTP-GXX2+I**

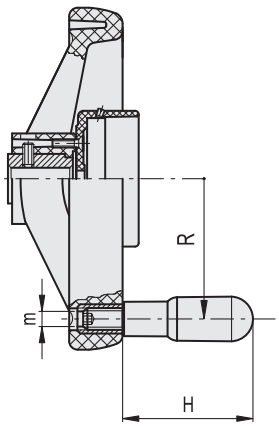


**VRTP-GXX2**

| 代码 | 型号 | D | L | dH7 | h | d1 | d3 | d4 | f | h1 | B | K | ⚖ | 手轮指示器组合 |
|---|---|---|---|---|---|---|---|---|---|---|---|---|---|---|
| CE.33111-R | VRTP.160-GXX2 A-14 | 160 | 51 | 14 | 27 | 26 | 76 | 40 | M8 | 12 | 25 | 63 | 340 | GA02 - GA12 - GW12 |
| CE.33211-R | VRTP.200-GXX2 A-16 | 200 | 61 | 16 | 34 | 30 | 76 | 48.5 | M8 | 12 | 28 | 70 | 540 | GA02 - GA12 - GW12 |
| CE.33311-R | VRTP.250-GXX2 A-20 | 250 | 70 | 20 | 38 | 35 | 76 | 58 | M8 | 12 | 32 | 74 | 790 | GA02 - GA12 - GW12 |

**VRTP-GXX2+I**

| 代码 | 型号 | D | L | dH7 | h | d1 | d3 | d4 | f | h1 | B | K | H | m | R | ⚖ | 手轮指示器组合 |
|---|---|---|---|---|---|---|---|---|---|---|---|---|---|---|---|---|---|
| CE.33121-R | VRTP.160-GXX2 A-14+I | 160 | 51 | 14 | 27 | 26 | 76 | 40 | M8 | 12 | 25 | 63 | 80 | M8 | 65 | 425 | GA02 - GA12 - GW12 |
| CE.33221-R | VRTP.200-GXX2 A-16+I | 200 | 61 | 16 | 34 | 30 | 76 | 48.5 | M8 | 12 | 28 | 70 | 80 | M8 | 84 | 625 | GA02 - GA12 - GW12 |
| CE.33321-R | VRTP.250-GXX2 A-20+I | 250 | 70 | 20 | 38 | 35 | 76 | 58 | M8 | 12 | 32 | 74 | 90 | M10 | 105 | 890 | GA02 - GA12 - GW12 |



ELESA 和 GANTER 依法保留所有权利。
复制图纸时请注明出处。

# VAD-XX

## 用于位置指示器的手轮

**铝制**

**材料**
铝制，黑色环氧树脂涂层，亚光饰面。

**标准型号**
H7铰制通孔。
旋转手柄（用于+I款式）I.621+x（参见页 576）材料为聚酰胺基(PA) 高科技聚合体旋转手柄，通过FDA认证，黑色，亚光饰面。
- **VAD-GXX:** 用于重力式指示器，不带手柄。
- **VAD-GXX+I:** 用于重力式指示器，带手柄。
- **VAD-PXX:** 用于正驱动式指示器，不带手柄。
- **VAD-PXX+I:** 用于正驱动式指示器，带手柄。

尾部法兰带有聚甲醛基（POM）高科技聚合体内置冠状齿轮。黑色氧化处理钢制固定销。

**指示器选择 另行订购**
如需选择指示器，参见下表相匹配的可选指示器。
同时参见“安装说明”用于重力指示器 G型 (页 690) 或正驱动式指示器 P型 (页 692).

ELESA Original design

**VAD-GXX**
**VAD-GXX+I**

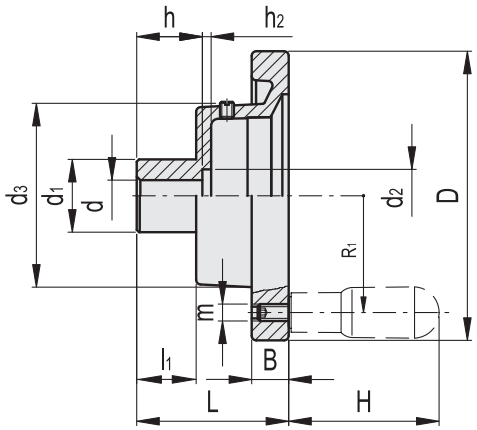


**VAD-GXX**

| 代码 | 型号 | D | L | dH7 | h | d1 | d2 | d3 | h2 | l1 | B | ⚖ | 手轮指示器组合 |
|---|---|---|---|---|---|---|---|---|---|---|---|---|---|
| CE.28501 | VAD.80-GXX1 A-10 | 80 | 48 | 10 | 16 | 26 | 20.5 | 56 | 3.5 | 15.5 | 13 | 175 | GA01 - GA11 |
| CE.28551 | VAD.100-GXX1 A-10 | 100 | 58 | 10 | 17 | 28 | 20.5 | 56 | 3.5 | 17.5 | 14 | 235 | GA01 - GA11 |
| CE.28601 | VAD.125-GXX2 A-12 | 125 | 61 | 12 | 18 | 31 | 25.5 | 76 | 4 | 18 | 15 | 370 | GA02 - GA12 - GW12 |
| CE.28651 | VAD.160-GXX2 A-14 | 160 | 68 | 14 | 20 | 36 | 29 | 78 | 4 | 19 | 18 | 625 | GA02 - GA12 - GW12 |
| CE.28701 | VAD.160-GXX5 A-14 | 160 | 64 | 14 | 23.5 | 36 | 25.5 | 120 | 4 | 20 | 18 | 760 | GA05 |
| CE.28721 | VAD.200-GXX2 A-18 | 200 | 75 | 18 | 24 | 42 | 33 | 79 | 4.5 | 21 | 20.5 | 980 | GA02 - GA12 - GW12 |
| CE.28731 | VAD.250-GXX2 A-22 | 250 | 81.5 | 22 | 28 | 48 | 37 | 80 | 4.5 | 24.5 | 23 | 1500 | GA02 - GA12 - GW12 |

**VAD-GXX+I**

| 代码 | 型号 | D | L | dH7 | h | d1 | d2 | d3 | h2 | l1 | B | H | m | R1 | ⚖ | 手轮指示器组合 |
|---|---|---|---|---|---|---|---|---|---|---|---|---|---|---|---|---|
| CE.28511 | VAD.80-GXX1 A-10+I | 80 | 48 | 10 | 16 | 26 | 20.5 | 56 | 3.5 | 15.5 | 13 | 45 | M6 | 33.5 | 200 | GA01 - GA11 |
| CE.28561 | VAD.100-GXX1 A-10+I | 100 | 58 | 10 | 17 | 28 | 20.5 | 56 | 3.5 | 17.5 | 14 | 45 | M6 | 42.5 | 270 | GA01 - GA11 |
| CE.28611 | VAD.125-GXX2 A-12+I | 125 | 61 | 12 | 18 | 31 | 25.5 | 76 | 4 | 18 | 15 | 65 | M8 | 54 | 440 | GA02 - GA12 - GW12 |
| CE.28661 | VAD.160-GXX2 A-14+I | 160 | 68 | 14 | 20 | 36 | 28 | 78 | 4 | 19 | 18 | 80 | M10 | 71 | 705 | GA02 - GA12 - GW12 |
| CE.28711 | VAD.160-GXX5 A-14+I | 160 | 64 | 14 | 23.5 | 36 | 25.5 | 120 | 4 | 20 | 18 | 80 | M10 | 71 | 840 | GA05 |
| CE.28726 | VAD.200-GXX2 A-18+I | 200 | 75 | 18 | 24 | 42 | 33 | 79 | 4.5 | 21 | 20.5 | 90 | M10 | 89 | 1065 | GA02 - GA12 - GW12 |
| CE.28736 | VAD.250-GXX2 A-22+I | 250 | 81.5 | 22 | 28 | 48 | 37 | 80 | 4.5 | 24.5 | 23 | 90 | M10 | 113 | 1595 | GA02 - GA12 - GW12 |




ELESA 和 GANTER 依法保留所有权利。
复制图纸时请注明出处。

# VAD-XX

## 用于位置指示器的手轮



**VAD-PXX**
**VAD-PXX+I**

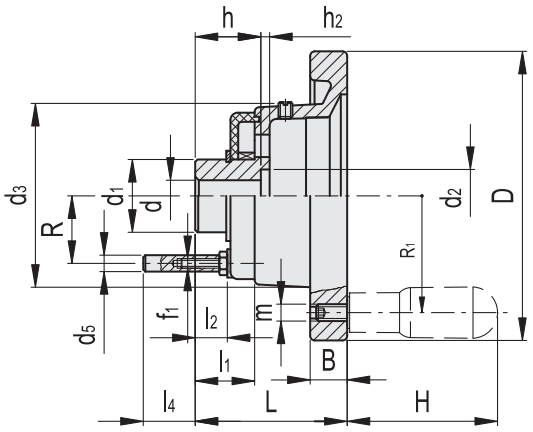


**VAD-PXX**

| 代码 | 型号 | D | L | dH7 | h | d1 | d2 | d3 | d5 | f1 | h2 | l1 | l2 | l4 | B | R | ⚖ | 手轮指示器组合 |
|---|---|---|---|---|---|---|---|---|---|---|---|---|---|---|---|---|---|---|
| CE.28502 | VAD.80-PXX1 A-10 | 80 | 55 | 10 | 22.5 | 20 | 20.5 | 56 | 6 | M4 | 3.5 | 18.5 | 11.5 | 13.6 | 13 | 19 | 205 | PA01 - PA11 |
| CE.28552 | VAD.100-PXX1 A-10 | 100 | 63.5 | 10 | 22.5 | 20 | 20.5 | 56 | 6 | M4 | 3.5 | 18.5 | 11.5 | 13.6 | 14 | 19 | 265 | PA01 - PA11 |
| CE.28602 | VAD.125-PXX2 A-12 | 125 | 65.5 | 12 | 22.5 | 32 | 22.5 | 76 | 6 | M4 | 4 | 19 | 12 | 13.1 | 15 | 28.5 | 450 | PA02 - PA12 - PW12 |
| CE.28652 | VAD.160-PXX2 A-14 | 160 | 71.5 | 14 | 23.5 | 32 | 25.5 | 78 | 6 | M4 | 4 | 20 | 13 | 12.1 | 18 | 28.5 | 680 | PA02 - PA12 - PW12 |
| CE.28702 | VAD.160-PXX5 A-14 | 160 | 64 | 14 | 23.5 | 32 | 25.5 | 120 | 6 | M4 | 4 | 20 | 13 | 12.1 | 18 | 28.5 | 760 | PA05 |

**VAD-PXX+I**

| 代码 | 型号 | D | L | dH7 | h | d1 | d2 | d3 | d5 | f1 | h2 | l1 | l2 | l4 | B | H | m | R | R1 | ⚖ | 手轮指示器组合 |
|---|---|---|---|---|---|---|---|---|---|---|---|---|---|---|---|---|---|---|---|---|---|
| CE.28512 | VAD.80-PXX1 A-10+I | 80 | 55 | 10 | 22.5 | 20 | 20.5 | 56 | 6 | M4 | 3.5 | 18.5 | 11.5 | 13.6 | 13 | 45 | M6 | 19 | 33.5 | 230 | PA01 - PA11 |
| CE.28562 | VAD.100-PXX1 A-10+I | 100 | 63.5 | 10 | 22.5 | 20 | 20.5 | 56 | 6 | M4 | 3.5 | 18.5 | 11.5 | 13.6 | 14 | 45 | M6 | 19 | 42.5 | 300 | PA01 - PA11 |
| CE.28612 | VAD.125-PXX2 A-12+I | 125 | 65.5 | 12 | 22.5 | 32 | 22.5 | 76 | 6 | M4 | 4 | 19 | 12 | 13.1 | 15 | 65 | M8 | 28.5 | 54 | 520 | PA02 - PA12 - PW12 |
| CE.28662 | VAD.160-PXX2 A-14+I | 160 | 71.5 | 14 | 23.5 | 32 | 25.5 | 78 | 6 | M4 | 4 | 20 | 13 | 12.1 | 18 | 80 | M10 | 28.5 | 71 | 760 | PA02 - PA12 - PW12 |
| CE.28712 | VAD.160-PXX5 A-14+I | 160 | 64 | 14 | 23.5 | 32 | 25.5 | 120 | 6 | M4 | 4 | 20 | 13 | 12.1 | 18 | 80 | M10 | 28.5 | 71 | 840 | PA05 |



ELESA 和 GANTER 依法保留所有权利。
复制图纸时请注明出处。

# SC-XX

## 指示器外壳

**用于位置指示器，高科技聚合体**

**材料**
玻璃纤维加固聚酰胺基（PA）高科技聚合体，黑色，亚光饰面。

**标准型号**
- **SC.GXX2:** 表壳底装有三对凹穴（根据指示器类型钻制），供货还包括两颗M4x14埋头螺钉。
- **SC.GXX5:** 带两个用于装配M4x14埋头螺钉的孔，供货包括这两颗埋头螺钉。

**应用**
SC-XX 指示器外壳适用于装在手轮或其它控制装置上的重力式指示器

SC.GXX2

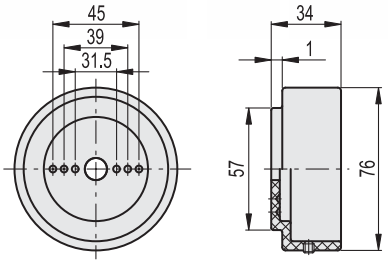


SC.GXX5

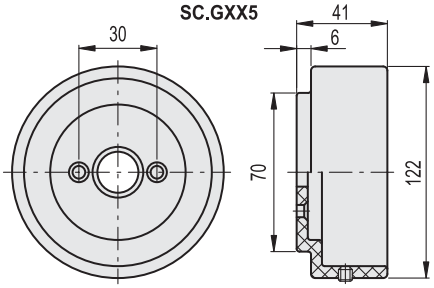


| 代码 | 型号 | ⚖ | 手轮指示器组合 |
|---|---|---|---|
| CE.40002 | SC.GXX2 | 72 | GA02 - GA12 - GW12 |
| CE.40005 | SC.GXX5 | 191 | GA05 |

# CP-XX

## 罩盖

**高科技聚合体**

**材料**
聚酯基（PBT）高科技聚合体，灰黑色，亚光饰面。

**安装**
压入式装配。将螺丝刀插入卡槽的正确位置，即可将前盖撬起并拆下。

**应用**
在无需使用指示器时，CP-XX前盖可用于封闭指示器表盘。

CP.X1

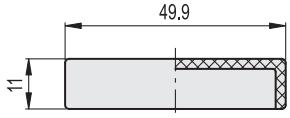


CP.X2

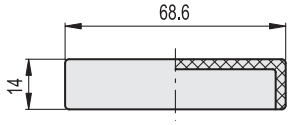


| 代码 | 型号 | ⚖ | 手轮/旋钮组合 |
|---|---|---|---|
| CE.40101 | CP.X1 | 6 | IZN.60-MBT.60-VHT.85 |
| CE.40102 | CP.X2 | 11 | IZN.80-MBT.80-VHT.110-VDSC-XX - EWW-XX |




ELESA 和 GANTER 依法保留所有权利。
复制图纸时请注明出处。

# DD50

INOX STAINLESS STEEL | RoHS | PA | PA-T | +80° 0°

## 直接驱动式指示器

**直接驱动，三位数式计数器，高科技聚合体**

**底座和外壳**
高弹性聚酰胺基（PA）高科技聚合体。
黑色底座。
以下颜色的外壳：
- **C2:** RAL 2004 橙色，光亮饰面。
- **C3:** RAL 7035 灰色，光亮饰面。
- **C1:** RAL 7021 灰黑色，光亮饰面。

底座与外壳的接合采用超声波焊接，可防止分离并避免灰尘进入。

**读数窗**
透明聚酰胺基（PA-T）高科技聚合体，模压到外壳，密封性极佳。耐溶剂、机油、油脂以及其他化学溶剂（清洁时不得接触酒精）。

**显示**
显示由主轴控制的机构从起始位置（0）开始移动的距离。
三位数字式滚动计数器。红色滚动带上的数字为小数。
显示器可设在不同位置（参见“订购说明示例”）。
- **AN:** 斜面显示，计数器位于上方。
- **AR:** 斜面显示，计数器位于下方。
- **FN:** 正面显示，计数器位于上方。
- **FR:** 正面显示，计数器位于下方。

**内部垫圈**
O形环前密封条为 NBR 合成橡胶，在壳体与毂之间。

**背部垫圈**
发泡聚乙烯，随货提供。

**标准型号**
衬套带Ø 10 mm标准H7铰孔，通过带内六角槽和杯状端的埋头螺钉安装到轴上，随货提供。
- **DD50:** 黑色氧化处理钢毂。
- **DD50-SST:** AISI 303 不锈钢毂。

**旋转方向**
- **D:** 顺时针。轮毂顺时针转动时数值增加。
- **S:** 逆时针。轮毂逆时针转动时数值增加。

**重量**
22克

**人体工程学及设计**
滚动式计数器简洁紧凑，按人体工程学要求设计的数字便于快速读数。放大读数窗使得计数器更加清晰易读。

**安装说明**
1. 在机器本体上钻一个尺寸为Ø 6 mm×10 mm的孔，用以安装尾部基准销，孔离开主轴中心距离为18 mm。
2. 主轴设置在起始或基准位置。
3. 将清零的滚动式计数器的指示器装在主轴上，并确认基准销是否与孔相匹配。
4. 衬套由带内六角槽及UNI5929-85杯状端的埋头螺钉固定安装到轴上

ELESA Original design

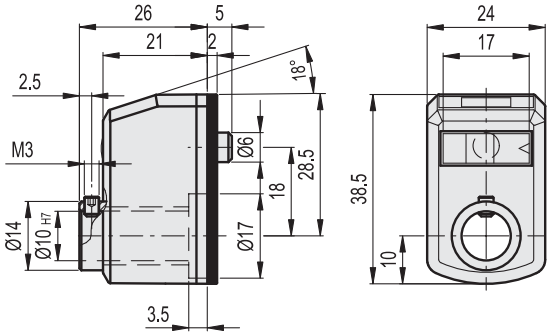


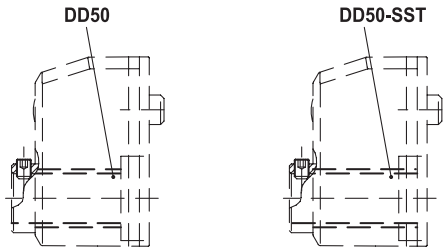


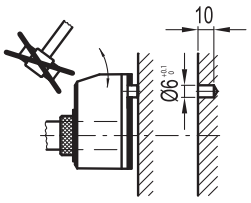




ELESA 和 GANTER 依法保留所有权利。
复制图纸时请注明出处。

# DD50 | 直接驱动式指示器

**按需提供的特殊型号**
- 旋转一周后的特殊读数。
- 不同颜色的外壳
- 完全密封的指示器防护等级为IP67，参见 EN 60529 表 (页 A23) 由铜制衬套和嵌于底座的尾孔内的双重密封圈实现。

**特征及应用**
直接驱动式数字位置指示器适用于处于任何位置的穿入式主轴，可直接显示机器部件的位置读数。还可用于电机驱动操作（参见以下“订购说明示例”）。

**可按需提供的附件（需单独订购）**
- RB50: 黑色氧化处理钢制减速衬套。
- RB50-SST: 不锈钢制减速衬套。

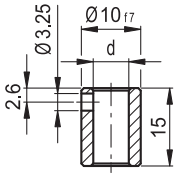


**RB50**

| 代码 | 型号 | dH7 |
|---|---|---|
| CE.80940 | RB50-6 | 6 |
| CE.80950 | RB50-8 | 8 |

**RB50-SST** 不锈钢

| 代码 | 型号 | dH7 |
|---|---|---|
| CE.90940 | RB50-6-SST | 6 |
| CE.90950 | RB50-8-SST | 8 |

## 订购型号示例

DD50 - AN - 010 - D - C2 - SST

| 系列 | 读数位置 | 旋转一周后的读数 | 旋转方向 | 颜色 | 不锈钢轮毂 |
|---|---|---|---|---|---|

AN
斜上

AR
斜下

FN
正上

FR
正下

D
顺时针

S
逆时针

C2
RAL 2004

C3
RAL 7035

C1
RAL 7021

仅订购不锈钢轮毂款时添加

| 010 | 01.0 | 0.10 | 齿节 1.0 | 转速 (rpm) * 1500 |
|---|---|---|---|---|
| 020 | 02.0 | 0.20 | 2.0 | 1250 |
| 030 | 03.0 | 0.30 | 3.0 | 830 |
| 040 | 04.0 | 0.40 | 4.0 | 625 |
| 050 | 05.0 | 0.50 | 5.0 | 500 |
| 100 | 10.0 | 1.00 | 10 | 250 |

* 表中所列的主轴最高转速(rpm)是通过对25000套计数器中最右侧滚动带每分钟的极限转速测得的。
转速测试是在实验室标准操作环境下进行的。
不推荐用于急加速和急停的情况。



ELESA 和 GANTER 依法保留所有权利。
复制图纸时请注明出处。

# DD51

INOX STAINLESS STEEL | RoHS | PA | PA-T | +80° 0°

## 直接驱动式指示器

**直接驱动，四位数式计数器，高科技聚合体**

**底座和外壳**
高弹性聚酰胺基（PA）高科技聚合体。
黑色底座。
以下颜色的外壳：
- **C2:** RAL 2004 橙色，光亮饰面。
- **C3:** RAL 7035 灰色，光亮饰面。
- **C1:** RAL 7021 灰黑色，光亮饰面。

底座与外壳的接合采用超声波焊接，可防止分离并避免灰尘进入。

**读数窗**
透明聚酰胺基（PA-T）高科技聚合体，模压到外壳，密封性极佳（清洁时不得接触酒精）。

**显示**
显示由主轴控制的机构从起始位置（0）开始移动的距离。
四位数字式滚动计数器。红色滚动带上的数字为小数。最后一位十进制数字旁另增加了一个刻度，使读数更加精确。
显示器可设在不同位置（参见“订购说明示例”）。
- **AN:** 斜面显示，计数器位于上方。
- **AR:** 斜面显示，计数器位于下方。
- **FN:** 正面显示，计数器位于上方。
- **FR:** 正面显示，计数器位于下方。

**内部垫圈**
O形环前密封条为 NBR 合成橡胶，在壳体与毂之间。

**背部垫圈**
发泡聚乙烯，随货提供。

**标准型号**
衬套带Ø 14 mm标准H7铰孔，通过带内六角槽和杯状端的埋头螺钉安装到轴上，随货提供。
- DD51:黑色氧化处理钢毂。
- DD51: AISI 303不锈钢毂。

**旋转方向**
- D: 顺时针。轮毂顺时针转动时数值增加。
- S: 逆时针。轮毂逆时针转动时数值增加。

**重量**
42 克。

**特征及应用**
直接驱动数字型位置指示器适用于处于任何位置的穿入式主轴，可直接显示机器部件的位置读数。还可用于电机驱动操作 （参见“订购型号示例”）

**人体工程学及设计**
滚动式计数器简洁紧凑，按人体工程学要求设计的数字便于快速读数。放大读数窗使得计数器更加清晰易读。

ELESA Original design

**安装说明**
1. 在机器本体上钻一个尺寸为Ø 6 mm×10 mm的孔，用以安装尾部基准销，孔离开主轴中心距离为22 mm。
2. 主轴设置在起始或基准位置。
3. 将清零的滚动式计数器的指示器装在主轴上，并确认基准销是否与孔相匹配。
4. 衬套由带内六角槽及UNI5929-85杯状端的埋头螺钉固定安装到轴上

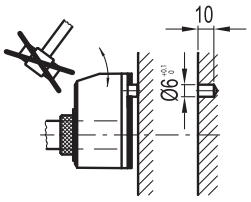


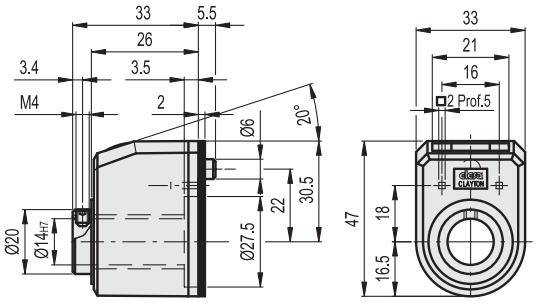


**DD51**

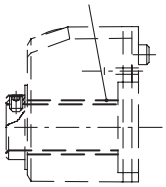

**DD51-SST**

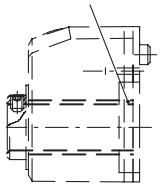



elesa+Ganter

ELESA 和 GANTER 依法保留所有权利。
复制图纸时请注明出处。

# DD51

## 直接驱动式指示器

### 订购型号示例

| DD51 | - | AN | - | 0004 | - | D | - | C2 | - | SST |
|---|---|---|---|---|---|---|---|---|---|---|
| 系列 | | 读数位置 | | 旋转一周后的读数 | | 旋转方向 | | 颜色 | | 不锈钢轮毂 |

AN
斜上

AR
斜下

FN
正上

FR
正下

即使括号内的数字不出现在读数显示器上，指示器内部机械装置也依表格所列的数据进行计算。

D
顺时针

S
逆时针

C2
RAL 2004

C3
RAL 7035

C1
RAL 7021

仅订购不锈钢轮毂款时添加

| 0 0 0 4 | 0 0 0 4 | 0 0 0 4 | 0 0 0 4 | 齿节 | 转速 (rpm)* |
|---|---|---|---|---|---|
| 0004 | 000.4 | 00.04 | 0.004 | 0.4 | 1500 |
| 0010 | 001.0 | 00.10 | 0.010 | 1.0 | 1500 |
| 0012(5) | 001.2(5) | 00.12(5) | 0.012(5) | 1.25 | 1500 |
| 0015 | 001.5 | 00.15 | 0.015 | 1.5 | 1500 |
| 0015(7) | 001.5(7) | 00.15(7) | 0.015(7) | 1.57 | 1500 |
| 0017(5) | 001.7(5) | 00.17(5) | 0.017(5) | 1.75 | 1420 |
| 0020 | 002.0 | 00.20 | 0.020 | 2.0 | 1250 |
| 0020(83) | 002.0(83) | 00.20(83) | 0.020(83) | 2.083 | 1200 |
| 0025 | 002.5 | 00.25 | 0.025 | 2.5 | 1000 |
| 0030 | 003.0 | 00.30 | 0.030 | 3.0 | 830 |
| 0040 | 004.0 | 00.40 | 0.040 | 4.0 | 625 |
| 0044 | 004.4 | 00.44 | 0.044 | 4.4 | 550 |
| 0050 | 005.0 | 00.50 | 0.050 | 5.0 | 500 |
| 0057 | 005.7 | 00.57 | 0.057 | 5.7 | 435 |
| 0060 | 006.0 | 00.60 | 0.060 | 6.0 | 415 |
| 0065(5) | 006.5(5) | 00.65(5) | 0.065(5) | 6.55 | 370 |
| 0075 | 007.5 | 00.75 | 0.075 | 7.5 | 330 |
| 0080 | 008.0 | 00.80 | 0.080 | 8.0 | 315 |
| 0083(3) | 008.3(3) | 00.83(3) | 0.083(3) | 8.33 | 300 |
| 0100 | 010.0 | 01.00 | 0.100 | 10.0 | 250 |
| 0120 | 012.0 | 01.20 | 0.120 | 12.0 | 205 |
| 0125 | 012.5 | 01.25 | 0.125 | 12.5 | 200 |
| 0157 | 015.7 | 01.57 | 0.157 | 15.7 | 150 |
| 0200 | 020.0 | 02.00 | 0.200 | 20.0 | 125 |

* 表中所列的主轴最高转速(rpm)是通过对25000套计数器中最右侧滚动带每分钟的极限转速测得的。
转速测试是在实验室标准操作环境下进行的。
不推荐用于急加速和急停的情况。



ELESA 和 GANTER 依法保留所有权利。
复制图纸时请注明出处。

# DD51 | 直接驱动式指示器



**按需提供的特殊型号**
- 旋转一周后的特殊读数。
- 不同颜色的外壳
- 完全密封的指示器防护等级为IP67，参见 EN 60529 表 (页 A23) 由铜制衬套和嵌于底座的尾孔内的双重密封圈实现。

**LB - 锁定装置**

DD51-LB位置指示器设计用于锁定主轴，以避免因振动造成读数误差。锁定或解锁主轴的运转，只需转动手柄，位置A为锁定主轴，位置B为锁定主轴。

这种特殊装置高度耐磨损，经长期使用功能仍然良好，因此可循环往复操作。

如需订购带主轴锁定装置的指示器，请在产品代码和型号之后加入-LB后缀（如：CE.84101-LB DD51-AN-00.50-D-GR-LB）。

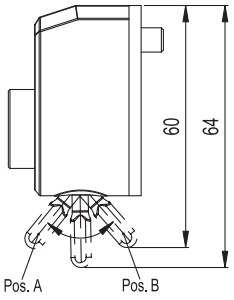

DD51-LB - 带锁定装置

**可按需提供的附件**（需单独订购）
- **GN 954.6:** 压铸锌底座，用于锁定主轴，黑色环氧树脂涂层，亚光饰面。GN 302 可调节手柄。GN 954.6 锁定底座能够在定位完毕后，快捷地锁定主轴。本品带有直径为Ø 6.1 mm 的孔，以适配指示器的导向销。安装时，手柄即可安装在左侧，也可安装在右侧。底座由两枚M5柱头螺钉（不随货提供）固定在机器上。

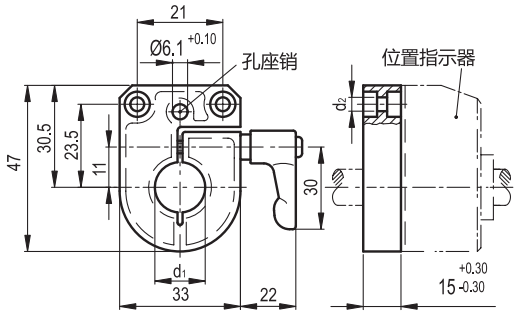


| 型号 | d1 +0.06/+0.02 | d2 | ⚖ |
|---|---|---|---|
| GN 954.6-33-B8 | B 8 | 4.5 | 112 |
| GN 954.6-33-B10 | B 10 | 4.5 | 109 |
| GN 954.6-33-B12 | B 12 | 4.5 | 107 |
| GN 954.6-33-B14 | B 14 | 4.5 | 102 |

- **BS51**玻璃纤维加固聚酰胺基（PA）高科技聚合体空间调整垫（代码 CE.85900）。

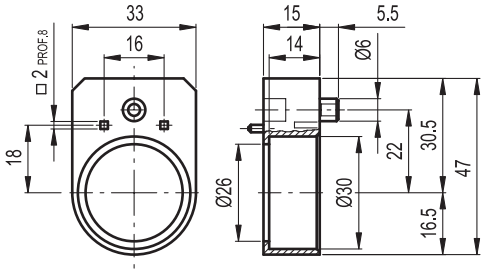


- **MD51**（页 730）：聚酰胺基（PA）高科技聚合体凹槽式握紧旋钮。

- **RB51:** 黑色氧化处理，钢制减速衬套。
- **RB51-SST:** AISI 304 不锈钢减速衬套。

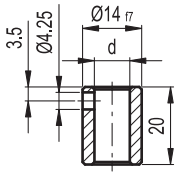


**RB51**

| 代码 | 型号 | dH7 |
|---|---|---|
| CE.85940 | RB51-6 | 6 |
| CE.85950 | RB51-8 | 8 |
| CE.85955 | RB51-10 | 10 |
| CE.85960 | RB51-12 | 12 |

**RB51-SST** 不锈钢

| 代码 | 型号 | dH7 |
|---|---|---|
| CE.95941 | RB51-6-SST-304 | 6 |
| CE.95951 | RB51-8-SST-304 | 8 |
| CE.95956 | RB51-10-SST-304 | 10 |
| CE.95961 | RB51-12-SST-304 | 12 |



ELESA 和 GANTER 依法保留所有权利。
复制图纸时请注明出处。

# DD52R

# 数字位置指示器

**直接驱动，五位数式计数器，高科技聚合体**

**底座和外壳**
高弹性聚酰胺基（PA）高科技聚合体。
黑色底座。
以下颜色的外壳：
- **C2:** RAL 2004 橙色，光亮饰面。
- **C3:** RAL 7035 灰色，光亮饰面。
- **C1:** RAL 7021 灰黑色，光亮饰面。

底座与外壳的接合采用超声波焊接，可防止分离并避免灰尘进入。

**读数窗**
透明聚酰胺基（PA-T）高科技聚合体，模压到外壳，密封性极佳（清洁时不得接触酒精）。

**显示**
显示由主轴控制的机构从起始位置（0）开始移动的距离。
五位数字式滚动计数器。红色滚动带上的数字为小数。最后一位十进制数字旁另增加了一个刻度，使读数更加精确。
显示器可设在不同位置（参见“订购说明示例”）。
- **AN:** 斜面显示，计数器位于上方。
- **AR:** 斜面显示，计数器位于下方。
- **FN:** 正面显示，计数器位于上方。
- **FR:** 正面显示，计数器位于下方。

**内部垫圈**
O形环前密封条为 NBR 合成橡胶，在壳体与毂之间。

**背部垫圈**
发泡聚乙烯，随货提供。

**标准型号**
带Ø20 mm标准H7铰孔，通过带内六角槽和杯状端的埋头螺钉，安装到轴上。
- **DD52R:**黑色氧化处理钢毂。
- **DD52R-SST:** INOX AISI 303不锈钢毂。

**旋转方向**
- **D:** 顺时针。轮毂顺时针转动时数值增加。
- **S:** 逆时针。轮毂逆时针转动时数值增加。

**重量**
97克。

**特征及应用**
直接驱动数字型位置指示器适用于处于任何位置的穿入式主轴，可直接显示机器部件的位置读数。还可用于电机驱动操作 （参见“订购型号示例”）

**人体工程学及设计**
滚动式计数器简洁紧凑，按人体工程学要求设计的数字便于快速读数。放大读数窗使得计数器更加清晰易读。

ELESA Original design

**安装说明**
1. 在机器本体上钻一个尺寸为Ø 6 mm×10 mm的孔，用以安装尾部基准销，孔离开主轴中心距离为30 mm。
2. 主轴设置在起始或基准位置。
3. 将清零的滚动式计数器的指示器装在主轴上，并确认基准销是否与孔相匹配。
4. 衬套由带内六角槽及UNI5929-85杯状端的埋头螺钉固定安装到轴上

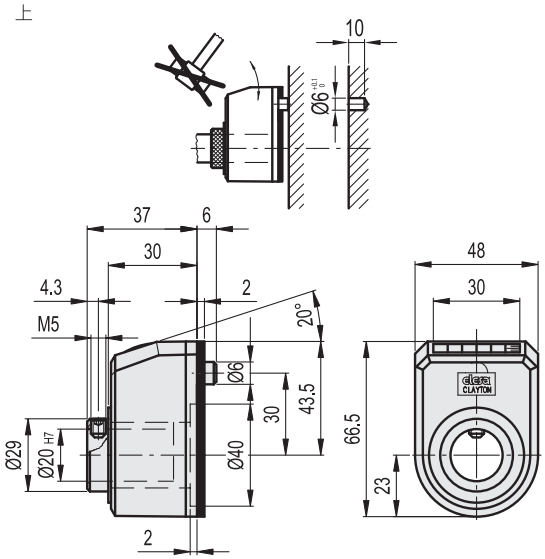


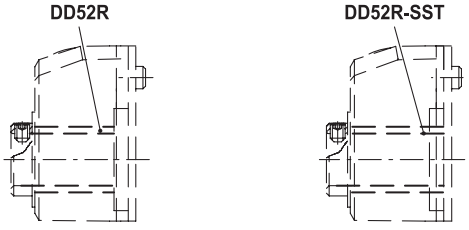




ELESA 和 GANTER 依法保留所有权利。
复制图纸时请注明出处。

# DD52R | 数字位置指示器

## 订购型号示例

| DD52R | - | AN | - | 00001 | - | D | - | C2 | - | SST |
|---|---|---|---|---|---|---|---|---|---|---|
| 系列 | | 读数位置 | | 旋转一周后的读数 | | 旋转方向 | | 颜色 | | 不锈钢轮毂 |

AN
斜上

AR
斜下

FN
正上

FR
正下

即使括号内的数字不出现在读数显示器上，
指示器内部机械装置也依表格所列的数据进行计算。

D
顺时针

S
逆时针

C2
RAL 2004

C3
RAL 7035

C1
RAL 7021

仅订购不锈钢轮毂款时添加

| 0 0 0 0 1 | 0 0 0 0 1 | 0 0 0 0 1 | 0 0 0 0 1 | 齿节 | 转速 (rpm) * |
|---|---|---|---|---|---|
| 00001 | 0000.1 | 000.01 | 00.001 | 0.1 | 1500 |
| 00004 | 0000.4 | 000.04 | 00.004 | 0.4 | 1500 |
| 00005 | 0000.5 | 000.05 | 00.005 | 0.5 | 1500 |
| 00009(6) | 0000.9(6) | 000.09(6) | 00.009(6) | 0.96 | 1500 |
| 00010 | 0001.0 | 000.10 | 00.010 | 1.0 | 1500 |
| 00012(5) | 0001.2(5) | 000.12(5) | 00.012(5) | 1.25 | 1500 |
| 00015 | 0001.5 | 000.15 | 00.015 | 1.5 | 1500 |
| 00015(8) | 0001.5(8) | 000.15(8) | 00.015(8) | 1.58 | 1500 |
| 00015(75) | 0001.5(75) | 000.15(75) | 00.015(75) | 1.575 | 1500 |
| 00016(07) | 0001.6(07) | 000.16(07) | 00.016(07) | 1.607 | 1500 |
| 00017(5) | 0001.7(5) | 000.17(5) | 00.017(5) | 1.75 | 1420 |
| 00019(6875) | 0001.9(6875) | 000.19(6875) | 00.019(6875) | 1.96875 | 1270 |
| 00020 | 0002.0 | 000.20 | 00.020 | 2.0 | 1250 |
| 00025 | 0002.5 | 000.25 | 00.025 | 2.5 | 1000 |
| 00025(4) | 0002.5(4) | 000.25(4) | 00.025(4) | 2.54 | 980 |
| 00030 | 0003.0 | 000.30 | 00.030 | 3.0 | 830 |
| 00031(5) | 0003.1(5) | 000.31(5) | 00.031(5) | 3.15 | 790 |
| 00031(75) | 0003.1(75) | 000.31(75) | 00.031(75) | 3.175 | 780 |
| 00035 | 0003.5 | 000.35 | 00.035 | 3.5 | 710 |
| 00038(095) | 0003.8(095) | 000.38(095) | 00.038(095) | 3.8095 | 650 |
| 00039(375) | 0003.9(375) | 000.39(375) | 00.039(375) | 3.9375 | 640 |
| 00040 | 0004.0 | 000.40 | 00.040 | 4.0 | 625 |
| 00042(9) | 0004.2(9) | 000.42(9) | 00.042(9) | 4.29 | 580 |
| 00050 | 0005.0 | 000.50 | 00.050 | 5.0 | 500 |
| 00050(8) | 0005.0(8) | 000.50(8) | 00.050(8) | 5.08 | 490 |
| 00052(94) | 0005.2(94) | 000.52(94) | 00.052(94) | 5.294 | 470 |
| 00056(47) | 0005.6(47) | 000.56(47) | 00.056(47) | 5.647 | 440 |
| 00060 | 0006.0 | 000.60 | 00.060 | 6.0 | 415 |
| 00062(5) | 0006.2(5) | 000.62(5) | 00.062(5) | 6.25 | 400 |
| 00063(5) | 0006.3(5) | 000.63(5) | 00.063(5) | 6.35 | 390 |
| 00066 | 0006.6 | 000.66 | 00.066 | 6.6 | 370 |
| 00070 | 0007.0 | 000.70 | 00.070 | 7.0 | 350 |
| 00075 | 0007.5 | 000.75 | 00.075 | 7.5 | 330 |
| 00076(923) | 0007.6(923) | 000.76(923) | 00.076(923) | 7.6923 | 325 |
| 00078(75) | 0007.8(75) | 00078(75) | 00.078(75) | 7.875 | 310 |
| 00080 | 0008.0 | 000.80 | 00.080 | 8.0 | 315 |
| 00090 | 0009.0 | 000.90 | 00.090 | 9.0 | 270 |
| 00100 | 0010.0 | 001.00 | 00.100 | 10.0 | 250 |
| 00105 | 0010.5 | 001.05 | 00.105 | 10.5 | 235 |
| 00118(125) | 0011.8(125) | 001.18(125) | 00.118(125) | 11.8125 | 205 |
| 00119(05) | 0011.9(05) | 001.19(05) | 00.119(05) | 11.905 | 210 |
| 00120 | 0012.0 | 001.20 | 00.120 | 12.0 | 200 |
| 00130 | 0013.0 | 001.30 | 00.130 | 13.0 | 190 |
| 00150 | 0015.0 | 001.50 | 00.150 | 15.0 | 160 |
| 00160 | 0016.0 | 001.60 | 00.160 | 16.0 | 150 |
| 00200 | 0020.0 | 002.00 | 00.200 | 20.0 | 125 |

* 表中所列的主轴最高转速(rpm)是通过对25000套计数器中最右侧滚动带每分钟的极限转速测得的。
转速测试是在实验室标准操作环境下进行的。
不推荐用于急加速和急停的情况。





ELESA 和 GANTER 依法保留所有权利。
复制图纸时请注明出处。

# DD52R | 数字位置指示器

**按需提供的特殊型号**
- 旋转一周后的特殊读数。
- 不同颜色的外壳
- 完全密封的指示器防护等级为IP67，参见 EN 60529 表 (页 A23) 由铜制衬套和嵌于底座的尾孔内的双重密封圈实现。

**可按需提供的附件**（需单独订购）
- **GN 953.6:** 压铸锌底座，用于锁定主轴，黑色环氧树脂涂层，亚光饰面。GN 302 可调节手柄。GN 953.6 锁定底座能够在定位完毕后，快捷地锁定主轴。本品带有直径为Ø 6.1 mm 的孔，以适配指示器的导向销。安装时，手柄即可安装在左侧，也可安装在右侧。底座由两枚M5柱头螺钉（不随货提供）固定在机器上。

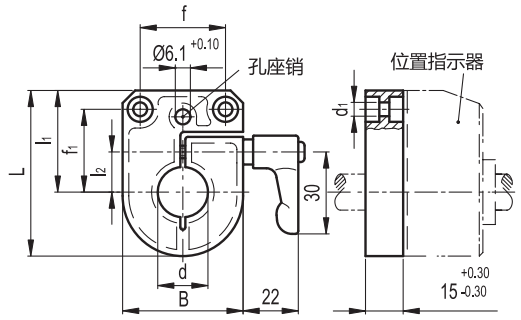


| 型号 | d1 +0.06/+0.02 | d2 | ⚖ |
|---|---|---|---|
| GN 953.6-48-B12 | B 12 | 5.5 | 179 |
| GN 953.6-48-B14 | B 14 | 5.5 | 175 |
| GN 953.6-48-B15 | B 15 | 5.5 | 173 |
| GN 953.6-48-B16 | B 16 | 5.5 | 168 |
| GN 953.6-48-B20 | B 20 | 5.5 | 161 |

**可按需提供的附件**（需单独订购）
- BS52R: 玻璃纤维加固聚酰胺基（PA）高科技聚合体空间调整底座（代码；CE.83950），设计有两个用于安装Ø2.2 UNI 10227型自攻螺钉（不随货提供）的预钻孔。

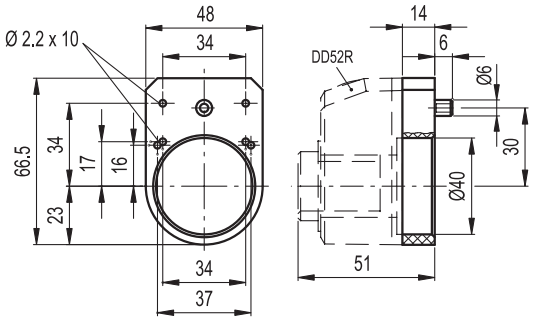


可按需提供的附件（需单独订购）
- **RB52:** 黑色氧化处理，钢制减速衬套。
- **RB52-SST:** 黑色氧化处理不锈钢制减径衬套

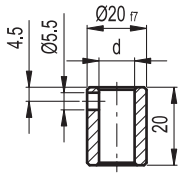


**RB52**

| 代码 | 型号 | dH7 |
|---|---|---|
| CE.87940 | RB52-12 | 12 |
| CE.87950 | RB52-14 | 14 |
| CE.87955 | RB52-15 | 15 |
| CE.87960 | RB52-16 | 16 |

**RB52-SST** 不锈钢

| 代码 | 型号 | dH7 |
|---|---|---|
| CE.97941 | RB52-12-SST-304 | 12 |
| CE.97951 | RB52-14-SST-304 | 14 |
| CE.97956 | RB52-15-SST-304 | 15 |
| CE.97961 | RB52-16-SST-304 | 16 |

**可按需提供的附件**（需单独订购）
- PE.6-10：红色防转动销（代码：CE.83960）。

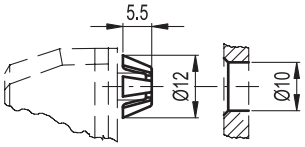




ELESA 和 GANTER 依法保留所有权利。
复制图纸时请注明出处。

# DD51-E

INOX STAINLESS STEEL | RoHS | PA | PA-T | +50° 0° | IP65 | IP67

## 电子位置指示器

**直接驱动，五位数式计数器，高科技聚合体**

**底座和外壳**
高弹性聚酰胺基（PA）高科技聚合体。
黑色底座。
以下颜色的外壳：
- **C2:** RAL 2004 橙色，光亮饰面。
- **C3:** RAL 7035 灰黑色，光亮饰面。

按要求可提供RAL7021灰黑色（C1）。
覆有完全密封的衬垫，并带有AISI 304 不锈钢材质的UNI 6955型自攻螺钉，螺钉带TORX® T06(TEXTRON INC.注册商标)六瓣槽口。
底座与外壳采用超声波焊接结合，可防止分离并避免灰尘和液体进入。

**轮毂**
AISI 304不锈钢衬套，带Ø 14 mm标准H7铰孔，采用带内六角槽及符合UNI 5929-85标准的杯状端的AISI 304不锈钢平头螺钉（随货提供），安装到轴上。

**读数窗**
透明聚酰胺基（PA-T）高科技聚合体，模压到外壳，密封性极佳。耐溶剂、机油、油脂以及其他化学溶剂（清洁时不得接触酒精）。

**显示**
- 高度8,0 mm的5位数字LCD，可显示特殊字符。

操作者可通过相应按键，对可视参数进行设定和修改：
- 显示数值单位为毫米、英寸或角度
- 应用显示模式：绝对值或增量值
- 读数方向：向右或相反。

**键盘**
聚酯膜。耐溶剂、酒精、酸碱。

**内部垫圈**
NBR合成橡胶制成正面O型密封圈，嵌于外壳与衬套之间。
带双重NBR合成橡胶O型密封圈的铜制衬套，嵌于底座的尾孔内（DD51-E-SST-IP67）。

**背部垫圈**
发泡聚乙烯，随货提供。

**标准型号**
- **DD51-E-SST-IP65:** 完全密封指示器，防护等级IP 65，参见 EN 60529 表（页 A23）.
- **DD51-E-SST-IP67:** 完全密封指示器，防护等级IP 67，参见 EN 60529 表。(页A23)，由铜制衬套和嵌于底座的尾孔内的双重密封圈实现。

**安装说明**
1. 在机器本体上钻一个尺寸为Ø 6 mm×10 mm的孔，用以安装尾部基准销，孔离开主轴中心距离为22 mm。
2. 将指示器装在主轴上，并确认基准销是否与孔相匹配。
3. 通过带内六角槽和UNI 5929-85杯状端的埋头螺钉，将衬套安装到轴上。

ELESA Original design

**可按需提供的附件**（需单独订购）
- AISI 304 不锈钢 RB51 减速衬套。

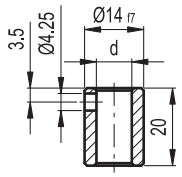


**RB51-SST** 不锈钢

| 代码 | 型号 | dH7 |
|---|---|---|
| CE.95941 | RB51-6-SST-304 | 6 |
| CE.95951 | RB51-8-SST-304 | 8 |
| CE.95956 | RB51-10-SST-304 | 10 |
| CE.95961 | RB51-12-SST-304 | 12 |

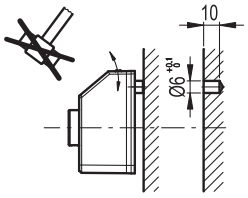






elesa+Ganter

ELESA 和 GANTER 依法保留所有权利。
复制图纸时请注明出处。

# DD51-E

## 电子位置指示器

**特征及应用**

DD51-E带电池位置指示器，可安装在贯通式主轴的任意位置，提供机械部件的绝对或增量位置读数。
高度8,0　mm的5位读数显示屏，即使在较远距离和从不同视角观察读数，仍可保证良好的易读性。
透明的读数窗可保护LCD免受意外撞击。
较高的防护等级，IP　65或IP　67，使得指示器可用于需要频繁清洗的场合，甚至可用喷射水流冲洗。
在操作模式下，可运用3个功能键，选择增量或绝对模式，测量单位（毫米、英寸或角度），重设计数器，载入预设的源值和补偿值。
在编程模式下，通过3个功能键，可设置主轴转动一周后的读数，显示数字的方向，精度（小数位的数量），源值和补偿值，最大转速以及在可提供的选项范围内，设定按键的功能。
内置锂电池可确保长效供电（超过5年）。电池需要更换时，显示屏会出现特殊符号。只需取下前盖即可更换（图1），无需将指示器从主轴上拆下，参数设置不会丢失。
更多技术信息参见操作说明

| 机械和电气特性 | |
|---|---|
| 压力介质 | 锂电池 CR2450 3.0 V |
| 电池寿命 | 5年 |
| 显示 | 高度8 mm的5位数字LCD，可显示特殊字符。 |
| 刻度读数 | -19999; 99999 |
| 小数位数字 | 可编程(1) |
| 测量单位 | 毫米、英寸、角度<br>可编程(1) |
| 最大旋转速度 | 300/600/1000 r.p.m (2)<br>可编程(1) |
| 精度等级 | 10.000 次脉冲 / 转 |
| 防护等级 | IP65 or IP67 |
| 工作温度 | 0 ÷ 50 °C |
| 储存温度 | -20 ÷ +60 °C |
| 相对湿度 | 25°C 下最大 95%，无冷凝 |
| 抗干扰等级 | IEC 61326-1 |

(1) 参见操作说明
(2) 默认值: 600 r.p.m.
可短时保持更高转速至 600 r.p.m. 。
最高转速值会影响电池寿命。

图 1

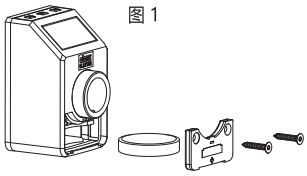

**DD51-E-SST-IP65**

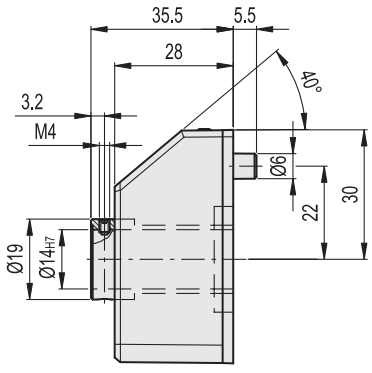


**DD51-E-SST-IP67**

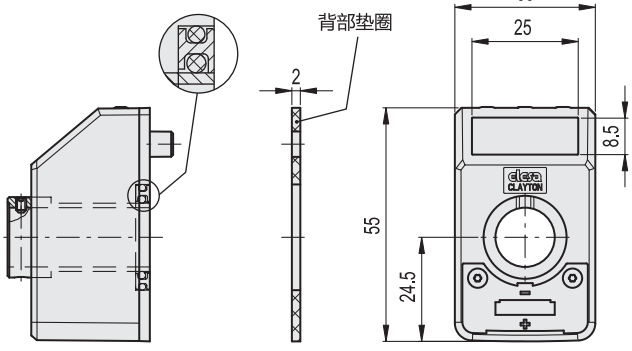


C2 RAL2004　C3 RAL7035

不锈钢

| 代码 | 型号 | ⚖ |
|---|---|---|
| CE.99002 | DD51-E-SST-IP65-C2 | 67 |
| CE.99001 | DD51-E-SST-IP65-C3 | 67 |
| CE.99012 | DD51-E-SST-IP67-C2 | 72 |
| CE.99011 | DD51-E-SST-IP67-C3 | 72 |



ELESA 和 GANTER 依法保留所有权利。
复制图纸时请注明出处。

# DD52R-E

INOX STAINLESS STEEL | RoHS | PA | PA-T | +50° 0° | IP65 | IP67

## 电子位置指示器

**直接驱动，六位数式计数器，高科技聚合体**

**底座和外壳**
高弹性聚酰胺基（PA）高科技聚合体。
黑色底座。
以下颜色的外壳：
- **C2:** RAL 2004 橙色，光亮饰面。
- **C3:** RAL 7035 灰色，光亮饰面。

可按需提供RAL 7021灰黑色(C1)。
覆有完全密封的衬垫，并带有AISI 304 不锈钢材质的UNI 6955型自攻螺钉，螺钉带TORX® T06(TEXTRON INC.注册商标)六瓣槽口。
底座与外壳采用超声波焊接结合，可防止分离并避免灰尘和液体进入。

**轮毂**
AISI 304不锈钢，带Ø 20 mm H7 铰孔，采用带内六角槽及符合UNI 5929-85标准的杯状端的AISI 304不锈钢平头螺钉（随货提供），安装到轴上。

**读数窗**
透明聚酰胺基（PA-T）高科技聚合体，模压到外壳，密封性极佳。耐溶剂、机油、油脂以及其他化学溶剂（清洁时不得接触酒精）。

**显示**
- 高度12,0 mm的6位数字LCD，可显示特殊字符。

操作者可通过相应按键，对可视参数进行设定和修改：
- 显示数值单位为毫米、英寸或角度
- 应用显示模式：绝对值或增量值
- 读数方向：向右或相反。

**键盘**
聚酯膜。耐溶剂、酒精、酸碱。

**内部垫圈**
O形环前密封条为 NBR 合成橡胶，在壳体与毂之间。
带双重NBR合成橡胶O型密封圈的铜制衬套，嵌于底座后部的空腔内(DD52R-E-SST-IP67)。

**背部垫圈**
发泡聚乙烯，随货提供。

**标准型号**
- **DD52R-E-SST-IP65:** 完全密封指示器，防护等级IP 65，参见 EN 60529 表。(页 A23)。
- **DD52R-E-SST-IP67:** 完全密封的指示器防护等级为IP67，参见 EN 60529 表。 (页A23)，由铜制衬套和嵌于底座的尾孔内的双重密封圈实现。

**安装说明**
1. 钻在机器的主体上的直径6×10毫米的孔与从轴30毫米的中心距为适合后方基准销。
2. 将指示器装在主轴上，并确认基准销是否与孔相匹配。
3. 通过带内六角槽和UNI 5929-85杯状端的埋头螺钉，将衬套安装到轴上。

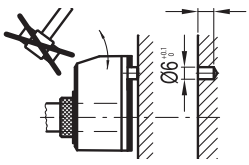

ELESA Original design

**可按需提供的附件**（需单独订购）
- **RB52-SST:** 黑色氧化处理钢制减速衬套。

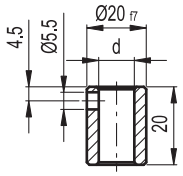


**RB52-SST** 不锈钢

| 代码 | 型号 | dH7 |
|---|---|---|
| CE.97941 | RB52-12-SST-304 | 12 |
| CE.97951 | RB52-14-SST-304 | 14 |
| CE.97956 | RB52-15-SST-304 | 15 |
| CE.97961 | RB52-16-SST-304 | 16 |

- **BSA52-E** 页 ：压铸锌底座，用于锁定主轴，黑色环氧树脂涂层，亚光饰面。带压铸锌合金，GN 302 可调节手柄压铸锌合金柱状杆身和AISI 304不锈钢夹紧元件。本品带有直径为Ø 6.1 mm 的孔，以适配指示器的导向销。安装时，手柄即可安装在左侧，也可安装在右侧。底座由两枚M4柱头螺钉（不随货提供）固定在机器上。

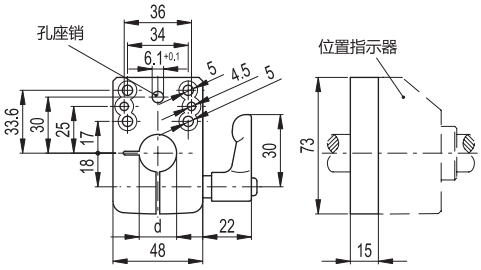


| 代码 | 型号 | dH7 |
|---|---|---|
| CE.99091 | BSA52-E-12 | 12 |
| CE.99093 | BSA52-E-14 | 14 |
| CE.99094 | BSA52-E-15 | 15 |
| CE.99095 | BSA52-E-16 | 16 |
| CE.99099 | BSA52-E-20 | 20 |



elesa+Ganter

ELESA 和 GANTER 依法保留所有权利。
复制图纸时请注明出处。

# DD52R-E | 电子位置指示器

**特征及应用**

DD52R-E带电池位置指示器，可安装在贯通式主轴的任意位置，提供机械部件的绝对或增量位置读数。
高度12,0 mm的6位读数显示屏，即使在较远距离和从不同视角观察读数，仍可保证良好的易读性。
透明的读数窗可保护LCD免受意外撞击。
较高的防护等级，IP 65或IP 67，使得指示器可用于需要频繁清洗的场合，甚至可用喷射水流冲洗。
在操作模式下，可运用4个功能键，选择增量或绝对模式，测量单位（毫米、英寸或角度），重设计数器，载入预设的源值和补偿值。
在编程模式下，通过4个功能键，可设置主轴转动一周后的读数，显示数字的方向，精度（小数位的数量），源值和补偿值，最大转速以及在可提供的选项范围内，设定按键的功能。
内置锂电池可确保长效供电（超过8年）。
电池需要更换时，显示屏会出现特殊符号。只需取下前盖即可更换（图1），无需将指示器从主轴上拆下，参数设置不会丢失。
更多技术信息参见操作说明

| 机械和电气特性 | |
|---|---|
| 压力介质 | 锂电池 CR2450 3.0 V |
| 电池寿命 | 8年 |
| 显示 | 高度12 mm的6位数字LCD，可显示特殊字符。 |
| 刻度读数 | -199999; 999999 |
| 小数位数字 | 可编程(1) |
| 测量单位 | 毫米、英寸、角度<br>可编程(1) |
| 最大旋转速度 | 300/600/1000 r.p.m (2)<br>可编程(1) |
| 精度等级 | 10.000 次脉冲 / 转 |
| 防护等级 | IP65 or IP67 |
| 工作温度 | 0 ÷ 50 °C |
| 储存温度 | -20 ÷ +60 °C |
| 相对湿度 | 25°C 下最大 95%，无冷凝 |
| 抗干扰等级 | IEC 61326-1 |

(1) 参见操作说明
(2) 默认值: 600 r.p.m.
可短时保持更高转速至 600 r.p.m. 。
最高转速值会影响电池寿命。

图 1

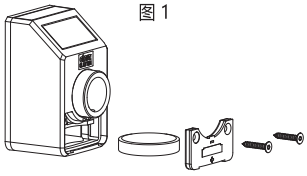

DD52R-E-SST-IP65

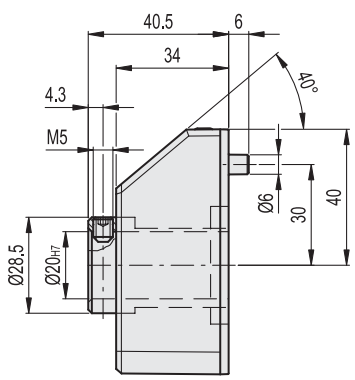


DD52R-E-SST-IP67

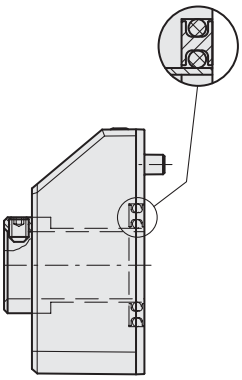


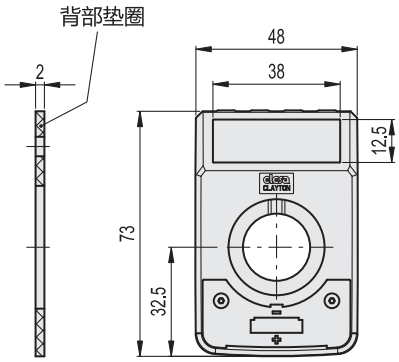


C2 RAL2004　C3 RAL7035

不锈钢

| 代码 | 型号 | ⚖ |
|---|---|---|
| CE.99052 | DD52R-E-SST-IP65-C2 | 129 |
| CE.99051 | DD52R-E-SST-IP65-C3 | 129 |
| CE.99062 | DD52R-E-SST-IP67-C2 | 141 |
| CE.99061 | DD52R-E-SST-IP67-C3 | 141 |



ELESA 和 GANTER 依法保留所有权利。
复制图纸时请注明出处。

# DE51

RoHS IP65 PA +50° 0°

## 电子位置指示器

**显示绝对读数，直接驱动，高科技聚合体**

**底座和外壳**
聚酰胺基（PA）高科技聚合体,通过UL94 V-0自息认证.
黑色底座。
黑色外壳，光亮饰面。

**显示**
- 显示两种数值的背光LCD显示器：目标位置及当前位置。
- 可调读数（上与下）。
- 指示标记，用来显示到达目标位置的旋转方向（顺时针/逆时针）。
- 显示数值单位为毫米或英寸。

安装机器时，可通过软件设置及更改显像参数。

**前膜**
聚酯。耐溶剂、酒精、酸及碱。

**内部垫圈**
NBR合成橡胶制成正面O型密封圈，嵌于外壳与衬套之间。

**背部垫圈**
聚胺酯，随货提供。

**轮毂**
黑色氧化处理钢制，带Ø 14 mm标准H7铰孔，采用带内六角槽及符合UNI 5929-85标准的杯状端的平头螺钉（随货提供），安装到轴上。

**标准型号**
- **DE51-F:** 正前方显示，连接器输出。
- **DE51-F-Cable:** 电缆和连接器输出。
- **DE51-A:** 斜面显示，连接器输出。
- **DE51-A-Cable:** 斜面显示，电缆和连接器输出。

**IP 防护**
指示器完全密封，具有IP 65防护等级，参见 EN 60529 表 (页 A23).

**特征及应用**
DE51指示器适用于处于任何位置的穿入式主轴，可显示机器部件当前位置与目标位置的绝对读数。
DE51指示器以一台多圈绝对式编码器为基础、不受磁场影响的高级测量系统。因此，即便是在电机驱动的情况下，仍可保证理想操作。
由于锂电池经久耐用（使用寿命超过10年），即使断电也可记录下主轴的位置变化，并可在停电时防止现有数据丢失。
DE51指示器必须与中心存储器(致电Elesa客服)，或直接与PLC联网。
DE51电子指示器直接连接机器的PLC，还可起到安全系统的作用，即使只有一个DE51没有达到目标位置，PLC也可防止机器启动，从而避免了错误运转。

DE51-F

DE51-A

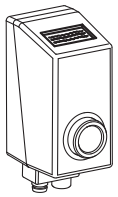

电缆传输款式

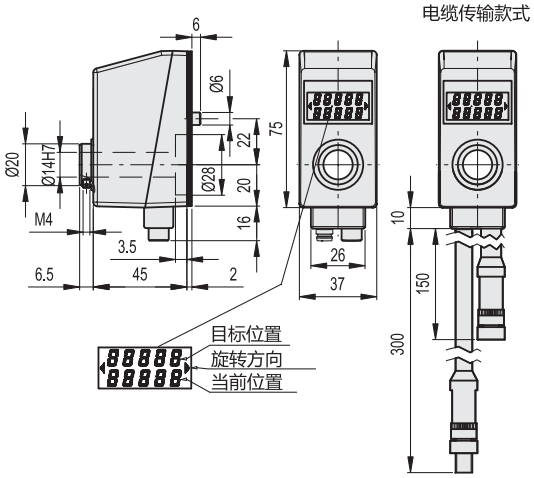


| 代码 | 型号 | ⚖ |
|---|---|---|
| CE.99111 | DE51-F-F.14 | 125 |
| CE.99121 | DE51-A-F.14 | 125 |
| CE.99112 | DE51-F-F.14-Cable | 125 |
| CE.99122 | DE51-A-F.14-Cable | 125 |



elesa+Ganter

ELESA 和 GANTER 依法保留所有权利。
复制图纸时请注明出处。

# DE51

## 电子位置指示器

| 机械和电气特性 | |
|---|---|
| 输入 | 24 Vdc ± 20%, 30mA |
| 缓冲存储器 | 3V 锂电池<br>保证最小使用寿命10年，用于记录现有及目标数值 |
| 接口 | RS485 |
| 接线 | M8 - 4PIN |
| 最大RPM数 | 600 RPM |
| 重量 | 120 g |
| 工作温度 | 0 ÷ 50 °C |
| 储存温度 | -20 ÷ +70 °C |
| 相对湿度 | 25°C 下最大 80%，无冷凝 |
| 防护等级 | IP 65 根据IEC 529 |
| 根据EN 61010第1部分的规定进行的一般分类 | 二级保护<br>二类过压保护<br>污染系数为 2 |
| 抗干扰度 | 根据 EN 61000-6-2 |
| 干扰发射 | 根据 EN 50081-1 |

**安装说明**

1. 在机器本体上钻一个尺寸为Ø 6 mm×10 mm的孔，用以安装尾部基准销，孔离开主轴中心距离为22 mm。
2. 主轴设置在起始或基准位置。
3. 将指示器装在主轴上，并确认基准销是否与孔相匹配。
4. 通过带内六角槽和UNI 5929-85杯状端的埋头螺钉，将衬套安装到轴上。
5. 用带M8-4PIN型接线柱的电缆将指示器连网（参见表“机械与电气特性”）。

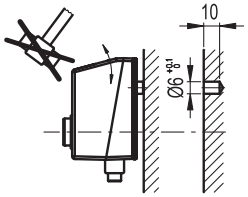


**可按需提供的附件**（需单独订购）

- PLC或中心存储器与DE51之间，或两个不同长度的DE51之间的接**线电缆**（参见表）。
- 用以防止噪音和网络干扰的**终端电阻器**（参见列表）。

| 代码 | 型号 | |
|---|---|---|
| CE.99136 | CABLE-M8-SC-5mt | 中央存储器与DE51之间的接线电缆 |
| CE.99141 | CABLE-M8-1mt | 用于DE51的接线电缆（长 1m） |
| CE.99143 | CABLE-M8-3mt | 用于DE51的接线电缆（长 3m） |
| CE.99145 | CABLE-M8-5mt | 用于DE51的接线电缆（长 5m） |
| CE.99146 | CABLE-M8-6mt | 用于DE51的接线电缆（长 6m） |
| CE.99156 | RE-M8-120ohm | 终端电阻器（电阻值为120ohm） |

- **RB51:** 黑色氧化处理减速衬套（见表）。

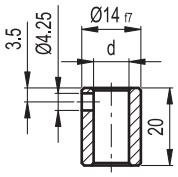


**RB51**

| 代码 | 型号 | dH7 |
|---|---|---|
| CE.85940 | RB51-6 | 6 |
| CE.85950 | RB51-8 | 8 |
| CE.85955 | RB51-10 | 10 |
| CE.85960 | RB51-12 | 12 |

- **MD51**(页730): 聚酰胺基（PA）高科技聚合体凹槽式握紧旋钮。

ELESA 和 GANTER 依法保留所有权利。
复制图纸时请注明出处。

# MD51

RoHS PA +80° 0°

## 用于 DD51 和 DE51的凹槽式握紧旋钮

**高科技聚合体**

**材料**
聚酰胺基 (PA) 高科技聚合体手柄，黑色，亚光饰面。

**标准型号**
普通盲孔。采用随货供应的带内六角槽及UNI5929-85杯状端的埋头螺钉安装。

**自粘前面板**
亚光阳极氧化铝制。供货时已装配。

**应用**
MD51旋钮设计用于安装在直接驱动式数字位置指示器上。 DD51 (页 718) 或在直接驱动式电子位置指示器上 DE51 (页 728).
不锈钢埋头螺钉。
**可提供其它颜色的上盖，或在其上印制个性化文字、标记、图形符号等。**
1. 从指示器衬套上拆下埋头螺钉。
2. 插入MD51旋钮，确保埋头螺钉座与指示器衬套的螺纹孔相匹配。
3. 拧紧带旋钮的埋头螺钉，以便同时锁定主轴、指示器衬套及旋钮。

ELESA Original design

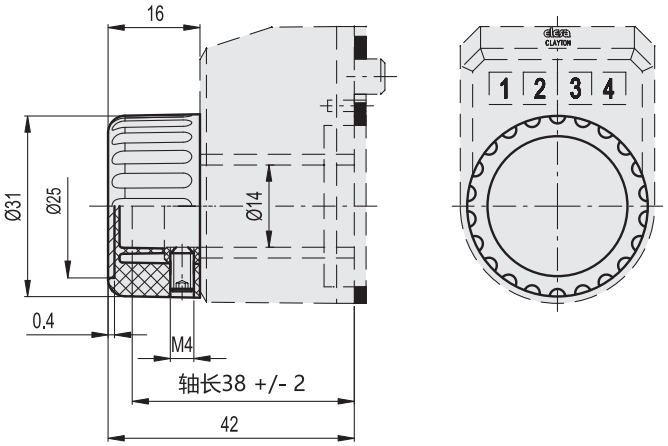


| 代码 | 型号 | ⚖ |
|---|---|---|
| CE.85851 | MD51-31-14-NR | 9 |



elesa+Ganter

ELESA 和 GANTER 依法保留所有权利。
复制图纸时请注明出处。

# GN 957

## 控制旋钮

### 用于位置指示器

#### 规格

**类型**

- **A**: 主轴-Ød2 < 孔-Ø d3
- **B**: 主轴-Ød2 = 孔-Ø d3

铝制
阳极氧化处理，黑色

DIN 916 不锈钢槽头定位螺钉
带内六角和锯齿点

轮毂盖帽
塑料，浅灰

#### 信息

GN 957 控制旋钮用于连接位置指示器。该款旋钮的设计为安装主轴精细调节装置，提供了简便的解决方案。
该款旋钮的设计，可适应所装配主轴的直径，因此无需使用RB51转接衬套。

#### 技术信息

- ISO-基本公差 (参见页 A21)

A 型

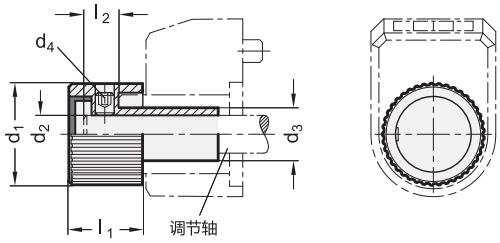


B 型

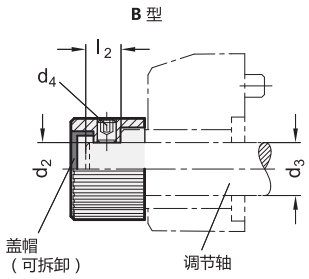


**GN 957**

| 型号 | d1 | d2 H9 | d3 | d4 | l1 | l2 最小 | l2 最大 | 用于位置指示器 | ⚖ |
|---|---|---|---|---|---|---|---|---|---|
| GN 957-22-B6-A | 22 | B 6 | 10 | M 4 | 15.5 | 4.5 | 9.6 | DD50 | 10 |
| GN 957-22-B8-A | 22 | B 8 | 10 | M 4 | 15.5 | 4.5 | 9.6 | DD50 | 20 |
| GN 957-27-B6-A | 27 | B 6 | 14 | M 5 | 19.5 | 6 | 11.3 | DD51 | 24 |
| GN 957-27-B8-A | 27 | B 8 | 14 | M 5 | 19.5 | 6 | 11.3 | DD51 | 22 |
| GN 957-27-B10-A | 27 | B 10 | 14 | M 5 | 19.5 | 6 | 11.3 | DD51 | 20 |
| GN 957-27-B12-A | 27 | B 12 | 14 | M 5 | 19.5 | 6 | 11.3 | DD51 | 18 |
| GN 957-42-B10-A | 42 | B 10 | 20 | M 6 | 24 | 6.5 | 15 | DD52R | 72 |
| GN 957-42-B12-A | 42 | B 12 | 20 | M 6 | 24 | 6.5 | 15 | DD52R | 69 |
| GN 957-42-B14-A | 42 | B 14 | 20 | M 6 | 24 | 6.5 | 15 | DD52R | 63 |
| GN 957-42-B15-A | 42 | B 15 | 20 | M 6 | 24 | 6.5 | 15 | DD52R | 60 |
| GN 957-42-B16-A | 42 | B 16 | 20 | M 6 | 24 | 6.5 | 15 | DD52R | 58 |
| GN 957-22-B10-B | 22 | B 10 | 10 | M 4 | 15.5 | 4.5 | 9.6 | DD50 | 57 |
| GN 957-27-B14-B | 27 | B 14 | 14 | M 5 | 19.5 | 6 | 11.3 | DD51 | 14 |
| GN 957-42-B20-B | 42 | B 20 | 20 | M 6 | 24 | 6.5 | 15 | DD52R | 50 |



ELESA 和 GANTER 依法保留所有权利。
复制图纸时请注明出处。

# MPI-15

RoHS IP54 +50° 0°

## 磁性长度和角度测量系统

**长度和角度模式**

### 特征及应用

MPI-15型位置指示器 - 集成了多功能LCD显示屏和磁性传感器，与磁条M-BAND-10（需单独订购）配合使用，组成一套完整的线性和角位移测量系统（最小半径65mm）。
因其安装极为便捷，可在实现精确校准和定位的同时，最大限度地减少安装时间 和机加工步骤。

- 带5个功能按键的LCD多功能显示屏。
- 绝对值/增量值模式。
- 可编程补偿功能。
- 外部电池 1.5 VDC。
- 更换电池时的缓冲记忆存储。
- 电极意外装反时的保护。
- 磁性传感器覆膜材料：阳极氧化铝。

更多详细信息参见 操作说明.

### 按需提供的特殊型号

可提供特殊显示面板，带有客户定制的图形符号、标志或文字。
磁性传感器所带不同于标准型号的电缆长度参见列表，最长达20m。

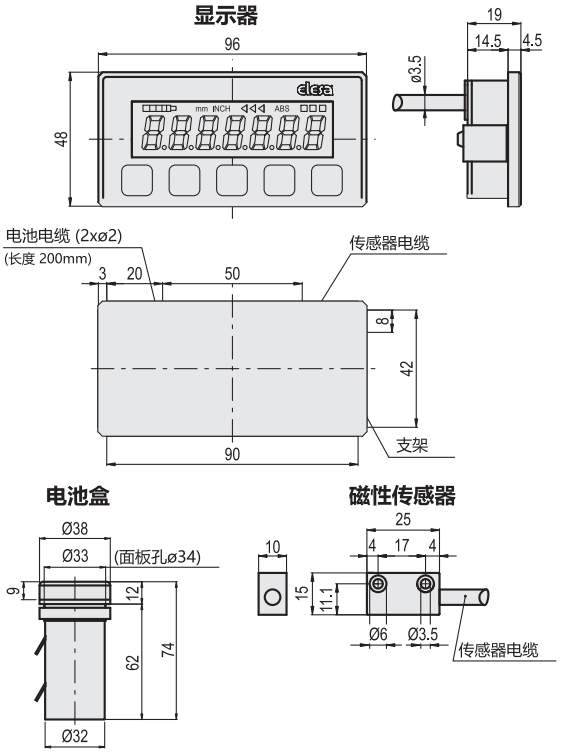


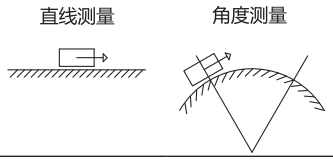


| MPI-15 技术参数 | |
|---|---|
| 电池寿命 | 1.5年（C型电池） |
| 分辨率(1) | 0.1 mm - 0.01 in - 0.01° |
| 精度(2) | 0.1 mm |
| 重复精度(3) | 0.001 mm |
| 操作速度 | max. 5 m/s |
| 自我诊断 | 电池检查、传感器检查、磁条检查 |
| 程序测量单位 | 毫米、英寸、角度 |
| 工作温度 | 0 ÷ 50 °C |
| 储存温度 | -20 ÷ +70 °C |
| 相对湿度 | 25°C 下最大 95%，无冷凝 |
| 防护等级 | 整体设备IP40<br>正面IP54，根据IEC 529<br>磁体传感器 |
| 抗干扰等级 | IEC 61000-4-2 |

(1)分辨率：系统所能显示的最小长度变量

(2)精度：设备测量的最大偏差值

(3)重复精度：在测量环境保持不变的情况下，对同一样本进行一组相同测量后，所得值的接近程度。

**MPI-15**

| 代码 | 型号 | ⚖ |
|---|---|---|
| CE.99901-# | MPI-15-# | 180 |

* 将指定传感器电缆长度补充完整，以分米为单位(10=1米)。最短0.2 m，最长2.0 m。

例如：CE.99901-06 MPI-15-06 显示器所带电缆长度为0.6 m。



elesa+Ganter

ELESA 和 GANTER 依法保留所有权利。
复制图纸时请注明出处。

# MPI-15

## 磁性长度和角度测量系统

**MPI-15 安装说明**

1. 在金属板上钻孔，孔径为：42 +0.2/+0.5 mm x 90 +0.2/+0.5 mm，用以安装显示器。
2. 用特制支架将显示器安装到面板上（螺钉随货提供）。
3. 在金属板上钻孔，孔径为：34 +0.2/+0.5 mm，用以安装电池盒。
4. 用特制螺母将电池盒安装在面板上。
5. 用M3螺钉（不随货提供）安装磁性传感器。确保传感器与磁条的正确读取的间距，最大为：2.5 mm。

**可按需提供的配件**

**M-BAND-10:** M-BAND-10磁条由两个独立部分组成：磁条和盖板。磁条由磁带、托板和胶条构成（图2）。盖板由保护带和胶条构成（图1）。

**安装指导 M-BAND-10**

6. 盖板必须安装在磁条上，保护磁条免于任何机械损伤。
7. 仔细清理安装表面。
8. 揭下磁条上胶条的保护箔片。
9. 将磁条粘贴在安装表面上。
10. 仔细清理安装表面。
11. 揭下磁条上胶条的保护箔片。
12. 将盖板粘贴在磁条上。
13. M-BAND-10磁条的保护壳没有底座，应固定盖板的两端确保其不会使磁条意外剥离。

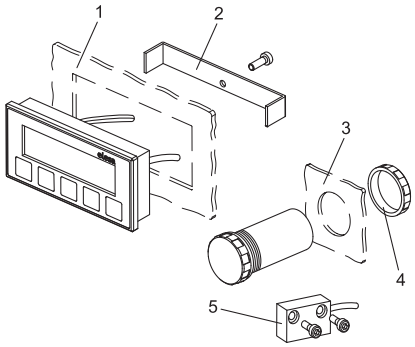


显示器钻孔安装板

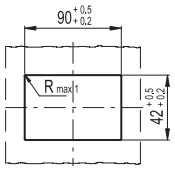


电池盒钻孔安装板

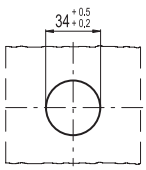


(安装显示器/电池盒之前清除所有钻孔毛刺)

| M-BAND-10 技术参数 | |
|---|---|
| 精度等级 | ± 40 µm |
| 材料 | 磁条：丁腈橡胶 |
| | 托板：不锈钢 |
| | 盖条：不锈钢 |
| | 丙烯胶条 |
| 宽度 | 磁条：10 mm ± 0.20 mm |
| | 盖条：10 mm ± 0.20 mm |
| 厚度 | 磁条：1.43 ± 0.15 mm |
| | 盖条：0.23 mm |
| 磁极间距 5 mm | 5 mm |
| 工作和储存温度 | -40 ÷ +100 °C |
| 线性热膨胀系数 | 17 x $10^{-6}$/K |

图1

**盖条**

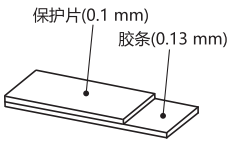


图2

**磁条**

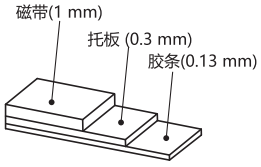


图3

**正确安装**

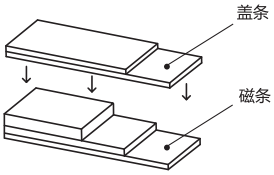


**M-BAND-10**

| 代码 | 型号 | 条状宽度 [mm] | 条状常规厚度[mm] |
|---|---|---|---|
| CE.99903-# | M-BAND-10-# | 10 | 1.66 |

# 将指定电缆长度补充完整，以分米为单位(10=1米)。最短0.5 m，最长25 m。

例如：CE.99903-15 M-BAND-10-15 磁条长度1.5 m。

ELESA 和 GANTER 依法保留所有权利。
复制图纸时请注明出处。

# 直接驱动式电子位置指示器

## 可用于各种场合

位置指标 **DD51-E** (参见页 724) 和 **DD52R-E** ((参见页 726) 带电池的电子式位置指示器可安装在贯通式主轴的任意位置，提供机械部件的绝对或增量位置读数。
该指示器具有可编程功能，可对显示传动比、旋转方向和计量单位进行编辑，以适用于各类应用场合。

### 可用功能

可通过使用功能键:
- 选择增量或绝对测量模式
- 转换测量线性单位(mm，英寸)或者选择角度测量模式(度数)
- 设定绝对模式的原值
- 选择补偿值

### P可编程参数

可编程的功能键：
- 主轴转动一周后的读数
- 转动方向
- 精度（小数位的数量）
- 显示数字的方向
- 源值和补偿值
- max.转速
- 在可提供的选项范围内，设定按键的功能

### 宽显示器

8mm高度的**5位数字显示**和12mm高度的**6位数字显示** (DD52r-E)。确保了从一定距离和不同的角度的良好可视性。透明塑料视窗保护LCD显示屏受到意外撞击。

### 高保护等级

IP65 或 IP67 防护等级。指示器适用于需要频繁清洗的场合，甚至可用喷射水流冲洗。

### 耐腐蚀性

AISI 304 不锈钢带 Ø 14 (DD51-E) 或 20 (DD52R-E) mm H7 铰孔。高弹性聚酰胺基 (PA) 高科技聚合体表壳和底座。

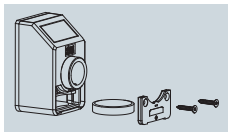

### 长效供电

内置锂电池可确保长效供电超过5年(DD51-E)或8年。电池需要更换时，无需将指示器从主轴上拆下，参数设置不会丢失。只需取下前盖即可更，无需将指示器从主轴上拆下，参数设置不会丢失。





ELESA 和 GANTER 依法保留所有权利。.
复制图纸时请注明出处。

# 磁性长度和角度测量系统

测量系统 **MPI-15** (参见页 732),由一块多功能显示屏和磁性传感器整合而成,与**M-BAND**磁条配合使用,组成一套完整的线性和角度位移测量系统。得益于其极为便捷的安装,该系统在保障校准和定位精度的同时,可最大限度地减少安装时间和机加工步骤。

**磁性测量系统:**
- 移动部件之间无接触
- 无磨损:无需维护
- 不受水汽、灰尘、油和有害残留的影响
- 不受震动影响

**显示**
- 带5个功能按键的LCD多功能显示屏。
- 绝对值/增量值模式。
- 程序测量单位。
- 长度和角度测量。
- 可编程补偿功能。
- 分辨率: 0.1 mm - 0.01 in -0.01°
- 精度: 0.1 mm
- 重复精度: 0.01 mm

**电源**
- 外部电池 1.5 VDC。
- 更换电池时的缓冲记忆存储。

**磁性传感器**
- IP65 保护等级。
- 电缆最长可达20m。
- 工作速度 5m/s。
- 确保传感器与磁条的正确读取的间距,最大为:2.5 mm。

**磁条**
- 磁极间距 5 mm。
- 胶条使安装便捷。
- 盖板保护磁条免于任何机械损伤。




ELESA 和 GANTER 依法保留所有权利。.
复制图纸时请注明出处。

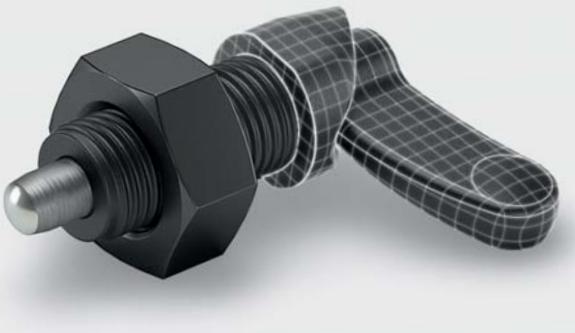

DESIGNED
FOR ENGINEERING

# 8 分度件

分度销

锁销

弹簧销

凸轮式分度销

# 分度销-类型

## 通过拉动销轴解锁

**GN 617**
**GN 617 ... NI**
见页面 744
不带定止位
Ø 5/6/8/10

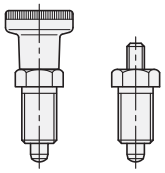

**GN 617.1**
**GN 617.1 ... NI**
见页面 746
带定止位
Ø 5/6/8/10

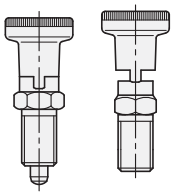

**其他特性：**
- 发黑钢或不锈钢
- GN 617 / GN 613 / GN 618 带或不带捏手
- 不锈钢销体，带塑料捏手或不锈钢捏手
- 坚固的分度销轴设计：沿其轴线方向，销轴直径Ø始终保持一致
- 分度销，硬化钢
- 分度销导向精度高

**GN 613**
**GN 613 ... NI**
见页面 748
不带定止位
Ø 5/6/8/10

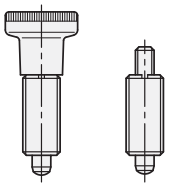

**GN 618**
见页面 760
不带定止位
无螺纹
可焊钢
Ø 5/6/8

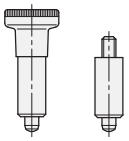

**PMT.100**
见页面 750
不带定止位
超级高科技聚合体
Ø 5 / 6 / 8 / 10

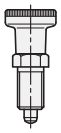

**PMT.101**
见页面 752
带定止位
超级高科技聚合体
Ø 5 / 6 / 8 / 10

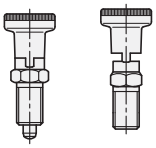

**其他特性：**
- 超级高科技聚合体螺纹本体，重量轻，机械强度高
- 钢（硬化）或不锈钢销头
- 耐腐蚀材料：适用于潮湿环境。
- 在销轴行程内具有较小的摩擦系数，不需润滑维护。
- 可耐受溶剂及其它化学溶剂的反复清洗

**GN 817**
**GN 817 ... NI**
见页面 754
B / G 型
不带定止位
Ø 4/5/6/8/
10/12/16

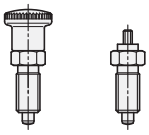

**GN 817**
**GN 817 ... NI**
见页面 754
C 型
带定止位
Ø 4/5/6/8/
10/12/16

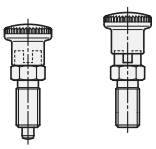

**其他特性：**
- 发黑钢或不锈钢
- G型不带捏手，B/C型带黑色或红色捏手
- 2种可选行程/分度销Ø4/5/6/8
- 分度销，硬化钢
- 分度销导向精度高
- 锁定机构和捏手整合为一体
- 减小的尺寸

**GN 817.8**
**GN 817.8 ... NI**
见页面 756
**B 型**
不带定止位
Ø 4/5/6/8/
10/12/16

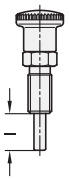

**GN 817.8**
**GN 817.8 ... NI**
见页面 756
**C 型**
带定止位
Ø 4/5/6/8/
10/12/16

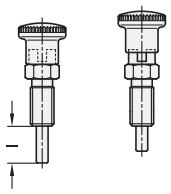

**其他特性：**
- 专为小批量特殊用途设计的特别款分度销
- 所有单个零件都以未装配的形式交付，以便客户自行加工销轴
- 发黑钢或不锈钢
- 不锈钢销头
- 分度销导向精度高
- 锁定机构和捏手整合为一体
- 减小的尺寸



ELESA 和 GANTER 依法保留所有权利。
复制图纸时请注明出处。

# 分度销-类型

## 通过拉动销轴解锁

**GN 817.2**
**GN 817.2 ... NI**
见页面 758
**B 型**
不带定止位
带有加长的操作捏手
Ø 4/5/6/8/10/12

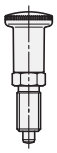

**GN 817.2**
**GN 817.2 ... NI**
见页面 758
**C 型**
带定止位
带有加长的操作捏手
Ø 4/5/6/8/10/12

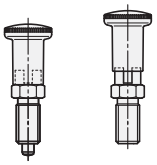

**其他特性：**

- 发黑钢或不锈钢
- 2种可选行程/分度销Ø4/5/6/8
- 分度销，硬化钢
- 分度销导向精度高
- 锁定机构和捏手整合为一体
- 减小的尺寸

---

**GN 817.4**
**GN 817.4 ... NI**
见页面 761
**B 型**
不带定止位
带T形手柄
Ø 6/8/10/12

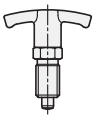

**GN 817.4**
**GN 817.4 ... NI**
见页面 761
**C 型**
带定止位
带T形手柄
Ø 6/8/10/12

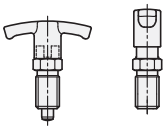

---

**GN 817.1**
见页面 762
**B 型**
不带定止位
Ø 6/8/10

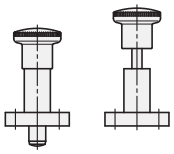

**GN 817.1**
见页面 762
**C 型**
带定止位
Ø 6/8/10

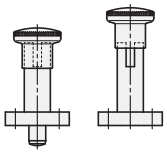

**其他特性：**

- 压铸锌，黑色塑料涂层
- 不锈钢销头
- 黑色或红色捏手
- 锁定机构和捏手整合为一体

---

**GN 817.9**
见页面 763
**B 型**
不带定止位
Ø 7 /8/10
长度: 20/25/30

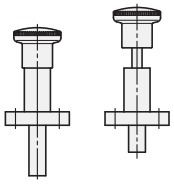

**GN 817.9**
见页面 763
**C 型**
带定止位
Ø 7 /8/10
长度: 20/25/30

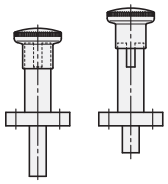

**其他特性：**

- 专为小批量特殊用途设计的特别款分度销
- 所有单个零件都以未装配的形式交付，以便客户自行加工销轴
- 压铸锌，黑色塑料涂层
- 不锈钢销头
- 锁定机构和捏手整合为一体

---

**GN 717 ... ST**
**GN 717 ... NI**
见页面 764
**A / D 型**
不带定止位
Ø 3/4/5/6/8/10

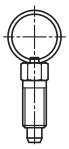

**GN 717 ... ST**
**GN 717 ... NI**
见页面 764
**B 型**
不带定止位
**C 型**
带定止位
Ø 3/4/5/6/8/10

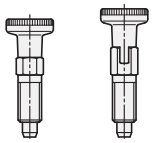

**其他特性：**

- 镀锌钢或不锈钢
- A型：带圆形拉环
- D型：带弧形金属环
- 标准牙纹或细牙纹
- 减小的尺寸
- 价格公道的款式

---

**GN 7017 ... ST**
**GN 7017 ... NI**
见页面 767
**B / BK 型**
不带定止位
Ø 4/5/6/8/10

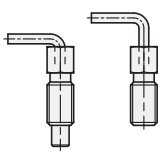

**GN 7017 ... ST**
**GN 7017 ... NI**
见页面 767
**C / CK 型**
带定止位
Ø 4/5/6/8/10

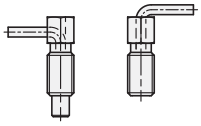

**其他特性：**

- 镀锌钢或不锈钢
- 带操作杆
- 减小的尺寸
- 价格公道的款式



ELESA 和 GANTER 依法保留所有权利。
复制图纸时请注明出处。

# 分度销-类型

**通过拉动销轴解锁**

**GN 413 ... ST**
**GN 413 ... NI**
见页面 768
**A 型**
不带定止位
Ø 5/6/8/10

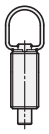

**GN 413 ... ST**
**GN 413 ... NI**
见页面 768
**C 型**
带定止位
Ø 5/6/8/10

**其他特性：**
- 发黑钢或不锈钢
- 标准牙纹或细牙纹
- 不锈钢销轴
- 减小的尺寸

---

**GN 607 ... ST**
**GN 607 ... NI**
见页面 769
不带定止位
Ø 6/8

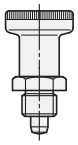

**GN 607.1 ... ST**
**GN 607.1 ... NI**
见页面 769
带定止位
Ø 6/8

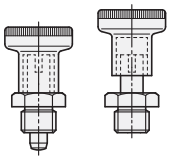

**其他特性：**
- 发黑钢或不锈钢
- 分度销，硬化钢
- 分度销导向精度高
- 锁定机构和捏手整合为一体

---

**GN 607.2 ... ST**
**GN 607.2 ... NI**
见页面 771
不带定止位
Ø 6/8

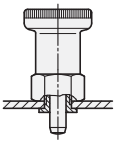

**GN 607.3 ... ST**
**GN 607.3 ... NI**
见页面 772
带定止位
Ø 6/8

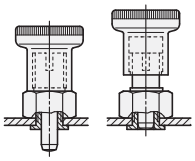

**其他特性：**
- 专为薄壁钣金件的固定而设计
- 镀锌钢
- 不锈钢销头
- 锁定机构和捏手整合为一体

---

**GN 607.4 ... ST**
见页面 773
不带定止位
Ø 6/8

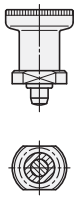

**GN 607.5 ... ST**
见页面 774
带定止位
Ø 6/8

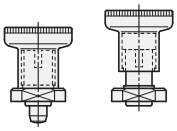

**其他特性：**
- 可焊接安装的分度销
- 导轨钢，发黑处理
- 硬化销头
- 锁定机构和捏手整合为一体

---

**GN 608**
**GN 608.5**
见页面 776
不带定止位
Ø 6/8

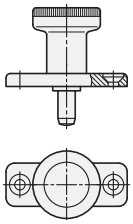

**GN 608.1**
**GN 608.6**
见页面 778
带定止位
Ø 6/8

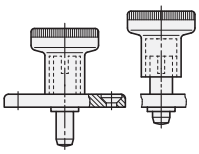

**其他特性：**
- 压铸锌，镀锌
- GN 608/GN 608.1:
  硬化销头
- GN 608.5/GN 608.6:
  不锈钢销头
- 锁定机构和捏手整合为一体

---

**GN 822 ... ST**
**GN 822 ... NI**
见页面 780
B 型
不带定止位
Ø 4/5/6/7

**GN 822 ... ST**
**GN 822 ... NI**
见页面 780
C 型
带定止位
Ø 4/5/6/7

**其他特性：**
- 最小尺寸（分度销）
- 为便于安装在薄壁场景（如板材）上，螺纹无退刀槽
- 镀锌钢或不锈钢
- 不锈钢销轴
- 塑料捏手
- 隐藏式分度装置



ELESA 和 GANTER 依法保留所有权利。
复制图纸时请注明出处。

# 分度销-类型

**通过拉动销轴解锁**

**GN 822.1 ... ST**
**GN 822.1 ... NI**
见页面 782
**B 型**
不带定止位
带短捏手
Ø 4/5/6/7

**GN 822.1 ... ST**
**GN 822.1 ... NI**
见页面 782
**C 型**
带定止位
带短捏手
Ø 4/5/6/7

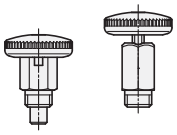

**其他特性：**
- 最小尺寸（分度销）
- 为便于安装在薄壁场景（如板材）上，螺纹无退刀槽
- 镀锌钢或不锈钢
- 不锈钢销轴
- 塑料捏手
- 机构外露

---

**GN 822.6**
**GN 822.7**
见页面 775
**B / BN 型**
不带定止位
Ø 4/5/6/7/8/10

**GN 822.6**
**GN 822.7**
见页面 775
**C / CN 型**
带定止位
Ø 4/5/6/7/8/10

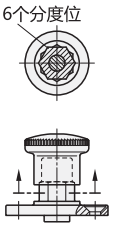


**其他特性：**
- 最小尺寸（分度销）
- 镀锌钢或不锈钢
- 不锈钢本体，带塑料捏手或不锈钢捏手
- 不锈钢销轴
- 标准牙纹或细牙纹

---

**GN 822.8**
**GN 822.9**
见页面 786
**B / BN 型**
不带定止位
Ø 4/5/6/ 8/10

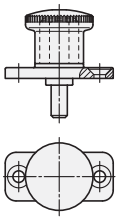

**GN 822.8**
**GN 822.9**
见页面 786
**C /CN 型**
带定止位
Ø 4/5/6/ 8/10

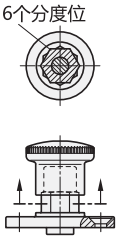


**其他特性：**
- 减小的尺寸
- 压铸锌本体，黑色塑料捏手或不锈钢捏手（GN 822.9）
- 不锈钢销轴
- 不锈钢版本（带塑料或不锈钢捏手的 GN 822.9）

---

**GN 412**
见页面 789
**B 型**
不带定止位
Ø 5/6 /8 /10

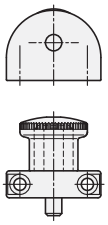

**GN 412**
见页面 789
**C 型**
带定止位
Ø 5/6/8/10

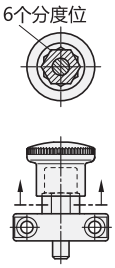


**其他特性：**
- 结构紧凑，尺寸小
- 正面安装或背面安装（内螺纹版本）
- 压铸锌，黑色塑料涂层
- 不锈钢销轴
- 安装块 GN 412.1

---

**GN 416**
见页面 790
**S 型**
终点位置不可锁止，不带定止位
Ø 6 / 8 / 10 / 12

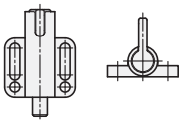

**GN 416**
见页面 790
**L1 / R1 型**
起始位置和终点位置均可锁止，带定止位
Ø 6/8/10/12

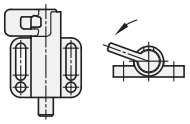

**其他特性：**
- 压铸锌，黑色塑料涂层
- 销头为镀锌钢材质
- 塑料闩杆
- 远离销轴的操作
- 型材安装套件
- 类型L1/R1：通过顺时针或逆时针旋转把手锁定元件
- 定位器 GN 416.1




ELESA 和 GANTER 依法保留所有权利。
复制图纸时请注明出处。

# 分度销-类型

**通过拉动销轴解锁**



**GN 417**
见页面 792
**A / B 型**
不带定止位
Ø 4/5/6/8/10

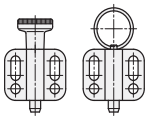

**GN 417**
见页面 792
**C 型**
带定止位
Ø 4/5/6/8/10

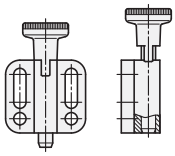

**其他特性：**
- 焊接安装的分度销
- 导轨钢，发黑处理
- 硬化销头
- 锁定机构和捏手整合为一体

---

**GN 817.3**
见页面 795
**B 型**
不带定止位
圆柱形销头
Ø 6/8/10

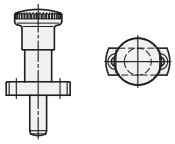

**GN 817.3**
见页面 795
**C 型**
带定止位
圆柱形销头
Ø 6/8/10

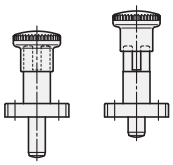

**其他特性：**
- 专为需要使用定位衬套进行精确定位的场合设计
- 导轨钢，发黑处理
- 销头硬化处理
- 锁定机构和捏手整合为一体
- 减小的尺寸

---

**GN 817.5**
见页面 796
**B 型**
不带定止位
圆锥形销头
Ø 6/8/10

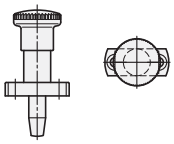

**GN 817.5**
见页面 796
**C 型**
带定止位
圆锥形销头
Ø 6/8/10

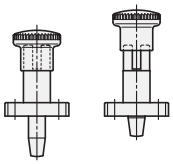

**其他特性：**
- 专为需要使用定位衬套进行精确定位的场合设计
- 导轨钢，发黑处理
- 销头硬化处理
- 锁定机构和捏手整合为一体
- 减小的尺寸

---

**GN 414**
**GN 414 ... NI**
见页面 797
带安全功能
Ø 6/8/10

INOX STAINLESS STEEL

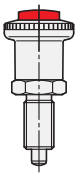

**其他特性：**
- 销头伸出时会自动锁定，以防止销头误操作;按下按钮可解除锁定
- 发黑钢或不锈钢
- 分度销，硬化钢
- 黑色捏手，红色按钮

---

**GN 414.1**
**GN 414.1 ... NI**
见页面 802
带定止位
Ø 6/8/10

INOX STAINLESS STEEL

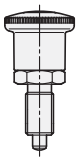

**其他特性：**
- 销头缩回时会自动锁定，以防止销头误操作;按下按钮可解除锁定
- 发黑钢或不锈钢
- 分度销，硬化钢
- 黑色捏手，红色按钮

---

**GN 816**
见页面 798
**A 型**
销头标准位置为伸出状态
带定止位
用捏手操作
Ø 6/8/10

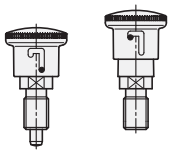

**GN 816**
见页面 798
**B 型**
销头标准位置为伸出状态
带定止位
一字槽操作
Ø 6/8/10

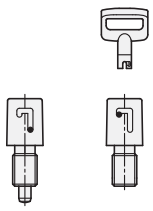

**其他特性：**
- 锁止位置不会发生误操作，防止销头意外释放
- 镀锌钢
- 不锈钢AISI 303销头
- B型：安全型，只能使用专用钥匙GN 816-10操作



ELESA 和 GANTER 依法保留所有权利。
复制图纸时请注明出处。

# 分度销-类型

## 通过拉动销轴解锁

**GN 816.1**
见页面 800
**A 型**
销头标准位置为缩回状态
带锁定装置
用捏手操作
Ø 6/8/10

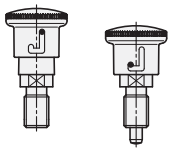

**GN 816.1**
见页面 800
**B 型**
销头标准位置为缩回状态
带锁定装置
一字槽操作
Ø 6/8/10

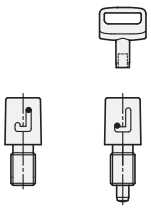

**其他特性：**
- 锁定装置不会发生误操作，防止销头意外释放
- 镀锌钢
- 不锈钢AISI 303销头
- B型：安全型，只能使用专用钥匙GN 816.1-10操作

---

**GN 514**
见页面 803
采用按-按锁定机构
Ø 6/8

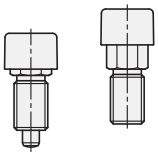

**其他特性：**
- 销头通过“心形曲线”装置来回移动。这种构造意味着分度销的伸出和缩回均可通过按下动作按扭实现。
- 导轨钢，发黑处理
- 塑料捏手

---

**GN 313 ... ST**
**GN 313 ... NI**
见页面 804
销头标准位置为缩回状态
**A 型**: 带捏手
Ø 5/6/8/10

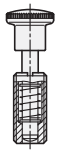

**GN 313 ... ST**
**GN 313 ... NI**
见页面 804
销头标准位置为缩回状态
**D 型**: 不带捏手
Ø 5/6/8/10

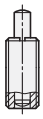

**其他特性：**
- 在标准位置（非工作状态），销头不突出，而是靠弹簧的推力保持缩回状态
- 发黑钢或不锈钢
- 不锈钢销轴

---

**GN 7336.7**
见页面 806
带分度销的紧固旋扭
Ø 5/6/8

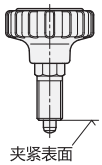


**其他特性：**
- 滚花旋钮中集成了分度销构件，因此该可调节旋扭可同时用于定位和夹紧调整元件
- 导轨钢，发黑处理
- 不锈钢销轴
- 塑料滚花捏手

---

**GN 7336.8**
见页面 807
紧固分度销
Ø 6/8

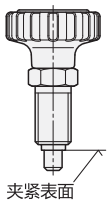


**其他特性：**
- 应用场景类似GN 7336.7，额外附加了安全功能。滚花旋扭的螺杆用于定位，但不能夹紧元件。抗钮捏手前端的分度销可用于夹紧元件。旋转捏手解除夹紧状态时，销头仍不能缩回（额外的安全功能），只有在刻意旋转滚花捏手至一定圈数时，才能拔出分度销头。
- 镀锌钢
- 氮化钢销头
- 塑料滚花捏手

---

**PMT.110**
见页面 808
分度销
带捏手
Ø 8/10

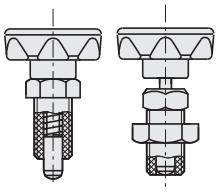

**其他特性：**
- 超级高科技聚合体螺纹本体，重量轻，机械强度高
- 钢（硬化）或不锈钢销头
- 耐腐蚀材料:适用于潮湿环境。
- 在销轴行程内具有较小的摩擦系数，不需润滑维护。
- 可耐受溶剂及其它化学溶剂的反复清洗




ELESA 和 GANTER 依法保留所有权利。
复制图纸时请注明出处。

# GN 617

## 分度销

**钢制/不锈钢, 不带定止位**

### 规格

**类型**

- **A**型: 带塑料捏手, 不带锁紧螺母
- **AK**型: 带塑料捏手, 带锁紧螺母
- **AN**型: 带不锈钢捏手, 不带锁紧螺母
- **AKN**型: 带不锈钢捏手, 带锁紧螺母
- **G**型: 带螺纹杆/不带锁紧螺母
- **GK**型: 带螺纹杆, 带锁紧螺母

**钢制款式**

- 发黑处理
- 销头硬化处理

**AISI 303 不锈钢款式 NI**

化学镀镍销头

捏手 A/AK 型

- 塑料 (聚酰胺PA)
- 黑色, 亚光饰面
- 不可拆卸

AN / AKN 型的捏手

- AISI 303 不锈钢
- 黑色, 亚光饰面

### 信息

GN 617 的G型或GK型设计用于无需标准捏手操作分度销的场合。
这种分度销的设计使其在销头处于末端位置时 (弹簧“受阻”), 仍能吸收轴向力。在这种力大幅超过操作者施加的拉紧张力的场合 (G型), GN 817 (参见页 754)优先使用分度销 。

- 分度销系列 (参见页 738)

### 技术信息

- ISO-基本公差 (参见页 A21)
- 不锈钢特性 (参见页 A26)
- 塑料特性 (参见页 A2)

**A 型**

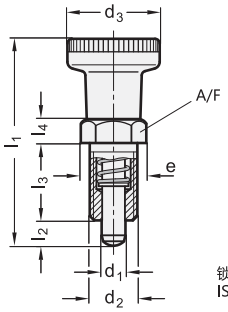


**AK 型**

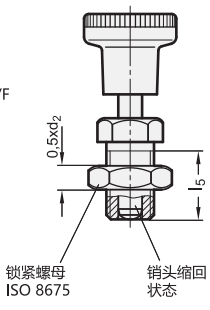


**G 型**

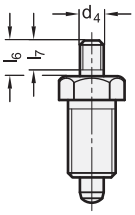


**AN 型**

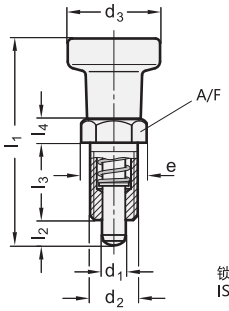


**AKN 型**

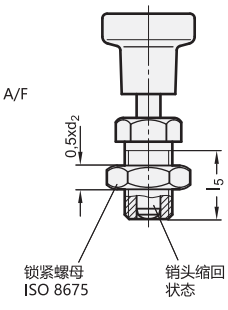




ELESA 和 GANTER 依法保留所有权利。
复制图纸时请注明出处。

# GN 617 | 分度销

### GN 617（钢质本体，带塑料捏手）

| 型号 | d1 销 -0.02/-0.05 孔 H7 | d2 | d3 | d4 | e | l1 ≈ | l2 最小 | l3 | l4 | l5 最小 | l6 | l6 最小 | A/F | 弹簧负载 N ≈ 起始位置 | 弹簧负载 N ≈ 终止位置 | ⚖ |
|---|---|---|---|---|---|---|---|---|---|---|---|---|---|---|---|---|
| GN 617-5-A | 5 | M 10 x 1 | 21 | - | 13.8 | 45 | 5 | 17 | 5 | 15 | - | - | 12 | 7 | 17 | 19 |
| GN 617-6-A | 6 | M 12 x 1.5 | 25 | - | 16.2 | 54.5 | 6 | 20 | 6 | 17 | - | - | 14 | 9 | 24 | 30 |
| GN 617-8-A | 8 | M 16 x 1.5 | 31 | - | 21.9 | 69 | 8 | 26 | 8 | 23 | - | - | 19 | 11 | 30 | 70 |
| GN 617-10-A | 10 | M 20 x 1.5 | 31 | - | 25.4 | 80 | 10 | 33 | 10 | 30 | - | - | 22 | 19 | 45 | 100 |
| GN 617-5-AK | 5 | M 10 x 1 | 21 | - | 13.8 | 45 | 5 | 17 | 5 | 15 | - | - | 12 | 7 | 17 | 24 |
| GN 617-6-AK | 6 | M 12 x 1.5 | 25 | - | 16.2 | 54.5 | 6 | 20 | 6 | 17 | - | - | 14 | 9 | 24 | 38 |
| GN 617-8-AK | 8 | M 16 x 1.5 | 31 | - | 21.9 | 69 | 8 | 26 | 8 | 23 | - | - | 19 | 11 | 30 | 88 |
| GN 617-10-AK | 10 | M 20 x 1.5 | 31 | - | 25.4 | 80 | 10 | 33 | 10 | 30 | - | - | 22 | 19 | 45 | 152 |
| GN 617-5-G | 5 | M 10 x 1 | - | M 5 | 13.8 | - | 5 | 17 | 5 | 15 | 6 | 4.5 | 12 | 7 | 17 | 14 |
| GN 617-6-G | 6 | M 12 x 1.5 | - | M 6 | 16.2 | - | 6 | 20 | 6 | 17 | 10 | 8 | 14 | 9 | 24 | 23 |
| GN 617-8-G | 8 | M 16 x 1.5 | - | M 8 | 21.9 | - | 8 | 26 | 8 | 23 | 12 | 10 | 19 | 11 | 30 | 54 |
| GN 617-10-G | 10 | M 20 x 1.5 | - | M 8 | 25.4 | - | 10 | 33 | 10 | 30 | 12 | 12 | 22 | 19 | 45 | 98 |
| GN 617-5-GK | 5 | M 10 x 1 | - | M 5 | 13.8 | - | 5 | 17 | 5 | 15 | 6 | 4.5 | 12 | 7 | 17 | 18 |
| GN 617-6-GK | 6 | M 12 x 1.5 | - | M 6 | 16.2 | - | 6 | 20 | 6 | 17 | 10 | 8 | 14 | 9 | 24 | 30 |
| GN 617-8-GK | 8 | M 16 x 1.5 | - | M 8 | 21.9 | - | 8 | 26 | 8 | 23 | 12 | 10 | 19 | 11 | 30 | 72 |
| GN 617-10-GK | 10 | M 20 x 1.5 | - | M 8 | 25.4 | - | 10 | 33 | 10 | 30 | 12 | 12 | 22 | 19 | 45 | 125 |

### GN 617-NI（不锈钢本体，带塑料捏手）

不锈钢

| 型号 | d1 销 -0.02/-0.05 孔 H7 | d2 | d3 | d4 | e | l1 ≈ | l2 最小 | l3 | l4 | l5 最小 | l6 | l6 最小 | A/F | 弹簧负载 N ≈ 起始位置 | 弹簧负载 N ≈ 终止位置 | ⚖ |
|---|---|---|---|---|---|---|---|---|---|---|---|---|---|---|---|---|
| GN 617-5-A-NI | 5 | M 10 x 1 | 21 | - | 13.8 | 45 | 5 | 17 | 5 | 15 | - | - | 12 | 6 | 15 | 19 |
| GN 617-6-A-NI | 6 | M 12 x 1.5 | 25 | - | 16.2 | 54.5 | 6 | 20 | 6 | 17 | - | - | 14 | 8 | 21 | 31 |
| GN 617-8-A-NI | 8 | M 16 x 1.5 | 31 | - | 21.9 | 69 | 8 | 26 | 8 | 23 | - | - | 19 | 9 | 26 | 80 |
| GN 617-10-A-NI | 10 | M 20 x 1.5 | 31 | - | 25.4 | 80 | 10 | 33 | 10 | 30 | - | - | 22 | 17 | 40 | 115 |
| GN 617-5-AK-NI | 5 | M 10 x 1 | 21 | - | 13.8 | 45 | 5 | 17 | 5 | 15 | - | - | 12 | 6 | 15 | 25 |
| GN 617-6-AK-NI | 6 | M 12 x 1.5 | 25 | - | 16.2 | 54.5 | 6 | 20 | 6 | 17 | - | - | 14 | 8 | 21 | 40 |
| GN 617-8-AK-NI | 8 | M 16 x 1.5 | 31 | - | 21.9 | 69 | 8 | 26 | 8 | 23 | - | - | 19 | 9 | 26 | 87 |
| GN 617-10-AK-NI | 10 | M 20 x 1.5 | 31 | - | 25.4 | 80 | 10 | 33 | 10 | 30 | - | - | 22 | 17 | 40 | 143 |
| GN 617-5-G-NI | 5 | M 10 x 1 | - | M 5 | 13.8 | - | 5 | 17 | 5 | 15 | 6 | 4.5 | 12 | 6 | 15 | 12 |
| GN 617-6-G-NI | 6 | M 12 x 1.5 | - | M 6 | 16.2 | - | 6 | 20 | 6 | 17 | 10 | 8 | 14 | 8 | 21 | 25 |
| GN 617-8-G-NI | 8 | M 16 x 1.5 | - | M 8 | 21.9 | - | 8 | 26 | 8 | 23 | 12 | 10 | 19 | 9 | 26 | 55 |
| GN 617-10-G-NI | 10 | M 20 x 1.5 | - | M 8 | 25.4 | - | 10 | 33 | 10 | 30 | 12 | 12 | 22 | 17 | 40 | 98 |
| GN 617-5-GK-NI | 5 | M 10 x 1 | - | M 5 | 13.8 | - | 5 | 17 | 5 | 15 | 6 | 4.5 | 12 | 6 | 15 | 22 |
| GN 617-6-GK-NI | 6 | M 12 x 1.5 | - | M 6 | 16.2 | - | 6 | 20 | 6 | 17 | 10 | 8 | 14 | 8 | 21 | 30 |
| GN 617-8-GK-NI | 8 | M 16 x 1.5 | - | M 8 | 21.9 | - | 8 | 26 | 8 | 23 | 12 | 10 | 19 | 9 | 26 | 72 |
| GN 617-10-GK-NI | 10 | M 20 x 1.5 | - | M 8 | 25.4 | - | 10 | 33 | 10 | 30 | 12 | 12 | 22 | 17 | 40 | 131 |

### GN 617-NI（不锈钢本体，不锈钢捏手）

不锈钢

| 型号 | d1 销 -0.02/-0.05 孔 H7 | d2 | d3 | e | l1 ≈ | l2 最小 | l3 | l4 | l5 最小 | A/F | 弹簧负载 N ≈ 起始位置 | 弹簧负载 N ≈ 终止位置 | ⚖ |
|---|---|---|---|---|---|---|---|---|---|---|---|---|---|
| GN 617-5-AN-NI | 5 | M 10 x 1 | 21 | 13.8 | 45 | 5 | 17 | 5 | 15 | 12 | 6 | 15 | 39 |
| GN 617-6-AN-NI | 6 | M 12 x 1.5 | 25 | 16.2 | 54.5 | 6 | 20 | 6 | 17 | 14 | 8 | 21 | 65 |
| GN 617-8-AN-NI | 8 | M 16 x 1.5 | 31 | 21.9 | 69 | 8 | 26 | 8 | 23 | 19 | 9 | 26 | 135 |
| GN 617-10-AN-NI | 10 | M 20 x 1.5 | 31 | 25.4 | 80 | 10 | 33 | 10 | 30 | 22 | 17 | 40 | 175 |
| GN 617-5-AKN-NI | 5 | M 10 x 1 | 21 | 13.8 | 45 | 5 | 17 | 5 | 15 | 12 | 6 | 15 | 40 |
| GN 617-6-AKN-NI | 6 | M 12 x 1.5 | 25 | 16.2 | 54.5 | 6 | 20 | 6 | 17 | 14 | 8 | 21 | 70 |
| GN 617-8-AKN-NI | 8 | M 16 x 1.5 | 31 | 21.9 | 69 | 8 | 26 | 8 | 23 | 19 | 9 | 26 | 156 |
| GN 617-10-AKN-NI | 10 | M 16 x 1.5 | 31 | 25.4 | 80 | 10 | 33 | 10 | 30 | 22 | 17 | 40 | 200 |



ELESA 和 GANTER 依法保留所有权利。
复制图纸时请注明出处。

# GN 617.1

## 分度销

**钢制/不锈钢，带定止位**

### 规格

**类型**

- **A**型：带塑料捏手，不带锁紧螺母
- **AK**型：带塑料捏手，带锁紧螺母
- **AN**型：带不锈钢捏手，不带锁紧螺母
- **AKN**型：带不锈钢捏手，带锁紧螺母

**钢制款式**

- 发黑处理
- 销头硬化处理

**AISI 303 不锈钢款式 NI**

化学镀镍销头

捏手 A/AK 型

- 塑料（聚酰胺PA）
- 黑色，亚光饰面
- 不可拆卸

AN / AKN 型的捏手

- AISI 303 不锈钢
- 黑色，亚光饰面

### 信息

GN 617.1 型带定止位的分度销适用于要求进行定位操作的地方，且适用于需要将销头锁定在缩回位置的场合。
槽口会将销头固定在此位置。

- 分度销系列 （参见页 738）

### 技术信息

- ISO-基本公差 （参见页 A21）
- 不锈钢特性 （参见页 A26）
- 塑料特性 （参见页 A2）

**A 型**

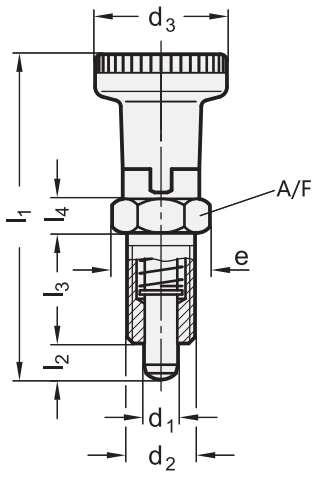


**AK 型**

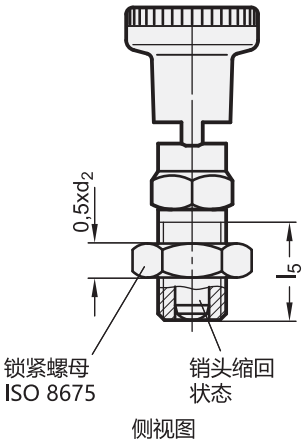




ELESA 和 GANTER 依法保留所有权利。
复制图纸时请注明出处。

# GN 617.1 | 分度销

AN 型

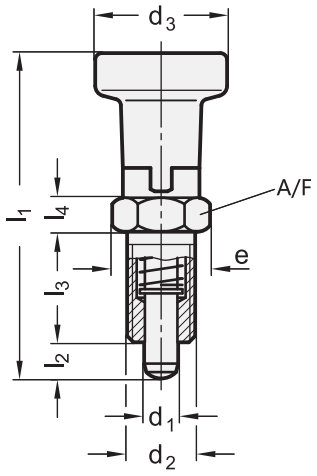


AKN 型

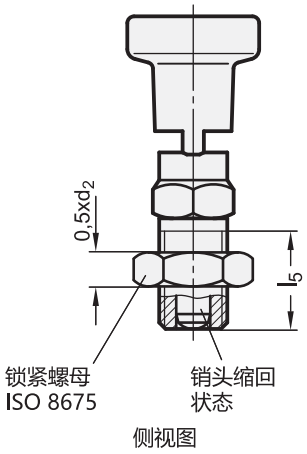


侧视图

**GN 617.1（钢质本体，带塑料捏手）**

| 型号 | d1 销 -0.02/-0.05 孔 H7 | d2 | d3 | e | l1 ≈ | l2 | l3 | l4 | l5 最小 | A/F | 弹簧负载 N ≈ 起始位置 | 弹簧负载 N ≈ 终止位置 | ⚖ |
|---|---|---|---|---|---|---|---|---|---|---|---|---|---|
| GN 617.1-5-A | 5 | M 10 x 1 | 21 | 13.8 | 51 | 5 | 17 | 5 | 15 | 12 | 7 | 17 | 22 |
| GN 617.1-6-A | 6 | M 12 x 1.5 | 25 | 16.2 | 61 | 6 | 20 | 6 | 17 | 14 | 9 | 24 | 35 |
| GN 617.1-8-A | 8 | M 16 x 1.5 | 31 | 21.9 | 75.5 | 7 | 26 | 8 | 23 | 19 | 11 | 30 | 78 |
| GN 617.1-10-A | 10 | M 20 x 1.5 | 31 | 25.4 | 91 | 10 | 33 | 10 | 30 | 22 | 19 | 45 | 120 |
| GN 617.1-5-AK | 5 | M 10 x 1 | 21 | 13.8 | 51 | 5 | 17 | 5 | 15 | 12 | 7 | 17 | 20 |
| GN 617.1-6-AK | 6 | M 12 x 1.5 | 25 | 16.2 | 61 | 6 | 20 | 6 | 17 | 14 | 9 | 24 | 45 |
| GN 617.1-8-AK | 8 | M 16 x 1.5 | 31 | 21.9 | 75.5 | 7 | 26 | 8 | 23 | 19 | 11 | 30 | 94 |
| GN 617.1-10-AK | 10 | M 20 x 1.5 | 31 | 25.4 | 91 | 10 | 33 | 10 | 30 | 22 | 19 | 45 | 163 |

**GN 617.1-NI（不锈钢本体，带塑料捏手不锈钢）** 不锈钢

| 型号 | d1 销 -0.02/-0.05 孔 H7 | d2 | d3 | e | l1 ≈ | l2 | l3 | l4 | l5 最小 | A/F | 弹簧负载 N ≈ 起始位置 | 弹簧负载 N ≈ 终止位置 | ⚖ |
|---|---|---|---|---|---|---|---|---|---|---|---|---|---|
| GN 617.1-5-A-NI | 5 | M 10 x 1 | 21 | 13.8 | 51 | 5 | 17 | 5 | 15 | 12 | 6 | 15 | 22 |
| GN 617.1-6-A-NI | 6 | M 12 x 1.5 | 25 | 16.2 | 61 | 6 | 20 | 6 | 17 | 14 | 8 | 21 | 30 |
| GN 617.1-8-A-NI | 8 | M 16 x 1.5 | 31 | 21.9 | 75.5 | 7 | 26 | 8 | 23 | 19 | 9 | 26 | 79 |
| GN 617.1-10-A-NI | 10 | M 20 x 1.5 | 31 | 25.4 | 91 | 10 | 33 | 10 | 30 | 22 | 17 | 40 | 133 |
| GN 617.1-5-AK-NI | 5 | M 10 x 1 | 21 | 13.8 | 51 | 5 | 17 | 5 | 15 | 12 | 6 | 15 | 27 |
| GN 617.1-6-AK-NI | 6 | M 12 x 1.5 | 25 | 16.2 | 61 | 6 | 20 | 6 | 17 | 14 | 8 | 21 | 43 |
| GN 617.1-8-AK-NI | 8 | M 16 x 1.5 | 31 | 21.9 | 75.5 | 7 | 26 | 8 | 23 | 19 | 9 | 26 | 96 |
| GN 617.1-10-AK-NI | 10 | M 20 x 1.5 | 31 | 25.4 | 91 | 10 | 33 | 10 | 30 | 22 | 17 | 40 | 150 |

**GN 617.1-NI（不锈钢本体，不锈钢捏手）** 不锈钢

| 型号 | d1 销 -0.02/-0.05 孔 H7 | d2 | d3 | e | l1 ≈ | l2 | l3 | l4 | l5 最小 | A/F | 弹簧负载 N ≈ 起始位置 | 弹簧负载 N ≈ 终止位置 | ⚖ |
|---|---|---|---|---|---|---|---|---|---|---|---|---|---|
| GN 617.1-5-AN-NI | 5 | M 10 x 1 | 21 | 13.8 | 51 | 5 | 17 | 5 | 15 | 12 | 6 | 15 | 47 |
| GN 617.1-6-AN-NI | 6 | M 12 x 1.5 | 25 | 16.2 | 61 | 6 | 20 | 6 | 17 | 14 | 8 | 21 | 74 |
| GN 617.1-8-AN-NI | 8 | M 16 x 1.5 | 31 | 21.9 | 75.5 | 7 | 26 | 8 | 23 | 19 | 9 | 26 | 150 |
| GN 617.1-10-AN-NI | 10 | M 20 x 1.5 | 31 | 25.4 | 91 | 10 | 33 | 10 | 30 | 22 | 17 | 40 | 200 |
| GN 617.1-5-AKN-NI | 5 | M 10 x 1 | 21 | 13.8 | 51 | 5 | 17 | 5 | 15 | 12 | 6 | 15 | 40 |
| GN 617.1-6-AKN-NI | 6 | M 12 x 1.5 | 25 | 16.2 | 61 | 6 | 20 | 6 | 17 | 14 | 8 | 21 | 82 |
| GN 617.1-8-AKN-NI | 8 | M 16 x 1.5 | 31 | 21.9 | 75.5 | 7 | 26 | 8 | 23 | 19 | 9 | 26 | 168 |
| GN 617.1-10-AKN-NI | 10 | M 20 x 1.5 | 31 | 25.4 | 91 | 10 | 33 | 10 | 30 | 22 | 17 | 40 | 240 |



ELESA 和 GANTER 依法保留所有权利。
复制图纸时请注明出处。

# GN 613

## 分度销

**钢制/不锈钢, 不带定止位**

### 规格

**类型**

- **A**型: 带塑料捏手, 不带锁紧螺母
- **AK**型: 带塑料捏手, 带锁紧螺母
- **AN**型: 带不锈钢捏手, 不带锁紧螺母
- **AKN**型: 带不锈钢捏手, 带锁紧螺母
- **G**型: 带螺纹杆
- **GK**型: 带螺纹杆, 带锁紧螺母

钢制

- 发黑处理
- 销头硬化处理

AISI 303 不锈钢 **NI**
化学镀镍销头

捏手 A/AK 型

- 塑料 (聚酰胺PA)
- 黑色, 亚光饰面
- 不可拆卸

AN / AKN 型的捏手

- AISI 303 不锈钢
- 黑色, 亚光饰面

### 信息

GN 613的G型或GK型设计用于分度销不通过标准捏手操作的场合。
这种分度销的设计使其在销头处于末端位置时 (弹簧“受阻”), 仍能吸收轴向力。在这种力大幅超过操作者施加的拉紧张力的场合 (G型), GN 817 (参见页 754)优先使用分度销 。
可选择专用螺丝刀 GN 613.1。本体顶端的两道槽口在捏手处于回缩位置时可触及。

- 分度销系列 (参见页 738)

### 技术信息

- ISO-基本公差 (参见页 A21)
- 不锈钢特性 (参见页 A26)
- 塑料特性 (参见页 A2)

**A 型**

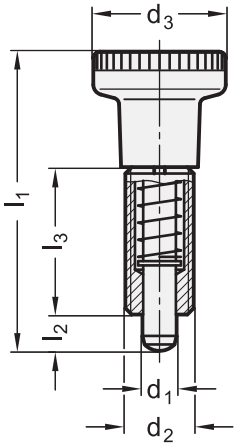


**AK 型**

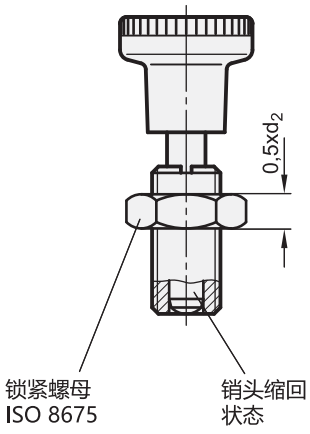


**G 型**

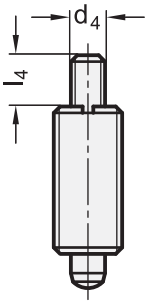




ELESA 和 GANTER 依法保留所有权利。
复制图纸时请注明出处。

# GN 613 | 分度销

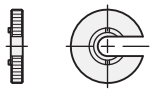

## GN 613（钢质本体，带塑料捏手）

| 型号 | d1 销 -0.02/-0.05 孔 H7 | d2 | d3 | d4 | l1 ≈ | l2 最小 | l3 | l4 | 弹簧负载 N ≈ 起始位置 | 弹簧负载 N ≈ 止位置 | 代码 螺丝刀 | ⚖ |
|---|---|---|---|---|---|---|---|---|---|---|---|---|
| GN 613-5-A | 5 | M 10 x 1 | 21 | - | 45 | 5 | 22 | 6 | 7 | 17 | GN 613.1-5 | 17 |
| GN 613-6-A | 6 | M 12 x 1.5 | 25 | - | 54.5 | 6 | 26 | 10 | 9 | 24 | GN 613.1-6 | 29 |
| GN 613-8-A | 8 | M 16 x 1.5 | 31 | - | 69 | 8 | 34 | 12 | 11 | 30 | GN 613.1-8 | 62 |
| GN 613-10-A | 10 | M 20 x 1.5 | 31 | - | 80 | 10 | 43 | 12 | 19 | 45 | GN 613.1-10 | 92 |
| GN 613-5-AK | 5 | M 10 x 1 | 21 | - | 45 | 5 | 22 | 6 | 7 | 17 | GN 613.1-5 | 20 |
| GN 613-6-AK | 6 | M 12 x 1.5 | 25 | - | 54.5 | 6 | 26 | 10 | 9 | 24 | GN 613.1-6 | 34 |
| GN 613-8-AK | 8 | M 16 x 1.5 | 31 | - | 69 | 8 | 34 | 12 | 11 | 30 | GN 613.1-8 | 82 |
| GN 613-10-AK | 10 | M 20 x 1.5 | 31 | - | 80 | 10 | 43 | 12 | 19 | 45 | GN 613.1-10 | 135 |
| GN 613-5-G | 5 | M 10 x 1 | - | M 5 | - | 5 | 22 | 6 | 7 | 17 | GN 613.1-5 | 14 |
| GN 613-6-G | 6 | M 12 x 1.5 | - | M 6 | - | 6 | 26 | 10 | 9 | 24 | GN 613.1-6 | 20 |
| GN 613-8-G | 8 | M 16 x 1.5 | - | M 8 | - | 8 | 34 | 12 | 11 | 30 | GN 613.1-8 | 40 |
| GN 613-10-G | 10 | M 20 x 1.5 | - | M 8 | - | 10 | 43 | 12 | 19 | 45 | GN 613.1-10 | 86 |
| GN 613-5-GK | 5 | M 10 x 1 | - | M 5 | - | 5 | 22 | 6 | 7 | 17 | GN 613.1-5 | 21 |
| GN 613-6-GK | 6 | M 12 x 1.5 | - | M 6 | - | 6 | 26 | 10 | 9 | 24 | GN 613.1-6 | 27 |
| GN 613-8-GK | 8 | M 16 x 1.5 | - | M 8 | - | 8 | 34 | 12 | 11 | 30 | GN 613.1-8 | 64 |
| GN 613-10-GK | 10 | M 20 x 1.5 | - | M 8 | - | 10 | 43 | 12 | 19 | 45 | GN 613.1-10 | 121 |

## GN 613-NI（不锈钢本体，带塑料捏手不锈钢）

不锈钢

| 型号 | d1 销 -0.02/-0.05 孔 H7 | d2 | d3 | d4 | l1 ≈ | l2 最小 | l3 | l4 | 弹簧负载 N ≈ 起始位置 | 弹簧负载 N ≈ 终止位置 | 代码 螺丝刀 | ⚖ |
|---|---|---|---|---|---|---|---|---|---|---|---|---|
| GN 613-5-A-NI | 5 | M 10 x 1 | 21 | - | 45 | 5 | 22 | 6 | 6 | 15 | GN 613.1-5 | 15 |
| GN 613-6-A-NI | 6 | M 12 x 1.5 | 25 | - | 54.5 | 6 | 26 | 10 | 8 | 21 | GN 613.1-6 | 28 |
| GN 613-8-A-NI | 8 | M 16 x 1.5 | 31 | - | 69 | 8 | 34 | 12 | 9 | 26 | GN 613.1-8 | 64 |
| GN 613-10-A-NI | 10 | M 20 x 1.5 | 31 | - | 80 | 10 | 43 | 12 | 17 | 40 | GN 613.1-10 | 106 |
| GN 613-5-AK-NI | 5 | M 10 x 1 | 21 | - | 45 | 5 | 22 | 6 | 6 | 15 | GN 613.1-5 | 22 |
| GN 613-6-AK-NI | 6 | M 12 x 1.5 | 25 | - | 54.5 | 6 | 26 | 10 | 8 | 21 | GN 613.1-6 | 34 |
| GN 613-8-AK-NI | 8 | M 16 x 1.5 | 31 | - | 69 | 8 | 34 | 12 | 9 | 26 | GN 613.1-8 | 82 |
| GN 613-10-AK-NI | 10 | M 20 x 1.5 | 31 | - | 80 | 10 | 43 | 12 | 17 | 40 | GN 613.1-10 | 140 |
| GN 613-5-G-NI | 5 | M 10 x 1 | - | M 5 | - | 5 | 22 | 6 | 6 | 15 | GN 613.1-5 | 11 |
| GN 613-6-G-NI | 6 | M 12 x 1.5 | - | M 6 | - | 6 | 26 | 10 | 8 | 21 | GN 613.1-6 | 19 |
| GN 613-8-G-NI | 8 | M 16 x 1.5 | - | M 8 | - | 8 | 34 | 12 | 9 | 26 | GN 613.1-8 | 40 |
| GN 613-10-G-NI | 10 | M 20 x 1.5 | - | M 8 | - | 10 | 43 | 12 | 17 | 40 | GN 613.1-10 | 88 |
| GN 613-5-GK-NI | 5 | M 10 x 1 | - | M 5 | - | 5 | 22 | 6 | 6 | 15 | GN 613.1-5 | 21 |
| GN 613-6-GK-NI | 6 | M 12 x 1.5 | - | M 6 | - | 6 | 26 | 10 | 8 | 21 | GN 613.1-6 | 27 |
| GN 613-8-GK-NI | 8 | M 16 x 1.5 | - | M 8 | - | 8 | 34 | 12 | 9 | 26 | GN 613.1-8 | 64 |
| GN 613-10-GK-NI | 10 | M 20 x 1.5 | - | M 8 | - | 10 | 43 | 12 | 17 | 40 | GN 613.1-10 | 120 |

## GN 613-NI（不锈钢本体，不锈钢捏手）

不锈钢

| 型号 | d1 销 -0.02/-0.05 孔 H7 | d2 | d3 | l1 ≈ | l2 最小 | l3 | 弹簧负载 N ≈ 起始位置 | 弹簧负载 N ≈ 终止位置 | 代码 螺丝刀 | ⚖ |
|---|---|---|---|---|---|---|---|---|---|---|
| GN 613-5-AN-NI | 5 | M 10 x 1 | 21 | 45 | 5 | 22 | 6 | 15 | GN 613.1-5 | 37 |
| GN 613-6-AN-NI | 6 | M 12 x 1.5 | 25 | 54.5 | 6 | 26 | 8 | 21 | GN 613.1-6 | 61 |
| GN 613-8-AN-NI | 8 | M 16 x 1.5 | 31 | 69 | 8 | 34 | 9 | 26 | GN 613.1-8 | 123 |
| GN 613-10-AN-NI | 10 | M 20 x 1.5 | 31 | 80 | 10 | 43 | 17 | 40 | GN 613.1-10 | 171 |
| GN 613-5-AKN-NI | 5 | M 10 x 1 | 21 | 45 | 5 | 22 | 6 | 15 | GN 613.1-5 | 40 |
| GN 613-6-AKN-NI | 6 | M 12 x 1.5 | 25 | 54.5 | 6 | 26 | 8 | 21 | GN 613.1-6 | 69 |
| GN 613-8-AKN-NI | 8 | M 16 x 1.5 | 31 | 69 | 8 | 34 | 9 | 26 | GN 613.1-8 | 140 |
| GN 613-10-AKN-NI | 10 | M 20 x 1.5 | 31 | 80 | 10 | 43 | 17 | 40 | GN 613.1-10 | 170 |



ELESA 和 GANTER 依法保留所有权利。
复制图纸时请注明出处。

# PMT.100

## 分度销

**超级高科技聚合体本体**

**螺纹本体**
玻璃纤维加固聚酰胺基 (PA) 超级高科技聚合体。

**销**
黑色氧化处理硬化钢或AISI 303 不锈钢
建议与符合H7公差规定的孔配合使用。

**捏手**
高弹性聚酰胺基 (PA) 高科技聚合体，黑色或RAL 3000红色(C6)，亚光饰面。

**弹簧**
AISI 302 不锈钢。

**锁紧螺母(NTT)**
玻璃纤维加固聚酰胺基 (PA) 超级高科技聚合体。
也可作为附件单独销售 (参见NTT列表)

**标准型号**
- **PMT.100-A**: 黑色氧化处理钢制销头，不带锁紧螺母。
- **PMT.100-AK**:黑色氧化处理钢制销头，带锁紧螺母 (供货时未装配)。
- **PMT.100-SST-A**: AISI 303 不锈钢销头，不带锁紧螺母，无磁性。
- **PMT.100-SST-AK**: AISI 303 不锈钢销头，带锁紧螺母，无磁性。

**特征及应用**
- 产品重量轻，机械强度大。
- 分度销的超级科技聚合体螺纹本体在行程内具有较小的摩擦系数，不需润滑维护。
- 耐腐蚀材料：在液体或潮湿环境下依然可正常使用 (PMT.100-SST)。
- 可承受溶剂及其它化学溶剂的反复清洗，因而适用于制药或食品工业。

**安装说明**
确保PMT.100分度销的安装螺纹孔内无机加工残留物 (见图1)。安装孔上不需要倒角 (见图2)。
超级科技聚合体产品，基于Elesa技术标准，产品规格基于GN 617 (参见页 744)标准，经Otto Ganter GmbH & Co. KG授权。

**其他标准型号**
PMT.101: (参见页 752)带定止位的分度销。

ELESA Original design

图 1

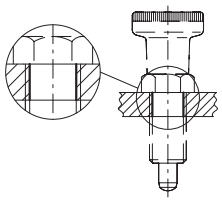

图 2

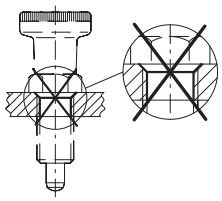

**PMT.100-A**
**PMT.100-SST-A**

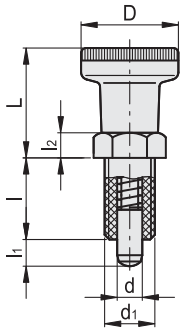


**PMT.100-AK**
**PMT.100-SST-AK**

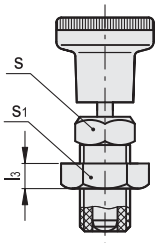


**NTT**

| 代码 | 型号 |
|---|---|
| 301083 | NTT-M10x1 |
| 301085 | NTT-M12x1,5 |
| 301087 | NTT-M16x1,5 |
| 301089 | NTT-M20x1,5 |



ELESA 和 GANTER 依法保留所有权利。
复制图纸时请注明出处。

# PMT.100 | 分度销

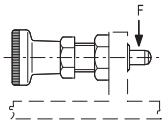


## PMT.100

| 代码 | 型号 | d-0.15 -0.1 | d1 | L | D | l | l1 | l2 | s | s1 | [N]* | [N]# | 最大螺纹拧紧扭矩 [Nm] | 破坏静载荷 F [N] | ⚖ |
|---|---|---|---|---|---|---|---|---|---|---|---|---|---|---|---|
| 51501 | PMT.100-5-M10x1-A | 5 | M10x1 | 23 | 21 | 17 | 5 | 5 | 12 | - | 7 | 17 | 6 | 2300 | 13 |
| 51501-C6 | PMT.100-5-M10x1-A-C6 | 5 | M10x1 | 23 | 21 | 17 | 5 | 5 | 12 | - | 7 | 17 | 6 | 2300 | 13 |
| 51502 | PMT.100-6-M12x1.5-A | 6 | M12x1.5 | 28 | 25 | 20 | 6 | 6 | 14 | - | 9 | 24 | 10 | 3500 | 20 |
| 51502-C6 | PMT.100-6-M12x1,5-A-C6 | 6 | M12x1.5 | 28 | 25 | 20 | 6 | 6 | 14 | - | 9 | 24 | 10 | 3500 | 20 |
| 51511 | PMT.100-8-M16x1.5-A | 8 | M16x1.5 | 35 | 31 | 26 | 8 | 8 | 19 | - | 11 | 30 | 18 | 5900 | 25 |
| 51511-C6 | PMT.100-8-M16x1,5-A-C6 | 8 | M16x1.5 | 35 | 31 | 26 | 8 | 8 | 19 | - | 11 | 30 | 18 | 5900 | 25 |
| 51512 | PMT.100-10-M20x1.5-A | 10 | M20x1.5 | 37 | 31 | 33 | 10 | 10 | 22 | - | 19 | 45 | 25 | 7700 | 32 |
| 51512-C6 | PMT.100-10-M20x1,5-A-C6 | 10 | M20x1.5 | 37 | 31 | 33 | 10 | 10 | 22 | - | 19 | 45 | 25 | 7700 | 32 |
| 51521 | PMT.100-5-M10x1-AK | 5 | M10x1 | 23 | 21 | 17 | 5 | 5 | 12 | 16 | 7 | 17 | 6 | 2300 | 23 |
| 51521-C6 | PMT.100-5-M10x1-AK-C6 | 5 | M10x1 | 23 | 21 | 17 | 5 | 5 | 12 | 16 | 7 | 17 | 6 | 2300 | 23 |
| 51522 | PMT.100-6-M12x1.5-AK | 6 | M12x1.5 | 28 | 25 | 20 | 6 | 6 | 14 | 19 | 9 | 24 | 10 | 3500 | 33 |
| 51522-C6 | PMT.100-6-M12x1,5-AK-C6 | 6 | M12x1.5 | 28 | 25 | 20 | 6 | 6 | 14 | 19 | 9 | 24 | 10 | 3500 | 33 |
| 51531 | PMT.100-8-M16x1.5-AK | 8 | M16x1.5 | 35 | 31 | 26 | 8 | 8 | 19 | 24 | 11 | 30 | 18 | 5900 | 50 |
| 51531-C6 | PMT.100-8-M16x1,5-AK-C6 | 8 | M16x1.5 | 35 | 31 | 26 | 8 | 8 | 19 | 24 | 11 | 30 | 18 | 5900 | 50 |
| 51532 | PMT.100-10-M20x1.5-AK | 10 | M20x1.5 | 37 | 31 | 33 | 10 | 10 | 22 | 30 | 19 | 45 | 25 | 7700 | 69 |
| 51532-C6 | PMT.100-10-M20x1,5-AK-C6 | 10 | M20x1.5 | 37 | 31 | 33 | 10 | 10 | 22 | 30 | 19 | 45 | 25 | 7700 | 69 |

## PMT.100-SST

不锈钢

| 代码 | 型号 | d-0.15 -0.1 | d1 | L | D | l | l1 | l2 | s | s1 | [N]* | [N]# | 最大螺纹拧紧扭矩 [Nm] | 破坏静载荷 F [N] | ⚖ |
|---|---|---|---|---|---|---|---|---|---|---|---|---|---|---|---|
| 51551 | PMT.100-SST-5-M10x1-A | 5 | M10x1 | 23 | 21 | 17 | 5 | 5 | 12 | - | 7 | 17 | 6 | 1800 | 13 |
| 51551-C6 | PMT.100-SST-5-M10x1-A-C6 | 5 | M10x1 | 23 | 21 | 17 | 5 | 5 | 12 | - | 7 | 17 | 6 | 1800 | 13 |
| 51552 | PMT.100-SST-6-M12x1.5-A | 6 | M12x1.5 | 28 | 25 | 20 | 6 | 6 | 14 | - | 9 | 24 | 10 | 2900 | 20 |
| 51552-C6 | PMT.100-SST-6-M12x1,5-A-C6 | 6 | M12x1.5 | 28 | 25 | 20 | 6 | 6 | 14 | - | 9 | 24 | 10 | 2900 | 20 |
| 51561 | PMT.100-SST-8-M16x1.5-A | 8 | M16x1.5 | 35 | 31 | 26 | 8 | 8 | 19 | - | 11 | 30 | 18 | 4400 | 25 |
| 51561-C6 | PMT.100-SST-8-M16x1,5-A-C6 | 8 | M16x1.5 | 35 | 31 | 26 | 8 | 8 | 19 | - | 11 | 30 | 18 | 4400 | 25 |
| 51562 | PMT.100-SST-10-M20x1.5-A | 10 | M20x1.5 | 37 | 31 | 33 | 10 | 10 | 22 | - | 19 | 45 | 25 | 6800 | 32 |
| 51562-C6 | PMT.100-SST-10-M20x1,5-A-C6 | 10 | M20x1.5 | 37 | 31 | 33 | 10 | 10 | 22 | - | 19 | 45 | 25 | 6800 | 32 |
| 51571 | PMT.100-SST-5-M10x1-AK | 5 | M10x1 | 23 | 21 | 17 | 5 | 5 | 12 | 16 | 7 | 17 | 6 | 1800 | 23 |
| 51571-C6 | PMT.100-SST-5-M10x1-AK-C6 | 5 | M10x1 | 23 | 21 | 17 | 5 | 5 | 12 | 16 | 7 | 17 | 6 | 1800 | 23 |
| 51572 | PMT.100-SST-6-M12x1.5-AK | 6 | M12x1.5 | 28 | 25 | 20 | 6 | 6 | 14 | 19 | 9 | 24 | 10 | 2900 | 33 |
| 51572-C6 | PMT.100-SST-6-M12x1,5-AK-C6 | 6 | M12x1.5 | 28 | 25 | 20 | 6 | 6 | 14 | 19 | 9 | 24 | 10 | 2900 | 33 |
| 51581 | PMT.100-SST-8-M16x1.5-AK | 8 | M16x1.5 | 35 | 31 | 26 | 8 | 8 | 19 | 24 | 11 | 30 | 18 | 4400 | 50 |
| 51581-C6 | PMT.100-SST-8-M16x1,5-AK-C6 | 8 | M16x1.5 | 35 | 31 | 26 | 8 | 8 | 19 | 24 | 11 | 30 | 18 | 4400 | 50 |
| 51582 | PMT.100-SST-10-M20x1.5-AK | 10 | M20x1.5 | 37 | 31 | 33 | 10 | 10 | 22 | 30 | 19 | 45 | 25 | 6800 | 69 |
| 51582-C6 | PMT.100-SST-10-M20x1,5-AK-C6 | 10 | M20x1.5 | 37 | 31 | 33 | 10 | 10 | 22 | 30 | 19 | 45 | 25 | 6800 | 69 |

索引C6：帶RAL 3000紅色旋鈕的分度柱塞。

***** 弹簧预加载荷

**#** 弹簧最大负载



ELESA 和 GANTER 依法保留所有权利。
复制图纸时请注明出处。

# PMT.101

## 分度销

**带定止位，超级高科技聚合体本体**

**螺纹本体**
玻璃纤维加固聚酰胺基 (PA) 超级高科技聚合体。

**销**
黑色氧化处理硬化钢或AISI 303 不锈钢
建议与符合H7公差规定的孔配合使用。

**捏手**
高弹性聚酰胺基 (PA) 高科技聚合体，黑色或RAL 3000红色(C6)，亚光饰面。

**弹簧**
AISI 302 不锈钢。

**NTT 锁紧螺母**
玻璃纤维加固聚酰胺基 (PA) 超级高科技聚合体。
也可作为附件单独销售 (参见NTT列表)

**标准型号**
- **PMT.101-A**: 黑色氧化处理钢制销头，不带锁紧螺母。
- **PMT.101-AK**:黑色氧化处理钢制销头，带锁紧螺母 (供货时未装配)。
- **PMT.101-SST-A**:AISI 303 不锈钢销头，不带锁紧螺母，无磁性。
- **PMT.101-SST-AK**: AISI 303不锈钢销头，带锁紧螺母 (供货时未装配)，无磁性。

**特征及应用**
- 产品重量轻，机械强度大。
- 分度销的超级科技聚合体螺纹本体在行程内具有较小的摩擦系数，不需润滑维护。
- 耐腐蚀材料：在液体或潮湿环境下依然可正常使用 (PMT.101-SST)。
- 可承受溶剂及其它化学溶剂的反复清洗，因而适用于制药或食品工业。
- 挡齿 (用于定止位)，由超级高科技聚合体制成，可防止装置抱死或磨损。

**安装说明**
确保PMT.101分度销的安装螺纹孔内无机加工残留物 (见图1)。安装孔上不需要倒角 (见图2)。
超级科技聚合体产品，基于Elesa技术标准，产品规格基于GN 617 (参见页 744)标准，经Otto Ganter GmbH & Co. KG授权。

**其他标准型号**
PMT.100: (参见页 750)不带定止位的分度销。

ELESA Original design

图 1

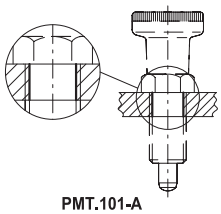

PMT.101-A
PMT.101-SST-A

图 2

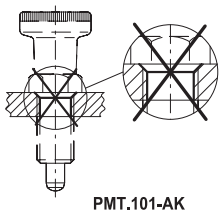

PMT.101-AK
PMT.101-SST-AK

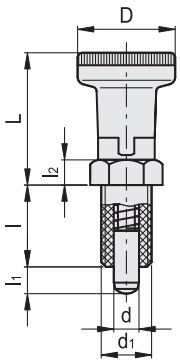


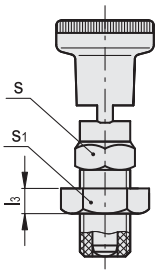


**NTT**

| 代码 | 型号 |
|---|---|
| 301083 | NTT-M10x1 |
| 301085 | NTT-M12x1,5 |
| 301087 | NTT-M16x1,5 |
| 301089 | NTT-M20x1,5 |





ELESA 和 GANTER 依法保留所有权利。
复制图纸时请注明出处。

# PMT.101 | 分度销

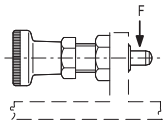


## PMT.101

| 代码 | 型号 | d-0.15 -0.1 | d1 | L | D | l | l1 | l2 | s | s1 | [N]* | [N]# | 最大螺纹拧紧扭矩 [Nm] | 破坏静载荷 F [N] | ⚖ |
|---|---|---|---|---|---|---|---|---|---|---|---|---|---|---|---|
| 51601 | PMT.101-5-M10x1-A | 5 | M10x1 | 29 | 21 | 17 | 5 | 5 | 12 | - | 7 | 17 | 6 | 2300 | 13 |
| 51601-C6 | PMT.101-5-M10x1-A-C6 | 5 | M10x1 | 29 | 21 | 17 | 5 | 5 | 12 | - | 7 | 17 | 6 | 2300 | 13 |
| 51602 | PMT.101-6-M12x1.5-A | 6 | M12x1.5 | 35 | 25 | 20 | 6 | 6 | 14 | - | 9 | 24 | 10 | 3500 | 20 |
| 51602-C6 | PMT.101-6-M12x1.5-A-C6 | 6 | M12x1.5 | 35 | 25 | 20 | 6 | 6 | 14 | - | 9 | 24 | 10 | 3500 | 20 |
| 51611 | PMT.101-8-M16x1.5-A | 8 | M16x1.5 | 43 | 31 | 26 | 8 | 8 | 19 | - | 11 | 30 | 18 | 5900 | 25 |
| 51611-C6 | PMT.101-8-M16x1.5-A-C6 | 8 | M16x1.5 | 43 | 31 | 26 | 8 | 8 | 19 | - | 11 | 30 | 18 | 5900 | 25 |
| 51612 | PMT.101-10-M20x1.5-A | 10 | M20x1.5 | 48 | 31 | 33 | 10 | 10 | 22 | - | 19 | 45 | 25 | 7700 | 32 |
| 51612-C6 | PMT.101-10-M20x1.5-A-C6 | 10 | M20x1.5 | 48 | 31 | 33 | 10 | 10 | 22 | - | 19 | 45 | 25 | 7700 | 32 |
| 51621 | PMT.101-5-M10x1-AK | 5 | M10x1 | 29 | 21 | 17 | 5 | 5 | 12 | 16 | 7 | 17 | 6 | 2300 | 23 |
| 51621-C6 | PMT.101-5-M10x1-AK-C6 | 5 | M10x1 | 29 | 21 | 17 | 5 | 5 | 12 | 16 | 7 | 17 | 6 | 2300 | 23 |
| 51622 | PMT.101-6-M12x1.5-AK | 6 | M12x1.5 | 35 | 25 | 20 | 6 | 6 | 14 | 19 | 9 | 24 | 10 | 3500 | 33 |
| 51622-C6 | PMT.101-6-M12x1.5-AK-C6 | 6 | M12x1.5 | 35 | 25 | 20 | 6 | 6 | 14 | 19 | 9 | 24 | 10 | 3500 | 33 |
| 51631 | PMT.101-8-M16x1.5-AK | 8 | M16x1.5 | 43 | 31 | 26 | 8 | 8 | 19 | 24 | 11 | 30 | 18 | 5900 | 50 |
| 51631-C6 | PMT.101-8-M16x1.5-AK-C6 | 8 | M16x1.5 | 43 | 31 | 26 | 8 | 8 | 19 | 24 | 11 | 30 | 18 | 5900 | 50 |
| 51632 | PMT.101-10-M20x1.5-AK | 10 | M20x1.5 | 48 | 31 | 33 | 10 | 10 | 22 | 30 | 19 | 45 | 25 | 7700 | 69 |
| 51632-C6 | PMT.101-10-M20x1.5-AK-C6 | 10 | M20x1.5 | 48 | 31 | 33 | 10 | 10 | 22 | 30 | 19 | 45 | 25 | 7700 | 69 |

## PMT.101-SST

不锈钢

| 代码 | 型号 | d-0.15 -0.1 | d1 | L | D | l | l1 | l2 | s | s1 | [N]* | [N]# | 最大螺纹拧紧扭矩 [Nm] | 破坏静载荷 F [N] | ⚖ |
|---|---|---|---|---|---|---|---|---|---|---|---|---|---|---|---|
| 51651 | PMT.101-SST-5-M10x1-A | 5 | M10x1 | 29 | 21 | 17 | 5 | 5 | 12 | - | 7 | 17 | 6 | 1800 | 13 |
| 51651-C6 | PMT.101-SST-5-M10x1-A-C6 | 5 | M10x1 | 29 | 21 | 17 | 5 | 5 | 12 | - | 7 | 17 | 6 | 1800 | 13 |
| 51652 | PMT.101-SST-6-M12x1.5-A | 6 | M12x1.5 | 35 | 25 | 20 | 6 | 6 | 14 | - | 9 | 24 | 10 | 2900 | 20 |
| 51652-C6 | PMT.101-SST-6-M12x1.5-A-C6 | 6 | M12x1.5 | 35 | 25 | 20 | 6 | 6 | 14 | - | 9 | 24 | 10 | 2900 | 20 |
| 51661 | PMT.101-SST-8-M16x1.5-A | 8 | M16x1.5 | 43 | 31 | 26 | 8 | 8 | 19 | - | 11 | 30 | 18 | 4400 | 25 |
| 51661-C6 | PMT.101-SST-8-M16x1.5-A-C6 | 8 | M16x1.5 | 43 | 31 | 26 | 8 | 8 | 19 | - | 11 | 30 | 18 | 4400 | 25 |
| 51662 | PMT.101-SST-10-M20x1.5-A | 10 | M20x1.5 | 48 | 31 | 33 | 10 | 10 | 22 | - | 19 | 45 | 25 | 6800 | 32 |
| 51662-C6 | PMT.101-SST-10-M20x1.5-A-C6 | 10 | M20x1.5 | 48 | 31 | 33 | 10 | 10 | 22 | - | 19 | 45 | 25 | 6800 | 32 |
| 51671 | PMT.101-SST-5-M10x1-AK | 5 | M10x1 | 29 | 21 | 17 | 5 | 5 | 12 | 16 | 7 | 17 | 6 | 1800 | 23 |
| 51671-C6 | PMT.101-SST-5-M10x1-AK-C6 | 5 | M10x1 | 29 | 21 | 17 | 5 | 5 | 12 | 16 | 7 | 17 | 6 | 1800 | 23 |
| 51672 | PMT.101-SST-6-M12x1.5-AK | 6 | M12x1.5 | 35 | 25 | 20 | 6 | 6 | 14 | 19 | 9 | 24 | 10 | 2900 | 33 |
| 51672-C6 | PMT.101-SST-6-M12x1.5-AK-C6 | 6 | M12x1.5 | 35 | 25 | 20 | 6 | 6 | 14 | 19 | 9 | 24 | 10 | 2900 | 33 |
| 51681 | PMT.101-SST-8-M16x1.5-AK | 8 | M16x1.5 | 43 | 31 | 26 | 8 | 8 | 19 | 24 | 11 | 30 | 18 | 4400 | 50 |
| 51681-C6 | PMT.101-SST-8-M16x1.5-AK-C6 | 8 | M16x1.5 | 43 | 31 | 26 | 8 | 8 | 19 | 24 | 11 | 30 | 18 | 4400 | 50 |
| 51682 | PMT.101-SST-10-M20x1.5-AK | 10 | M20x1.5 | 48 | 31 | 33 | 10 | 10 | 22 | 30 | 19 | 45 | 25 | 6800 | 69 |
| 51682-C6 | PMT.101-SST-10-M20x1.5-AK-C6 | 10 | M20x1.5 | 48 | 31 | 33 | 10 | 10 | 22 | 30 | 19 | 45 | 25 | 6800 | 69 |

索引C6：帶RAL 3000紅色旋鈕的分度柱塞。

***** 弹簧预加载荷

**#** 弹簧最大负载

ELESA 和 GANTER 依法保留所有权利。
复制图纸时请注明出处。

# GN 817

## 分度销

**钢制/不锈钢, 带及不带定止位**

### 规格

**类型**

- **B**型: 不带定止位, 不带锁紧螺母
- **BK**型: 不带定止位, 带锁紧螺母
- **C**型: 带定止位, 不带锁紧螺母
- **CK**型: 带定止位, 带锁紧螺母
- **G**型: 带螺纹杆, 不带锁紧螺母
- **GK**型: 带螺纹杆, 带锁紧螺母

钢制

- 发黑处理
- 销头硬化处理

AISI 303 不锈钢 **NI**
化学镀镍销头

塑料捏手 (聚酰胺PA)

- 黑色, 亚光饰面
- 红色 RT RAL 3000 (将 RT 加入订货代码)
- 黑色, 亚光饰面

### 信息

GN 817分度销带定止位的型号 (C/CK型) 适用于所有不允许分度销长时间突出在外的场合。
操作时, 需在销头缩回后, 将捏手旋转90°, 槽口会将销头固定在此位置。
- 分度销系列 (参见页 738)

### 技术信息

- ISO-基本公差 (参见页 A21)
- 不锈钢特性 (参见页 A26)
- 塑料特性 (参见页 A2)

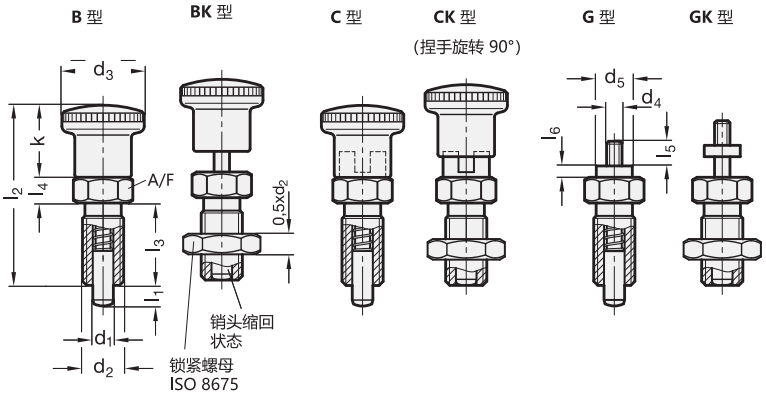


*增加分度销的型号索引 (B、 BK、 C、 CK、 G 或 GK)

**B BK C CK G GK**

**GN 817**

| 型号 | d1 销 -0.02/-0.05 孔 H7 | l1 | d2 | d3 | d4 | d5 | k | l2 | l3 | l4 | l5 | l6 | A/F | 弹簧负载 N ≈ 起始位置 | 弹簧负载 N ≈ 终止位置 | ⚖ |
|---|---|---|---|---|---|---|---|---|---|---|---|---|---|---|---|---|
| GN 817-4-4-* | 4 | 4 | M 8 x 1 | 16 | M 3 | 7 | 14 | 35 | 16 | 5 | 4.5 | 2.5 | 10 | 4.5 | 12 | 11 |
| GN 817-4-6-* | 4 | 6 | M 8 x 1 | 16 | M 3 | 7 | 14 | 35 | 16 | 5 | 4.5 | 2.5 | 10 | 4 | 12.5 | 12 |
| GN 817-5-5-* | 5 | 5 | M 10 x 1 | 19 | M 4 | 8 | 16 | 40 | 18 | 6 | 5.5 | 3 | 12 | 5 | 15 | 19 |
| GN 817-5-8-* | 5 | 8 | M 10 x 1 | 19 | M 4 | 8 | 16 | 40 | 18 | 6 | 5.5 | 3 | 12 | 5 | 18 | 20 |
| GN 817-6-6-* | 6 | 6 | M 12 x 1.5 | 23 | M 5 | 9 | 20 | 48 | 22 | 6 | 7 | 3.5 | 14 | 6.5 | 19 | 30 |
| GN 817-6-9-* | 6 | 9 | M 12 x 1.5 | 23 | M 5 | 9 | 20 | 48 | 22 | 6 | 7 | 3.5 | 14 | 6 | 25 | 31 |
| GN 817-8-8-* | 8 | 8 | M 16 x 1.5 | 28 | M 6 | 10 | 24 | 58 | 26 | 8 | 8.5 | 4 | 17 | 8.5 | 26 | 64 |
| GN 817-8-12-* | 8 | 12 | M 16 x 1.5 | 28 | M 6 | 10 | 24 | 58 | 26 | 8 | 8.5 | 4 | 17 | 8.5 | 28 | 65 |
| GN 817-10-12-* | 10 | 12 | M 16 x 1.5 | 28 | M 6 | 10 | 24 | 58 | 26 | 8 | 8.5 | 4 | 17 | 9.5 | 38 | 65 |
| GN 817-12-15-* | 12 | 15 | M 20 x 1.5 | 33 | M 6 | 12 | 28.5 | 71.5 | 33 | 10 | 8.5 | 4 | 22 | 11.5 | 40 | 118 |
| GN 817-16-20-* | 16 | 20 | M 24 x 2 | 33 | M 8 | 15 | 28.5 | 71.5 | 38 | 12 | 11.5 | 5 | 27 | 13 | 54 | 203 |

B 型重量



ELESA 和 GANTER 依法保留所有权利。
复制图纸时请注明出处。

# GN 817 | 分度销

*增加分度销的型号索引 (B、 BK、 C、 CK、 G 或 GK)

B BK C CK G GK

**GN 817-NI** 不锈钢

| 型号 | d1 销 -0.02/-0.05 孔 H7 | l1 | d2 | d3 | d4 | d5 | k | l2 | l3 | l4 | l5 | l6 | A/F | 弹簧负载 N ≈ 起始位置 | 弹簧负载 N ≈ 终止位置 | ⚖ |
|---|---|---|---|---|---|---|---|---|---|---|---|---|---|---|---|---|
| GN 817-4-4-*-NI | 4 | 4 | M 8 x 1 | 16 | M 3 | 7 | 14 | 35 | 16 | 5 | 4.5 | 2.5 | 10 | 4.5 | 12 | 11 |
| GN 817-4-6-*-NI | 4 | 6 | M 8 x 1 | 16 | M 3 | 7 | 14 | 35 | 16 | 5 | 4.5 | 2.5 | 10 | 4 | 12.5 | 11 |
| GN 817-5-5-*-NI | 5 | 5 | M 10 x 1 | 19 | M 4 | 8 | 16 | 40 | 18 | 6 | 5.5 | 3 | 12 | 5 | 15 | 19 |
| GN 817-5-8-*-NI | 5 | 8 | M 10 x 1 | 19 | M 4 | 8 | 16 | 40 | 18 | 6 | 5.5 | 3 | 12 | 5 | 18 | 19 |
| GN 817-6-6-*-NI | 6 | 6 | M 12 x 1.5 | 23 | M 5 | 9 | 20 | 48 | 22 | 6 | 7 | 3.5 | 14 | 6.5 | 19 | 30 |
| GN 817-6-9-*-NI | 6 | 9 | M 12 x 1.5 | 23 | M 5 | 9 | 20 | 48 | 22 | 6 | 7 | 3.5 | 14 | 6 | 25 | 30 |
| GN 817-8-8-*-NI | 8 | 8 | M 16 x 1.5 | 28 | M 6 | 10 | 24 | 58 | 26 | 8 | 8.5 | 4 | 17 | 8.5 | 26 | 63 |
| GN 817-8-12-*-NI | 8 | 12 | M 16 x 1.5 | 28 | M 6 | 10 | 24 | 58 | 26 | 8 | 8.5 | 4 | 17 | 8.5 | 28 | 63 |
| GN 817-10-12-*-NI | 10 | 12 | M 16 x 1.5 | 28 | M 6 | 10 | 24 | 58 | 26 | 8 | 8.5 | 4 | 17 | 9.5 | 38 | 66 |
| GN 817-12-15-*-NI | 12 | 15 | M 20 x 1.5 | 33 | M 6 | 12 | 28.5 | 71.5 | 33 | 10 | 8.5 | 4 | 22 | 11.5 | 40 | 118 |
| GN 817-16-20-*-NI | 16 | 20 | M 24 x 2 | 33 | M 8 | 15 | 28.5 | 71.5 | 38 | 12 | 11.5 | 5 | 27 | 13 | 54 | 260 |

*增加分度销的型号索引 (B、BK、C 或 CK)

B BK C CK

**GN 817 (紅色旋鈕)**

| 型号 | d1 销 -0.02/-0.05 孔 H7 | l1 | d2 | d3 | k | l2 | l3 | l4 | A/F | 弹簧负载 N ≈ 起始位置 | 弹簧负载 N ≈ 终止位置 | ⚖ |
|---|---|---|---|---|---|---|---|---|---|---|---|---|
| GN 817-4-4-*-RT | 4 | 4 | M 8 x 1 | 16 | 14 | 35 | 16 | 5 | 10 | 4.5 | 12 | 11 |
| GN 817-4-6-*-RT | 4 | 6 | M 8 x 1 | 16 | 14 | 35 | 16 | 5 | 10 | 4 | 12.5 | 12 |
| GN 817-5-5-*-RT | 5 | 5 | M 10 x 1 | 19 | 16 | 40 | 18 | 6 | 12 | 5 | 15 | 19 |
| GN 817-5-8-*-RT | 5 | 8 | M 10 x 1 | 19 | 16 | 40 | 18 | 6 | 12 | 5 | 18 | 19 |
| GN 817-6-6-*-RT | 6 | 6 | M 12 x 1.5 | 23 | 20 | 48 | 22 | 6 | 14 | 6.5 | 19 | 31 |
| GN 817-6-9-*-RT | 6 | 9 | M 12 x 1.5 | 23 | 20 | 48 | 22 | 6 | 14 | 6 | 25 | 30 |
| GN 817-8-8-*-RT | 8 | 8 | M 16 x 1.5 | 28 | 24 | 58 | 26 | 8 | 17 | 8.5 | 26 | 63 |
| GN 817-8-12-*-RT | 8 | 12 | M 16 x 1.5 | 28 | 24 | 58 | 26 | 8 | 17 | 8.5 | 28 | 65 |
| GN 817-10-12-*-RT | 10 | 12 | M 16 x 1.5 | 28 | 24 | 58 | 26 | 8 | 17 | 9.5 | 38 | 70 |
| GN 817-12-15-*-RT | 12 | 15 | M 20 x 1.5 | 33 | 28.5 | 71.5 | 33 | 10 | 22 | 11.5 | 40 | 118 |
| GN 817-16-20-*-RT | 16 | 20 | M 24 x 2 | 33 | 28.5 | 71.5 | 38 | 12 | 27 | 13 | 54 | 203 |

**GN 817-NI (red knob)** 不锈钢

| 型号 | d1 销 -0.02/-0.05 孔 H7 | l1 | d2 | d3 | k | l2 | l3 | l4 | A/F | 弹簧负载 N ≈ 起始位置 | 弹簧负载 N ≈ 终止位置 | ⚖ |
|---|---|---|---|---|---|---|---|---|---|---|---|---|
| GN 817-4-4-*-NI-RT | 4 | 4 | M 8 x 1 | 16 | 14 | 35 | 16 | 5 | 10 | 4.5 | 12 | 12 |
| GN 817-4-6-*-NI-RT | 4 | 6 | M 8 x 1 | 16 | 14 | 35 | 16 | 5 | 10 | 4 | 12.5 | 12 |
| GN 817-5-5-*-NI-RT | 5 | 5 | M 10 x 1 | 19 | 16 | 40 | 18 | 6 | 12 | 5 | 15 | 19 |
| GN 817-5-8-*-NI-RT | 5 | 8 | M 10 x 1 | 19 | 16 | 40 | 18 | 6 | 12 | 5 | 18 | 19 |
| GN 817-6-6-*-NI-RT | 6 | 6 | M 12 x 1.5 | 23 | 20 | 48 | 22 | 6 | 14 | 6.5 | 19 | 30 |
| GN 817-6-9-*-NI-RT | 6 | 9 | M 12 x 1.5 | 23 | 20 | 48 | 22 | 6 | 14 | 6 | 25 | 30 |
| GN 817-8-8-*-NI-RT | 8 | 8 | M 16 x 1.5 | 28 | 24 | 58 | 26 | 8 | 17 | 8.5 | 26 | 63 |
| GN 817-8-12-*-NI-RT | 8 | 12 | M 16 x 1.5 | 28 | 24 | 58 | 26 | 8 | 17 | 8.5 | 28 | 63 |
| GN 817-10-12-*-NI-RT | 10 | 12 | M 16 x 1.5 | 28 | 24 | 58 | 26 | 8 | 17 | 9.5 | 38 | 69 |
| GN 817-12-15-*-NI-RT | 12 | 15 | M 20 x 1.5 | 33 | 28.5 | 71.5 | 33 | 10 | 22 | 11.5 | 40 | 118 |
| GN 817-16-20-*-NI-RT | 16 | 20 | M 24 x 2 | 33 | 28.5 | 71.5 | 38 | 12 | 27 | 13 | 54 | 200 |

B 型重量

ELESA 和 GANTER 依法保留所有权利。
复制图纸时请注明出处。

# GN 817.8

## 分度销

**钢制/不锈钢, 可拆卸, 带及不带定止位**

### 规格

**类型**

- **B**型: 不带定止位, 不带锁紧螺母
- **BK**型: 不带定止位, 带锁紧螺母
- **C**型: 带定止位, 不带锁紧螺母
- **CK**型: 带定止位, 带锁紧螺母

**钢制款式 ST**

发黑处理

- 螺纹本体
- 锁紧螺母

**不锈钢款式 NI**

- 螺纹本体, AISI 303
- 锁紧螺母, AISI 304

销
AISI 303 不锈钢

沉头螺钉DIN7991
AISI 304 不锈钢

捏手

- 塑料 (聚酰胺PA)
- 黑色, 亚光饰面

### 信息

GN　817.8的设计使得能够较经济地以更小的批次, 制做带有特殊销头的款式。
若有需要, 可如上图所示, 对销头进行机加工, 或由使用者自行改造。其采用埋头螺钉装配, 因而可多次装配。　所有部件以未组装套件形式供货。
分度销的C型 / CK型 应用于销头必须停留在回缩位置的场合。操作时, 需在销头缩回后, 将捏手旋转90°, 槽口会将销头固定在此位置。

### 技术信息

- ISO-基本公差 (参见页 A21)
- 不锈钢特性 (参见页 A26)
- 塑料特性 (参见页 A2)





ELESA 和 GANTER 依法保留所有权利。
复制图纸时请注明出处。

# GN 817.8 | 分度销

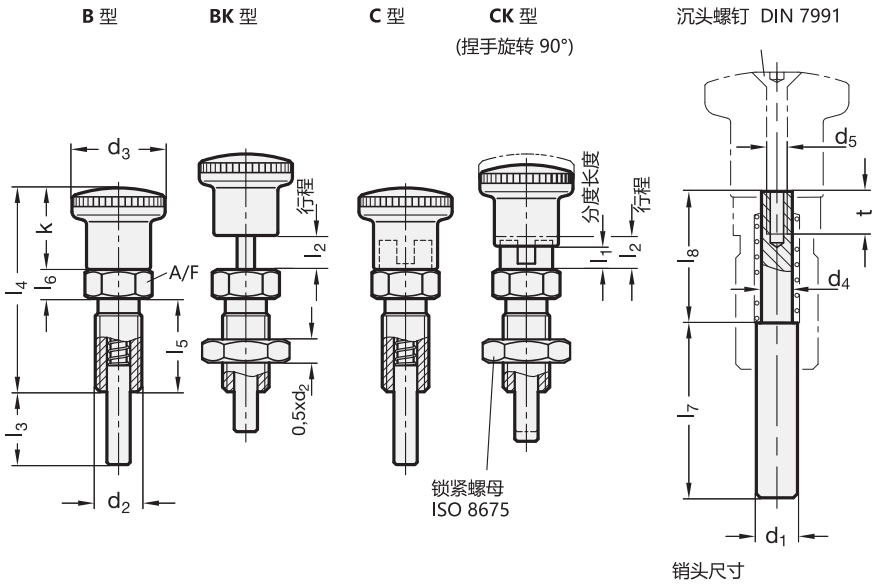


*增加分度销的型号索引 (B、BK、C 或 CK)

B BK C CK

**GN 817.8**

| 型号 | d1 销 -0.02/-0.05 孔 H7 | l1 | l2 | d2 | d3 | d4 | d5 | k | l3 | l4 | l5 | l6 | l7 | l8 | t | A/F | 弹簧负载 N ≈ 起始位置 | 弹簧负载 N ≈ 终止位置 | ⚖ |
|---|---|---|---|---|---|---|---|---|---|---|---|---|---|---|---|---|---|---|---|
| GN 817.8-7-6-*-ST | 7 | 6 | 8 | M12x1.5 | 23 | 5 | M3 | 20 | 20 | 48 | 22 | 6 | 31 | 17.6 | 7 | 14 | 6.5 | 19 | 20 |
| GN 817.8-7-9-*-ST | 7 | 9 | 11 | M12x1.5 | 23 | 5 | M3 | 20 | 20 | 48 | 22 | 6 | 27.5 | 21.1 | 7 | 14 | 6 | 25 | 53 |
| GN 817.8-8-8-*-ST | 8 | 8 | 10 | M16x1.5 | 28 | 6 | M4 | 24 | 25 | 58 | 26 | 8 | 39 | 20.6 | 8 | 17 | 8.5 | 26 | 72 |
| GN 817.8-8-12-*-ST | 8 | 12 | 14 | M16x1.5 | 28 | 6 | M4 | 24 | 25 | 58 | 26 | 8 | 34 | 25.6 | 8 | 17 | 8.5 | 28 | 93 |
| GN 817.8-10-12-*-ST | 10 | 12 | 14 | M16x1.5 | 28 | 7.5 | M4 | 24 | 30 | 58 | 26 | 8 | 39.2 | 25.4 | 8 | 17 | 9.5 | 38 | 100 |
| GN 817.8-12-15-*-ST | 12 | 15 | 17 | M20x1.5 | 33 | 9 | M6 | 28.5 | 35 | 71.5 | 33 | 10 | 47.3 | 31.3 | 13.5 | 22 | 11.5 | 40 | 147 |

**GN 817.8-NI** 不锈钢

| 型号 | d1 销 -0.02/-0.05 孔 H7 | l1 | l2 | d2 | d3 | d4 | d5 | k | l3 | l4 | l5 | l6 | l7 | l8 | t | A/F | 弹簧负载 N ≈ 起始位置 | 弹簧负载 N ≈ 终止位置 | ⚖ |
|---|---|---|---|---|---|---|---|---|---|---|---|---|---|---|---|---|---|---|---|
| GN 817.8-7-6-*-NI | 7 | 6 | 8 | M12x1.5 | 23 | 5 | M3 | 20 | 20 | 48 | 22 | 6 | 31 | 17.6 | 7 | 14 | 6.5 | 19 | 20 |
| GN 817.8-7-9-*-NI | 7 | 9 | 11 | M12x1.5 | 23 | 5 | M3 | 20 | 20 | 48 | 22 | 6 | 27.5 | 21.1 | 7 | 14 | 6 | 25 | 53 |
| GN 817.8-8-8-*-NI | 8 | 8 | 10 | M16x1.5 | 28 | 6 | M4 | 24 | 25 | 58 | 26 | 8 | 39 | 20.6 | 8 | 17 | 8.5 | 26 | 68 |
| GN 817.8-8-12-*-NI | 8 | 12 | 14 | M16x1.5 | 28 | 6 | M4 | 24 | 25 | 58 | 26 | 8 | 34 | 25.6 | 8 | 17 | 8.5 | 28 | 75 |
| GN 817.8-10-12-*-NI | 10 | 12 | 14 | M16x1.5 | 28 | 7.5 | M4 | 24 | 30 | 58 | 26 | 8 | 39.2 | 25.4 | 8 | 17 | 9.5 | 38 | 84 |
| GN 817.8-12-15-*-NI | 12 | 15 | 17 | M20x1.5 | 33 | 9 | M6 | 28.5 | 35 | 71.5 | 33 | 10 | 47.3 | 31.3 | 13.5 | 22 | 11.5 | 40 | 148 |

B 型重量

ELESA 和 GANTER 依法保留所有权利。
复制图纸时请注明出处。

# GN 817.2

## 分度销

**钢制/不锈钢, 加长型捏手, 带及不带定止位**

### 规格

**类型**

- **B**型: 不带定止位, 不带锁紧螺母
- **BK**型: 不带定止位, 带锁紧螺母
- **C**型: 带定止位, 不带锁紧螺母
- **CK**型: 带定止位, 带锁紧螺母

**钢制款式**

- 发黑处理
- 销头硬化处理

不锈钢款式 NI

- AISI 303
- 化学镀镍销头

塑料捏手 (聚酰胺PA)

- 黑色, 亚光饰面
- 不可拆卸

### 信息

与分度销 GN 817的区别仅在于捏手较长。(参见页 754)
C型 / CK型 应用于销头必须停留在回缩位置的场合。操作时, 需在销头缩回后, 将捏手旋转90°, 槽口会将销头固定在此位置。

- 分度销系列 (参见页 738)

### 技术信息

- ISO-基本公差 (参见页 A21)
- 不锈钢特性 (参见页 A26)
- 塑料特性 (参见页 A2)

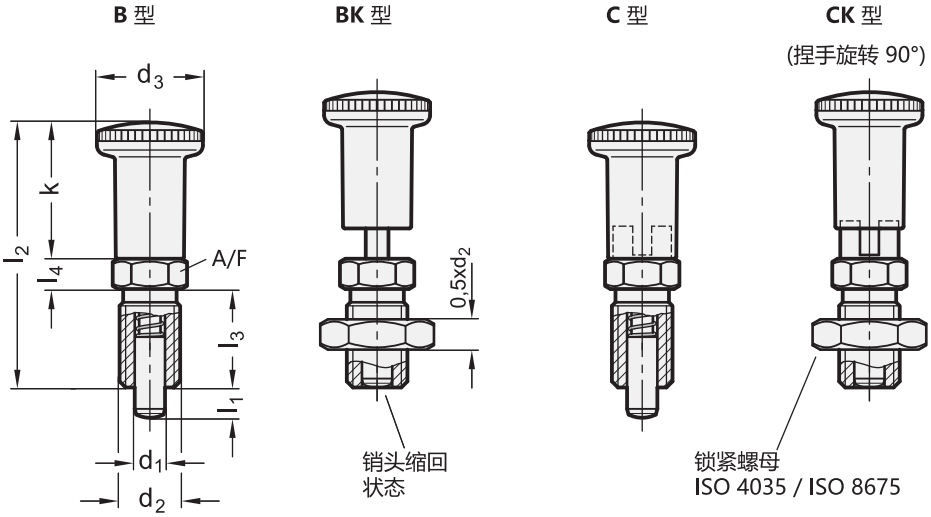




ELESA 和 GANTER 依法保留所有权利。
复制图纸时请注明出处。

# GN 817.2 | 分度销

*增加分度销的型号索引 (B, BK、C 或 CK)

**B** **BK** **C** **CK**

**GN 817.2**

| 型号 | d1 销 -0.05/-0.10 孔 H7 | l1 最小 | d2 | d3 | k | l2 | l3 | l4 | A/F | 弹簧负载 N ≈ 起始位置 | 弹簧负载 N ≈ 终止位置 | ⚖ |
|---|---|---|---|---|---|---|---|---|---|---|---|---|
| GN 817.2-4-4-* | 4 | 4 | M 8 x 1 | 16 | 21 | 42 | 16 | 5 | 10 | 4.5 | 12 | 11 |
| GN 817.2-4-6-* | 4 | 6 | M 8 x 1 | 16 | 21 | 42 | 16 | 5 | 10 | 4 | 12.5 | 14 |
| GN 817.2-5-5-* | 5 | 5 | M 10 x 1 | 19 | 24 | 48 | 18 | 6 | 12 | 5 | 15 | 20 |
| GN 817.2-5-8-* | 5 | 8 | M 10 x 1 | 19 | 24 | 48 | 18 | 6 | 12 | 5 | 18 | 24 |
| GN 817.2-6-6-* | 6 | 6 | M 12 x 1.5 | 23 | 30 | 58 | 22 | 6 | 14 | 6.5 | 19 | 40 |
| GN 817.2-6-9-* | 6 | 9 | M 12 x 1.5 | 23 | 30 | 58 | 22 | 6 | 14 | 6 | 25 | 44 |
| GN 817.2-8-8-* | 8 | 8 | M 16 x 1.5 | 28 | 36 | 70 | 26 | 8 | 17 | 8.5 | 26 | 60 |
| GN 817.2-8-12-* | 8 | 12 | M 16 x 1.5 | 28 | 36 | 70 | 26 | 8 | 17 | 8.5 | 28 | 64 |
| GN 817.2-10-12-* | 10 | 12 | M 16 x 1.5 | 28 | 36 | 70 | 26 | 8 | 17 | 9.5 | 38 | 70 |
| GN 817.2-12-15-* | 12 | 15 | M 20 x 1.5 | 28 | 36 | 79 | 33 | 10 | 22 | 11.5 | 40 | 120 |

**GN 817.2-NI** 不锈钢

| 型号 | d1 销 -0.05/-0.10 孔 H7 | l1 最小 | d2 | d3 | k | l2 | l3 | l4 | A/F | 弹簧负载 N ≈ 起始位置 | 弹簧负载 N ≈ 终止位置 | ⚖ |
|---|---|---|---|---|---|---|---|---|---|---|---|---|
| GN 817.2-4-4-*-NI | 4 | 4 | M 8 x 1 | 16 | 21 | 42 | 16 | 5 | 10 | 4.5 | 12 | 11 |
| GN 817.2-4-6-*-NI | 4 | 6 | M 8 x 1 | 16 | 21 | 42 | 16 | 5 | 10 | 4 | 12.5 | 16 |
| GN 817.2-5-5-*-NI | 5 | 5 | M 10 x 1 | 19 | 24 | 48 | 18 | 6 | 12 | 5 | 15 | 19 |
| GN 817.2-5-8-*-NI | 5 | 8 | M 10 x 1 | 19 | 24 | 48 | 18 | 6 | 12 | 5 | 18 | 24 |
| GN 817.2-6-6-*-NI | 6 | 6 | M 12 x 1.5 | 23 | 30 | 58 | 22 | 6 | 14 | 6.5 | 19 | 31 |
| GN 817.2-6-9-*-NI | 6 | 9 | M 12 x 1.5 | 23 | 30 | 58 | 22 | 6 | 14 | 6 | 25 | 40 |
| GN 817.2-8-8-*-NI | 8 | 8 | M 16 x 1.5 | 28 | 36 | 70 | 26 | 8 | 17 | 8.5 | 26 | 64 |
| GN 817.2-8-12-*-NI | 8 | 12 | M 16 x 1.5 | 28 | 36 | 70 | 26 | 8 | 17 | 8.5 | 28 | 70 |
| GN 817.2-10-12-*-NI | 10 | 12 | M 16 x 1.5 | 28 | 36 | 70 | 26 | 8 | 17 | 9.5 | 38 | 80 |
| GN 817.2-12-15-*-NI | 12 | 15 | M 20 x 1.5 | 28 | 36 | 79 | 33 | 10 | 22 | 11.5 | 40 | 121 |

B 型重量

ELESA 和 GANTER 依法保留所有权利。
复制图纸时请注明出处。

# GN 618

## 分度销

**不带螺纹，不带定止位**

### 规格

**类型**

- **A**型: 带捏手
- **G**型: 带螺纹杆

钢制

- 可焊接
- 发黑处理
- 销头硬化处理

塑料捏手（聚酰胺PA）

- 黑色，亚光饰面
- 不可拆卸

### 信息

不带螺纹的分度销 GN 618 用于焊接、树脂粘合（乐泰胶水）或夹持方式安装。
G型设计用于无需标准捏手操作分度销的场合。
这种分度销的设计使其在销头处于末端位置时（弹簧“受阻”），仍能吸收轴向力。在这种力大幅超过操作者施加的拉紧张力的场合（G型），可按需提交额外的技术信息。
- 分度销系列 （参见页 738）

### 技术信息

- ISO-基本公差 （参见页 A21）
- 塑料特性 （参见页 A2）

A 型

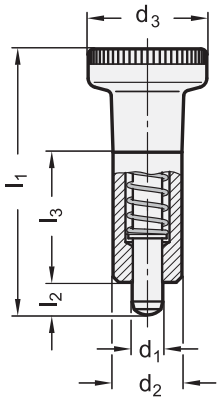


A 型

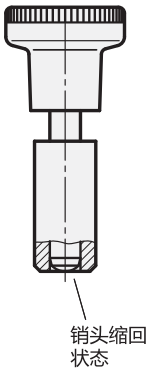


G 型

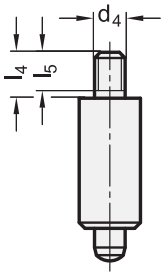


**GN 618**

| 型号 | d1 销 -0.02/-0.05 孔 G7 | d2 h9 | d3 | d4 | l1 ≈ | l2 | l3 | l4 | l5 | 弹簧负载 N ≈ 起始位置 | 弹簧负载 N ≈ 终止位置 | ⚖ |
|---|---|---|---|---|---|---|---|---|---|---|---|---|
| GN 618-5-A | 5 | 12 | 21 | - | 45 | 5 | 22 | - | - | 7 | 17 | 30 |
| GN 618-6-A | 6 | 14 | 25 | - | 54.5 | 6 | 26 | - | - | 9 | 24 | 40 |
| GN 618-8-A | 8 | 18 | 31 | - | 69 | 8 | 34 | - | - | 11 | 30 | 84 |
| GN 618-5-G | 5 | 12 | - | M 5 | - | 5 | 22 | 6 | 4.5 | 7 | 17 | 25 |
| GN 618-6-G | 6 | 14 | - | M 6 | - | 6 | 26 | 10 | 8 | 9 | 24 | 37 |
| GN 618-8-G | 8 | 18 | - | M 8 | - | 8 | 34 | 12 | 10 | 11 | 30 | 69 |



ELESA 和 GANTER 依法保留所有权利。
复制图纸时请注明出处。

# GN 817.4

## 分度销

**钢制/不锈钢, 带T型手柄, 带及不带定止位**

### 规格

**类型**

- **B**型: 不带定止位, 不带锁紧螺母
- **BK**型: 不带定止位, 带锁紧螺母
- **C**型: 带定止位, 不带锁紧螺母
- **CK**型: 带定止位, 带锁紧螺母

钢制款式

- 发黑处理
- 销头硬化及研磨处理

不锈钢款式 NI

- AISI 303
- 化学镀镍销头

T形手柄
聚酰胺 (PA) 塑料

- 黑色, 亚光饰面
- 不可拆卸

### 信息

分度销GN 817.4 类似 GN 817 (参见页 754) 但用T形手柄取代圆形捏手。这种形状可以更好地对C型分度销的转位进行视觉观察, 有利于防止解锁力过大。
带定止位的C型应用于销头必须停留在回缩位置的场合。操作时, 需在销头缩回后, 将捏手旋转90°, 槽口会将销头固定在此位置。

- 分度销系列 (参见页 738)

### 技术信息

- 不锈钢特性 (参见页 A26 )

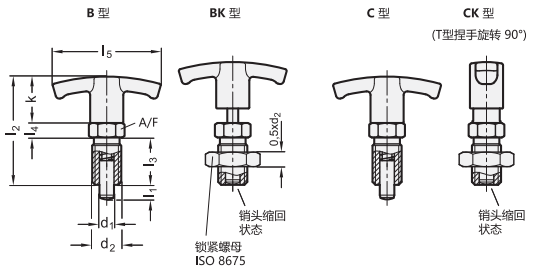


*增加分度销的型号索引 (B、BK、C 或 CK)

**B** **BK** **C** **CK**

**GN 817.4**

| 型号 | d1 销 -0.02/-0.05 孔 H7 | l1 | d2 | k | l2 | l3 | l4 | l5 | A/F | 弹簧负载 N ≈ 起始位置 | 弹簧负载 N ≈ 终止位置 | ⚖ |
|---|---|---|---|---|---|---|---|---|---|---|---|---|
| GN 817.4-6-6-* | 6 | 6 | M 12 x 1.5 | 20 | 48 | 22 | 6 | 54 | 14 | 6.5 | 19 | 31 |
| GN 817.4-6-9-* | 6 | 9 | M 12 x 1.5 | 20 | 48 | 22 | 6 | 54 | 14 | 6 | 25 | 34 |
| GN 817.4-8-8-* | 8 | 8 | M 16 x 1.5 | 25 | 59 | 26 | 8 | 59 | 17 | 8.5 | 26 | 64 |
| GN 817.4-8-12-* | 8 | 12 | M 16 x 1.5 | 25 | 59 | 26 | 8 | 59 | 17 | 8.5 | 28 | 65 |
| GN 817.4-10-12-* | 10 | 12 | M 16 x 1.5 | 25 | 59 | 26 | 8 | 59 | 17 | 9.5 | 38 | 72 |
| GN 817.4-12-15-* | 12 | 15 | M 20 x 1.5 | 25 | 68 | 33 | 10 | 59 | 22 | 11.5 | 40 | 120 |

**GN 817.4-NI** 不锈钢

| 型号 | d1 销 -0.02/-0.05 孔 H7 | l1 | d2 | k | l2 | l3 | l4 | l5 | A/F | 弹簧负载 N ≈ 起始位置 | 弹簧负载 N ≈ 终止位置 | ⚖ |
|---|---|---|---|---|---|---|---|---|---|---|---|---|
| GN 817.4-6-6-*-NI | 6 | 6 | M 12 x 1.5 | 20 | 48 | 22 | 6 | 54 | 14 | 6.5 | 19 | 31 |
| GN 817.4-6-9-*-NI | 6 | 9 | M 12 x 1.5 | 20 | 48 | 22 | 6 | 54 | 14 | 6 | 25 | 35 |
| GN 817.4-8-8-*-NI | 8 | 8 | M 16 x 1.5 | 25 | 59 | 26 | 8 | 59 | 17 | 8.5 | 26 | 64 |
| GN 817.4-8-12-*-NI | 8 | 12 | M 16 x 1.5 | 25 | 59 | 26 | 8 | 59 | 17 | 8.5 | 28 | 69 |
| GN 817.4-10-12-*-NI | 10 | 12 | M 16 x 1.5 | 25 | 59 | 26 | 8 | 59 | 17 | 9.5 | 38 | 72 |
| GN 817.4-12-15-*-NI | 12 | 15 | M 20 x 1.5 | 25 | 68 | 33 | 10 | 59 | 22 | 11.5 | 40 | 120 |

B 型重量



ELESA 和 GANTER 依法保留所有权利。
复制图纸时请注明出处。

# GN 817.1

RoHS

## 分度销

**带及不带定止位**

### 规格

**类型**

- **B**型: 不带定止位
- **C**型: 带定止位

导轨
压铸锌
喷塑涂层
黑色, 亚光纹理饰面

销
AISI 303 不锈钢
- 化学镀镍

捏手
塑料 (聚酰胺PA)
- 黑色, 亚光饰面
- 红**RT** RAL3000, 订购代码添加RT
- 黑色, 亚光饰面

### 信息

GN 817.1 (C 型) 应用于销头必须停留在回缩位置的场合。为此, 销头缩回后, 将捏手旋转90°, 槽口会将销头固定在此位置。

### 可按需提供

- 带T型手柄的分度销

### 技术信息

- 塑料特性 (参见页 A2)
- 不锈钢特性 (参见页 A26)

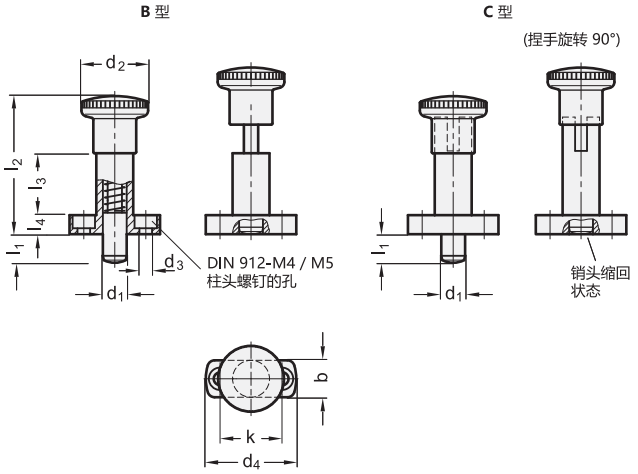


*增加分度销的型号索引(B 或 C )

| B | C |
|---|---|
| 不带定止位 | 带定止位 |

**GN 817.1**

| 型号 | d1 销 -0.02/-0.05 孔 +0.10/+0.03 | l1 | b | d2 | d3 | d4 | k | l2 | l3 | l4 | 弹簧负载 N ≈ 起始位置 | 弹簧负载 N ≈ 终止位置 | ⚖ |
|---|---|---|---|---|---|---|---|---|---|---|---|---|---|
| GN 817.1-6-6-* | 6 | 6 | 13 | 23 | 4.3 | 34 | 22 | 48 | 22 | 6 | 6.5 | 19 | 38 |
| GN 817.1-6-6-*-RT | 6 | 6 | 13 | 23 | 4.3 | 34 | 22 | 48 | 22 | 6 | 6.5 | 19 | 39 |
| GN 817.1-6-9-* | 6 | 9 | 13 | 23 | 4.3 | 34 | 22 | 48 | 22 | 6 | 6 | 25 | 42 |
| GN 817.1-6-9-*-RT | 6 | 9 | 13 | 23 | 4.3 | 34 | 22 | 48 | 22 | 6 | 6 | 25 | 41 |
| GN 817.1-8-8-* | 8 | 8 | 16 | 28 | 5.3 | 38 | 26 | 58 | 26 | 8 | 8.5 | 26 | 68 |
| GN 817.1-8-8-*-RT | 8 | 8 | 16 | 28 | 5.3 | 38 | 26 | 58 | 26 | 8 | 8.5 | 26 | 67 |
| GN 817.1-8-12-* | 8 | 12 | 16 | 28 | 5.3 | 38 | 26 | 58 | 26 | 8 | 8.5 | 28 | 74 |
| GN 817.1-8-12-*-RT | 8 | 12 | 16 | 28 | 5.3 | 38 | 26 | 58 | 26 | 8 | 8.5 | 28 | 73 |
| GN 817.1-10-12-* | 10 | 12 | 16 | 28 | 5.3 | 38 | 26 | 58 | 26 | 8 | 9.5 | 38 | 76 |
| GN 817.1-10-12-*-RT | 10 | 12 | 16 | 28 | 5.3 | 38 | 26 | 58 | 26 | 8 | 9.5 | 38 | 75 |

B 型重量



elesa+Ganter

ELESA 和 GANTER 依法保留所有权利。
复制图纸时请注明出处。

# GN 817.9

## 分度销

**可拆卸，带或不带定止位**

### 规格

**类型**

- **B**型: 不带定止位
- **C**型: 带定止位

导轨
压铸锌
喷塑涂层
黑色，纹理饰面

销
AISI 303 不锈钢

沉头螺钉DIN7991
AISI 304 不锈钢

捏手
塑料 (聚酰胺PA)
黑色，亚光饰面

### 信息

分度销GN817.9已设计使得特殊版本的销头也可以在经济上更小的单位批量制作。
若有需要，可如上图所示，对销头进行机加工，或由使用者自行改造。其采用埋头螺钉装配，因而可多次装配。　所有部件以未组装套件形式供货。
带定止位的分度销适用于需要将销头保持在其收缩位置的场合。为达此目的，需向上提起捏手，并将其转动90°，槽口会将销头固定在此位置。

### 技术信息

- 不锈钢特性 (参见页 A26)
- 塑料特性 (参见页 A2)

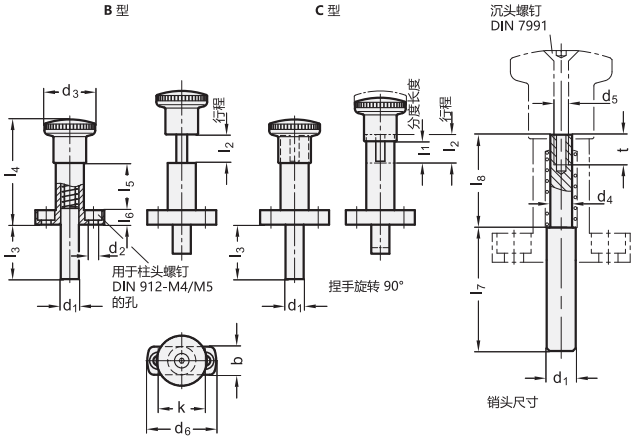


**GN 817.9**

| 型号 | d1 销 -0.02/-0.05 孔 +0.10/+0.03 | l1 | l2 | b | d2 | d3 | d4 | d5 | d6 | k | l3 | l4 | l5 | l6 | l7 | l8 | t | 弹簧负载 N ≈ 起始位置 | 弹簧负载 N ≈ 终止位置 | ⚖ |
|---|---|---|---|---|---|---|---|---|---|---|---|---|---|---|---|---|---|---|---|---|
| GN 817.9-7-6-B | 7 | 6 | 8 | 13 | 4.3 | 23 | 5 | M 3 | 34 | 22 | 20 | 48 | 22 | 6 | 31 | 17.6 | 7 | 6.5 | 19 | 47 |
| GN 817.9-7-9-B | 7 | 9 | 11 | 13 | 4.3 | 23 | 5 | M 3 | 34 | 22 | 20 | 48 | 22 | 6 | 27.5 | 21.1 | 7 | 6 | 25 | 48 |
| GN 817.9-8-8-B | 8 | 8 | 10 | 16 | 5.3 | 28 | 6 | M 4 | 38 | 26 | 25 | 58 | 26 | 8 | 39 | 20.6 | 8 | 8.5 | 26 | 78 |
| GN 817.9-8-12-B | 8 | 12 | 14 | 16 | 5.3 | 28 | 6 | M 4 | 38 | 26 | 25 | 58 | 26 | 8 | 34 | 25.6 | 8 | 8.5 | 28 | 79 |
| GN 817.9-10-12-B | 10 | 12 | 14 | 16 | 5.3 | 28 | 7.5 | M 4 | 38 | 26 | 30 | 58 | 26 | 8 | 39.2 | 25.4 | 8 | 9.5 | 38 | 85 |
| GN 817.9-7-6-C | 7 | 6 | 8 | 13 | 4.3 | 23 | 5 | M 3 | 34 | 22 | 20 | 48 | 22 | 6 | 31 | 17.6 | 7 | 6.5 | 19 | 49 |
| GN 817.9-7-9-C | 7 | 9 | 11 | 13 | 4.3 | 23 | 5 | M 3 | 34 | 22 | 20 | 48 | 22 | 6 | 27.5 | 21.1 | 7 | 6 | 25 | 50 |
| GN 817.9-8-8-C | 8 | 8 | 10 | 16 | 5.3 | 28 | 6 | M 4 | 38 | 26 | 25 | 58 | 26 | 8 | 39. | 20.6 | 8 | 8.5 | 26 | 81 |
| GN 817.9-8-12-C | 8 | 12 | 14 | 16 | 5.3 | 28 | 6 | M 4 | 38 | 26 | 25 | 58 | 26 | 8 | 34 | 25.6 | 8 | 8.5 | 28 | 82 |
| GN 817.9-10-12-C | 10 | 12 | 14 | 16 | 5.3 | 28 | 7.5 | M 4 | 38 | 26 | 30 | 58 | 26 | 8 | 39.5 | 25.4 | 8 | 9.5 | 38 | 90 |




ELESA 和 GANTER 依法保留所有权利。
复制图纸时请注明出处。

# GN 717

## 分度销

**钢制/不锈钢, 带及不带定止位**

### 规格

**类型**

- **A**型:带拉环, 不带锁紧螺母
- **AK**型:带拉环, 带锁紧螺母
- **B**型: 不带定止位 (捏手), 不带锁紧螺母
- **BK**型: 不带定止位 (捏手), 带锁紧螺母
- **C**型: 带定止位 (捏手), 不带锁紧螺母
- **CK**型: 带定止位 (捏手), 带锁紧螺母
- **D**型:带金属环,不带锁紧螺母
- **DK**型: 带金属环,带锁紧螺母

螺纹本体

- 镀锌钢, 蓝钝处理 **ST**
- AISI 303 不锈钢款式 **NI**

销
AISI 303 不锈钢

弹簧
AISI 301 不锈钢

拉环 / 带弧形金属环
AISI 301 不锈钢

塑料捏手 (聚酰胺PA)

- 黑色, 亚光饰面
- 不可拆卸

### 信息

GN 717分度销尺寸小巧。该产品可防止定位不准及销孔匹配误差, 因而具有广泛适用性。
C型 / CK型 应用于销头必须停留在回缩位置的场合。
在安装过程中, 螺母紧固力矩不超出表中所列数值。
- 分度销系列 (参见页 738)

### 技术信息

- ISO-基本公差 (参见页 A21)
- 不锈钢特性 (参见页 A26)
-

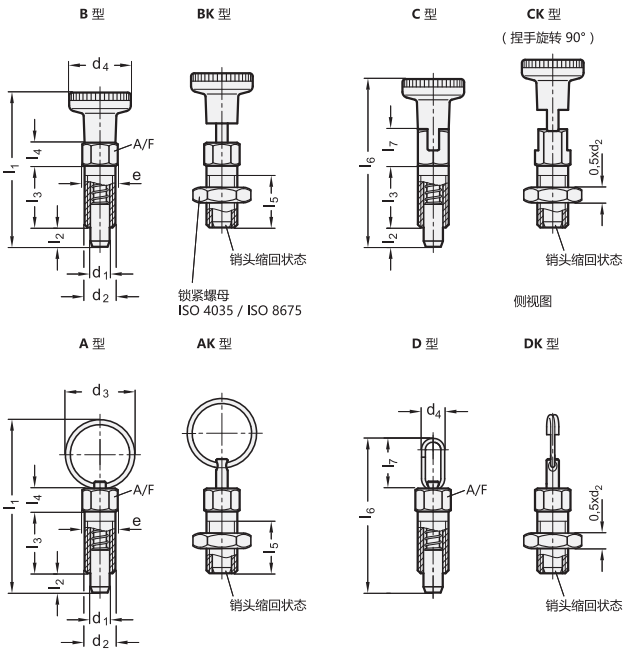




ELESA 和 GANTER 依法保留所有权利。
复制我方图纸时需始终提及来源。

# GN 717 | 分度销

*增加分度销的材质索引(ST 或 NI)

**ST** 钢制　　**NI** 不锈钢

**GN 717**

| 型号 | d1 孔 +0.03/+0.08 销 0.05 | d2 | d3 | d4 | e | l1 | l2 | l3 | l4 | l5 最小 | l6 | l7 | A/F | 最大拧紧扭矩 [Nm] | 弹簧负载 N ≈ 起始位置 | 弹簧负载 N ≈ 终止位置 | ⚖ |
|---|---|---|---|---|---|---|---|---|---|---|---|---|---|---|---|---|---|
| GN 717-3-M6-A-* | 3 | M 6 | 14 | - | 6.9 | 30 | 3.5 | 12 | 4.5 | 10 | - | - | 6 | 2 | 3 | 12 | 5 |
| GN 717-3-M6x0,75-A-* | 3 | M 6 x 0.75 | 14 | - | 6.9 | 30 | 3.5 | 12 | 4.5 | 10 | - | - | 6 | 3 | 3 | 12 | 5 |
| GN 717-4-M6-A-* | 4 | M 6 | 14 | - | 6.9 | 30.5 | 4 | 12 | 4.5 | 10 | - | - | 6 | 2 | 3 | 12 | 5 |
| GN 717-4-M8x1-A-* | 4 | M 8 x 1 | 14 | - | 9.2 | 39.5 | 4.5 | 16 | 6 | 13.5 | - | - | 8 | 8 | 5 | 24 | 10 |
| GN 717-5-M8-A-* | 5 | M 8 | 18 | - | 9.2 | 40 | 5 | 16 | 6 | 13.5 | - | - | 8 | 7 | 5 | 24 | 9 |
| GN 717-5-M8x1-A-* | 5 | M 8 x 1 | 18 | - | 9.2 | 40 | 5 | 16 | 6 | 13.5 | - | - | 8 | 7 | 5 | 24 | 14 |
| GN 717-5-M10x1-A-* | 5 | M 10 x 1 | 18 | - | 11.5 | 42.5 | 5 | 16 | 6 | 13.5 | - | - | 10 | 22 | 5 | 24 | 14 |
| GN 717-6-M10-A-* | 6 | M 10 | 24 | - | 11.5 | 49 | 6 | 20 | 7.5 | 17 | - | - | 10 | 15 | 5 | 21 | 18 |
| GN 717-6-M12x1,5-A-* | 6 | M 12 x 1.5 | 24 | - | 13.8 | 52 | 6 | 20 | 7.5 | 16.5 | - | - | 12 | 38 | 5 | 21 | 24 |
| GN 717-8-M12-A-* | 8 | M 12 | 30 | - | 13.8 | 59 | 8 | 24 | 9 | 20.5 | - | - | 12 | 20 | 6 | 22 | 31 |
| GN 717-8-M12x1,5-A-* | 8 | M 12 x 1.5 | 30 | - | 13.8 | 59 | 8 | 24 | 9 | 20.5 | - | - | 12 | 20 | 6 | 22 | 33 |
| GN 717-8-M16x1,5-A-* | 8 | M 16 x 1.5 | 30 | - | 19.6 | 63.5 | 8 | 24 | 9 | 20.5 | - | - | 17 | 80 | 6 | 22 | 55 |
| GN 717-10-M16x1,5-A-* | 10 | M 16 x 1.5 | 30 | - | 19.6 | 67.5 | 10 | 26 | 9 | 22.5 | - | - | 17 | 80 | 4 | 27 | 56 |
| GN 717-3-M6-AK-* | 3 | M 6 | 14 | - | 6.9 | 30 | 3.5 | 12 | 4.5 | 10 | - | - | 6 | 2 | 3 | 12 | 3 |
| GN 717-3-M6x0,75-AK-* | 3 | M 6 x 0.75 | 14 | - | 6.9 | 30 | 3.5 | 12 | 4.5 | 10 | - | - | 6 | 3 | 3 | 12 | 6 |
| GN 717-4-M6-AK-* | 4 | M 6 | 14 | - | 6.9 | 30.5 | 4 | 12 | 4.5 | 10 | - | - | 6 | 2 | 3 | 12 | 6 |
| GN 717-4-M8x1-AK-* | 4 | M 8 x 1 | 18 | - | 9.2 | 39.5 | 4.5 | 16 | 6 | 13.5 | - | - | 8 | 8 | 5 | 24 | 12 |
| GN 717-5-M8-AK-* | 5 | M 8 | 18 | - | 9.2 | 40 | 5 | 16 | 6 | 13.5 | - | - | 8 | 7 | 5 | 24 | 12 |
| GN 717-5-M8x1-AK-* | 5 | M 8 x 1 | 18 | - | 9.2 | 40 | 5 | 16 | 6 | 13.5 | - | - | 8 | 7 | 5 | 24 | 14 |
| GN 717-5-M10x1-AK-* | 5 | M 10 x 1 | 18 | - | 11.5 | 42.5 | 5 | 16 | 6 | 13.5 | - | - | 10 | 22 | 5 | 24 | 19 |
| GN 717-6-M10-AK-* | 6 | M 10 | 24 | - | 11.5 | 49 | 6 | 20 | 7.5 | 17 | - | - | 10 | 15 | 5 | 21 | 23 |
| GN 717-6-M12x1,5-AK-* | 6 | M 12 x 1.5 | 24 | - | 13.8 | 52 | 6 | 20 | 7.5 | 16.5 | - | - | 12 | 38 | 5 | 21 | 31 |
| GN 717-8-M12-AK-* | 8 | M 12 | 30 | - | 13.8 | 59 | 8 | 24 | 9 | 20.5 | - | - | 12 | 20 | 6 | 22 | 39 |
| GN 717-8-M12x1,5-AK-* | 8 | M 12 x 1.5 | 30 | - | 13.8 | 59 | 8 | 24 | 9 | 20.5 | - | - | 12 | 20 | 6 | 22 | 40 |
| GN 717-8-M16x1,5-AK-* | 8 | M 16 x 1.5 | 30 | - | 19.6 | 63.5 | 8 | 24 | 9 | 20.5 | - | - | 17 | 80 | 6 | 22 | 71 |
| GN 717-10-M16x1,5-AK-* | 10 | M 16 x 1.5 | 30 | - | 19.6 | 67.5 | 10 | 26 | 9 | 22.5 | - | - | 17 | 80 | 4 | 27 | 81 |
| GN 717-3-M6-B-* | 3 | M 6 | - | 12 | 6.9 | 30 | 3.5 | 12 | 4.5 | 10 | - | - | 6 | 2 | 3 | 12 | 4 |
| GN 717-3-M6x0,75-B-* | 3 | M 6 x 0.75 | - | 12 | 6.9 | 30 | 3.5 | 12 | 4.5 | 10 | - | - | 6 | 3 | 3 | 12 | 5 |
| GN 717-4-M6-B-* | 4 | M 6 | - | 12 | 6.9 | 30.5 | 4 | 12 | 4.5 | 10 | - | - | 6 | 2 | 3 | 12 | 5 |
| GN 717-4-M8x1-B-* | 4 | M 8 x 1 | - | 16 | 9.2 | 39.5 | 4.5 | 16 | 6 | 13.5 | - | - | 8 | 8 | 5 | 24 | 10 |
| GN 717-5-M8-B-* | 5 | M 8 | - | 16 | 9.2 | 40 | 5 | 16 | 6 | 13.5 | - | - | 8 | 7 | 5 | 24 | 10 |
| GN 717-5-M8x1-B-* | 5 | M 8 x 1 | - | 16 | 9.2 | 40 | 5 | 16 | 6 | 13.5 | - | - | 8 | 7 | 5 | 24 | 10 |
| GN 717-5-M10x1-B-* | 5 | M 10 x 1 | - | 18 | 11.5 | 42.5 | 5 | 16 | 6 | 13.5 | - | - | 10 | 22 | 5 | 24 | 15 |
| GN 717-6-M10-B-* | 6 | M 10 | - | 18 | 11.5 | 49 | 6 | 20 | 7.5 | 17 | - | - | 10 | 15 | 5 | 21 | 19 |
| GN 717-6-M12x1,5-B-* | 6 | M 12 x 1.5 | - | 21 | 13.8 | 52 | 6 | 20 | 7.5 | 16.5 | - | - | 12 | 38 | 5 | 21 | 27 |
| GN 717-8-M12-B-* | 8 | M 12 | - | 21 | 13.8 | 59 | 8 | 24 | 9 | 20.5 | - | - | 12 | 20 | 6 | 22 | 32 |
| GN 717-8-M12x1,5-B-* | 8 | M 12 x 1.5 | - | 21 | 13.8 | 59 | 8 | 24 | 9 | 20.5 | - | - | 12 | 20 | 6 | 22 | 33 |
| GN 717-8-M16x1,5-B-* | 8 | M 16 x 1.5 | - | 25 | 19.6 | 63.5 | 8 | 24 | 9 | 20.5 | - | - | 17 | 80 | 6 | 22 | 55 |
| GN 717-10-M16x1,5-B-* | 10 | M 16 x 1.5 | - | 25 | 19.6 | 67.5 | 10 | 26 | 9 | 22.5 | - | - | 17 | 80 | 4 | 27 | 19 |
| GN 717-3-M6-BK-* | 3 | M 6 | - | 12 | 6.9 | 30 | 3.5 | 12 | 4.5 | 10 | - | - | 6 | 2 | 3 | 12 | 6 |
| GN 717-3-M6x0,75-BK-* | 3 | M 6 x 0.75 | - | 12 | 6.9 | 30 | 3.5 | 12 | 4.5 | 10 | - | - | 6 | 3 | 3 | 12 | 6 |
| GN 717-4-M6-BK-* | 4 | M 6 | - | 12 | 6.9 | 30.5 | 4 | 12 | 4.5 | 10 | - | - | 6 | 2 | 3 | 12 | 6 |
| GN 717-4-M8x1-BK-* | 4 | M 8 x 1 | - | 16 | 9.2 | 39.5 | 4.5 | 16 | 6 | 13.5 | - | - | 8 | 8 | 5 | 24 | 13 |
| GN 717-5-M8-BK-* | 5 | M 8 | - | 16 | 9.2 | 40 | 5 | 16 | 6 | 13.5 | - | - | 8 | 7 | 5 | 24 | 13 |
| GN 717-5-M8x1-BK-* | 5 | M 8 x 1 | - | 16 | 9.2 | 40 | 5 | 16 | 6 | 13.5 | - | - | 8 | 7 | 5 | 24 | 13 |
| GN 717-5-M10x1-BK-* | 5 | M 10 x 1 | - | 18 | 11.5 | 42.5 | 5 | 16 | 6 | 13.5 | - | - | 10 | 22 | 5 | 24 | 21 |
| GN 717-6-M10-BK-* | 6 | M 10 | - | 18 | 11.5 | 49 | 6 | 20 | 7.5 | 17 | - | - | 10 | 15 | 5 | 21 | 24 |
| GN 717-6-M12x1,5-BK-* | 6 | M 12 x 1.5 | - | 21 | 13.8 | 52 | 6 | 20 | 7.5 | 16.5 | - | - | 12 | 38 | 5 | 21 | 36 |
| GN 717-8-M12-BK-* | 8 | M 12 | - | 21 | 13.8 | 59 | 8 | 24 | 9 | 20.5 | - | - | 12 | 20 | 6 | 22 | 41 |
| GN 717-8-M12x1,5-BK-* | 8 | M 12 x 1.5 | - | 21 | 13.8 | 59 | 8 | 24 | 9 | 20.5 | - | - | 12 | 20 | 6 | 22 | 44 |
| GN 717-8-M16x1,5-BK-* | 8 | M 16 x 1.5 | - | 25 | 19.6 | 63.5 | 8 | 24 | 9 | 20.5 | - | - | 17 | 80 | 6 | 22 | 71 |
| GN 717-10-M16x1,5-BK-* | 10 | M 16 x 1.5 | - | 25 | 19.6 | 67.5 | 10 | 26 | 9 | 22.5 | - | - | 17 | 80 | 4 | 27 | 67 |

重量 ST

ELESA 和 GANTER 依法保留所有权利。
复制我方图纸时需始终提及来源。

# GN 717 | 分度销



*增加分度销的材质索引(ST 或 NI)

ST 钢制　　NI 不锈钢

GN 717

| 型号 | d1 孔 +0.03/+0.08 销 0.05 | d2 | d3 | d4 | e | l1 | l2 | l3 | l4 | l5 最小 | l6 | l7 | A/F | 最大拧紧扭矩 [Nm] | 弹簧负载 N ≈ 起始位置 | 弹簧负载 N ≈ 终止位置 | ⚖ |
|---|---|---|---|---|---|---|---|---|---|---|---|---|---|---|---|---|---|
| GN 717-3-M6-C-* | 3 | M 6 | - | 12 | 6.9 | - | 3.5 | 12 | - | 10 | 32.5 | 7 | 6 | 2 | 3 | 12 | 5 |
| GN 717-3-M6x0,75-C-* | 3 | M 6 x 0.75 | - | 12 | 6.9 | - | 3.5 | 12 | - | 10 | 32.5 | 7 | 6 | 3 | 3 | 12 | 6 |
| GN 717-4-M6-C-* | 4 | M 6 | - | 12 | 6.9 | - | 4 | 12 | - | 10 | 33 | 7 | 6 | 2 | 3 | 12 | 5 |
| GN 717-4-M8x1-C-* | 4 | M 8 x 1 | - | 16 | 9.2 | - | 4.5 | 16 | - | 13.5 | 43 | 9.5 | 8 | 8 | 5 | 24 | 11 |
| GN 717-5-M8-C-* | 5 | M 8 | - | 16 | 9.2 | - | 5 | 16 | - | 13.5 | 43.5 | 9.5 | 8 | 7 | 5 | 24 | 11 |
| GN 717-5-M8x1-C-* | 5 | M 8 x 1 | - | 16 | 9.2 | - | 5 | 16 | - | 13.5 | 43.5 | 9.5 | 8 | 7 | 5 | 24 | 11 |
| GN 717-5-M10x1-C-* | 5 | M 10 x 1 | - | 18 | 11.5 | - | 5 | 16 | - | 13.5 | 46 | 9.5 | 10 | 22 | 5 | 24 | 17 |
| GN 717-6-M10-C-* | 6 | M 10 | - | 18 | 11.5 | - | 6 | 20 | - | 17 | 52 | 10.5 | 10 | 15 | 5 | 21 | 19 |
| GN 717-6-M12x1,5-C-* | 6 | M 12 x 1.5 | - | 21 | 13.8 | - | 6 | 20 | - | 16.5 | 55 | 10.5 | 12 | 38 | 5 | 21 | 28 |
| GN 717-8-M12-C-* | 8 | M 12 | - | 21 | 13.8 | - | 8 | 24 | - | 20.5 | 63.5 | 13.5 | 12 | 20 | 6 | 22 | 33 |
| GN 717-8-M12x1,5-C-* | 8 | M 12 x 1.5 | - | 21 | 13.8 | - | 8 | 24 | - | 20.5 | 63.5 | 13.5 | 12 | 20 | 6 | 22 | 34 |
| GN 717-8-M16x1,5-C-* | 8 | M 16 x 1.5 | - | 25 | 19.6 | - | 8 | 24 | - | 20.5 | 68 | 13.5 | 17 | 80 | 6 | 22 | 60 |
| GN 717-10-M16x1,5-C-* | 10 | M 16 x 1.5 | - | 25 | 19.6 | - | 10 | 26 | - | 22.5 | 72.5 | 14 | 17 | 80 | 4 | 27 | 66 |
| GN 717-3-M6-CK-* | 3 | M 6 | - | 12 | 6.9 | - | 3.5 | 12 | - | 10 | 32.5 | 7 | 6 | 2 | 3 | 12 | 7 |
| GN 717-3-M6x0,75-CK-* | 3 | M 6 x 0,75 | - | 12 | 6.9 | - | 3.5 | 12 | - | 10 | 32.5 | 7 | 6 | 3 | 3 | 12 | 7 |
| GN 717-4-M6-CK-* | 4 | M 6 | - | 12 | 6.9 | - | 4 | 12 | - | 10 | 33 | 7 | 6 | 2 | 3 | 12 | 6 |
| GN 717-4-M8x1-CK-* | 4 | M 8 x 1 | - | 16 | 9.2 | - | 4.5 | 16 | - | 13.5 | 43 | 9.5 | 8 | 8 | 5 | 24 | 13 |
| GN 717-5-M8-CK-* | 5 | M 8 | - | 16 | 9.2 | - | 5 | 16 | - | 13.5 | 43.5 | 9.5 | 8 | 7 | 5 | 24 | 14 |
| GN 717-5-M8x1-CK-* | 5 | M 8 x 1 | - | 16 | 9.2 | - | 5 | 16 | - | 13.5 | 43.5 | 9.5 | 8 | 7 | 5 | 24 | 14 |
| GN 717-5-M10x1-CK-* | 5 | M 10 x 1 | - | 18 | 11.5 | - | 5 | 16 | - | 13.5 | 46 | 9.5 | 10 | 22 | 5 | 24 | 20 |
| GN 717-6-M10-CK-* | 6 | M 10 | - | 18 | 11.5 | - | 6 | 20 | - | 17 | 52 | 10.5 | 10 | 15 | 5 | 21 | 24 |
| GN 717-6-M12x1,5-CK-* | 6 | M 12 x 1.5 | - | 21 | 13.8 | - | 6 | 20 | - | 16.5 | 55 | 10.5 | 12 | 38 | 5 | 21 | 36 |
| GN 717-8-M12-CK-* | 8 | M 12 | - | 21 | 13.8 | - | 8 | 24 | - | 20.5 | 63.5 | 13.5 | 12 | 20 | 6 | 22 | 43 |
| GN 717-8-M12x1,5-CK-* | 8 | M 12 x 1.5 | - | 21 | 13.8 | - | 8 | 24 | - | 20.5 | 63.5 | 13.5 | 12 | 20 | 6 | 22 | 57 |
| GN 717-8-M16x1,5-CK-* | 8 | M 16 x 1.5 | - | 25 | 19.6 | - | 8 | 24 | - | 20.5 | 68 | 13.5 | 17 | 80 | 6 | 22 | 81 |
| GN 717-10-M16x1,5-CK-* | 10 | M 16 x 1.5 | - | 25 | 19.6 | - | 10 | 26 | - | 22.5 | 72.5 | 14 | 17 | 80 | 4 | 27 | 84 |
| GN 717-3-M6-D-* | 3 | M 6 | - | 6 | 6.9 | - | 3.5 | 12 | - | 10 | 32.7 | 12.9 | 6 | 2 | 3 | 12 | 5 |
| GN 717-3-M6x0,75-D-* | 3 | M 6 x 0.75 | - | 6 | 6.9 | - | 3.5 | 12 | - | 10 | 32.7 | 12.9 | 6 | 3 | 3 | 12 | 6 |
| GN 717-4-M6-D-* | 4 | M 6 | - | 6 | 6.9 | - | 4 | 12 | - | 10 | 33.2 | 12.9 | 6 | 2 | 3 | 12 | 5 |
| GN 717-4-M8x1-D-* | 4 | M 8 x 1 | - | 6 | 9.2 | - | 4.5 | 16 | - | 13.5 | 42.5 | 15.5 | 8 | 8 | 5 | 24 | 11 |
| GN 717-5-M8-D-* | 5 | M 8 | - | 7.2 | 9.2 | - | 5 | 16 | - | 13.5 | 42.5 | 15.5 | 8 | 7 | 5 | 24 | 11 |
| GN 717-5-M8x1-D-* | 5 | M 8 x 1 | - | 7.2 | 9.2 | - | 5 | 16 | - | 13.5 | 42.5 | 15.5 | 8 | 7 | 5 | 24 | 11 |
| GN 717-5-M10x1-D-* | 5 | M 10 x 1 | - | 7.2 | 11.5 | - | 5 | 16 | - | 13.5 | 42.5 | 15.5 | 10 | 22 | 5 | 24 | 17 |
| GN 717-6-M10-D-* | 6 | M 10 | - | 9.5 | 11.5 | - | 6 | 20 | - | 17 | 54.4 | 20.9 | 10 | 15 | 5 | 21 | 19 |
| GN 717-6-M12x1,5-D-* | 6 | M 12 x 1.5 | - | 9.5 | 13.8 | - | 6 | 20 | - | 16.5 | 54.4 | 20.9 | 12 | 38 | 5 | 21 | 28 |
| GN 717-8-M12-D-* | 8 | M 12 | - | 11.8 | 13.8 | - | 8 | 24 | - | 20.5 | 67.2 | 25.9 | 12 | 20 | 6 | 22 | 33 |
| GN 717-8-M12x1,5-D-* | 8 | M 12 x 1.5 | - | 11.8 | 13.8 | - | 8 | 24 | - | 20.5 | 67.2 | 25.9 | 12 | 20 | 6 | 22 | 33 |
| GN 717-8-M16x1,5-D-* | 8 | M 16 x 1.5 | - | 11.8 | 19.6 | - | 8 | 24 | - | 20.5 | 67.2 | 25.9 | 17 | 80 | 6 | 22 | 54 |
| GN 717-10-M16x1,5-D-* | 10 | M 16 x 1.5 | - | 11.8 | 19.6 | - | 10 | 26 | - | 22.5 | 70.9 | 25.9 | 17 | 80 | 4 | 27 | 66 |
| GN 717-3-M6-DK-* | 3 | M 6 | - | 6 | 6.9 | - | 3.5 | 12 | - | 10 | 32.7 | 12.9 | 6 | 2 | 3 | 12 | 7 |
| GN 717-3-M6x0,75-DK-* | 3 | M 6 x 0,75 | - | 6 | 6.9 | - | 3.5 | 12 | - | 10 | 32.7 | 12.9 | 6 | 3 | 3 | 12 | 7 |
| GN 717-4-M6-DK-* | 4 | M 6 | - | 6 | 6.9 | - | 4 | 12 | - | 10 | 33.2 | 12.9 | 6 | 2 | 3 | 12 | 6 |
| GN 717-4-M8x1-DK-* | 4 | M 8 x 1 | - | 7.2 | 9.2 | - | 4.5 | 16 | - | 13.5 | 42.5 | 15.5 | 8 | 8 | 5 | 24 | 13 |
| GN 717-5-M8-DK-* | 5 | M 8 | - | 7.2 | 9.2 | - | 5 | 16 | - | 13.5 | 42.5 | 15.5 | 8 | 7 | 5 | 24 | 14 |
| GN 717-5-M8x1-DK-* | 5 | M 8 x 1 | - | 7.2 | 9.2 | - | 5 | 16 | - | 13.5 | 42.5 | 15.5 | 8 | 7 | 5 | 24 | 14 |
| GN 717-5-M10x1-DK-* | 5 | M 10 x 1 | - | 7.2 | 11.5 | - | 5 | 16 | - | 13.5 | 42.5 | 15.5 | 10 | 22 | 5 | 24 | 20 |
| GN 717-6-M10-DK-* | 6 | M 10 | - | 9.5 | 11.5 | - | 6 | 20 | - | 17 | 54.4 | 20.9 | 10 | 15 | 5 | 21 | 24 |
| GN 717-6-M12x1,5-DK-* | 6 | M 12 x 1.5 | - | 9.5 | 13.8 | - | 6 | 20 | - | 16.5 | 54.4 | 20.9 | 12 | 38 | 5 | 21 | 36 |
| GN 717-8-M12-DK-* | 8 | M 12 | - | 11.8 | 13.8 | - | 8 | 24 | - | 20.5 | 67.2 | 25.9 | 12 | 20 | 6 | 22 | 43 |
| GN 717-8-M12x1,5-DK-* | 8 | M 12 x 1.5 | - | 11.8 | 13.8 | - | 8 | 24 | - | 20.5 | 67.2 | 25.9 | 12 | 20 | 6 | 22 | 64 |
| GN 717-8-M16x1,5-DK-* | 8 | M 16 x 1.5 | - | 11.8 | 19.6 | - | 8 | 24 | - | 20.5 | 67.2 | 25.9 | 17 | 80 | 6 | 22 | 81 |
| GN 717-10-M16x1,5-DK-* | 10 | M 16 x 1.5 | - | 11.8 | 19.6 | - | 10 | 26 | - | 22.5 | 70.9 | 25.9 | 17 | 80 | 4 | 27 | 84 |

重量 ST



ELESA 和 GANTER 依法保留所有权利。
复制我方图纸时需始终提及来源。

# GN 7017

## 分度销

**钢制 / 不锈钢, 带杆, 带或不带定止位**

### 规格

**类型**

- **B**型:不带定止位和锁紧螺母
- **BK**型:不带定止位, 带锁紧螺母
- **C**型: 带定止位, 不带锁紧螺母
- **CK**型: 带定止位, 带锁紧螺母

- 镀锌钢, 蓝钝处理 **ST**
- AISI 303 不锈钢款式 **NI**

弹簧
AISI 301 不锈钢

### 信息

GN 7017分度销尺寸较小, 通过杠杆把手来驱动。该分度销应用广泛, 可以防止定位孔错定位以及定位不对准,
C型 / CK型 应用于销头必须停留在回缩位置的场合。
安装时, 固定锁紧螺母的拧紧力矩, 不可超出表内所列的最大值。
- 分度销系列 (参见页 738)

### 技术信息

- ISO-基本公差 (参见页 A21)
- 不锈钢特性 (参见页 A26)
- 额定负载信息 (参见页 A42)

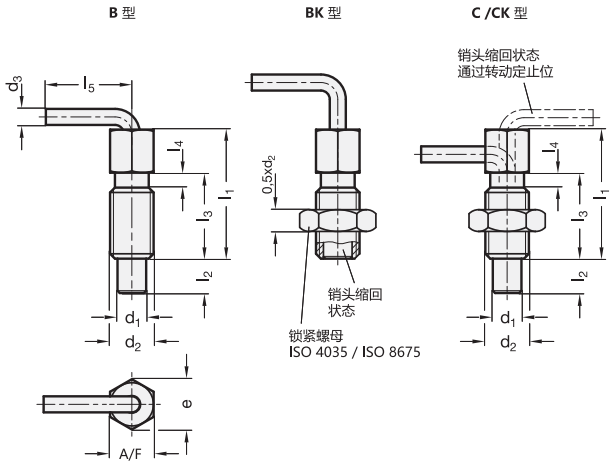


* 增加分度销的型号索引 (B、BK、C 或 CK)
B BK C CK

**GN 7017**

| 型号 | d1 孔 +0.03/+0.08 销 h11 | d2 | d3 | e | l1 | l2 最小 | l3 | l4 | l5 最小 | A/F | 最大拧紧扭矩 [Nm] | 弹簧负载 N ≈ 起始位置 | 弹簧负载 N ≈ 终止位置 | ⚖ |
|---|---|---|---|---|---|---|---|---|---|---|---|---|---|---|
| GN 7017-4-M6-*-ST | 4 | M 6 | 2.5 | 6.9 | 32 | 9.5 | 20 | 2.5 | 16 | 6 | 1.6 | 3 | 10 | 6 |
| GN 7017-5-M8-*-ST | 5 | M 8 | 3 | 9.2 | 42 | 12 | 27 | 3.1 | 19.5 | 8 | 4.5 | 3.5 | 13.5 | 18 |
| GN 7017-6-M10-*-ST | 6 | M 10 | 3.5 | 11.5 | 51 | 14 | 33.5 | 3.7 | 24 | 10 | 10 | 4 | 16 | 30 |
| GN 7017-8-M12-*-ST | 8 | M 12 | 5 | 13.8 | 54 | 19 | 31.8 | 4.3 | 32 | 12 | 13 | 4 | 22 | 46 |
| GN 7017-10-M16-*-ST | 10 | M 16 | 5 | 19.6 | 77.5 | 25 | 50.5 | 5 | 33.5 | 16 | 42 | 4 | 23 | 110 |

**GN 7017-NI** 不锈钢

| 型号 | d1 孔 +0.03/+0.08 销 h11 | d2 | d3 | e | l1 | l2 最小 | l3 | l4 | l5 最小 | A/F | 最大拧紧扭矩 [Nm] | 弹簧负载 N ≈ 起始位置 | 弹簧负载 N ≈ 终止位置 | ⚖ |
|---|---|---|---|---|---|---|---|---|---|---|---|---|---|---|
| GN 7017-4-M6-*-NI | 4 | M 6 | 2.5 | 6.9 | 32 | 9.5 | 20 | 2.5 | 16 | 6 | 1.6 | 3 | 10 | 22 |
| GN 7017-5-M8-*-NI | 5 | M 8 | 3 | 9.2 | 42 | 12 | 27 | 3.1 | 19.5 | 8 | 4.5 | 3.5 | 13.5 | 30 |
| GN 7017-6-M10-*-NI | 6 | M 10 | 3.5 | 11.5 | 51 | 14 | 33.5 | 3.7 | 24 | 10 | 10 | 4 | 16 | 38 |
| GN 7017-8-M12-*-NI | 8 | M 12 | 5 | 13.8 | 54 | 19 | 31.8 | 4.3 | 32 | 12 | 13 | 4 | 22 | 39 |
| GN 7017-10-M16-*-NI | 10 | M 16 | 5 | 19.6 | 77.5 | 25 | 50.5 | 5 | 33.5 | 16 | 42 | 4 | 23 | 70 |

B 型重量



ELESA 和 GANTER 依法保留所有权利。
复制图纸时请注明出处。

# GN 413

## 分度销

**钢制/不锈钢，带及不带定止位**

### 规格

**类型**

- **A**型: 不带定止位，不带锁紧螺母
- **AK**型: 不带定止位，带锁紧螺母
- **C**型: 带定止位，不带锁紧螺母
- **CK**型: 带定止位，带锁紧螺母

本体（螺纹套）
钢制款式 **ST**
发黑处理

本体（螺纹套）
AISI 303 不锈钢款式 **NI**

销
AISI 303 不锈钢
化学镀镍

弹簧 / 拉环
AISI 301 不锈钢

### 信息

GN 413分度销的拉环具有独特的外形，既可作为安装时拧入分度销的捏手，也可用来锁定分度销（C型/CK型）。
带定止位分度销适用于暂时不允许销头突出的场合。销头提起后，将拉环转动90°，拉环即可通过一个分度槽口完成定位。

### 技术信息

- ISO-基本公差 （参见页 A21）
- 不锈钢特性 （参见页 A26）
- 额定负载信息 （参见页 A42）

*增加分度销的型号索引 (A, AK, C 或 CK)

**A** **AK** **C** **CK**

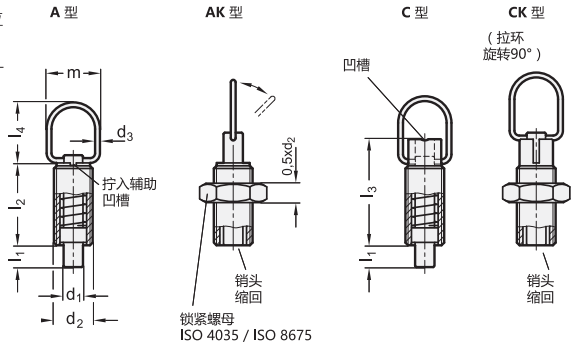


**GN 413**

| 型号 | $d_1$ 销 -0.05/-0.10 孔 H7 | $d_2$ | $d_3$ | $l_1$ 最小 | $l_2$ | $l_3$ | $l_4$ | m | 弹簧负载 N ≈ 起始位置 | 弹簧负载 N ≈ 终止位置 | ⚖ |
|---|---|---|---|---|---|---|---|---|---|---|---|
| GN 413-5-M10-*-ST | 5 | M 10 | 1.5 | 5 | 22 | 28 | 23 | 18 | 5 | 15 | 11 |
| GN 413-5-M10x1-*-ST | 5 | M 10 x 1 | 1.5 | 5 | 22 | 28 | 23 | 18 | 5 | 15 | 12 |
| GN 413-6-M12-*-ST | 6 | M 12 | 2 | 6 | 24 | 31 | 25 | 22 | 6 | 21 | 18 |
| GN 413-6-M12x1,5-*-ST | 6 | M 12 x 1.5 | 2 | 6 | 24 | 31 | 25 | 22 | 6 | 21 | 18 |
| GN 413-8-M16-*-ST | 8 | M 16 | 2 | 9 | 34 | 44 | 25 | 22 | 7 | 27 | 45 |
| GN 413-8-M16x1,5-*-ST | 8 | M 16 x 1.5 | 2 | 9 | 34 | 44 | 25 | 22 | 7 | 27 | 45 |
| GN 413-10-M16-*-ST | 10 | M 16 | 2 | 9 | 34 | 44 | 25 | 22 | 7 | 27 | 47 |
| GN 413-10-M16x1,5-*-ST | 10 | M 16 x 1.5 | 2 | 9 | 34 | 44 | 25 | 22 | 7 | 27 | 47 |

**GN 413-NI** 不锈钢

| 型号 | $d_1$ 销 -0.05/-0.10 孔 H7 | $d_2$ | $d_3$ | $l_1$ 最小 | $l_2$ | $l_3$ | $l_4$ | m | 弹簧负载 N ≈ 起始位置 | 弹簧负载 N ≈ 终止位置 | ⚖ |
|---|---|---|---|---|---|---|---|---|---|---|---|
| GN 413-5-M10-*-NI | 5 | M 10 | 1.5 | 5 | 22 | 28 | 23 | 18 | 5 | 15 | 11 |
| GN 413-5-M10x1-*-NI | 5 | M 10 x 1 | 1.5 | 5 | 22 | 28 | 23 | 18 | 5 | 15 | 12 |
| GN 413-6-M12-*-NI | 6 | M 12 | 2 | 6 | 24 | 31 | 25 | 22 | 6 | 21 | 18 |
| GN 413-6-M12x1,5-*-NI | 6 | M 12 x 1.5 | 2 | 6 | 24 | 31 | 25 | 22 | 6 | 21 | 18 |
| GN 413-8-M16-*-NI | 8 | M 16 | 2 | 9 | 34 | 44 | 25 | 22 | 7 | 27 | 42 |
| GN 413-8-M16x1,5-*-NI | 8 | M 16 x 1.5 | 2 | 9 | 34 | 44 | 25 | 22 | 7 | 27 | 45 |
| GN 413-10-M16-*-NI | 10 | M 16 | 2 | 9 | 34 | 44 | 25 | 22 | 7 | 27 | 47 |
| GN 413-10-M16x1,5-*-NI | 10 | M 16 x 1.5 | 2 | 9 | 34 | 44 | 25 | 22 | 7 | 27 | 47 |

A型重量





ELESA 和 GANTER 依法保留所有权利。
复制图纸时请注明出处。

# GN 607

## 分度销

**钢制/不锈钢, 不带定止位**

### 规格

**类型**

- **A**型: 不带锁紧螺母
- **AK**型: 带锁紧螺母

**钢制款式 ST**

- 发黑处理
- 销头硬化处理

**AISI 303 不锈钢款式 NI**

化学镀镍销头

捏手
塑料 (聚酰胺PA)

- 黑色, 亚光饰面
- 不可拆卸

### 信息

GN 607分度销以其小尺寸为特征。极低位安装螺母 GN 909 (参见页 809) / GN 909.5 (参见页 809) 扩展了安装选项

- 分度销系列 (参见页 738)

### 技术信息

- ISO-基本公差 (参见页 A21)
- 不锈钢特性 (参见页 A26)
- 塑料特性 (参见页 A2)
- 额定负载信息 (参见页 A42)

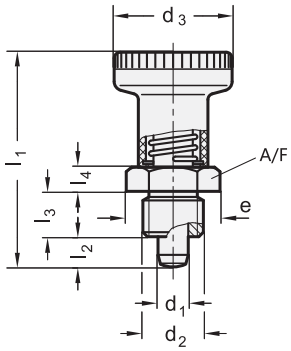


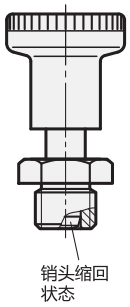


**安装示例**

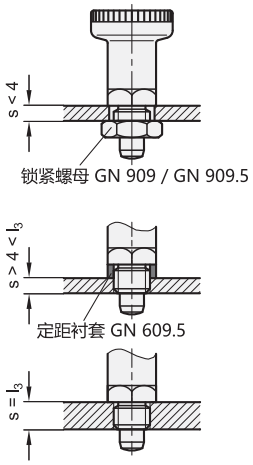


**GN 607**

| 型号 | d1 销 -0.02/-0.04 孔 H7 | d2 | d3 | e ≈ | l1 | l2 ±0.5 | l3 -0.15 | l4 | A/F | 弹簧负载 N ≈ 起始位置 | 弹簧负载 N ≈ 终止位置 | 轴向载荷 N | ⚖ |
|---|---|---|---|---|---|---|---|---|---|---|---|---|---|
| GN 607-6-A-ST | 6 | M 12 x 1.5 | 25 | 19.6 | 45 | 6 | 10 | 5 | 17 | 7 | 8.5 | 400 | 34 |
| GN 607-8-A-ST | 8 | M 16 x 1.5 | 31 | 21.9 | 54 | 8 | 12 | 6 | 19 | 14 | 15.5 | 500 | 61 |
| GN 607-6-AK-ST | 6 | M 12 x 1.5 | 25 | 19.6 | 45 | 6 | 10 | 5 | 17 | 7 | 8.5 | 400 | 40 |
| GN 607-8-AK-ST | 8 | M 16 x 1.5 | 31 | 21.9 | 54 | 8 | 12 | 6 | 19 | 14 | 15.5 | 500 | 62 |

**GN 607-NI** 不锈钢

| 型号 | d1 销 -0.02/-0.04 孔 H7 | d2 | d3 | e ≈ | l1 | l2 ±0.5 | l3 -0.15 | l4 | A/F | 弹簧负载 N ≈ 起始位置 | 弹簧负载 N ≈ 终止位置 | 轴向载荷 N | ⚖ |
|---|---|---|---|---|---|---|---|---|---|---|---|---|---|
| GN 607-6-A-NI | 6 | M 12 x 1.5 | 25 | 19.6 | 45 | 6 | 10 | 5 | 17 | 18 | 22 | 400 | 40 |
| GN 607-8-A-NI | 8 | M 16 x 1.5 | 31 | 21.9 | 54 | 8 | 12 | 6 | 19 | 24 | 28 | 500 | 60 |
| GN 607-6-AK-NI | 6 | M 12 x 1.5 | 25 | 19.6 | 45 | 6 | 10 | 5 | 17 | 18 | 22 | 400 | 43 |
| GN 607-8-AK-NI | 8 | M 16 x 1.5 | 31 | 21.9 | 54 | 8 | 12 | 6 | 19 | 24 | 28 | 500 | 70 |



ELESA 和 GANTER 依法保留所有权利。
复制图纸时请注明出处。

# GN 607.1

## 分度销

**钢制/不锈钢, 带定止位**

### 规格

**类型**

- **A**型: 不带锁紧螺母
- **AK**型: 带锁紧螺母

**钢制款式 ST**

- 发黑处理
- 销头硬化处理

**AISI 303 不锈钢款式 NI**

化学镀镍销头

捏手
塑料 (聚酰胺PA)

- 黑色, 亚光饰面
- 不可拆卸

### 信息

带定止位的分度销GN 607.1 应用于销头必须停留在回缩位置的场合。操作时, 需在销头缩回后, 将捏手旋转90°, 槽口会将销头固定在此位置。
GN 607.1分度销以其小尺寸为特征。极低位安装螺母 GN 909 (参见页809) / GN 909.5 (参见页809 ) 扩展了安装选项。锁片整合在捏手内部, 因而长期操作可靠性高。

- 分度销系列 (参见页 738)

### 技术信息

- ISO-基本公差 (参见页 A21)
- 不锈钢特性 (参见页 A26)
- 塑料特性 (参见页 A2)
- 额定负载信息 (参见页 A42)

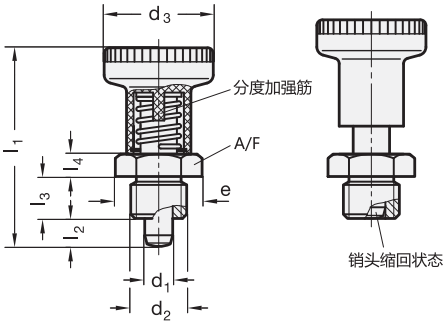


**安装说明**

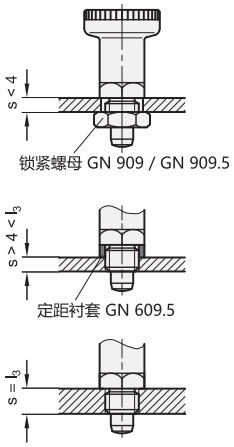


**GN 607.1**

| 型号 | d1 销 -0.02/-0.05 孔 H7 | d2 | d3 | e ≈ | l1 | l2 ±0.5 | l3 -0.15 | l4 | A/F | 弹簧负载 N ≈ 起始位置 | 弹簧负载 N ≈ 终止位置 | 轴向载荷 N | ⚖ |
|---|---|---|---|---|---|---|---|---|---|---|---|---|---|
| GN 607.1-6-A-ST | 6 | M 12 x 1.5 | 25 | 19.6 | 45 | 6 | 10 | 5 | 17 | 11 | 28 | 400 | 34 |
| GN 607.1-8-A-ST | 8 | M 16 x 1.5 | 31 | 21.9 | 54 | 8 | 12 | 6 | 19 | 15 | 29 | 500 | 59 |
| GN 607.1-6-AK-ST | 6 | M 12 x 1.5 | 25 | 19.6 | 45 | 6 | 10 | 5 | 17 | 11 | 28 | 400 | 39 |
| GN 607.1-8-AK-ST | 8 | M 16 x 1.5 | 31 | 21.9 | 54 | 8 | 12 | 6 | 19 | 15 | 29 | 500 | 69 |

**GN 607.1-NI** 不锈钢

| 型号 | d1 销 -0.02/-0.05 孔 H7 | d2 | d3 | e ≈ | l1 | l2 ±0.5 | l3 -0.15 | l4 | A/F | 弹簧负载 N ≈ 起始位置 | 弹簧负载 N ≈ 终止位置 | 轴向载荷 N | ⚖ |
|---|---|---|---|---|---|---|---|---|---|---|---|---|---|
| GN 607.1-6-A-NI | 6 | M 12 x 1.5 | 25 | 19.6 | 45 | 6 | 10 | 5 | 17 | 9 | 25 | 400 | 34 |
| GN 607.1-8-A-NI | 8 | M 16 x 1.5 | 31 | 21.9 | 54 | 8 | 12 | 6 | 19 | 13 | 26 | 500 | 50 |
| GN 607.1-6-AK-NI | 6 | M 12 x 1.5 | 25 | 19.6 | 45 | 6 | 10 | 5 | 17 | 9 | 25 | 400 | 42 |
| GN 607.1-8-AK-NI | 8 | M 16 x 1.5 | 31 | 21.9 | 54 | 8 | 12 | 6 | 19 | 13 | 26 | 500 | 78 |



ELESA 和 GANTER 依法保留所有权利。
复制图纸时请注明出处。

# GN 607.2

## 分度销

**用于在薄壁设备上安装，不带定止位**

### 规格

导轨钢 **ST**
镀锌，蓝钝处理

AISI 303 不锈钢销
化学镀镍

塑料捏手（聚酰胺PA）

- 黑色，亚光饰面
- 不可拆卸

### 信息

GN 607.2 分度销设计用于薄壁设备安装。
根据安装板的厚度“s”，销头的伸出长度“l1”，以及六角螺母在中心衬套上的位置必须加以考虑，销头的突出部分可能不会总是需要完全缩回。
由于设计意图因素，该分度销的定位精度不如分度销 GN 607 (参见页 769)。

- 分度销系列 (参见页 738)

### 技术信息

- ISO-基本公差 (参见页 A21)
- 不锈钢特性 (参见页 A26)
- 塑料特性 (参见页 A2)
- 额定负载信息 (参见页 A42)

### 附件

- 双环扳手 GN 607.9 -SW14-SW16 (安装辅助)

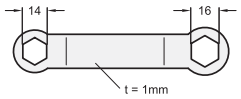


销头缩回

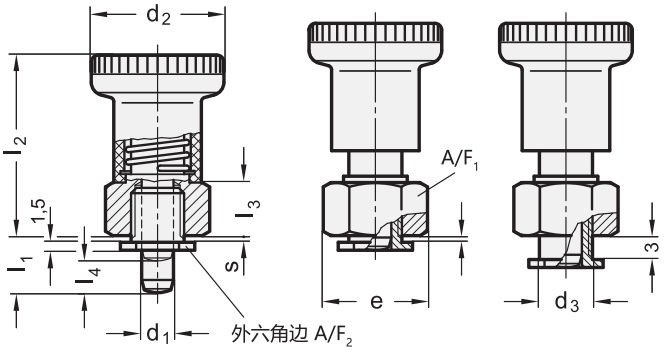


安装示例

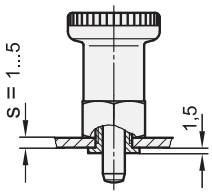


**GN 607.2**

| 型号 | d1 销 -0.02/-0.05 孔 G7 | l1 | d2 | d3 | e | l2 | l3 | l4 | s | A/F 1 | A/F 2 | 弹簧负载 N ≈ 起始位置 | 弹簧负载 N ≈ 终止位置 | 轴向载荷 N | ⚖ |
|---|---|---|---|---|---|---|---|---|---|---|---|---|---|---|---|
| GN 607.2-6-8,5-ST | 6 | 8.5 | 25 | 10 | 19.5 | 34 | 10 | 6 | 1 ... 5 | 17 | 14 | 9 | 25 | 400 | 40 |
| GN 607.2-6-10,5-ST | 6 | 10.5 | 25 | 10 | 19.5 | 34 | 10 | 6 | 1 ... 5 | 17 | 14 | 9 | 26 | 400 | 40 |
| GN 607.2-8-10-ST | 8 | 10 | 31 | 12 | 22 | 40 | 12 | 7.5 | 1 ... 5 | 19 | 16 | 13 | 25 | 500 | 62 |
| GN 607.2-8-12-ST | 8 | 12 | 31 | 12 | 22 | 40 | 12 | 7.5 | 1 ... 5 | 19 | 16 | 13 | 26 | 500 | 62 |



ELESA 和 GANTER 依法保留所有权利。
复制图纸时请注明出处。

# GN 607.3

## 分度销

**用于薄壁设备安装，带定止位。**

### 规格

导轨钢 **ST**
镀锌，蓝钝处理

AISI 303 不锈钢销
化学镀镍

塑料捏手（聚酰胺PA）

- 黑色，亚光饰面
- 不可拆卸

### 信息

GN 607.3 分度销设计用于薄壁设备安装。
根据安装板的厚度“s”，销头的伸出长度“l1”，以及六角螺母在中心衬套上的位置必须加以考虑，销头的突出部分可能不会总是需要完全缩回。由于设计意图因素，该分度销的定位精度不如分度销 GN 607 （参见页 769）。
不锈钢带定止位的分度销应用于销头必须停留在回缩位置的场合。操作时，需在销头缩回后，将捏手旋转90°，槽口会将销头固定在此位置。

- 分度销系列 （参见页 738）

### 技术信息

- ISO-基本公差 （参见页 A21）
- 不锈钢特性 （参见页 A26）
- 塑料特性 （参见页 A2）
- 额定负载信息 （参见页 A42）

### 附件

- 双环扳手 GN 607.9 -SW14-SW16 (安装辅助)

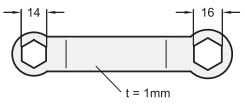


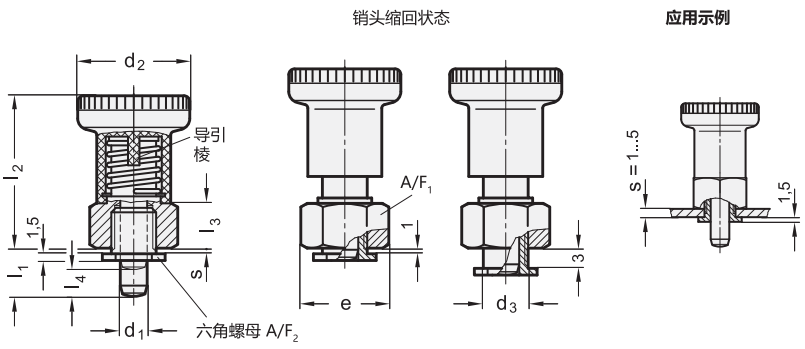


**GN 607.3**

| 型号 | d1 销 -0.02/-0.04 孔 G7 | l1 | d2 | d3 | e | l2 | l3 | l4 | s | A/F 1 | A/F 2 | 弹簧负载 N ≈ 起始位置 | 弹簧负载 N ≈ 终止位置 | 轴向载荷 N | ⚖ |
|---|---|---|---|---|---|---|---|---|---|---|---|---|---|---|---|
| GN 607.3-6-8,5-ST | 6 | 8.5 | 25 | 10 | 19.5 | 34 | 10 | 6 | 1 ... 5 | 17 | 14 | 9 | 25 | 400 | 39 |
| GN 607.3-6-10,5-ST | 6 | 10.5 | 25 | 10 | 19.5 | 34 | 10 | 6 | 1 ... 5 | 17 | 14 | 9 | 25 | 400 | 39 |
| GN 607.3-8-10-ST | 8 | 10 | 31 | 12 | 22 | 40 | 12 | 7.5 | 1 ... 5 | 19 | 16 | 13 | 26 | 500 | 62 |
| GN 607.3-8-12-ST | 8 | 12 | 31 | 12 | 22 | 40 | 12 | 7.5 | 1 ... 5 | 19 | 16 | 13 | 26 | 500 | 61 |



ELESA 和 GANTER 依法保留所有权利。
复制图纸时请注明出处。

# GN 607.4

## 分度销

**用于焊接，无定止位**

### 规格

钢制 **ST**

- 发黑处理
- 销头硬化处理

塑料捏手（聚酰胺PA）

- 黑色，亚光饰面
- 不可拆卸

### 信息

GN 607.4分度销设计用于焊接固定的场合，尤其适用于方形管。
凸台 $d_2$ 用于定位。
焊接工序后，推入带内铸销头的塑料捏手。
- 分度销系列 （参见页 738）

### 技术信息

- 塑料特性 （参见页 A2）

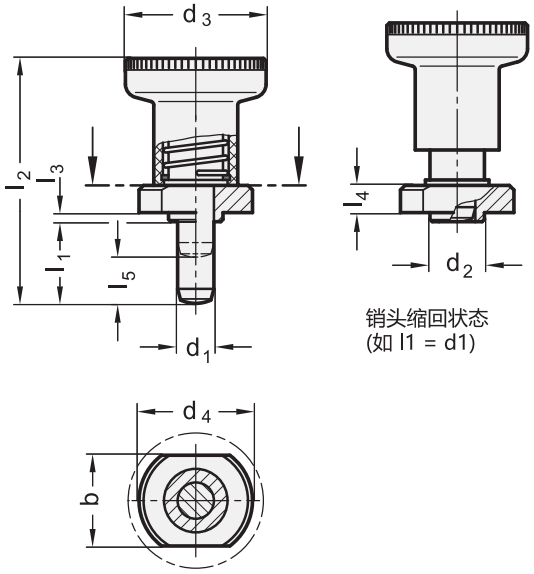


销头缩回状态
（如 l1 = d1）

**安装说明**

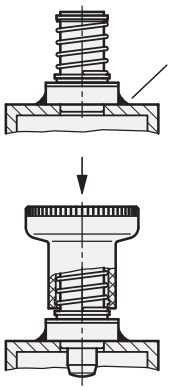


为避免塑料捏手受损，
在焊接工序后用塑料槌
将捏手敲入销子

**GN 607.4**

| 型号 | d1 销 -0.02/-0.05 孔 +0.30/+0.25 | l1 | b +0.3 | d2 -0.02/-0.1 | d3 | d4 | l2 | l3 | l4 | l5 | 弹簧负载 N ≈ 起始位置 | 弹簧负载 N ≈ 终止位置 | 轴向载荷 N | ⚖ |
|---|---|---|---|---|---|---|---|---|---|---|---|---|---|---|
| GN 607.4-6-6-ST | 6 | 6 | 18 | 10 | 25 | 22 | 37 | 1.5 | 5.5 | 6 | 11 | 28 | 400 | 35 |
| GN 607.4-6-14-ST | 6 | 14 | 18 | 10 | 25 | 22 | 45 | 1.5 | 5.5 | 6 | 11 | 28 | 400 | 36 |
| GN 607.4-8-8-ST | 8 | 8 | 20 | 12 | 31 | 25 | 44 | 2 | 6.5 | 8 | 15 | 29 | 500 | 55 |
| GN 607.4-8-18-ST | 8 | 18 | 20 | 12 | 31 | 25 | 54 | 2 | 6.5 | 8 | 15 | 29 | 500 | 60 |



ELESA 和 GANTER 依法保留所有权利。
复制图纸时请注明出处。

# GN 607.5

## 分度销

**用于焊接，带定止位**

### 规格

钢制 **ST**

- 发黑处理
- 销头硬化处理

塑料捏手（聚酰胺PA）

- 黑色，亚光饰面
- 不可拆卸

### 信息

带定止位的分度销GN 607.5 用于暂时不允许销头伸出的场合。拉起后，将捏手旋转90°。
槽口会将销头固定在此位置。
GN 607.5 分度销用于焊接固定，特别适用于方形钢管。
凸台 $d_2$ 用于定位。
焊接工序后，推入带内铸销头的塑料捏手。

- 分度销系列 （参见页 738）

### 技术信息

- 塑料特性 （参见页 A2）
- 额定负载信息 （参见页 A42）

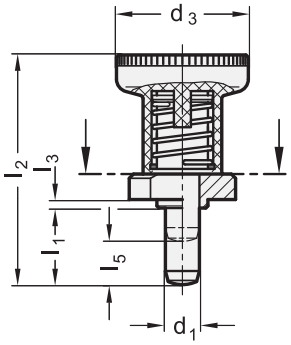


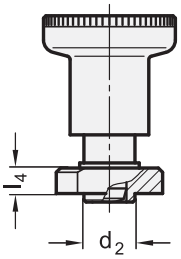


销头缩回状态
(如 l1 = d1)

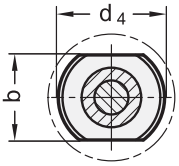


**安装信息**

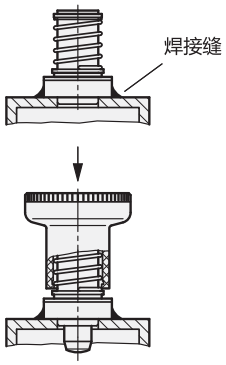


为避免塑料捏手受损，
在焊接工序后用塑料槌
将捏手敲入销子

**GN 607.5**

| 型号 | d1 销 -0.02/-0.05 孔 +0.30/+0.25 | l1 | b | d2 -0.02/-0.1 | d3 | d4 | l2 | l3 | l4 | l5 | 弹簧负载 N ≈ 起始位置 | 弹簧负载 N ≈ 终止位置 | 轴向载荷 N | ⚖ |
|---|---|---|---|---|---|---|---|---|---|---|---|---|---|---|
| GN 607.5-6-6-ST | 6 | 6 | 18 | 10 | 25 | 22 | 37 | 1.5 | 5.5 | 6 | 9 | 25 | 400 | 34 |
| GN 607.5-6-14-ST | 6 | 14 | 18 | 10 | 25 | 22 | 45 | 1.5 | 5.5 | 6 | 9 | 25 | 400 | 36 |
| GN 607.5-8-8-ST | 8 | 8 | 20 | 12 | 31 | 25 | 44 | 2 | 6.5 | 8 | 13 | 26 | 500 | 54 |
| GN 607.5-8-18-ST | 8 | 18 | 20 | 12 | 31 | 25 | 54 | 2 | 6.5 | 8 | 13 | 26 | 500 | 62 |





ELESA 和 GANTER 依法保留所有权利。
复制图纸时请注明出处。

# GN 822.6

## 迷你分度销

**带/不带定止位**

### 规格

**类型**

- **B**型: 不带定止位
- **C**型: 带定止位

镀锌导轨钢，蓝钝处理

销
AISI 303 不锈钢

弹簧
AISI 301 不锈钢

塑料捏手 (聚酰胺PA)

- 黑色，亚光饰面
- 不可拆卸

### 信息

GN 822.6迷你型分度销的特征在于尺寸小。
基于原理 GN 822 (参见页 780) 迷你型分度销的巧妙结构与目前所有螺栓和螺纹各类尺寸匹配。
GN 822.6作为GN 607 (参见页 769) / GN 607.1 (参见页 770)分度销的替代品，且价格合理。如需安装，须先通过滚花捏手将迷你型分度销旋入。拉动分度销头会释放六角螺母，其可以由开口扳手拧紧。
插入锯齿形的捏手内部并由其固定。销头缩回时，锁紧螺母的扳手立面外露，因此可用叉形扳手方便地拧紧迷你型分度销。
对于C型，可在销头缩回后，将按钮转动30°，使用分度锁将其固定在“回缩”位置。
- 分度销系列 (参见页 738)

### 附件

定距衬套 GN 609.5 (参见页 810) 或扁平六角螺母 GN 909 (参见页 809) 需单独订购

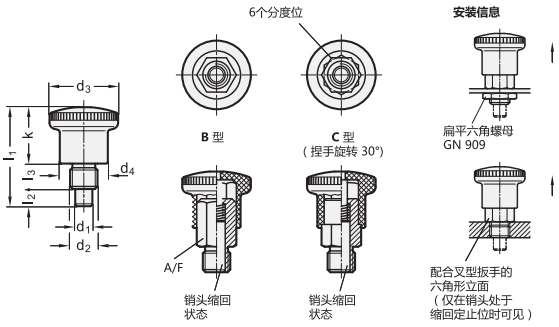


*增加迷你分度销的型号索引((B 或 C)

| B | C |
|---|---|
| 不带定止位 | 带定止位 |

**GN 822.6**

| 型号 | d1 孔 +0.03/+0.08 销 h9 | d2 | d3 | d4 | l1 | l2 最小 | l3 | k | A/F | 弹簧负载 N ≈ 起始位置 | 弹簧负载 N ≈ 终止位置 | ⚖ |
|---|---|---|---|---|---|---|---|---|---|---|---|---|
| GN 822.6-4-M8-* | 4 | M 8 | 21 | 15 | 27.5 | 5 | 6 | 16.5 | 10 | 4 | 12 | 14 |
| GN 822.6-4-M8x1-* | 4 | M 8x1 | 21 | 15 | 27.5 | 5 | 6 | 16.5 | 10 | 4 | 12 | 14 |
| GN 822.6-5-M10-* | 5 | M10 | 25 | 18 | 34 | 6 | 8 | 20 | 12 | 6 | 16 | 25 |
| GN 822.6-5-M10x1-* | 5 | M 10x1 | 25 | 18 | 34 | 6 | 8 | 20 | 12 | 6 | 16 | 26 |
| GN 822.6-6-M10-* | 6 | M10 | 25 | 18 | 34 | 6 | 8 | 20 | 12 | 6 | 16 | 40 |
| GN 822.6-6-M10x1-* | 6 | M 10x1 | 25 | 18 | 34 | 6 | 8 | 20 | 12 | 6 | 16 | 42 |
| GN 822.6-6-M12-* | 6 | M12 | 28 | 20 | 40.5 | 7 | 10 | 23.5 | 14 | 10 | 23 | 60 |
| GN 822.6-6-M12x1,5-* | 6 | M12x1.5 | 28 | 20 | 40.5 | 7 | 10 | 23.5 | 14 | 10 | 23 | 67 |
| GN 822.6-7-M12-* | 7 | M12 | 28 | 20 | 40.5 | 7 | 10 | 23.5 | 14 | 10 | 23 | 69 |
| GN 822.6-7-M12x1,5-* | 7 | M12x1.5 | 28 | 20 | 40.5 | 7 | 10 | 23.5 | 14 | 10 | 23 | 70 |
| GN 822.6-8-M16-* | 8 | M 16 | 33 | 23 | 47.5 | 10 | 12 | 25.5 | 17 | 11 | 35 | 71 |
| GN 822.6-8-M16x1,5-* | 8 | M 16x1.5 | 33 | 23 | 47.5 | 10 | 12 | 25.5 | 17 | 11 | 35 | 72 |
| GN 822.6-10-M16-* | 10 | M 16 | 33 | 23 | 47.5 | 10 | 12 | 25.5 | 17 | 11 | 35 | 75 |
| GN 822.6-10-M16x1,5-* | 10 | M 16x1.5 | 33 | 23 | 47.5 | 10 | 12 | 25.5 | 17 | 11 | 35 | 76 |

B 型重量



ELESA 和 GANTER 依法保留所有权利。
复制图纸时请注明出处。

# GN 608

## 分度销

**不带定止位**

### 规格

销体
压铸锌
镀锌，蓝钝处理

捏手
塑料（聚酰胺PA）

- 黑色，亚光饰面
- 不可拆卸

销
钢制，硬化处理
钢制/铜制单独元件

### 信息

GN 608 分度销以其小尺寸著称。
- 分度销系列 （参见页 738）

### 技术信息

- ISO-基本公差 （参见页 A21）
- 不锈钢特性 （参见页 A26）
- 塑料特性 （参见页 A2）
- 额定负载信息 （参见页 A42）

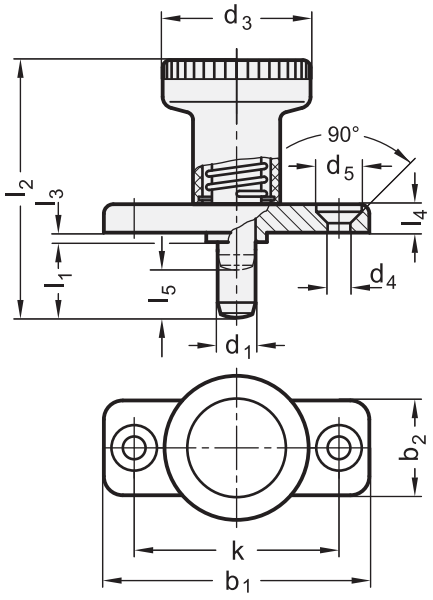


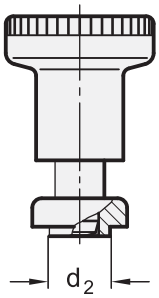


销头缩回状态
(如 $l_1 = d_1$)

**GN 608**

| 型号 | d1 销 -0.02/ -0.05 孔 H7 | l1 | b1 | b2 | d2 -0.02/-0.1 | d3 | d4 | l3 -0.15 | l4 | l5 | 弹簧负载 N ≈ 起始位置 | 弹簧负载 N ≈ 终止位置 | 轴向载荷 N | ⚖ |
|---|---|---|---|---|---|---|---|---|---|---|---|---|---|---|
| GN 608-6-6 | 6 | 6 | 40 | 18 | 10 | 25 | 4.3 | 2.5 | 4.5 | 6 | 9 | 25 | 400 | 36 |
| GN 608-6-14 | 6 | 14 | 40 | 18 | 10 | 25 | 4.3 | 2.5 | 4.5 | 6 | 9 | 25 | 400 | 39 |
| GN 608-8-8 | 8 | 8 | 46 | 20 | 12 | 31 | 5.3 | 2.5 | 4.5 | 8 | 13 | 26 | 500 | 59 |
| GN 608-8-18 | 8 | 18 | 46 | 20 | 12 | 31 | 5.3 | 2.5 | 4.5 | 8 | 13 | 26 | 500 | 64 |





ELESA 和 GANTER 依法保留所有权利。
复制图纸时请注明出处。

# GN 608.5

## 带不锈钢销头的分度销

**不带定止位**

### 规格

销体
压铸锌
镀锌，蓝钝处理

捏手
塑料（聚酰胺PA）

- 黑色，亚光饰面
- 不可拆卸

AISI 303 不锈钢销
化学镀镍

不锈钢单独元件

### 信息

GN 608.5的显著特点是其小巧的尺寸。
- 分度销系列 (参见页 738)

### 技术信息

- ISO-基本公差 (参见页 A21)
- 不锈钢特性 (参见页 A26)
- 塑料特性 (参见页 A2)
- 额定负载信息 (参见页 A42)

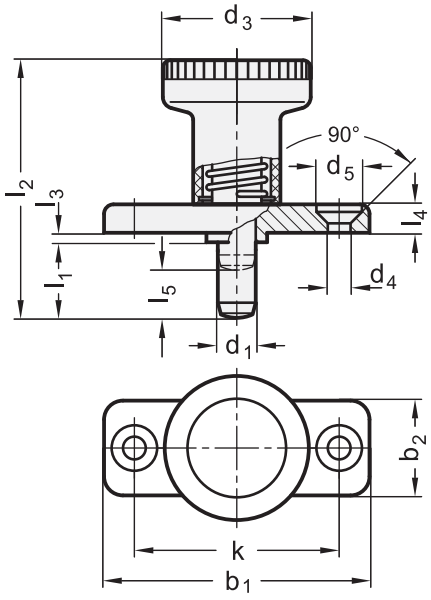


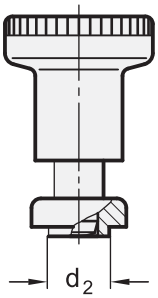


销头缩回状态
(如 $l_1 = d_1$)

**GN 608.5** 不锈钢

| 型号 | d1 销 -0.02/-0.05 孔 H7 | l1 | b1 | b2 | d2 -0.02/-0.1 | d3 | d4 | l3 -0.15 | l4 | l5 | 弹簧负载 N ≈ 起始位置 | 弹簧负载 N ≈ 终止位置 | 轴向载荷 N | ⚖ |
|---|---|---|---|---|---|---|---|---|---|---|---|---|---|---|
| GN 608.5-6-6 | 6 | 6 | 40 | 18 | 10 | 25 | 4.3 | 2.5 | 4.5 | 6 | 9 | 25 | 400 | 36 |
| GN 608.5-6-14 | 6 | 14 | 40 | 18 | 10 | 25 | 4.3 | 2.5 | 4.5 | 6 | 9 | 25 | 400 | 38 |
| GN 608.5-8-8 | 8 | 8 | 46 | 20 | 12 | 31 | 5.3 | 2.5 | 4.5 | 8 | 13 | 26 | 500 | 50 |
| GN 608.5-8-18 | 8 | 18 | 46 | 20 | 12 | 31 | 5.3 | 2.5 | 4.5 | 8 | 13 | 26 | 500 | 59 |



ELESA 和 GANTER 依法保留所有权利。
复制图纸时请注明出处。

# GN 608.1

RoHS

## 分度销

**带定止位**

### 规格

销体
压铸锌
镀锌，蓝钝处理

捏手
塑料（聚酰胺PA）

- 黑色，亚光饰面
- 不可拆卸

销
钢制，硬化处理
钢制/铜制单独元件

### 信息

带定止位的分度销GN 608.6 应用于销头必须停留在回缩位置的场合。操作时，需在销头缩回后，将捏手旋转90°，槽口会将销头固定在此位置。
GN 608.1
- 分度销系列 （参见页 738）

### 技术信息

- ISO-基本公差 （参见页 A21）
- 塑料特性 （参见页 A2）
- 额定负载信息 （参见页 A42）

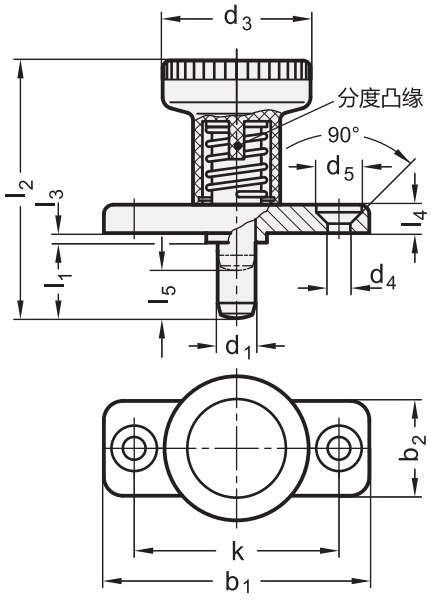


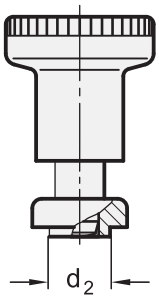


销头缩回状态
(如果 l1 = d1)

**GN 608.1**

| 型号 | d1 销 -0.02/-0.05 孔 H7 | l1 | b1 | b2 | d2 -0.02/-0.1 | d3 | d4 | d5 | k | l2 | l3 -0.15 | l4 | l5 | 弹簧负载 N ≈ 起始位置 | 弹簧负载 N ≈ 终止位置 | 轴向载荷 N | ⚖ |
|---|---|---|---|---|---|---|---|---|---|---|---|---|---|---|---|---|---|
| GN 608.1-6-6 | 6 | 6 | 40 | 18 | 10 | 25 | 4.3 | 8.3 | 30 | 37 | 2.5 | 4.5 | 6 | 9 | 25 | 400 | 36 |
| GN 608.1-6-14 | 6 | 14 | 40 | 18 | 120 | 25 | 4.3 | 8.3 | 30 | 45 | 2.5 | 4.5 | 6 | 9 | 25 | 400 | 38 |
| GN 608.1-8-8 | 8 | 8 | 46 | 20 | 12 | 31 | 5.3 | 10.4 | 34 | 44 | 2.5 | 5.5 | 8 | 13 | 26 | 500 | 60 |
| GN 608.1-8-18 | 8 | 18 | 46 | 20 | 12 | 31 | 5.3 | 10.4 | 34 | 54 | 2.5 | 5.5 | 8 | 13 | 26 | 500 | 62 |



elesa+Ganter

ELESA 和 GANTER 依法保留所有权利。
复制图纸时请注明出处。

# GN 608.6

## 带不锈钢销头的分度销

**带定止位**

### 规格

销体
压铸锌
镀锌，蓝钝处理

塑料捏手（聚酰胺PA）

- 黑色，亚光饰面
- 不可拆卸

AISI 303 不锈钢销
化学镀镍

不锈钢单独元件

### 信息

GN 608.6带定止位的分度销适用于需要将销头保持在其收缩位置的场合。为此，需缩回后将其转动90°，槽口会将销头固定在此位置。
GN 608.6 分度销以其小尺寸为特征。锁片整合在捏手内部，因而长期操作可靠性高。
- 分度销系列 （参见页 738）

### 技术信息

- ISO-基本公差 （参见页 A21）
- 不锈钢特性 （参见页 A26）
- 塑料特性 （参见页 A2）
- 额定负载信息 （参见页 A42）

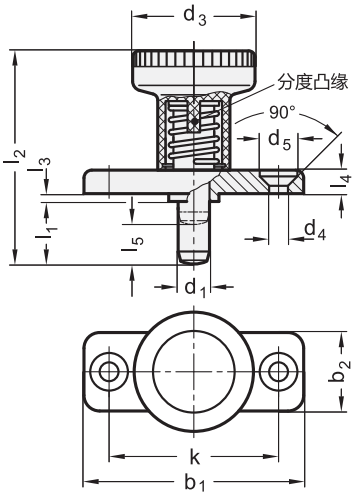


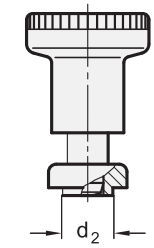


销头缩回状态
(如果 l1 = d1)

**GN 608.6** 不锈钢

| 型号 | d1 销 -0.02/-0.05 孔 H7 | l1 | b1 | b2 | d2 -0.02/-0.1 | d3 | d4 | d5 | k | l2 | l3 -0.15 | l4 | l5 | 弹簧负载 N ≈ 起始位置 | 弹簧负载 N ≈ 终止位置 | 轴向载荷 N | ⚖ |
|---|---|---|---|---|---|---|---|---|---|---|---|---|---|---|---|---|---|
| GN 608.6-6-6 | 6 | 6 | 40 | 18 | 10 | 25 | 4.3 | 8.3 | 30 | 37 | 2.5 | 4.5 | 6 | 9 | 25 | 400 | 36 |
| GN 608.6-6-14 | 6 | 14 | 40 | 8 | 10 | 25 | 4.3 | 8.3 | 30 | 45 | 2.5 | 4.5 | 6 | 9 | 25 | 400 | 38 |
| GN 608.6-8-8 | 8 | 8 | 46 | 20 | 12 | 31 | 5.3 | 10.4 | 34 | 44 | 2.5 | 5.5 | 8 | 13 | 26 | 500 | 60 |
| GN 608.6-8-18 | 8 | 18 | 46 | 20 | 12 | 31 | 5.3 | 10.4 | 34 | 54 | 2.5 | 5.5 | 8 | 13 | 26 | 500 | 62 |



ELESA 和 GANTER 依法保留所有权利。
复制图纸时请注明出处。

# GN 822

## 迷你分度销

**钢制/不锈钢，隐藏式分度装置，带及不带定止位**

### 规格

**类型**

- **B**型: 不带定止位
- **C**型: 带定止位

**钢制款式 ST**

镀锌，蓝钝处理

**AISI 303 不锈钢款式 NI**

销
AISI 303 不锈钢

弹簧
AISI 301 不锈钢

塑料捏手 (聚酰胺PA)

- 黑色，亚光饰面
- 红色，RAL 3000 **RT**
- 不可拆卸

### 信息

GN 822 微型分度销由于其尺寸小，特别适用于薄壁装配。
插入锯齿形的捏手内部并由其固定。销头缩回时，锁紧螺母的扳手立面外露，因此可用叉形扳手方便地拧紧迷你型分度销。
C型捏手可旋转30°，槽口会将销头固定在此位置。

- 分度销系列 (参见页 738)

### 附件

定距衬套 GN 609.5 (参见页 810) 需单独订购

### 技术信息

- 不锈钢特性 (参见页 A26)
- 塑料特性 (参见页 A2)
- 额定负载信息 (参见页 A42)

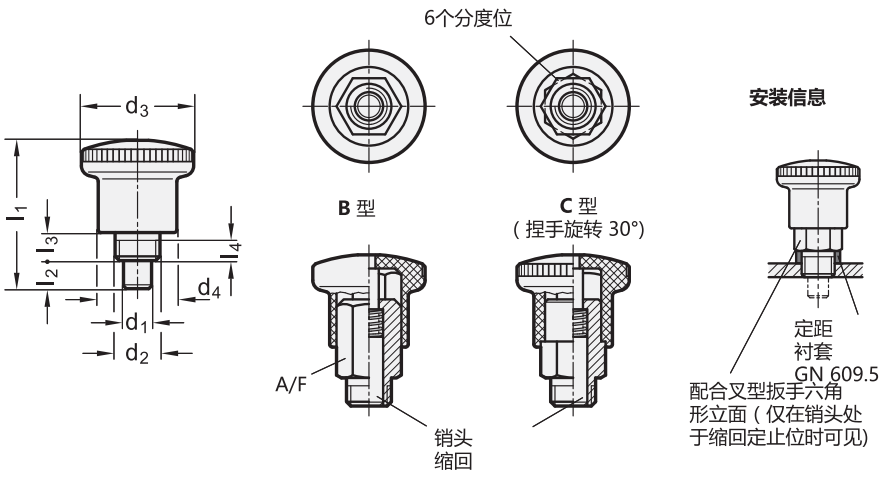




ELESA 和 GANTER 依法保留所有权利。
复制图纸时请注明出处。

# GN 822 | 迷你分度销



## GN 822

| 型号 | d1 销 0/-0.06 孔 +0.05/+0.1 | d2 | d3 | d4 | l1 | l2 最小 | l3 | l4 最小 | A/F | 弹簧负载 N ≈ 起始位置 | 弹簧负载 N ≈ 终止位置 | ⚖ |
|---|---|---|---|---|---|---|---|---|---|---|---|---|
| GN 822-4-B-ST | 4 | M 8 x 07.5 | 21 | 15 | 26.5 | 5 | 5 | 3.5 | 10 | 4.5 | 12 | 14 |
| GN 822-5-B-ST | 5 | M 8 x 07.5 | 21 | 15 | 26.5 | 5 | 5 | 3.5 | 10 | 4.5 | 12 | 14 |
| GN 822-6-B-ST | 6 | M 10 x 1 | 25 | 18 | 34 | 7 | 7 | 4.5 | 12 | 5 | 18 | 25 |
| GN 822-7-B-ST | 7 | M 10 x 1 | 25 | 18 | 34 | 7 | 7 | 4.5 | 12 | 5 | 18 | 26 |
| GN 822-4-C-ST | 4 | M 8 x 07.5 | 21 | 15 | 26.5 | 5 | 5 | 3.5 | 10 | 4.5 | 12 | 13 |
| GN 822-5-C-ST | 5 | M 8 x 07.5 | 21 | 15 | 26.5 | 5 | 5 | 3.5 | 10 | 4.5 | 12 | 14 |
| GN 822-6-C-ST | 6 | M 10 x 1 | 25 | 18 | 34 | 7 | 7 | 4.5 | 12 | 5 | 18 | 23 |
| GN 822-7-C-ST | 7 | M 10 x 1 | 25 | 18 | 34 | 7 | 7 | 4.5 | 12 | 5 | 18 | 24 |
| GN 822-4-B-ST-RT | 4 | M 8 x 07.5 | 21 | 15 | 26.5 | 5 | 5 | 3.5 | 10 | 4.5 | 12 | 13 |
| GN 822-5-B-ST-RT | 5 | M 8 x 07.5 | 21 | 15 | 26.5 | 5 | 5 | 3.5 | 10 | 4.5 | 12 | 14 |
| GN 822-6-B-ST-RT | 6 | M 10 x 1 | 25 | 18 | 34 | 7 | 7 | 4.5 | 12 | 5 | 18 | 25 |
| GN 822-7-B-ST-RT | 7 | M 10 x 1 | 25 | 18 | 34 | 7 | 7 | 4.5 | 12 | 5 | 18 | 26 |
| GN 822-4-C-ST-RT | 4 | M 8 x 07.5 | 21 | 15 | 26.5 | 5 | 5 | 3.5 | 10 | 4.5 | 12 | 13 |
| GN 822-5-C-ST-RT | 5 | M 8 x 07.5 | 21 | 15 | 26.5 | 5 | 5 | 3.5 | 10 | 4.5 | 12 | 24 |
| GN 822-6-C-ST-RT | 6 | M 10 x 1 | 25 | 18 | 34 | 7 | 7 | 4.5 | 12 | 5 | 18 | 24 |
| GN 822-7-C-ST-RT | 7 | M 10 x 1 | 25 | 18 | 34 | 7 | 7 | 4.5 | 12 | 5 | 18 | 25 |

## GN 822-NI

不锈钢

| 型号 | d1 销 0/-0.06 孔 +0.05/+0.1 | d2 | d3 | d4 | l1 | l2 最小 | l3 | l4 最小 | A/F | 弹簧负载 N ≈ 起始位置 | 弹簧负载 N ≈ 终止位置 | ⚖ |
|---|---|---|---|---|---|---|---|---|---|---|---|---|
| GN 822-4-B-NI | 4 | M 8 x 07.5 | 21 | 15 | 26.5 | 5 | 5 | 3.5 | 10 | 4.5 | 12 | 13 |
| GN 822-5-B-NI | 5 | M 8 x 07.5 | 21 | 15 | 26.5 | 5 | 5 | 3.5 | 10 | 4.5 | 12 | 14 |
| GN 822-6-B-NI | 6 | M 10 x 1 | 25 | 18 | 34 | 7 | 7 | 4.5 | 12 | 5 | 18 | 25 |
| GN 822-7-B-NI | 7 | M 10 x 1 | 25 | 18 | 34 | 7 | 7 | 4.5 | 12 | 5 | 18 | 26 |
| GN 822-4-C-NI | 4 | M 8 x 07.5 | 21 | 15 | 26.5 | 5 | 5 | 3.5 | 10 | 4.5 | 12 | 14 |
| GN 822-5-C-NI | 5 | M 8 x 07.5 | 21 | 15 | 26.5 | 5 | 5 | 3.5 | 10 | 4.5 | 12 | 14+ |
| GN 822-6-C-NI | 6 | M 10 x 1 | 25 | 18 | 34 | 7 | 7 | 4.5 | 12 | 5 | 18 | 24 |
| GN 822-7-C-NI | 7 | M 10 x 1 | 25 | 18 | 34 | 7 | 7 | 4.5 | 12 | 5 | 18 | 25 |
| GN 822-4-B-NI-RT | 4 | M 8 x 07.5 | 21 | 15 | 26.5 | 5 | 5 | 3.5 | 10 | 4.5 | 12 | 13 |
| GN 822-5-B-NI-RT | 5 | M 8 x 07.5 | 21 | 15 | 26.5 | 5 | 5 | 3.5 | 10 | 4.5 | 12 | 14 |
| GN 822-6-B-NI-RT | 6 | M 10 x 1 | 25 | 18 | 34 | 7 | 7 | 4.5 | 12 | 5 | 18 | 25 |
| GN 822-7-B-NI-RT | 7 | M 10 x 1 | 25 | 18 | 34 | 7 | 7 | 4.5 | 12 | 5 | 18 | 26 |
| GN 822-4-C-NI-RT | 4 | M 8 x 07.5 | 21 | 15 | 26.5 | 5 | 5 | 3.5 | 10 | 4.5 | 12 | 10 |
| GN 822-5-C-NI-RT | 5 | M 8 x 07.5 | 21 | 15 | 26.5 | 5 | 5 | 3.5 | 10 | 4.5 | 12 | 20 |
| GN 822-6-C-NI-RT | 6 | M 10 x 1 | 25 | 18 | 34 | 7 | 7 | 4.5 | 12 | 5 | 18 | 24 |
| GN 822-7-C-NI-RT | 7 | M 10 x 1 | 25 | 18 | 34 | 7 | 7 | 4.5 | 12 | 5 | 18 | 30 |

ELESA 和 GANTER 依法保留所有权利。
复制图纸时请注明出处。

# GN 822.1

## 迷你分度销

**钢制/不锈钢, 开放式分度装置,, 带及不带定止位**

### 规格

**类型**

- **B**型: 不带定止位
- **C**型: 带定止位

**钢制款式 ST**

镀锌, 蓝钝处理

**AISI 303 不锈钢款式 NI**

销
AISI 303 不锈钢

弹簧
AISI 301 不锈钢

塑料捏手 (聚酰胺PA)

- 黑色, 亚光饰面
- 红色, RAL 3000 **RT**
- 不可拆卸

### 信息

迷你型分度销 GN 822.1由于其小尺寸而著称。这类分度销被设计为安装在金属薄壁结构上。
C 型
- 分度销系列 (参见页 738)

### 技术信息

- 不锈钢特性 (参见页 A26)
- 塑料特性 (参见页 A2)
- 额定负载信息 (参见页 A42)

**B 型**

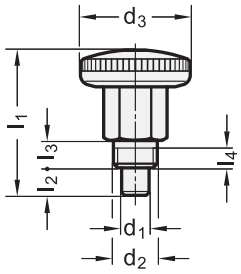


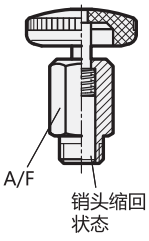


**C 型**

(捏手旋转90°)

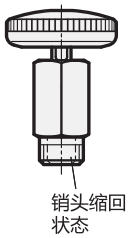


**安装信息**

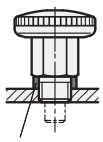




ELESA 和 GANTER 依法保留所有权利。
复制图纸时请注明出处。

# GN 822.1 | 迷你分度销



**GN 822.1**

| 型号 | d1 销 0/-0.06 孔 +0.05/+0.1 | d1 | d3 | l1 | l2 最小 | l3 | l4 最小 | A/F | 弹簧负载 N ≈ 起始位置 | 弹簧负载 N ≈ 终止位置 | ⚖ |
|---|---|---|---|---|---|---|---|---|---|---|---|
| GN 822.1-4-B-ST | 4 | M 8 x 0.75 | 21 | 26.5 | 5 | 5 | 3.5 | 10 | 4.5 | 12 | 13 |
| GN 822.1-5-B-ST | 5 | M 8 x 0.75 | 21 | 26.5 | 5 | 5 | 3.5 | 10 | 4.5 | 12 | 13 |
| GN 822.1-6-B-ST | 6 | M 10 x 1 | 25 | 34 | 7 | 7 | 4.5 | 12 | 5 | 18 | 23 |
| GN 822.1-7-B-ST | 7 | M 10 x 1 | 25 | 34 | 7 | 7 | 4.5 | 12 | 5 | 18 | 23 |
| GN 822.1-4-C-ST | 4 | M 8 x 0.75 | 21 | 26.5 | 5 | 5 | 3.5 | 10 | 4.5 | 12 | 12 |
| GN 822.1-5-C-ST | 5 | M 8 x 0.75 | 21 | 26.5 | 5 | 5 | 3.5 | 10 | 4.5 | 12 | 12 |
| GN 822.1-6-C-ST | 6 | M 10 x 1 | 25 | 34 | 7 | 7 | 4.5 | 12 | 5 | 18 | 20 |
| GN 822.1-7-C-ST | 7 | M 10 x 1 | 25 | 34 | 7 | 7 | 4.5 | 12 | 5 | 18 | 22 |
| GN 822.1-4-B-ST-RT | 4 | M 8 x 0.75 | 21 | 26.5 | 5 | 5 | 3.5 | 10 | 4.5 | 12 | 13 |
| GN 822.1-5-B-ST-RT | 5 | M 8 x 0.75 | 21 | 26.5 | 5 | 5 | 3.5 | 10 | 4.5 | 12 | 13 |
| GN 822.1-6-B-ST-RT | 6 | M 10 x 1 | 25 | 34 | 7 | 7 | 4.5 | 12 | 5 | 18 | 23 |
| GN 822.1-7-B-ST-RT | 7 | M 10 x 1 | 25 | 34 | 7 | 7 | 4.5 | 12 | 5 | 18 | 23 |
| GN 822.1-4-C-ST-RT | 4 | M 8 x 0.75 | 21 | 26.5 | 5 | 5 | 3.5 | 10 | 4.5 | 12 | 12 |
| GN 822.1-5-C-ST-RT | 5 | M 8 x 0.75 | 21 | 26.5 | 5 | 5 | 3.5 | 10 | 4.5 | 12 | 12 |
| GN 822.1-6-C-ST-RT | 6 | M 10 x 1 | 25 | 34 | 7 | 7 | 4.5 | 12 | 5 | 18 | 22 |
| GN 822.1-7-C-ST-RT | 7 | M 10 x 1 | 25 | 34 | 7 | 7 | 4.5 | 12 | 5 | 18 | 22 |

**GN 822.1-NI** 不锈钢

| 型号 | d1 销 0/-0.06 孔 +0.05/+0.1 | d1 | d3 | l1 | l2 最小 | l3 | l4 最小 | A/F | 弹簧负载 N ≈ 起始位置 | 弹簧负载 N ≈ 终止位置 | ⚖ |
|---|---|---|---|---|---|---|---|---|---|---|---|
| GN 822.1-4-B-NI | 4 | M 8 x 0.75 | 21 | 26.5 | 5 | 5 | 3.5 | 10 | 4.5 | 12 | 13 |
| GN 822.1-5-B-NI | 5 | M 8 x 0.75 | 21 | 26.5 | 5 | 5 | 3.5 | 10 | 4.5 | 12 | 13 |
| GN 822.1-6-B-NI | 6 | M 10 x 1 | 25 | 34 | 7 | 7 | 4.5 | 12 | 5 | 18 | 23 |
| GN 822.1-7-B-NI | 7 | M 10 x 1 | 25 | 34 | 7 | 7 | 4.5 | 12 | 5 | 18 | 23 |
| GN 822.1-4-C-NI | 4 | M 8 x 0.75 | 21 | 26.5 | 5 | 5 | 3.5 | 10 | 4.5 | 12 | 12 |
| GN 822.1-5-C-NI | 5 | M 8 x 0.75 | 21 | 26.5 | 5 | 5 | 3.5 | 10 | 4.5 | 12 | 13 |
| GN 822.1-6-C-NI | 6 | M 10 x 1 | 25 | 34 | 7 | 7 | 4.5 | 12 | 5 | 18 | 22 |
| GN 822.1-7-C-NI | 7 | M 10 x 1 | 25 | 34 | 7 | 7 | 4.5 | 12 | 5 | 18 | 23 |
| GN 822.1-4-B-NI-RT | 4 | M 8 x 0.75 | 21 | 26.5 | 5 | 5 | 3.5 | 10 | 4.5 | 12 | 13 |
| GN 822.1-5-B-NI-RT | 5 | M 8 x 0.75 | 21 | 26.5 | 5 | 5 | 3.5 | 10 | 4.5 | 12 | 13 |
| GN 822.1-6-B-NI-RT | 6 | M 10 x 1 | 25 | 34 | 7 | 7 | 4.5 | 12 | 5 | 18 | 23 |
| GN 822.1-7-B-NI-RT | 7 | M 10 x 1 | 25 | 34 | 7 | 7 | 4.5 | 12 | 5 | 18 | 23 |
| GN 822.1-4-C-NI-RT | 4 | M 8 x 0.75 | 21 | 26.5 | 5 | 5 | 3.5 | 10 | 4.5 | 12 | 12 |
| GN 822.1-5-C-NI-RT | 5 | M 8 x 0.75 | 21 | 26.5 | 5 | 5 | 3.5 | 10 | 4.5 | 12 | 13 |
| GN 822.1-6-C-NI-RT | 6 | M 10 x 1 | 25 | 34 | 7 | 7 | 4.5 | 12 | 5 | 18 | 22 |
| GN 822.1-7-C-NI-RT | 7 | M 10 x 1 | 25 | 34 | 7 | 7 | 4.5 | 12 | 5 | 18 | 23 |

ELESA 和 GANTER 依法保留所有权利。
复制图纸时请注明出处。

# GN 822.7

## 不锈钢-迷你定位销

**带/不带定止位**

**规格**

**类型**

- **B**型：不带定止位，带塑料捏手
- **BN**型：不带定止位，带不锈钢捏手
- **C**型：带定止位，带塑料捏手
- **CN**型：带定止位，带不锈钢捏手

衬套/销
AISI 303 不锈钢

弹簧
AISI 301 不锈钢

**带塑料捏手款式**

B型和C型捏手

- 塑料（聚酰胺PA）
- 黑色，亚光饰面
- 不可拆卸

不锈钢捏手款式

BN 和 CN 型捏手

- AISI CF-8 不锈钢
- 喷砂亚光
- 不可拆卸

**信息**

GN 822.7 迷你型分度销以其小尺寸为显著特征。
基于原理 GN 822 (参见页 780) 迷你型分度销的巧妙结构与目前所有螺栓和螺纹各类尺寸匹配。
GN 822.7作为 GN 607 (参见页 769) /GN 607.1 (参见页 770) 分度销的替代品，且价格合理。如需安装，须先通过滚花捏手将迷你型分度销旋入。拉动分度销头会释放六角螺母，其可以由开口扳手拧紧。
销头缩回时，锁紧螺母的扳手立面外露，因此可用叉形扳手方便地拧紧迷你型分度销。
对于C型和CK型，可在销头缩回后，将按钮转动30°，使用分度锁将其固定在“回缩”位置。
- 分度销系列 (参见页 738)

**附件**

定距衬套 GN 609.5 (参见页 810) 或扁平六角螺母 GN 909.5 (参见页 809) 需单独订购

**技术信息**

- 不锈钢特性 (参见页 A26)
- 塑料特性 (参见页 A2)
- ISO-基本公差 (参见页 A21)
- 额定负载信息 (参见页 A42)

**可按需提供**

- 带红色捏手





ELESA 和 GANTER 依法保留所有权利。
复制图纸时请注明出处。

# GN 822.7 | 不锈钢-迷你定位销

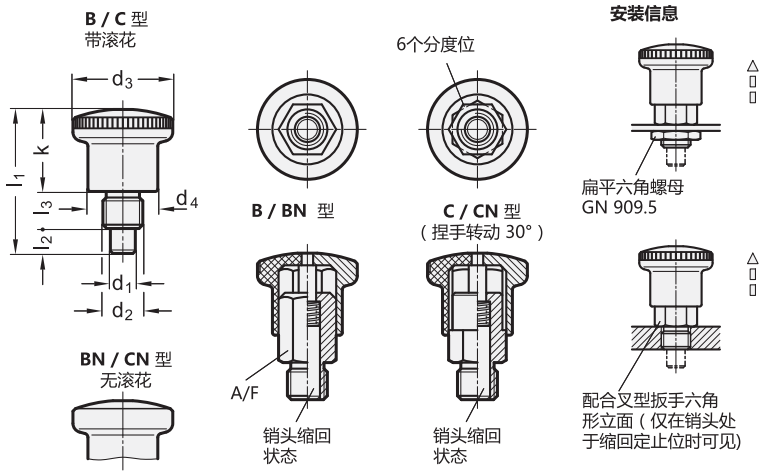


* 增加迷你分度销的型号索引((B, BN, C 或 CN)

| B | BN | C | CN |
|---|---|---|---|
| 不带定止位 | 无定止位置，带不锈鋼旋鈕 | 带定止位置，带塑料旋鈕 | 带定止位，带不锈钢捏手 |

**GN 822.7** 不锈钢

| 型号 | d1 孔 +0.03/+0.08 销 h9 | d2 | d3 | d4 | l1 | l2 最小 | l3 | k | A/F | 弹簧负载 N ≈ 起始位置 | 弹簧负载 N ≈ 终止位置 | ⚖ |
|---|---|---|---|---|---|---|---|---|---|---|---|---|
| GN 822.7-4-M8-* | 4 | M 8 | 21 | 15 | 27.5 | 5 | 6 | 16.5 | 10 | 4 | 12 | 14 |
| GN 822.7-4-M8x1-* | 4 | M 8 x 1 | 21 | 15 | 27.5 | 5 | 6 | 16.5 | 10 | 4 | 12 | 15 |
| GN 822.7-5-M10-* | 5 | M 10 | 25 | 18 | 34 | 6 | 8 | 20 | 12 | 6 | 16 | 25 |
| GN 822.7-5-M10x1-* | 5 | M 10 x 1 | 25 | 18 | 34 | 6 | 8 | 20 | 12 | 6 | 16 | 25 |
| GN 822.7-6-M10-* | 6 | M 10 | 25 | 18 | 34 | 6 | 8 | 20 | 12 | 6 | 16 | 26 |
| GN 822.7-6-M10x1-* | 6 | M 10 x 1 | 25 | 18 | 34 | 6 | 8 | 23.5 | 12 | 6 | 16 | 26 |
| GN 822.7-6-M12-* | 6 | M 12 | 28 | 20 | 40.5 | 7 | 10 | 23.5 | 14 | 10 | 23 | 40 |
| GN 822.7-6-M12x1,5-* | 6 | M 12 x 1.5 | 28 | 20 | 40.5 | 7 | 10 | 23.5 | 14 | 10 | 23 | 40 |
| GN 822.7-7-M12-* | 7 | M 12 | 28 | 20 | 40.5 | 7 | 10 | 23.5 | 14 | 10 | 23 | 41 |
| GN 822.7-7-M12x1,5-* | 7 | M 12 x 1.5 | 28 | 20 | 40.5 | 7 | 10 | 23.5 | 14 | 10 | 23 | 41 |
| GN 822.7-8-M16-* | 8 | M 16 | 33 | 23 | 47.5 | 10 | 12 | 25.5 | 17 | 11 | 35 | 67 |
| GN 822.7-8-M16x1,5-* | 8 | M 16 x 1.5 | 33 | 23 | 47.5 | 10 | 12 | 25.5 | 17 | 11 | 35 | 67 |
| GN 822.7-10-M16-* | 10 | M 16 | 33 | 23 | 47.5 | 10 | 12 | 25.5 | 17 | 11 | 35 | 68 |
| GN 822.7-10-M16x1,5-* | 10 | M 16 x 1.5 | 33 | 23 | 47.5 | 10 | 12 | 25.5 | 17 | 11 | 35 | 70 |

B 型重量

ELESA 和 GANTER 依法保留所有权利。
复制图纸时请注明出处。

# GN 822.9

## 不锈钢-迷你定位销

**带/不带定止位**

### 规格

**类型**

- **B**型：不带定止位，带塑料捏手
- **BN**型：不带定止位，带不锈钢捏手
- **C**型：带定止位，带塑料捏手
- **CN**型：带定止位，带不锈钢捏手

导轨
AISI 304 不锈钢

销
AISI 303 不锈钢

弹簧
AISI 301 不锈钢

**带塑料捏手款式**

B型和C型捏手

- 塑料（聚酰胺PA）
- 黑色，亚光饰面
- 不可拆卸

**不锈钢捏手款式**

BN型和CN型捏手

- AISI CF-8
- 亚光喷砂饰面
- 黑色，亚光饰面

### 信息

不锈钢-迷你分度销GN 822.9以小尺寸著称。可用沉头螺钉安装。
作为不锈钢迷你分度销 GN 608.5 (参见页 777) 和 GN 608.6 (参见页 779) 的替代选项。
对于C型和CK型，可在销头缩回后，将按钮转动30°，使用分度锁将其固定在“回缩”位置。
- 分度销系列 (参见页 738)

### 技术信息

- ISO-基本公差 (参见页 A21)
- 不锈钢特性 (参见页 A26)
- 塑料特性 (参见页 A2)
- 额定负载信息 (参见页 A42)

### 可按需提供

- 带红色捏手

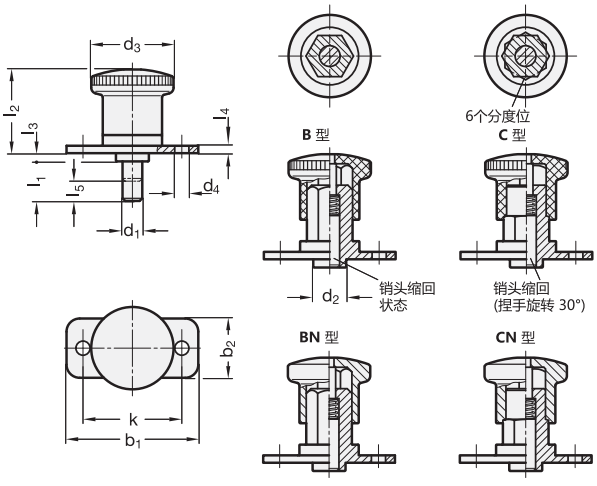




ELESA 和 GANTER 依法保留所有权利。
复制图纸时请注明出处。

# GN 822.9 | 不锈钢-迷你定位销



**GN 822.9-B/C** 不锈钢

| 型号 | d1 孔 +0.03/+0.08 销 h9 | l1 | b1 | b2 | d2 | d3 | d4 | k | l2 | l3 | l4 | l5 | 弹簧负载 N ≈ 起始位置 | 弹簧负载 N ≈ 终止位置 | ⚖ |
|---|---|---|---|---|---|---|---|---|---|---|---|---|---|---|---|
| GN 822.9-4-5-B | 4 | 5 | 35 | 15 | 8 | 21 | 4.3 | 25 | 20.5 | 2 | 2 | 5 | 4 | 12 | 23 |
| GN 822.9-4-10-B | 4 | 10 | 35 | 15 | 8 | 21 | 4.3 | 25 | 20.5 | 2 | 2 | 5 | 4 | 12 | 23 |
| GN 822.9-5-6-B | 5 | 6 | 40 | 18 | 10 | 25 | 4.3 | 30 | 25.5 | 2.5 | 2 | 6 | 6 | 16 | 40 |
| GN 822.9-5-12-B | 5 | 12 | 40 | 18 | 10 | 25 | 4.3 | 30 | 25.5 | 2.5 | 2 | 6 | 6 | 16 | 41 |
| GN 822.9-6-6-B | 6 | 6 | 40 | 18 | 10 | 25 | 4.3 | 30 | 25.5 | 2.5 | 2 | 6 | 6 | 16 | 40 |
| GN 822.9-6-12-B | 6 | 12 | 40 | 18 | 10 | 25 | 4.3 | 30 | 25.5 | 2.5 | 2 | 6 | 6 | 16 | 42 |
| GN 822.9-8-10-B | 8 | 10 | 50 | 23 | 14 | 33 | 5.3 | 38 | 35 | 2.5 | 3 | 10 | 11 | 35 | 100 |
| GN 822.9-8-20-B | 8 | 20 | 50 | 23 | 14 | 33 | 5.3 | 38 | 35 | 2.5 | 3 | 10 | 11 | 35 | 105 |
| GN 822.9-10-10-B | 10 | 10 | 50 | 23 | 14 | 33 | 5.3 | 38 | 35 | 2.5 | 3 | 10 | 11 | 35 | 103 |
| GN 822.9-10-20-B | 10 | 20 | 50 | 23 | 14 | 33 | 5.3 | 38 | 35 | 2.5 | 3 | 10 | 11 | 35 | 109 |
| GN 822.9-4-5-C | 4 | 5 | 35 | 15 | 8 | 21 | 4.3 | 25 | 20.5 | 2 | 2 | 5 | 4 | 12 | 23 |
| GN 822.9-4-10-C | 4 | 10 | 35 | 15 | 8 | 21 | 4.3 | 25 | 20.5 | 2 | 2 | 5 | 4 | 12 | 24 |
| GN 822.9-5-6-C | 5 | 6 | 40 | 18 | 10 | 25 | 4.3 | 30 | 25.5 | 2.5 | 2 | 6 | 6 | 16 | 40 |
| GN 822.9-5-12-C | 5 | 12 | 40 | 18 | 10 | 25 | 4.3 | 30 | 25.5 | 2.5 | 2 | 6 | 6 | 16 | 41 |
| GN 822.9-6-6-C | 6 | 6 | 40 | 18 | 10 | 25 | 4.3 | 30 | 25.5 | 2.5 | 2 | 6 | 6 | 16 | 40 |
| GN 822.9-6-12-C | 6 | 12 | 40 | 18 | 10 | 25 | 4.3 | 30 | 25.5 | 2.5 | 2 | 6 | 6 | 16 | 42 |
| GN 822.9-8-10-C | 8 | 10 | 50 | 23 | 14 | 33 | 5.3 | 38 | 35 | 2.5 | 3 | 10 | 11 | 35 | 99 |
| GN 822.9-8-20-C | 8 | 20 | 50 | 23 | 14 | 33 | 5.3 | 38 | 35 | 2.5 | 3 | 10 | 11 | 35 | 103 |
| GN 822.9-10-10-C | 10 | 10 | 50 | 23 | 14 | 33 | 5.3 | 38 | 35 | 2.5 | 3 | 10 | 11 | 35 | 102 |
| GN 822.9-10-20-C | 10 | 20 | 50 | 23 | 14 | 33 | 5.3 | 38 | 35 | 2.5 | 3 | 10 | 11 | 35 | 108 |

**GN 822.9-BN/CN** 不锈钢

| 型号 | d1 孔 +0.03/+0.08 销 h9 | l1 | b1 | b2 | d2 | d3 | d4 | k | l2 | l3 | l4 | l5 | 弹簧负载 N ≈ 起始位置 | 弹簧负载 N ≈ 终止位置 | ⚖ |
|---|---|---|---|---|---|---|---|---|---|---|---|---|---|---|---|
| GN 822.9-4-5-BN | 4 | 5 | 35 | 15 | 8 | 21 | 4.3 | 25 | 20.5 | 2 | 2 | 5 | 4 | 12 | 37 |
| GN 822.9-4-10-BN | 4 | 10 | 35 | 15 | 8 | 21 | 4.3 | 25 | 20.5 | 2 | 2 | 5 | 4 | 12 | 37 |
| GN 822.9-5-6-BN | 5 | 6 | 40 | 18 | 10 | 25 | 4.3 | 30 | 25.5 | 2.5 | 2 | 6 | 6 | 16 | 64 |
| GN 822.9-5-12-BN | 5 | 12 | 40 | 18 | 10 | 25 | 4.3 | 30 | 25.5 | 2.5 | 2 | 6 | 6 | 16 | 65 |
| GN 822.9-6-6-BN | 6 | 6 | 40 | 18 | 10 | 25 | 4.3 | 30 | 25.5 | 2.5 | 2 | 6 | 6 | 16 | 65 |
| GN 822.9-6-12-BN | 6 | 12 | 40 | 18 | 10 | 25 | 4.3 | 30 | 25.5 | 2.5 | 2 | 6 | 6 | 16 | 66 |
| GN 822.9-8-10-BN | 8 | 10 | 50 | 23 | 14 | 33 | 5.3 | 38 | 35 | 2.5 | 3 | 10 | 11 | 35 | 146 |
| GN 822.9-8-20-BN | 8 | 20 | 50 | 23 | 14 | 33 | 5.3 | 38 | 35 | 2.5 | 3 | 10 | 11 | 35 | 150 |
| GN 822.9-10-10-BN | 10 | 10 | 50 | 23 | 14 | 33 | 5.3 | 38 | 35 | 2.5 | 3 | 10 | 11 | 35 | 149 |
| GN 822.9-10-20-BN | 10 | 20 | 50 | 23 | 14 | 33 | 5.3 | 38 | 35 | 2.5 | 3 | 10 | 11 | 35 | 155 |
| GN 822.9-4-5-CN | 4 | 5 | 35 | 15 | 8 | 21 | 4.3 | 25 | 20.5 | 2 | 2 | 5 | 4 | 12 | 37 |
| GN 822.9-4-10-CN | 4 | 10 | 35 | 15 | 8 | 21 | 4.3 | 25 | 20.5 | 2 | 2 | 5 | 4 | 12 | 37 |
| GN 822.9-5-6-CN | 5 | 6 | 40 | 18 | 10 | 25 | 4.3 | 30 | 25.5 | 2.5 | 2 | 6 | 6 | 16 | 64 |
| GN 822.9-5-12-CN | 5 | 12 | 40 | 18 | 10 | 25 | 4.3 | 30 | 25.5 | 2.5 | 2 | 6 | 6 | 16 | 65 |
| GN 822.9-6-6-CN | 6 | 6 | 40 | 18 | 10 | 25 | 4.3 | 30 | 25.5 | 2.5 | 2 | 6 | 6 | 16 | 47 |
| GN 822.9-6-12-CN | 6 | 12 | 40 | 18 | 10 | 25 | 4.3 | 30 | 25.5 | 2.5 | 2 | 6 | 6 | 16 | 66 |
| GN 822.9-8-10-CN | 8 | 10 | 50 | 23 | 14 | 33 | 5.3 | 38 | 35 | 2.5 | 3 | 10 | 11 | 35 | 146 |
| GN 822.9-8-20-CN | 8 | 20 | 50 | 23 | 14 | 33 | 5.3 | 38 | 35 | 2.5 | 3 | 10 | 11 | 35 | 150 |
| GN 822.9-10-10-CN | 10 | 10 | 50 | 23 | 14 | 33 | 5.3 | 38 | 35 | 2.5 | 3 | 10 | 11 | 35 | 148 |
| GN 822.9-10-20-CN | 10 | 20 | 50 | 23 | 14 | 33 | 5.3 | 38 | 35 | 2.5 | 3 | 10 | 11 | 35 | 154 |

ELESA 和 GANTER 依法保留所有权利。
复制图纸时请注明出处。

# GN 822.8

RoHS

## 迷你分度销

**带/不带定止位**

### 规格

**类型**

- **B**型: 不带定止位
- **C**型: 带定止位

销体
压铸锌
喷塑涂层
黑色, 纹理饰面

销
AISI 303 不锈钢

弹簧
AISI 301 不锈钢

捏手
塑料 (聚酰胺PA)

- 黑色, 亚光饰面
- 不可拆卸

### 信息

GN 822.8迷你型分度销的特征在于尺寸小。此款分度销使用埋头螺钉安装。
还可提供价格实惠的迷你分度销GN 608 (参见页776) 与GN 608.1 (参见页778), 作为分度销的替代选项。
对于C型, 可在销头缩回后, 将按钮转动30°, 使用分度锁将其固定在“回缩”位置。

- 分度销系列 (参见页 738)

### 可按需提供

- 带红色捏手

### 技术信息

- ISO-基本公差 (参见页 A21)
- 不锈钢特性 (参见页 A26)
- 塑料特性 (参见页 A2)
- 额定负载信息 (参见页 A42)

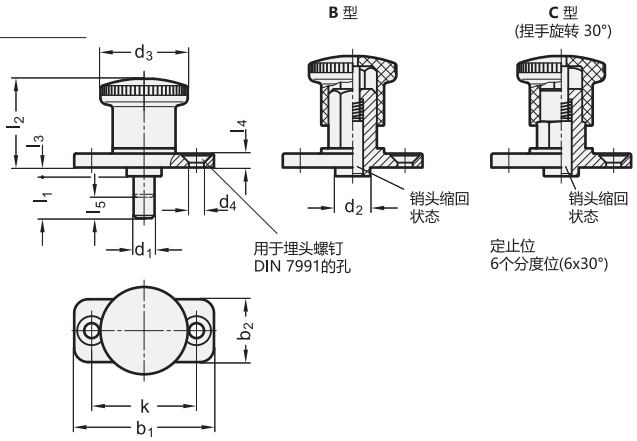


*增加迷你分度销的型号索引((B 或 C)

| B | C |
|---|---|
| 不带定止位 | 带定止位 |

**GN 822.8**

| 型号 | d1 孔 +0.03/+0.08 销 h9 | l1 | b1 | b2 | d2 -0.15 | d3 | d4 | k | l2 | l3 | l4 | l5 | 弹簧负载 N ≈ 起始位置 | 弹簧负载 N ≈ 终止位置 | ⚖ |
|---|---|---|---|---|---|---|---|---|---|---|---|---|---|---|---|
| GN 822.8-4-5-* | 4 | 5 | 35 | 15 | 8 | 21 | 4.3 | 25 | 20.5 | 2 | 4 | 5 | 4 | 12 | 23 |
| GN 822.8-4-10-* | 4 | 10 | 35 | 15 | 8 | 21 | 4.3 | 25 | 20.5 | 2 | 4 | 5 | 4 | 21 | 23 |
| GN 822.8-5-6-* | 5 | 6 | 40 | 18 | 10 | 25 | 4.3 | 30 | 25.5 | 2.5 | 4 | 6 | 6 | 16 | 39 |
| GN 822.8-5-12-* | 5 | 12 | 40 | 18 | 10 | 25 | 4.3 | 30 | 25.5 | 2.5 | 4 | 6 | 6 | 16 | 40 |
| GN 822.8-6-6-* | 6 | 6 | 40 | 18 | 10 | 25 | 4.3 | 30 | 25.5 | 2.5 | 4 | 6 | 6 | 16 | 39 |
| GN 822.8-6-12-* | 6 | 12 | 40 | 18 | 10 | 25 | 4.3 | 30 | 25.5 | 2.5 | 4 | 6 | 6 | 16 | 41 |
| GN 822.8-8-10-* | 8 | 10 | 50 | 23 | 14 | 33 | 5.3 | 38 | 35 | 2.5 | 5 | 10 | 11 | 35 | 94 |
| GN 822.8-8-20-* | 8 | 20 | 50 | 23 | 14 | 33 | 5.3 | 38 | 35 | 2.5 | 5 | 10 | 11 | 35 | 98 |
| GN 822.8-10-10-* | 10 | 10 | 50 | 23 | 14 | 33 | 5.3 | 38 | 35 | 2.5 | 5 | 10 | 11 | 35 | 96 |
| GN 822.8-10-20-* | 10 | 20 | 50 | 23 | 14 | 33 | 5.3 | 38 | 35 | 2.5 | 5 | 10 | 11 | 35 | 102 |

B 型重量



elesa+Ganter

ELESA 和 GANTER 依法保留所有权利。
复制图纸时请注明出处。

# GN 412

## 分度销

### 带/不带定止位

**规格**

**类型**

- **B**型: 不带定止位
- **C**型: 带定止位

**识别号**

- **1**: 从正前方安装
- **2**: 从背面安装

销体
压铸锌
喷塑涂层
黑色，纹理饰面

销
AISI 303 不锈钢

弹簧
AISI 301 不锈钢

捏手
塑料 (聚酰胺PA)

- 黑色，亚光饰面
- 不可拆卸

**信息**

GN 412 分度销的显著特点在于其紧凑的设计。该产品即可用柱头螺钉从前方安装，也可通过螺纹从背面安装。对于C型，销头回缩后，将捏手转动30°，分度锁定装置会将销头保持在“回缩”定止位上。
规格及连接尺寸可配合 GN 412.1 (参见页 814) 安装块与定位衬套的连接组合 GN 412.2 (参见页 813) 或GN 412.3 (参见页 812).

**技术信息**

- 塑料特性 (参见页 A2)
- 不锈钢特性 (参见页 A26)
- 额定负载信息 (参见页 A42)

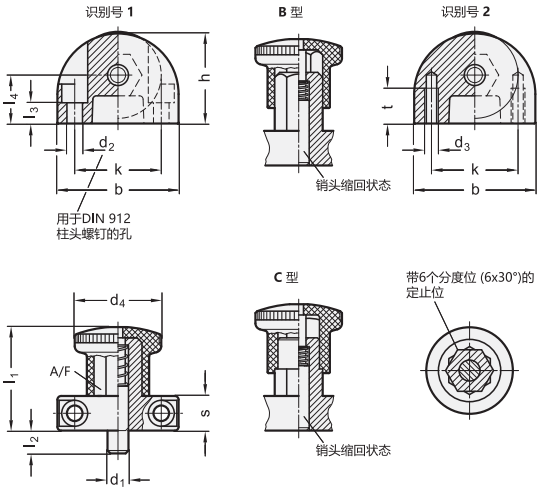


**GN 412**

| 型号 | d1 销 0/-0.06 孔 +0.05/+0.1 | b | d2 | d3 | d4 | h | k | l1 | l2 最小 | l3 | l4 | s | A/F | t | 弹簧负载 N ≈ 起始位置 | 弹簧负载 N ≈ 终止位置 | ⚖ |
|---|---|---|---|---|---|---|---|---|---|---|---|---|---|---|---|---|---|
| GN 412-5-35-B-1 | 5 | 35 | 4.3 | - | 25 | 26 | 25 | 32 | 6 | 6 | 14 | 12 | 12 | - | 5 | 15 | 63 |
| GN 412-5-35-B-2 | 5 | 35 | - | M 4 | 25 | 26 | 25 | 32 | 6 | - | 14 | 12 | 12 | 10 | 5 | 15 | 71 |
| GN 412-6-35-B-1 | 6 | 35 | 4.3 | - | 25 | 26 | 25 | 32 | 6 | 6 | 14 | 12 | 12 | - | 5 | 15 | 64 |
| GN 412-6-35-B-2 | 6 | 35 | - | M 4 | 25 | 26 | 25 | 32 | 6 | - | 14 | 12 | 12 | 10 | 5 | 15 | 71 |
| GN 412-8-47-B-1 | 8 | 47 | 5.3 | - | 33 | 34 | 35 | 39 | 10 | 10 | 18 | 14 | 17 | - | 9 | 35 | 140 |
| GN 412-8-47-B-2 | 8 | 47 | - | M 5 | 33 | 34 | 35 | 39 | 10 | - | 18 | 14 | 17 | 12 | 9 | 35 | 152 |
| GN 412-10-47-B-1 | 10 | 47 | 5.3 | - | 33 | 34 | 35 | 39 | 10 | 10 | 18 | 14 | 17 | - | 9 | 35 | 143 |
| GN 412-10-47-B-2 | 10 | 47 | - | M 5 | 33 | 34 | 35 | 39 | 10 | - | 18 | 14 | 17 | 12 | 9 | 35 | 154 |
| GN 412-5-35-C-1 | 5 | 35 | 4.3 | - | 25 | 26 | 25 | 32 | 6 | 6 | 14 | 12 | 12 | - | 5 | 15 | 63 |
| GN 412-5-35-C-2 | 5 | 35 | - | M 4 | 25 | 26 | 25 | 32 | 6 | - | 14 | 12 | 12 | 10 | 5 | 15 | 70 |
| GN 412-6-35-C-1 | 6 | 35 | 4.3 | - | 25 | 26 | 25 | 32 | 6 | 6 | 14 | 12 | 12 | - | 5 | 15 | 64 |
| GN 412-6-35-C-2 | 6 | 35 | - | M 4 | 25 | 26 | 25 | 32 | 6 | - | 14 | 12 | 12 | 10 | 5 | 15 | 71 |
| GN 412-8-47-C-1 | 8 | 47 | 5.3 | - | 33 | 34 | 35 | 39 | 10 | 10 | 18 | 14 | 17 | - | 9 | 35 | 130 |
| GN 412-8-47-C-2 | 8 | 47 | - | M 5 | 33 | 34 | 35 | 39 | 10 | - | 18 | 14 | 17 | 12 | 9 | 35 | 152 |
| GN 412-10-47-C-1 | 10 | 47 | 5.3 | - | 33 | 34 | 35 | 39 | 10 | 10 | 18 | 14 | 17 | - | 9 | 35 | 143 |
| GN 412-10-47-C-2 | 10 | 47 | - | M 5 | 33 | 34 | 35 | 39 | 10 | - | 18 | 14 | 17 | 12 | 9 | 35 | 155 |



ELESA 和 GANTER 依法保留所有权利。
复制图纸时请注明出处。

# GN 416

## 弹簧闩销

### 规格

**类型**

- **S**型: 带锁定装置，不带定止位
- **L1**型: 带锁定装置/定止位，通过逆时针旋转。
- **R1**型: 带锁定装置/定止位，通过顺时针旋转。

外壳
压铸锌
喷塑涂层，RAL 9005，纹理饰面

销
钢制
镀锌，蓝钝处理

弹簧
AISI 301 不锈钢

闩杆
塑料，高科技聚合体（聚酰胺基PA）

- 黑色，亚光饰面
- 不可拆卸

### 信息

GN 416 弹簧闩销由一个可轴向拉动的闩柄操作。这种顶端操作方式在某些安装场合具有一定优势。
S型弹簧闩销的销体与外壳结合为一体，以防止转动，因此只能在初始位置锁定，不能在缩回位置锁定。R1型和L1型弹簧闩销在起始位置和缩回位置均具有锁定功能，以防止意外误操作。锁紧凹槽在两个位置都能锁定销头。
按照调节范围的设计，可在壳体内的调节槽中使用ISO 7092 垫圈。

### 技术信息

- ISO-基本公差 (参见页 A21)
- 不锈钢特性 (参见页 A26)
- 塑料特性 (参见页 A2)

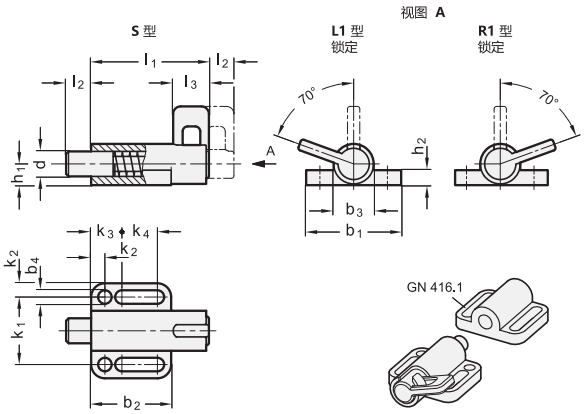


**GN 416**

| 型号 | d 销 -0.05 孔 +0.1/+0.05 | b1 | b2 | b3 | b4 | h1 | h2 | k1 | k2 | k3 | k4 | l1 | l2 最小 | l3 | 弹簧负载 N ≈ 起始位置 | 弹簧负载 N ≈ 终止位置 | ⚖ |
|---|---|---|---|---|---|---|---|---|---|---|---|---|---|---|---|---|---|
| GN 416-6-38-L1 | 6 | 38 | 32 | 16 | 5.4 | 8.5 | 6 | 27 | 5.5 | 12 | 14.5 | 47 | 10 | 14 | 21 | 27 | 67 |
| GN 416-8-38-L1 | 8 | 38 | 32 | 16 | 5.4 | 8.5 | 6 | 27 | 5.5 | 12 | 14.5 | 47 | 10 | 14 | 21 | 27 | 69 |
| GN 416-8-46-L1 | 8 | 46 | 40 | 20 | 6.4 | 11 | 6 | 33 | 6.5 | 14.5 | 19 | 59 | 12 | 17 | 25 | 38 | 130 |
| GN 416-10-38-L1 | 10 | 38 | 32 | 16 | 5.4 | 8.5 | 6 | 27 | 5.5 | 12 | 14.5 | 47 | 10 | 14 | 21 | 27 | 72 |
| GN 416-10-46-L1 | 10 | 46 | 40 | 20 | 6.4 | 11 | 6 | 33 | 6.5 | 14.5 | 19 | 59 | 12 | 17 | 25 | 38 | 132 |
| GN 416-12-46-L1 | 12 | 46 | 40 | 20 | 6.4 | 11 | 6 | 33 | 6.5 | 14.5 | 19 | 59 | 12 | 17 | 25 | 38 | 136 |
| GN 416-6-38-S | 6 | 38 | 32 | 16 | 5.4 | 8.5 | 6 | 27 | 5.5 | 12 | 14.5 | 47 | 10 | 14 | 21 | 27 | 68 |
| GN 416-8-38-S | 8 | 38 | 32 | 16 | 5.4 | 8.5 | 6 | 27 | 5.5 | 12 | 14.5 | 47 | 10 | 14 | 21 | 27 | 69 |
| GN 416-8-46-S | 8 | 46 | 40 | 20 | 6.4 | 11 | 6 | 33 | 6.5 | 14.5 | 19 | 59 | 12 | 17 | 25 | 38 | 140 |
| GN 416-10-38-S | 10 | 38 | 32 | 16 | 5.4 | 8.5 | 6 | 27 | 5.5 | 12 | 14.5 | 47 | 10 | 14 | 21 | 27 | 70 |
| GN 416-10-46-S | 10 | 46 | 40 | 20 | 6.4 | 11 | 6 | 33 | 6.5 | 14.5 | 19 | 59 | 12 | 17 | 25 | 38 | 132 |
| GN 416-12-46-S | 12 | 46 | 40 | 20 | 6.4 | 11 | 6 | 33 | 6.5 | 14.5 | 19 | 59 | 12 | 17 | 25 | 38 | 135 |
| GN 416-6-38-R1 | 6 | 38 | 32 | 16 | 5.4 | 8.5 | 6 | 27 | 5.5 | 12 | 14.5 | 47 | 10 | 14 | 21 | 27 | 66 |
| GN 416-8-38-R1 | 8 | 38 | 32 | 16 | 5.4 | 8.5 | 6 | 27 | 5.5 | 12 | 14.5 | 47 | 10 | 14 | 21 | 27 | 69 |
| GN 416-8-46-R1 | 8 | 46 | 40 | 20 | 6.4 | 11 | 6 | 33 | 6.5 | 14.5 | 19 | 59 | 12 | 17 | 25 | 38 | 120 |
| GN 416-10-38-R1 | 10 | 38 | 32 | 16 | 5.4 | 8.5 | 6 | 27 | 5.5 | 12 | 14.5 | 47 | 10 | 14 | 21 | 27 | 71 |
| GN 416-10-46-R1 | 10 | 46 | 40 | 20 | 6.4 | 11 | 6 | 33 | 6.5 | 14.5 | 19 | 59 | 12 | 17 | 25 | 38 | 150 |
| GN 416-12-46-R1 | 12 | 46 | 40 | 20 | 6.4 | 11 | 6 | 33 | 6.5 | 14.5 | 19 | 59 | 12 | 17 | 25 | 38 | 135 |



ELESA 和 GANTER 依法保留所有权利。
复制图纸时请注明出处。

# GN 416.1

## 定位器

### 用于GN 416弹簧闩销

**规格**
压铸锌
喷塑涂层
黑色, RAL 2005, 纹理饰面

**信息**
GN 416.1 定位器适配弹簧闩锁 GN 416 以及用于销头定位.

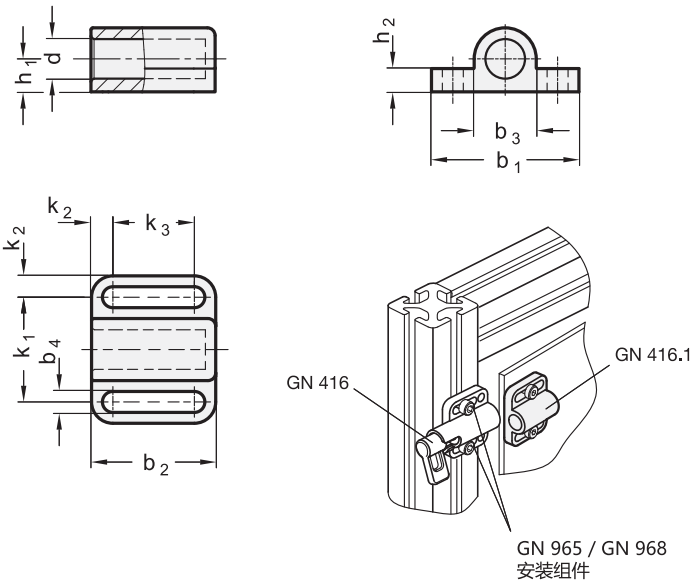


**GN 416.1**

| 型号 | d 标称尺寸 | d 实际尺寸 +0.15/ -0.05 | b1 | b2 | b3 | b4 | h1 | h2 | k1 | k2 | k3 | ⚖ |
|---|---|---|---|---|---|---|---|---|---|---|---|---|
| GN 416.1-6-38 | 6 | 6.2 | 38 | 28 | 16 | 5.4 | 8.5 | 6 | 27 | 5.5 | 17 | 51 |
| GN 416.1-8-38 | 8 | 8.2 | 38 | 28 | 16 | 5.4 | 8.5 | 6 | 27 | 5.5 | 17 | 47 |
| GN 416.1-8- 46 | 8 | 8.2 | 46 | 38 | 20 | 6.4 | 11 | 6 | 33 | 5.5 | 25 | 94 |
| GN 416.1-10-38 | 10 | 10.2 | 38 | 28 | 16 | 5.4 | 8.5 | 6 | 27 | 5.5 | 17 | 20 |
| GN 416.1-10-46 | 10 | 10.2 | 46 | 38 | 20 | 6.4 | 11 | 6 | 27 | 5.5 | 17 | 87 |
| GN 416.1-12-46 | 12 | 12.2 | 46 | 38 | 20 | 6.4 | 11 | 6 | 33 | 6.5 | 25 | 79 |




ELESA 和 GANTER 依法保留所有权利。
复制图纸时请注明出处。

# GN 417

## 分度销

### 带/不带定止位

**规格**

**不带定止位的款式**

**类型**

- **A**型: 不带定止位 (拉环)
- **B**型: 不带定止位 (捏手)

**带定止位的款式**

**类型**

- **C**型: 带定止位 (捏手)

适用于两个标准的技术信息
销体
压铸锌
喷塑涂层
黑色, 纹理饰面

销
AISI 303 不锈钢

弹簧
AISI 301 不锈钢

拉环
AISI 301 不锈钢

捏手
塑料 (聚酰胺PA)

- 黑色, 亚光饰面
- 不可拆卸

**信息**

GN 417 的螺纹范围适用于ISO7092的垫圈。
GN 417 的 C 型带定止位的分度销适用于需要将销头保持在其收缩位置的场合。为此, 需缩回后将其转动90°, 槽口会将销头固定在此位置。

- 分度销系列 (参见页 738)

**技术信息**

- ISO-基本公差 (参见页 A21)
- 不锈钢特性 (参见页 A26)
- 塑料特性 (参见页 A2)
- 额定负载信息 (参见页 A42)





ELESA 和 GANTER 依法保留所有权利。
复制图纸时请注明出处。

# GN 417

## 分度销

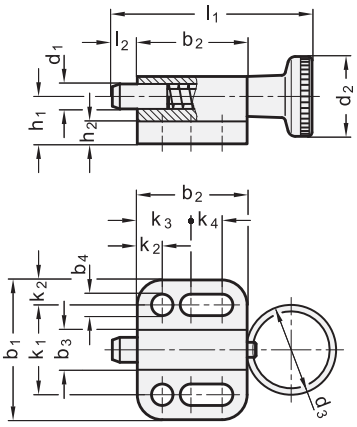


销头缩回状态

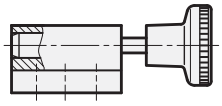

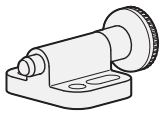

**GN 417**

| 型号 | d1 孔 +0.03/+0.08 销 h11 | d2 | d3 | b1 | b2 | b3 | b4 -0.2 | h1 | h2 | k1 ±0.05 | k2 | k3 | k4 | l1 | l2 ±0.5 | 弹簧负载 N ≈ 起始位置 | 弹簧负载 N ≈ 终止位置 | ⚖ |
|---|---|---|---|---|---|---|---|---|---|---|---|---|---|---|---|---|---|---|
| GN 417-4-A | 4 | - | 14 | 22 | 16.5 | 6 | 3.3 | 7 | 4 | 14 | 4 | 8 | 4.5 | - | 4 | 3 | 12 | 11 |
| GN 417-5-A | 5 | - | 18 | 28 | 22 | 8 | 4.3 | 9.5 | 4.5 | 18 | 5 | 10 | 7 | - | 5 | 5 | 24 | 22 |
| GN 417-6-A | 6 | - | 24 | 32 | 27.5 | 10 | 5.4 | 10.5 | 5 | 21 | 5.5 | 21 | 10 | - | 6 | 5 | 21 | 36 |
| GN 417-8-A | 8 | - | 30 | 34 | 33 | 12 | 5.4 | 12.5 | 6 | 23 | 5.5 | 12 | 15.5 | - | 8 | 6 | 22 | 58 |
| GN 417-10-A | 10 | - | 30 | 39 | 35 | 14.5 | 6.5 | 14.5 | 6 | 27 | 6 | 15 | 13.5 | - | 10 | 4 | 25 | 83 |
| GN 417-4-B | 4 | 12 | - | 22 | 16.5 | 6 | 3.3 | 7 | 4 | 14 | 4 | 8 | 4.5 | 30.5 | 4 | 3 | 12 | 11 |
| GN 417-5-B | 5 | 16 | - | 28 | 22 | 8 | 4.3 | 9.5 | 4.5 | 18 | 5 | 10 | 7 | 40 | 5 | 5 | 24 | 22 |
| GN 417-6-B | 6 | 18 | - | 32 | 27.5 | 10 | 5.4 | 10.5 | 5 | 21 | 5.5 | 21 | 10 | 49 | 6 | 5 | 21 | 25 |
| GN 417-8-B | 8 | 21 | - | 34 | 33 | 12 | 5.4 | 12.5 | 6 | 23 | 5.5 | 12 | 15.5 | 59 | 8 | 6 | 22 | 59 |
| GN 417-10-B | 10 | 25 | - | 39 | 35 | 14.5 | 6.5 | 14.5 | 6 | 27 | 6 | 15 | 13.5 | 67.5 | 10 | 4 | 25 | 34 |

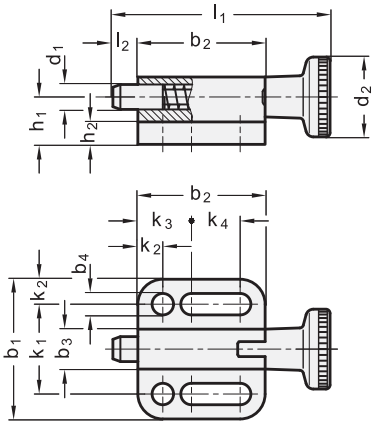


销头缩回状态

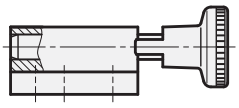

GN 417.1

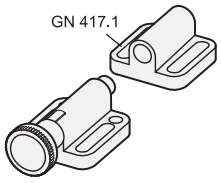

**GN 417-C**

| 型号 | d1 孔 +0.03/+0.08 销 h11 | d2 | b1 | b2 | b3 | b4 -0.2 | h1 | h2 | k1 ±0.05 | k2 | k3 | k4 | l1 | l2 ±0.5 | 弹簧负载 N ≈ 起始位置 | 弹簧负载 N ≈ 终止位置 | ⚖ |
|---|---|---|---|---|---|---|---|---|---|---|---|---|---|---|---|---|---|
| GN 417-4-C | 4 | 12 | 22 | 19 | 6 | 3.3 | 7 | 4 | 14 | 4 | 8 | 7 | 7 | 4 | 3 | 12 | 14 |
| GN 417-5-C | 5 | 16 | 28 | 25.5 | 8 | 4.3 | 9.5 | 4.5 | 18 | 5 | 10 | 10.5 | 10.5 | 5 | 5 | 24 | 25 |
| GN 417-6-C | 6 | 18 | 32 | 30.5 | 10 | 5.4 | 10.5 | 5 | 21 | 5.5 | 12 | 13 | 13 | 6 | 5 | 21 | 41 |
| GN 417-8-C | 8 | 21 | 34 | 37.5 | 12 | 5.4 | 12.5 | 6 | 23 | 5.5 | 12 | 20 | 20 | 8 | 6 | 22 | 66 |
| GN 417-10-C | 10 | 25 | 39 | 40 | 14.5 | 6.5 | 14.5 | 6 | 27 | 6 | 15 | 18.5 | 18.5 | 10 | 4 | 25 | 97 |



ELESA 和 GANTER 依法保留所有权利。
复制图纸时请注明出处。

# GN 417.1

## 定位器

**配套GN 417分度销**

### 规格

钢制
喷塑涂层
黑色, 纹理饰面

### 信息

定位器 GN 417.1 适配分度销 GN 417 (参见页 ) 以及用于销头定位。

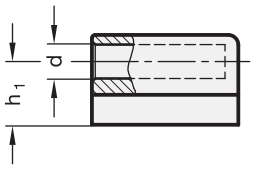


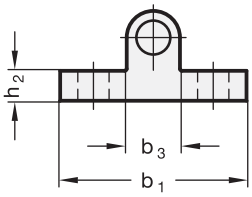


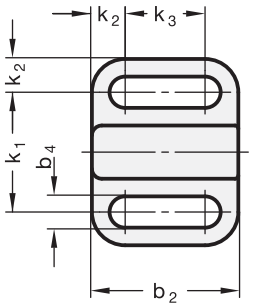


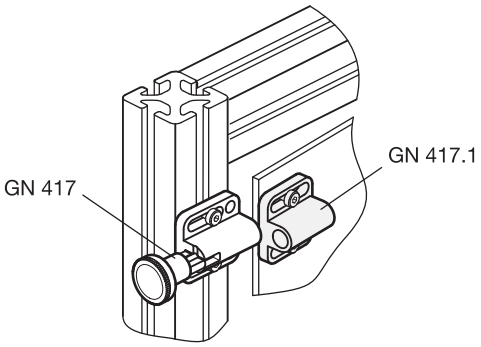


**GN 417.1**

| 型号 | d 标称尺寸 | d 实际尺寸 +0.1 | b1 | b2 | b3 | b4 | h1 | h2 | k1 | k2 | k3 | ⚖ |
|---|---|---|---|---|---|---|---|---|---|---|---|---|
| GN 417.1-4 | 4 | 4.1 | 22 | 16.5 | 6 | 3.3 | 7 | 4 | 14 | 4 | 8.5 | 10 |
| GN 417.1-5 | 5 | 5.1 | 28 | 22 | 8 | 4.3 | 9.5 | 4.5 | 18 | 5 | 12 | 20 |
| GN 417.1-6 | 6 | 6.2 | 32 | 27.5 | 10 | 5.4 | 10.5 | 5 | 21 | 5.5 | 16.5 | 30 |
| GN 417.1-8 | 8 | 8.2 | 34 | 33 | 12 | 5.4 | 12.5 | 6 | 23 | 5.5 | 22 | 50 |
| GN 417.1-10 | 10 | 10.2 | 39 | 35 | 14.5 | 6.8 | 14.5 | 6 | 27 | 6 | 23 | 70 |



ELESA 和 GANTER 依法保留所有权利。
复制图纸时请注明出处。

# GN 817.3

## 分度销

**用于精确定位，圆柱形销头**

### 规格

**类型**

- **B**型: 不带定止位
- **C**型: 带定止位

钢制

- 发黑处理
- 销头硬化及研磨处理

塑料捏手 (聚酰胺PA)

- 黑色，亚光饰面
- 不可拆卸

### 信息

使用衬套，GN 817.3 分度销能够以实惠的价格实现精确定位。为此采用的导向衬套 DIN 179(参见页 1008)需使用一枚衬套来导向，衬套长度取决于销头长度 $l_3$。
精确定位得益于导向衬套 (孔公差符合F7的规定) 及销头 (孔公差符合h7的规定) 的精确度，而非销头内的导向针。所有零件均经硬化剂磨光。显然，衬套的长度还会影响定位的精确度。
C型应用于销头必须停留在回缩位置的场合。操作时，需在销头缩回后，将捏手旋转90°，槽口会将销头固定在此位置。
- 分度销系列 (参见页 738)

### 附件

- 导向衬套 DIN 179 (参见页 1008)

### 技术信息

- ISO-基本公差 (参见页 A21)
- 塑料特性 (参见页 A2)

### 施工和安装說明

对于每种分度销直径 $d_1$，可提供两种不同的销头直径 $l_1$。
长度 $l_3$ 必须确保分度销头完全解锁，可留有一定余量地选择衬套长度与壁板厚度加上空隙。
对于公差 n6 的安装衬套，通常提供对应其外径的公差 H7 的孔。
选择适宜的导向衬套 DIN 172 (参见页 1006) 和 DIN 179 (参见页 1008).

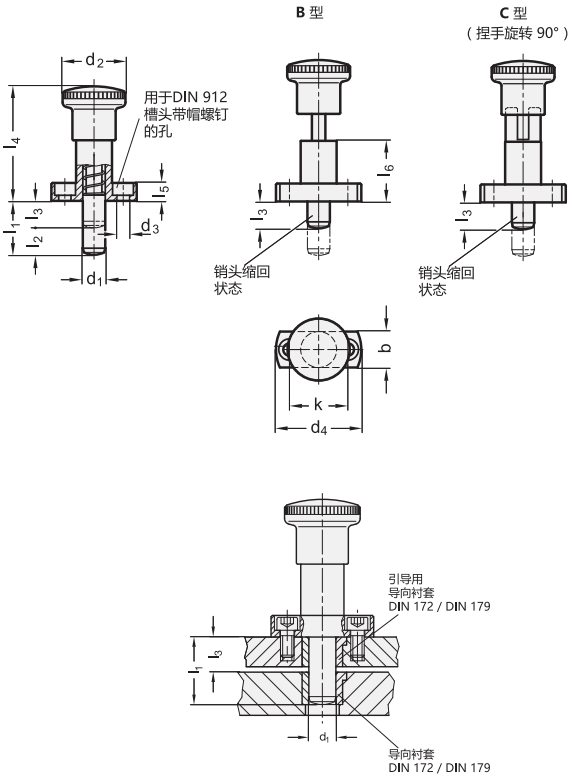


*增加迷分度销的型号索引 (B 或 C)

| B | C |
|---|---|
| 不带定止位 | 带定止位 |

**GN 817.3**

| 型号 | d1 h7 | l1 | l2 | l3 | b | d2 | d3 | d4 | k | l4 | l5 | l6 | 弹簧负载 N ≈ 起始位置 | 弹簧负载 N ≈ 终止位置 | ⚖ |
|---|---|---|---|---|---|---|---|---|---|---|---|---|---|---|---|
| GN 817.3-6-18-* | 6 | 18 | 9 | 9 | 13 | 23 | 4.3 | 34 | 23 | 45 | 6 | 25 | 6 | 25 | 43 |
| GN 817.3-6-24-* | 6 | 24 | 9 | 15 | 13 | 23 | 4.3 | 34 | 23 | 45 | 6 | 25 | 6 | 25 | 45 |
| GN 817.3-8-20-* | 8 | 20 | 10 | 10 | 16 | 28 | 5.5 | 38 | 26 | 51 | 8 | 27 | 8.5 | 28 | 74 |
| GN 817.3-8-26-* | 8 | 26 | 10 | 16 | 16 | 28 | 5.5 | 38 | 26 | 51 | 8 | 27 | 8.5 | 28 | 77 |
| GN 817.3-10-24-* | 10 | 24 | 12 | 12 | 16 | 28 | 5.5 | 38 | 26 | 51 | 8 | 27 | 9.5 | 38 | 77 |
| GN 817.3-10-32-* | 10 | 32 | 12 | 20 | 16 | 28 | 5.5 | 38 | 26 | 51 | 8 | 27 | 9.5 | 38 | 80 |

B 型重量



ELESA 和 GANTER 依法保留所有权利。
复制图纸时请注明出处。

# GN 817.5

## 分度销

### 用于精确定位的锥形销头

**规格**

**类型**

- **B**型: 不带定止位
- **C**型: 带定止位

钢制

- 发黑处理
- 销头硬化及研磨处理

塑料捏手 (聚酰胺PA)

- 黑色，亚光饰面
- 不可拆卸

**信息**

分度销GN 817.5 通过内柱孔的导向衬套 DIN 172 / 179的引导，可以进行高精定位。与实际分度销孔可匹配的内锥孔导向衬套为GN 172.1 / 179。
锥形销头与导向孔高度吻合，使定位几无间隙。
C型应用于销头必须停留在回缩位置的场合。操作时，需在销头缩回后，将捏手旋转90°，槽口会将销头固定在此位置。
- 分度销系列 (参见页 738)

**施工和安装說明**

$l_7$的长度由分度销头进入锥形衬套的深度决定。
$l_8$必须保证销头完全松脱，衬套长度、金属板厚度及间隙可以在一定的范围内选择。
若锁定，销头必须具有0.5 mm的最小保留行程，以保证销头的锥形部份能够无间隙地定位在导向衬套的锥形孔内。
为每种销头直径 $d_1$ 提供两种不同长度 $l_1$ 的销头 (参见产品列表)。
保留安全行程距离：$l_9 = l_1 - 0.5$ mm
对于公差 n6 的安装衬套，通常提供对应其外径的公差 H7 的孔。
选择适宜的导向衬套 DIN 172 (参见页 1006) 和 DIN 179 (参见页 1008) 带柱状孔和导向衬套 GN 172.1 (参见页 1010) / GN 179.1 (参见页 1010) 锥形内孔。

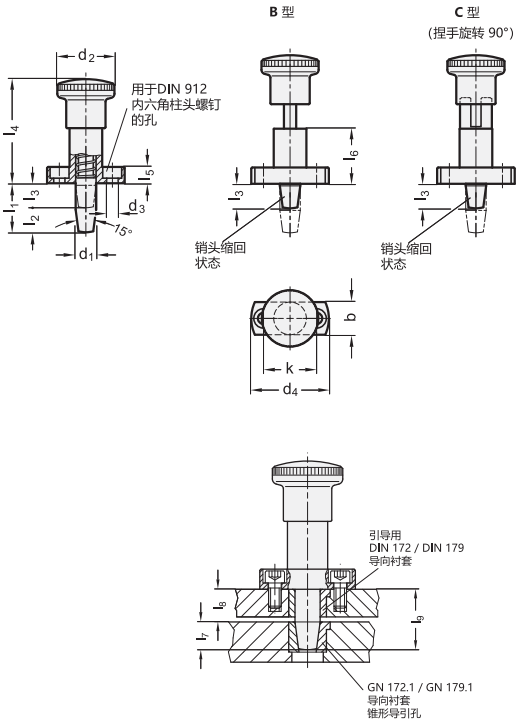


*增加迷分度销的型号索引((B 或 C )

| B | C |
|---|---|
| 不带定止位 | 带定止位 |

**GN 817.5**

| 型号 | $d_1$ 销 h6 | $l_1$ | $l_2$ | $l_3$ | b | $d_2$ | $d_3$ | $d_4$ | k | $l_4$ | $l_5$ | $l_6$ | $l_7$ | $l_8$ 最小 | $l_8$ 最大 | 弹簧负载 N ≈ 起始位置 | 弹簧负载 N ≈ 终止位置 | ⚖ |
|---|---|---|---|---|---|---|---|---|---|---|---|---|---|---|---|---|---|---|
| GN 817.5-6-18-* | 6 | 18 | 9 | 9 | 13 | 23 | 4.3 | 34 | 23 | 45 | 6 | 25 | 7 | 9 | 10 | 6 | 25 | 43 |
| GN 817.5-6-24-* | 6 | 24 | 9 | 15 | 13 | 23 | 4.3 | 34 | 23 | 45 | 6 | 25 | 7 | 15 | 16 | 6 | 25 | 50 |
| GN 817.5-8-20-* | 8 | 20 | 10.6 | 9.4 | 16 | 28 | 5.3 | 38 | 26 | 51 | 8 | 27 | 9 | 9.4 | 10 | 8.5 | 28 | 75 |
| GN 817.5-8-26-* | 8 | 26 | 10.6 | 15.4 | 16 | 28 | 5.3 | 38 | 26 | 51 | 8 | 27 | 9 | 15.4 | 16 | 8.5 | 28 | 80 |
| GN 817.5-10-24-* | 10 | 24 | 12.6 | 11.4 | 16 | 28 | 5.3 | 38 | 26 | 51 | 8 | 27 | 11 | 11.4 | 12 | 11.5 | 40 | 83 |
| GN 817.5-10-32-* | 10 | 32 | 12.6 | 19.4 | 16 | 28 | 5.3 | 38 | 26 | 51 | 8 | 27 | 11 | 19.4 | 20 | 11.5 | 40 | 87 |

B 型重量



ELESA 和 GANTER 依法保留所有权利。
复制图纸时请注明出处。

# GN 414

## 分度销

**钢制/不锈钢, 带安全锁, 按钮解锁**

### 规格

**类型**

- **A**型: 不带锁紧螺母
- **AK**型: 带锁紧螺母

**钢制款式**

- 发黑处理
- 销头硬化处理

**AISI 303 不锈钢款式 NI**

化学镀镍销头

捏手
塑料 (聚酰胺PA)

- 黑灰色, RAL 7021,亚光
- 耐受温度达 80 °C
- 黑色, 亚光饰面

按钮
塑料 (聚甲醛 POM)
红色, RAL 3000, 亚光饰面

### 信息

GN 414 安全分度销用于防止分度销意外误操作。销头可在伸出位置锁定, 只能按压红色安全按钮解锁并拔出, 且按钮必须垂直按下。
任何情况下, 安全锁均会在前端锁定, 例如: 销头伸出时会自动锁定, 锁定装置全部装在操作按钮之内, 以防止失灵。解锁操作须克服为防止意外误操作而设定的螺栓锁定力, 即特定的轴向载荷。

- 分度销系列 (参见页 738)

### 技术信息

- 不锈钢特性 (参见页 A26)

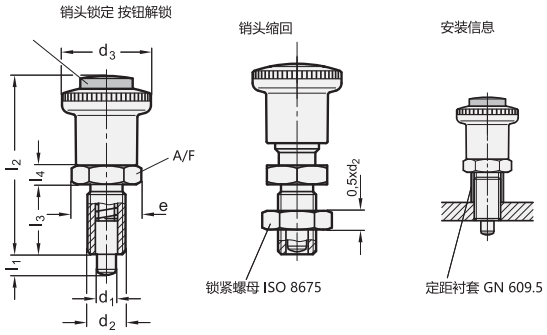


* 增加分度⊠的型号索引(A 或 AK)

A AK

**GN 414**

| 型号 | d1 销 -0.02/-0.04 孔 H7 | l1 最小 | d2 | d3 | e | l2 ≈ | l3 | l4 | A/F | 弹簧负载 N ≈ 起始位置 | 弹簧负载 N ≈ 终止位置 | ⚖ |
|---|---|---|---|---|---|---|---|---|---|---|---|---|
| GN 414-6-6-* | 6 | 6 | M 12 x 1.5 | 28 | 21.9 | 56 | 22 | 6 | 19 | 6.5 | 19 | 44 |
| GN 414-6-9-* | 6 | 9 | M 12 x 1.5 | 28 | 21.9 | 56 | 22 | 6 | 19 | 6 | 25 | 45 |
| GN 414-8-8-* | 8 | 8 | M 16 x 1.5 | 28 | 21.9 | 62 | 26 | 8 | 19 | 8.5 | 26 | 70 |
| GN 414-8-12-* | 8 | 12 | M 16 x 1.5 | 28 | 21.9 | 62 | 26 | 8 | 19 | 8.5 | 28 | 72 |
| GN 414-10-12-* | 10 | 12 | M 16 x 1.5 | 28 | 21.9 | 62 | 26 | 8 | 19 | 9.5 | 38 | 74 |

**GN 414-NI** 不锈钢

| 型号 | d1 销 -0.02/-0.04 孔 H7 | l1 最小 | d2 | d3 | e | l2 ≈ | l3 | l4 | A/F | 弹簧负载 N ≈ 起始位置 | 弹簧负载 N ≈ 终止位置 | ⚖ |
|---|---|---|---|---|---|---|---|---|---|---|---|---|
| GN 414-6-6-*-NI | 6 | 6 | M 12 x 1.5 | 28 | 21.9 | 56 | 22 | 6 | 19 | 6.5 | 19 | 44 |
| GN 414-6-9-*-NI | 6 | 9 | M 12 x 1.5 | 28 | 21.9 | 56 | 22 | 6 | 19 | 6 | 25 | 45 |
| GN 414-8-8-*-NI | 8 | 8 | M 16 x 1.5 | 28 | 21.9 | 62 | 26 | 8 | 19 | 8.5 | 26 | 70 |
| GN 414-8-12-*-NI | 8 | 12 | M 16 x 1.5 | 28 | 21.9 | 62 | 26 | 8 | 19 | 8.5 | 28 | 72 |
| GN 414-10-12-*-NI | 10 | 12 | M 16 x 1.5 | 28 | 21.9 | 62 | 26 | 8 | 19 | 9.5 | 38 | 74 |

A型重量



ELESA 和 GANTER 依法保留所有权利。
复制图纸时请注明出处。

# GN 816

RoHS

## 锁销

**销头标准位置为伸出**

### 规格

**类型**

- **A**型: 捏手操作, 黑色衬套, 不带锁紧螺母
- **AK**型: 捏手操作, 黑色衬套, 带锁紧螺母
- **AR**型: 捏手操作, 红色衬套, 不带锁紧螺母
- **ARK**型: 捏手操作, 红色衬套, 锁紧螺母
- **B**型: 钥匙操作, 黑色衬套, 不带锁紧螺母
- **BK**型: 钥匙操作, 黑色衬套, 带锁紧螺母

螺纹本体
镀锌钢, 蓝钝处理

销
AISI 303 不锈钢

弹簧
AISI 301 不锈钢

捏手
塑料 (聚酰胺PA)

- 黑色, 亚光饰面
- 不可拆卸

衬套
塑料 (聚酰胺 PA)

- 黑色, 亚光饰面或红色
- 不可拆卸

### 信息

GN 816 锁销不操作时, 其销头伸出。如要缩回, 通过旋转90°克服弹簧力并保持在终端定止位。
凸轮外形的弧度保证分度销**不**会发生意外误操作。
当操作按钮时 (AR型/ARK型), 露出的**红色**压盖式套筒显示锁定状态: 销头未伸出。
对于需要钥匙操作的型号 (B/BK型) 而言, 必需有一个钥匙来移动销头。在这类型号中, 有盖套筒提供了额外的安全保障, 使得解锁销头必须为有意识的行为。另外, 有盖套筒能够防止由于污垢导致的故障。

- 分度销系列 (参见页 738 )

### 附件

钥匙 **GN 816-10**
塑料 (聚酰胺PA)
(Ø 6 与 Ø 8 直径的锁销使用相同的钥匙)

### 技术信息

- 不锈钢特性 (参见页 A26)
- 塑料特性 (参见页 A2)
- 额定负载信息 (参见页 A42)

### 安装说明

**带钥匙的款式 (B型/BK型)**

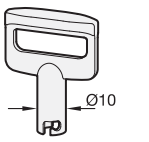


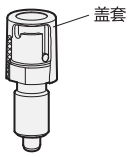


**安装说明**

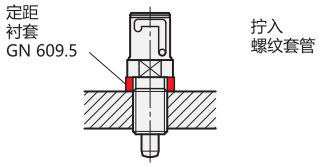


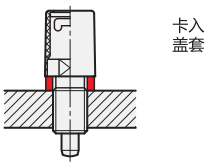




ELESA 和 GANTER 依法保留所有权利。
复制图纸时请注明出处。

# GN 816

## 锁销

**A / AR 型**
销头伸出

**AK / ARK 型**
销头缩回并锁定状态

**B 型**
销头伸出

**B 型**
销头缩回并锁定状态

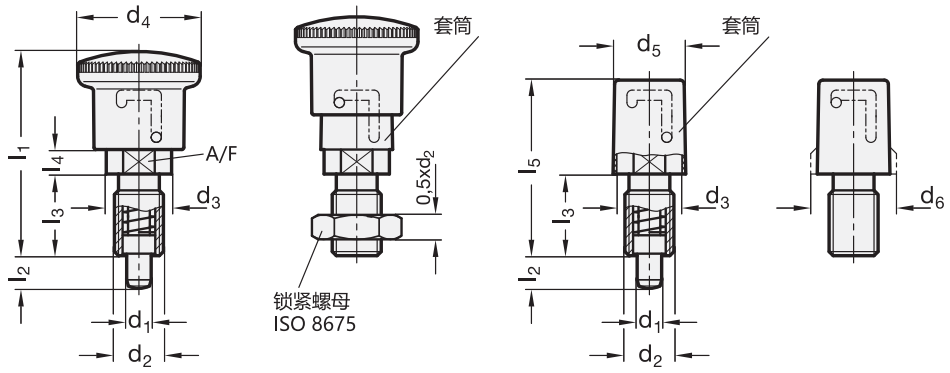


**GN 816**

| 型号 | d1 销 0/-0.05 孔 +0.15/+0.07 | d2 | d3 | d4 | d5 | d6 | l1 ≈ | l2 | l3 | l4 ≈ | l5 | A/F | 弹簧负载 N ≈ 起始位置 | 弹簧负载 N ≈ 终止位置 | ⚖ |
|---|---|---|---|---|---|---|---|---|---|---|---|---|---|---|---|
| GN 816-6-M12x1,5-A | 6 | M 12 x 1.5 | 16 | 28 | - | - | 50 | 8 | 20 | 6 | - | 14 | 13 | 28 | 50 |
| GN 816-8-M12x1,5-A | 8 | M 12 x 1.5 | 16 | 28 | - | - | 50 | 8 | 20 | 6 | - | 14 | 13 | 28 | 20 |
| GN 816-8-M16x1,5-A | 8 | M 16 x 1.5 | 18 | 28 | - | - | 52 | 10 | 22 | 6 | - | 16 | 14 | 38 | 60 |
| GN 816-10-M16x1,5-A | 10 | M 16 x 1.5 | 18 | 28 | - | - | 52 | 10 | 22 | 6 | - | 16 | 14 | 38 | 64 |
| GN 816-6-M12x1,5-AK | 6 | M 12 x 1.5 | 16 | 28 | - | - | 50 | 8 | 20 | 6 | - | 14 | 13 | 28 | 40 |
| GN 816-8-M12x1,5-AK | 8 | M 12 x 1.5 | 16 | 28 | - | - | 50 | 8 | 20 | 6 | - | 14 | 13 | 28 | 29 |
| GN 816-8-M16x1,5-AK | 8 | M 16 x 1.5 | 18 | 28 | - | - | 52 | 10 | 22 | 6 | - | 16 | 14 | 38 | 80 |
| GN 816-10-M16x1,5-AK | 10 | M 16 x 1.5 | 18 | 28 | - | - | 52 | 10 | 22 | 6 | - | 16 | 14 | 38 | 81 |
| GN 816-6-M12x1,5-AR | 6 | M 12 x 1.5 | 16 | 28 | - | - | 50 | 8 | 20 | 6 | - | 14 | 13 | 28 | 42 |
| GN 816-8-M12x1,5-AR | 8 | M 12 x 1.5 | 16 | 28 | - | - | 50 | 8 | 20 | 6 | - | 14 | 13 | 28 | 20 |
| GN 816-8-M16x1,5-AR | 8 | M 16 x 1.5 | 18 | 28 | - | - | 52 | 10 | 22 | 6 | - | 16 | 14 | 38 | 50 |
| GN 816-10-M16x1,5-AR | 10 | M 16 x 1.5 | 18 | 28 | - | - | 52 | 10 | 22 | 6 | - | 16 | 14 | 38 | 20 |
| GN 816-6-M12x1,5-ARK | 6 | M 12 x 1.5 | 16 | 28 | - | - | 50 | 8 | 20 | 6 | - | 14 | 13 | 28 | 190 |
| GN 816-8-M12x1,5-ARK | 8 | M 12 x 1.5 | 16 | 28 | - | - | 50 | 8 | 20 | 6 | - | 14 | 13 | 28 | 29 |
| GN 816-8-M16x1,5-ARK | 8 | M 16 x 1.5 | 18 | 28 | - | - | 52 | 10 | 22 | 6 | - | 16 | 14 | 38 | 80 |
| GN 816-10-M16x1,5-ARK | 10 | M 16 x 1.5 | 18 | 28 | - | - | 52 | 10 | 22 | 6 | - | 16 | 14 | 38 | 20 |
| GN 816-6-M12x1,5-B | 6 | M 12 x 1.5 | 16 | - | - | - | - | 8 | 20 | - | 43 | 14 | 13 | 28 | 30 |
| GN 816-8-M12x1,5-B | 8 | M 12 x 1.5 | 16 | - | - | - | - | 8 | 20 | - | 43 | 14 | 13 | 28 | 42 |
| GN 816-8-M16x1,5-B | 8 | M 16 x 1.5 | 18 | - | 17 | 20 | - | 10 | 22 | - | 48 | 16 | 14 | 38 | 50 |
| GN 816-10-M16x1,5-B | 10 | M 16 x 1.5 | 18 | - | 17 | 20 | - | 10 | 22 | - | 48 | 16 | 14 | 38 | 71 |
| GN 816-6-M12x1,5-BK | 6 | M 12 x 1.5 | 16 | - | 17 | - | - | 8 | 20 | - | 43 | 14 | 13 | 28 | 30 |
| GN 816-8-M12x1,5-BK | 8 | M 12 x 1.5 | 16 | - | 17 | - | - | 8 | 20 | - | 43 | 14 | 13 | 28 | 42 |
| GN 816-8-M16x1,5-BK | 8 | M 16 x 1.5 | 18 | - | 17 | 20 | - | 10 | 22 | - | 48 | 16 | 14 | 38 | 50 |
| GN 816-10-M16x1,5-BK | 10 | M 16 x 1.5 | 18 | - | 17 | 20 | - | 10 | 22 | - | 48 | 16 | 14 | 38 | 71 |



ELESA 和 GANTER 依法保留所有权利。
复制图纸时请注明出处。

# GN 816.1

## 锁销

**销头标准位置为缩回**

### 规格

**类型**

- **A**型: 捏手操作, 黑色衬套, 不带锁紧螺母
- **AK**型: 捏手操作, 黑色衬套, 带锁紧螺母
- **AR**型: 捏手操作, 红色衬套, 不带锁紧螺母
- **ARK**型: 捏手操作, 红色衬套, 锁紧螺母
- **B**型: 钥匙操作, 黑色套筒, 不带锁紧螺母
- **BK**型: 钥匙操作, 黑色衬套, 带锁紧螺母

螺纹本体
镀锌钢, 蓝钝处理

销
AISI 303 不锈钢

弹簧
AISI 301 不锈钢

捏手
塑料 (聚酰胺PA)

- 黑色, 亚光饰面
- 不可拆卸

衬套
塑料 (聚酰胺 PA)

- 黑色, 亚光饰面或红色
- 不可拆卸

### 信息

GN 816.1 锁销不工作时, 其销头伸出。如要缩回, 通过旋转90°克服弹簧力并保持在终端定止位。
凸轮外形的弧度保证分度销**不**会发生意外误操作。
当操作按钮时 (AR型/ARK型), 露出的**红色**压盖式套筒显示锁定状态: 销头未伸出。
对于需要钥匙操作的型号 (B/BK型) 而言, 必需有一个钥匙来移动销头。在这类型号中, 有盖套筒提供了额外的安全保障, 使得解锁销头必须为有意识的行为。另外, 有盖套筒能够防止由于污垢导致的故障。

- 分度销系列 (参见页 738 )

### 附件

钥匙 GN 816.1-10
塑料 (聚酰胺PA)
(Ø 6 与 Ø 8 直径的锁销使用相同的钥匙)

### 技术信息

- 不锈钢特性 (参见页 A26)
- 塑料特性 (参见页 A2)
- 额定负载信息 (参见页 A42)

### 安装说明

**带钥匙的款式 (B型/BK型)**

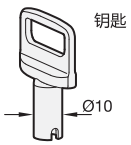


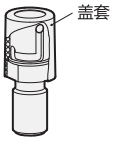


**安装说明**

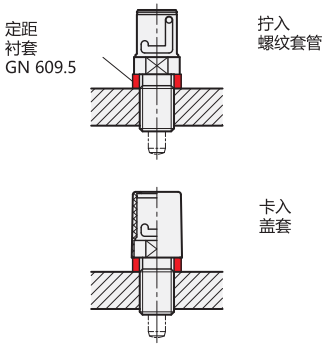






ELESA 和 GANTER 依法保留所有权利。
复制图纸时请注明出处。

# GN 816.1 | 锁销

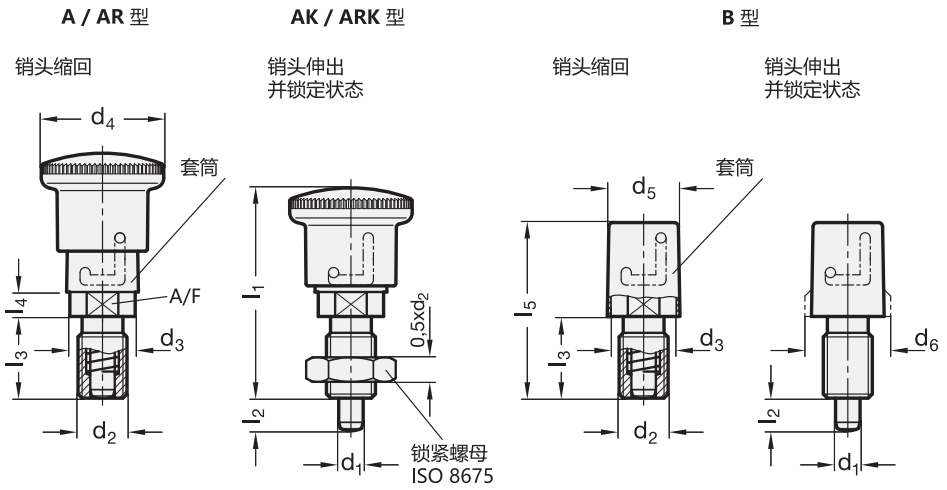


**GN 816.1**

| 型号 | d1 销 0/-0.05 孔 +0.15/+0.07 | d2 | d3 | d4 | d5 | d6 | l1 ≈ | l2 | l3 | l4 ≈ | l5 | A/F | 弹簧负载 N ≈ 起始位置 | 弹簧负载 N ≈ 终止位置 | ⚖ |
|---|---|---|---|---|---|---|---|---|---|---|---|---|---|---|---|
| GN 816.1-6-M12x1,5-A | 6 | M 12 x 1.5 | 16 | 28 | - | - | 51.5 | 8 | 20 | 6 | - | 14 | 12 | 27 | 50 |
| GN 816.1-8-M16x1,5-A | 8 | M 16 x 1.5 | 18 | 28 | - | - | 54.5 | 10 | 22 | 6 | - | 16 | 12 | 35 | 50 |
| GN 816.1-6-M12x1,5-AK | 6 | M 12 x 1.5 | 16 | 28 | - | - | 51.5 | 8 | 20 | 6 | - | 14 | 12 | 27 | 55 |
| GN 816.1-8-M16x1,5-AK | 8 | M 16 x 1.5 | 18 | 28 | - | - | 54.5 | 10 | 22 | 6 | - | 16 | 12 | 35 | 80 |
| GN 816.1-6-M12x1,5-AR | 6 | M 12 x 1.5 | 16 | 28 | - | - | 51.5 | 8 | 20 | 6 | - | 14 | 12 | 27 | 50 |
| GN 816.1-8-M16x1,5-AR | 8 | M 16 x 1.5 | 18 | 28 | - | - | 54.5 | 10 | 22 | 6 | - | 16 | 12 | 35 | 50 |
| GN 816.1-6-M12x1,5-ARK | 6 | M 12 x 1.5 | 16 | 28 | - | - | 51.5 | 8 | 20 | 6 | - | 14 | 12 | 27 | 55 |
| GN 816.1-8-M16x1,5-ARK | 8 | M 16 x 1.5 | 18 | 28 | - | - | 54.5 | 10 | 22 | 6 | - | 16 | 12 | 35 | 80 |
| GN 816.1-6-M12x1,5-B | 6 | M 12 x 1.5 | 16 | - | 17 | - | - | 8 | 20 | - | 43 | 14 | 12 | 27 | 43 |
| GN 816.1-8-M16x1,5-B | 8 | M 16 x 1.5 | 18 | - | 17 | 20 | - | 10 | 22 | - | 48 | 16 | 12 | 35 | 50 |
| GN 816.1-6-M12x1,5-BK | 6 | M 12 x 1.5 | 16 | - | 17 | - | - | 8 | 20 | - | 43 | 14 | 12 | 27 | 43 |
| GN 816.1-8-M16x1,5-BK | 8 | M 16 x 1.5 | 18 | - | 17 | 20 | - | 10 | 22 | - | 48 | 16 | 12 | 35 | 70 |



ELESA 和 GANTER 依法保留所有权利。
复制图纸时请注明出处。

# GN 414.1

## 分度销

**钢制/不锈钢,**

### 规格

**类型**

- **A**型: 不带锁紧螺母
- **AK**型: 带锁紧螺母

**钢制款式**

- 发黑处理
- 销头硬化处理

**AISI 303 不锈钢款式 NI**

化学镀镍销头

捏手
塑料 (聚酰胺PA)

- 黑色, 亚光饰面
- 不可拆卸
- 黑灰色, RAL 7021, 亚光饰面

按钮
高科技聚合体(聚甲醛 POM)
红色, RAL 3000, 亚光饰面

### 信息

带触动式安全锁的GN　414.1分度销可防止销头意外伸出。当销头缩回末端位置时, 按钮锁止并伴随清晰的啮合声。
安全锁唯一解锁方式为垂直按下红色按钮, 然后销头靠弹簧受力缩回起始位置。
- 分度销系列 (参见页 738)

### 技术信息

- ISO-基本公差 (参见页 A21)
- 不锈钢特性 (参见页 A26)
- 塑料特性 (参见页 A2)

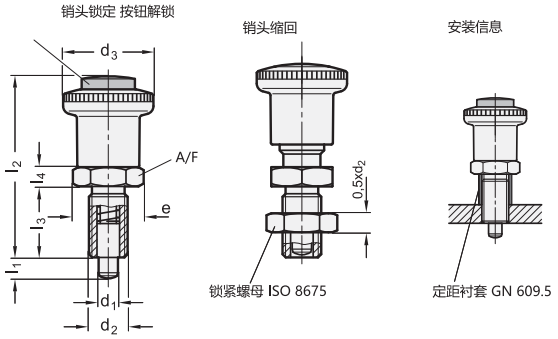


*增加分度销的型号索引(A 或 AK)

| A | AK |
|---|---|
| 不带锁紧螺母 | 带锁紧螺母 |

**GN 414.1**

| 型号 | d1 销 -0.02/-0.04 孔 H7 | l1 最小 | d2 | d3 | e | l2 ≈ | l3 | l4 | A/F | 弹簧负载 N ≈ 起始位置 | 弹簧负载 N ≈ 终止位置 | ⚖ |
|---|---|---|---|---|---|---|---|---|---|---|---|---|
| GN 414.1-6-6-* | 6 | 6 | M 12 x 1.5 | 30 | 21.9 | 53.5 | 22 | 6 | 19 | 6.5 | 19 | 47 |
| GN 414.1-6-9-* | 6 | 9 | M 12 x 1.5 | 30 | 21.9 | 53.5 | 22 | 6 | 19 | 6 | 25 | 48 |
| GN 414.1-8-8-* | 8 | 8 | M 16 x 1.5 | 30 | 21.9 | 59.5 | 26 | 8 | 19 | 8.5 | 26 | 74 |
| GN 414.1-8-12-* | 8 | 12 | M 16 x 1.5 | 30 | 21.9 | 59.5 | 26 | 8 | 19 | 8.5 | 28 | 77 |
| GN 414.1-10-12-* | 10 | 12 | M 16 x 1.5 | 30 | 21.9 | 59.5 | 26 | 8 | 19 | 9.5 | 38 | 78 |

**GN 414.1-NI** 不锈钢

| 型号 | d1 销 -0.02/-0.04 孔 H7 | l1 最小 | d2 | d3 | e | l2 ≈ | l3 | l4 | A/F | 弹簧负载 N ≈ 起始位置 | 弹簧负载 N ≈ 终止位置 | ⚖ |
|---|---|---|---|---|---|---|---|---|---|---|---|---|
| GN 414.1-6-6-*-NI | 6 | 6 | M 12 x 1.5 | 30 | 21.9 | 53.5 | 22 | 6 | 19 | 6.5 | 19 | 47 |
| GN 414.1-6-9-*-NI | 6 | 9 | M 12 x 1.5 | 30 | 21.9 | 53.5 | 22 | 6 | 19 | 6 | 25 | 49 |
| GN 414.1-8-8-*-NI | 8 | 8 | M 16 x 1.5 | 30 | 21.9 | 59.5 | 26 | 8 | 19 | 8.5 | 26 | 75 |
| GN 414.1-8-12-*-NI | 8 | 12 | M 16 x 1.5 | 30 | 21.9 | 59.5 | 26 | 8 | 19 | 8.5 | 28 | 78 |
| GN 414.1-10-12-*-NI | 10 | 12 | M 16 x 1.5 | 30 | 21.9 | 59.5 | 26 | 8 | 19 | 9.5 | 38 | 79 |

A型重量



ELESA 和 GANTER 依法保留所有权利。
复制图纸时请注明出处。

# GN 514

## 锁销

### 带按-按锁定装置

#### 规格

**类型**

- **A**型: 不带锁紧螺母
- **AK**型: 带锁紧螺母

钢制

- 氮化
- 发黑处理

捏手
塑料 (聚酰胺PA)
黑色, 亚光饰面

#### 信息

分度销 GN 514的销头通过所谓的心形曲线装置往复移动。
这种构造意味着分度销的伸出和缩回均可**通过**按下操作键(推-推锁定机构)实现。
请注意：分度销**不能承受任何轴向力**，完全靠弹簧作用缩回，因此必须保持在易于自由移动的状态。
- 分度销系列 (参见页 738)

#### 技术信息

- ISO-基本公差 (参见页 A21)
- 塑料特性 (参见页 A2)
- 额定负载信息 (参见页 A42)

分度销头伸出
并处于锁定位置

按下按钮，行程$W_1$:
分度销头解锁

分度销头通过弹簧
压力缩回并保持在
定止位置

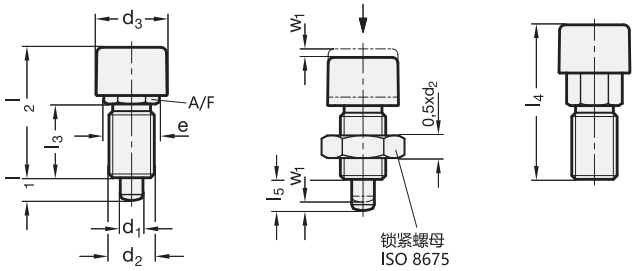


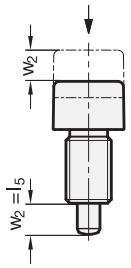


按下按钮，行程$W_2$:
分度销头回复至锁定位置

**GN 514**

| 型号 | d1 销 -0.02/-0.04 孔 H7 | d2 | d3 | e | l1 | l2 | l3 | l4 | l5 | A/F | w1 | w2 | 弹簧负载 N ≈ 起始位置 | 弹簧负载 N ≈ 终止位置 | ⚖ |
|---|---|---|---|---|---|---|---|---|---|---|---|---|---|---|---|
| GN 514-6-A | 6 | M 12 x 1.5 | 19 | 15 | 6 | 38 | 20 | 44.5 | 9 | 13 | 3 | 9 | 8.5 | 25 | 28 |
| GN 514-8-A | 8 | M 16 x 1.5 | 25 | 19 | 8 | 46 | 26 | 54.5 | 11 | 17 | 3 | 11 | 18 | 44 | 46 |
| GN 514-6-AK | 6 | M 12 x 1.5 | 19 | 15 | 6 | 38 | 20 | 44.5 | 9 | 13 | 3 | 9 | 8.5 | 25 | 35 |
| GN 514-8-AK | 8 | M 16 x 1.5 | 25 | 19 | 8 | 46 | 26 | 54.5 | 11 | 17 | 3 | 11 | 18 | 44 | 79 |




ELESA 和 GANTER 依法保留所有权利。
复制图纸时请注明出处。

# GN 313

## 弹簧栓

**钢制/不锈钢，销头正常位置为缩回**

### 规格

**类型**

- **A**型: 带捏手，不带锁紧螺母
- **AK**型: 带捏手，带锁紧螺母
- **D**型: 不带捏手，不带锁紧螺母
- **DK**型:不带捏手，带锁紧螺母

**识别号**

- 款式**1**: 销体不带内螺纹
- 款式**2**: 销体带内螺纹

指南（螺纹插座）
钢制 **ST**
发黑处理

指南（螺纹插座）
AISI 303 不锈钢 **NI**

销
不锈钢

- AISI 303
- 化学镀镍

捏手
塑料（聚酰胺PA）

- 黑色，亚光饰面
- 不可拆卸

### 信息

在非工作位置，GN 313弹簧螺栓的销头不会伸出。
该分度销仅限在工作时伸出，可手动操作。D型和DK型可通过气压缸、凸轮板等实现机械操作。
识别号2款式，利用承压侧的内螺纹，可连接操作特殊的压力螺栓或连杆装置。

### 技术信息

- ISO-基本公差 （参见页 A21）
- 不锈钢特性 （参见页 A26）
- 塑料特性 （参见页 A2）
- 额定负载信息 （参见页 A42）





ELESA 和 GANTER 依法保留所有权利。
复制图纸时请注明出处。

# GN 313 | 弹簧栓

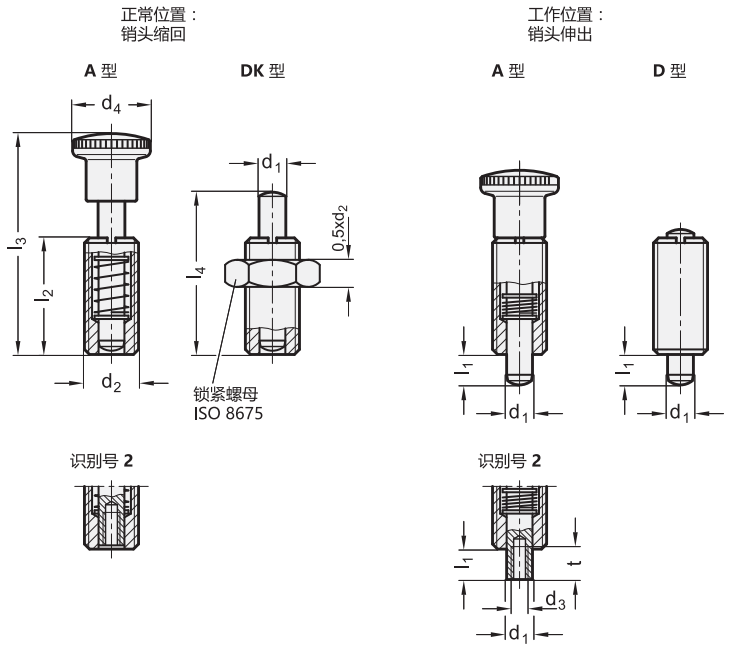


*增加分度销的型号索引 (A, AK, B 或 BK)

A AK D DK

## GN 313

| 型号 | d1 销 -0.02/ -0.05 孔 H7 | d2 | d3 | d4 | l1 | l2 | l3 ≈ | l4 ≈ | t 最小 | 弹簧负载 N ≈ 起始位置 | 弹簧负载 N ≈ 终止位置 | ⚖ |
|---|---|---|---|---|---|---|---|---|---|---|---|---|
| GN 313-5-*-1-ST | 5 | M 10 x 1 | - | 16 | 6 | 22 | 42 | 29 | - | 8 | 20 | 13 |
| GN 313-6-*-1-ST | 6 | M12 x 1.5 | - | 19 | 7 | 26 | 49 | 35 | - | 9 | 28 | 21 |
| GN 313-8-*-1-ST | 8 | M 16 x 1.5 | - | 23 | 9 | 34 | 65 | 48 | - | 12 | 40 | 48 |
| GN 313-10-*-1-ST | 10 | M 20 x 1.5 | - | 28 | 11 | 43 | 78 | 57 | - | 22 | 50 | 98 |
| GN 313-5-*-2-ST | 5 | M 10 x 1 | M 3 | 16 | 6 | 22 | 42 | 29 | 7 | 8 | 20 | 13 |
| GN 313-6-*-2-ST | 6 | M12 x 1.5 | M 4 | 19 | 7 | 26 | 49 | 35 | 7 | 9 | 28 | 20 |
| GN 313-8-*-2-ST | 8 | M 16 x 1.5 | M 5 | 23 | 9 | 34 | 65 | 48 | 9 | 12 | 40 | 47 |
| GN 313-10-*-2-ST | 10 | M 20 x 1.5 | M 6 | 28 | 11 | 43 | 78 | 57 | 12 | 22 | 50 | 75 |

## GN 313-NI

不锈钢

| 型号 | d1 销 -0.02/ -0.05 孔 H7 | d2 | d3 | d4 | l1 | l2 | l3 ≈ | l4 ≈ | t 最小 | 弹簧负载 N ≈ 起始位置 | 弹簧负载 N ≈ 终止位置 | ⚖ |
|---|---|---|---|---|---|---|---|---|---|---|---|---|
| GN 313-5-*-1-NI | 5 | M 10 x 1 | - | 16 | 6 | 22 | 42 | 29 | - | 7 | 18 | 13 |
| GN 313-6-*-1-NI | 6 | M12 x 1.5 | - | 19 | 7 | 26 | 49 | 35 | - | 8 | 21 | 21 |
| GN 313-8-*-1-NI | 8 | M 16 x 1.5 | - | 23 | 9 | 34 | 65 | 48 | - | 11 | 32 | 48 |
| GN 313-10-*-1-NI | 10 | M 20 x 1.5 | - | 28 | 11 | 43 | 78 | 57 | - | 18 | 43 | 100 |
| GN 313-5-*-2-NI | 5 | M 10 x 1 | M 3 | 16 | 6 | 22 | 42 | 29 | 7 | 7 | 18 | 13 |
| GN 313-6-*-2-NI | 6 | M12 x 1.5 | M 4 | 19 | 7 | 26 | 49 | 35 | 7 | 8 | 21 | 21 |
| GN 313-8-*-2-NI | 8 | M 16 x 1.5 | M 5 | 23 | 9 | 34 | 65 | 48 | 9 | 11 | 32 | 47 |
| GN 313-10-*-2-NI | 10 | M 20 x 1.5 | M 6 | 28 | 11 | 43 | 78 | 57 | 12 | 18 | 43 | 65 |

A型重量



ELESA 和 GANTER 依法保留所有权利。
复制图纸时请注明出处。

# GN 7336.7

## 带分度销的紧固旋钮

### 规格

滚花旋钮 GN 7336 (参见页 280)
塑料 (聚酰胺PA)
黑色，亚光饰面

盖帽
塑料 (聚酰胺PA)
浅灰色，亚光饰面

固定螺纹
镀锌钢，蓝钝处理

销
AISI 303 不锈钢

### 信息

带分度销的滚花旋钮GN7336.7可同时用于定位、固定和夹紧调整元件。手柄克服弹簧拉力将分度销从啮合位置轴向拉起，同时滚花旋钮通过六角元件保持与夹紧螺钉的锁定连接，从而实现松脱与夹紧。
- 分度销系列 (参见页 738)

### 技术信息

- ISO-基本公差 (参见页 A21)
- 不锈钢特性 (参见页 A26)
- 塑料特性 (参见页 A2)
- 额定负载信息 (参见页 A42)

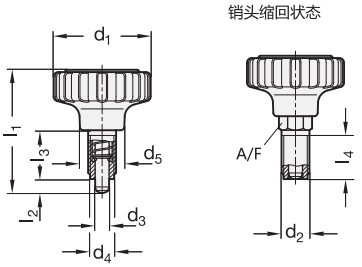


**安装示例**

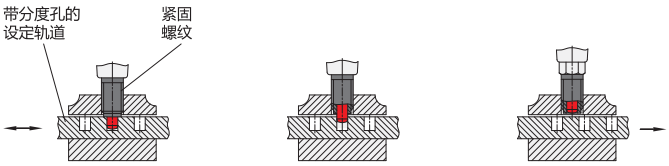


设定轨道由分度销头定位，通过紧固旋钮保持夹紧

夹紧状态解除，销头依然锁定

夹紧状态解除销头解锁，设定轨道可以移动

**GN 7336.7**

| 型号 | d1 | d2 | d3 销 -0.02/-0.04 孔 G7 | d4 | d5 | l1 | l2 | l3 | l4 最小 | A/F | 弹簧负载 N ≈ 起始位置 | 弹簧负载 N ≈ 终止位置 | ⚖ |
|---|---|---|---|---|---|---|---|---|---|---|---|---|---|
| GN 7336.7-34-M10x1-5 | 34 | M 10 x 1 | 5 | 8.6 | 15.5 | 45 | 5 | 19 | 17 | 10 | 7 | 17 | 25 |
| GN 7336.7-42-M12x1,5-6 | 42 | M 12 x 1.5 | 6 | 9.9 | 19 | 53 | 6 | 21 | 19 | 12 | 9 | 24 | 41 |
| GN 7336.7-53-M12x1,5-6 | 53 | M 12 x 1.5 | 6 | 9.9 | 22.5 | 59 | 6 | 21 | 19 | 12 | 9 | 24 | 60 |
| GN 7336.7-53-M16x1,5-8 | 53 | M 16 x 1.5 | 8 | 13.9 | 22.5 | 68 | 8 | 28 | 26 | 16 | 11 | 30 | 90 |





ELESA 和 GANTER 依法保留所有权利。
复制图纸时请注明出处。

# GN 7336.8

## 紧固分度销

**带安全功能**

### 规格

滚花捏手
塑料(聚酰胺PA)
黑色，亚光饰面

盖帽
塑料(聚酰胺PA)
浅灰色，亚光饰面

固定螺纹
镀锌钢，蓝钝处理

销
钢制，氧化及发黑处理

### 信息

紧固分度销GN 7336.8是 的衍进产品。GN 7336.7带分度销的紧固旋钮与后者类似，其可同时用于定位、固定和夹紧调整元件。该产品的结构确保转动滚花旋钮时不会将分度销从定位孔中拔出，只能在刻意拉动手柄时，才可拔出(安全功能)。

- 分度销系列 (参见页 738)

### 技术信息

- ISO-基本公差 (参见页 A21)
- 塑料特性 (参见页 A2)
- 额定负载信息 (参见页 A42)

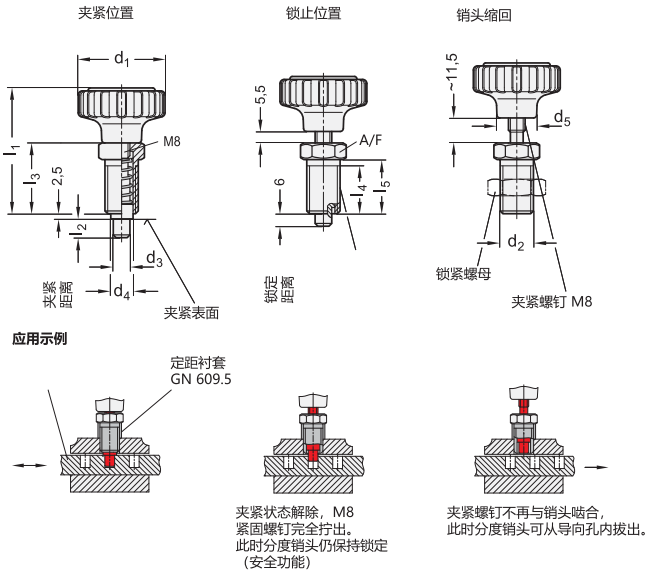


**GN 7336.8**

| 型号 | d1 | d2 | d3 销 -0.02/-0.04 孔 G7 | d4 | d5 | l1 | l2 | l3 | l4 最小 | l5 | A/F | 弹簧负载 N ≈ 起始位置 | 弹簧负载 N ≈ 终止位置 | ⚖ |
|---|---|---|---|---|---|---|---|---|---|---|---|---|---|---|
| GN 7336.8-42-M16x1,5-6 | 42 | M 16 x 1.5 | 6 | 11 | 19 | 60 | 9 | 34 | 23 | 26 | 19 | 14 | 26 | 90 |
| GN 7336.8-42-M16x1,5-8 | 42 | M 16 x 1.5 | 8 | 11 | 19 | 60 | 9 | 34 | 23 | 26 | 19 | 14 | 26 | 96 |
| GN 7336.8-53-M16x1,5-6 | 53 | M 16 x 1.5 | 6 | 11 | 24 | 66 | 9 | 34 | 23 | 26 | 19 | 14 | 26 | 120 |
| GN 7336.8-53-M16x1,5-8 | 53 | M 16 x 1.5 | 8 | 11 | 24 | 66 | 9 | 34 | 23 | 26 | 19 | 14 | 26 | 120 |



ELESA 和 GANTER 依法保留所有权利。
复制图纸时请注明出处。

# PMT.110

## 分度销

### 超级高科技聚合体本体

**螺纹本体**
玻璃纤维加固聚酰胺基 (PA) 高科技聚合体。耐溶剂、机油、油脂以及其它化学溶剂。

**销**
黑色氧化处理硬化钢或AISI 303 不锈钢
建议与符合H7公差规定的孔配合使用。

**捏手**
玻璃纤维加固聚酰胺基 (PA) 高科技聚合体，灰黑色，亚光饰面。

**弹簧**
AISI 302 不锈钢。

**NTT 锁紧螺母**
玻璃纤维加固聚酰胺基 (PA) 超级高科技聚合体。
也可作为附件单独销售 (参见NTT列表)

**标准型号**
- **PMT.110-A**: 黑色氧化处理钢制销头，不带锁紧螺母。
- **PMT.110-AK**:黑色氧化处理钢制销头，带锁紧螺母 (供货时未装配)。
- **PMT.110-SST-A**:AISI 303 不锈钢销头，不带锁紧螺母，无磁性。
- **PMT.110-SST-AK**:AISI 303不锈钢销头，带锁紧螺母 (供货时未装配)，无磁性。

**特征及应用**
- 产品重量轻，机械强度大。
- 耐腐蚀材料：在液体或潮湿环境下依然可正常使用 (PMT.110-SST)。
- 分度销的超级科技聚合体螺纹本体在行程内具有较小的摩擦系数，不需润滑维护。
- 可承受溶剂及其它化学溶剂的反复清洗，因而适用于制药或食品工业。

**安装说明**
确保PMT.110分度销的安装螺纹孔内无机加工残留物 (见图1)。安装孔上不需要倒角 (见图2)。
超级科技聚合体产品，基于Elesa技术标准，产品规格基于GN 612标准，经Otto Ganter GmbH & Co. KG授权。
ELK旋钮类型：ELESA原创设计。

ELESA Original design

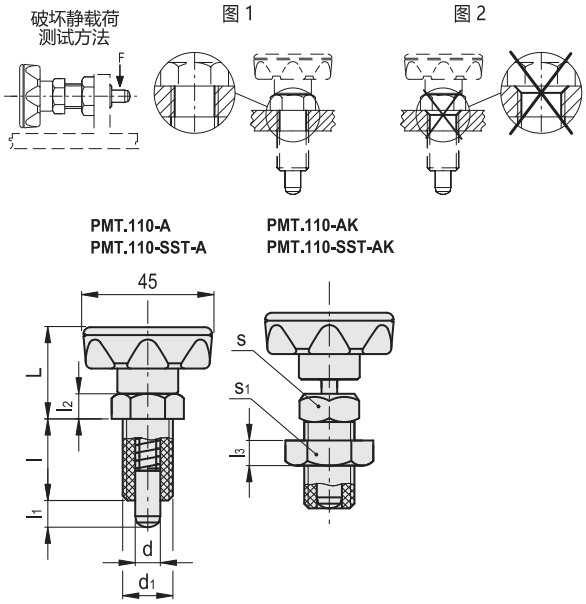


**NTT**

| 代码 | 型号 |
|---|---|
| 301087 | NTT-M16x1,5 |
| 301089 | NTT-M20x1,5 |

**PMT.110**

| 代码 | 型号 | d-0.15 -0.1 | d1 | L | l | l1 | l2 | s | s1 | [N]* | [N]# | 最大螺纹拧紧扭矩 [Nm] | 破坏静载荷 F [N] | ⚖ |
|---|---|---|---|---|---|---|---|---|---|---|---|---|---|---|
| 51811 | PMT.110-8-M16x1.5-A | 8 | M16x1.5 | 34 | 26 | 8 | 8 | 19 | - | 11 | 30 | 18 | 5900 | 47 |
| 51821 | PMT.110-8-M16x1.5-AK | 8 | M16x1.5 | 34 | 26 | 8 | 8 | 19 | 24 | 11 | 30 | 18 | 5900 | 51 |
| 51812 | PMT.110-10-M20x1.5-A | 10 | M20x1.5 | 36 | 33 | 10 | 10 | 22 | - | 19 | 45 | 25 | 7700 | 62 |
| 51822 | PMT.110-10-M20x1.5-AK | 10 | M20x1.5 | 36 | 33 | 10 | 10 | 22 | 30 | 19 | 45 | 25 | 7700 | 70 |

**PMT.110-SST** 不锈钢

| | | | | | | | | | | | | | | |
|---|---|---|---|---|---|---|---|---|---|---|---|---|---|---|
| 51831 | PMT.110-SST-8-M16x1.5-A | 8 | M16x1.5 | 34 | 26 | 8 | 8 | 19 | - | 11 | 30 | 18 | 4400 | 47 |
| 51841 | PMT.110-SST-8-M16x1.5-AK | 8 | M16x1.5 | 34 | 26 | 8 | 8 | 19 | 24 | 11 | 30 | 18 | 4400 | 51 |
| 51832 | PMT.110-SST-10-M20x1.5-A | 10 | M20x1.5 | 36 | 33 | 10 | 10 | 22 | - | 19 | 45 | 25 | 6800 | 62 |
| 51842 | PMT.110-SST-10-M20x1.5-AK | 10 | M20x1.5 | 36 | 33 | 10 | 10 | 22 | 30 | 19 | 45 | 25 | 6800 | 70 |

* 弹簧预加载荷

# 弹簧最大负载





ELESA 和 GANTER 依法保留所有权利。
复制图纸时请注明出处。

# GN 909

## 扁平六角螺母

**用于分度销**

### 规格

钢制
发黑处理 **BT**

### 信息

凭借其较小的尺寸，GN 909扁平六角螺母为分度销和凸轮式分度销提供了更多的安装选项。

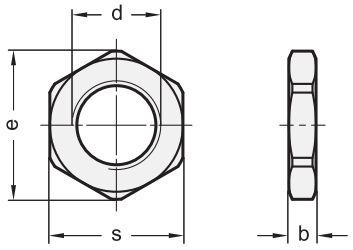


**GN 909**

| 型号 | d | b | e | s | ⚖ |
|---|---|---|---|---|---|
| GN 909-M8x1-BT | M 8 x 1 | 3.5 | 14.3 | 13 | 3 |
| GN 909-M10x1-BT | M 10 x 1 | 3.5 | 16.6 | 15 | 3 |
| GN 909-M12x1,5-BT | M 12 x 1.5 | 4 | 18.9 | 17 | 4 |
| GN 909-M16x1,5-BT | M 16 x 1.5 | 4.5 | 24.5 | 22 | 8 |
| GN 909-M20x1,5-BT | M 20 x 1.5 | 4.5 | 29.5 | 27 | 11 |

# GN 909.5

## 不锈钢扁平六角螺母

**用于分度销**

### 规格

AISI 303 不锈钢

### 信息

凭借其缩小的尺寸，GN 909.5 不锈钢扁平六角螺母为分度销和凸轮式分度销提供了更多的安装选项。

### 技术信息

- 不锈钢特性 (参见页 A26)

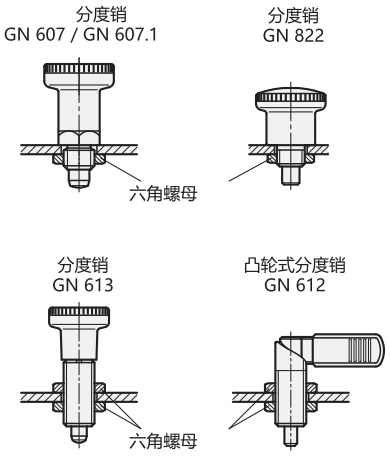


**GN 909.5** 不锈钢

| 型号 | d | b | e | s | ⚖ |
|---|---|---|---|---|---|
| GN 909.5-M8x1 | M 8 x 1 | 3.5 | 14.3 | 13 | 3 |
| GN 909.5-M10x1 | M 10 x 1 | 3.5 | 16.6 | 15 | 3 |
| GN 909.5-M12x1,5 | M 12 x 1.5 | 4 | 18.9 | 17 | 4 |
| GN 909.5-M16x1,5 | M 16 x 1.5 | 4.5 | 24.5 | 22 | 8 |
| GN 909.5-M20x1,5 | M 20 x 1.5 | 4.5 | 29.5 | 27 | 11 |



ELESA 和 GANTER 依法保留所有权利。
复制图纸时请注明出处。

# GN 609.5

## 不锈钢定距衬套

**用于分度销**

**规格**

AISI 303 不锈钢

**信息**

GN 609.5 型定距衬套能够弥补分度销本身的螺纹长度过长，使得其可以安装在各种厚度的板壁上。

**技术信息**

- ISO-基本公差 (参见页 A21)
- 不锈钢特性 (参见页 A26)

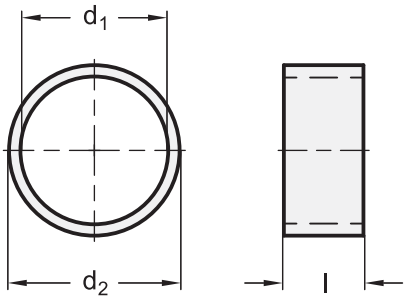


**应用示例**

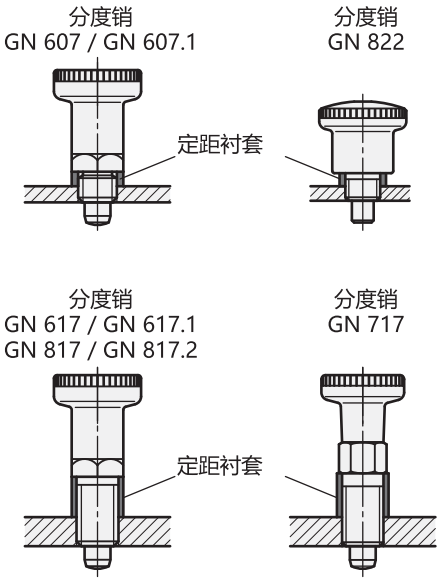






ELESA 和 GANTER 依法保留所有权利。
复制图纸时请注明出处。

# GN 609.5 | 不锈钢定距衬套



**GN 609.5** 不锈钢

| 型号 | d1 H12 | d2 -0.1 | l ±0.1 | 用于螺纹 Ø | 用于分度销 | ⚖ |
|---|---|---|---|---|---|---|
| GN 609.5-6-7-2 | 6 | 7 | 2 | M 6 | GN 717 | 1 |
| GN 609.5-6-7-4 | 6 | 7 | 4 | M 6 | GN 717 | 1 |
| GN 609.5-6-7-6 | 6 | 7 | 6 | M 6 | GN 717 | 1 |
| GN 609.5-6-7-8 | 6 | 7 | 8 | M 6 | GN 717 | 1 |
| GN 609.5-8-10-2 | 8 | 10 | 2 | M 8 | GN 717 / GN 817 / GN 817.2 / GN 822 | 1 |
| GN 609.5-8-10-4 | 8 | 10 | 4 | M 8 | GN 717 / GN 817 / GN 817.2 / GN 822 | 1 |
| GN 609.5-8-10-6 | 8 | 10 | 6 | M 8 | GN 717 / GN 817 / GN 817.2 / GN 822 | 1 |
| GN 609.5-8-10-8 | 8 | 10 | 8 | M 8 | GN 717 / GN 817 / GN 817.2 / GN 822 | 2 |
| GN 609.5-8-10-10 | 8 | 10 | 10 | M 8 | GN 717 / GN 817 / GN 817.2 / GN 822 | 3 |
| GN 609.5-10-12-2 | 10 | 12 | 2 | M 10 | GN 617 \|.1 \|.2 / GN 717 / GN 817 \|.2 / GN 822 \|.1 \|.6 \|.7 | 1 |
| GN 609.5-10-12-4 | 10 | 12 | 4 | M 10 | GN 617 \|.1 \|.2 / GN 717 / GN 817 \|.2 / GN 822 \|.1 \|.6 \|.7 | 2 |
| GN 609.5-10-12-6 | 10 | 12 | 6 | M 10 | GN 617 \|.1 \|.2 / GN 717 / GN 817 \|.2 / GN 822 \|.1 \|.6 \|.7 | 2 |
| GN 609.5-10-12-8 | 10 | 12 | 8 | M 10 | GN 617 \|.1 \|.2 / GN 717 / GN 817 \|.2 / GN 822 \|.1 \|.6 \|.7 | 2 |
| GN 609.5-10-12-10 | 10 | 12 | 10 | M 10 | GN 617 \|.1 \|.2 / GN 717 / GN 817 \|.2 / GN 822 \|.1 \|.6 \|.7 | 3 |
| GN 609.5-10-12-12 | 10 | 12 | 12 | M 10 | GN 617 \|.1 \|.2 / GN 717 / GN 817 \|.2 / GN 822 \|.1 \|.6 \|.7 | 3 |
| GN 609.5-12-14-2 | 12 | 14 | 2 | M 12 | GN 617 \|.1 \|.2 / GN 717 / PMT.200 / GN 816 \|.1 / GN 817 \|.2 \|.4\|.8 / GN 514 / GN 612.8 / GN 822 \|.1 \|.6 \|.7 | 1 |
| GN 609.5-12-14-4 | 12 | 14 | 4 | M 12 | GN 617 \|.1 \|.2 / GN 717 / PMT.200 / GN 816 \|.1 / GN 817 \|.2 \|.4\|.8 / GN 514 / GN 612.8 / GN 822 \|.1 \|.6 \|.7 | 1 |
| GN 609.5-12-14-6 | 12 | 14 | 6 | M 12 | GN 617 \|.1 \|.2 / GN 717 / PMT.200 / GN 816 \|.1 / GN 817 \|.2 \|.4\|.8 / GN 514 / GN 612.8 / GN 822 \|.1 \|.6 \|.7 | 2 |
| GN 609.5-12-14-8 | 12 | 14 | 8 | M 12 | GN 617 \|.1 \|.2 / GN 717 / PMT.200 / GN 816 \|.1 / GN 817 \|.2 \|.4\|.8 / GN 514 / GN 612.8 / GN 822 \|.1 \|.6 \|.7 | 2 |
| GN 609.5-12-14-10 | 12 | 14 | 10 | M 12 | GN 617 \|.1 \|.2 / GN 717 / PMT.200 / GN 816 \|.1 / GN 817 \|.2 \|.4\|.8 / GN 514 / GN 612.8 / GN 822 \|.1 \|.6 \|.7 | 2 |
| GN 609.5-12-14-12 | 12 | 14 | 12 | M 12 | GN 617 \|.1 \|.2 / GN 717 / PMT.200 / GN 816 \|.1 / GN 817 \|.2 \|.4\|.8 / GN 514 / GN 612.8 / GN 822 \|.1 \|.6 \|.7 | 4 |
| GN 609.5-12-14-14 | 12 | 14 | 14 | M 12 | GN 617 \|.1 \|.2 / GN 717 / PMT.200 / GN 816 \|.1 / GN 817 \|.2 \|.4\|.8 / GN 514 / GN 612.8 / GN 822 \|.1 \|.6 \|.7 | 4 |
| GN 609.5-12-17-2 | 12 | 17 | 2 | M 12 | GN 414 \|.1 / GN 607 \|.1 | 2 |
| GN 609.5-12-17-4 | 12 | 17 | 4 | M 12 | GN 414 \|.1 / GN 607 \|.1 | 3 |
| GN 609.5-12-17-5 | 12 | 17 | 5 | M 12 | GN 414 \|.1 / GN 607 \|.1 | 4 |
| GN 609.5-12-17-6 | 12 | 17 | 6 | M 12 | GN 414 \|.1 / GN 607 \|.1 | 6 |
| GN 609.5-12-17-8 | 12 | 17 | 8 | M 12 | GN 414 \|.1 / GN 607 \|.1 | 7 |
| GN 609.5-12-17-10 | 12 | 17 | 10 | M 12 | GN 414 \|.1 / GN 607 \|.1 | 8 |
| GN 609.5-12-17-12 | 12 | 17 | 12 | M 12 | GN 414 \|.1 / GN 607 \|.1 | 10 |
| GN 609.5-16-17-2 | 16 | 17 | 2 | M 16 | GN 514 / GN 717 / GN 816 \|.1 / GN 817 \|.2 \|.4\|.8 / GN 822 \|.1 \|.6 \|.7\|.8 | 1 |
| GN 609.5-16-17-4 | 16 | 17 | 4 | M 16 | GN 514 / GN 717 / GN 816 \|.1 / GN 817 \|.2 \|.4\|.8 / GN 822 \|.1 \|.6 \|.7\|.8 | 1 |
| GN 609.5-16-17-6 | 16 | 17 | 6 | M 16 | GN 514 / GN 717 / GN 816 \|.1 / GN 817 \|.2 \|.4\|.8 / GN 822 \|.1 \|.6 \|.7\|.8 | 1 |
| GN 609.5-16-17-8 | 16 | 17 | 8 | M 16 | GN 514 / GN 717 / GN 816 \|.1 / GN 817 \|.2 \|.4\|.8 / GN 822 \|.1 \|.6 \|.7\|.8 | 1 |
| GN 609.5-16-17-10 | 16 | 17 | 10 | M 16 | GN 514 / GN 717 / GN 816 \|.1 / GN 817 \|.2 \|.4\|.8 / GN 822 \|.1 \|.6 \|.7\|.8 | 2 |
| GN 609.5-16-17-12 | 16 | 17 | 12 | M 16 | GN 514 / GN 717 / GN 816 \|.1 / GN 817 \|.2 \|.4\|.8 / GN 822 \|.1 \|.6 \|.7\|.8 | 2 |
| GN 609.5-16-19-2 | 16 | 19 | 2 | M 16 | GN 414 \|.1 / GN 607 \|.1 / GN 612.8 / PMT.200 / GN 617 \|.1 \|.2 / GN 7336.8 / GN 816.1 / GN 822 \|.1 \|.6 \|.7 | 1 |
| GN 609.5-16-19-4 | 16 | 19 | 4 | M 16 | GN 414 \|.1 / GN 607 \|.1 / GN 612.8 / PMT.200 / GN 617 \|.1 \|.2 / GN 7336.8 / GN 816.1 / GN 822 \|.1 \|.6 \|.7 | 2 |
| GN 609.5-16-19-6 | 16 | 19 | 6 | M 16 | GN 414 \|.1 / GN 607 \|.1 / GN 612.8 / PMT.200 / GN 617 \|.1 \|.2 / GN 7336.8 / GN 816.1 / GN 822 \|.1 \|.6 \|.7 | 4 |
| GN 609.5-16-19-8 | 16 | 19 | 8 | M 16 | GN 414 \|.1 / GN 607 \|.1 / GN 612.8 / PMT.200 / GN 617 \|.1 \|.2 / GN 7336.8 / GN 816.1 / GN 822 \|.1 \|.6 \|.7 | 5 |
| GN 609.5-16-19-10 | 16 | 19 | 10 | M 16 | GN 414 \|.1 / GN 607 \|.1 / GN 612.8 / PMT.200 / GN 617 \|.1 \|.2 / GN 7336.8 / GN 816.1 / GN 822 \|.1 \|.6 \|.7 | 6 |
| GN 609.5-16-19-12 | 16 | 19 | 12 | M 16 | GN 414 \|.1 / GN 607 \|.1 / GN 612.8 / PMT.200 / GN 617 \|.1 \|.2 / GN 7336.8 / GN 816.1 / GN 822 \|.1 \|.6 \|.7 | 7 |
| GN 609.5-20-22-6 | 20 | 22 | 6 | M 20 | GN 612.8 / GN 617 \|.1 \|.2 / GN 817 \|.2 \|.4\|.8 | 3 |
| GN 609.5-20-22-8 | 20 | 22 | 8 | M 20 | GN 612.8 / GN 617 \|.1 \|.2 / GN 817 \|.2 \|.4\|.8 | 4 |
| GN 609.5-20-22-10 | 20 | 22 | 10 | M 20 | GN 612.8 / GN 617 \|.1 \|.2 / GN 817 \|.2 \|.4\|.8 | 5 |
| GN 609.5-20-22-12 | 20 | 22 | 12 | M 20 | GN 612.8 / GN 617 \|.1 \|.2 / GN 817 \|.2 \|.4\|.8 | 6 |
| GN 609.5-20-22-14 | 20 | 22 | 14 | M 20 | GN 612.8 / GN 617 \|.1 \|.2 / GN 817 \|.2 \|.4\|.8 | 7 |
| GN 609.5-20-22-16 | 20 | 22 | 16 | M 20 | GN 612.8 / GN 617 \|.1 \|.2 / GN 817 \|.2 \|.4\|.8 | 9 |
| GN 609.5-20-22-18 | 20 | 22 | 18 | M 20 | GN 612.8 / GN 617 \|.1 \|.2 / GN 817 \|.2 \|.4\|.8 | 9 |

ELESA 和 GANTER 依法保留所有权利。
复制图纸时请注明出处。

# GN 412.3

## 带锥状斜面的定位衬套

**用于分度销**

### 规格

钢制

- 硬化处理
- 发黑处理

### 信息

带斜面的锥形定位衬套GN 412.3用于衔接分度销的销头。
螺纹适合安装块 GN 412.1 (参见页 814) 和 GN 612.1 (参见页 815).

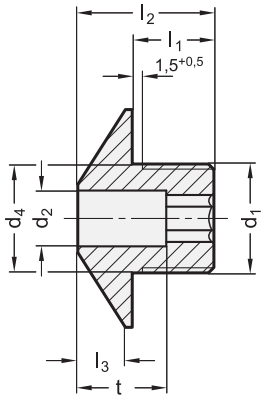


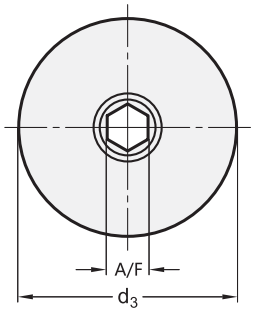


**安装示例**

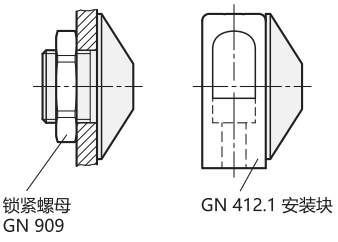


**应用示例**

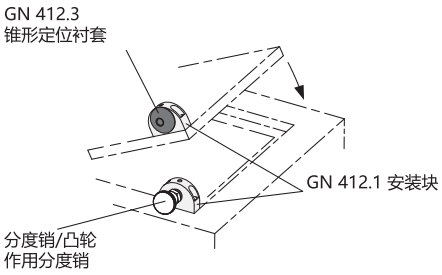


**GN 412.3**

| 型号 | d1 | d2 +0.1 | d3 | d4 -0.05 | l1 | l2 | l3 | A/F | t | ⚖ |
|---|---|---|---|---|---|---|---|---|---|---|
| GN 412.3-M12x1,5-B5,2 | M 12 x 1.5 | B 5.2 | 24 | 12 | 10 | 16 | 5 | 4 | 11 | 16 |
| GN 412.3-M12x1,5-B6,2 | M 12 x 1.5 | B 6.2 | 24 | 12 | 10 | 16 | 5 | 4 | 11 | 16 |
| GN 412.3-M16x1,5-B8,2 | M 16 x 1.5 | B 8.2 | 32 | 16 | 12 | 20 | 7 | 6 | 13 | 36 |
| GN 412.3-M16x1,5-B10,2 | M 16 x 1.5 | B 10.2 | 32 | 16 | 12 | 20 | 7 | 6 | 13 | 35 |



ELESA 和 GANTER 依法保留所有权利。
复制图纸时请注明出处。

# GN 412.2

## 定位衬套

**用于分度销/凸轮式分度销**

### 规格

钢制

- 硬化处理
- 发黑处理

### 信息

GN 412.2 定位衬套用于连接分度销与凸轮分度销的螺栓。
螺纹适合安装块 GN 412.1 (参见页 814) 和 GN 612.1 (参见页 815).

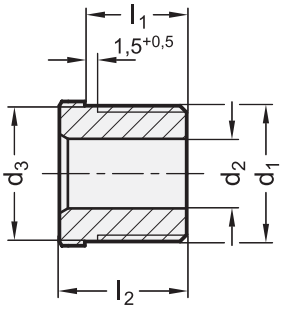


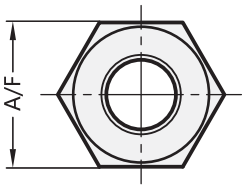


**安装示例**

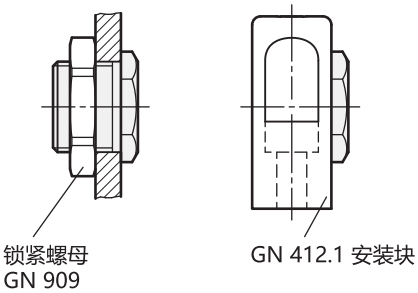


**应用示例**

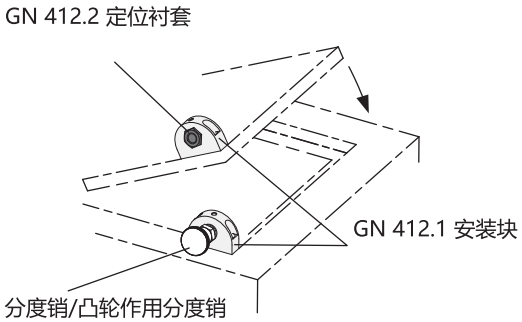


**GN 412.2**

| 型号 | d1 | d2 +0.1 | d3 -0.05 | l1 -0.2 | l2 | A/F | ⚖ |
|---|---|---|---|---|---|---|---|
| GN 412.2-M12x1,5-B4,2 | M 12 x 1.5 | B 4.1 | 12 | 10 | 13 | 13 | 11 |
| GN 412.2-M12x1,5-B5,2 | M 12 x 1.5 | B 5.2 | 12 | 10 | 13 | 13 | 11 |
| GN 412.2-M12x1,5-B6,2 | M 12 x 1.5 | B 6.2 | 12 | 10 | 13 | 13 | 10 |
| GN 412.2-M16x1,5-B8,2 | M 16 x 1.5 | B 8.2 | 16 | 12 | 15 | 17 | 19 |
| GN 412.2-M16x1,5-B10,2 | M 16 x 1.5 | B 10.2 | 16 | 12 | 15 | 17 | 15 |
| GN 412.2-M16x1,5-B12,2 | M 16 x 1.5 | B 12.2 | 16 | 12 | 15 | 17 | 14 |



ELESA 和 GANTER 依法保留所有权利。
复制图纸时请注明出处。

# GN 412.1

## 安装块

### 用于分度销/凸轮式分度销

**规格**

**识别号**

- **1**: 从正前方安装
- **2**: 从背面安装

压铸锌

喷塑涂层
黑色，纹理饰面

**信息**

GN 412.1安装块经济实惠，用于分度销、凸轮式分度销以及固定螺栓与减震垫的辅助安装。
在用于定位分度销或凸轮式分度销的销头时，其上还可加装定位衬套。
GN 412.2 (参见页813)。

识别号1

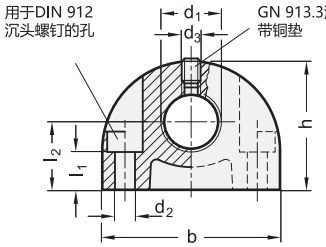


识别号2

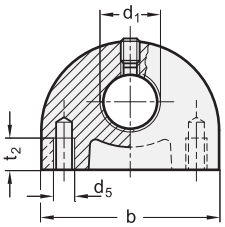


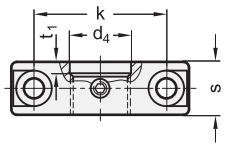


应用示例

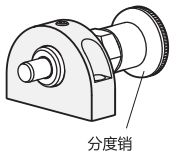


**GN 412.1**

| 型号 | s | d1 | d2 | d3 | d4 | d5 | h | k | l1 | l2 | s | t1 | t2 最小 | ⚖ |
|---|---|---|---|---|---|---|---|---|---|---|---|---|---|---|
| GN 412.1-35-M8-1 | 35 | M 8 | 4.3 | M 4 | 8.2 | - | 26 | 25 | 6 | 14 | 12 | 2 | - | 40 |
| GN 412.1-35-M8x1-1 | 35 | M 8 x 1 | 4.3 | M 4 | 8.2 | - | 26 | 25 | 6 | 14 | 12 | 2 | - | 39 |
| GN 412.1-35-M10-1 | 35 | M 10 | 4.3 | M 4 | 10.2 | - | 26 | 25 | 6 | 14 | 12 | 2 | - | 38 |
| GN 412.1-35-M10x1-1 | 35 | M 10 x 1 | 4.3 | M 4 | 10.2 | - | 26 | 25 | 6 | 14 | 12 | 2 | - | 39 |
| GN 412.1-35-M12-1 | 35 | M 12 | 4.3 | M 4 | 12.2 | - | 26 | 25 | 6 | 14 | 12 | 3 | - | 35 |
| GN 412.1-35-M12x1,5-1 | 35 | M 12 x 1.5 | 4.3 | M 4 | 12.2 | - | 26 | 25 | 6 | 14 | 12 | 3 | - | 37 |
| GN 412.1-47-M16-1 | 47 | M 16 | 5.3 | M 5 | 16.2 | - | 34 | 35 | 10 | 18 | 14 | 3 | - | 76 |
| GN 412.1-47-M16x1,5-1 | 47 | M 16 x 1.5 | 5.3 | M 5 | 16.2 | - | 34 | 35 | 10 | 18 | 14 | 3 | - | 71 |
| GN 412.1-47-M20x1,5-1 | 47 | M 20 x 1.5 | 5.3 | M 5 | 20.2 | - | 34 | 35 | 10 | 18 | 14 | 3 | - | 68 |
| GN 412.1-35-M8-2 | 35 | M 8 | - | M 4 | 8.2 | M 5 | 26 | 25 | - | 14 | 12 | 2 | 10 | 48 |
| GN 412.1-35-M8x1-2 | 35 | M 8 x 1 | - | M 4 | 8.2 | M 5 | 26 | 25 | - | 14 | 12 | 2 | 10 | 48 |
| GN 412.1-35-M10-2 | 35 | M 10 | - | M 4 | 10.2 | M 5 | 26 | 25 | - | 14 | 12 | 2 | 10 | 46 |
| GN 412.1-35-M10x1-2 | 35 | M 10 x 1 | - | M 4 | 10.2 | M 5 | 26 | 25 | - | 14 | 12 | 2 | 10 | 46 |
| GN 412.1-35-M12-2 | 35 | M 12 | - | M 4 | 12.2 | M 5 | 26 | 25 | - | 14 | 12 | 3 | 12 | 44 |
| GN 412.1-35-M12x1,5-2 | 35 | M 12 x 1.5 | - | M 4 | 12.2 | M 5 | 26 | 25 | - | 14 | 12 | 3 | 12 | 44 |
| GN 412.1-47-M16-2 | 47 | M 16 | - | M 5 | 16.2 | M 6 | 34 | 35 | - | 18 | 14 | 3 | 12 | 90 |
| GN 412.1-47-M16x1,5-2 | 47 | M 16 x 1.5 | - | M 5 | 16.2 | M 6 | 34 | 35 | - | 18 | 14 | 3 | 12 | 70 |
| GN 412.1-47-M20x1,5-2 | 47 | M 20 x 1.5 | - | M 5 | 20.2 | M 6 | 34 | 35 | - | 18 | 14 | 3 | 12 | 79 |





ELESA 和 GANTER 依法保留所有权利。
复制图纸时请注明出处。

# GN 612.1

## 安装块

**钢制/不锈钢, 用于分度销/凸轮分度销**

### 规格

**类型**

- **A**型: 安装孔与销头平行
- **B**型: 安装孔垂直于销头

钢制款式

- 发黑处理
- 平头螺钉 GN 913.3 铜制衬垫 (参见页 921)

**AISI 303 不锈钢款式 NI**

平头螺钉 GN 913.5 铜制衬垫 (参见页 922)

### 信息

GN 612.1 安装块扩展了安装可能性, 为凸轮分度销增添了特色。
GN 612 (参见页 820)与凸轮分度销 GN 712 (参见页 823)/ GN 712.1 (参见页824)。
为定位分度销或凸轮式分度销的销头, 带可加装 GN 412.2 (参见页 813)定位衬套。

### 技术信息

- 不锈钢特性 (参见页 A26)

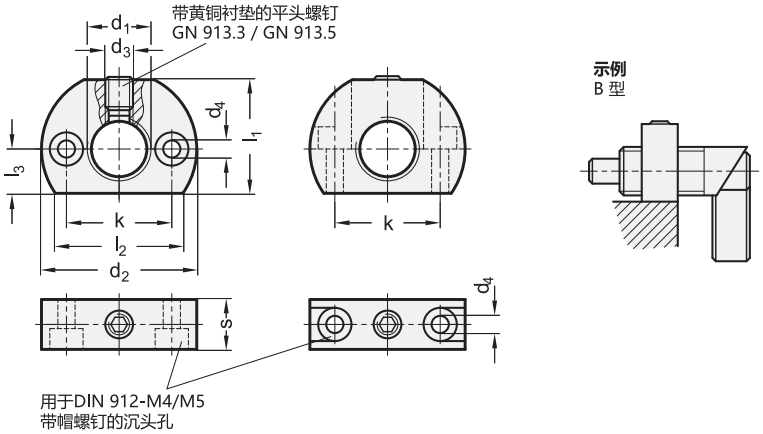





**GN 612.1**

| 型号 | d1 | d2 | d3 | d4 | k ±0.1 | l1 | l2 ≈ | l3 | s | ⚖ |
|---|---|---|---|---|---|---|---|---|---|---|
| GN 612.1-M12x1,5-A | M 12 x 1.5 | 32 | M 5 | 4.5 | 21 | 22 | 26.5 | 9 | 12 | 44 |
| GN 612.1-M16x1,5-A | M 16 x 1.5 | 46 | M 8 | 5.5 | 32 | 33 | 37 | 13 | 15 | 122 |
| GN 612.1-M20x1,5-A | M 20 x 1.5 | 46 | M 8 | 5.5 | 32 | 33 | 37 | 13 | 15 | 95 |
| GN 612.1-M12x1,5-B | M 12 x 1.5 | 32 | M 5 | 4.5 | 21 | 22 | 26.5 | 9 | 12 | 30 |
| GN 612.1-M16x1,5-B | M 16 x 1.5 | 46 | M 8 | 5.5 | 32 | 33 | 37 | 13 | 15 | 107 |
| GN 612.1-M20x1,5-B | M 20 x 1.5 | 46 | M 8 | 5.5 | 32 | 33 | 37 | 13 | 15 | 94 |

**GN 612.1-NI** 不锈钢

| 型号 | d1 | d2 | d3 | d4 | k ±0.1 | l1 | l2 ≈ | l3 | s | ⚖ |
|---|---|---|---|---|---|---|---|---|---|---|
| GN 612.1-M12x1,5-A-NI | M 12 x 1.5 | 32 | M 5 | 4.5 | 21 | 22 | 26.5 | 9 | 12 | 43 |
| GN 612.1-M16x1,5-A-NI | M 16 x 1.5 | 46 | M 8 | 5.5 | 32 | 33 | 37 | 13 | 15 | 121 |
| GN 612.1-M20x1,5-A-NI | M 20 x 1.5 | 46 | M 8 | 5.5 | 32 | 33 | 37 | 13 | 15 | 80 |
| GN 612.1-M12x1,5-B-NI | M 12 x 1.5 | 32 | M 5 | 4.5 | 21 | 22 | 26.5 | 9 | 12 | 37 |
| GN 612.1-M16x1,5-B-NI | M 16 x 1.5 | 46 | M 8 | 5.5 | 32 | 33 | 37 | 13 | 15 | 56 |
| GN 612.1-M20x1,5-B-NI | M 20 x 1.5 | 46 | M 8 | 5.5 | 32 | 33 | 37 | 13 | 15 | 100 |



ELESA 和 GANTER 依法保留所有权利。
复制图纸时请注明出处。

# 凸轮式分度销/弹簧销 - 类型

**通过转动捏手解锁销头**



**GN 612.8**
见页面 825
Ø 4 / 5 / 6 / 8 / 10 / 12

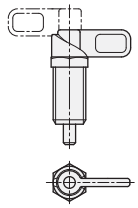

**特征**:
- 压铸锌材质，带nano®涂层
- 销头为镀锌钢材质
- 塑料捏手
- 价格公道的款式

---

**GN 612**
**GN 612 ... NI**
见页面 820
Ø 4 / 5 / 6 / 8 / 10 / 12

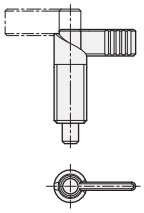

**特征**:
- 发黑钢或不锈钢
- 氮化钢销头 不锈钢销头
- 钢制发黑捏手，不锈钢硬化手柄
- 带或不带塑料盖帽的捏手
- 分度销导向精度高

---

**PMT.200**
分度销
带操作杆
见页面 822

Ø 4 / 5 / 6 / 8 / 10 / 12

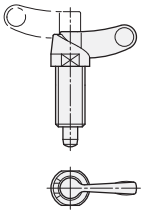

**特征**:
- 超级高科技聚合体螺纹本体和手柄杆，重量轻，机械强度高
- 钢（硬化）或不锈钢销头
- 耐腐蚀材料:适用于潮湿环境。
- 在销轴行程内具有较小的摩擦系数，不需润滑维护。
- 可耐受溶剂及其它化学溶剂的反复清洗

---

**GN 712**
见页面 823
Ø 6 / 8 / 10
销头正常位置为伸出

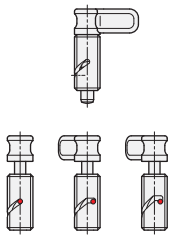

**特征**:
- 可选销头在终端位置锁定，不可锁止或配合安全机构多重锁定
- 镀锌钢
- 不锈钢销轴
- 塑料捏手

**GN 712.1**
见页面 824
Ø 6 / 8 / 10
销头正常位置为缩回

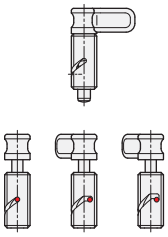

---

**GN 721**
**GN 721.5**
见页面 826
Ø 5 / 6 / 8 / 10 /
没有锁定功能

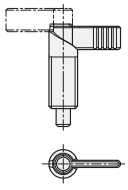

**特征**:
- 发黑钢或不锈钢
- 硬化钢销头 不锈钢销头
- 氮化钢销头 不锈钢销头
- 右旋或左旋锁定
- 带或不带塑料盖帽的捏手
- 分度销导向精度高



ELESA 和 GANTER 依法保留所有权利。
复制图纸时请注明出处。

# 凸轮式分度销/弹簧销 - 类型

**通过转动捏手解锁销头**

**GN 721.1**
**GN 721.6**
见页面 828
Ø 4 / 5 / 6 / 8 / 10 / 12
没有锁定功能

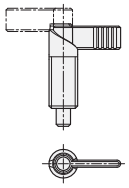

**特征**:
- 发黑钢或不锈钢
- 硬化钢销头 不锈钢销头
- 氮化钢销头 不锈钢销头
- 右旋或左旋锁定
- 带有或不带塑料盖帽的捏手
- 分度销导向精度高

---

**GN 612.2**
见页面 830
Ø 6 / 8 / 10 / 12

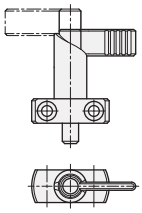

**特征**:
- 导轨钢，发黑处理
- 氮化钢销头
- 发黑钢捏手
- 带有或不带塑料盖帽的捏手

---

**GN 612.9**
见页面 831
Ø 6 / 8 / 10 / 12

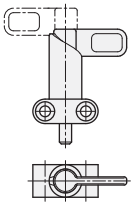

**特征**:
- 压铸锌，黑色喷塑涂层
- 销头为镀锌钢材质
- 塑料捏手
- 价格公道的款式

---

**GN 722.3**
见页面 832
Ø 8 / 10 / 12 / 14

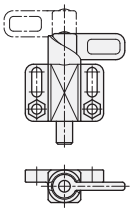

**特征**:
- 精铸钢，镀锌或黑色喷塑涂层
- 销头为镀锌钢材质
- 镀锌钢捏手
- 左旋或右旋凸轮
- 为不需要精确定位的场合设计，诸如“钢结构”或“锁匠店”，

---

**GN 722.2**
见页面 834
Ø 8 / 10 / 12 / 14

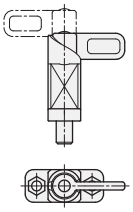

**特征**:
- 精铸钢，镀锌或黑色喷塑涂层
- 销头为镀锌钢材质
- 锁定时，捏手垂直或平行于固定孔
- 为不需要精确定位的场合设计，诸如“钢结构”或“锁匠店”，



ELESA 和 GANTER 依法保留所有权利。
复制图纸时请注明出处。

# 凸轮式分度销/弹簧销 - 类型

**通过转动捏手解锁销头**



**GN 612.10**
见页面 836
Ø 6 / 8 / 10 / 12

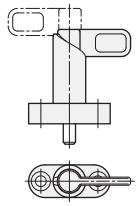

**特征**:
- 锌压铸，黑色喷塑涂层
- 销头为镀锌钢材质
- 塑料捏手
- 价格公道的款式

---

**GN 612.3**
**GN 612.3 ... NI**
见页面 820
Ø 6 / 8 / 10 / 12

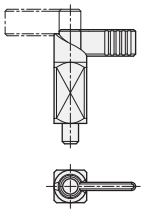

**特征**:
- 用于焊接的凸轮式分度销
- 发黑钢或不锈钢
- 氮化钢销头或不锈钢销头
- 带有或不带塑料盖帽的捏手

---

**GN 722.1 ... ST**
**GN 722.1 ... A4**
见页面 838
Ø 8 / 10 / 12 / 14

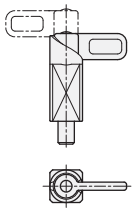

**特征**:
- 用于焊接的凸轮式分度销
- 发黑精铸钢或精铸不锈钢
- 镀锌钢销头或不锈钢销头
- 发黑精铸钢捏手，或精铸不锈钢捏手
- 为不需要精确定位的场合设计，诸如“钢结构”或“锁匠店”，



ELESA 和 GANTER 依法保留所有权利。
复制图纸时请注明出处。

ELESA 和 GANTER 依法保留所有权利。
复制图纸时请注明出处。

# GN 612

## 凸轮式分度销

**钢 / 不锈钢**

### 规格

**类型**

- **A**型: 不带塑料把手套, 不带锁紧螺母
- **B**型: 带塑料把手套, 不带锁紧螺母
- **AK**型: 不带塑料把手套, 带锁紧螺母
- **BK**型: 带塑料把手套, 带锁紧螺母

**钢制款式**

- 发黑处理
- 销头氮化处理

**AISI 303 不锈钢款式 NI**

弹簧
AISI 301 不锈钢

塑料把手套 (聚酰胺 PA)
黑色, 亚光饰面

### 信息

GN 612 型凸轮分度销适用于要求锁定销头在任何时候均不得突出的场合。 将锁头旋转180°, 锁定销头自行缩回。槽口提供销头定位及防旋转功能。

- 凸轮式分度销系列 (参见页 816)

### 技术信息

- ISO-基本公差 (参见页 A21)
- 不锈钢特性 (参见页 A26)
- 塑料特性 (参见页 A2)
- 额定负载信息 (参见页 A42)

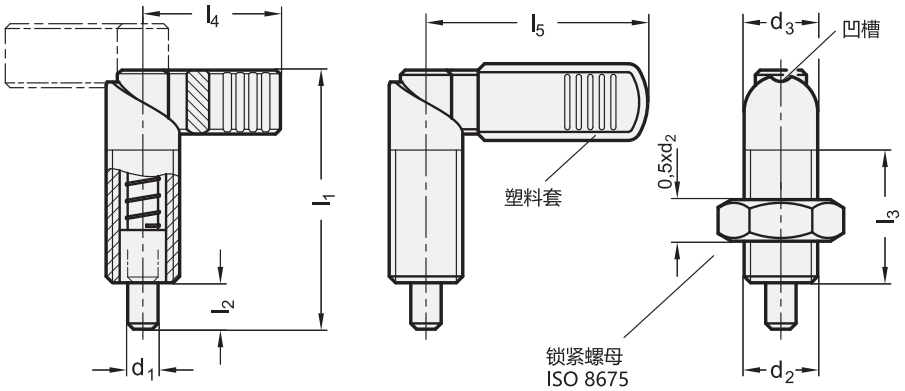




ELESA 和 GANTER 依法保留所有权利。
复制图纸时请注明出处。

# GN 612

## 凸轮式分度销

*增加凸轮式分度销的型号索引
A AK B BK

### GN 612

| 型号 | d1 销 -0.02/-0.04 孔 H7 | d2 | d3 | l1 | l2 | l3 +1.5 | l4 | l5 | 弹簧负载 N ≈ 起始位置 | 弹簧负载 N ≈ 终止位置 | ⚖ |
|---|---|---|---|---|---|---|---|---|---|---|---|
| GN 612-4-M10-* | 4** | M 10 | 10 | 37.5 | 6 | 19 | 21 | - | 7 | 20 | 17 |
| GN 612-4-M10x1-* | 4** | M 10 x 1 | 10 | 37.5 | 6 | 19 | 21 | - | 7 | 20 | 17 |
| GN 612-5-M10-* | 5** | M 10 | 10 | 37.5 | 6 | 19 | 21 | - | 7 | 20 | 17 |
| GN 612-5-M10x1-* | 5** | M 10 x 1 | 10 | 37.5 | 6 | 19 | 21 | - | 7 | 20 | 18 |
| GN 612-5-M12-* | 5 | M 12 | 12 | 47 | 8 | 26 | 26 | 32 | 8 | 18 | 28 |
| GN 612-5-M12x1,5-* | 5 | M 12 x 1.5 | 12 | 47 | 8 | 26 | 26 | 32 | 8 | 18 | 28 |
| GN 612-6-M10-* | 6** | M 10 | 10 | 37.5 | 6 | 19 | 21 | - | 7 | 20 | 18 |
| GN 612-6-M10x1-* | 6** | M 10 x 1 | 10 | 37.5 | 6 | 19 | 21 | - | 7 | 20 | 18 |
| GN 612-6-M12-* | 6 | M 12 | 12 | 47 | 8 | 26 | 26 | 32 | 8 | 18 | 29 |
| GN 612-6-M12x1,5-* | 6 | M 12 x 1.5 | 12 | 47 | 8 | 26 | 26 | 32 | 8 | 18 | 30 |
| GN 612-6-M16-* | 6 | M 16 | 16 | 56 | 10 | 30 | 32 | 42 | 11 | 29 | 57 |
| GN 612-6-M16x1,5-* | 6 | M 16 x 1.5 | 16 | 56 | 10 | 30 | 32 | 42 | 11 | 29 | 59 |
| GN 612-8-M12-* | 8 | M 12 | 12 | 47 | 8 | 26 | 26 | 32 | 8 | 18 | 30 |
| GN 612-8-M12x1,5-* | 8 | M 12 x 1.5 | 12 | 47 | 8 | 26 | 26 | 32 | 8 | 18 | 29 |
| GN 612-8-M16-* | 8 | M 16 | 16 | 56 | 10 | 30 | 32 | 42 | 11 | 29 | 59 |
| GN 612-8-M16x1,5-* | 8 | M 16 x 1.5 | 16 | 56 | 10 | 30 | 32 | 42 | 11 | 29 | 61 |
| GN 612-8-M20x1,5-* | 8 | M 20 x 1.5 | 20 | 69 | 12 | 37 | 37 | 52 | 21 | 57 | 111 |
| GN 612-8-M20-* | 8 | M 20 | 20 | 69 | 12 | 37 | 37 | 52 | 21 | 57 | 115 |
| GN 612-10-M16x1,5-* | 10 | M 16 x 1.5 | 16 | 56 | 10 | 30 | 32 | 42 | 11 | 29 | 60 |
| GN 612-10-M16-* | 10 | M 16 | 16 | 56 | 10 | 30 | 32 | 42 | 11 | 29 | 61 |
| GN 612-10-M20x1,5-* | 10 | M 20 x 1.5 | 20 | 69 | 12 | 37 | 37 | 52 | 21 | 57 | 114 |
| GN 612-10-M20-* | 10 | M 20 | 20 | 69 | 12 | 37 | 37 | 52 | 21 | 57 | 121 |
| GN 612-12-M20x1,5-* | 12 | M 20 x 1.5 | 20 | 69 | 12 | 37 | 37 | 52 | 21 | 57 | 100 |
| GN 612-12-M20-* | 12 | M 20 | 20 | 69 | 12 | 37 | 37 | 52 | 21 | 57 | 120 |

### GN 612-NI

不锈钢

| 型号 | d1 销 -0.06/-0.08 孔 H7 | d2 | d3 | l1 | l2 | l3 +1.5 | l4 | l5 | 弹簧负载 N ≈ 起始位置 | 弹簧负载 N ≈ 终止位置 | ⚖ |
|---|---|---|---|---|---|---|---|---|---|---|---|
| GN 612-4-M10-*-NI | 4** | M 10 | 10 | 37.5 | 6 | 19 | 21 | - | 7 | 20 | 16 |
| GN 612-4-M10x1-*-NI | 4** | M 10 x 1 | 10 | 37.5 | 6 | 19 | 21 | - | 7 | 20 | 17 |
| GN 612-5-M10-*-NI | 5** | M 10 | 10 | 37.5 | 6 | 19 | 21 | - | 7 | 20 | 17 |
| GN 612-5-M10x1-*-NI | 5** | M 10 x 1 | 10 | 37.5 | 6 | 19 | 21 | - | 7 | 20 | 18 |
| GN 612-5-M12-*-NI | 5 | M 12 | 12 | 47 | 8 | 26 | 26 | 32 | 8 | 18 | 28 |
| GN 612-5-M12x1,5-*-NI | 5 | M 12 x 1.5 | 12 | 47 | 8 | 26 | 26 | 32 | 8 | 18 | 28 |
| GN 612-6-M10-*-NI | 6** | M 10 | 10 | 37.5 | 6 | 19 | 21 | - | 7 | 20 | 18 |
| GN 612-6-M10x1-*-NI | 6** | M 10 x 1 | 10 | 37.5 | 6 | 19 | 21 | - | 7 | 20 | 18 |
| GN 612-6-M12-*-NI | 6 | M 12 | 12 | 47 | 8 | 26 | 26 | 32 | 8 | 18 | 29 |
| GN 612-6-M12x1,5-*-NI | 6 | M 12 x 1.5 | 12 | 47 | 8 | 26 | 26 | 32 | 8 | 18 | 30 |
| GN 612-6-M16-*-NI | 6 | M 16 | 16 | 56 | 10 | 30 | 32 | 42 | 11 | 29 | 57 |
| GN 612-6-M16x1,5-*-NI | 6 | M 16 x 1.5 | 16 | 56 | 10 | 30 | 32 | 42 | 11 | 29 | 59 |
| GN 612-8-M12-*-NI | 8 | M 12 | 12 | 47 | 8 | 26 | 26 | 32 | 8 | 18 | 30 |
| GN 612-8-M12x1,5-*-NI | 8 | M 12 x 1.5 | 12 | 47 | 8 | 26 | 26 | 32 | 8 | 18 | 30 |
| GN 612-8-M16-*-NI | 8 | M 16 | 16 | 56 | 10 | 30 | 32 | 42 | 11 | 29 | 58 |
| GN 612-8-M16x1,5-*-NI | 8 | M 16 x 1.5 | 16 | 56 | 10 | 30 | 32 | 42 | 11 | 29 | 60 |
| GN 612-8-M20x1,5-*-NI | 8 | M 20 x 1.5 | 20 | 69 | 12 | 36 | 37 | 52 | 21 | 57 | 121 |
| GN 612-8-M20-*-NI | 8 | M 20 | 20 | 69 | 12 | 36 | 37 | 52 | 21 | 57 | 115 |
| GN 612-10-M16x1,5-*-NI | 10 | M 16 x 1.5 | 16 | 56 | 10 | 30 | 32 | 42 | 11 | 29 | 64 |
| GN 612-10-M16-*-NI | 10 | M 16 | 16 | 56 | 10 | 30 | 32 | 42 | 11 | 29 | 61 |
| GN 612-10-M20x1,5-*-NI | 10 | M 20 x 1.5 | 20 | 69 | 12 | 36 | 37 | 52 | 21 | 57 | 120 |
| GN 612-10-M20-*-NI | 10 | M 20 | 20 | 69 | 12 | 36 | 37 | 52 | 21 | 57 | 117 |
| GN 612-12-M20x1,5-*-NI | 12 | M 20 x 1.5 | 20 | 69 | 12 | 36 | 37 | 52 | 21 | 57 | 130 |
| GN 612-12-M20-*-NI | 12 | M 20 | 20 | 69 | 12 | 36 | 37 | 52 | 21 | 57 | 120 |

** 仅 A 和 AK 型提供该尺寸。

ELESA 和 GANTER 依法保留所有权利。
复制图纸时请注明出处。

# PMT.200

## 分度销

**带定止位，超级高科技聚合体本体**

**螺纹本体**
玻璃纤维加固聚酰胺基（PA）高科技聚合体。耐溶剂、机油、油脂以及其它化学溶剂。

**销**
黑色氧化处理硬化钢或AISI 303 不锈钢
建议与符合H7公差规定的孔配合使用。

**柄身**
自润滑玻璃纤维加固聚酰胺基 (PA) 高科技聚合体，黑色，亚光饰面。

**弹簧**
AISI 302 不锈钢。

**锁紧螺母(NTT)**
玻璃纤维加固聚酰胺基 (PA) 超级高科技聚合体。
也可作为附件单独销售（参见NTT列表）

**标准型号**
- **PMT.200-A**: 黑色氧化处理钢制销头，不带锁紧螺母。
- **PMT.200-AK**:黑色氧化处理钢制销头，带锁紧螺母（供货时未装配）。
- **PMT.200-SST-A**:AISI 303 不锈钢销头，不带锁紧螺母，无磁性。
- **PMT.200-SST-AK**:AISI 303不锈钢销头，带锁紧螺母（供货时未装配），无磁性。

**特征及应用**
- PMT.200把手式分度销适用于要求销头必须快速缩回的场合。
- 将把手转动180°，销头停止在缩回位置。把手则由一个卡口固定在该位置。
- 产品重量轻，机械强度大。
- 耐腐蚀材料：在液体或潮湿环境下依然可正常使用 (PMT.200-SST)。
- 分度销的超级科技聚合体螺纹本体在行程内具有较小的摩擦系数，不需润滑维护。

**安装说明**
确保PMT.200分度销的安装螺纹孔内无机加工残留物（见图1）。安装孔上不需要倒角（见图2）。
超级科技聚合体产品，基于Elesa技术标准，产品规格基于GN 612标准，经Otto Ganter GmbH & Co. KG授权。

ELESA Original design

见图 1

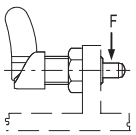


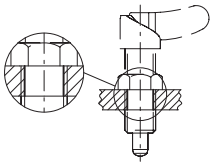

见图 2

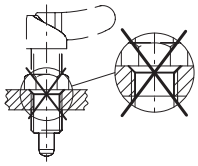

**PMT.200-A**
**PMT.200-SST-A**

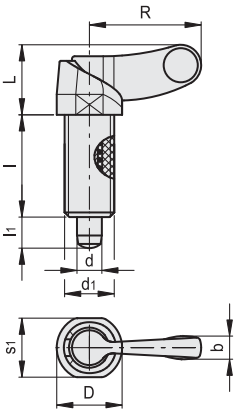


**PMT.200-AK**
**PMT.200-SST-AK**

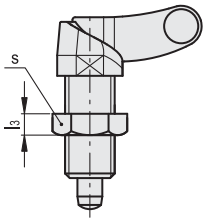


**NTT**

| 代码 | 型号 |
|---|---|
| 301085 | NTT-M12x1,5 |
| 301087 | NTT-M16x1,5 |

**PMT.200**

| 代码 | 型号 | d-0.15 -0.1 | d1 | L | D | R | b | l | l1 | s | s1 | [N]* | [N]# | 最大螺纹拧紧扭矩 [Nm] | 最大静载荷 F[N] | ⚖ |
|---|---|---|---|---|---|---|---|---|---|---|---|---|---|---|---|---|
| 51702 | PMT.200-6-M12x1.5-A | 6 | M12x1.5 | 17 | 15.5 | 26.5 | 5.5 | 26 | 8 | - | 14 | 9 | 35 | 10 | 3000 | 20 |
| 51711 | PMT.200-8-M16x1.5-A | 8 | M16x1.5 | 21 | 20.5 | 32.5 | 7 | 30 | 10 | - | 19 | 10 | 40 | 18 | 3000 | 26 |
| 51722 | PMT.200-6-M12x1.5-AK | 6 | M12x1.5 | 17 | 15.5 | 26.5 | 5.5 | 26 | 8 | 19 | 14 | 9 | 35 | 10 | 3000 | 25 |
| 51731 | PMT.200-8-M16x1.5-AK | 8 | M16x1.5 | 21 | 20.5 | 32.5 | 7 | 30 | 10 | 24 | 19 | 10 | 40 | 18 | 3000 | 31 |

**PMT.200-SST** 不锈钢

| | | | | | | | | | | | | | | | | |
|---|---|---|---|---|---|---|---|---|---|---|---|---|---|---|---|---|
| 51752 | PMT.200-SST-6-M12x1.5-A | 6 | M12x1.5 | 17 | 15.5 | 26.5 | 5.5 | 26 | 8 | - | 14 | 9 | 35 | 10 | 2000 | 20 |
| 51761 | PMT.200-SST-8-M16x1.5-A | 8 | M16x1.5 | 21 | 20.5 | 32.5 | 7 | 30 | 10 | - | 19 | 10 | 40 | 18 | 2000 | 26 |
| 51772 | PMT.200-SST-6-M12x1.5-AK | 6 | M12x1.5 | 17 | 15.5 | 26.5 | 5.5 | 26 | 8 | 19 | 14 | 9 | 35 | 10 | 2000 | 25 |
| 51781 | PMT.200-SST-8-M16x1.5-AK | 8 | M16x1.5 | 21 | 20.5 | 32.5 | 7 | 30 | 10 | 24 | 19 | 10 | 40 | 18 | 2000 | 31 |

***** 弹簧预加载荷

**#** 弹簧最大负载





ELESA 和 GANTER 依法保留所有权利。
复制图纸时请注明出处。

# GN 712

## 凸轮式分度销

**销头标准位置为突出状态**

### 规格

**类型**

- **A**型: 不带定止位, 不带锁紧螺母
- **AK**型: 不带定止位, 带锁紧螺母
- **R**型:带定止位, 不带锁紧螺母
- **RK**型: 带定止位, 带锁紧螺母
- **S**型: 带安全定止位, 不带锁紧螺母
- **SK**型: 带安全定止位, 带锁紧螺母

钢制
镀锌, 蓝钝处理

销
AISI 303 不锈钢

闩锁
塑料 (聚酰胺PA)

- 黑色, 亚光饰面
- 不可拆卸

### 信息

GN 712 凸轮运转分度销适用于不允许长时间突出在外的场合。将凸轮逆时针转动90°和120°时, 销头移动经过本体上的一个斜切弯形开口, 然后缩回。
根据型号的不同, 销头由弹簧拉回初始位置 (A型), 固定在回缩位置 (R型), 带防止意外误操作功能 (S型)。
为移动销头, S型安全款需要外加抬起闩体的操作。

- 凸轮式分度销系列 (参见页 816)

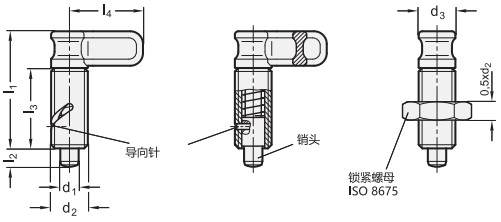


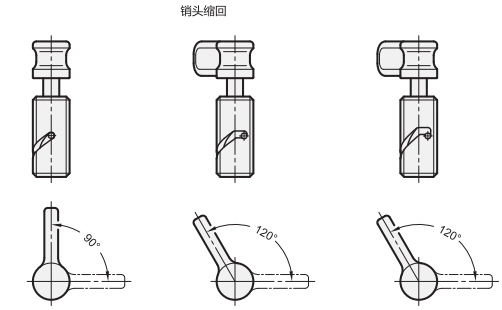


### 技术信息

- 不锈钢特性 (参见页 A26)
- 塑料特性 (参见页 A2)
- 额定负载信息 (参见页 A42)

### 可按需提供

- 不锈钢款式

**GN 712**

| 型号 | d1 销 -0.02/-0.05 孔 G7 | d2 | d3 | l1 ≈ | l2 | l3 最小 | l4 | 弹簧负载 N ≈ 起始位置 | 弹簧负载 N ≈ 终止位置 | ⚖ |
|---|---|---|---|---|---|---|---|---|---|---|
| GN 712-6-M16x1,5-A | 6 | M 16 x 1.5 | 16 | 51 | 8 | 35 | 32 | 6.5 | 20 | 50 |
| GN 712-8-M16x1,5-A | 8 | M 16 x 1.5 | 16 | 51 | 8 | 35 | 32 | 6.5 | 20 | 50 |
| GN 712-10-M16x1,5-A | 10 | M 16 x 1.5 | 16 | 51 | 8 | 35 | 32 | 6.5 | 20 | 55 |
| GN 712-6-M16x1,5-AK | 6 | M 16 x 1.5 | 16 | 51 | 8 | 35 | 32 | 6.5 | 20 | 68 |
| GN 712-8-M16x1,5-AK | 8 | M 16 x 1.5 | 16 | 51 | 8 | 35 | 32 | 6.5 | 20 | 69 |
| GN 712-10-M16x1,5-AK | 10 | M 16 x 1.5 | 16 | 51 | 8 | 35 | 32 | 6.5 | 20 | 71 |
| GN 712-6-M16x1,5-R | 6 | M 16 x 1.5 | 16 | 51 | 8 | 35 | 32 | 6.5 | 20 | 50 |
| GN 712-8-M16x1,5-R | 8 | M 16 x 1.5 | 16 | 51 | 8 | 35 | 32 | 6.5 | 20 | 50 |
| GN 712-10-M16x1,5-R | 10 | M 16 x 1.5 | 16 | 51 | 8 | 35 | 32 | 6.5 | 20 | 55 |
| GN 712-6-M16x1,5-RK | 6 | M 16 x 1.5 | 16 | 51 | 8 | 35 | 32 | 6.5 | 20 | 60 |
| GN 712-8-M16x1,5-RK | 8 | M 16 x 1.5 | 16 | 51 | 8 | 35 | 32 | 6.5 | 20 | 68 |
| GN 712-10-M16x1,5-RK | 10 | M 16 x 1.5 | 16 | 51 | 8 | 35 | 32 | 6.5 | 20 | 70 |
| GN 712-6-M16x1,5-S | 6 | M 16 x 1.5 | 16 | 51 | 8 | 35 | 32 | 6.5 | 20 | 60 |
| GN 712-8-M16x1,5-S | 8 | M 16 x 1.5 | 16 | 51 | 8 | 35 | 32 | 6.5 | 20 | 61 |
| GN 712-10-M16x1,5-S | 10 | M 16 x 1.5 | 16 | 51 | 8 | 35 | 32 | 6.5 | 20 | 63 |
| GN 712-6-M16x1,5-SK | 6 | M 16 x 1.5 | 16 | 51 | 8 | 35 | 32 | 6.5 | 20 | 60 |
| GN 712-8-M16x1,5-SK | 8 | M 16 x 1.5 | 16 | 51 | 8 | 35 | 32 | 6.5 | 20 | 71 |
| GN 712-10-M16x1,5-SK | 10 | M 16 x 1.5 | 16 | 51 | 8 | 35 | 32 | 6.5 | 20 | 80 |



ELESA 和 GANTER 依法保留所有权利。
复制图纸时请注明出处。

# GN 712.1

RoHS

## 凸轮式分度销

**销头标准位置为缩回状态**

### 规格

**类型**

- **A**型: 不带定止位, 不带锁紧螺母
- **AK**型: 不带定止位, 带锁紧螺母
- **R**型:带定止位, 不带锁紧螺母
- **RK**型: 带定止位, 带锁紧螺母
- **S**型: 带安全定止位, 不带锁紧螺母
- **SK**型: 带安全定止位, 带锁紧螺母

钢制
镀锌, 蓝钝处理

销
AISI 303 不锈钢

闩锁
塑料高科技聚合体 (聚酰胺PA)

- 黑色, 亚光饰面
- 不可拆卸

### 信息

GN 712 凸轮运转分度销适用于不允许长时间突出在外的场合。将凸轮逆时针转动90°和120°时, 销头移动经过本体上的一个斜切弯形开口, 然后缩回。
根据型号的不同, 销头由弹簧拉回初始位置 (A型), 固定在伸出位置 (R型), 带防止意外误操作功能 (S型)。为移动销头, S型需要额外按压锁闩。
- 凸轮式分度销系列 (参见页 816)

### 技术信息

- ISO-基本公差 (参见页 A21)
- 不锈钢特性 (参见页 A26)
- 塑料特性 (参见页 A2)
- 额定负载信息 (参见页 A42)

### 可按需提供

- 不锈钢款式

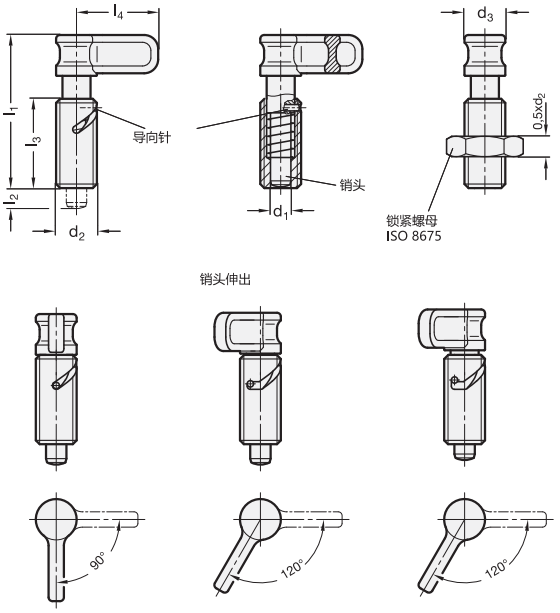


**GN 712.1**

| 型号 | d1 销 -0.02/-0.05 孔 G7 | d2 | d3 | l1 ≈ | l2 ±0.5 | l3 最小 | l4 | 弹簧负载 N ≈ 起始位置 | 弹簧负载 N ≈ 终止位置 | ⚖ |
|---|---|---|---|---|---|---|---|---|---|---|
| GN 712.1-6-M16x1,5-A | 6 | M 16 x 1.5 | 16 | 60 | 8 | 35 | 32 | 7 | 16.5 | 54 |
| GN 712.1-8-M16x1,5-A | 8 | M 16 x 1.5 | 16 | 60 | 8 | 35 | 32 | 7 | 16.5 | 55 |
| GN 712.1-6-M16x1,5-AK | 6 | M 16 x 1.5 | 16 | 60 | 8 | 35 | 32 | 7 | 16.5 | 60 |
| GN 712.1-8-M16x1,5-AK | 8 | M 16 x 1.5 | 16 | 60 | 8 | 35 | 32 | 7 | 16.5 | 60 |
| GN 712.1-6-M16x1,5-R | 6 | M 16 x 1.5 | 16 | 60 | 8 | 35 | 32 | 7 | 16.5 | 54 |
| GN 712.1-8-M16x1,5-R | 8 | M 16 x 1.5 | 16 | 60 | 8 | 35 | 32 | 7 | 16.5 | 60 |
| GN 712.1-6-M16x1,5-RK | 6 | M 16 x 1.5 | 16 | 60 | 8 | 35 | 32 | 7 | 16.5 | 60 |
| GN 712.1-8-M16x1,5-RK | 8 | M 16 x 1.5 | 16 | 60 | 8 | 35 | 32 | 7 | 16.5 | 73 |
| GN 712.1-6-M16x1,5-S | 6 | M 16 x 1.5 | 16 | 60 | 6 | 35 | 32 | 7 | 16.5 | 60 |
| GN 712.1-8-M16x1,5-S | 8 | M 16 x 1.5 | 16 | 60 | 6 | 35 | 32 | 7 | 16.5 | 65 |
| GN 712.1-6-M16x1,5-SK | 6 | M 16 x 1.5 | 16 | 60 | 6 | 35 | 32 | 7 | 16.5 | 70 |
| GN 712.1-8-M16x1,5-SK | 8 | M 16 x 1.5 | 16 | 60 | 6 | 35 | 32 | 7 | 16.5 | 75 |



elesa+Ganter

ELESA 和 GANTER 依法保留所有权利。
复制图纸时请注明出处。

# GN 612.8

## 凸轮式分度销

**压铸锌螺纹本体**

### 规格

**类型**

- **A**型: 不带锁紧螺母
- **AK**型: 带锁紧螺母

螺纹本体
压铸锌

- 耐腐蚀, ZNDG Pass nano®-涂层
- 煤灰色

销
钢制
镀锌, 蓝钝处理

柄身
塑料 (聚酰胺PA)

- 黑色, 亚光饰面
- 不可拆卸

### 信息

GN 612.8 型凸轮分度销适用于要求锁定销头在任何时候均不得突出的场合。将锁头旋转180°, 锁定销头自行缩回。槽口可安全定位。
该凸轮式分度销由压铸锌制成, 款型设计颇具性价比。

- 凸轮式分度销系列 (参见页 816)

### 技术信息

- 塑料特性 (参见页 A2)
- 额定负载信息 (参见页 A42)

销头缩回状态

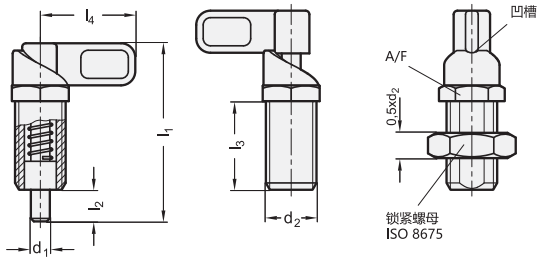


安装信息

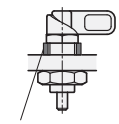

定距衬套 GN 609.5

**GN 612.8**

| 型号 | d1 销-0.05<br>孔 +0.1/+0.05 | d2 | l1 | l2 | l3 | l4 | A/F | 弹簧负载<br>N ≈<br>起始位置 | 弹簧负载<br>N ≈<br>终止位置 | ⚖ |
|---|---|---|---|---|---|---|---|---|---|---|
| GN 612.8-4-M12x1,5-A | 4 | M 12 x 1.5 | 48 | 8 | 25 | 25 | 13 | 8 | 22 | 49 |
| GN 612.8-5-M12x1,5-A | 5 | M 12 x 1.5 | 48 | 8 | 25 | 25 | 13 | 8 | 22 | 51 |
| GN 612.8-6-M12x1,5-A | 6 | M 12 x 1.5 | 48 | 8 | 25 | 25 | 13 | 8 | 22 | 23 |
| GN 612.8-6-M16x1,5-A | 6 | M 16 x 1.5 | 56.5 | 10 | 28 | 30 | 18 | 11 | 30 | 45 |
| GN 612.8-8-M16x1,5-A | 8 | M 16 x 1.5 | 56.5 | 10 | 28 | 30 | 18 | 11 | 30 | 47 |
| GN 612.8-8-M20x1,5-A | 8 | M 20 x 1.5 | 69.5 | 12 | 36 | 37 | 22 | 20 | 56 | 94 |
| GN 612.8-10-M16x1,5-A | 10 | M 16 x 1.5 | 56.5 | 10 | 28 | 30 | 18 | 11 | 30 | 49 |
| GN 612.8-10-M20x1,5-A | 10 | M 20 x 1.5 | 69.5 | 12 | 36 | 37 | 22 | 20 | 56 | 92 |
| GN 612.8-12-M20x1,5-A | 12 | M 20 x 1.5 | 69.5 | 12 | 36 | 37 | 22 | 20 | 56 | 100 |
| GN 612.8-4-M12x1,5-AK | 4 | M 12 x 1.5 | 48 | 8 | 25 | 25 | 13 | 8 | 22 | 29 |
| GN 612.8-5-M12x1,5-AK | 5 | M 12 x 1.5 | 48 | 8 | 25 | 25 | 13 | 8 | 22 | 60 |
| GN 612.8-6-M12x1,5-AK | 6 | M 12 x 1.5 | 48 | 8 | 25 | 25 | 13 | 8 | 22 | 31 |
| GN 612.8-6-M16x1,5-AK | 6 | M 16 x 1.5 | 56.5 | 10 | 28 | 30 | 18 | 11 | 30 | 60 |
| GN 612.8-8-M16x1,5-AK | 8 | M 16 x 1.5 | 56.5 | 10 | 28 | 30 | 18 | 11 | 30 | 59 |
| GN 612.8-8-M20x1,5-AK | 8 | M 20 x 1.5 | 69.5 | 12 | 36 | 37 | 22 | 20 | 56 | 130 |
| GN 612.8-10-M16x1,5-AK | 10 | M 16 x 1.5 | 56.5 | 10 | 28 | 30 | 18 | 11 | 30 | 65 |
| GN 612.8-10-M20x1,5-AK | 10 | M 20 x 1.5 | 69.5 | 12 | 36 | 37 | 22 | 20 | 56 | 128 |
| GN 612.8-12-M20x1,5-AK | 12 | M 20 x 1.5 | 69.5 | 12 | 36 | 37 | 22 | 20 | 56 | 130 |



ELESA 和 GANTER 依法保留所有权利。
复制图纸时请注明出处。

# GN 721

## 凸轮式分度销

**带180°限位，不带锁定功能**

### 规格

**类型**

- **RA**型: 右旋锁定
- **RB**型: 右旋锁定，带塑料把手套
- **RAK**型: 右旋锁定，带锁紧螺母
- **RBK**型: 右旋锁定，带塑料把手套，带锁紧螺母
- **LA**型: 左旋锁定
- **LB**型:左旋锁定，带塑料把手套
- **LAK**型: 左旋锁定，带锁紧螺母
- **LBK**型: 左旋锁定，带塑料把手套和锁紧螺母

钢制

- 发黑处理
- 销头氮化处理

弹簧
AISI 301 不锈钢

塑料把手套
高科技聚合体（聚酰胺 PA）
黑色，亚光饰面

### 信息

GN 721凸轮式定位销旋转 180°缩回。
当凸轮式定位销定位时，左右旋转定位均等距适用。
- 凸轮式分度销系列 （参见页 816）

### 技术信息

- ISO-基本公差 （参见页 A21）
- 不锈钢特性 （参见页 A26）
- 额定负载信息 （参见页 A2）

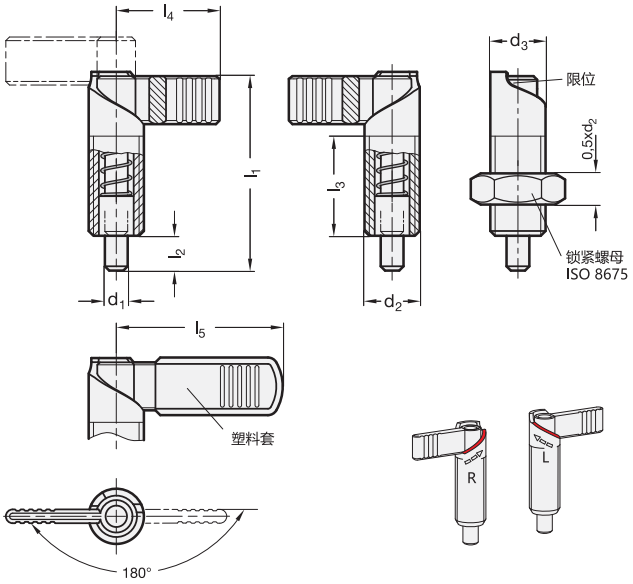


*增加凸轮式分度销的型号索引

RA RB RAK RBK LA LB LAK LBK

### GN 721

| 型号 | d1 销 -0.02/-0.04<br>孔 H7 | d2 | d3 | l1 | l2 | l3 +1.5 | l4 | l5 | 弹簧负载<br>N ≈<br>起始位置 | 弹簧负载<br>N ≈<br>终止位置 | ⚖ |
|---|---|---|---|---|---|---|---|---|---|---|---|
| GN 721-5-M10x1-* | 5** | M10x1 | 10 | 37.5 | 6 | 19 | 21 | - | 7 | 20 | 18 |
| GN 721-6-M12x1,5-* | 6 | M12x1.5 | 12 | 47 | 8 | 26 | 26 | 32 | 8 | 18 | 30 |
| GN 721-8-M16x1,5-* | 8 | M16x1.5 | 16 | 56 | 10 | 30 | 32 | 42 | 11 | 29 | 64 |
| GN 721-10-M20x1,5-* | 10 | M20x1.5 | 20 | 69 | 12 | 37 | 37 | 52 | 21 | 57 | 129 |

** 仅LA、LAK、RA 和 RAK 型提供该尺寸



ELESA 和 GANTER 依法保留所有权利。
复制图纸时请注明出处。

# GN 721.5

## 不锈钢-凸轮式分度销

**带180°限位，不带锁定功能**

### 规格

**类型**

- **RA**型: 右旋锁定
- **RB**型: 右旋锁定，带塑料把手套
- **RAK**型: 右旋锁定，带锁紧螺母
- **RBK**型: 右旋锁定，带塑料把手套，带锁紧螺母
- **LA**型: 左旋锁定
- **LB**型:左旋锁定，带塑料把手套
- **LAK**型: 左旋锁定，带锁紧螺母
- **LBK**型: 左旋锁定，带塑料把手套和锁紧螺母

AISI 303 不锈钢

弹簧
AISI 301 不锈钢

塑料把手套
高科技聚合体 (聚酰胺 PA)
黑色，亚光饰面

### 信息

对于GN 721.5不锈钢凸轮分度销，锁头旋转 180°，销头缩回。
对于相反的左手操作或右手操作的凸轮分度销，
- 凸轮式分度销系列 (参见页 816)

### 技术信息

- ISO-基本公差 (参见页 A21)
- 不锈钢特性 (参见页 A26)
- 额定负载信息 (参见页 A42)

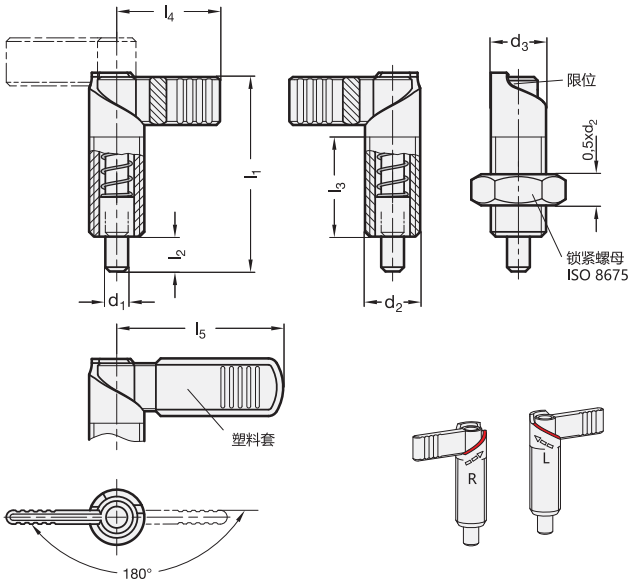


*增加凸轮式分度销的型号索引

RA RB RAK RBK LA LB LAK LBK

**GN 721.5** 不锈钢

| 型号 | d1 销 -0.06/-0.08 孔 H7 | d2 | d3 | l1 | l2 | l3 +1.5 | l4 | l5 | 弹簧负载 N ≈ 起始位置 | 弹簧负载 N ≈ 终止位置 | ⚖ |
|---|---|---|---|---|---|---|---|---|---|---|---|
| GN 721.5-5-M10x1-* | 5** | M10x1 | 10 | 37.5 | 6 | 19 | 21 | - | 7 | 20 | 90 |
| GN 721.5-6-M12x1,5-* | 6 | M12x1.5 | 12 | 47 | 8 | 26 | 26 | 32 | 8 | 18 | 110 |
| GN 721.5-8-M16x1,5-* | 8 | M16x1.5 | 16 | 56 | 10 | 30 | 32 | 42 | 11 | 29 | 120 |
| GN 721.5-10-M20x1,5-* | 10 | M20x1.5 | 20 | 69 | 12 | 37 | 37 | 52 | 21 | 57 | 130 |

** 仅LA、LAK、RA 和 RAK 型提供该尺寸



ELESA 和 GANTER 依法保留所有权利。
复制图纸时请注明出处。

# GN 721.1

## 凸轮式分度销

**带180°限位锁定，带锁定功能**

### 规格

**类型**

- **RA**型: 右旋锁定
- **RB**型: 右旋锁定，带塑料把手套
- **RAK**型: 右旋锁定，带锁紧螺母
- **RBK**型: 右旋锁定，带塑料把手套，带锁紧螺母
- **LA**型: 左旋锁定
- **LB**型:左旋锁定，带塑料把手套
- **LAK**型: 左旋锁定，带锁紧螺母
- **LBK**型: 左旋锁定，带塑料把手套和锁紧螺母

钢制

- 发黑处理
- 销头氮化处理

弹簧
AISI 301 不锈钢

塑料把手套
高科技聚合体（聚酰胺 PA）
黑色，亚光饰面

### 信息

GN 721.1凸轮式分度销的凹槽可确保销头保持在缩回状态。
当凸轮式定位销定位时，左右旋转定位均等距适用。
- 凸轮式分度销系列（参见页 816）

### 技术信息

- ISO-基本公差（参见页 A21）
- 额定负载信息（参见页 A42）

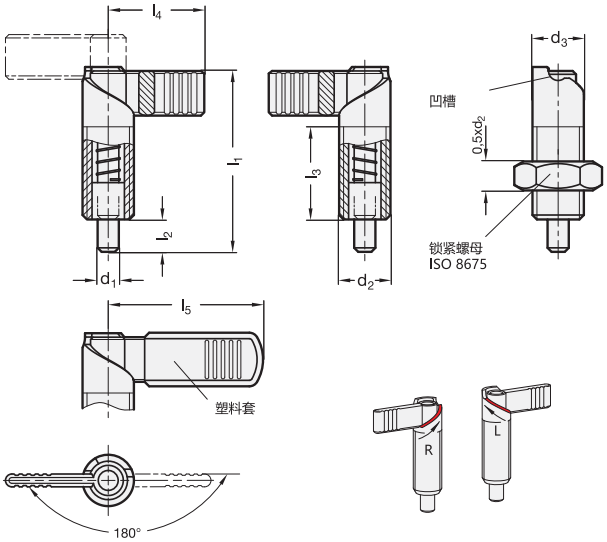


*增加凸轮式分度销的型号索引

RA RB RAK RBK LA LB LAK LBK

**GN 721.1**

| 型号 | d1 销 -0.02/-0.04 孔 H7 | d2 | d3 | l1 | l2 | l3 +1.5 | l4 | l5 | 弹簧负载 N ≈ 起始位置 | 弹簧负载 N ≈ 终止位置 | ⚖ |
|---|---|---|---|---|---|---|---|---|---|---|---|
| GN 721.1-5-M10x1-* | 5** | M10x1 | 10 | 37.5 | 6 | 19 | 21 | - | 7 | 20 | 18 |
| GN 721.1-6-M12x1,5-* | 6 | M12x1.5 | 12 | 47 | 8 | 26 | 26 | 32 | 8 | 18 | 31 |
| GN 721.1-8-M16x1,5-* | 8 | M16x1.5 | 16 | 56 | 10 | 30 | 32 | 42 | 11 | 29 | 66 |
| GN 721.1-10-M20x1,5-* | 10 | M20x1.5 | 20 | 69 | 12 | 37 | 37 | 52 | 21 | 57 | 129 |

** 仅LA、LAK、RA 和 RAK 型提供该尺寸



ELESA 和 GANTER 依法保留所有权利。
复制图纸时请注明出处。

# GN 721.6

## 不锈钢-凸轮式分度销

**带180°限位锁定，带锁定功能**

### 规格

**类型**

- **RA**型: 右旋锁定
- **RB**型: 右旋锁定，带塑料把手套
- **RAK**型: 右旋锁定，带锁紧螺母
- **RBK**型: 右旋锁定，带塑料把手套，带锁紧螺母
- **LA**型: 左旋锁定
- **LB**型:左旋锁定，带塑料把手套
- **LAK**型: 左旋锁定，带锁紧螺母
- **LBK**型: 左旋锁定，带塑料把手套和锁紧螺母

AISI 303 不锈钢

弹簧
AISI 301 不锈钢

塑料把手套
高科技聚合体 (聚酰胺 PA)
黑色，亚光饰面

### 信息

对于GN 721.6不锈钢凸轮分度销，锁头旋转 180°，销头缩回。
对于相反的左手操作或右手操作的凸轮分度销。
- 凸轮式分度销系列 (参见页 816)

### 技术信息

- ISO-基本公差 (参见页 A21)
- 不锈钢特性 (参见页 A26)
- 额定负载信息 (参见页 A42)

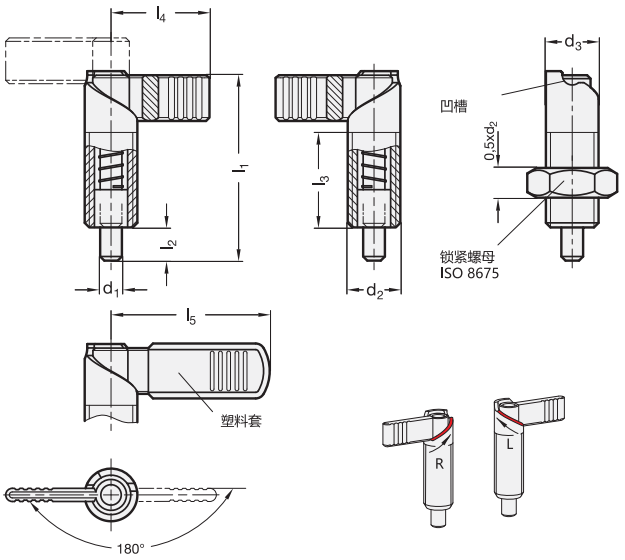


*增加凸轮式分度销的型号索引

RA RB RAK RBK LA LB LAK LBK

**GN 721.6** 不锈钢

| 型号 | d1 销 -0.06/-0.08 孔 H7 | d2 | d3 | l1 | l2 | l3 +1.5 | l4 | l5 | 弹簧负载 N ≈ 起始位置 | 弹簧负载 N ≈ 终止位置 | ⚖ |
|---|---|---|---|---|---|---|---|---|---|---|---|
| GN 721.6-5-M10x1-* | 5** | M10x1 | 10 | 37.5 | 6 | 19 | 21 | - | 7 | 20 | 18 |
| GN 721.6-6-M12x1,5-* | 6 | M12x1.5 | 12 | 47 | 8 | 26 | 26 | 32 | 8 | 18 | 31 |
| GN 721.6-8-M16x1,5-* | 8 | M16x1.5 | 16 | 56 | 10 | 30 | 32 | 42 | 11 | 29 | 65 |
| GN 721.6-10-M20x1,5-* | 10 | M20x1.5 | 20 | 69 | 12 | 37 | 37 | 52 | 21 | 57 | 130 |

** 仅LA、LAK、RA 和 RAK 型提供该尺寸



ELESA 和 GANTER 依法保留所有权利。
复制图纸时请注明出处。

# GN 612.2

## 凸轮式分度销

**导轨钢, 发黑处理**

### 规格

**类型**

- **A**型: 不带塑料把手套
- **B**型: 带塑料把手套

钢制

- 发黑处理
- 销头氮化处理

塑料把手套 (聚酰胺 PA)
黑色, 亚光饰面

### 信息

GN 612.2 型凸轮分度销适用于要求锁定销头在任何时候均不得突出的场合。将锁头旋转180°, 锁定销头自行缩回。槽口将销头固定在此位置 。

- 凸轮式分度销系列 (参见页 816)

### 技术信息

- ISO-基本公差 (参见页 A21)
- 塑料特性 (参见页 A2)
- 额定负载信息 (参见页 A42)

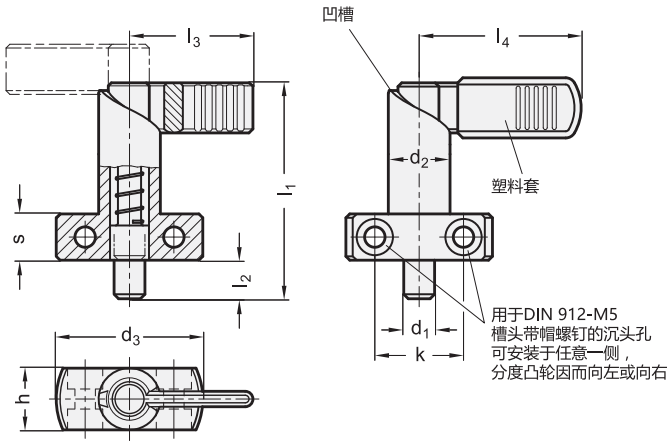


**GN 612.2**

| 型号 | d1 销 0/-0.05 孔 H7 | d2 | d3 | h | k | l1 | l2 | l3 | l4 | s | 弹簧负载 N ≈ 起始位置 | 弹簧负载 N ≈ 终止位置 | ⚖ |
|---|---|---|---|---|---|---|---|---|---|---|---|---|---|
| GN 612.2-6-16-A | 6 | 16 | 35 | 16 | 20 | 56 | 10 | 32 | - | 12 | 12 | 32 | 62 |
| GN 612.2-8-16-A | 8 | 16 | 35 | 16 | 20 | 56 | 10 | 32 | - | 12 | 12 | 32 | 84 |
| GN 612.2-8-20-A | 8 | 20 | 40 | 20 | 22 | 69 | 12 | 37 | - | 15 | 21 | 58 | 167 |
| GN 612.2-10-16-A | 10 | 16 | 35 | 16 | 20 | 56 | 10 | 32 | - | 12 | 12 | 32 | 86 |
| GN 612.2-10-20-A | 10 | 20 | 40 | 20 | 22 | 69 | 12 | 37 | - | 15 | 21 | 58 | 169 |
| GN 612.2-12-20-A | 12 | 20 | 40 | 20 | 22 | 69 | 12 | 37 | - | 15 | 21 | 58 | 170 |
| GN 612.2-6-16-B | 6 | 16 | 35 | 16 | 20 | 56 | 10 | - | 42 | 12 | 12 | 32 | 85 |
| GN 612.2-8-16-B | 8 | 16 | 35 | 16 | 20 | 56 | 10 | - | 42 | 12 | 12 | 32 | 86 |
| GN 612.2-8-20-B | 8 | 20 | 40 | 20 | 22 | 69 | 12 | - | 52 | 15 | 21 | 58 | 170 |
| GN 612.2-10-16-B | 10 | 16 | 35 | 16 | 20 | 56 | 10 | - | 42 | 12 | 12 | 32 | 90 |
| GN 612.2-10-20-B | 10 | 20 | 40 | 20 | 22 | 69 | 12 | - | 52 | 15 | 21 | 58 | 173 |
| GN 612.2-12-20-B | 12 | 20 | 40 | 20 | 22 | 69 | 12 | - | 52 | 15 | 21 | 58 | 180 |



ELESA 和 GANTER 依法保留所有权利。
复制图纸时请注明出处。

# GN 612.9

## 凸轮式分度销

**带法兰/压铸锌导轨**

### 规格

销体
压铸锌
喷塑涂层
黑色, RAL 9005, 纹理饰面 **SW**

销
钢制
镀锌, 蓝钝处理

柄身
塑料 (聚酰胺PA)

- 黑色, 亚光饰面
- 不可拆卸

### 信息

GN 612.9 型凸轮分度销适用于要求锁定销头在任何时候均不得突出的场合。将手柄旋转180°, 锁定销头自行缩回。槽口可安全定位 。
- 凸轮式分度销系列 (参见页 816)

### 技术信息

- 塑料特性 (参见页 A2)

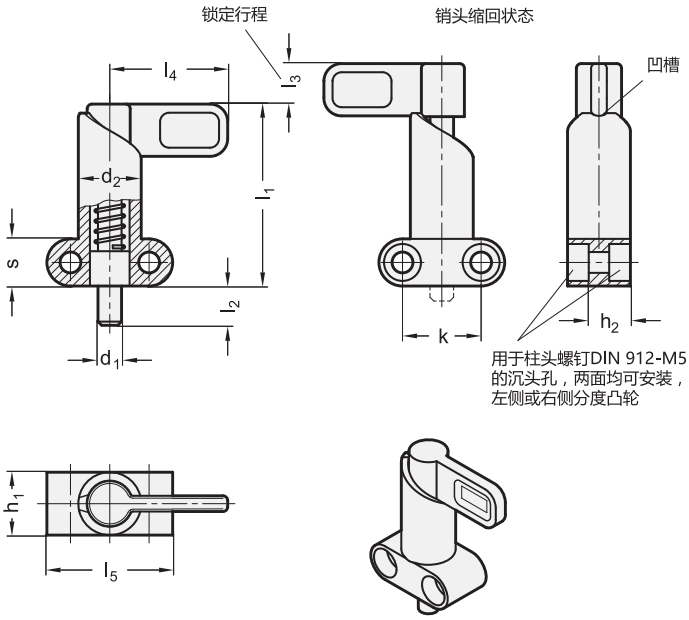


**GN 612.9**

| 型号 | d1 销-0.05<br>孔 +0.1/+0.05 | l2 | d2 | h1 | h2 | k | l1 ≈ | l3 | l4 | l5 | s | 弹簧负载<br>N ≈<br>起始位置 | 弹簧负载<br>N ≈<br>终止位置 | ⚖ |
|---|---|---|---|---|---|---|---|---|---|---|---|---|---|---|
| GN 612.9-6-10-16-SW | 6 | 10 | 16 | 16 | 10.5 | 20 | 46 | 10 | 30 | 32 | 12 | 12 | 32 | 57 |
| GN 612.9-6-16-16-SW | 6 | 16 | 16 | 16 | 10.5 | 20 | 46 | 10 | 30 | 32 | 12 | 12 | 32 | 60 |
| GN 612.9-8-10-16-SW | 8 | 10 | 16 | 16 | 10.5 | 20 | 46 | 10 | 30 | 32 | 12 | 12 | 32 | 58 |
| GN 612.9-8-16-16-SW | 8 | 16 | 16 | 16 | 10.5 | 20 | 46 | 10 | 30 | 32 | 12 | 12 | 32 | 60 |
| GN 612.9-8-12-20-SW | 8 | 12 | 20 | 20 | 14.5 | 22 | 57 | 12 | 37 | 37 | 15 | 21 | 58 | 120 |
| GN 612.9-8-18-20-SW | 8 | 18 | 20 | 20 | 14.5 | 22 | 57 | 12 | 37 | 37 | 15 | 21 | 58 | 120 |
| GN 612.9-10-10-16-SW | 10 | 10 | 16 | 16 | 10.5 | 20 | 46 | 10 | 30 | 32 | 12 | 12 | 32 | 61 |
| GN 612.9-10-16-16-SW | 10 | 16 | 16 | 16 | 10.5 | 20 | 46 | 10 | 30 | 32 | 12 | 12 | 32 | 120 |
| GN 612.9-10-12-20-SW | 10 | 12 | 20 | 20 | 14.5 | 22 | 57 | 12 | 37 | 37 | 15 | 21 | 58 | 122 |
| GN 612.9-10-18-20-SW | 10 | 18 | 20 | 20 | 14.5 | 22 | 57 | 12 | 37 | 37 | 15 | 21 | 58 | 120 |
| GN 612.9-12-12-20-SW | 12 | 12 | 20 | 20 | 14.5 | 22 | 57 | 12 | 37 | 37 | 15 | 21 | 58 | 127 |
| GN 612.9-12-18-20-SW | 12 | 18 | 20 | 20 | 14.5 | 22 | 57 | 12 | 37 | 37 | 15 | 21 | 58 | 130 |



ELESA 和 GANTER 依法保留所有权利。
复制图纸时请注明出处。

# GN 722.3

## 弹簧闩销

**带表面安装法兰**

**规格**

**类型**

- **L**型: 左旋分度凸轮
- **R**型: 右旋分度凸轮

**钢制款式**

壳体
钢

镀锌, 蓝钝处理 **ZB**

镀锌与喷塑涂层
黑色, 纹理饰面 **SW**

闩 / 销
钢制, 镀锌, 蓝钝处理

弹簧
AISI 301 不锈钢

**不锈钢款式**

壳体
精铸不锈钢**A4**
可焊接, AISI 316

销
不锈钢 AISI 316

弹簧
不锈钢 AISI 316Ti

**信息**

弹簧闩销GN　722.3适用于暂时不允许分度销头伸出的场合。将闩体转动180°, 分度销头缩回, 一条锁紧凹槽既可在伸出时, 也可在缩回时锁定销头。长方体的外形适于将销体焊接在任意需要的位置。
弹簧闩销GN 722.3设计用于钢架结构或机修工坊等通常无须精确定位/锁定的场合。因而该产品选用的尺寸公差只需确保产品在充满污垢的环境中安全使用, 所以采用了较为经济的生产工艺。

- 凸轮式分度销系列 (参见页 816)

**技术信息**

- 不锈钢特性 (参见页 A26)
- 额定负载信息 (参见页 A42)





ELESA 和 GANTER 依法保留所有权利。
复制图纸时请注明出处。

# GN 722.3 | 弹簧闩销

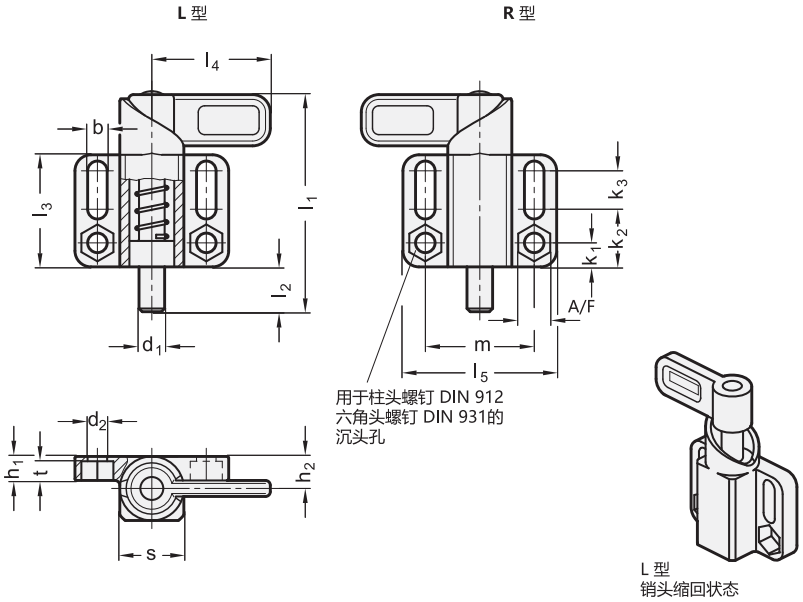


**GN 722.3**

| 型号 | d1 销 -0.05/-0.25 孔 +0.1/+0.3 | s | d2 +0.2 | h1 | h2 | k1 | k2 | k3 | l1 ≈ | l2 | l3 | l4 | l5 | m | A/F | t | 弹簧负载 N ≈ 起始位置 | 弹簧负载 N ≈ 终止位置 | ⚖ |
|---|---|---|---|---|---|---|---|---|---|---|---|---|---|---|---|---|---|---|---|
| GN 722.3-8-20-R-SW | 8 | 20 | 6.1 | 7.5 | 10 | 7.5 | 18 | 12 | 68 | 14 | 35 | 37 | 48 | 34 | 10 | 6.1 | 16 | 55 | 179 |
| GN 722.3-8-20-R-ZB | 8 | 20 | 6.1 | 7.5 | 10 | 7.5 | 18 | 12 | 68 | 14 | 35 | 37 | 48 | 34 | 10 | 6.1 | 16 | 55 | 179 |
| GN 722.3-10-20-R-SW | 10 | 20 | 6.1 | 7.5 | 10 | 7.5 | 18 | 12 | 68 | 14 | 35 | 37 | 48 | 34 | 10 | 6.1 | 16 | 55 | 180 |
| GN 722.3-10-20-R-ZB | 10 | 20 | 6.1 | 7.5 | 10 | 7.5 | 18 | 12 | 68 | 14 | 35 | 37 | 48 | 34 | 10 | 6.1 | 16 | 55 | 181 |
| GN 722.3-12-20-R-SW | 12 | 20 | 6.1 | 7.5 | 10 | 7.5 | 18 | 12 | 68 | 14 | 35 | 37 | 48 | 34 | 10 | 6.1 | 16 | 55 | 186 |
| GN 722.3-12-20-R-ZB | 12 | 20 | 6.1 | 7.5 | 10 | 7.5 | 18 | 12 | 68 | 14 | 35 | 37 | 48 | 34 | 10 | 6.1 | 16 | 55 | 184 |
| GN 722.3-14-20-R-SW | 14 | 20 | 6.1 | 7.5 | 10 | 7.5 | 18 | 12 | 68 | 14 | 35 | 37 | 48 | 34 | 10 | 6.1 | 16 | 55 | 190 |
| GN 722.3-14-20-R-ZB | 14 | 20 | 6.1 | 7.5 | 10 | 7.5 | 18 | 12 | 68 | 14 | 35 | 37 | 48 | 34 | 10 | 6.1 | 16 | 55 | 191 |
| GN 722.3-8-20-L-SW | 8 | 20 | 6.1 | 7.5 | 10 | 7.5 | 18 | 12 | 68 | 14 | 35 | 37 | 48 | 34 | 10 | 6.1 | 16 | 55 | 178 |
| GN 722.3-8-20-L-ZB | 8 | 20 | 6.1 | 7.5 | 10 | 7.5 | 18 | 12 | 68 | 14 | 35 | 37 | 48 | 34 | 10 | 6.1 | 16 | 55 | 176 |
| GN 722.3-10-20-L-SW | 10 | 20 | 6.1 | 7.5 | 10 | 7.5 | 18 | 12 | 68 | 14 | 35 | 37 | 48 | 34 | 10 | 6.1 | 16 | 55 | 180 |
| GN 722.3-10-20-L-ZB | 10 | 20 | 6.1 | 7.5 | 10 | 7.5 | 18 | 12 | 68 | 14 | 35 | 37 | 48 | 34 | 10 | 6.1 | 16 | 55 | 180 |
| GN 722.3-12-20-L-SW | 12 | 20 | 6.1 | 7.5 | 10 | 7.5 | 18 | 12 | 68 | 14 | 35 | 37 | 48 | 34 | 10 | 6.1 | 16 | 55 | 180 |
| GN 722.3-12-20-L-ZB | 12 | 20 | 6.1 | 7.5 | 10 | 7.5 | 18 | 12 | 68 | 14 | 35 | 37 | 48 | 34 | 10 | 6.1 | 16 | 55 | 183 |
| GN 722.3-14-20-L-SW | 14 | 20 | 6.1 | 7.5 | 10 | 7.5 | 18 | 12 | 68 | 14 | 35 | 37 | 48 | 34 | 10 | 6.1 | 16 | 55 | 180 |
| GN 722.3-14-20-L-ZB | 14 | 20 | 6.1 | 7.5 | 10 | 7.5 | 18 | 12 | 68 | 14 | 35 | 37 | 48 | 34 | 10 | 6.1 | 16 | 55 | 186 |

**GN 722.3-A4** 不锈钢

| 型号 | d1 销 -0.05/-0.25 孔 +0.1/+0.3 | s | d2 +0.2 | h1 | h2 | k1 | k2 | k3 | l1 ≈ | l2 | l3 | l4 | l5 | m | A/F | t | 弹簧负载 N ≈ 起始位置 | 弹簧负载 N ≈ 终止位置 | ⚖ |
|---|---|---|---|---|---|---|---|---|---|---|---|---|---|---|---|---|---|---|---|
| GN 722.3-8-20-R-A4 | 8 | 20 | 6.1 | 7.5 | 10 | 7.5 | 18 | 12 | 68 | 14 | 35 | 37 | 48 | 34 | 10 | 6.1 | 16 | 45 | 179 |
| GN 722.3-10-20-R-A4 | 10 | 20 | 6.1 | 7.5 | 10 | 7.5 | 18 | 12 | 68 | 14 | 35 | 37 | 48 | 34 | 10 | 6.1 | 16 | 45 | 182 |
| GN 722.3-12-20-R-A4 | 12 | 20 | 6.1 | 7.5 | 10 | 7.5 | 18 | 12 | 68 | 14 | 35 | 37 | 48 | 34 | 10 | 6.1 | 16 | 45 | 181 |
| GN 722.3-14-20-R-A4 | 14 | 20 | 6.1 | 7.5 | 10 | 7.5 | 18 | 12 | 68 | 14 | 35 | 37 | 48 | 34 | 10 | 6.1 | 16 | 45 | 181 |
| GN 722.3-8-20-L-A4 | 8 | 20 | 6.1 | 7.5 | 10 | 7.5 | 18 | 12 | 68 | 14 | 35 | 37 | 48 | 34 | 10 | 6.1 | 16 | 45 | 180 |
| GN 722.3-10-20-L-A4 | 10 | 20 | 6.1 | 7.5 | 10 | 7.5 | 18 | 12 | 68 | 14 | 35 | 37 | 48 | 34 | 10 | 6.1 | 16 | 45 | 180 |
| GN 722.3-12-20-L-A4 | 12 | 20 | 6.1 | 7.5 | 10 | 7.5 | 18 | 12 | 68 | 14 | 35 | 37 | 48 | 34 | 10 | 6.1 | 16 | 45 | 181 |
| GN 722.3-14-20-L-A4 | 14 | 20 | 6.1 | 7.5 | 10 | 7.5 | 18 | 12 | 68 | 14 | 35 | 37 | 48 | 34 | 10 | 6.1 | 16 | 45 | 181 |



ELESA 和 GANTER 依法保留所有权利。
复制图纸时请注明出处。

# GN 722.2

## 弹簧闩销

**带表面安装法兰**

### 规格

**类型**

- **A**型: 闩头位置与固定孔呈直角
- **B**型: 闩头位置平行固定孔

**钢制款式**

销体
精铸钢

镀锌，蓝钝处理 **ZB**

镀锌与喷塑涂层
黑色，纹理饰面 **SW**

闩 / 销
镀锌，蓝钝处理

弹簧
AISI 301 不锈钢

**不锈钢款式**

导向体 / 闩
精铸不锈钢**A4**
可焊接，AISI 316

销
不锈钢 AISI 316

弹簧
不锈钢 AISI 316Ti

### 信息

弹簧闩销GN　722.2适用于暂时不允许分度销头伸出的场合。将闩体转动180°，分度销头缩回，锁紧凹槽既可在伸出时，也可在缩回时锁定销头。
弹簧闩销GN 722.2设计用于钢架结构或锁匠铺等通常无须精确定位/锁定的场合。因而该产品选用的尺寸公差只需确保产品在充满污垢的环境中安全使用，所以采用了较为经济的生产工艺。

- 凸轮式分度销系列 (参见页 816)

### 技术信息

- 不锈钢特性 (参见页 A26)
- 额定负载信息 (参见页 A42)





ELESA 和 GANTER 依法保留所有权利。
复制图纸时请注明出处。

# GN 722.2 弹簧闩销

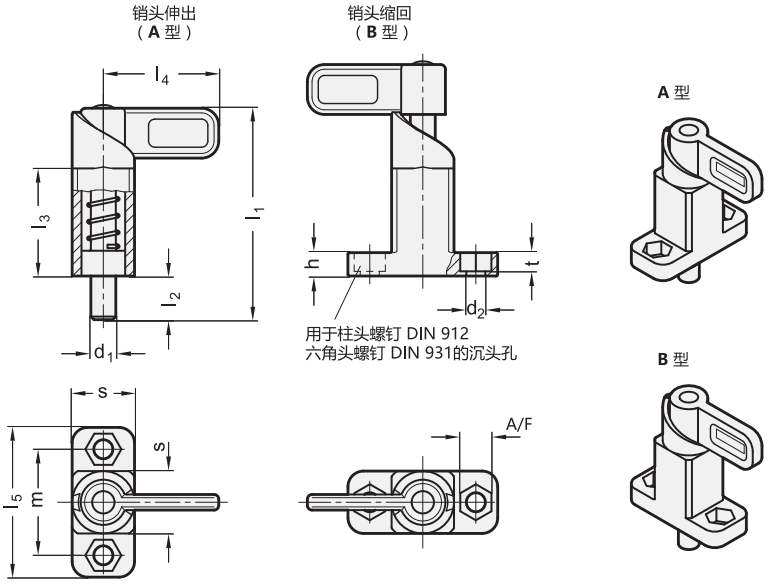


**GN 722.2**

| 型号 | d1 销 -0.05/-0.25 孔 +0.1/+0.3 | s | d2 +0.2 | h | l1 ≈ | l2 | l3 | l4 | l5 | m | A/F | t | 弹簧负载 N ≈ 起始位置 | 弹簧负载 N ≈ 终止位置 | ⚖ |
|---|---|---|---|---|---|---|---|---|---|---|---|---|---|---|---|
| GN 722.2-8-20-A-SW | 8 | 20 | 6.1 | 7.5 | 68 | 14 | 35 | 37 | 48 | 34 | 10 | 6.1 | 16 | 55 | 160 |
| GN 722.2-8-20-A-ZB | 8 | 20 | 6.1 | 7.5 | 68 | 14 | 35 | 37 | 48 | 34 | 10 | 6.1 | 16 | 55 | 162 |
| GN 722.2-10-20-A-SW | 10 | 20 | 6.1 | 7.5 | 68 | 14 | 35 | 37 | 48 | 34 | 10 | 6.1 | 16 | 55 | 168 |
| GN 722.2-10-20-A-ZB | 10 | 20 | 6.1 | 7.5 | 68 | 14 | 35 | 37 | 48 | 34 | 10 | 6.1 | 16 | 55 | 166 |
| GN 722.2-12-20-A-SW | 12 | 20 | 6.1 | 7.5 | 68 | 14 | 35 | 37 | 48 | 34 | 10 | 6.1 | 16 | 55 | 170 |
| GN 722.2-12-20-A-ZB | 12 | 20 | 6.1 | 7.5 | 68 | 14 | 35 | 37 | 48 | 34 | 10 | 6.1 | 16 | 55 | 172 |
| GN 722.2-14-20-A-SW | 14 | 20 | 6.1 | 7.5 | 68 | 14 | 35 | 37 | 48 | 34 | 10 | 6.1 | 16 | 55 | 171 |
| GN 722.2-14-20-A-ZB | 14 | 20 | 6.1 | 7.5 | 68 | 14 | 35 | 37 | 48 | 34 | 10 | 6.1 | 16 | 55 | 175 |
| GN 722.2-8-20-B-SW | 8 | 20 | 6.1 | 7.5 | 68 | 14 | 35 | 37 | 48 | 34 | 10 | 6.1 | 16 | 55 | 176 |
| GN 722.2-8-20-B-ZB | 8 | 20 | 6.1 | 7.5 | 68 | 14 | 35 | 37 | 48 | 34 | 10 | 6.1 | 16 | 55 | 170 |
| GN 722.2-10-20-B-SW | 10 | 20 | 6.1 | 7.5 | 68 | 14 | 35 | 37 | 48 | 34 | 10 | 6.1 | 16 | 55 | 160 |
| GN 722.2-10-20-B-ZB | 10 | 20 | 6.1 | 7.5 | 68 | 14 | 35 | 37 | 48 | 34 | 10 | 6.1 | 16 | 55 | 160 |
| GN 722.2-12-20-B-SW | 12 | 20 | 6.1 | 7.5 | 68 | 14 | 35 | 37 | 48 | 34 | 10 | 6.1 | 16 | 55 | 170 |
| GN 722.2-12-20-B-ZB | 12 | 20 | 6.1 | 7.5 | 68 | 14 | 35 | 37 | 48 | 34 | 10 | 6.1 | 16 | 55 | 170 |
| GN 722.2-14-20-B-SW | 14 | 20 | 6.1 | 7.5 | 68 | 14 | 35 | 37 | 48 | 34 | 10 | 6.1 | 16 | 55 | 175 |
| GN 722.2-14-20-B-ZB | 14 | 20 | 6.1 | 7.5 | 68 | 14 | 35 | 37 | 48 | 34 | 10 | 6.1 | 16 | 55 | 175 |

**GN 722.2-A4** 不锈钢

| 型号 | d1 销 -0.05/-0.25 孔 +0.1/+0.3 | s | d2 +0.2 | h | l1 ≈ | l2 | l3 | l4 | l5 | m | A/F | t | 弹簧负载 N ≈ 起始位置 | 弹簧负载 N ≈ 终止位置 | ⚖ |
|---|---|---|---|---|---|---|---|---|---|---|---|---|---|---|---|
| GN 722.2-8-20-A-A4 | 8 | 20 | 6.1 | 7.5 | 68 | 14 | 35 | 37 | 48 | 34 | 10 | 6.1 | 16 | 45 | 166 |
| GN 722.2-10-20-A-A4 | 10 | 20 | 6.1 | 7.5 | 68 | 14 | 35 | 37 | 48 | 34 | 10 | 6.1 | 16 | 45 | 169 |
| GN 722.2-12-20-A-A4 | 12 | 20 | 6.1 | 7.5 | 68 | 14 | 35 | 37 | 48 | 34 | 10 | 6.1 | 16 | 45 | 174 |
| GN 722.2-14-20-A-A4 | 14 | 20 | 6.1 | 7.5 | 68 | 14 | 35 | 37 | 48 | 34 | 10 | 6.1 | 16 | 45 | 180 |
| GN 722.2-8-20-B-A4 | 8 | 20 | 6.1 | 7.5 | 68 | 14 | 35 | 37 | 48 | 34 | 10 | 6.1 | 16 | 45 | 166 |
| GN 722.2-10-20-B-A4 | 10 | 20 | 6.1 | 7.5 | 68 | 14 | 35 | 37 | 48 | 34 | 10 | 6.1 | 16 | 45 | 170 |
| GN 722.2-12-20-B-A4 | 12 | 20 | 6.1 | 7.5 | 68 | 14 | 35 | 37 | 48 | 34 | 10 | 6.1 | 16 | 45 | 176 |
| GN 722.2-14-20-B-A4 | 14 | 20 | 6.1 | 7.5 | 68 | 14 | 35 | 37 | 48 | 34 | 10 | 6.1 | 16 | 45 | 180 |



ELESA 和 GANTER 依法保留所有权利。
复制图纸时请注明出处。

# GN 612.10

## 凸轮式分度销

**带表面安装法兰**

### 规格

销体
压铸锌
喷塑涂层
黑色, RAL 9005, 纹理饰面 **SW**

销
钢制
镀锌, 蓝钝处理

柄身
塑料 (聚酰胺PA)

- 黑色, 亚光饰面
- 不可拆卸

### 信息

GN 612.10 型凸轮式分度销适用于要求锁定销头在任何时候均不得突出的场合。将手柄旋转180°, 锁定销头自行缩回。槽口可安全定位 。

- 凸轮式分度销系列 (参见页 816)

### 技术信息

- 塑料特性 (参见页 A2)

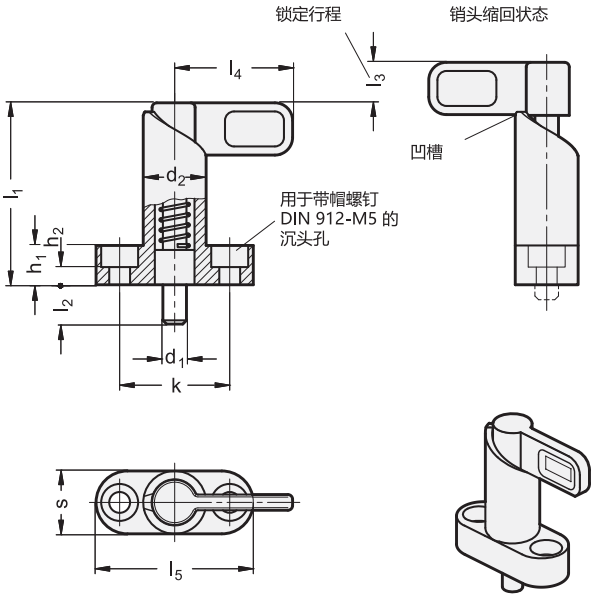


**GN 612.10**

| 型号 | d1 销-0.05<br>孔 +0.1/+0.05 | l2 | d2 | h1 | h2 | k | l1 ≈ | l3 | l4 | l5 | s | 弹簧负载 N ≈ 起始位置 | 弹簧负载 N ≈ 终止位置 | ⚖ |
|---|---|---|---|---|---|---|---|---|---|---|---|---|---|---|
| GN 612.10-6-10-16-SW | 6 | 10 | 16 | 10 | 4.5 | 28 | 46 | 10 | 30 | 40 | 16 | 12 | 32 | 53 |
| GN 612.10-6-16-16-SW | 6 | 16 | 16 | 10 | 4.5 | 28 | 46 | 10 | 30 | 40 | 16 | 12 | 32 | 67 |
| GN 612.10-8-10-16-SW | 8 | 10 | 16 | 10 | 4.5 | 28 | 46 | 10 | 30 | 40 | 16 | 12 | 32 | 68 |
| GN 612.10-8-16-16-SW | 8 | 16 | 16 | 10 | 4.5 | 28 | 46 | 10 | 30 | 40 | 16 | 12 | 32 | 50 |
| GN 612.10-8-12-20-SW | 8 | 12 | 20 | 10 | 4.5 | 32 | 57 | 12 | 37 | 45 | 20 | 21 | 58 | 20 |
| GN 612.10-8-18-20-SW | 8 | 18 | 20 | 10 | 4.5 | 32 | 57 | 12 | 37 | 45 | 20 | 21 | 58 | 120 |
| GN 612.10-10-10-16-SW | 10 | 10 | 16 | 10 | 4.5 | 28 | 46 | 10 | 30 | 40 | 16 | 12 | 32 | 70 |
| GN 612.10-10-16-16-SW | 10 | 16 | 16 | 10 | 4.5 | 28 | 46 | 10 | 30 | 40 | 16 | 12 | 32 | 74 |
| GN 612.10-10-12-20-SW | 10 | 12 | 20 | 10 | 4.5 | 32 | 57 | 12 | 37 | 45 | 20 | 21 | 58 | 126 |
| GN 612.10-10-18-20-SW | 10 | 18 | 20 | 10 | 4.5 | 32 | 57 | 12 | 37 | 45 | 20 | 21 | 58 | 130 |
| GN 612.10-12-12-20-SW | 12 | 12 | 20 | 10 | 4.5 | 32 | 57 | 12 | 37 | 45 | 20 | 21 | 58 | 130 |
| GN 612.10-12-18-20-SW | 12 | 18 | 20 | 10 | 4.5 | 32 | 57 | 12 | 37 | 45 | 20 | 21 | 58 | 135 |





ELESA 和 GANTER 依法保留所有权利。
复制图纸时请注明出处。

# GN 612.3

## 凸轮式分度销

**钢制/不锈钢, 用于焊接**

### 规格

**类型**

- **A**型: 不带塑料把手套
- **B**型: 带塑料把手套

钢制款式

- 销体黑色氧化处理, 可焊接
- 销头氮化处理

**不锈钢款式 NI**

- 销体, 可焊接AISI 304
- 销 AISI 303

弹簧
AISI 301 不锈钢

塑料把手套 (聚酰胺 PA)
黑色, 亚光饰面

### 信息

GN 612.3 型凸轮分度销适用于要求锁定销头在任何时候均不得突出的场合。将锁头旋转180°, 锁定销头自行缩回。槽口将销头固定在此位置 。因此, 可将方形本体焊接于任何需要的位置。为了防止传递热改变弹簧载荷, 建议销体采用点焊。

- 凸轮式分度销系列 (参见页 816)

### 技术信息

- ISO-基本公差 (参见页 A21)
- 不锈钢特性 (参见页 A26)
- 塑料特性 (参见页 A2)
- 额定负载信息 (参见页 A42)

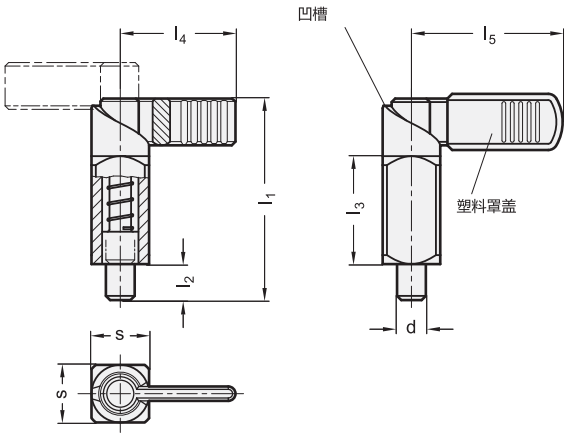


* 增加凸轮式分度销的型号索引(A 或 B)

| A | B |
|---|---|
| 不带塑料把手套 | 带塑料把手套 |

**GN 612.3**

| 型号 | d 销 -0.02/-0.04<br>孔 +0.14/+0.1 | s | $l_1$ | $l_2$ | $l_3$ | $l_4$ | $l_5$ | 弹簧负载<br>N ≈<br>起始位置 | 弹簧负载<br>N ≈<br>终止位置 | ⚖ |
|---|---|---|---|---|---|---|---|---|---|---|
| GN 612.3-6-16-* | 6 | 16 | 56 | 10 | 30 | 32 | 42 | 12 | 32 | 76 |
| GN 612.3-8-16-* | 8 | 16 | 56 | 10 | 30 | 32 | 42 | 12 | 32 | 79 |
| GN 612.3-8-20-* | 8 | 20 | 69 | 12 | 38 | 37 | 52 | 21 | 58 | 151 |
| GN 612.3-10-16-* | 10 | 16 | 56 | 10 | 30 | 32 | 42 | 12 | 32 | 80 |
| GN 612.3-10-20-* | 10 | 20 | 69 | 12 | 38 | 37 | 52 | 21 | 58 | 153 |
| GN 612.3-12-20-* | 12 | 20 | 69 | 12 | 38 | 37 | 52 | 21 | 58 | 158 |

**GN 612.3-NI** 不锈钢

| 型号 | d 销 -0.02/-0.04<br>孔 +0.14/+0.1 | s | $l_1$ | $l_2$ | $l_3$ | $l_4$ | $l_5$ | 弹簧负载<br>N ≈<br>起始位置 | 弹簧负载<br>N ≈<br>终止位置 | ⚖ |
|---|---|---|---|---|---|---|---|---|---|---|
| GN 612.3-6-16-*-NI | 6 | 16 | 56 | 10 | 30 | 32 | 42 | 12 | 32 | 76 |
| GN 612.3-8-16-*-NI | 8 | 16 | 56 | 10 | 30 | 32 | 42 | 12 | 32 | 76 |
| GN 612.3-8-20-*-NI | 8 | 20 | 69 | 12 | 38 | 37 | 52 | 21 | 58 | 151 |
| GN 612.3-10-16-*-NI | 10 | 16 | 56 | 10 | 30 | 32 | 42 | 12 | 32 | 76 |
| GN 612.3-10-20-*-NI | 10 | 20 | 69 | 12 | 38 | 37 | 52 | 21 | 58 | 153 |
| GN 612.3-12-20-*-NI | 12 | 20 | 69 | 12 | 38 | 37 | 52 | 21 | 58 | 158 |



ELESA 和 GANTER 依法保留所有权利。
复制图纸时请注明出处。

# GN 722.1

## 弹簧闩销

**用于焊接**

### 规格

钢制款式

壳体
钢**ST**
发黑处理，可焊接

闩锁
精铸不锈钢
镀锌，蓝钝处理

销
钢制，镀锌，蓝钝处理

弹簧
AISI 301 不锈钢

**不锈钢款式**

壳体
精铸不锈钢**A4**
可焊接，AISI 316

销
不锈钢 AISI 316

弹簧
不锈钢 AISI 316Ti

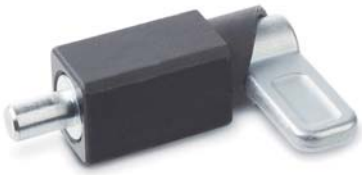

### 信息

弹簧闩销GN 722.1适用于暂时不允许分度销头伸出的场合。将闩体转动180°，分度销头缩回，锁紧凹槽既可在伸出时，也可在缩回时锁定销头。
方形本体可焊接在任意所需位置。为了防止传递热改变弹簧载荷，建议采用点焊方式。
弹簧闩销GN 722.1设计用于钢架结构或机修作坊等通常无须精确定位/锁定的场合。因而该产品选用的尺寸公差只需确保产品在充满污垢的环境中安全使用，所以采用了较为经济的生产工艺。

- 凸轮式分度销系列 （参见页 816）

### 技术信息

- 不锈钢特性 （参见页 A26）
- 额定负载信息 （参见页 A42）

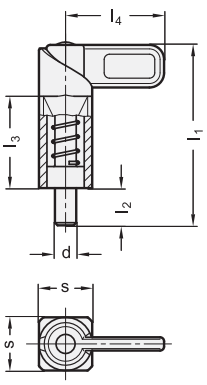


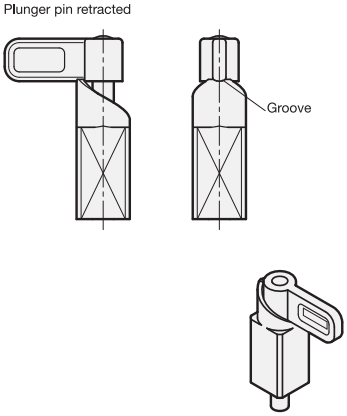


**GN 722.1**

| 型号 | d 销 -0.05/-0.25 孔 +0.1/+0.3 | s | l1 ≈ | l2 | l3 | l4 | 弹簧负载 N ≈ 起始位置 | 弹簧负载 N ≈ 终止位置 | ⚖ |
|---|---|---|---|---|---|---|---|---|---|
| GN 722.1-8-20-ST | 8 | 20 | 68 | 14 | 35 | 37 | 16 | 55 | 141 |
| GN 722.1-10-20-ST | 10 | 20 | 68 | 14 | 35 | 37 | 16 | 55 | 144 |
| GN 722.1-12-20-ST | 12 | 20 | 68 | 14 | 35 | 37 | 16 | 55 | 148 |
| GN 722.1-14-20-ST | 14 | 20 | 68 | 14 | 35 | 37 | 16 | 55 | 153 |

**GN 722.1-A4** 不锈钢

| 型号 | d 销 -0.05/ -0.25 孔 +0.1/+0.3 | s | l1 ≈ | l2 | l3 | l4 | 弹簧负载 N ≈ 起始位置 | 弹簧负载 N ≈ 终止位置 | ⚖ |
|---|---|---|---|---|---|---|---|---|---|
| GN 722.1-8-20-A4 | 8 | 20 | 68 | 14 | 35 | 37 | 16 | 45 | 150 |
| GN 722.1-10-20-A4 | 10 | 20 | 68 | 14 | 35 | 37 | 16 | 45 | 153 |
| GN 722.1-12-20-A4 | 12 | 20 | 68 | 14 | 35 | 37 | 16 | 45 | 158 |
| GN 722.1-14-20-A4 | 14 | 20 | 68 | 14 | 35 | 37 | 16 | 45 | 169 |



ELESA 和 GANTER 依法保留所有权利。
复制图纸时请注明出处。

# GN 615

## 弹簧销

**钢制/不锈钢, 带滚珠/带槽**

### 规格

**类型**

- **K**型: 钢制, 标准弹簧负载
- **KS**型: 钢制, 高弹簧负载
- **KN**型: 不锈钢, 标准弹簧负载
- **KSN**型: 不锈钢, 高弹簧负载

**K / KS型**

- 钢制外壳, 发黑处理
- 钢制滚珠, 1.3505, 硬化处理

**KN / KSN型**

- AISI 303 不锈钢外壳
- AISI 420C 不锈钢滚珠, 硬化处理

弹簧
AISI 631 不锈钢

KS / KSN型的刻痕:
带两条纵向刻痕的外壳

### 信息

GN 615 弹簧销可用作止动装置, 也可应用于需要推出和推入场合以及作为推顶装置。

### 技术信息

- 不锈钢特性 (参见页 A26)

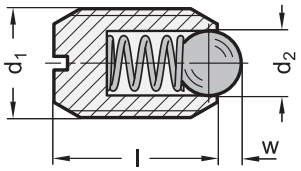


**GN 615-K/KS**

| 型号 | d1 | d2 | l ±0.1 | w | 弹簧负载 N ≈ 起始位置 | 弹簧负载 N ≈ 终止位置 | ⚖ |
|---|---|---|---|---|---|---|---|
| GN 615-M3-K | M 3 | 1.5 | 7 | 0.4 | 3 | 4.5 | 1 |
| GN 615-M4-K | M 4 | 2.5 | 9 | 0.8 | 6 | 14.5 | 1 |
| GN 615-M5-K | M 5 | 3 | 12 | 0.9 | 8 | 14 | 1 |
| GN 615-M6-K | M 6 | 3.5 | 14 | 1 | 11 | 18 | 2 |
| GN 615-M8-K | M 8 | 4.5 | 16 | 1.5 | 18 | 31 | 4 |
| GN 615-M10-K | M 10 | 6 | 19 | 2 | 24 | 45 | 7 |
| GN 615-M12-K | M 12 | 8 | 22 | 2.5 | 26 | 49 | 10 |
| GN 615-M16-K | M 16 | 10 | 24 | 3.5 | 41 | 86 | 20 |
| GN 615-M20-K | M 20 | 12 | 30 | 4.5 | 56 | 111 | 43 |
| GN 615-M24-K | M 24 | 15 | 34 | 5.5 | 81 | 151 | 70 |
| GN 615-M5-KS | M 5 | 3 | 12 | 0.9 | 15 | 22 | 1 |
| GN 615-M6-KS | M 6 | 3.5 | 14 | 1 | 19 | 28 | 2 |
| GN 615-M8-KS | M 8 | 4.5 | 16 | 1.5 | 36 | 62 | 4 |
| GN 615-M10-KS | M 10 | 6 | 19 | 2 | 57 | 104 | 7 |
| GN 615-M12-KS | M 12 | 8 | 22 | 2.5 | 61 | 110 | 10 |
| GN 615-M16-KS | M 16 | 10 | 24 | 3.5 | 68 | 142 | 22 |
| GN 615-M20-KS | M 20 | 12 | 30 | 4.5 | 84 | 166 | 43 |
| GN 615-M24-KS | M 24 | 15 | 34 | 5.5 | 127 | 237 | 70 |

**GN 615-KN/KSN** 不锈钢

| 型号 | d1 | d2 | l ±0.1 | w | 弹簧负载 N ≈ 起始位置 | 弹簧负载 N ≈ 终止位置 | ⚖ |
|---|---|---|---|---|---|---|---|
| GN 615-M3-KN | M 3 | 1.5 | 7 | 0.4 | 3 | 4.5 | 1 |
| GN 615-M4-KN | M 4 | 2.5 | 9 | 0.8 | 6 | 14.5 | 1 |
| GN 615-M5-KN | M 5 | 3 | 12 | 0.9 | 8 | 14 | 1 |
| GN 615-M6-KN | M 6 | 3.5 | 14 | 1 | 11 | 18 | 2 |
| GN 615-M8-KN | M 8 | 4.5 | 16 | 1.5 | 18 | 31 | 4 |
| GN 615-M10-KN | M 10 | 6 | 19 | 2 | 24 | 45 | 6 |
| GN 615-M12-KN | M 12 | 8 | 22 | 2.5 | 26 | 49 | 10 |
| GN 615-M16-KN | M 16 | 10 | 24 | 3.5 | 41 | 86 | 23 |
| GN 615-M20-KN | M 20 | 12 | 30 | 4.5 | 56 | 111 | 43 |
| GN 615-M24-KN | M 24 | 15 | 34 | 5.5 | 81 | 151 | 70 |
| GN 615-M5-KSN | M 5 | 3 | 12 | 0.9 | 15 | 22 | 1 |
| GN 615-M6-KSN | M 6 | 3.5 | 14 | 1 | 19 | 28 | 2 |
| GN 615-M8-KSN | M 8 | 4.5 | 16 | 1.5 | 36 | 62 | 3 |
| GN 615-M10-KSN | M 10 | 6 | 19 | 2 | 57 | 104 | 7 |
| GN 615-M12-KSN | M 12 | 8 | 22 | 2.5 | 61 | 110 | 10 |
| GN 615-M16-KSN | M 16 | 10 | 24 | 3.5 | 68 | 142 | 22 |
| GN 615-M20-KSN | M 20 | 12 | 30 | 4.5 | 84 | 166 | 43 |
| GN 615-M24-KSN | M 24 | 15 | 34 | 5.5 | 127 | 237 | 70 |




ELESA 和 GANTER 依法保留所有权利。
复制图纸时请注明出处。

# GN 615.3

## 弹簧销

**钢制/不锈钢，带滚珠/带内六角**

### 规格

**类型**

- **K**型: 钢制，标准弹簧负载，可选螺纹锁紧涂层 PFB/MVK
- **KS**型: 钢制，高弹簧负载，可选螺纹锁紧涂层 PFB/MVK
- **KN**型: 不锈钢，标准弹簧负载，可选螺纹锁紧涂层 PFB/MVK
- **KSN**型: 不锈钢，高弹簧负载，可选螺纹锁紧涂层 PFB/MVK

**K / KS型**

- 钢制，发黑处理
- 滚珠，硬化处理

**KN / KSN型**

- 不锈钢 AISI 303 / AISI 420C
- 滚珠硬化处理

KS / KSN型的刻痕:
带两条纵向刻痕的外壳
- 螺纹锁紧 (可选)
- 聚酰胺涂层 **PFB**

K/KS型 M 3 ... M16
KN*/KSN*型 M20 ... M24
Type KN/KSN M3 ... M6
KN*/KSN*型 M20 ... M24
- 微型胶囊* **MVK**

* 无库存，需要最小起订量

### 信息

**PFB**涂层是**阻滞性**螺纹锁紧涂层 (聚酰胺涂层)。K 或 KN型 (标准弹簧负载)的涂层标示为蓝色，KS 或 KSN型 (高弹簧负载)为绿色，这类螺纹锁紧涂层需要更高的扭矩，因而多采用带内六角的款式，而非带一字槽款式 GN 615 (参见页 839).
**MVK** (微型胶囊) 是一种**粘合型**螺纹锁紧涂层 (标示为红色)。

### 技术信息

- MVK 螺纹锁紧涂层的更多信息 (参见页 A24)
- PFB 螺纹锁紧涂层的更多信息 (参见页 A24)

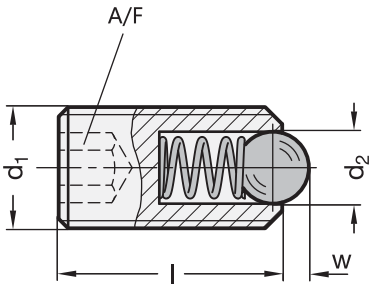


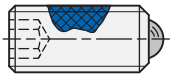

螺纹锁紧 **PFB** 聚酰胺涂层区，用于**K**型和**KN**型

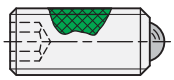

螺纹锁紧 PFB 聚酰胺涂层区，用于**KS**型和**KSN**型

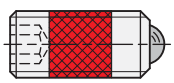

锁紧螺纹 **MVK** 微型自粘胶囊颗粒，是用于所有款型





ELESA 和 GANTER 依法保留所有权利。
复制图纸时请注明出处。

# GN 615.3 | 弹簧销



**GN 615.3-K/KS**

| 型号 | d1 | d2 | l ±0.1 | w | A/F | 弹簧负载 N ≈ 起始位置 | 弹簧负载 N ≈ 终止位置 | ⚖ |
|---|---|---|---|---|---|---|---|---|
| GN 615.3-M3-K | M 3 | 1.5 | 8 | 0.4 | 1.5 | 3 | 4.5 | 1 |
| GN 615.3-M4-K | M 4 | 2.5 | 12 | 0.8 | 2 | 8.5 | 14 | 1 |
| GN 615.3-M5-K | M 5 | 3 | 14 | 0.9 | 2.5 | 8 | 14 | 1 |
| GN 615.3-M6-K | M 6 | 3.5 | 15 | 1 | 3 | 11 | 18 | 2 |
| GN 615.3-M8-K | M 8 | 4.5 | 18 | 1.5 | 4 | 18 | 31 | 4 |
| GN 615.3-M10-K | M 10 | 6 | 23 | 2 | 5 | 24 | 45 | 8 |
| GN 615.3-M12-K | M 12 | 8 | 26 | 2.5 | 6 | 26 | 49 | 13 |
| GN 615.3-M16-K | M 16 | 10 | 33 | 3.5 | 8 | 41 | 86 | 31 |
| GN 615.3-M20-K | M 20 | 12 | 43 | 4.5 | 10 | 56 | 111 | 65 |
| GN 615.3-M24-K | M 24 | 15 | 48 | 5.5 | 12 | 81 | 151 | 103 |
| GN 615.3-M5-KS | M 5 | 3 | 14 | 0.9 | 2.5 | 15 | 22 | 1 |
| GN 615.3-M6-KS | M 6 | 3.5 | 15 | 1 | 3 | 19 | 28 | 2 |
| GN 615.3-M8-KS | M 8 | 4.5 | 18 | 1.5 | 4 | 36 | 62 | 4 |
| GN 615.3-M10-KS | M 10 | 6 | 23 | 2 | 5 | 57 | 104 | 8 |
| GN 615.3-M12-KS | M 12 | 8 | 26 | 2.5 | 6 | 61 | 110 | 13 |
| GN 615.3-M16-KS | M 16 | 10 | 33 | 3.5 | 8 | 68 | 142 | 32 |
| GN 615.3-M20-KS | M 20 | 12 | 43 | 4.5 | 10 | 84 | 166 | 65 |
| GN 615.3-M24-KS | M 24 | 15 | 48 | 5.5 | 12 | 127 | 237 | 105 |
| GN 615.3-M3-K-MVK | M 3* | 1.5 | 8 | 0.4 | 1.5 | 3 | 4.5 | 1 |
| GN 615.3-M4-K-MVK | M 4* | 2.5 | 12 | 0.8 | 2 | 8.5 | 14 | 1 |
| GN 615.3-M5-K-MVK | M 5* | 3 | 14 | 0.9 | 2.5 | 8 | 14 | 1 |
| GN 615.3-M6-K-MVK | M 6* | 3.5 | 15 | 1 | 3 | 11 | 18 | 1 |
| GN 615.3-M8-K-MVK | M 8* | 4.5 | 18 | 1.5 | 4 | 18 | 31 | 4 |
| GN 615.3-M10-K-MVK | M 10* | 6 | 23 | 2 | 5 | 24 | 45 | 8 |
| GN 615.3-M12-K-MVK | M 12* | 8 | 26 | 2.5 | 6 | 26 | 49 | 13 |
| GN 615.3-M16-K-MVK | M 16* | 10 | 33 | 3.5 | 8 | 41 | 86 | 26 |
| GN 615.3-M20-K-MVK | M 20* | 12 | 43 | 4.5 | 10 | 56 | 111 | 65 |
| GN 615.3-M24-K-MVK | M 24* | 15 | 48 | 5.5 | 12 | 81 | 151 | 103 |
| GN 615.3-M5-KS-MVK | M 5* | 3 | 14 | 0.9 | 2.5 | 15 | 22 | 1 |
| GN 615.3-M6-KS-MVK | M 6* | 3.5 | 15 | 1 | 3 | 19 | 28 | 2 |
| GN 615.3-M8-KS-MVK | M 8* | 4.5 | 18 | 1.5 | 4 | 36 | 62 | 4 |
| GN 615.3-M10-KS-MVK | M 10* | 6 | 23 | 2 | 5 | 57 | 104 | 8 |
| GN 615.3-M12-KS-MVK | M 12* | 8 | 26 | 2.5 | 6 | 61 | 110 | 13 |
| GN 615.3-M16-KS-MVK | M 16* | 10 | 33 | 3.5 | 8 | 68 | 142 | 32 |
| GN 615.3-M20-KS-MVK | M 20* | 12 | 43 | 4.5 | 10 | 84 | 166 | 65 |
| GN 615.3-M24-KS-MVK | M 24* | 15 | 48 | 5.5 | 12 | 127 | 237 | 103 |
| GN 615.3-M3-K-PFB | M 3 | 1.5 | 8 | 0.4 | 1.5 | 3 | 4.5 | 1 |
| GN 615.3-M4-K-PFB | M 4 | 2.5 | 12 | 0.8 | 2 | 8.5 | 14 | 1 |
| GN 615.3-M5-K-PFB | M 5 | 3 | 14 | 0.9 | 2.5 | 8 | 14 | 1 |
| GN 615.3-M6-K-PFB | M 6 | 3.5 | 15 | 1 | 3 | 11 | 18 | 2 |
| GN 615.3-M8-K-PFB | M 8 | 4.5 | 18 | 1.5 | 4 | 18 | 31 | 4 |
| GN 615.3-M10-K-PFB | M 10 | 6 | 23 | 2 | 5 | 24 | 45 | 8 |
| GN 615.3-M12-K-PFB | M 12 | 8 | 26 | 2.5 | 6 | 26 | 49 | 13 |
| GN 615.3-M16-K-PFB | M 16 | 10 | 33 | 3.5 | 8 | 41 | 86 | 30 |
| GN 615.3-M20-K-PFB | M 20* | 12 | 43 | 4.5 | 10 | 56 | 111 | 65 |
| GN 615.3-M24-K-PFB | M 24* | 15 | 48 | 5.5 | 12 | 81 | 151 | 103 |
| GN 615.3-M5-KS-PFB | M 5 | 3 | 14 | 0.9 | 2.5 | 15 | 22 | 1 |
| GN 615.3-M6-KS-PFB | M 6 | 3.5 | 15 | 1 | 3 | 19 | 28 | 2 |
| GN 615.3-M8-KS-PFB | M 8 | 4.5 | 18 | 1.5 | 4 | 36 | 62 | 4 |
| GN 615.3-M10-KS-PFB | M 10 | 6 | 23 | 2 | 5 | 57 | 104 | 8 |
| GN 615.3-M12-KS-PFB | M 12 | 8 | 26 | 2.5 | 6 | 61 | 110 | 13 |
| GN 615.3-M16-KS-PFB | M 16 | 10 | 33 | 3.5 | 8 | 68 | 142 | 32 |
| GN 615.3-M20-KS-PFB | M 20* | 12 | 43 | 4.5 | 10 | 84 | 166 | 65 |
| GN 615.3-M24-KS-PFB | M 24* | 15 | 48 | 5.5 | 12 | 127 | 237 | 103 |

* 无库存，需要最小起订量

ELESA 和 GANTER 依法保留所有权利。
复制图纸时请注明出处。

# GN 615.3 | 弹簧销



**GN 615.3-KN/KSN** 不锈钢

| 型号 | d1 | d2 | l ±0.1 | w | A/F | 弹簧负载 N ≈ 起始位置 | 弹簧负载 N ≈ 终止位置 | ⚖ |
|---|---|---|---|---|---|---|---|---|
| GN 615.3-M3-KN | M 3 | 1.5 | 8 | 0.4 | 1.5 | 3 | 4.5 | 1 |
| GN 615.3-M4-KN | M 4 | 2.5 | 12 | 0.8 | 2 | 8.5 | 14 | 1 |
| GN 615.3-M5-KN | M 5 | 3 | 14 | 0.9 | 2.5 | 8 | 14 | 1 |
| GN 615.3-M6-KN | M 6 | 3.5 | 15 | 1 | 3 | 11 | 18 | 2 |
| GN 615.3-M8-KN | M 8 | 4.5 | 18 | 1.5 | 4 | 18 | 31 | 4 |
| GN 615.3-M10-KN | M 10 | 6 | 23 | 2 | 5 | 24 | 45 | 8 |
| GN 615.3-M12-KN | M 12 | 8 | 26 | 2.5 | 6 | 26 | 49 | 13 |
| GN 615.3-M16-KN | M 16 | 10 | 33 | 3.5 | 8 | 41 | 86 | 32 |
| GN 615.3-M20-KN | M 20 | 12 | 43 | 4.5 | 10 | 56 | 111 | 65 |
| GN 615.3-M24-KN | M 24 | 15 | 48 | 5.5 | 12 | 81 | 151 | 100 |
| GN 615.3-M5-KSN | M 5 | 3 | 14 | 0.9 | 2.5 | 15 | 22 | 1 |
| GN 615.3-M6-KSN | M 6 | 3.5 | 15 | 1 | 3 | 19 | 28 | 2 |
| GN 615.3-M8-KSN | M 8 | 4.5 | 18 | 1.5 | 4 | 36 | 62 | 4 |
| GN 615.3-M10-KSN | M 10 | 6 | 23 | 2 | 5 | 57 | 104 | 8 |
| GN 615.3-M12-KSN | M 12 | 8 | 26 | 2.5 | 6 | 61 | 110 | 13 |
| GN 615.3-M16-KSN | M 16 | 10 | 33 | 3.5 | 8 | 68 | 142 | 32 |
| GN 615.3-M20-KSN | M 20 | 12 | 43 | 4.5 | 10 | 84 | 166 | 65 |
| GN 615.3-M24-KSN | M 24 | 15 | 48 | 5.5 | 12 | 127 | 237 | 100 |
| GN 615.3-M5-KN-MVK | M 5* | 3 | 14 | 0.9 | 2.5 | 8 | 14 | 2 |
| GN 615.3-M6-KN-MVK | M 6* | 3.5 | 15 | 1 | 3 | 11 | 18 | 2 |
| GN 615.3-M8-KN-MVK | M 8* | 4.5 | 18 | 1.5 | 4 | 18 | 31 | 4 |
| GN 615.3-M10-KN-MVK | M 10* | 6 | 23 | 2 | 5 | 24 | 45 | 8 |
| GN 615.3-M12-KN-MVK | M 12* | 8 | 26 | 2.5 | 6 | 26 | 49 | 13 |
| GN 615.3-M16-KN-MVK | M 16* | 10 | 33 | 3.5 | 8 | 41 | 86 | 32 |
| GN 615.3-M20-KN-MVK | M 20* | 12 | 43 | 4.5 | 10 | 56 | 111 | 65 |
| GN 615.3-M24-KN-MVK | M 24* | 15 | 48 | 5.5 | 12 | 81 | 151 | 103 |
| GN 615.3-M5-KSN-MVK | M 5* | 3 | 14 | 0.9 | 2.5 | 15 | 22 | 1 |
| GN 615.3-M6-KSN-MVK | M 6* | 3.5 | 15 | 1 | 3 | 19 | 28 | 2 |
| GN 615.3-M8-KSN-MVK | M 8* | 4.5 | 18 | 1.5 | 4 | 36 | 62 | 4 |
| GN 615.3-M10-KSN-MVK | M 10* | 6 | 23 | 2 | 5 | 57 | 104 | 8 |
| GN 615.3-M12-KSN-MVK | M 12* | 8 | 26 | 2.5 | 6 | 61 | 110 | 13 |
| GN 615.3-M16-KSN-MVK | M 16* | 10 | 33 | 3.5 | 8 | 68 | 142 | 32 |
| GN 615.3-M20-KSN-MVK | M 20* | 12 | 43 | 4.5 | 10 | 84 | 166 | 65 |
| GN 615.3-M24-KSN-MVK | M 24* | 15 | 48 | 5.5 | 12 | 127 | 237 | 103 |
| GN 615.3-M3-KN-PFB | M 3 | 1.5 | 8 | 0.4 | 1.5 | 3 | 4.5 | 2 |
| GN 615.3-M4-KN-PFB | M 4 | 2.5 | 12 | 0.8 | 2 | 8.5 | 14 | 5 |
| GN 615.3-M5-KN-PFB | M 5 | 3 | 14 | 0.9 | 2.5 | 8 | 14 | 1 |
| GN 615.3-M6-KN-PFB | M 6 | 3.5 | 15 | 1 | 3 | 11 | 18 | 2 |
| GN 615.3-M8-KN-PFB | M 8 | 4.5 | 18 | 1.5 | 4 | 18 | 31 | 4 |
| GN 615.3-M10-KN-PFB | M 10 | 6 | 23 | 2 | 5 | 24 | 45 | 8 |
| GN 615.3-M12-KN-PFB | M 12 | 8 | 26 | 2.5 | 6 | 26 | 49 | 13 |
| GN 615.3-M16-KN-PFB | M 16 | 10 | 33 | 3.5 | 8 | 41 | 86 | 32 |
| GN 615.3-M20-KN-PFB | M 20* | 12 | 43 | 4.5 | 10 | 56 | 111 | 65 |
| GN 615.3-M24-KN-PFB | M 24* | 15 | 48 | 5.5 | 12 | 81 | 151 | 103 |
| GN 615.3-M5-KSN-PFB | M 5 | 3 | 14 | 0.9 | 2.5 | 15 | 22 | 1 |
| GN 615.3-M6-KSN-PFB | M 6 | 3.5 | 15 | 1 | 3 | 19 | 28 | 2 |
| GN 615.3-M8-KSN-PFB | M 8 | 4.5 | 18 | 1.5 | 4 | 36 | 62 | 4 |
| GN 615.3-M10-KSN-PFB | M 10 | 6 | 23 | 2 | 5 | 57 | 104 | 8 |
| GN 615.3-M12-KSN-PFB | M 12 | 8 | 26 | 2.5 | 6 | 61 | 110 | 13 |
| GN 615.3-M16-KSN-PFB | M 16 | 10 | 33 | 3.5 | 8 | 68 | 142 | 32 |
| GN 615.3-M20-KSN-PFB | M 20* | 12 | 43 | 4.5 | 10 | 84 | 166 | 65 |
| GN 615.3-M24-KSN-PFB | M 24* | 15 | 48 | 5.5 | 12 | 127 | 237 | 100 |

* 无库存，需要最小起订量



elesa+Ganter

ELESA 和 GANTER 依法保留所有权利。
复制图纸时请注明出处。

# GN 615.4

## 弹簧销

### 钢制/不锈钢, 带螺栓/带内六角

**规格**

**类型**

- **B**型: 钢制, 标准弹簧负载
- **BN**型: 不锈钢, 标准弹簧负载
- **BS**型: 钢制, 高弹簧负载
- **BSN**型: 不锈钢, 高弹簧负载

**B / BS 型:**

- 钢制, 发黑处理
- 栓头硬化处理

**BN / BSN 型**

- AISI 303 不锈钢外壳
- AISI 420C 不锈钢栓头

BS / BSN 型的标志:
带两条纵向刻痕的外壳

弹簧
AISI 631 不锈钢

**信息**

GN 615.4 弹簧销可用作止动装置, 也可应用于需要推出和推入场合以及作为推顶装置。

**可按需提供**

- 带螺纹锁紧涂层 PFB / MVK

**技术信息**

- 不锈钢特性 (参见页 A26)

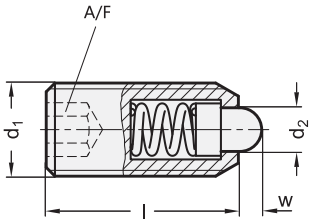


**GN 615.4-B/BS**

| 型号 | d1 | d2 -0.1 | l ±0.1 | w | A/F | 弹簧负载 N ≈ 起始位置 | 弹簧负载 N ≈ 终止位置 | ⚖ |
|---|---|---|---|---|---|---|---|---|
| GN 615.4-M4-B | M 4 | 1.8 | 12 | 1.5 +0.3/ -0.4 | 2 | 4.5 | 12.5 | 1 |
| GN 615.4-M5-B | M 5 | 2.4 | 14 | 2 | 2.5 | 5 | 13 | 1 |
| GN 615.4-M6-B | M 6 | 2.7 | 15 | 2 | 3 | 6 | 17 | 2 |
| GN 615.4-M8-B | M 8 | 3.8 | 18 | 2 | 4 | 16 | 33 | 4 |
| GN 615.4-M10-B | M 10 | 4.5 | 23 | 2.5 | 5 | 19 | 42 | 9 |
| GN 615.4-M12-B | M 12 | 6.2 | 26 | 3.5 | 6 | 22 | 57 | 13 |
| GN 615.4-M16-B | M 16 | 8.5 | 33 | 4.5 ±0.3 | 8 | 38 | 78 | 32 |
| GN 615.4-M20-B | M 20 | 10 | 43 | 6.5 | 10 | 39 | 81 | 67 |
| GN 615.4-M24-B | M 24 | 13 | 48 | 8 | 12 | 72 | 155 | 106 |
| GN 615.4-M6-BS | M 6 | 2.7 | 15 | 2 | 3 | 11 | 25 | 2 |
| GN 615.4-M8-BS | M 8 | 3.8 | 18 | 2 | 4 | 23 | 59 | 4 |
| GN 615.4-M10-BS | M 10 | 4.5 | 23 | 2.5 | 5 | 20 | 54 | 9 |
| GN 615.4-M12-BS | M 12 | 6.2 | 26 | 3.5 | 6 | 38 | 96 | 13 |
| GN 615.4-M16-BS | M 16 | 8.5 | 33 | 4.5 ±0.3 | 8 | 50 | 100 | 32 |
| GN 615.4-M20-BS | M 20 | 10 | 43 | 6.5 | 10 | 52 | 133 | 67 |
| GN 615.4-M24-BS | M 24 | 13 | 48 | 8 | 12 | 91 | 223 | 106 |

**GN 615.4-BN/BSN** 不锈钢

| 型号 | d1 | d2 -0.1 | l ±0.1 | w | A/F | 弹簧负载 N ≈ 起始位置 | 弹簧负载 N ≈ 终止位置 | ⚖ |
|---|---|---|---|---|---|---|---|---|
| GN 615.4-M4-BN | M 4 | 1.8 | 12 | 1.5 +0.3/ -0.4 | 2 | 4.5 | 12.5 | 1 |
| GN 615.4-M5-BN | M 5 | 2.4 | 14 | 2 | 2.5 | 5 | 13 | 1 |
| GN 615.4-M6-BN | M 6 | 2.7 | 15 | 2 | 3 | 6 | 17 | 2 |
| GN 615.4-M8-BN | M 8 | 3.8 | 18 | 2 | 4 | 16 | 33 | 4 |
| GN 615.4-M10-BN | M 10 | 4.5 | 23 | 2.5 | 5 | 19 | 42 | 9 |
| GN 615.4-M12-BN | M 12 | 6.2 | 26 | 3.5 | 6 | 22 | 57 | 9 |
| GN 615.4-M16-BN | M 16 | 8.5 | 33 | 4.5 ±0.3 | 8 | 38 | 78 | 32 |
| GN 615.4-M20-BN | M 20 | 10 | 43 | 6.5 | 10 | 39 | 81 | 67 |
| GN 615.4-M24-BN | M 24 | 13 | 48 | 8 | 12 | 72 | 155 | 104 |
| GN 615.4-M6-BSN | M 6 | 2.7 | 15 | 2 | 3 | 11 | 25 | 2 |
| GN 615.4-M8-BSN | M 8 | 3.8 | 18 | 2 | 4 | 23 | 59 | 4 |
| GN 615.4-M10-BSN | M 10 | 4.5 | 23 | 2.5 | 5 | 20 | 54 | 9 |
| GN 615.4-M12-BSN | M 12 | 6.2 | 26 | 3.5 | 6 | 38 | 96 | 13 |
| GN 615.4-M16-BSN | M 16 | 8.5 | 33 | 4.5 ±0.3 | 8 | 50 | 100 | 32 |
| GN 615.4-M20-BSN | M 20 | 10 | 43 | 6.5 | 10 | 52 | 133 | 68 |
| GN 615.4-M24-BSN | M 24 | 13 | 48 | 8 | 12 | 91 | 223 | 105 |



ELESA 和 GANTER 依法保留所有权利。
复制图纸时请注明出处。

# GN 615.1

## 弹簧销

**钢制/不锈钢，带栓头/带槽**

### 规格

**类型**

- **B**型: 钢制，标准弹簧负载
- **BN**型: 不锈钢，标准弹簧负载
- **BS**型: 钢制，高弹簧负载
- **BSN**型: 不锈钢，高弹簧负载

**B / BS 型**

- 钢制，发黑处理
- 栓头，硬化处理

**BN / BSN 型**

- AISI 303 不锈钢外壳
- AISI 420C 不锈钢滚珠，硬化处理

弹簧
AISI 631 不锈钢

BS / BSN 型的标记
带两条纵向刻痕的外壳

### 信息

GN 615.1 弹簧销可用作止动装置，也可应用于需要推出和推入场合以及作为推顶装置。

### 技术信息

- 不锈钢特性 (参见页 A26)

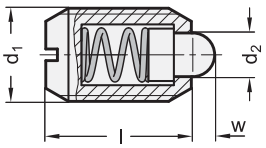


**GN 615.1-B/BS**

| 型号 | d1 | d2 -0.1 | l ±0.1 | w | 弹簧负载 N ≈ 起始位置 | 弹簧负载 N ≈ 终止位置 | ⚖ |
|---|---|---|---|---|---|---|---|
| GN 615.1-M4-B | M 4 | 1.8 | 9 | 1.5 +0.3/-0.4 | 4.5 | 12.5 | 1 |
| GN 615.1-M5-B | M 5 | 2.4 | 12 | 2 | 5 | 13 | 1 |
| GN 615.1-M6-B | M 6 | 2.7 | 14 | 2 | 6 | 17 | 2 |
| GN 615.1-M8-B | M 8 | 3.8 | 16 | 2 | 16 | 33 | 4 |
| GN 615.1-M10-B | M 10 | 4.5 | 19 | 2.5 | 19 | 42 | 7 |
| GN 615.1-M12-B | M 12 | 6 | 22 | 3.5 | 22 | 57 | 10 |
| GN 615.1-M16-B | M 16 | 8.5 | 24 | 4.5 ±0.3 | 38 | 78 | 22 |
| GN 615.1-M20-B | M 20 | 10 | 30 | 6.5 | 39 | 81 | 43 |
| GN 615.1-M24-B | M 24 | 13 | 34 | 8 | 72 | 155 | 70 |
| GN 615.1-M6-BS | M 6 | 2.7 | 14 | 2 | 11 | 25 | 2 |
| GN 615.1-M8-BS | M 8 | 3.8 | 16 | 2 | 23 | 59 | 4 |
| GN 615.1-M10-BS | M 10 | 4.5 | 19 | 2.5 | 20 | 54 | 7 |
| GN 615.1-M12-BS | M 12 | 6 | 22 | 3.5 | 38 | 96 | 10 |
| GN 615.1-M16-BS | M 16 | 8.5 | 24 | 4.5 ±0.3 | 50 | 100 | 24 |
| GN 615.1-M20-BS | M 20 | 10 | 30 | 6.5 | 52 | 133 | 40 |
| GN 615.1-M24-BS | M 24 | 13 | 34 | 8 | 91 | 223 | 70 |

**GN 615.1-BN/BSN** 不锈钢

| 型号 | d1 | d2 -0.1 | l ±0.1 | w | 弹簧负载 N ≈ 起始位置 | 弹簧负载 N ≈ 终止位置 | ⚖ |
|---|---|---|---|---|---|---|---|
| GN 615.1-M4-BN | M 4 | 1.8 | 14 | 1.5 +0.3/-0.4 | 4.5 | 12.5 | 1 |
| GN 615.1-M5-BN | M 5 | 2.4 | 16 | 2 | 5 | 13 | 1 |
| GN 615.1-M6-BN | M 6 | 2.7 | 19 | 2 | 6 | 17 | 2 |
| GN 615.1-M8-BN | M 8 | 3.8 | 22 | 2 | 16 | 33 | 4 |
| GN 615.1-M10-BN | M 10 | 4.5 | 24 | 2.5 | 19 | 42 | 7 |
| GN 615.1-M12-BN | M 12 | 6 | 30 | 3.5 | 22 | 57 | 10 |
| GN 615.1-M16-BN | M 16 | 8.5 | 34 | 4.5 ±0.3 | 38 | 78 | 24 |
| GN 615.1-M20-BN | M 20 | 10 | 9 | 6.5 | 39 | 81 | 40 |
| GN 615.1-M24-BN | M 24 | 13 | 12 | 8 | 72 | 155 | 70 |
| GN 615.1-M6-BSN | M 6 | 2.7 | 14 | 2 | 11 | 25 | 2 |
| GN 615.1-M8-BSN | M 8 | 3.8 | 16 | 2 | 23 | 59 | 4 |
| GN 615.1-M10-BSN | M 10 | 4.5 | 19 | 2.5 | 20 | 54 | 7 |
| GN 615.1-M12-BSN | M 12 | 6 | 22 | 3.5 | 38 | 96 | 10 |
| GN 615.1-M16-BSN | M 16 | 8.5 | 24 | 4.5 ±0.3 | 50 | 100 | 23 |
| GN 615.1-M20-BSN | M 20 | 10 | 30 | 6.5 | 52 | 133 | 43 |
| GN 615.1-M24-BSN | M 24 | 13 | 34 | 8 | 91 | 223 | 70 |



ELESA 和 GANTER 依法保留所有权利。
复制图纸时请注明出处。

# GN 815

## 弹簧销

**钢制/不锈钢，带滚珠/带套环**

### 规格

**钢制款式 ST**

- 外壳发黑处理
- 滚珠硬化处理

不锈钢款式 NI

- AISI 303 外壳
- AISI 420C 滚珠，硬化处理

### 信息

GN 815 弹簧销可用作止动装置，也可应用于需要推出和推入场合以及作为推顶装置。
套环提供精确的安装定位。

### 技术信息

- 不锈钢特性 (参见页 A26)

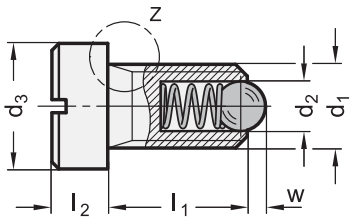


Z处细节图; 螺纹末端：

M4 / M5

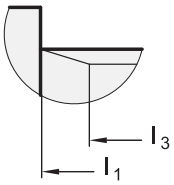


M6 ... M12

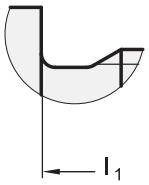


**GN 815**

| 型号 | d1 | d2 | d3 | l1 | l2 | l3 | w | 弹簧负载 N ≈ 起始位置 | 弹簧负载 N ≈ 终止位置 | ⚖ |
|---|---|---|---|---|---|---|---|---|---|---|
| GN 815-M4-ST | M 4 | 2.5 | 6 | 6.5 | 3 | 5 | 0.8 | 8 | 14 | 1 |
| GN 815-M5-ST | M 5 | 3 | 8 | 8.5 | 4 | 6.7 | 0.9 | 8 | 14 | 5 |
| GN 815-M6-ST | M 6 | 3.5 | 10 | 9 | 5 | - | 1 | 11 | 18 | 5 |
| GN 815-M8-ST | M 8 | 4.5 | 13 | 11 | 5.5 | - | 1.5 | 18 | 31 | 10 |
| GN 815-M10-ST | M 10 | 6 | 16 | 14 | 6 | - | 2 | 24 | 45 | 15 |
| GN 815-M12-ST | M 12 | 8 | 18 | 15 | 7 | - | 2.5 | 26 | 49 | 25 |

**GN 815-NI** 不锈钢

| 型号 | d1 | d2 | d3 | l1 | l2 | l3 | w | 弹簧负载 N ≈ 起始位置 | 弹簧负载 N ≈ 终止位置 | ⚖ |
|---|---|---|---|---|---|---|---|---|---|---|
| GN 815-M4-NI | M 4 | 2.5 | 6 | 6.5 | 3 | 5 | 0.8 | 8 | 14 | 2 |
| GN 815-M5-NI | M 5 | 3 | 8 | 8.5 | 4 | 6.7 | 0.9 | 8 | 14 | 5 |
| GN 815-M6-NI | M 6 | 3.5 | 10 | 9 | 5 | - | 1 | 11 | 18 | 5 |
| GN 815-M8-NI | M 8 | 4.5 | 13 | 11 | 5.5 | - | 1.5 | 18 | 31 | 8 |
| GN 815-M10-NI | M 10 | 6 | 16 | 14 | 6 | - | 2 | 24 | 45 | 15 |
| GN 815-M12-NI | M 12 | 8 | 18 | 15 | 7 | - | 2.5 | 26 | 49 | 20 |



ELESA 和 GANTER 依法保留所有权利。
复制图纸时请注明出处。

# GN 615.2

## 塑料弹簧销

**带滚珠/带槽**

### 规格

外壳
塑料 (聚甲醛 POM)
耐受温度达 50 °C

滚珠

- AISI 420C 不锈钢 **NI**, 硬化处理
- 塑料 (聚甲醛 POM) **P**

弹簧
AISI 631 不锈钢
(所有款式)

### 信息

GN 615.2 塑料弹簧销可用作止动装置，也可应用于需要推出和推入场合以及作为推顶装置。
该型分度销全部为不锈钢款式。

### 技术信息

- 不锈钢特性 (参见页 A26)
- 塑料特性 (参见页 A2)

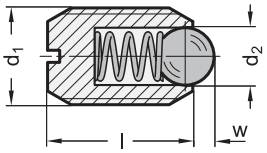


**GN 615.2** 不锈钢

| 型号 | d1 | d2 | l | w | 弹簧负载 N ≈ 起始位置 | 弹簧负载 N ≈ 终止位置 | ⚖ |
|---|---|---|---|---|---|---|---|
| GN 615.2-M6-P | M 6 | 3.5 | 14 | 0.9 | 12 | 17 | 1 |
| GN 615.2-M8-P | M 8 | 5 | 16 | 1.5 | 20 | 35 | 1 |
| GN 615.2-M10-P | M 10 | 6 | 19 | 1.9 | 25 | 45 | 2 |
| GN 615.2-M6-NI | M 6 | 3.5 | 14 | 0.9 | 12 | 17 | 1 |
| GN 615.2-M8-NI | M 8 | 5 | 16 | 1.5 | 20 | 35 | 1 |
| GN 615.2-M10-NI | M 10 | 6 | 19 | 1.9 | 25 | 45 | 3 |

# GN 614.2

## 弹簧销

**按压型, 两端带滚珠**

### 规格

外壳
铜制

滚珠
AISI 420C 不锈钢
硬化处理

弹簧
AISI 631 不锈钢

### 信息

GN 614.2 弹簧销是 弹簧销的衍进型号 GN 614 (参见页 847) 用于特殊场合。
定位孔d1的建议公差为H8。

### 技术信息

- 不锈钢特性 (参见页 A26)

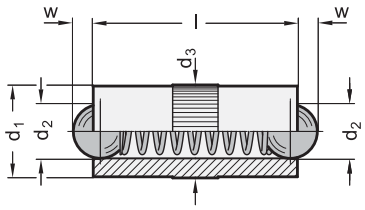


**GN 614.2**

| 型号 | d1 | d2 | d3 +0.05 | l | w | 弹簧负载 N ≈ 起始位置 | 弹簧负载 N ≈ 终止位置 | ⚖ |
|---|---|---|---|---|---|---|---|---|
| GN 614.2-2.5 | 2.5 | 2 | 2.52 | 5.3 | 0.65 | 1.3 | 2.5 | 1 |
| GN 614.2-3 | 3 | 2.5 | 3.02 | 7.3 | 0.8 | 2 | 4.5 | 1 |
| GN 614.2-4 | 4 | 3 | 4.03 | 9 | 0.9 | 2.5 | 7.5 | 1 |
| GN 614.2-5 | 5 | 4 | 5.03 | 10.8 | 1.2 | 3.5 | 8 | 1 |
| GN 614.2-6 | 6 | 5 | 6.03 | 12.6 | 1.6 | 3.5 | 10.5 | 2 |
| GN 614.2-7 | 7 | 6 | 7.03 | 14 | 2 | 4 | 12 | 3 |
| GN 614.2-8 | 8 | 6.5 | 8.03 | 18 | 2.1 | 6 | 15 | 5 |



ELESA 和 GANTER 依法保留所有权利。
复制图纸时请注明出处。

# GN 614

## 弹簧销

**不锈钢 / 铜 / 塑料，按压型、带滚珠**

### 规格

**不锈钢外壳和滚珠 NI**

- AISI 305 / 420C
- 金属板外壳
- 滚珠硬化处理

**铜制外壳 MS**

- 车削
- AISI 420C 不锈钢滚珠，硬化处理

**塑料外壳（聚甲醛 POM）KU**

- 耐受温度达 50 °C
- AISI 420C 不锈钢滚珠，硬化处理

**外壳和滚珠（聚甲醛 POM）KD**

耐受温度达 50 °C

弹簧

AISI 631 不锈钢

### 信息

GN 614 弹簧销可用作止动装置，也可应用于需要推出和推入场合以及作为推顶装置。

定位孔$d_1$推荐公差为$d_1$。

由于生产方法不同，规格 $l_2$ 和 $l_3$ 也不同。

### 技术信息

- 不锈钢特性 （参见页 A26）
- 塑料特性 （参见页 A2）

NI 型

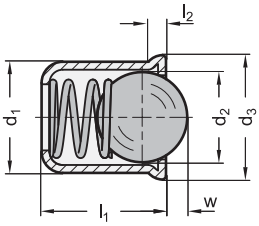


MS / KU / KD 型

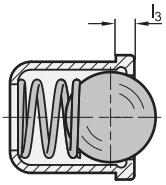


**GN 614-NI** 不锈钢

| 型号 | d1 +0.1 | d2 | d3 | l1 ≈ | l2 ≈ | w | 弹簧负载 N ≈ 起始位置 | 弹簧负载 N ≈ 终止位置 | ⚖ |
|---|---|---|---|---|---|---|---|---|---|
| GN 614-3-NI | 3 | 2.4 | 3.5 | 4 | 0.75 | 0.7 | 1.8 | 3.5 | 1 |
| GN 614-4-NI | 4 | 3 | 4.6 | 5 | 0.9 | 1 | 2.5 | 6 | 1 |
| GN 614-5-NI | 5 | 4 | 5.6 | 6 | 0.9 | 1.4 | 3 | 6.5 | 1 |
| GN 614-6-NI | 6 | 5 | 6.5 | 7 | 1 | 1.8 | 5.5 | 11.5 | 1 |
| GN 614-8-NI | 8 | 6.5 | 8.5 | 9 | 1.4 | 2.4 | 7 | 12.5 | 2 |
| GN 614-10-NI | 10 | 8.5 | 11 | 13 | 1.8 | 3.3 | 8.5 | 18.5 | 5 |
| GN 614-12-NI | 12 | 10 | 13 | 16 | 2.4 | 4 | 12 | 26.5 | 7 |

**GN 614-MS**

| 型号 | d1 +0.1 | d2 | d3 | l1 ≈ | l3 ±0.1 | w | 弹簧负载 N ≈ 起始位置 | 弹簧负载 N ≈ 终止位置 | ⚖ |
|---|---|---|---|---|---|---|---|---|---|
| GN 614-3-MS | 3 | 2.4 | 3.5 | 4 | 0.6 | 0.6 | 1.8 | 3.5 | 1 |
| GN 614-4-MS | 4 | 3 | 4.6 | 5 | 1 | 0.8 | 2.5 | 6 | 1 |
| GN 614-5-MS | 5 | 4 | 5.6 | 6 | 1 | 1 | 3 | 6.5 | 1 |
| GN 614-6-MS | 6 | 5 | 6.5 | 7 | 1 | 1.6 | 5.5 | 11.5 | 1 |
| GN 614-8-MS | 8 | 6.5 | 8.5 | 9 | 1 | 1.9 | 7 | 12.5 | 3 |

**GN 614-KU**

| 型号 | d1 +0.1 | d2 | d3 | l1 ≈ | l3 ±0.1 | w | 弹簧负载 N ≈ 起始位置 | 弹簧负载 N ≈ 终止位置 | ⚖ |
|---|---|---|---|---|---|---|---|---|---|
| GN 614-3-KU | 3 | 2 | 3.5 | 4 | 0.6 | 0.6 | 1.7 | 3.6 | 1 |
| GN 614-4-KU | 4 | 3 | 4.6 | 5 | 1 | 0.8 | 2.5 | 6.5 | 1 |
| GN 614-5-KU | 5 | 4 | 5.6 | 6 | 1 | 1 | 4.5 | 9 | 1 |
| GN 614-6-KU | 6 | 5 | 6.5 | 7 | 1 | 1.6 | 6.5 | 13 | 1 |
| GN 614-8-KU | 8 | 6.5 | 8.5 | 9 | 1 | 1.9 | 8 | 18 | 2 |
| GN 614-10-KU | 10 | 8 | 11 | 13.5 | 1.5 | 2.4 | 12 | 23 | 3 |
| GN 614-12-KU | 12 | 10 | 13 | 16 | 1.5 | 3.3 | 13 | 25 | 6 |

**GN 614-KD**

| 型号 | d1 +0.1 | d2 | d3 | l1 ≈ | l3 ±0.1 | w | 弹簧负载 N ≈ 起始位置 | 弹簧负载 N ≈ 终止位置 | ⚖ |
|---|---|---|---|---|---|---|---|---|---|
| GN 614-4-KD | 4 | 3 | 4.6 | 5 | 1 | 0.8 | 2.5 | 6.5 | 1 |
| GN 614-5-KD | 5 | 4 | 5.6 | 6 | 1 | 1 | 4.5 | 9 | 1 |
| GN 614-6-KD | 6 | 5 | 6.5 | 7 | 1 | 1.6 | 6.5 | 13 | 1 |
| GN 614-8-KD | 8 | 6.5 | 8.5 | 9 | 1 | 1.9 | 8 | 18 | 1 |
| GN 614-10-KD | 10 | 8 | 11 | 13.5 | 1.5 | 2.4 | 12 | 23 | 1 |
| GN 614-12-KD | 12 | 10 | 13 | 16 | 1.5 | 3.3 | 13 | 25 | 2 |



ELESA 和 GANTER 依法保留所有权利。
复制图纸时请注明出处。

# GN 614.1

## 弹簧柱塞/侧向止推销

**规格**

**类型**

- **LKU**型: 从左侧固定, 带弹簧销
- **RKU**型: 从右侧固定, 带弹簧销
- **BKU**型: 从两侧均可固定, 带弹簧销
- **L**型: 从左侧固定, 不带弹簧销
- **R**型: 从右侧固定, 不带弹簧销
- **B**型: 从两侧均可固定, 不带弹簧销

压铸锌
镀镍

弹簧销 GN 614-KU (参见页 847)

外壳
塑料 (聚甲醛 POM)
耐受温度达 50 °C

AISI 420C 不锈钢滚珠, 硬化处理

**信息**

弹簧柱塞支架/侧推销GN 614.1用于止动和按压或压下组件。使用一个或两个埋头螺钉的容易附接也允许其使用, 其中具有用于弹簧柱塞的公差域H7的定位钻孔不可能从其尺寸和可制造性。
GN614.1侧止推销包含一个弹簧销托架和一枚不锈钢弹簧销。GN 614 KU款 (参见页 847).
对于R型、L型和B型, 仅提供"空"托架 (不带弹簧销), 以配合KD, MS 和 NI型的GN 614-6 与 GN 614-8 衍生款式使用。

**技术信息**

- 不锈钢特性 (参见页 A26)

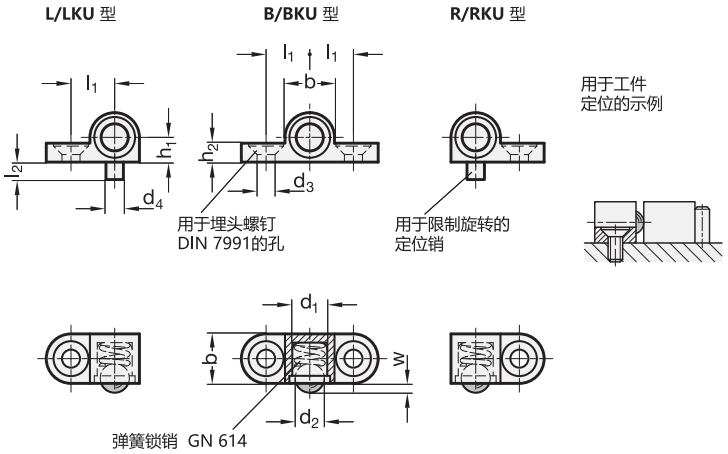


*增加弹簧锁销支架的型号索引

| LKU | RKU | BKU | L | R | B |
|---|---|---|---|---|---|

**GN 614.1**

| 型号 | d1 | d2 | d3 | d4 -0.05 | b | h1 ±0.05 | h2 | l1 ±0.05 | l2 | w -0.1 | 弹簧负载 N ≈ 起始位置 | 弹簧负载 N ≈ 终止位置 | ⚖ |
|---|---|---|---|---|---|---|---|---|---|---|---|---|---|
| GN 614.1-6-* | 6 | 5 | 3.2 \| M 3 | 3 | 8.5 | 4.25 | 3.2 | 7.5 | 3 | 1.6 | 6.5 | 13 | 4 |
| GN 614.1-8-* | 8 | 6.5 | 4.3 \| M 4 | 4 | 10.5 | 5.25 | 4.2 | 9.5 | 4 | 1.9 | 8 | 18 | 7 |

LKU型重量





ELESA 和 GANTER 依法保留所有权利。
复制图纸时请注明出处。

# GN 614.5

## 弹簧销

**按压型，带滚珠**

### 规格

外壳
塑料（聚甲醛 POM）**KU**
耐受温度达 50 °C

滚珠
不锈钢

- AISI 420C
- 硬化处理

外壳与滚珠
塑料（聚甲醛 POM）**KD**
耐受温度达 50 °C

弹簧
AISI 631 不锈钢

### 信息

GN 614.5 弹簧锁销可用作止动装置，也可应用于需要推出和推入场合以及作为推顶装置。
塑料外壳的几何外形使其具有自紧功能，补偿钻孔公差可达0.2 mm。还可允许手动拧紧安装，并易于在头顶上方安装。

### 技术信息

- 不锈钢特性 （参见页 A26）
- 塑料特性 （参见页 A2）

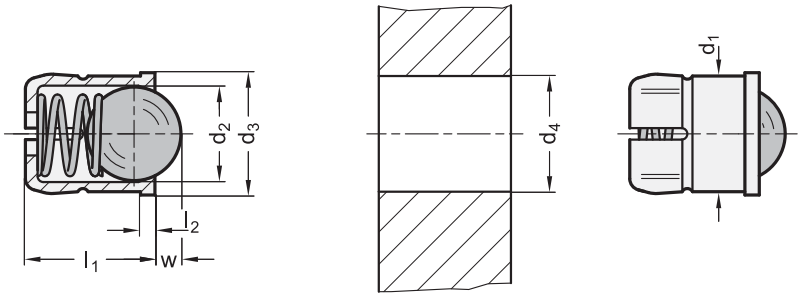


**GN 614.5-KD** 不锈钢

| 型号 | d1 +0.1 | d2 | d3 | d4 +0.2 | l1 ±0.2 | l2 | w | 弹簧负载 N ≈ 起始位置 | 弹簧负载 N ≈ 终止位置 | ⚖ |
|---|---|---|---|---|---|---|---|---|---|---|
| GN 614.5-4-KD | 4 | 3 | 4.6 | 4 | 5 | 1 | 0.8 | 3 | 6.5 | 1 |
| GN 614.5-5-KD | 5 | 4 | 5.6 | 5 | 6 | 1 | 1 | 6 | 9.4 | 1 |
| GN 614.5-6-KD | 6 | 5 | 6.5 | 6 | 7 | 1 | 1.6 | 6.2 | 12.6 | 1 |
| GN 614.5-8-KD | 8 | 6.5 | 8.5 | 8 | 9 | 1 | 1.9 | 10 | 20.4 | 1 |
| GN 614.5-10-KD | 10 | 8 | 11 | 10 | 13.5 | 1.5 | 2.4 | 11.9 | 22.3 | 2 |

**GN 614.5-KU** 不锈钢

| 型号 | d1 +0.1 | d2 | d3 | d4 +0.2 | l1 ±0.2 | l2 | w | 弹簧负载 N ≈ 起始位置 | 弹簧负载 N ≈ 终止位置 | ⚖ |
|---|---|---|---|---|---|---|---|---|---|---|
| GN 614.5-4-KU | 4 | 3 | 4.6 | 4 | 5 | 1 | 0.8 | 3 | 6.5 | 1 |
| GN 614.5-5-KU | 5 | 4 | 5.6 | 5 | 6 | 1 | 1 | 6 | 9.4 | 1 |
| GN 614.5-6-KU | 6 | 5 | 6.5 | 6 | 7 | 1 | 1.6 | 6.2 | 12.6 | 1 |
| GN 614.5-8-KU | 8 | 6.5 | 8.5 | 8 | 9 | 1 | 1.9 | 10 | 20.4 | 2 |
| GN 614.5-10-KU | 10 | 8 | 11 | 10 | 13.5 | 1.5 | 2.4 | 11.9 | 22.3 | 3 |



ELESA 和 GANTER 依法保留所有权利。
复制图纸时请注明出处。

# GN 610

## 负载弹簧外壳

**规格**

**类型**

- **H**型: 半球形, 钢制
- **HN**型: 半球形, 不锈钢
- **K**型: 尖头

外壳

- H / K型: 钢制, 镀镍
- HN型: AISI 305 不锈钢

弹簧
AISI 301 不锈钢

**信息**

GN610型弹簧加载的壳体适用于需较长冲程的受限空间。在此情况下, 安装孔的深度, 由所需要的预加负荷决定。

**技术信息**

- 不锈钢特性 (参见页 A26)

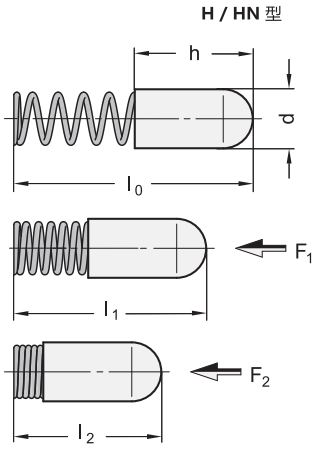


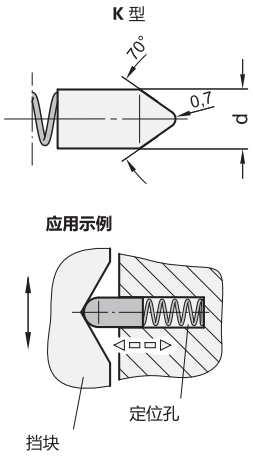


**GN 610** 不锈钢

| 型号 | d ±0.05 | $l_0$ | h | $l_1$ | $F_1$ 弹簧负载 N ≈ | $l_2$ | $F_2$ 弹簧负载 N ≈ | ⚖ |
|---|---|---|---|---|---|---|---|---|
| GN 610-2,2-16-H | 2.2 | 16 | 7.8 | 12 | 2.2 | 10.5 | 3 | 1 |
| GN 610-2,6-8-H | 2.6 | 8 | 3.8 | 6.5 | 1.1 | 5.2 | 2 | 1 |
| GN 610-3-12-H | 3 | 12 | 6 | 9 | 6.2 | 8.7 | 6.8 | 1 |
| GN 610-3-16-H | 3 | 16 | 8.5 | 13 | 4.8 | 10.7 | 8.4 | 1 |
| GN 610-3,4-12-H | 3.4 | 12 | 6 | 9 | 5 | 7.8 | 7 | 1 |
| GN 610-3,4-15-H | 3.4 | 15 | 7.3 | 12 | 5.9 | 8.2 | 13.3 | 1 |
| GN 610-4-14-H | 4 | 14 | 8 | 12 | 5 | 9 | 12.3 | 1 |
| GN 610-5-16-H | 5 | 16 | 8 | 13 | 8 | 10.4 | 15 | 1 |
| GN 610-2,2-16-K | 2.2 | 16 | 7.8 | 12 | 2.2 | 12.5 | 3 | 1 |
| GN 610-3-11-K | 3 | 11 | 5 | 9 | 1.6 | 6.7 | 3.4 | 1 |
| GN 610-3-16-K | 3 | 16 | 8.5 | 13 | 4.8 | 10.7 | 8.4 | 1 |
| GN 610-3-16-HN | 3 | 16 | 8 | 13 | 4.8 | 10.6 | 8.6 | 1 |
| GN 610-3,6-18-HN | 3.6 | 18 | 9 | 15 | 6.7 | 11.5 | 14.5 | 1 |
| GN 610-4-16-HN | 4 | 16 | 7.5 | 13 | 8 | 11.4 | 12.3 | 1 |





ELESA 和 GANTER 依法保留所有权利。
复制图纸时请注明出处。

# GN 249

## 球形按钮

**用于弹簧销**

### 规格

钢制
硬化及研磨处理

### 信息

GN 249 球形按钮主要用于弹簧销，适于需要耐磨损和准确定位的场合。强烈建议球形按钮与高负载力弹簧销配合使用。

### 技术信息

- ISO-基本公差 (参见页 A21)

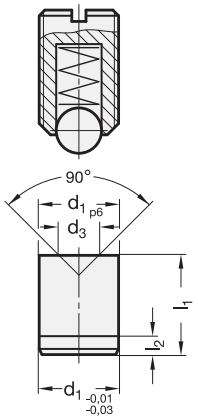


$$s = w - \left(\frac{d_2 + d_3}{2} - \frac{\sqrt{2}}{2} d_2\right)$$

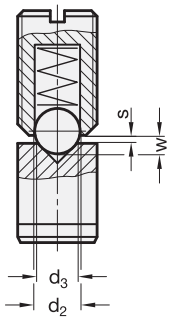


**GN 249**

| 型号 | d1 p6 | d2 | d3 | l1 ±0.05 | l2 | w | s 用于GN 614 | s 用于 GN 615, GN 615.2 GN 615.3 | s 用于GN 615.1 | s 用于 GN 616 | ⚖ |
|---|---|---|---|---|---|---|---|---|---|---|---|
| GN 249-4 | 4 | * | 1.5 | 5 | 2 | * | - | M 4=0.6 | M 4=1.1 | M 4=1.1 | 1 |
| GN 249-5 | 5 | * | 2 | 6 | 2 | * | Ø 4=0.4 | M 5=0.4 | M 5=1.5 | M 5=1.8 | 1 |
| GN 249-6 | 6 | * | 2 | 8 | 2 | * | Ø 5=0.8 | M 6=0.6 | M 6=1.6 | M 6=2.1 | 2 |
| GN 249-8 | 8 | * | 3 | 10 | 2 | * | Ø 6=1.1 | M 8=0.9 | M 8=1.3 | M 8=2.2 | 4 |
| GN 249-10 | 10 | * | 4 | 12 | 3 | * | Ø 8=1.2 | M 10=1.2 | M 10=1.4 | M 10=1.8 | 7 |
| GN 249-12 | 12 | * | 6 | 14 | 3 | * | Ø 10=1.9 | M 12=1.2 | M 12=1.7 | M 12=2.2 | 12 |
| GN 249-16 | 16 | * | 8 | 18 | 3 | * | Ø 12=1.9 | M 16=1.6 | M 16=2.3 | M 16=2.5 | 20 |

* 参见弹簧销




ELESA 和 GANTER 依法保留所有权利。
复制图纸时请注明出处。

# GN 250

## 缩进块

**用于弹簧销**

### 规格

烧结钢

- 表面硬化处理
- 无表面处理

### 信息

GN250型锯齿状垫块配合弹簧销使用，以锁定或定位滑块、活板及类似应用。

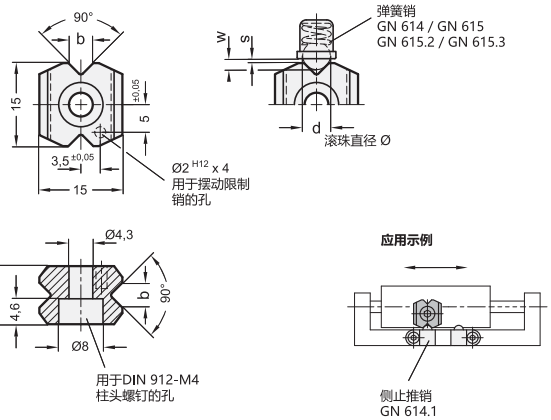


**GN 250**

| 型号 | h | b ±0.1 | 尺寸 | d | w | s 最小 | ⚖ |
|---|---|---|---|---|---|---|---|
| GN 250-8,5 | 8.5 | 3.4 | M 8 * | 5 | 1.6 | 0.9 | 10 |
| GN 250-10,5 | 10.5 | 4.5 | M10 * | 6.5 | 1.9 | 1 | 11 |
| GN 250-8,5 | 8.5 | 3.4 | M 8 ** | 4.5 | 1.5 | 0.8 | 10 |
| GN 250-10,5 | 10.5 | 4.5 | M 10 ** | 6 | 2 | 1 | 11 |

* 用于 GN 614 | ** for GN 615 / GN 615.2 / GN 615.3

# GN 614.3

## 不锈钢弹簧销

**带滚珠/不带螺纹**

### 规格

外壳
AISI 303 不锈钢 **NI**

滚珠
AISI 420C 不锈钢
硬化处理

弹簧
AISI 631 不锈钢

### 信息

GN 614.3 弹簧销安装时应沿轴方向穿过安装孔，且须考虑孔旁倒角的尺寸“z”。
由于壳壁较薄，建议勿采用按压式装配。

### 技术信息

- 不锈钢特性 (参见页 A26)

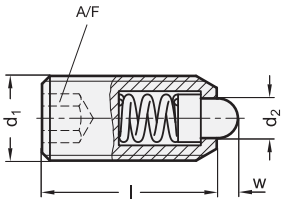


**GN 614.3** 不锈钢

| 型号 | d1 ±0.04 | d2 | l | w | z | 弹簧负载 N ≈ 起始位置 | 弹簧负载 N ≈ 终止位置 | ⚖ |
|---|---|---|---|---|---|---|---|---|
| GN 614.3-3-NI | 3 | 2 | 7 | 0.65 | 0.15 | 4.5 | 7.5 | 1 |
| GN 614.3-3,5-NI | 3.5 | 2.5 | 9 | 0.8 | 0.15 | 6 | 14.5 | 1 |
| GN 614.3-4-NI | 4 | 3 | 11 | 0.9 | 0.25 | 8 | 14 | 1 |
| GN 614.3-4,5-NI | 4.5 | 3.2 | 12 | 0.95 | 0.25 | 9.5 | 16.5 | 1 |
| GN 614.3-5-NI | 5 | 3.5 | 13 | 1 | 0.25 | 11 | 18 | 2 |
| GN 614.3-5,5-NI | 5.5 | 4 | 14 | 1.2 | 0.3 | 15.5 | 25 | 2 |
| GN 614.3-6-NI | 6 | 4.5 | 15 | 1.5 | 0.3 | 18 | 31 | 2 |



ELESA 和 GANTER 依法保留所有权利。
复制图纸时请注明出处。

# GN 614.4

## 弹簧销

### 按压型/带栓头

**规格**

外壳
AISI 305 不锈钢

螺栓

AISI 303 不锈钢 **NI**

塑料 **KU**
聚甲醛 POM,白色
耐受温度达 +50 °C

弹簧
AISI 631 不锈钢

**信息**

GN 614.4 型弹簧锁销可通过压紧和释放，实现锁紧功能外，还可作为缓冲器使用。
定位孔$d_1$推荐公差为$d_1$。

**技术信息**

- 不锈钢特性 (参见页 A26)
- 塑料特性 (参见页 A2)

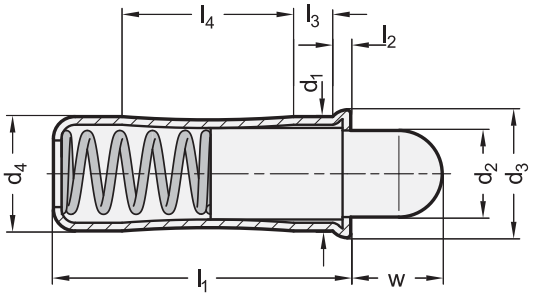


**GN 614.4-KU**

| 型号 | d1 +0.1 | d2 | d3 | d4 ±0.05 | l1 | l2 ≈ | l3 ≈ | l4 ≈ | w | 弹簧负载 N ≈ 起始位置 | 弹簧负载 N ≈ 终止位置 | ⚖ |
|---|---|---|---|---|---|---|---|---|---|---|---|---|
| GN 614.4-4-KU | 4 | 2.8 | 4.6 | 4 | 10.7 | 0.9 | 1.8 | 5.6 | 2.7 | 3 | 8.2 | 1 |
| GN 614.4-5-KU | 5 | 3.8 | 5.6 | 5 | 12 | 0.9 | 2.1 | 6 | 4 | 3.3 | 9 | 1 |
| GN 614.4-6-KU | 6 | 4.8 | 6.5 | 6 | 15 | 1 | 2.3 | 8.2 | 5.5 | 6.1 | 12 | 1 |
| GN 614.4-8-KU | 8 | 6.2 | 8.5 | 8 | 18 | 1.1 | 2.9 | 9.5 | 6.5 | 10.7 | 17 | 3 |
| GN 614.4-10-KU | 10 | 8 | 11 | 10 | 26 | 1.5 | 3.5 | 15 | 8 | 16.2 | 29 | 3 |

**GN 614.4-NI** 不锈钢

| 型号 | d1 +0.1 | d2 | d3 | d4 ±0.05 | l1 | l2 ≈ | l3 ≈ | l4 ≈ | w | 弹簧负载 N ≈ 起始位置 | 弹簧负载 N ≈ 终止位置 | ⚖ |
|---|---|---|---|---|---|---|---|---|---|---|---|---|
| GN 614.4-4-NI | 4 | 2.8 | 4.6 | 4 | 10.7 | 0.9 | 1.8 | 5.6 | 2.7 | 3 | 8.2 | 1 |
| GN 614.4-5-NI | 5 | 3.8 | 5.6 | 5 | 12 | 0.9 | 2.1 | 6 | 4 | 3.3 | 9 | 1 |
| GN 614.4-6-NI | 6 | 4.8 | 6.5 | 6 | 15 | 1 | 2.3 | 8.2 | 5.5 | 6.1 | 12 | 2 |
| GN 614.4-8-NI | 8 | 6.2 | 8.5 | 8 | 18 | 1.1 | 2.9 | 9.5 | 6.5 | 10.7 | 17 | 4 |
| GN 614.4-10-NI | 10 | 8 | 11 | 10 | 26 | 1.5 | 3.5 | 15 | 8 | 16.2 | 29 | 9 |



ELESA 和 GANTER 依法保留所有权利。
复制图纸时请注明出处。

# GN 616



## 弹簧销

**钢制/不锈钢, 带螺栓/带内六角**

**规格**

**钢制款式**

**类型**

- **S**型: 钢制栓头, 标准弹簧负载
- **SS**型: 钢制栓头, 高弹簧负载
- **K**型: 塑料栓头, 标准弹簧负载

外壳

钢制, 发黑处理

S / SS 型
钢制螺栓, 硬化处理

K型
塑料栓头 (聚甲醛 POM)
耐受温度达 50 °C

弹簧
AISI 631 不锈钢

SS型的标记
带两条纵向刻痕的外壳

**不锈钢款式**

**类型**

- **SN**型: 不锈钢栓头, 标准弹簧负载
- **KN**型: 塑料栓头, 标准弹簧负载

外壳
AISI 303 不锈钢

SN 型
AISI 303 不锈钢栓头

KN 型
塑料栓头 (聚甲醛 POM)
耐受温度达 50 °C

弹簧
AISI 631 不锈钢

**信息**

GN 616 分度销可用作止动装置, 也可应用于需要推出和推入场合以及作为推顶装置。
锁销侧的槽口可当作盲孔使用。配套使用GN616.5型专用螺丝刀 (见表)

**附件**

- 螺丝刀 GN 616.5 (代码见列表)

**可按需提供**

- 带螺纹锁紧涂层 PFB / MVK

**技术信息**

- 不锈钢特性 (参见页 A26)



ELESA 和 GANTER 依法保留所有权利。
复制图纸时请注明出处。

# GN 616 | 弹簧销

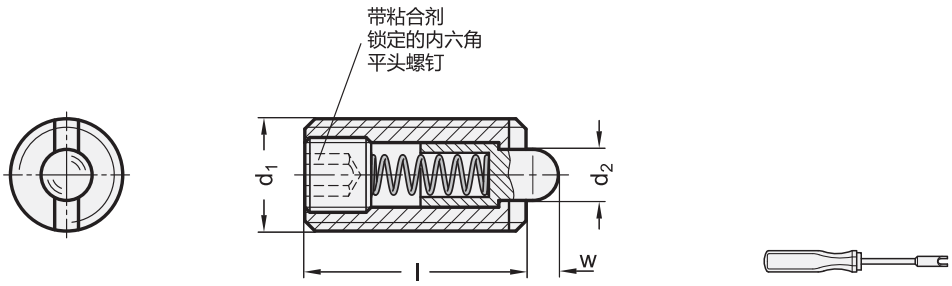


## GN 616

| 型号 | d1 | d2 | l ±0.2 | A/F | w +0.3/-0.1 | 弹簧负载 N ≈ 起始位置 | 弹簧负载 N ≈ 终止位置 | 代码用于螺丝刀 | ⚖ |
|---|---|---|---|---|---|---|---|---|---|
| GN 616-M3-S | M 3 | 1 | 12 | 0.7 | 1 | 2 | 4 | GN 616.5-M3 | 1 |
| GN 616-M4-S | M 4 | 1.5 | 15 | 1.3 | 1.5 | 4.5 | 16 | GN 616.5-M4 | 1 |
| GN 616-M5-S | M 5 | 2.4 | 18 | 1.5 | 2.3 | 6 | 19 | GN 616.5-M5 | 2 |
| GN 616-M6-S | M 6 | 2.7 | 20 | 2 | 2.5 | 6 | 19 | GN 616.5-M6 | 3 |
| GN 616-M8-S | M 8 | 3.5 | 22 | 2.5 | 3 | 10 | 39 | GN 616.5-M8 | 6 |
| GN 616-M10-S | M 10 | 4 | 22 | 3 | 3 | 10 | 39 | GN 616.5-M10 | 9 |
| GN 616-M12-S | M 12 | 6 | 28 | 4 | 4 | 12 | 53 | GN 616.5-M12 | 16 |
| GN 616-M16-S | M 16 | 7.5 | 32 | 5 | 5 | 45 | 100 | GN 616.5-M16 | 35 |
| GN 616-M20-S | M 20 | 10 | 40 | 6 | 7 | 52 | 125 | GN 616.5-M20 | 65 |
| GN 616-M24-S | M 24 | 12 | 52 | 8 | 10 | 70 | 170 | GN 611.5-M24 | 131 |
| GN 616-M3-SS | M 3 | 1 | 12 | 0.7 | 1 | 2 | 4 | GN 616.5-M3 | 1 |
| GN 616-M4-SS | M 4 | 1.5 | 15 | 1.3 | 1.5 | 4.5 | 16 | GN 616.5-M4 | 1 |
| GN 616-M8-SS | M 8 | 3.5 | 22 | 2.5 | 3 | 20 | 75 | GN 616.5-M8 | 6 |
| GN 616-M10-SS | M 10 | 4 | 22 | 3 | 3 | 20 | 75 | GN 616.5-M10 | 9 |
| GN 616-M12-SS | M 12 | 6 | 28 | 4 | 4 | 54 | 120 | GN 616.5-M12 | 16 |
| GN 616-M16-SS | M 16 | 7.5 | 32 | 5 | 5 | 64 | 160 | GN 616.5-M16 | 30 |
| GN 616-M20-SS | M 20 | 10 | 40 | 6 | 7 | 75 | 195 | GN 616.5-M20 | 65 |
| GN 616-M24-SS | M 24 | 12 | 52 | 8 | 10 | 75 | 245 | GN 611.5-M24 | 120 |
| GN 616-M4-K | M 4 | 1.5 | 15 | 1.3 | 1.5 | 4.5 | 16 | GN 616.5-M4 | 1 |
| GN 616-M5-K | M 5 | 2.4 | 18 | 1.5 | 2.3 | 6 | 19 | GN 616.5-M5 | 2 |
| GN 616-M6-K | M 6 | 2.7 | 20 | 2 | 2.5 | 6 | 19 | GN 616.5-M6 | 2 |
| GN 616-M8-K | M 8 | 3.5 | 22 | 2.5 | 3 | 10 | 39 | GN 616.5-M8 | 5 |
| GN 616-M10-K | M 10 | 4 | 22 | 3 | 3 | 10 | 39 | GN 616.5-M10 | 10 |
| GN 616-M12-K | M 12 | 6 | 28 | 4 | 4 | 12 | 53 | GN 616.5-M12 | 14 |
| GN 616-M16-K | M 16 | 7.5 | 32 | 5 | 5 | 45 | 100 | GN 616.5-M16 | 31 |

## GN 616-SN/KN

不锈钢

| 型号 | d1 | d2 | l ±0.2 | A/F | w +0.3/-0.1 | 弹簧负载 N ≈ 起始位置 | 弹簧负载 N ≈ 终止位置 | 代码用于螺丝刀 | ⚖ |
|---|---|---|---|---|---|---|---|---|---|
| GN 616-M4-SN | M 4 | 1.5 | 15 | 1.3 | 1.5 | 4.5 | 16 | GN 616.5-M4 | 1 |
| GN 616-M5-SN | M 5 | 2.4 | 18 | 1.5 | 2.3 | 6 | 19 | GN 616.5-M5 | 2 |
| GN 616-M6-SN | M 6 | 2.7 | 20 | 2 | 2.5 | 6 | 19 | GN 616.5-M6 | 3 |
| GN 616-M8-SN | M 8 | 3.5 | 22 | 2.5 | 3 | 10 | 39 | GN 616.5-M8 | 6 |
| GN 616-M10-SN | M 10 | 4 | 22 | 3 | 3 | 10 | 39 | GN 616.5-M10 | 9 |
| GN 616-M12-SN | M 12 | 6 | 28 | 4 | 4 | 12 | 53 | GN 616.5-M12 | 16 |
| GN 616-M16-SN | M 16 | 7.5 | 32 | 5 | 5 | 45 | 100 | GN 616.5-M16 | 35 |
| GN 616-M20-SN | M 20 | 10 | 40 | 6 | 7 | 52 | 125 | GN 616.5-M20 | 67 |
| GN 616-M4-KN | M 4 | 1.5 | 15 | 1.3 | 1.5 | 4.5 | 16 | GN 616.5-M4 | 1 |
| GN 616-M5-KN | M 5 | 2.4 | 18 | 1.5 | 2.3 | 6 | 19 | GN 616.5-M5 | 2 |
| GN 616-M6-KN | M 6 | 2.7 | 20 | 2 | 2.5 | 6 | 19 | GN 616.5-M6 | 3 |
| GN 616-M8-KN | M 8 | 3.5 | 22 | 2.5 | 3 | 10 | 39 | GN 616.5-M8 | 5 |
| GN 616-M10-KN | M 10 | 4 | 22 | 3 | 3 | 10 | 39 | GN 616.5-M10 | 9 |
| GN 616-M12-KN | M 12 | 6 | 28 | 4 | 4 | 12 | 53 | GN 616.5-M12 | 16 |
| GN 616-M16-KN | M 16 | 7.5 | 32 | 5 | 5 | 45 | 100 | GN 616.5-M16 | 32 |



ELESA 和 GANTER 依法保留所有权利。
复制图纸时请注明出处。

# GN 611

RoHS

## 弹簧销

**带滚珠/长款**

### 规格

**类型**

- **L**型: 标准弹簧负载
- **LS**型: 高弹簧负载

钢制
发黑处理

螺栓
表面硬化处理

LS型的刻痕:
带两条纵向刻痕的外壳

### 信息

GN611型带闩头的弹簧锁销通常用于金属板材加工，如用于推进或推开操作的弹射器或缓冲器等。
锁销侧的槽口可当作盲孔使用。配套使用GN616.5型专用螺丝刀（见表）。

### 技术信息

- PFB 螺纹锁紧涂层的更多信息 (参见页 A24)

### 附件

- GN 611.5 螺丝刀（代码见表）

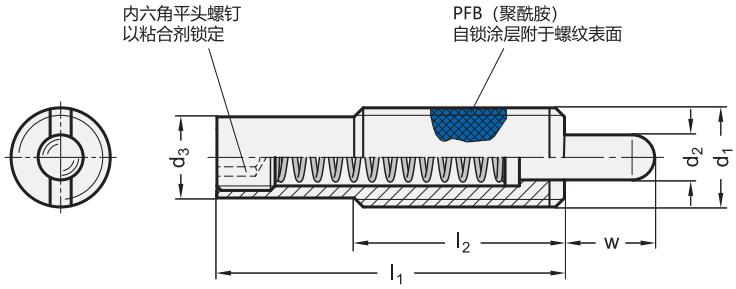

**GN 611**

| 型号 | d1 | w | d2 | d3 | l1 | l2 | A/F | 弹簧负载 N ≈ 起始位置 | 弹簧负载 N ≈ 终止位置 | 代码用于 螺丝刀 | ⚖ |
|---|---|---|---|---|---|---|---|---|---|---|---|
| GN 611-M10-8-L | M 10 | 8 | 4 | 7.8 | 35 | 25 | 3 | 6 | 16 | GN 611.5-M10 | 13 |
| GN 611-M12-10-L | M 12 | 10 | 5.5 | 9.5 | 43 | 35 | 4 | 4 | 18 | GN 611.5-M12 | 22 |
| GN 611-M16-10-L | M 16 | 10 | 8 | 13.4 | 48 | 35 | 6 | 7 | 24 | GN 611.5-M16 | 42 |
| GN 611-M16-15-L | M 16 | 15 | 8 | 13.4 | 58 | 35 | 6 | 9 | 33 | GN 611.5-M16 | 54 |
| GN 611-M16-20-L | M 16 | 20 | 8 | 13.4 | 58 | 35 | 6 | 4 | 23 | GN 611.5-M16 | 66 |
| GN 611-M16-25-L | M 16 | 25 | 8 | 13.4 | 98 | 35 | 6 | 13 | 41 | GN 611.5-M16 | 78 |
| GN 611-M16-30-L | M 16 | 30 | 8 | 13.4 | 98 | 35 | 6 | 13 | 47 | GN 611.5-M16 | 80 |
| GN 611-M16-40-L | M 16 | 40 | 8 | 13.4 | 148 | 35 | 6 | 13 | 63 | GN 611.5-M16 | 123 |
| GN 611-M16-50-L | M 16 | 50 | 8 | 13.4 | 148 | 35 | 6 | 7 | 43 | GN 611.5-M16 | 127 |
| GN 611-M12-10-LS | M 12 | 10 | 5.5 | 9.5 | 43 | 35 | 4 | 7 | 46 | GN 611.5-M12 | 23 |
| GN 611-M16-10-LS | M 16 | 10 | 8 | 13.4 | 48 | 35 | 6 | 10 | 43 | GN 611.5-M16 | 42 |
| GN 611-M16-15-LS | M 16 | 15 | 8 | 13.4 | 58 | 35 | 6 | 10 | 57 | GN 611.5-M16 | 50 |
| GN 611-M16-20-LS | M 16 | 20 | 8 | 13.4 | 83 | 35 | 6 | 18 | 72 | GN 611.5-M16 | 71 |
| GN 611-M16-25-LS | M 16 | 25 | 8 | 13.4 | 98 | 35 | 6 | 20 | 70 | GN 611.5-M16 | 78 |
| GN 611-M16-30-LS | M 16 | 30 | 8 | 13.4 | 98 | 35 | 6 | 20 | 80 | GN 611.5-M16 | 83 |
| GN 611-M16-40-LS | M 16 | 40 | 8 | 13.4 | 148 | 35 | 6 | 21 | 113 | GN 611.5-M16 | 123 |
| GN 611-M16-50-LS | M 16 | 50 | 8 | 13.4 | 148 | 35 | 6 | 13 | 75 | GN 611.5-M16 | 120 |



elesa+Ganter

ELESA 和 GANTER 依法保留所有权利。
复制图纸时请注明出处。

# GN 615.7

## 弹簧销

### 带限位开关

#### 规格

**类型**

- **S**型: 常开
- **O**型: 常闭

螺钉
钢制, 镀镍

滚珠
钢制, 硬化处理

六角螺母
钢制, 镀镍

限位开关

- 电压 5…24 V直流
- 建议开关载荷: 5-10 mA
- 最大切换载荷:20 mA DC
- 平均寿命:三百万次操作
- 温度范围:-10 °C ... +80 °C

提供PVC电缆:

- Ø 3; 2 段, ≈ 2 米长
- 最大拉伸载荷 20N
- 灰色, 用于S型 (常开)
- 黑色, 用于O型 (常闭)

防护等级 IP 40

#### 信息

GN 615.7 用作末端挡块及触点。
内置电控开关可同时发出电控信号。
- IP 防护等级 (参见页 A23)

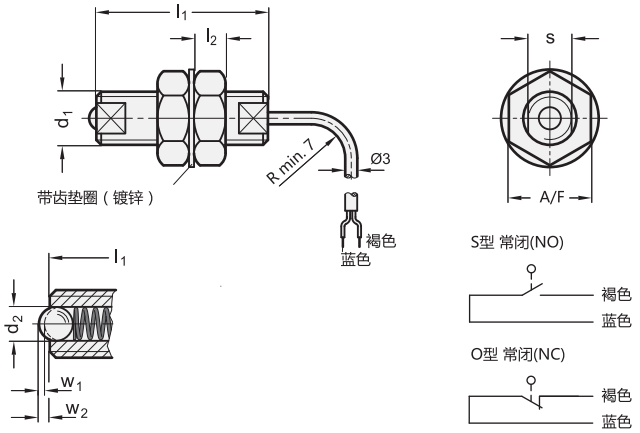


**GN 615.7**

| 型号 | d1 | d2 | l1 | s | l2 | A/F | w1 ±0.1 开关行程 | w2 ±0.1 压缩 | 弹簧负载 N ≈ 起始位置 | 弹簧负载 N ≈ 终止位置 | ⚖ |
|---|---|---|---|---|---|---|---|---|---|---|---|
| GN 615.7-M6-O | M 6 | 3 | 33 | 5 | 3.5 | 10 | 0.3 | 0.8 | 6 | 13 | 40 |
| GN 615.7-M8-O | M 8 | 4 | 36 | 7 | 5 | 13 | 0.5 | 1 | 8 | 16 | 53 |
| GN 615.7-M10-O | M 10 | 5 | 40 | 8 | 6 | 17 | 0.7 | 1.2 | 10 | 20 | 60 |
| GN 615.7-M6-S | M 6 | 3 | 33 | 5 | 3.5 | 10 | 0.3 | 0.8 | 6 | 13 | 40 |
| GN 615.7-M8-S | M 8 | 4 | 36 | 7 | 5 | 13 | 0.5 | 1 | 8 | 16 | 53 |
| GN 615.7-M10-S | M 10 | 5 | 40 | 8 | 6 | 17 | 0.7 | 1.2 | 10 | 20 | 60 |



ELESA 和 GANTER 依法保留所有权利。
复制图纸时请注明出处。

# GN 513

## 弹簧元件

**规格**

**类型**

- **I**型: 内螺纹
- **K**型: 尖头
- **H**型: 半球形, 钢制
- **P**型: 棱柱 (120°)

**识别号**

- 款式**1**: 标准弹簧负载
- 款式**2**: 高弹簧负载

钢制

螺纹衬套
镀锌, 蓝钝处理

弹簧栓销
硬化外壳, 发黑处理

识别

标准弹簧负载
新月形环
磷酸处理 (煤烟色)

高弹簧负载
新月形环
镀锌, 蓝钝处理

**信息**

GN 513型螺纹弹簧元件可通过弹簧压载受力来锁定、定位或夹紧元件。
弹簧压载端头可用于推入或推出操作, 且端头不可旋转。
拉动端带有内螺纹, 则可安装拉杆或操作用捏手。
推入端带有内螺纹的I型可安装特殊销头。
弹簧元件可通过六边立面处的螺纹拧入拉动端, 或从扳手立面处的螺纹拧进推入端。





ELESA 和 GANTER 依法保留所有权利。
复制图纸时请注明出处。

# GN 513

弹簧元件

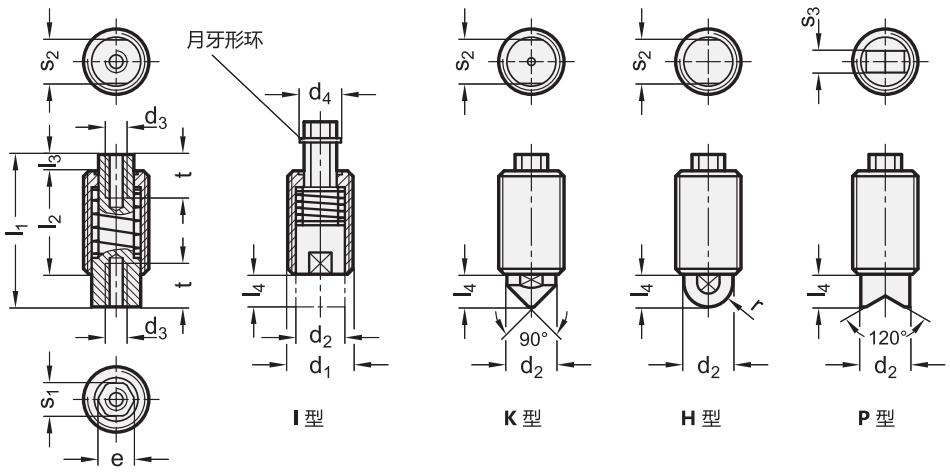


**GN 513**

| 型号 | d1 | d2 | d3 | d4 | e | l1 | l2 | l3 | l4 | r | s1 | s2 | s3 | t 最小 | 弹簧负载 N ≈ 起始位置 | 弹簧负载 N ≈ 终止位置 | ⚖ |
|---|---|---|---|---|---|---|---|---|---|---|---|---|---|---|---|---|---|
| GN 513-M12x1,5-I-1 | M 12 x 1.5 | 9 | M 4 | 7.6 | 6.5 | 28 | 19 | 3 | 6 | - | 6 | 8 | - | 8 | 16 | 35 | 10 |
| GN 513-M16x1,5-I-1 | M 16 x 1.5 | 12 | M 5 | 8.8 | 7.8 | 38 | 27 | 3 | 8 | - | 7 | 10 | - | 10 | 25 | 71 | 31 |
| GN 513-M20x1,5-I-1 | M 20 x 1.5 | 14.5 | M 6 | 11.4 | 10 | 47 | 33 | 4 | 10 | - | 9 | 12 | - | 12 | 40 | 130 | 65 |
| GN 513-M12x1,5-P-1 | M 12 x 1.5 | 9 | M 4 | 7.6 | 6.5 | 28 | 19 | 3 | 6 | - | 6 | - | 4 | 8 | 16 | 35 | 12 |
| GN 513-M16x1,5-P-1 | M 16 x 1.5 | 12 | M 5 | 8.8 | 7.8 | 38 | 27 | 3 | 8 | - | 7 | - | 6 | 10 | 25 | 71 | 30 |
| GN 513-M20x1,5-P-1 | M 20 x 1.5 | 14.5 | M 6 | 11.4 | 10 | 47 | 33 | 4 | 10 | - | 9 | - | 8 | 12 | 40 | 130 | 64 |
| GN 513-M12x1,5-K-1 | M 12 x 1.5 | 9 | M 4 | 7.6 | 6.5 | 28 | 19 | 3 | 6 | - | 6 | 8 | - | 8 | 16 | 35 | 13 |
| GN 513-M16x1,5-K-1 | M 16 x 1.5 | 12 | M 5 | 8.8 | 7.8 | 38 | 27 | 3 | 8 | - | 7 | 10 | - | 10 | 25 | 71 | 30 |
| GN 513-M20x1,5-K-1 | M 20 x 1,5 | 14.5 | M 6 | 11.4 | 10 | 47 | 33 | 4 | 10 | - | 9 | 12 | - | 12 | 40 | 130 | 65 |
| GN 513-M12x1,5-H-1 | M 12 x 1.5 | 9 | M 4 | 7.6 | 6.5 | 28 | 19 | 3 | 6 | 4.5 | 6 | 8 | - | - | 16 | 35 | 15 |
| GN 513-M16x1,5-H-1 | M 16 x 1.5 | 12 | M 5 | 8.8 | 7.8 | 38 | 27 | 3 | 8 | 6 | 7 | 10 | - | - | 25 | 71 | 30 |
| GN 513-M20x1,5-H-1 | M 20 x 1.5 | 14.5 | M 6 | 11.4 | 10 | 47 | 33 | 4 | 10 | 7.2 | 9 | 12 | - | - | 40 | 130 | 66 |
| GN 513-M12x1,5-I-2 | M 12 x 1.5 | 9 | M 4 | 7.6 | 6.5 | 28 | 19 | 3 | 6 | - | 6 | 8 | - | 8 | 18 | 56 | 12 |
| GN 513-M16x1,5-I-2 | M 16 x 1.5 | 12 | M 5 | 8.8 | 7.8 | 38 | 27 | 3 | 8 | - | 7 | 10 | - | 10 | 45 | 125 | 31 |
| GN 513-M20x1,5-I-2 | M 20 x 1.5 | 14.5 | M 6 | 11.4 | 10 | 47 | 33 | 4 | 10 | - | 9 | 12 | - | 12 | 65 | 200 | 66 |
| GN 513-M12x1,5-P-2 | M 12 x 1.5 | 9 | M 4 | 7.6 | 6.5 | 28 | 19 | 3 | 6 | - | 6 | - | 4 | 8 | 18 | 56 | 12 |
| GN 513-M16x1,5-P-2 | M 16 x 1.5 | 12 | M 5 | 8.8 | 7.8 | 38 | 27 | 3 | 8 | - | 7 | - | 6 | 10 | 45 | 125 | 30 |
| GN 513-M20x1,5-P-2 | M 20 x 1.5 | 14.5 | M 6 | 11.4 | 10 | 47 | 33 | 4 | 10 | - | 9 | - | 8 | 12 | 65 | 200 | 65 |
| GN 513-M12x1,5-K-2 | M 12 x 1.5 | 9 | M 4 | 7.6 | 6.5 | 28 | 19 | 3 | 6 | - | 6 | 8 | - | 8 | 18 | 56 | 12 |
| GN 513-M16x1,5-K-2 | M 16 x 1.5 | 12 | M 5 | 8.8 | 7.8 | 38 | 27 | 3 | 8 | - | 7 | 10 | - | 10 | 45 | 125 | 30 |
| GN 513-M20x1,5-K-2 | M 20 x 1,5 | 14.5 | M 6 | 11.4 | 10 | 47 | 33 | 4 | 10 | - | 9 | 12 | - | 12 | 65 | 200 | 64 |
| GN 513-M12x1,5-H-2 | M 12 x 1.5 | 9 | M 4 | 7.6 | 6.5 | 28 | 19 | 3 | 6 | 4.5 | 6 | 8 | - | - | 18 | 56 | 10 |
| GN 513-M16x1,5-H-2 | M 16 x 1.5 | 12 | M 5 | 8.8 | 7.8 | 38 | 27 | 3 | 8 | 6 | 7 | 10 | - | - | 45 | 125 | 32 |
| GN 513-M20x1,5-H-2 | M 20 x 1.5 | 14.5 | M 6 | 11.4 | 10 | 47 | 33 | 4 | 10 | 7.2 | 9 | 12 | - | - | 65 | 200 | 67 |



ELESA 和 GANTER 依法保留所有权利。
复制图纸时请注明出处。

# GN 715

# 侧止推销

## 按压型

### 规格

### 类型

- **SA**型: 钢制止推销, 不带密封
- **KA**型: 塑料止推销, 不带密封
- **SB**型: 钢制止推销, 带密封
- **KB**型: 塑料止推销, 带密封

铝制外壳
无

SA / SB 型
钢制止推销, 硬化处理
镀锌, 蓝钝处理

KA / KB 型
止推销, 塑料, 聚甲醛 (POM)

止推弹簧代码
低推力: 灰色
中等推力: 黑色
强推力: 银色

密封橡胶
NBR (Perbunan)

### 信息

GN 715型侧止推销为用于定位及锁定加工件的实用型多用元件。
可替代成本昂贵的配件, 占用空间小, 易于安装。滚花本体仅需安装在符合H8规定的公差的孔内。
用于便捷安装的适配工具GN 715.1 - 可提供... (见表)。

### 技术信息

- ISO-基本公差 (参见页 A21)
- 塑料特性 (参见页 A2)
- 弹性体特性 (参见页 A32)

### 结构及安装说明

w =销的移动
F = 侧止推力 N
初始推力 = $F_0$
末端推力 = 1.1 x $F_0$
$a_2$-$a_1$ = 对于工件的夹紧范围
x = 行程中间线 - $w_2$处的推力点
$x_1$ 用于最高推力点($a_1$)
$x_2$ 用于最低推力点($a_2$)
$l_0$ = 行程终点挡板 – 止推衬套孔
$l_0$ = $l_m$ + x
$l_m$ = 工件平均长度 $l_{max.}$ + $l_{min.}$/2
用于接触点 (工件高度), 间于 $x_1$ 和
用于x的$a_2$值, 使用时须间于 $x_1$ 和
$x_2$ (插入)

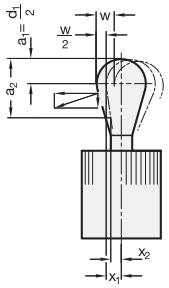

通过观察以上数值, 侧止推销的全部移动范围就可涵盖工件的公差。

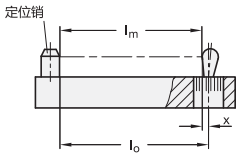


推荐使用 GN 715.1 安装工具或 GN 713.1 扳手以插入侧止推销。

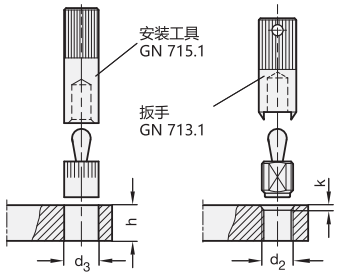


偏心衬套 GN 715.2 (参见页 867) 为工具附件, 用于 GN 714(参见页 862) / GN 715其使得侧止推销可精确地实现最佳设置。并可调节$l_0$ , 使之适应工件上更大的公差范围。

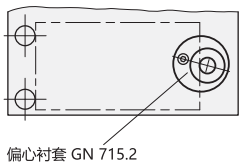




ELESA 和 GANTER 依法保留所有权利。
复制图纸时请注明出处。

# GN 715

## 侧止推销

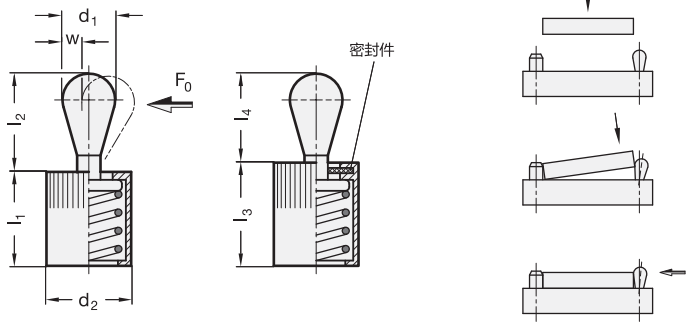


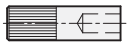

**GN 715**

| 型号 | d1 | 侧推力 F0 N | a1 | a2 | d2 | d3 H8 | h 最小 | l1 -1 | l2 | l3 -1 | l4 | w | x1 | x2 | 代码 安装工具 | ⚖ |
|---|---|---|---|---|---|---|---|---|---|---|---|---|---|---|---|---|
| GN 715-3-10-KA | 3 | 10 | 1.5 | 3.5 | 6 | 6 | 7 | 7 | 4 | 7 | 4 | 0.9 | 1 | 0.75 | GN 715.1-3 | 1 |
| GN 715-5-20-KA | 5 | 20 | 2.5 | 5.7 | 10 | 10 | 12 | 11 | 6.7 | 11.5 | 6 | 1.6 | 1.7 | 1.3 | GN 715.1-5.6 | 1 |
| GN 715-6-40-KA | 6 | 40 | 3 | 7.7 | 10 | 10 | 12 | 11 | 10.7 | 11.5 | 10 | 1.8 | 1.9 | 1.4 | GN 715.1-5.6 | 1 |
| GN 715-8-50-KA | 8 | 50 | 4 | 8.9 | 12 | 12 | 14 | 13 | 13.9 | 14 | 13 | 2.6 | 2.7 | 2.1 | GN 715.1-8 | 3 |
| GN 715-10-100-KA | 10 | 100 | 5 | 10.7 | 16 | 16 | 18 | 17 | 16.7 | 18 | 16 | 3.2 | 3.4 | 2.7 | GN 715.1-10 | 6 |
| GN 715-3-10-KB | 3 | 10 | 1.5 | 3.5 | 6 | 6 | 7 | 7 | 4 | 7 | 4 | 0.9 | 1 | 0.75 | GN 715.1-3 | 1 |
| GN 715-5-20-KB | 5 | 20 | 2.5 | 5.7 | 10 | 10 | 12 | 11 | 6.7 | 11.5 | 6 | 1.6 | 1.7 | 1.3 | GN 715.1-5.6 | 1 |
| GN 715-6-40-KB | 6 | 40 | 3 | 7.7 | 10 | 10 | 12 | 11 | 10.7 | 11.5 | 10 | 1.8 | 1.9 | 1.4 | GN 715.1-5.6 | 2 |
| GN 715-8-50-KB | 8 | 50 | 4 | 8.9 | 12 | 12 | 14 | 13 | 13.9 | 14 | 13 | 2.6 | 2.7 | 2.1 | GN 715.1-8 | 3 |
| GN 715-10-100-KB | 10 | 100 | 5 | 10.7 | 16 | 16 | 18 | 17 | 16.7 | 18 | 16 | 3.2 | 3.4 | 2.7 | GN 715.1-10 | 7 |
| GN 715-3-10-SA | 3 | 10 | 1.5 | 3.5 | 6 | 6 | 7 | 7 | 4 | 7 | 4 | 0.9 | 1 | 0.75 | GN 715.1-3 | 1 |
| GN 715-3-20-SA | 3 | 20 | 1.5 | 3.5 | 6 | 6 | 12 | 11 | 6.7 | 11.5 | 6 | 1.6 | 1.7 | 1.3 | GN 715.1-3 | 1 |
| GN 715-3-40-SA | 3 | 40 | 1.5 | 3.5 | 6 | 6 | 12 | 11 | 10.7 | 11.5 | 10 | 1.8 | 1.9 | 1.4 | GN 715.1-3 | 1 |
| GN 715-5-20-SA | 5 | 20 | 2.5 | 5.7 | 10 | 10 | 14 | 13 | 13.9 | 14 | 13 | 2.6 | 2.7 | 2.1 | GN 715.1-5.6 | 3 |
| GN 715-5-50-SA | 5 | 50 | 2.5 | 5.7 | 10 | 10 | 18 | 17 | 16.7 | 18 | 16 | 3.2 | 3.4 | 2.7 | GN 715.1-5.6 | 3 |
| GN 715-5-100-SA | 5 | 100 | 2.5 | 5.7 | 10 | 10 | 7 | 7 | 4 | 7 | 4 | 0.9 | 1 | 0.75 | GN 715.1-5.6 | 3 |
| GN 715-6-40-SA | 6 | 40 | 3 | 7.7 | 10 | 10 | 12 | 11 | 6.7 | 11.5 | 6 | 1.6 | 1.7 | 1.3 | GN 715.1-5.6 | 3 |
| GN 715-6-75-SA | 6 | 75 | 3 | 7.7 | 10 | 10 | 12 | 11 | 10.7 | 11.5 | 10 | 1.8 | 1.9 | 1.4 | GN 715.1-5.6 | 4 |
| GN 715-6-150-SA | 6 | 150 | 3 | 7.7 | 10 | 10 | 14 | 13 | 13.9 | 14 | 13 | 2.6 | 2.7 | 2.1 | GN 715.1-5.6 | 4 |
| GN 715-8-50-SA | 8 | 50 | 4 | 8.9 | 12 | 12 | 18 | 17 | 16.7 | 18 | 16 | 3.2 | 3.4 | 2.7 | GN 715.1-8 | 7 |
| GN 715-8-100-SA | 8 | 100 | 4 | 8.9 | 12 | 12 | 7 | 7 | 4 | 7 | 4 | 0.9 | 1 | 0.75 | GN 715.1-8 | 7 |
| GN 715-8-200-SA | 8 | 200 | 4 | 8.9 | 12 | 12 | 12 | 11 | 6.7 | 11.5 | 6 | 1.6 | 1.7 | 1.3 | GN 715.1-8 | 7 |
| GN 715-10-100-SA | 10 | 100 | 5 | 10.7 | 16 | 16 | 12 | 11 | 10.7 | 11.5 | 10 | 1.8 | 1.9 | 1.4 | GN 715.1-10 | 15 |
| GN 715-10-200-SA | 10 | 200 | 5 | 10.7 | 16 | 16 | 14 | 13 | 13.9 | 14 | 13 | 2.6 | 2.7 | 2.1 | GN 715.1-10 | 15 |
| GN 715-10-300-SA | 10 | 300 | 5 | 10.7 | 16 | 16 | 18 | 17 | 16.7 | 18 | 16 | 3.2 | 3.4 | 2.7 | GN 715.1-10 | 16 |
| GN 715-3-10-SB | 3 | 10 | 1.5 | 3.5 | 6 | 6 | 7 | 7 | 4 | 7 | 4 | 0.9 | 1 | 0.75 | GN 715.1-3 | 1 |
| GN 715-3-20-SB | 3 | 20 | 1.5 | 3.5 | 6 | 6 | 12 | 11 | 6.7 | 11.5 | 6 | 1.6 | 1.7 | 1.3 | GN 715.1-3 | 1 |
| GN 715-3-40-SB | 3 | 40 | 1.5 | 3.5 | 6 | 6 | 12 | 11 | 10.7 | 11.5 | 10 | 1.8 | 1.9 | 1.4 | GN 715.1-3 | 1 |
| GN 715-5-20-SB | 5 | 20 | 2.5 | 5.7 | 10 | 10 | 14 | 13 | 13.9 | 14 | 13 | 2.6 | 2.7 | 2.1 | GN 715.1-5.6 | 3 |
| GN 715-5-50-SB | 5 | 50 | 2.5 | 5.7 | 10 | 10 | 18 | 17 | 16.7 | 18 | 16 | 3.2 | 3.4 | 2.7 | GN 715.1-5.6 | 3 |
| GN 715-5-100-SB | 5 | 100 | 2.5 | 5.7 | 10 | 10 | 7 | 7 | 4 | 7 | 4 | 0.9 | 1 | 0.75 | GN 715.1-5.6 | 3 |
| GN 715-6-40-SB | 6 | 40 | 3 | 7.7 | 10 | 10 | 12 | 11 | 6.7 | 11.5 | 6 | 1.6 | 1.7 | 1.3 | GN 715.1-5.6 | 3 |
| GN 715-6-75-SB | 6 | 75 | 3 | 7.7 | 10 | 10 | 12 | 11 | 10.7 | 11.5 | 10 | 1.8 | 1.9 | 1.4 | GN 715.1-5.6 | 4 |
| GN 715-6-150-SB | 6 | 150 | 3 | 7.7 | 10 | 10 | 14 | 13 | 13.9 | 14 | 13 | 2.6 | 2.7 | 2.1 | GN 715.1-5.6 | 4 |
| GN 715-8-50-SB | 8 | 50 | 4 | 8.9 | 12 | 12 | 18 | 17 | 16.7 | 18 | 16 | 3.2 | 3.4 | 2.7 | GN 715.1-8 | 7 |
| GN 715-8-100-SB | 8 | 100 | 4 | 8.9 | 12 | 12 | 7 | 7 | 4 | 7 | 4 | 0.9 | 1 | 0.75 | GN 715.1-8 | 7 |
| GN 715-8-200-SB | 8 | 200 | 4 | 8.9 | 12 | 12 | 12 | 11 | 6.7 | 11.5 | 6 | 1.6 | 1.7 | 1.3 | GN 715.1-8 | 7 |
| GN 715-10-100-SB | 10 | 100 | 5 | 10.7 | 16 | 16 | 12 | 11 | 10.7 | 11.5 | 10 | 1.8 | 1.9 | 1.4 | GN 715.1-10 | 15 |
| GN 715-10-200-SB | 10 | 200 | 5 | 10.7 | 16 | 16 | 14 | 13 | 13.9 | 14 | 13 | 2.6 | 2.7 | 2.1 | GN 715.1-10 | 14 |
| GN 715-10-300-SB | 10 | 300 | 5 | 10.7 | 16 | 16 | 18 | 17 | 16.7 | 18 | 16 | 3.2 | 3.4 | 2.7 | GN 715.1-10 | 16 |



ELESA 和 GANTER 依法保留所有权利。
复制图纸时请注明出处。

# GN 714

## 侧止推销

**不带压入销，按压型**

### 规格

铝制外壳
无

带内螺纹的止推片
硬化，发黑处理

止推弹簧代码
低推力：灰色
中等推力：黑色
强推力：银色

密封橡胶
NBR (Perbunan)

### 信息

GN 714 侧止推销是 衍进型号GN 715 (参见页 860)。为客户提供了自行设计各种销的机会，并可用螺钉旋入止推底座。
这种设计拓展了其应用领域，由于侧止推销具有相同的优势，如：可替代成本昂贵的配件，占用空间小，易于安装。滚花本体仅需安装在符合H8规定的公差的孔内。
可提供用于便捷安装的适配工具GN 715.1(见表)

### 附件

- 安装工具 GN 715.1 (代码见表)

### 技术信息

- ISO-基本公差 (参见页A21)
- 弹性体特性 (参见页 A32)

### 结构及安装说明

w =销的移动
F = 侧止推力 N
初始推力 = $F_0$
末端推力 = 1.1 x $F_0$
$a_2$-$a_1$ = 对于工件的夹紧范围
x = 行程中间线 - $w_2$处的推力点
$x_1$ 用于最高推力点($a_1$)
$x_2$ 用于最低推力点($a_2$)
$l_0$ = 行程终点挡板 – 止推衬套孔
$l_0$ = $l_m$ + x
$l_m$ = 工件平均长度 $l_{max.}$ + $l_{min.}$/2
用于接触点（工件高度），间于 $x_1$ 和
用于x的$a_2$值，使用时须间于 $x_1$ 和
$x_2$ (插入)

通过观察以上数值，侧止推销的全部移动范围就可涵盖工件的公差。

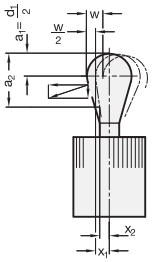

通过观察以上数值，侧止推销的全部移动范围就可涵盖工件的公差。

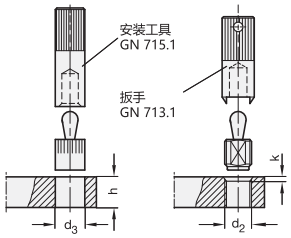


推荐使用 GN 715.1 安装工具或 GN 713.1 扳手以插入侧止推销。

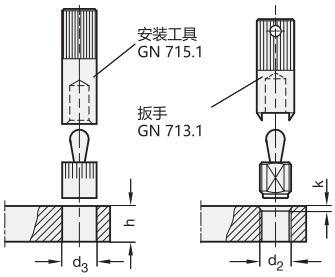


偏心衬套 GN 715.2 (参见页 867) 为工具附件，用于 GN 714(参见页 862)/ GN 715 (参见页 860)其使得侧止推销可精确地实现最佳设置。并可调节$l_0$，使之适应工件上更大的公差范围。

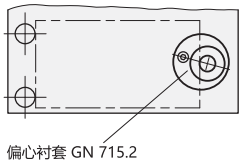




ELESA 和 GANTER 依法保留所有权利。
复制图纸时请注明出处。

# GN 714

## 侧止推销

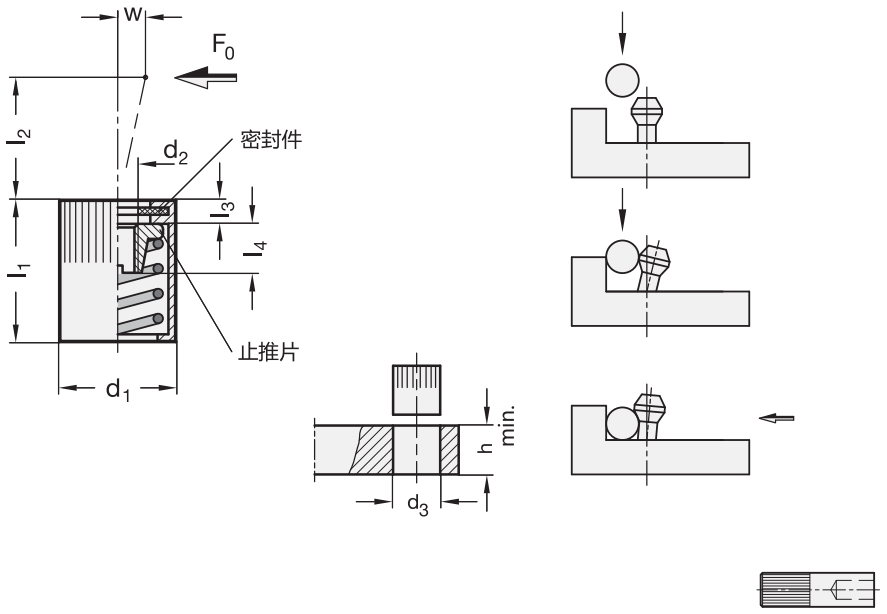


**GN 714**

| 型号 | d1 | 侧推力 F0 N ≈ 在 l2 | d2 | d3 H8 | h 最小 | l1 -1 | l2 | l3 | l4 | w | 代码 | ⚖ |
|---|---|---|---|---|---|---|---|---|---|---|---|---|
| GN 714-10-20 | 10 | 20 | M 4 | 10 | 12 | 12 | 4 | 1.5 | 4.5 | 1.6 | GN 715.1-5.6 | 2 |
| GN 714-10-40 | 10 | 40 | M 4 | 10 | 12 | 12 | 7.5 | 1.5 | 4.5 | 2 | GN 715.1-5.6 | 2 |
| GN 714-10-50 | 10 | 50 | M 4 | 10 | 12 | 12 | 4 | 1.5 | 4.5 | 1.6 | GN 715.1-5.6 | 2 |
| GN 714-10-75 | 10 | 75 | M 4 | 10 | 12 | 12 | 7.5 | 1.5 | 4.5 | 2 | GN 715.1-5.6 | 2 |
| GN 714-10-100 | 10 | 100 | M 4 | 10 | 12 | 12 | 4 | 1.5 | 4.5 | 1.6 | GN 715.1-5.6 | 2 |
| GN 714-10-150 | 10 | 150 | M 4 | 10 | 12 | 12 | 7.5 | 1.5 | 4.5 | 2 | GN 715.1-10 | 2 |
| GN 714-16-100 | 16 | 100 | M 6 | 16 | 18 | 18 | 11.5 | 2 | 7.5 | 3.2 | GN 715.1-10 | 9 |
| GN 714-16-200 | 16 | 200 | M 6 | 16 | 18 | 18 | 11.5 | 2 | 7.5 | 3.2 | GN 715.1-10 | 9 |
| GN 714-16-300 | 16 | 300 | M 6 | 16 | 18 | 18 | 11.5 | 2 | 7.5 | 3.2 | GN 715.1-10 | 10 |



ELESA 和 GANTER 依法保留所有权利。
复制图纸时请注明出处。

# GN 713

RoHS

## 侧止推销

**带螺纹**

### 规格

**类型**

- **SB**型: 钢制止推销, 带密封
- **SA**型*: 钢制止推销, 不带密封

* 无库存, 需要最小起订量

钢制外壳
镀锌, 蓝钝处理

钢制止推销, 硬化处理
镀锌, 蓝钝处理

止推弹簧代码
低推力: 灰色
中等推力: 黑色
强推力: 银色

密封橡胶
NBR (Perbunan)

### 信息

GN 713 弹簧负载侧止推销是一种多功能的实用元件, 用于定位及夹紧工件。
可替代成本昂贵的配件, 占用空间小, 易于安装。侧止推销的伸出高度可随螺纹本体调整。
用于便捷安装的适配工具GN 713.1 - 可提供... (见表)。

### 附件

- GN 713.1 安装工具 (代码见表)

### 技术信息

- 弹性体特性 (参见页 A32)

### 结构及安装说明

w = 销的移动
F = 侧止推力 N
初始推力 = $F_0$
末端推力 = 1.1 x $F_0$
$a_2$-$a_1$ = 对于工件的夹紧范围
x = 行程中间线 - $w_2$处的推力点
$x_1$ 用于最高推力点($a_1$)
$x_2$ 用于最低推力点($a_2$)
$l_0$ = 行程终点挡板 – 止推衬套孔
$l_0$ = $l_m$ + x
* 无库存, 需要最小起订量
用于接触点 (工件高度), 间于 $x_1$ 和
用于x的$a_2$值, 使用时须间于 $x_1$ 和
$x_2$ (插入)

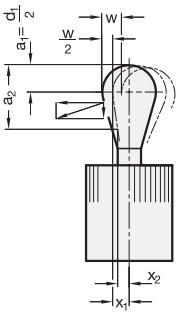

通过观察以上数值, 侧止推销的全部移动范围就可涵盖工件的公差。

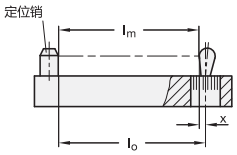


推荐使用 GN 715.1 安装工具或 GN 713.1 扳手以插入侧止推销。

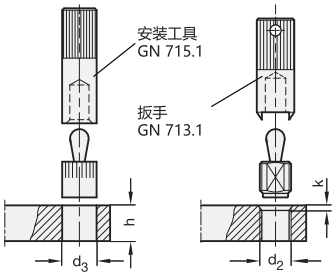


偏心衬套 GN 715.2 (参见页 867) 为工具附件, 用于 GN 714 (参见页 862) / GN 715 (参见页 860)其使得侧止推销可精确地实现最佳设置。并可调节$l_0$, 使之适应工件上更大的公差范围。

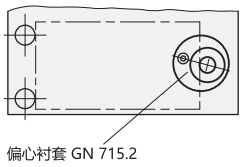




elesa+Ganter

ELESA 和 GANTER 依法保留所有权利。
复制图纸时请注明出处。

# GN 713

## 侧止推销

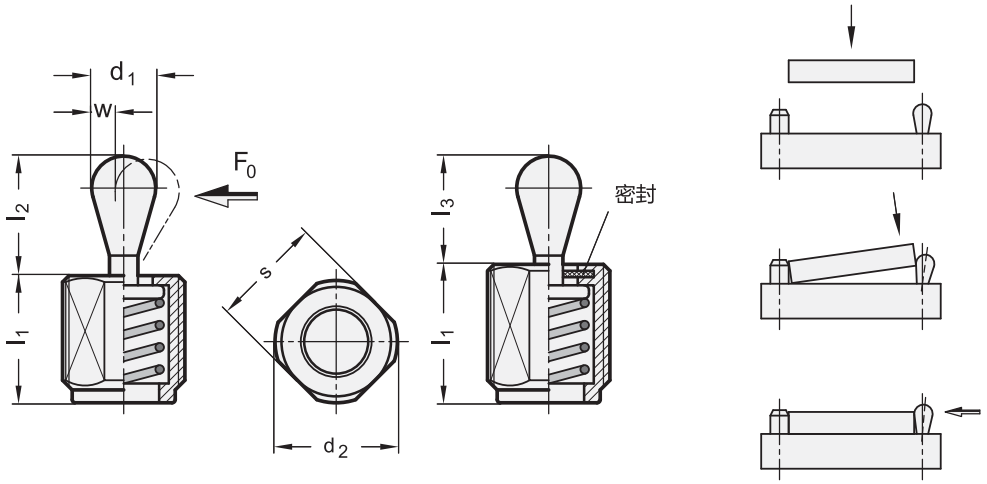


*增加侧止推销的型号索引(SB 或 SA)

SB SA

**GN 713**

| 型号 | d1 | 侧推力 F0 N ≈ 在 l2 | l1 -1.5 | d2 | a1 | a2 | k | l2 | l3 | s | w | x1 | x2 | 代码 安装工具 | ⚖ |
|---|---|---|---|---|---|---|---|---|---|---|---|---|---|---|---|
| GN 713-5-20-11,5-* | 5 | 20 | 11.5 | M 12 | 2.5 | 5.7 | 1.5x45° | 6.7 | 6 | 10 | 1.6 | 1.7 | 1.3 | GN 713.1-5.6 | 4 |
| GN 713-5-20-19-* | 5 | 20 | 19 | M 12 | 2.5 | 5.7 | 1.5x45° | 6.7 | 6 | 10 | 1.6 | 1.7 | 1.3 | GN 713.1-5.6 | 6 |
| GN 713-5-20-26,5-* | 5 | 20 | 26.5** | M 12 | 2.5 | 5.7 | 1.5x45° | 6.7 | 6 | 10 | 1.6 | 1.7 | 1.3 | GN 713.1-5.6 | 8 |
| GN 713-5-50-11,5-* | 5 | 50 | 11.5 | M 12 | 2.5 | 5.7 | 1.5x45° | 6.7 | 6 | 10 | 1.6 | 1.7 | 1.3 | GN 713.1-5.6 | 4 |
| GN 713-5-50-19-* | 5 | 50 | 19 | M 12 | 2.5 | 5.7 | 1.5x45° | 6.7 | 6 | 10 | 1.6 | 1.7 | 1.3 | GN 713.1-5.6 | 6 |
| GN 713-5-50-26,5-* | 5 | 50 | 26.5** | M 12 | 2.5 | 5.7 | 1.5x45° | 6.7 | 6 | 10 | 1.6 | 1.7 | 1.3 | GN 713.1-5.6 | 8 |
| GN 713-5-100-11,5-* | 5 | 100 | 11.5 | M 12 | 2.5 | 5.7 | 1.5x45° | 6.7 | 6 | 10 | 1.6 | 1.7 | 1.3 | GN 713.1-5.6 | 4 |
| GN 713-5-100-19-* | 5 | 100 | 19 | M 12 | 2.5 | 5.7 | 1.5x45° | 6.7 | 6 | 10 | 1.6 | 1.7 | 1.3 | GN 713.1-5.6 | 7 |
| GN 713-5-100-26,5-* | 5 | 100 | 26.5** | M 12 | 2.5 | 5.7 | 1.5x45° | 6.7 | 6 | 10 | 1.6 | 1.7 | 1.3 | GN 713.1-5.6 | 9 |
| GN 713-6-40-11,5-* | 6 | 40 | 11.5 | M 12 | 3 | 7.7 | 1.5x45° | 10.7 | 10 | 10 | 1.8 | 1.9 | 1.4 | GN 713.1-5.6 | 5 |
| GN 713-6-40-19-* | 6 | 40 | 19 | M 12 | 3 | 7.7 | 1.5x45° | 10.7 | 10 | 10 | 1.8 | 1.9 | 1.4 | GN 713.1-5.6 | 7 |
| GN 713-6-40-26,5-* | 6 | 40 | 26.5** | M 12 | 3 | 7.7 | 1.5x45° | 10.7 | 10 | 10 | 1.8 | 1.9 | 1.4 | GN 713.1-5.6 | 8 |
| GN 713-6-75-11,5-* | 6 | 75 | 11.5 | M 12 | 3 | 7.7 | 1.5x45° | 10.7 | 10 | 10 | 1.8 | 1.9 | 1.4 | GN 713.1-5.6 | 5 |
| GN 713-6-75-19-* | 6 | 75 | 19 | M 12 | 3 | 7.7 | 1.5x45° | 10.7 | 10 | 10 | 1.8 | 1.9 | 1.4 | GN 713.1-5.6 | 7 |
| GN 713-6-75-26,5-* | 6 | 75 | 26.5** | M 12 | 3 | 7.7 | 1.5x45° | 10.7 | 10 | 10 | 1.8 | 1.9 | 1.4 | GN 713.1-5.6 | 9 |
| GN 713-6-150-11,5-* | 6 | 150 | 11.5 | M 12 | 3 | 7.7 | 1.5x45° | 10.7 | 10 | 10 | 1.8 | 1.9 | 1.4 | GN 713.1-5.6 | 7 |
| GN 713-6-150-19-* | 6 | 150 | 19 | M 12 | 3 | 7.7 | 1.5x45° | 10.7 | 10 | 10 | 1.8 | 1.9 | 1.4 | GN 713.1-5.6 | 8 |
| GN 713-6-150-26,5-* | 6 | 150 | 26.5** | M 12 | 3 | 7.7 | 1.5x45° | 10.7 | 10 | 10 | 1.8 | 1.9 | 1.4 | GN 713.1-5.6 | 10 |
| GN 713-10-100-18-* | 10 | 100 | 18 | M 18 x 1.5 | 5 | 10.7 | 2x45° | 16.7 | 16 | 16 | 3.2 | 3.4 | 2.7 | GN 713.1-10 | 19 |
| GN 713-10-100-31,5-* | 10 | 100 | 31.5 | M 18 x 1.5 | 5 | 10.7 | 2x45° | 16.7 | 16 | 16 | 3.2 | 3.4 | 2.7 | GN 713.1-10 | 28 |
| GN 713-10-100-45-* | 10 | 100 | 45** | M 18 x 1.5 | 5 | 10.7 | 2x45° | 16.7 | 16 | 16 | 3.2 | 3.4 | 2.7 | GN 713.1-10 | 36 |
| GN 713-10-200-18-* | 10 | 200 | 18 | M 18 x 1.5 | 5 | 10.7 | 2x45° | 16.7 | 16 | 16 | 3.2 | 3.4 | 2.7 | GN 713.1-10 | 20 |
| GN 713-10-200-31,5-* | 10 | 200 | 31.5 | M 18 x 1.5 | 5 | 10.7 | 2x45° | 16.7 | 16 | 16 | 3.2 | 3.4 | 2.7 | GN 713.1-10 | 29 |
| GN 713-10-200-45-* | 10 | 200 | 45** | M 18 x 1.5 | 5 | 10.7 | 2x45° | 16.7 | 16 | 16 | 3.2 | 3.4 | 2.7 | GN 713.1-10 | 40 |
| GN 713-10-300-18-* | 10 | 300 | 18 | M 18 x 1.5 | 5 | 10.7 | 2x45° | 16.7 | 16 | 16 | 3.2 | 3.4 | 2.7 | GN 713.1-10 | 21 |
| GN 713-10-300-31,5-* | 10 | 300 | 31.5 | M 18 x 1.5 | 5 | 10.7 | 2x45° | 16.7 | 16 | 16 | 3.2 | 3.4 | 2.7 | GN 713.1-10 | 30 |
| GN 713-10-300-45-* | 10 | 300 | 45** | M 18 x 1.5 | 5 | 10.7 | 2x45° | 16.7 | 16 | 16 | 3.2 | 3.4 | 2.7 | GN 713.1-10 | 38 |

** 无库存，需要最小起订量



ELESA 和 GANTER 依法保留所有权利。
复制图纸时请注明出处。

# GN 716

RoHS

## 侧止推销

### 按压型

**规格**

**类型**

- **ENI**型: 单侧, 不锈钢滚珠
- **EKU**型: 单侧, 塑料滚珠
- **EST**型: 单侧, 钢制滚珠
- **BST**型: 双侧, 钢制滚珠

钢制外壳, 发黑处理

衬套 (用于滚珠)

- ENI / EKU型: 塑料
- EST / BST型: 钢制, 发黑处理

滚珠

- ENI型: 不锈钢
- EKU型: 塑料
- EST / BST 型: 钢制

弹簧

- ENI / EKU 型: 不锈钢
- EST / BST 型: 弹性塑料

耐受温度达 80 °C

**信息**

GN 716 型侧止推销设计用于固定、定位工件。
必须将其按入外壳的尺寸至少为 l3, 以确保牢固固定。

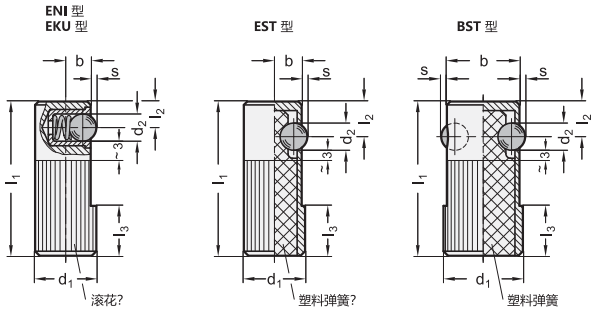


**GN 716**

| 型号 | d1 | d2 | b | l1 | l2 | l3 | s | 弹簧负载 N ≈ 起始位置 | 弹簧负载 N ≈ 终止位置 | 定位孔 H8 | ⚖ |
|---|---|---|---|---|---|---|---|---|---|---|---|
| GN 716-8-ENI | 8 | 3 | 3.2 | 25 | 3.6 | 6 | 0.9 | 2.5 | 6.5 | 8 | 9 |
| GN 716-10-ENI | 10 | 4 | 4 | 30 | 4.2 | 7 | 1 | 4.5 | 9 | 10 | 17 |
| GN 716-12-ENI | 12 | 5 | 5 | 35 | 4.8 | 9 | 1.5 | 6.5 | 13 | 12 | 29 |
| GN 716-14-ENI | 14 | 6.5 | 5.4 | 40 | 5.8 | 10 | 1.8 | 8 | 18 | 14 | 43 |
| GN 716-8-EKU | 8 | 3 | 3.2 | 25 | 3.6 | 6 | 0.9 | 2.5 | 6.5 | 8 | 9 |
| GN 716-10-EKU | 10 | 4 | 4 | 30 | 4.2 | 7 | 1 | 4.5 | 9 | 10 | 17 |
| GN 716-12-EKU | 12 | 5 | 5 | 35 | 4.8 | 9 | 1.5 | 6.5 | 13 | 12 | 29 |
| GN 716-14-EKU | 14 | 6.5 | 5.4 | 40 | 5.8 | 10 | 1.8 | 8 | 18 | 14 | 43 |
| GN 716-10-EST | 10 | 5.5 | 4.5 | 30 | 7 | 8 | 1 | 50 | 160 | 10 | 9 |
| GN 716-12-EST | 12 | 6.5 | 5.5 | 35 | 8 | 9 | 1.5 | 60 | 270 | 12 | 13 |
| GN 716-14-EST | 14 | 8 | 6.5 | 40 | 9 | 10 | 2 | 100 | 380 | 14 | 19 |
| GN 716-16-BST | 16 | 5.5 | 15 | 35 | 7 | 11 | 1.5 | 36 | 190 | 16 | 20 |
| GN 716-18-BST | 18 | 6.5 | 17 | 40 | 8 | 12 | 1.8 | 38 | 270 | 18 | 27 |
| GN 716-22-BST | 22 | 8 | 21 | 45 | 9 | 15 | 2.5 | 40 | 410 | 22 | 43 |



ELESA 和 GANTER 依法保留所有权利。
复制图纸时请注明出处。

# GN 715.2

## 偏心衬套

**用于侧止推销 GN 714 / GN 715**

### 规格

钢制
发黑处理

### 信息

GN 715.2型偏心衬套使侧止推销 GN 715 (参见页 860) /GN 714 (参见页 862) 准确定位。通过使用偏心衬套，能更精确定位侧止推销，以配合待加工元件的公差。

### 技术信息

- ISO-基本公差 (参见页 A21)

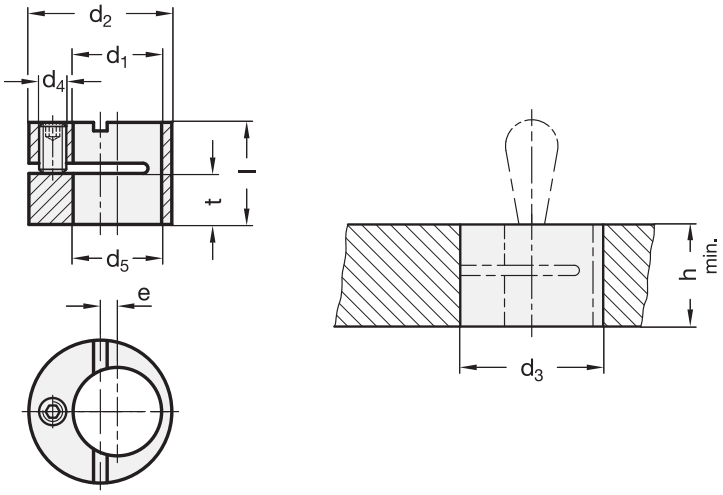


**GN 715.2**

| 型号 | d1 | d2 h9 | d3 H7 | d4 | d5 +0.1 | e | h 最小 | l -0.2 | t | 用于侧止推销 -Ø | ⚖ |
|---|---|---|---|---|---|---|---|---|---|---|---|
| GN 715.2-6 | 6 | 12 | 12 | M 4 | 6.2 | 2 | 10 | 9.9 | 4.4 | 3 | 5 |
| GN 715.2-10 | 10 | 16 | 16 | M 4 | 10.2 | 2 | 12 | 11.9 | 5.4 | 5 \| 6 | 9 |
| GN 715.2-12 | 12 | 18 | 18 | M 4 | 12.2 | 2 | 14 | 13.9 | 6.6 | 8 | 13 |
| GN 715.2-16 | 16 | 25 | 25 | M 6 | 16.2 | 3 | 18 | 17.9 | 7.9 | 10 | 35 |



ELESA 和 GANTER 依法保留所有权利。
复制图纸时请注明出处。

# 带轴向锁止功能的锁销-类型



**GN 113.3**
**GN 113.4**
见页面 870
Ø 5 / 6 / 8 / 10 / 12 / 16 / 20
带有用于抓握的腔体

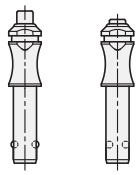

**功能:**
- 锁紧元件包含2颗滚珠，按下按钮后通过弹簧将滚珠缩回，松开按钮后滚珠又将恢复到锁紧位置。

特征:
- GN 113.3: 不锈钢 AISI 303
- GN 113.4: 不锈钢 AISI 630, 沉淀硬化处理

**GN 113.5**
**GN 113.6**
见页面 874
Ø 5 / 6 / 8 / 10 / 12 / 16
带塑料捏手

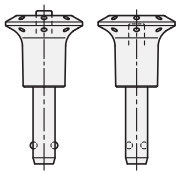

**功能:**
- 锁紧元件包含2颗滚珠，按下按钮后通过弹簧将滚珠缩回，松开按钮后滚珠又将恢复到锁紧位置。

特征:
- GN 113.5: 不锈钢 AISI 303
- GN 113.6: 不锈钢 AISI 630, 沉淀硬化处理

**GN 113.7**
**GN 113.8**
见页面 878
Ø 5 / 6 / 8 / 10 / 12 / 16
带塑料T形手柄

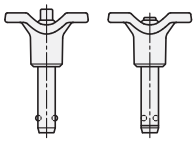

**功能:**
- 锁紧元件包含2颗滚珠，按下按钮后通过弹簧将滚珠缩回，松开按钮后滚珠又将恢复到锁紧位置。

特征:
- GN 113.7: 不锈钢 AISI 303
- GN 113.8: 不锈钢 AISI 630, 沉淀硬化处理

**GN 114.2**
**GN 114.3**
**GN 114.6**
见页面 882
Ø 6 / 8 / 10 / 12 / 16 / 20
带捏手

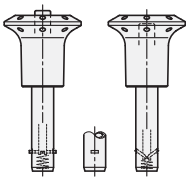

**功能:**
- 锁紧元件包含一组矩形棘爪，按下按钮后通过弹簧将棘爪缩回，松开按钮后棘爪又将恢复到锁紧位置。(德国专利设计)

**特征:**
- GN 114.2
  - 钢制销体,镀锌
  - 捏手，按钮，滑块均为塑料件
- GN 114.3
  - AISI 303 不锈钢销
  - 捏手，按钮，滑块均为塑料件
- GN 114.6
  - AISI 303 不锈钢销
  - 捏手，按钮，滑块均为不锈钢件

**GN 214.2**
**GN 214.3**
**GN 214.6**
见页面 888
Ø 6 / 8 / 10 / 12 / 16 / 20
带拉环
(不锈钢 AISI 301)

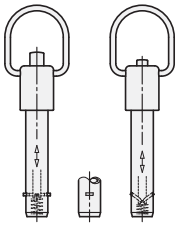

**功能:**
- 锁紧元件包含一组矩形棘爪，按下按钮后通过弹簧将棘爪缩回，松开按钮后棘爪又将恢复到锁紧位置。(德国专利设计)

**特征:**
- GN 214.2
  - 钢制销体,镀锌
  - 按钮，滑块均为塑料件
- GN 214.3
  - AISI 303 不锈钢销
  - 按钮，滑块均为塑料件
- GN 214.6
  - AISI 303 不锈钢销
  - 按钮，滑块均为AISI 303不锈钢件



ELESA 和 GANTER 依法保留所有权利。
复制图纸时请注明出处。

# 带轴向锁止功能的锁销-类型

**GN 2342**
见页面 898
**B / E 型**
Ø 8 / 10 / 12 / 16 / 20

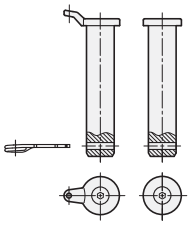

**功能:**
- 该不锈钢安装销用于轴向定位，B型和E型锁销配有垫圈或带环眼的垫圈。
- 通过在横向孔（识别号2）内插入一个弹簧开口销来实现轴向固定。
- E型安装销配有带环眼的垫圈，并包含配套的弹簧开口销，还可额外选配固定安装销的挂缆，防止安装销丢失。

**特征:**
- AISI 304 不锈钢销

**GN 2342**
见页面 898
**L 型**
Ø 6 / 8 / 10 / 12

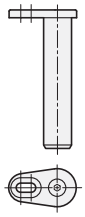

**功能:**
- L型不锈钢装配销，配有安装扣环将安装销轴向锁定。
- 扣环用沉头螺钉固定，安装扣环将安装销固定在孔位中，并防止其旋转松动。

**特征:**
- AISI 304 不锈钢销

**GN 113.1**
见页面 894
Ø 6 / 8 / 10 / 12

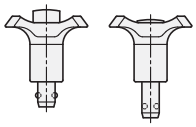

**功能:**
- 滚珠锁销用于构件快速固定在薄壁（如薄板）上。
- 松开按扭，释放弹簧力，两颗滚珠恢复其自由度。

**特征:**
- AISI 303 不锈钢销
- 塑料捏手

**GN 124.2**
见页面 895
Ø 6 / 8 / 10 / 12

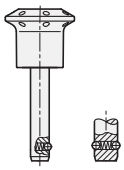

**功能:**
- 锁紧元件包括一个或两个导向滚珠，止推弹簧将滚珠保持在锁紧位置。 锁销可以方便快速地插入或移出孔位。

**特征:**
- AISI 303 不锈钢销
- 塑料捏手

**GN 124.1**
见页面 896
Ø 6 / 8 / 10 / 12

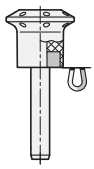

**功能:**
- 内置磁性元件。 安装在捏手底部的磁铁可使锁销轴向锁定。
- 良好的表面质量和垂直度有助于实现极佳的轴向保持力。

**特征:**
- AISI 303 不锈钢销
- 塑料捏手
- 钕铁硼磁铁



ELESA 和 GANTER 依法保留所有权利。
复制图纸时请注明出处。

# GN 113.3

## 不锈钢滚珠锁销

**AISI 303, 带用于抓握的空腔**

### 规格

AISI 303 不锈钢

滚珠
AISI 420C 不锈钢

弹簧
AISI 631 不锈钢

耐受温度达250 °C

### 信息

GN113.3型滚珠锁销适用于快速固定或连接待加工部件，尤其适用于需要反复拆卸和重新安装的元件。
按压按钮，解锁两颗滚珠，松开按钮则重新锁定。
GN 113.3 滚珠锁销以结构紧凑著称。附带环眼未安装。
上表中的负载值为理论剪切负载，仅供参考。该参考值不具约束性，不对用户的选择承担责任；并不构成一般意义的质保和使用场合要求。用户必须根据实际情况选择适合预期用途的产品。
- 锁销固定范围 (参见页 868)

### 附件

- 珠链 GN 111 (参见页 904)
- 不锈钢珠链 GN 111.5 (参见页 905)
- 挂缆 GN 111.2 (参见页 906)
- 螺旋挂缆 GN 111.4 (参见页 908)

### 技术信息

- ISO-基本公差 (参见页 A21)
- 不锈钢特性 (参见页 A26)

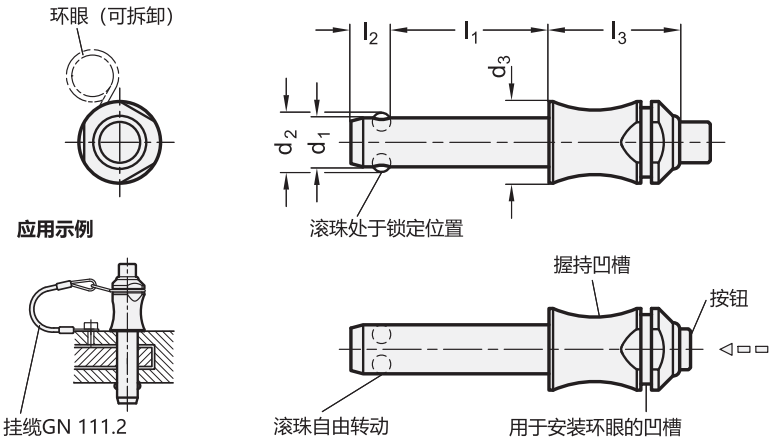




ELESA 和 GANTER 依法保留所有权利。
复制图纸时请注明出处。

# GN 113.3 | 不锈钢滚珠锁销

**GN 113.3** 不锈钢

| 型号 | $d_1$ -0.04/-0.08 | $l_1$ +0.6 | $d_2$ | $d_3$ | $l_2$ ±1 | $l_3$+0.2 | 定位孔 H11 | 载荷 kN ≈ (双向 抗剪强度) 根据 DIN 50141 (破坏强度) | ⚖ |
|---|---|---|---|---|---|---|---|---|---|
| GN 113.3-5-10 | 5 | 10 | 5.5 | 10 | 6 | 22 | 5 | 14 | 17 |
| GN 113.3-5-15 | 5 | 15 | 5.5 | 10 | 6 | 22 | 5 | 14 | 17 |
| GN 113.3-5-20 | 5 | 20 | 5.5 | 10 | 6 | 22 | 5 | 14 | 20 |
| GN 113.3-5-25 | 5 | 25 | 5.5 | 10 | 6 | 22 | 5 | 14 | 20 |
| GN 113.3-5-30 | 5 | 30 | 5.5 | 10 | 6 | 22 | 5 | 14 | 20 |
| GN 113.3-6-10 | 6 | 10 | 7 | 10 | 7 | 22 | 6 | 21 | 12 |
| GN 113.3-6-15 | 6 | 15 | 7 | 10 | 7 | 22 | 6 | 21 | 15 |
| GN 113.3-6-20 | 6 | 20 | 7 | 10 | 7 | 22 | 6 | 21 | 15 |
| GN 113.3-6-25 | 6 | 25 | 7 | 10 | 7 | 22 | 6 | 21 | 17 |
| GN 113.3-6-30 | 6 | 30 | 7 | 10 | 7 | 22 | 6 | 21 | 17 |
| GN 113.3-6-35 | 6 | 35 | 7 | 10 | 7 | 22 | 6 | 21 | 20 |
| GN 113.3-6-40 | 6 | 40 | 7 | 10 | 7 | 22 | 6 | 21 | 30 |
| GN 113.3-6-45 | 6 | 45 | 7 | 10 | 7 | 22 | 6 | 21 | 36 |
| GN 113.3-6-50 | 6 | 50 | 7 | 10 | 7 | 22 | 6 | 21 | 41 |
| GN 113.3-8-20 | 8 | 20 | 9.5 | 14 | 8.2 | 27 | 8 | 38 | 35 |
| GN 113.3-8-25 | 8 | 25 | 9.5 | 14 | 8.2 | 27 | 8 | 38 | 37 |
| GN 113.3-8-30 | 8 | 30 | 9.5 | 14 | 8.2 | 27 | 8 | 38 | 38 |
| GN 113.3-8-35 | 8 | 35 | 9.5 | 14 | 8.2 | 27 | 8 | 38 | 40 |
| GN 113.3-8-40 | 8 | 40 | 9.5 | 14 | 8.2 | 27 | 8 | 38 | 42 |
| GN 113.3-8-45 | 8 | 45 | 9.5 | 14 | 8.2 | 27 | 8 | 38 | 44 |
| GN 113.3-8-50 | 8 | 50 | 9.5 | 14 | 8.2 | 27 | 8 | 38 | 46 |
| GN 113.3-10-20 | 10 | 20 | 12 | 14 | 9.6 | 27 | 10 | 60 | 41 |
| GN 113.3-10-25 | 10 | 25 | 12 | 14 | 9.6 | 27 | 10 | 60 | 44 |
| GN 113.3-10-30 | 10 | 30 | 12 | 14 | 9.6 | 27 | 10 | 60 | 45 |
| GN 113.3-10-35 | 10 | 35 | 12 | 14 | 9.6 | 27 | 10 | 60 | 46 |
| GN 113.3-10-40 | 10 | 40 | 12 | 14 | 9.6 | 27 | 10 | 60 | 50 |
| GN 113.3-10-45 | 10 | 45 | 12 | 14 | 9.6 | 27 | 10 | 60 | 50 |
| GN 113.3-10-50 | 10 | 50 | 12 | 14 | 9.6 | 27 | 10 | 60 | 50 |
| GN 113.3-10-60 | 10 | 60 | 12 | 14 | 9.6 | 27 | 10 | 60 | 65 |
| GN 113.3-12-25 | 12 | 25 | 14.5 | 20 | 10.6 | 32 | 12 | 87 | 86 |
| GN 113.3-12-30 | 12 | 30 | 14.5 | 20 | 10.6 | 32 | 12 | 87 | 90 |
| GN 113.3-12-35 | 12 | 35 | 14.5 | 20 | 10.6 | 32 | 12 | 87 | 94 |
| GN 113.3-12-40 | 12 | 40 | 14.5 | 20 | 10.6 | 32 | 12 | 87 | 98 |
| GN 113.3-12-45 | 12 | 45 | 14.5 | 20 | 10.6 | 32 | 12 | 87 | 103 |
| GN 113.3-12-50 | 12 | 50 | 14.5 | 20 | 10.6 | 32 | 12 | 87 | 107 |
| GN 113.3-12-60 | 12 | 60 | 14.5 | 20 | 10.6 | 32 | 12 | 87 | 115 |
| GN 113.3-12-70 | 12 | 70 | 14.5 | 20 | 10.6 | 32 | 12 | 87 | 124 |
| GN 113.3-12-80 | 12 | 80 | 14.5 | 20 | 10.6 | 32 | 12 | 87 | 133 |
| GN 113.3-16-30 | 16 | 30 | 19 | 20 | 14 | 32 | 16 | 155 | 120 |
| GN 113.3-16-35 | 16 | 35 | 19 | 20 | 14 | 32 | 16 | 155 | 128 |
| GN 113.3-16-40 | 16 | 40 | 19 | 20 | 14 | 32 | 16 | 155 | 130 |
| GN 113.3-16-45 | 16 | 45 | 19 | 20 | 14 | 32 | 16 | 155 | 142 |
| GN 113.3-16-50 | 16 | 50 | 19 | 20 | 14 | 32 | 16 | 155 | 150 |
| GN 113.3-16-60 | 16 | 60 | 19 | 20 | 14 | 32 | 16 | 155 | 160 |
| GN 113.3-16-70 | 16 | 70 | 19 | 20 | 14 | 32 | 16 | 155 | 180 |
| GN 113.3-16-80 | 16 | 80 | 19 | 20 | 14 | 32 | 16 | 155 | 200 |
| GN 113.3-20-60 | 20 | 60 | 25 | 28 | 20.5 | 39 | 20 | 244 | 323 |
| GN 113.3-20-80 | 20 | 80 | 25 | 28 | 20.5 | 39 | 20 | 244 | 370 |
| GN 113.3-20-100 | 20 | 100 | 25 | 28 | 20.5 | 39 | 20 | 244 | 420 |
| GN 113.3-20-120 | 20 | 120 | 25 | 28 | 20.5 | 39 | 20 | 244 | 460 |



ELESA 和 GANTER 依法保留所有权利。
复制图纸时请注明出处。

# GN 113.4

## 不锈钢滚珠锁销

**AISI 630, 带用于抓握的空腔**

### 规格

AISI 630 不锈钢

- 沉淀硬化处理
- 硬化涂层

滚珠
AISI 420C 不锈钢

弹簧
AISI 631 不锈钢

耐受温度达250 °C

### 信息

GN 113.4不锈钢钢珠锁销适用于快速连接和固定各种零件或待加工工件，尤其适用于需要反复拆卸和重新安装的场合。
按压按钮，解锁两颗滚珠，松开按钮则重新锁定。
GN 113.4 滚珠锁销以结构紧凑著称。附带环眼未安装。
上表中的负载值为理论剪切负载，仅供参考。该参考值不具约束性，不对用户的选择承担责任；并不构成一般意义的质保和使用场合要求。用户必须根据实际情况选择适合预期用途的产品。
- 锁销固定范围 (参见页 868)

### 附件

- 珠链 GN 111 (参见页 904)
- 不锈钢珠链 GN 111.5 (参见页 905)
- 挂缆 GN 111.2 (参见页 906)
- 螺旋挂缆 GN 111.4 (参见页 908)

### 技术信息

- ISO-基本公差 (参见页 A21)
- 不锈钢特性 (参见页 A26)

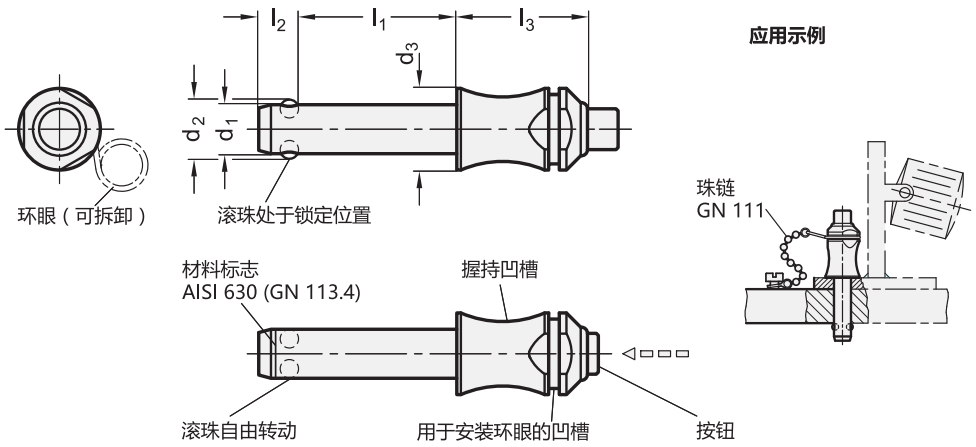




ELESA 和 GANTER 依法保留所有权利。
复制图纸时请注明出处。

# GN 113.4 | 不锈钢滚珠锁销

**GN 113.4** 不锈钢

| 型号 | d1 -0.04/-0.08 | l1 +0.6 | d2 | d3 | l2 ±1 | l3+0.2 | 定位孔 H11 | 载荷 kN ≈ (双向 抗剪强度) 根据 DIN 50141 (破坏强度) | ⚖ |
|---|---|---|---|---|---|---|---|---|---|
| GN 113.4-5-10 | 5 | 10 | 5.5 | 10 | 6 | 22 | 5 | 24 | 11 |
| GN 113.4-5-15 | 5 | 15 | 5.5 | 10 | 6 | 22 | 5 | 24 | 20 |
| GN 113.4-5-20 | 5 | 20 | 5.5 | 10 | 6 | 22 | 5 | 24 | 20 |
| GN 113.4-5-25 | 5 | 25 | 5.5 | 10 | 6 | 22 | 5 | 24 | 20 |
| GN 113.4-5-30 | 5 | 30 | 5.5 | 10 | 6 | 22 | 5 | 24 | 20 |
| GN 113.4-6-10 | 6 | 10 | 7 | 10 | 7 | 22 | 6 | 35 | 12 |
| GN 113.4-6-15 | 6 | 15 | 7 | 10 | 7 | 22 | 6 | 35 | 12 |
| GN 113.4-6-20 | 6 | 20 | 7 | 10 | 7 | 22 | 6 | 35 | 15 |
| GN 113.4-6-25 | 6 | 25 | 7 | 10 | 7 | 22 | 6 | 35 | 16 |
| GN 113.4-6-30 | 6 | 30 | 7 | 10 | 7 | 22 | 6 | 35 | 16 |
| GN 113.4-6-35 | 6 | 35 | 7 | 10 | 7 | 22 | 6 | 35 | 20 |
| GN 113.4-6-40 | 6 | 40 | 7 | 10 | 7 | 22 | 6 | 35 | 20 |
| GN 113.4-6-45 | 6 | 45 | 7 | 10 | 7 | 22 | 6 | 35 | 35 |
| GN 113.4-6-50 | 6 | 50 | 7 | 10 | 7 | 22 | 6 | 35 | 35 |
| GN 113.4-8-20 | 8 | 20 | 9.5 | 14 | 8.2 | 27 | 8 | 63 | 35 |
| GN 113.4-8-25 | 8 | 25 | 9.5 | 14 | 8.2 | 27 | 8 | 63 | 35 |
| GN 113.4-8-30 | 8 | 30 | 9.5 | 14 | 8.2 | 27 | 8 | 63 | 35 |
| GN 113.4-8-35 | 8 | 35 | 9.5 | 14 | 8.2 | 27 | 8 | 63 | 40 |
| GN 113.4-8-40 | 8 | 40 | 9.5 | 14 | 8.2 | 27 | 8 | 63 | 40 |
| GN 113.4-8-45 | 8 | 45 | 9.5 | 14 | 8.2 | 27 | 8 | 63 | 40 |
| GN 113.4-8-50 | 8 | 50 | 9.5 | 14 | 8.2 | 27 | 8 | 63 | 40 |
| GN 113.4-10-20 | 10 | 20 | 12 | 14 | 9.6 | 27 | 10 | 100 | 40 |
| GN 113.4-10-25 | 10 | 25 | 12 | 14 | 9.6 | 27 | 10 | 100 | 40 |
| GN 113.4-10-30 | 10 | 30 | 12 | 14 | 9.6 | 27 | 10 | 100 | 40 |
| GN 113.4-10-35 | 10 | 35 | 12 | 14 | 9.6 | 27 | 10 | 100 | 50 |
| GN 113.4-10-40 | 10 | 40 | 12 | 14 | 9.6 | 27 | 10 | 100 | 50 |
| GN 113.4-10-45 | 10 | 45 | 12 | 14 | 9.6 | 27 | 10 | 100 | 50 |
| GN 113.4-10-50 | 10 | 50 | 12 | 14 | 9.6 | 27 | 10 | 100 | 60 |
| GN 113.4-10-60 | 10 | 60 | 12 | 14 | 9.6 | 27 | 10 | 100 | 60 |
| GN 113.4-12-25 | 12 | 25 | 14.5 | 20 | 10.6 | 32 | 12 | 144 | 80 |
| GN 113.4-12-30 | 12 | 30 | 14.5 | 20 | 10.6 | 32 | 12 | 144 | 88 |
| GN 113.4-12-35 | 12 | 35 | 14.5 | 20 | 10.6 | 32 | 12 | 144 | 90 |
| GN 113.4-12-40 | 12 | 40 | 14.5 | 20 | 10.6 | 32 | 12 | 144 | 90 |
| GN 113.4-12-45 | 12 | 45 | 14.5 | 20 | 10.6 | 32 | 12 | 144 | 110 |
| GN 113.4-12-50 | 12 | 50 | 14.5 | 20 | 10.6 | 32 | 12 | 144 | 110 |
| GN 113.4-12-60 | 12 | 60 | 14.5 | 20 | 10.6 | 32 | 12 | 144 | 120 |
| GN 113.4-12-70 | 12 | 70 | 14.5 | 20 | 10.6 | 32 | 12 | 144 | 120 |
| GN 113.4-12-80 | 12 | 80 | 14.5 | 20 | 10.6 | 32 | 12 | 144 | 140 |
| GN 113.4-16-30 | 16 | 30 | 19 | 20 | 14 | 32 | 16 | 257 | 120 |
| GN 113.4-16-35 | 16 | 35 | 19 | 20 | 14 | 32 | 16 | 257 | 120 |
| GN 113.4-16-40 | 16 | 40 | 19 | 20 | 14 | 32 | 16 | 257 | 134 |
| GN 113.4-16-45 | 16 | 45 | 19 | 20 | 14 | 32 | 16 | 257 | 140 |
| GN 113.4-16-50 | 16 | 50 | 19 | 20 | 14 | 32 | 16 | 257 | 160 |
| GN 113.4-16-60 | 16 | 60 | 19 | 20 | 14 | 32 | 16 | 257 | 160 |
| GN 113.4-16-70 | 16 | 70 | 19 | 20 | 14 | 32 | 16 | 257 | 179 |
| GN 113.4-16-80 | 16 | 80 | 19 | 20 | 14 | 32 | 16 | 257 | 200 |
| GN 113.4-20-60 | 20 | 60 | 25 | 28 | 20.5 | 39 | 20 | 403 | 319 |
| GN 113.4-20-80 | 20 | 80 | 25 | 28 | 20.5 | 39 | 20 | 403 | 400 |
| GN 113.4-20-100 | 20 | 100 | 25 | 28 | 20.5 | 39 | 20 | 403 | 420 |
| GN 113.4-20-120 | 20 | 120 | 25 | 28 | 20.5 | 39 | 20 | 403 | 440 |



ELESA 和 GANTER 依法保留所有权利。
复制图纸时请注明出处。

# GN 113.5

## 不锈钢滚珠锁销

**不锈钢，带塑料捏手**

### 规格

AISI 303 不锈钢销

捏手
塑料 (聚酰胺PA)

- 黑灰色/红色
- 耐受温度达 80 °C

滚珠
AISI 420C 不锈钢

弹簧
德国材料编号 No. 1.4565

### 信息

GN 113.5 不锈钢滚珠锁销适用于快速连接和固定各种零件或待加工工件，尤其适用于需要反复拆卸和重新安装的场合。
按压按钮，解锁两颗滚珠，松开按钮则重新锁定。
上表中的负载值为理论剪切负载，仅供参考。该参考值不具约束性，不对用户的选择承担责任；并不构成一般意义的质保和使用场合要求。用户必须根据实际情况选择适合预期用途的产品。
- 锁销固定范围 (参见页 868)

### 附件

- 珠链 GN 111 (参见页 904)
- 不锈钢珠链 GN 111.5 (参见页 905)
- 挂缆 GN 111.2 (参见页 906)
- 螺旋挂缆 GN 111.4 (参见页 908)

### 技术信息

- ISO-基本公差 (参见页 A21)
- 不锈钢特性 (参见页 A26)

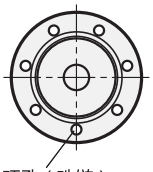

环孔（珠链）

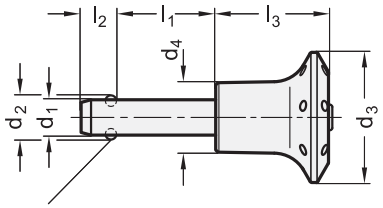


滚珠处于锁定位置

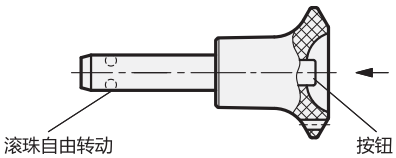

滚珠自由转动　　按钮

**应用示例**

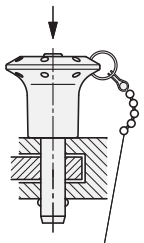

珠链 GN 111



ELESA 和 GANTER 依法保留所有权利。
复制图纸时请注明出处。

# GN 113.5 | 不锈钢滚珠锁销

**GN 113.5** 不锈钢

| 型号 | d1 -0.04/-0.08 | l1 +0.6 | d2 | d3 | d4 | l2 ±1 | l3 -0.2 | 定位孔 H11 | 载荷 kN ≈ (双向 抗剪强度) 根据 DIN 50141 (破坏强度) | ⚖ |
|---|---|---|---|---|---|---|---|---|---|---|
| GN 113.5-5-10 | 5 | 10 | 5.5 | 30 | 16 | 6 | 26 | 5 | 14 | 17 |
| GN 113.5-5-15 | 5 | 15 | 5.5 | 30 | 16 | 6 | 26 | 5 | 14 | 18 |
| GN 113.5-5-20 | 5 | 20 | 5.5 | 30 | 16 | 6 | 26 | 5 | 14 | 19 |
| GN 113.5-5-25 | 5 | 25 | 5.5 | 30 | 16 | 6 | 26 | 5 | 14 | 20 |
| GN 113.5-5-30 | 5 | 30 | 5.5 | 30 | 16 | 6 | 26 | 5 | 14 | 20 |
| GN 113.5-6-10 | 6 | 10 | 7 | 30 | 16 | 7.1 | 26 | 6 | 21 | 19 |
| GN 113.5-6-15 | 6 | 15 | 7 | 30 | 16 | 7.1 | 26 | 6 | 21 | 19 |
| GN 113.5-6-20 | 6 | 20 | 7 | 30 | 16 | 7.1 | 26 | 6 | 21 | 20 |
| GN 113.5-6-25 | 6 | 25 | 7 | 30 | 16 | 7.1 | 26 | 6 | 21 | 21 |
| GN 113.5-6-30 | 6 | 30 | 7 | 30 | 16 | 7.1 | 26 | 6 | 21 | 23 |
| GN 113.5-6-35 | 6 | 35 | 7 | 30 | 16 | 7.1 | 26 | 6 | 21 | 25 |
| GN 113.5-6-40 | 6 | 40 | 7 | 30 | 16 | 7.1 | 26 | 6 | 21 | 25 |
| GN 113.5-6-45 | 6 | 45 | 7 | 30 | 16 | 7.1 | 26 | 6 | 21 | 26 |
| GN 113.5-6-50 | 6 | 50 | 7 | 30 | 16 | 7.1 | 26 | 6 | 21 | 25 |
| GN 113.5-8-20 | 8 | 20 | 9.5 | 35 | 19 | 8.2 | 32.5 | 8 | 38 | 42 |
| GN 113.5-8-25 | 8 | 25 | 9.5 | 35 | 19 | 8.2 | 32.5 | 8 | 38 | 44 |
| GN 113.5-8-30 | 8 | 30 | 9.5 | 35 | 19 | 8.2 | 32.5 | 8 | 38 | 46 |
| GN 113.5-8-35 | 8 | 35 | 9.5 | 35 | 19 | 8.2 | 32.5 | 8 | 38 | 48 |
| GN 113.5-8-40 | 8 | 40 | 9.5 | 35 | 19 | 8.2 | 32.5 | 8 | 38 | 51 |
| GN 113.5-8-45 | 8 | 45 | 9.5 | 35 | 19 | 8.2 | 32.5 | 8 | 38 | 52 |
| GN 113.5-8-50 | 8 | 50 | 9.5 | 35 | 19 | 8.2 | 32.5 | 8 | 38 | 54 |
| GN 113.5-10-20 | 10 | 20 | 12 | 35 | 19 | 9.6 | 32.5 | 10 | 60 | 49 |
| GN 113.5-10-25 | 10 | 25 | 12 | 35 | 19 | 9.6 | 32.5 | 10 | 60 | 52 |
| GN 113.5-10-30 | 10 | 30 | 12 | 35 | 19 | 9.6 | 32.5 | 10 | 60 | 55 |
| GN 113.5-10-35 | 10 | 35 | 12 | 35 | 19 | 9.6 | 32.5 | 10 | 60 | 58 |
| GN 113.5-10-40 | 10 | 40 | 12 | 35 | 19 | 9.6 | 32.5 | 10 | 60 | 62 |
| GN 113.5-10-45 | 10 | 45 | 12 | 35 | 19 | 9.6 | 32.5 | 10 | 60 | 64 |
| GN 113.5-10-50 | 10 | 50 | 12 | 35 | 19 | 9.6 | 32.5 | 10 | 60 | 68 |
| GN 113.5-10-60 | 10 | 60 | 12 | 35 | 19 | 9.6 | 32.5 | 10 | 60 | 73 |
| GN 113.5-12-25 | 12 | 25 | 14.5 | 42 | 25 | 10.6 | 39 | 12 | 87 | 100 |
| GN 113.5-12-30 | 12 | 30 | 14.5 | 42 | 25 | 10.6 | 39 | 12 | 87 | 104 |
| GN 113.5-12-35 | 12 | 35 | 14.5 | 42 | 25 | 10.6 | 39 | 12 | 87 | 108 |
| GN 113.5-12-40 | 12 | 40 | 14.5 | 42 | 25 | 10.6 | 39 | 12 | 87 | 113 |
| GN 113.5-12-45 | 12 | 45 | 14.5 | 42 | 25 | 10.6 | 39 | 12 | 87 | 117 |
| GN 113.5-12-50 | 12 | 50 | 14.5 | 42 | 25 | 10.6 | 39 | 12 | 87 | 121 |
| GN 113.5-12-60 | 12 | 60 | 14.5 | 42 | 25 | 10.6 | 39 | 12 | 87 | 129 |
| GN 113.5-12-70 | 12 | 70 | 14.5 | 42 | 25 | 10.6 | 39 | 12 | 87 | 138 |
| GN 113.5-12-80 | 12 | 80 | 14.5 | 42 | 25 | 10.6 | 39 | 12 | 87 | 148 |
| GN 113.5-16-30 | 16 | 30 | 19 | 42 | 25 | 14 | 39 | 16 | 155 | 136 |
| GN 113.5-16-35 | 16 | 35 | 19 | 42 | 25 | 14 | 39 | 16 | 155 | 143 |
| GN 113.5-16-40 | 16 | 40 | 19 | 42 | 25 | 14 | 39 | 16 | 155 | 151 |
| GN 113.5-16-45 | 16 | 45 | 19 | 42 | 25 | 14 | 39 | 16 | 155 | 158 |
| GN 113.5-16-50 | 16 | 50 | 19 | 42 | 25 | 14 | 39 | 16 | 155 | 167 |
| GN 113.5-16-60 | 16 | 60 | 19 | 42 | 25 | 14 | 39 | 16 | 155 | 183 |
| GN 113.5-16-70 | 16 | 70 | 19 | 42 | 25 | 14 | 39 | 16 | 155 | 198 |
| GN 113.5-16-80 | 16 | 80 | 19 | 42 | 25 | 14 | 39 | 16 | 155 | 213 |



ELESA 和 GANTER 依法保留所有权利。
复制图纸时请注明出处。

# GN 113.6

## 不锈钢滚珠锁销

**AISI 630, 带塑料捏手**

### 规格

AISI 630 不锈钢销
沉淀硬化处理

捏手
塑料 (聚酰胺PA)

- 黑灰色/红色
- 耐受温度达 80 °C

滚珠
AISI 420C 不锈钢

弹簧
德国材料编号 No. 1.4565

### 信息

GN 113.6 不锈钢滚珠锁销适用于快速连接和固定各种零件或待加工工件，尤其适用于需要反复拆卸和重新安装的场合。
按压按钮，解锁两颗滚珠，松开按钮则重新锁定。
上表中的负载值为理论剪切负载，仅供参考。该参考值不具约束性，不对用户的选择承担责任；并不构成一般意义的质保和使用场合要求。用户必须根据实际情况选择适合预期用途的产品。
- 锁销固定范围 (参见页 868)

### 附件

- 珠链 GN 111 (参见页 904)
- 不锈钢珠链 GN 111.5 (参见页 905)
- 挂缆 GN 111.2 (参见页 906)
- 螺旋挂缆 GN 111.4 (参见页 908)

### 技术信息

- ISO-基本公差 (参见页 A21)
- 不锈钢特性 (参见页 A26)

环孔 ( 用于珠链 )

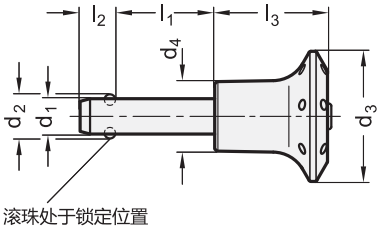


滚珠处于锁定位置

AISI 603 材质制成 (GN 113.6)

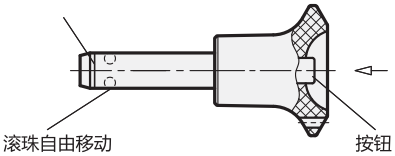

滚珠自由移动　　按钮

**应用示例**

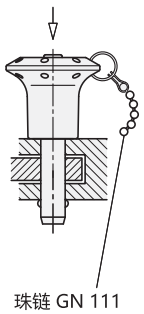

珠链 GN 111



ELESA 和 GANTER 依法保留所有权利。
复制图纸时请注明出处。

# GN 113.6 | 不锈钢滚珠锁销

**GN 113.6** 不锈钢

| 型号 | d1 -0.04/-0.08 | l1 +0.6 | d2 | d3 | d4 | l2 ±0.2 | l3 -0.2 | 定位孔 H11 | 载荷 kN ≈ (双向 抗剪强度) 根据 DIN 50141 (破坏强度) | ⚖ |
|---|---|---|---|---|---|---|---|---|---|---|
| GN 113.6-5-10 | 5 | 10 | 5.5 | 30 | 16 | 6 | 26 | 5 | 24 | 17 |
| GN 113.6-5-15 | 5 | 15 | 5.5 | 30 | 16 | 6 | 26 | 5 | 24 | 18 |
| GN 113.6-5-20 | 5 | 20 | 5.5 | 30 | 16 | 6 | 26 | 5 | 24 | 19 |
| GN 113.6-5-25 | 5 | 25 | 5.5 | 30 | 16 | 6 | 26 | 5 | 24 | 20 |
| GN 113.6-5-30 | 5 | 30 | 5.5 | 30 | 16 | 6 | 26 | 5 | 24 | 20 |
| GN 113.6-6-10 | 6 | 10 | 7 | 30 | 16 | 7.1 | 26 | 6 | 35 | 19 |
| GN 113.6-6-15 | 6 | 15 | 7 | 30 | 16 | 7.1 | 26 | 6 | 35 | 20 |
| GN 113.6-6-20 | 6 | 20 | 7 | 30 | 16 | 7.1 | 26 | 6 | 35 | 21 |
| GN 113.6-6-25 | 6 | 25 | 7 | 30 | 16 | 7.1 | 26 | 6 | 35 | 21 |
| GN 113.6-6-30 | 6 | 30 | 7 | 30 | 16 | 7.1 | 26 | 6 | 35 | 22 |
| GN 113.6-6-35 | 6 | 35 | 7 | 30 | 16 | 7.1 | 26 | 6 | 35 | 23 |
| GN 113.6-6-40 | 6 | 40 | 7 | 30 | 16 | 7.1 | 26 | 6 | 35 | 24 |
| GN 113.6-6-45 | 6 | 45 | 7 | 30 | 16 | 7.1 | 26 | 6 | 35 | 26 |
| GN 113.6-6-50 | 6 | 50 | 7 | 30 | 16 | 7.1 | 26 | 6 | 35 | 26 |
| GN 113.6-8-20 | 8 | 20 | 9.5 | 35 | 19 | 8.2 | 32.5 | 8 | 63 | 42 |
| GN 113.6-8-25 | 8 | 25 | 9.5 | 35 | 19 | 8.2 | 32.5 | 8 | 63 | 44 |
| GN 113.6-8-30 | 8 | 30 | 9.5 | 35 | 19 | 8.2 | 32.5 | 8 | 63 | 46 |
| GN 113.6-8-35 | 8 | 35 | 9.5 | 35 | 19 | 8.2 | 32.5 | 8 | 63 | 48 |
| GN 113.6-8-40 | 8 | 40 | 9.5 | 35 | 19 | 8.2 | 32.5 | 8 | 63 | 50 |
| GN 113.6-8-45 | 8 | 45 | 9.5 | 35 | 19 | 8.2 | 32.5 | 8 | 63 | 52 |
| GN 113.6-8-50 | 8 | 50 | 9.5 | 35 | 19 | 8.2 | 32.5 | 8 | 63 | 54 |
| GN 113.6-10-20 | 10 | 20 | 12 | 35 | 19 | 9.6 | 32.5 | 10 | 100 | 49 |
| GN 113.6-10-25 | 10 | 25 | 12 | 35 | 19 | 9.6 | 32.5 | 10 | 100 | 52 |
| GN 113.6-10-30 | 10 | 30 | 12 | 35 | 19 | 9.6 | 32.5 | 10 | 100 | 55 |
| GN 113.6-10-35 | 10 | 35 | 12 | 35 | 19 | 9.6 | 32.5 | 10 | 100 | 58 |
| GN 113.6-10-40 | 10 | 40 | 12 | 35 | 19 | 9.6 | 32.5 | 10 | 100 | 60 |
| GN 113.6-10-45 | 10 | 45 | 12 | 35 | 19 | 9.6 | 32.5 | 10 | 100 | 63 |
| GN 113.6-10-50 | 10 | 50 | 12 | 35 | 19 | 9.6 | 32.5 | 10 | 100 | 67 |
| GN 113.6-10-60 | 10 | 60 | 12 | 35 | 19 | 9.6 | 32.5 | 10 | 100 | 72 |
| GN 113.6-12-25 | 12 | 25 | 14.5 | 42 | 25 | 10.6 | 39 | 12 | 144 | 98 |
| GN 113.6-12-30 | 12 | 30 | 14.5 | 42 | 25 | 10.6 | 39 | 12 | 144 | 103 |
| GN 113.6-12-35 | 12 | 35 | 14.5 | 42 | 25 | 10.6 | 39 | 12 | 144 | 107 |
| GN 113.6-12-40 | 12 | 40 | 14.5 | 42 | 25 | 10.6 | 39 | 12 | 144 | 112 |
| GN 113.6-12-45 | 12 | 45 | 14.5 | 42 | 25 | 10.6 | 39 | 12 | 144 | 115 |
| GN 113.6-12-50 | 12 | 50 | 14.5 | 42 | 25 | 10.6 | 39 | 12 | 144 | 120 |
| GN 113.6-12-60 | 12 | 60 | 14.5 | 42 | 25 | 10.6 | 39 | 12 | 144 | 129 |
| GN 113.6-12-70 | 12 | 70 | 14.5 | 42 | 25 | 10.6 | 39 | 12 | 144 | 137 |
| GN 113.6-12-80 | 12 | 80 | 14.5 | 42 | 25 | 10.6 | 39 | 12 | 144 | 145 |
| GN 113.6-16-30 | 16 | 30 | 19 | 42 | 25 | 14 | 39 | 16 | 257 | 135 |
| GN 113.6-16-35 | 16 | 35 | 19 | 42 | 25 | 14 | 39 | 16 | 257 | 143 |
| GN 113.6-16-40 | 16 | 40 | 19 | 42 | 25 | 14 | 39 | 16 | 257 | 149 |
| GN 113.6-16-45 | 16 | 45 | 19 | 42 | 25 | 14 | 39 | 16 | 257 | 157 |
| GN 113.6-16-50 | 16 | 50 | 19 | 42 | 25 | 14 | 39 | 16 | 257 | 166 |
| GN 113.6-16-60 | 16 | 60 | 19 | 42 | 25 | 14 | 39 | 16 | 257 | 180 |
| GN 113.6-16-70 | 16 | 70 | 19 | 42 | 25 | 14 | 39 | 16 | 257 | 196 |
| GN 113.6-16-80 | 16 | 80 | 19 | 42 | 25 | 14 | 39 | 16 | 257 | 211 |



ELESA 和 GANTER 依法保留所有权利。
复制图纸时请注明出处。

# GN 113.7

## 不锈钢滚珠锁销

**AISI 303, 带塑料T形手柄**

### 规格

AISI 303 不锈钢销

T形手柄
塑料 (聚酰胺PA)
- 黑色
- 耐受温度达 80 °C

滚珠
AISI 420C 不锈钢

弹簧
不锈钢
德国材料编号 No. 14565

### 信息

GN 113.7 不锈钢滚珠锁销适用于快速连接和固定各种零件或待加工工件，尤其适用于需要反复拆卸和重新安装的场合
按压按钮，解锁两颗滚珠，松开按钮则重新锁定。
上表中的负载值为理论剪切负载，仅供参考。该参考值不具约束性，不对用户的选择承担责任；并不构成一般意义的质保和使用场合要求。用户必须根据实际情况选择适合预期用途的产品。
- 锁销固定范围 (参见页 868)

### 附件

- 珠链 GN 111 (参见页 904)
- 不锈钢珠链 GN 111.5 (参见页 905)
- 挂缆 GN 111.2 (参见页 906)
- 螺旋挂缆 GN 111.4 (参见页 908)

### 技术信息

- ISO-基本公差 (参见页 A21)
- 不锈钢特性 (参见页 A26)

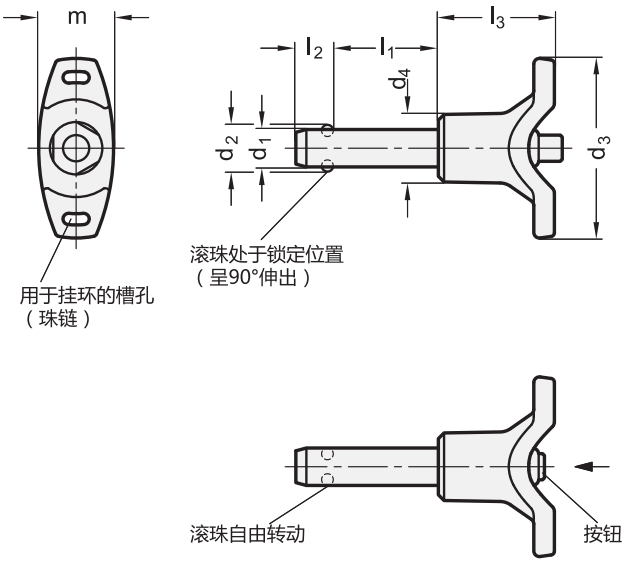




ELESA 和 GANTER 依法保留所有权利。
复制图纸时请注明出处。

# GN 113.7 | 不锈钢滚珠锁销

GN 113.7 不锈钢

| 型号 | d1 -0.04/-0.08 | l1 +0.6 | d2 | d3 | d4 | l2 ±0.2 | l3 | m | 定位孔 H11 | 载荷 kN ≈ (双向抗剪强度) 根据 DIN 50141 (破坏强度) | ⚖ |
|---|---|---|---|---|---|---|---|---|---|---|---|
| GN 113.7-5-10 | 5 | 10 | 5.5 | 40 | 13.5 | 6 | 25 | 15.5 | 5 | 14 | 15 |
| GN 113.7-5-15 | 5 | 15 | 5.5 | 40 | 13.5 | 6 | 25 | 15.5 | 5 | 14 | 16 |
| GN 113.7-5-20 | 5 | 20 | 5.5 | 40 | 13.5 | 6 | 25 | 15.5 | 5 | 14 | 15 |
| GN 113.7-5-25 | 5 | 25 | 5.5 | 40 | 13.5 | 6 | 25 | 15.5 | 5 | 14 | 17 |
| GN 113.7-5-30 | 5 | 30 | 5.5 | 40 | 13.5 | 6 | 25 | 15.5 | 5 | 14 | 18 |
| GN 113.7-6-10 | 6 | 10 | 7 | 40 | 13.5 | 7.1 | 25 | 15.5 | 6 | 21 | 16 |
| GN 113.7-6-15 | 6 | 15 | 7 | 40 | 13.5 | 7.1 | 25 | 15.5 | 6 | 21 | 17 |
| GN 113.7-6-20 | 6 | 20 | 7 | 40 | 13.5 | 7.1 | 25 | 15.5 | 6 | 21 | 18 |
| GN 113.7-6-25 | 6 | 25 | 7 | 40 | 13.5 | 7.1 | 25 | 15.5 | 6 | 21 | 19 |
| GN 113.7-6-30 | 6 | 30 | 7 | 40 | 13.5 | 7.1 | 25 | 15.5 | 6 | 21 | 20 |
| GN 113.7-6-35 | 6 | 35 | 7 | 40 | 13.5 | 7.1 | 25 | 15.5 | 6 | 21 | 21 |
| GN 113.7-6-40 | 6 | 40 | 7 | 40 | 13.5 | 7.1 | 25 | 15.5 | 6 | 21 | 22 |
| GN 113.7-6-45 | 6 | 45 | 7 | 40 | 13.5 | 7.1 | 25 | 15.5 | 6 | 21 | 23 |
| GN 113.7-6-50 | 6 | 50 | 7 | 40 | 13.5 | 7.1 | 25 | 15.5 | 6 | 21 | 24 |
| GN 113.7-8-20 | 8 | 20 | 9.5 | 48 | 18 | 8.2 | 31 | 20.5 | 8 | 38 | 40 |
| GN 113.7-8-25 | 8 | 25 | 9.5 | 48 | 18 | 8.2 | 31 | 20.5 | 8 | 38 | 42 |
| GN 113.7-8-30 | 8 | 30 | 9.5 | 48 | 18 | 8.2 | 31 | 20.5 | 8 | 38 | 44 |
| GN 113.7-8-35 | 8 | 35 | 9.5 | 48 | 18 | 8.2 | 31 | 20.5 | 8 | 38 | 46 |
| GN 113.7-8-40 | 8 | 40 | 9.5 | 48 | 18 | 8.2 | 31 | 20.5 | 8 | 38 | 46 |
| GN 113.7-8-45 | 8 | 45 | 9.5 | 48 | 18 | 8.2 | 31 | 20.5 | 8 | 38 | 50 |
| GN 113.7-8-50 | 8 | 50 | 9.5 | 48 | 18 | 8.2 | 31 | 20.5 | 8 | 38 | 51 |
| GN 113.7-10-20 | 10 | 20 | 12 | 48 | 18 | 9.6 | 31 | 20.5 | 10 | 60 | 47 |
| GN 113.7-10-25 | 10 | 25 | 12 | 48 | 18 | 9.6 | 31 | 20.5 | 10 | 60 | 50 |
| GN 113.7-10-30 | 10 | 30 | 12 | 48 | 18 | 9.6 | 31 | 20.5 | 10 | 60 | 53 |
| GN 113.7-10-35 | 10 | 35 | 12 | 48 | 18 | 9.6 | 31 | 20.5 | 10 | 60 | 56 |
| GN 113.7-10-40 | 10 | 40 | 12 | 48 | 18 | 9.6 | 31 | 20.5 | 10 | 60 | 59 |
| GN 113.7-10-45 | 10 | 45 | 12 | 48 | 18 | 9.6 | 31 | 20.5 | 10 | 60 | 62 |
| GN 113.7-10-50 | 10 | 50 | 12 | 48 | 18 | 9.6 | 31 | 20.5 | 10 | 60 | 65 |
| GN 113.7-10-60 | 10 | 60 | 12 | 48 | 18 | 9.6 | 31 | 20.5 | 10 | 60 | 71 |
| GN 113.7-12-25 | 12 | 25 | 14.5 | 58 | 24 | 10.6 | 36.5 | 27.5 | 12 | 87 | 94 |
| GN 113.7-12-30 | 12 | 30 | 14.5 | 58 | 24 | 10.6 | 36.5 | 27.5 | 12 | 87 | 100 |
| GN 113.7-12-35 | 12 | 35 | 14.5 | 58 | 24 | 10.6 | 36.5 | 27.5 | 12 | 87 | 104 |
| GN 113.7-12-40 | 12 | 40 | 14.5 | 58 | 24 | 10.6 | 36.5 | 27.5 | 12 | 87 | 109 |
| GN 113.7-12-45 | 12 | 45 | 14.5 | 58 | 24 | 10.6 | 36.5 | 27.5 | 12 | 87 | 113 |
| GN 113.7-12-50 | 12 | 50 | 14.5 | 58 | 24 | 10.6 | 36.5 | 27.5 | 12 | 87 | 117 |
| GN 113.7-12-60 | 12 | 60 | 14.5 | 58 | 24 | 10.6 | 36.5 | 27.5 | 12 | 87 | 125 |
| GN 113.7-12-70 | 12 | 70 | 14.5 | 58 | 24 | 10.6 | 36.5 | 27.5 | 12 | 87 | 134 |
| GN 113.7-12-80 | 12 | 80 | 14.5 | 58 | 24 | 10.6 | 36.5 | 27.5 | 12 | 87 | 142 |
| GN 113.7-16-30 | 16 | 30 | 19 | 58 | 24 | 14 | 36.5 | 27.5 | 16 | 155 | 132 |
| GN 113.7-16-35 | 16 | 35 | 19 | 58 | 24 | 14 | 36.5 | 27.5 | 16 | 155 | 140 |
| GN 113.7-16-40 | 16 | 40 | 19 | 58 | 24 | 14 | 36.5 | 27.5 | 16 | 155 | 148 |
| GN 113.7-16-45 | 16 | 45 | 19 | 58 | 24 | 14 | 36.5 | 27.5 | 16 | 155 | 155 |
| GN 113.7-16-50 | 16 | 50 | 19 | 58 | 24 | 14 | 36.5 | 27.5 | 16 | 155 | 163 |
| GN 113.7-16-60 | 16 | 60 | 19 | 58 | 24 | 14 | 36.5 | 27.5 | 16 | 155 | 187 |
| GN 113.7-16-70 | 16 | 70 | 19 | 58 | 24 | 14 | 36.5 | 27.5 | 16 | 155 | 194 |
| GN 113.7-16-80 | 16 | 80 | 19 | 58 | 24 | 14 | 36.5 | 27.5 | 16 | 155 | 209 |



ELESA 和 GANTER 依法保留所有权利。
复制图纸时请注明出处。

# GN 113.8

## 不锈钢滚珠锁销

**AISI 630, 带塑料T形手柄**

### 规格

AISI 630 不锈钢销

- 沉淀硬化处理
- 硬化涂层

T形手柄
塑料 (聚酰胺PA)

- 黑色
- 耐受温度达 80 °C

滚珠
AISI 420C 不锈钢

弹簧
不锈钢
德国材料编号 No. 14565

### 信息

GN 113.8不锈钢滚珠锁销适用于快速连接和固定各种零件或待加工工件，尤其适用于需要反复拆卸和重新安装的场合。
按压按钮，解锁两颗滚珠，松开按钮则重新锁定。
GN 113.8 滚珠锁销具有极高的承载能力，其由重载型、经硬化处理并高度耐腐蚀的不锈钢制成。
上表中的负载值为理论剪切负载，仅供参考。该参考值不具约束性，不对用户的选择承担责任；并不构成一般意义的质保和使用场合要求。用户必须根据实际情况选择适合预期用途的产品。

- 锁销固定范围 (参见页 868)

### 附件

- 珠链 GN 111 (参见页 904)
- 不锈钢珠链 GN 111.5 (参见页 905)
- 挂缆 GN 111.2 (参见页 906)
- 螺旋挂缆 GN 111.4 (参见页 908)

### 技术信息

- 不锈钢特性 (参见页 A26)
- ISO-基本公差 (参见页 A21)

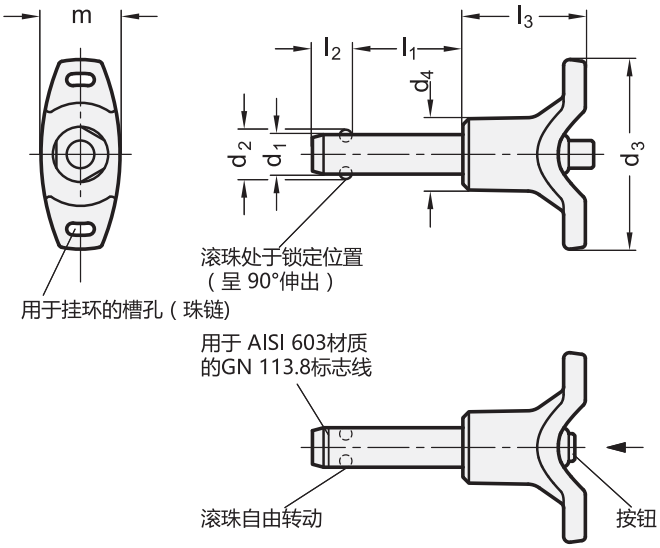






ELESA 和 GANTER 依法保留所有权利。
复制图纸时请注明出处。

# GN 113.8 | 不锈钢滚珠锁销

**GN 113.8** 不锈钢

| 型号 | d1 -0.04/-0.08 | l1 +0.6 | d2 | d3 | d4 | l2 ±0.2 | l3 | m | 定位孔 H11 | 载荷 kN ≈ (双向 抗剪强度) 根据 DIN 50141 (破坏强度) | ⚖ |
|---|---|---|---|---|---|---|---|---|---|---|---|
| GN 113.8-5-10 | 5 | 10 | 5.5 | 40 | 13.5 | 6 | 25 | 15.5 | 5 | 24 | 15 |
| GN 113.8-5-15 | 5 | 15 | 5.5 | 40 | 13.5 | 6 | 25 | 15.5 | 5 | 24 | 15 |
| GN 113.8-5-20 | 5 | 20 | 5.5 | 40 | 13.5 | 6 | 25 | 15.5 | 5 | 24 | 16 |
| GN 113.8-5-25 | 5 | 25 | 5.5 | 40 | 13.5 | 6 | 25 | 15.5 | 5 | 24 | 17 |
| GN 113.8-5-30 | 5 | 30 | 5.5 | 40 | 13.5 | 6 | 25 | 15.5 | 5 | 24 | 18 |
| GN 113.8-6-10 | 6 | 10 | 7 | 40 | 13.5 | 7.1 | 25 | 15.5 | 6 | 35 | 14 |
| GN 113.8-6-15 | 6 | 15 | 7 | 40 | 13.5 | 7.1 | 25 | 15.5 | 6 | 35 | 16 |
| GN 113.8-6-20 | 6 | 20 | 7 | 40 | 13.5 | 7.1 | 25 | 15.5 | 6 | 35 | 18 |
| GN 113.8-6-25 | 6 | 25 | 7 | 40 | 13.5 | 7.1 | 25 | 15.5 | 6 | 35 | 19 |
| GN 113.8-6-30 | 6 | 30 | 7 | 40 | 13.5 | 7.1 | 25 | 15.5 | 6 | 35 | 20 |
| GN 113.8-6-35 | 6 | 35 | 7 | 40 | 13.5 | 7.1 | 25 | 15.5 | 6 | 35 | 21 |
| GN 113.8-6-40 | 6 | 40 | 7 | 40 | 13.5 | 7.1 | 25 | 15.5 | 6 | 35 | 22 |
| GN 113.8-6-45 | 6 | 45 | 7 | 40 | 13.5 | 7.1 | 25 | 15.5 | 6 | 35 | 23 |
| GN 113.8-6-50 | 6 | 50 | 7 | 40 | 13.5 | 7.1 | 25 | 15.5 | 6 | 35 | 24 |
| GN 113.8-8-20 | 8 | 20 | 9.5 | 48 | 18 | 8.2 | 31 | 20.5 | 8 | 63 | 40 |
| GN 113.8-8-25 | 8 | 25 | 9.5 | 48 | 18 | 8.2 | 31 | 20.5 | 8 | 63 | 40 |
| GN 113.8-8-30 | 8 | 30 | 9.5 | 48 | 18 | 8.2 | 31 | 20.5 | 8 | 63 | 43 |
| GN 113.8-8-35 | 8 | 35 | 9.5 | 48 | 18 | 8.2 | 31 | 20.5 | 8 | 63 | 45 |
| GN 113.8-8-40 | 8 | 40 | 9.5 | 48 | 18 | 8.2 | 31 | 20.5 | 8 | 63 | 47 |
| GN 113.8-8-45 | 8 | 45 | 9.5 | 48 | 18 | 8.2 | 31 | 20.5 | 8 | 63 | 50 |
| GN 113.8-8-50 | 8 | 50 | 9.5 | 48 | 18 | 8.2 | 31 | 20.5 | 8 | 63 | 50 |
| GN 113.8-10-20 | 10 | 20 | 12 | 48 | 18 | 9.6 | 31 | 20.5 | 10 | 100 | 66 |
| GN 113.8-10-25 | 10 | 25 | 12 | 48 | 18 | 9.6 | 31 | 20.5 | 10 | 100 | 66 |
| GN 113.8-10-30 | 10 | 30 | 12 | 48 | 18 | 9.6 | 31 | 20.5 | 10 | 100 | 70 |
| GN 113.8-10-35 | 10 | 35 | 12 | 48 | 18 | 9.6 | 31 | 20.5 | 10 | 100 | 72 |
| GN 113.8-10-40 | 10 | 40 | 12 | 48 | 18 | 9.6 | 31 | 20.5 | 10 | 100 | 72 |
| GN 113.8-10-45 | 10 | 45 | 12 | 48 | 18 | 9.6 | 31 | 20.5 | 10 | 100 | 73 |
| GN 113.8-10-50 | 10 | 50 | 12 | 48 | 18 | 9.6 | 31 | 20.5 | 10 | 100 | 75 |
| GN 113.8-10-60 | 10 | 60 | 12 | 48 | 18 | 9.6 | 31 | 20.5 | 10 | 100 | 75 |
| GN 113.8-12-25 | 12 | 25 | 14.5 | 58 | 24 | 10.6 | 36.5 | 27.5 | 12 | 144 | 90 |
| GN 113.8-12-30 | 12 | 30 | 14.5 | 58 | 24 | 10.6 | 36.5 | 27.5 | 12 | 144 | 90 |
| GN 113.8-12-35 | 12 | 35 | 14.5 | 58 | 24 | 10.6 | 36.5 | 27.5 | 12 | 144 | 92 |
| GN 113.8-12-40 | 12 | 40 | 14.5 | 58 | 24 | 10.6 | 36.5 | 27.5 | 12 | 144 | 110 |
| GN 113.8-12-45 | 12 | 45 | 14.5 | 58 | 24 | 10.6 | 36.5 | 27.5 | 12 | 144 | 120 |
| GN 113.8-12-50 | 12 | 50 | 14.5 | 58 | 24 | 10.6 | 36.5 | 27.5 | 12 | 144 | 125 |
| GN 113.8-12-60 | 12 | 60 | 14.5 | 58 | 24 | 10.6 | 36.5 | 27.5 | 12 | 144 | 126 |
| GN 113.8-12-70 | 12 | 70 | 14.5 | 58 | 24 | 10.6 | 36.5 | 27.5 | 12 | 144 | 134 |
| GN 113.8-12-80 | 12 | 80 | 14.5 | 58 | 24 | 10.6 | 36.5 | 27.5 | 12 | 144 | 140 |
| GN 113.8-16-30 | 16 | 30 | 19 | 58 | 24 | 14 | 36.5 | 27.5 | 16 | 257 | 156 |
| GN 113.8-16-35 | 16 | 35 | 19 | 58 | 24 | 14 | 36.5 | 27.5 | 16 | 257 | 158 |
| GN 113.8-16-40 | 16 | 40 | 19 | 58 | 24 | 14 | 36.5 | 27.5 | 16 | 257 | 160 |
| GN 113.8-16-45 | 16 | 45 | 19 | 58 | 24 | 14 | 36.5 | 27.5 | 16 | 257 | 162 |
| GN 113.8-16-50 | 16 | 50 | 19 | 58 | 24 | 14 | 36.5 | 27.5 | 16 | 257 | 164 |
| GN 113.8-16-60 | 16 | 60 | 19 | 58 | 24 | 14 | 36.5 | 27.5 | 16 | 257 | 166 |
| GN 113.8-16-70 | 16 | 70 | 19 | 58 | 24 | 14 | 36.5 | 27.5 | 16 | 257 | 168 |
| GN 113.8-16-80 | 16 | 80 | 19 | 58 | 24 | 14 | 36.5 | 27.5 | 16 | 257 | 170 |



ELESA 和 GANTER 依法保留所有权利。
复制图纸时请注明出处。

# GN 114.2

RoHS

## 锁销

### 带轴向锁定(棘爪)

**规格**

销
钢制
镀锌,蓝钝处理

棘爪
AISI 304 不锈钢(金属板)

捏手
塑料(聚酰胺PA)

- 黑灰色
- 耐受温度达 80 °C

按钮/滑块
塑料

- 按钮:红色
- 耐受温度达 80 °C

弹簧
AISI 301 不锈钢

**信息**

GN 114.2锁销适用于快速连接和固定各种夹具和工装系统,尤其适用于需要反复拆卸和重新安装的场合。
矩形棘爪由不锈钢板制成,用于锁销轴向锁定。通过按压按钮,可收起棘爪,松开后弹簧压力使刺爪重新锁定。
上表中的负载值为理论剪切负载,仅供参考。该参考值不具约束性,不对用户的选择承担责任;并不构成一般意义的质保和使用场合要求。用户必须根据实际情况选择适合预期用途的产品。
- 锁销固定范围 (参见页 868)

**附件**

- 珠链 GN 111 (参见页 904)
- 不锈钢珠链 GN 111.5 (参见页 905)
- 挂缆 GN 111.2 (参见页 906)
- 螺旋挂缆 GN 111.4 (参见页 908)

**技术信息**

- 不锈钢特性 (参见页 A26)
- 塑料特性 (参见页 A2)

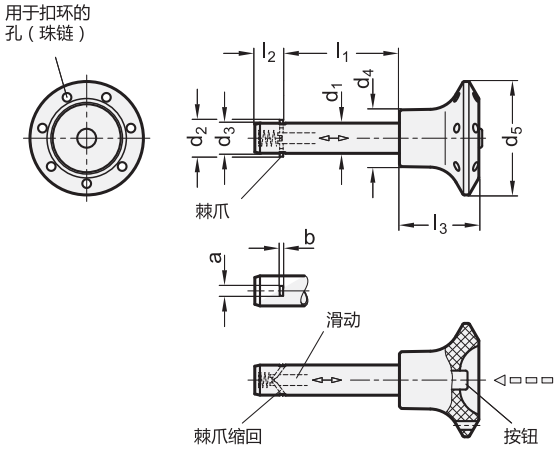


**应用示例**

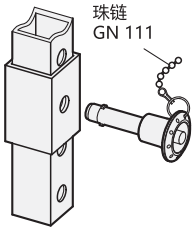




elesa+Ganter

ELESA 和 GANTER 依法保留所有权利。
复制图纸时请注明出处。

# GN 114.2 | 锁销

**GN 114.2**

| 型号 | d1 -0.1 | l1 +0.4 | a | b | d2 | d3 | d4 | d5 | l2 | l3 | 载荷 kN ≈ (双向剪切力) 参见技术信息 | ⚖ |
|---|---|---|---|---|---|---|---|---|---|---|---|---|
| GN 114.2-6-10 | 6 | 10 | 2.3 | 0.5 | 7.5 +0.5 | 5.9 | 15 | 30 | 7 | 21 | 14 | 12 |
| GN 114.2-6-12 | 6 | 12 | 2.3 | 0.5 | 7.5 +0.5 | 5.9 | 15 | 30 | 7 | 21 | 14 | 12 |
| GN 114.2-6-16 | 6 | 16 | 2.3 | 0.5 | 7.5 +0.5 | 5.9 | 15 | 30 | 7 | 21 | 14 | 12 |
| GN 114.2-6-20 | 6 | 20 | 2.3 | 0.5 | 7.5 +0.5 | 5.9 | 15 | 30 | 7 | 21 | 14 | 13 |
| GN 114.2-6-25 | 6 | 25 | 2.3 | 0.5 | 7.5 +0.5 | 5.9 | 15 | 30 | 7 | 21 | 14 | 14 |
| GN 114.2-6-30 | 6 | 30 | 2.3 | 0.5 | 7.5 +0.5 | 5.9 | 15 | 30 | 7 | 21 | 14 | 15 |
| GN 114.2-6-35 | 6 | 35 | 2.3 | 0.5 | 7.5 +0.5 | 5.9 | 15 | 30 | 7 | 21 | 14 | 16 |
| GN 114.2-6-40 | 6 | 40 | 2.3 | 0.5 | 7.5 +0.5 | 5.9 | 15 | 30 | 7 | 21 | 14 | 16 |
| GN 114.2-6-45 | 6 | 45 | 2.3 | 0.5 | 7.5 +0.5 | 5.9 | 15 | 30 | 7 | 21 | 14 | 17 |
| GN 114.2-6-50 | 6 | 50 | 2.3 | 0.5 | 7.5 +0.5 | 5.9 | 15 | 30 | 7 | 21 | 14 | 18 |
| GN 114.2-8-16 | 8 | 16 | 2.8 | 0.6 | 10 +0.5 | 7.9 | 15 | 30 | 8.4 | 21 | 28 | 16 |
| GN 114.2-8-20 | 8 | 20 | 2.8 | 0.6 | 10 +0.5 | 7.9 | 15 | 30 | 8.4 | 21 | 28 | 17 |
| GN 114.2-8-25 | 8 | 25 | 2.8 | 0.6 | 10 +0.5 | 7.9 | 15 | 30 | 8.4 | 21 | 28 | 20 |
| GN 114.2-8-30 | 8 | 30 | 2.8 | 0.6 | 10 +0.5 | 7.9 | 15 | 30 | 8.4 | 21 | 28 | 21 |
| GN 114.2-8-35 | 8 | 35 | 2.8 | 0.6 | 10 +0.5 | 7.9 | 15 | 30 | 8.4 | 21 | 28 | 22 |
| GN 114.2-8-40 | 8 | 40 | 2.8 | 0.6 | 10 +0.5 | 7.9 | 15 | 30 | 8.4 | 21 | 28 | 24 |
| GN 114.2-8-45 | 8 | 45 | 2.8 | 0.6 | 10 +0.5 | 7.9 | 15 | 30 | 8.4 | 21 | 28 | 26 |
| GN 114.2-8-50 | 8 | 50 | 2.8 | 0.6 | 10 +0.5 | 7.9 | 15 | 30 | 8.4 | 21 | 28 | 28 |
| GN 114.2-10-20 | 10 | 20 | 3.3 | 1 | 12 +1 | 9.9 | 18 | 34 | 9.8 | 26 | 38 | 27 |
| GN 114.2-10-25 | 10 | 25 | 3.3 | 1 | 12 +1 | 9.9 | 18 | 34 | 9.8 | 26 | 38 | 30 |
| GN 114.2-10-30 | 10 | 30 | 3.3 | 1 | 12 +1 | 9.9 | 18 | 34 | 9.8 | 26 | 38 | 31 |
| GN 114.2-10-35 | 10 | 35 | 3.3 | 1 | 12 +1 | 9.9 | 18 | 34 | 9.8 | 26 | 38 | 33 |
| GN 114.2-10-40 | 10 | 40 | 3.3 | 1 | 12 +1 | 9.9 | 18 | 34 | 9.8 | 26 | 38 | 35 |
| GN 114.2-10-45 | 10 | 45 | 3.3 | 1 | 12 +1 | 9.9 | 18 | 34 | 9.8 | 26 | 38 | 39 |
| GN 114.2-10-50 | 10 | 50 | 3.3 | 1 | 12 +1 | 9.9 | 18 | 34 | 9.8 | 26 | 38 | 40 |
| GN 114.2-10-60 | 10 | 60 | 3.3 | 1 | 12 +1 | 9.9 | 18 | 34 | 9.8 | 26 | 38 | 46 |
| GN 114.2-12-25 | 12 | 25 | 3.8 | 1 | 14 +1 | 11.9 | 18 | 34 | 11.3 | 26 | 61 | 39 |
| GN 114.2-12-30 | 12 | 30 | 3.8 | 1 | 14 +1 | 11.9 | 18 | 34 | 11.3 | 26 | 61 | 43 |
| GN 114.2-12-35 | 12 | 35 | 3.8 | 1 | 14 +1 | 11.9 | 18 | 34 | 11.3 | 26 | 61 | 45 |
| GN 114.2-12-40 | 12 | 40 | 3.8 | 1 | 14 +1 | 11.9 | 18 | 34 | 11.3 | 26 | 61 | 50 |
| GN 114.2-12-45 | 12 | 45 | 3.8 | 1 | 14 +1 | 11.9 | 18 | 34 | 11.3 | 26 | 61 | 53 |
| GN 114.2-12-50 | 12 | 50 | 3.8 | 1 | 14 +1 | 11.9 | 18 | 34 | 11.3 | 26 | 61 | 60 |
| GN 114.2-12-60 | 12 | 60 | 3.8 | 1 | 14 +1 | 11.9 | 18 | 34 | 11.3 | 26 | 61 | 63 |
| GN 114.2-12-70 | 12 | 70 | 3.8 | 1 | 14 +1 | 11.9 | 18 | 34 | 11.3 | 26 | 61 | 72 |
| GN 114.2-12-80 | 12 | 80 | 3.8 | 1 | 14 +1 | 11.9 | 18 | 34 | 11.3 | 26 | 61 | 77 |
| GN 114.2-16-30 | 16 | 30 | 4.8 | 1.2 | 19 +1 | 15.9 | 22 | 40 | 14.2 | 32 | 113 | 79 |
| GN 114.2-16-35 | 16 | 35 | 4.8 | 1.2 | 19 +1 | 15.9 | 22 | 40 | 14.2 | 32 | 113 | 85 |
| GN 114.2-16-40 | 16 | 40 | 4.8 | 1.2 | 19 +1 | 15.9 | 22 | 40 | 14.2 | 32 | 113 | 92 |
| GN 114.2-16-45 | 16 | 45 | 4.8 | 1.2 | 19 +1 | 15.9 | 22 | 40 | 14.2 | 32 | 113 | 99 |
| GN 114.2-16-50 | 16 | 50 | 4.8 | 1.2 | 19 +1 | 15.9 | 22 | 40 | 14.2 | 32 | 113 | 107 |
| GN 114.2-16-60 | 16 | 60 | 4.8 | 1.2 | 19 +1 | 15.9 | 22 | 40 | 14.2 | 32 | 113 | 119 |
| GN 114.2-16-70 | 16 | 70 | 4.8 | 1.2 | 19 +1 | 15.9 | 22 | 40 | 14.2 | 32 | 113 | 133 |
| GN 114.2-16-80 | 16 | 80 | 4.8 | 1.2 | 19 +1 | 15.9 | 22 | 40 | 14.2 | 32 | 113 | 146 |
| GN 114.2-20-30 | 20 | 30 | 4.8 | 1.2 | 23 +1 | 19.8 | 25 | 40 | 14.8 | 33 | 187 | 118 |
| GN 114.2-20-35 | 20 | 35 | 4.8 | 1.2 | 23 +1 | 19.8 | 25 | 40 | 14.8 | 33 | 187 | 129 |
| GN 114.2-20-40 | 20 | 40 | 4.8 | 1.2 | 23 +1 | 19.8 | 25 | 40 | 14.8 | 33 | 187 | 139 |
| GN 114.2-20-45 | 20 | 45 | 4.8 | 1.2 | 23 +1 | 19.8 | 25 | 40 | 14.8 | 33 | 187 | 151 |
| GN 114.2-20-50 | 20 | 50 | 4.8 | 1.2 | 23 +1 | 19.8 | 25 | 40 | 14.8 | 33 | 187 | 162 |
| GN 114.2-20-60 | 20 | 60 | 4.8 | 1.2 | 23 +1 | 19.8 | 25 | 40 | 14.8 | 33 | 187 | 184 |
| GN 114.2-20-70 | 20 | 70 | 4.8 | 1.2 | 23 +1 | 19.8 | 25 | 40 | 14.8 | 33 | 187 | 207 |
| GN 114.2-20-80 | 20 | 80 | 4.8 | 1.2 | 23 +1 | 19.8 | 25 | 40 | 14.8 | 33 | 187 | 229 |



ELESA 和 GANTER 依法保留所有权利。
复制图纸时请注明出处。

# GN 114.3

## 不锈钢锁销

**塑料捏手，带轴向锁（棘爪）**

### 规格

捏手/按钮/滑块

- 塑料
- 耐受温度达 80 °C
- 捏手：黑灰色
- 按钮：红色

销
AISI 303 不锈钢

棘爪
AISI 304 不锈钢（金属板）

弹簧
AISI 301 不锈钢

### 信息

GN 114.3 不锈钢锁销适用于快速连接和固定各种夹具和紧固系统，尤其适用于需要反复拆卸和安装的场合。
矩形棘爪由不锈钢板制成，用于锁销轴向锁定。通过按压按钮，可收起棘爪，松开后弹簧压力使刺爪重新锁定。
上表中的负载值为理论剪切负载，仅供参考。该参考值不具约束性，不对用户的选择承担责任；并不构成一般意义的质保和使用场合要求。用户必须根据实际情况选择适合预期用途的产品。

- 锁销固定范围 （参见页 868）

### 附件

- 珠链 GN 111 （参见页 904）
- 不锈钢珠链 GN 111.5 （参见页 905）
- 挂缆 GN 111.2 （参见页 906）
- 螺旋挂缆 GN 111.4 （参见页 908）

### 技术信息

- 不锈钢特性 （参见页 A26）
- 塑料特性 （参见页 A2）

环孔（珠链）

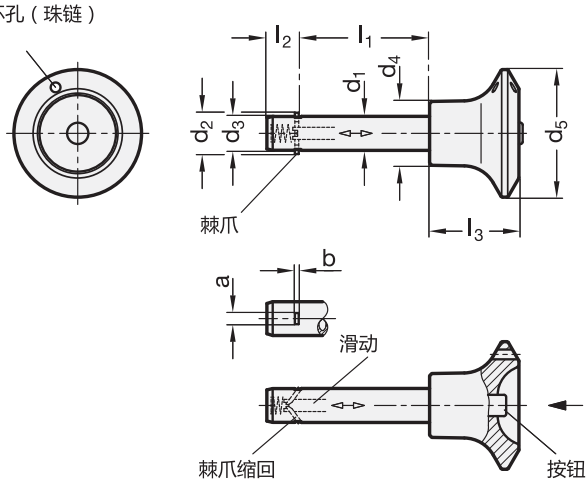


**应用示例**

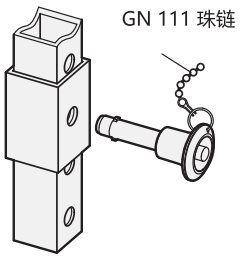






ELESA 和 GANTER 依法保留所有权利。
复制图纸时请注明出处。

# GN 114.3 | 不锈钢锁销

**GN 114.3** 不锈钢

| 型号 | d1 -0.1 | l1 +0.4 | a | b | d2 | d3 | d4 | d5 | l2 | l3 | 载荷 kN ≈ (双向剪切力) 参见技术信息 | ⚖ |
|---|---|---|---|---|---|---|---|---|---|---|---|---|
| GN 114.3-6-10 | 6 | 10 | 2.3 | 0.5 | 7.5 +0.5 | 5.9 | 15 | 30 | 7 | 21 | 17 | 12 |
| GN 114.3-6-12 | 6 | 12 | 2.3 | 0.5 | 7.5 +0.5 | 5.9 | 15 | 30 | 7 | 21 | 17 | 12 |
| GN 114.3-6-16 | 6 | 16 | 2.3 | 0.5 | 7.5 +0.5 | 5.9 | 15 | 30 | 7 | 21 | 17 | 13 |
| GN 114.3-6-20 | 6 | 20 | 2.3 | 0.5 | 7.5 +0.5 | 5.9 | 15 | 30 | 7 | 21 | 17 | 13 |
| GN 114.3-6-25 | 6 | 25 | 2.3 | 0.5 | 7.5 +0.5 | 5.9 | 15 | 30 | 7 | 21 | 17 | 14 |
| GN 114.3-6-30 | 6 | 30 | 2.3 | 0.5 | 7.5 +0.5 | 5.9 | 15 | 30 | 7 | 21 | 17 | 14 |
| GN 114.3-6-35 | 6 | 35 | 2.3 | 0.5 | 7.5 +0.5 | 5.9 | 15 | 30 | 7 | 21 | 17 | 16 |
| GN 114.3-6-40 | 6 | 40 | 2.3 | 0.5 | 7.5 +0.5 | 5.9 | 15 | 30 | 7 | 21 | 17 | 16 |
| GN 114.3-6-45 | 6 | 45 | 2.3 | 0.5 | 7.5 +0.5 | 5.9 | 15 | 30 | 7 | 21 | 17 | 17 |
| GN 114.3-6-50 | 6 | 50 | 2.3 | 0.5 | 7.5 +0.5 | 5.9 | 15 | 30 | 7 | 21 | 17 | 18 |
| GN 114.3-8-16 | 8 | 16 | 2.8 | 0.6 | 10 +0.5 | 7.9 | 15 | 30 | 8.4 | 21 | 35 | 16 |
| GN 114.3-8-20 | 8 | 20 | 2.8 | 0.6 | 10 +0.5 | 7.9 | 15 | 30 | 8.4 | 21 | 35 | 18 |
| GN 114.3-8-25 | 8 | 25 | 2.8 | 0.6 | 10 +0.5 | 7.9 | 15 | 30 | 8.4 | 21 | 35 | 19 |
| GN 114.3-8-30 | 8 | 30 | 2.8 | 0.6 | 10 +0.5 | 7.9 | 15 | 30 | 8.4 | 21 | 35 | 20 |
| GN 114.3-8-35 | 8 | 35 | 2.8 | 0.6 | 10 +0.5 | 7.9 | 15 | 30 | 8.4 | 21 | 35 | 20 |
| GN 114.3-8-40 | 8 | 40 | 2.8 | 0.6 | 10 +0.5 | 7.9 | 15 | 30 | 8.4 | 21 | 35 | 24 |
| GN 114.3-8-45 | 8 | 45 | 2.8 | 0.6 | 10 +0.5 | 7.9 | 15 | 30 | 8.4 | 21 | 35 | 26 |
| GN 114.3-8-50 | 8 | 50 | 2.8 | 0.6 | 10 +0.5 | 7.9 | 15 | 30 | 8.4 | 21 | 35 | 27 |
| GN 114.3-10-20 | 10 | 20 | 3.3 | 1 | 12 +1 | 9.9 | 18 | 34 | 9.8 | 26 | 47 | 27 |
| GN 114.3-10-25 | 10 | 25 | 3.3 | 1 | 12 +1 | 9.9 | 18 | 34 | 9.8 | 26 | 47 | 29 |
| GN 114.3-10-30 | 10 | 30 | 3.3 | 1 | 12 +1 | 9.9 | 18 | 34 | 9.8 | 26 | 47 | 31 |
| GN 114.3-10-35 | 10 | 35 | 3.3 | 1 | 12 +1 | 9.9 | 18 | 34 | 9.8 | 26 | 47 | 35 |
| GN 114.3-10-40 | 10 | 40 | 3.3 | 1 | 12 +1 | 9.9 | 18 | 34 | 9.8 | 26 | 47 | 36 |
| GN 114.3-10-45 | 10 | 45 | 3.3 | 1 | 12 +1 | 9.9 | 18 | 34 | 9.8 | 26 | 47 | 39 |
| GN 114.3-10-50 | 10 | 50 | 3.3 | 1 | 12 +1 | 9.9 | 18 | 34 | 9.8 | 26 | 47 | 41 |
| GN 114.3-10-60 | 10 | 60 | 3.3 | 1 | 12 +1 | 9.9 | 18 | 34 | 9.8 | 26 | 47 | 45 |
| GN 114.3-12-25 | 12 | 25 | 3.8 | 1 | 14 +1 | 11.9 | 18 | 34 | 11.3 | 26 | 75 | 38 |
| GN 114.3-12-30 | 12 | 30 | 3.8 | 1 | 14 +1 | 11.9 | 18 | 34 | 11.3 | 26 | 75 | 42 |
| GN 114.3-12-35 | 12 | 35 | 3.8 | 1 | 14 +1 | 11.9 | 18 | 34 | 11.3 | 26 | 75 | 45 |
| GN 114.3-12-40 | 12 | 40 | 3.8 | 1 | 14 +1 | 11.9 | 18 | 34 | 11.3 | 26 | 75 | 49 |
| GN 114.3-12-45 | 12 | 45 | 3.8 | 1 | 14 +1 | 11.9 | 18 | 34 | 11.3 | 26 | 75 | 53 |
| GN 114.3-12-50 | 12 | 50 | 3.8 | 1 | 14 +1 | 11.9 | 18 | 34 | 11.3 | 26 | 75 | 57 |
| GN 114.3-12-60 | 12 | 60 | 3.8 | 1 | 14 +1 | 11.9 | 18 | 34 | 11.3 | 26 | 75 | 63 |
| GN 114.3-12-70 | 12 | 70 | 3.8 | 1 | 14 +1 | 11.9 | 18 | 34 | 11.3 | 26 | 75 | 69 |
| GN 114.3-12-80 | 12 | 80 | 3.8 | 1 | 14 +1 | 11.9 | 18 | 34 | 11.3 | 26 | 75 | 80 |
| GN 114.3-16-30 | 16 | 30 | 4.8 | 1.2 | 19 +1 | 15.9 | 22 | 40 | 14.2 | 32 | 138 | 70 |
| GN 114.3-16-35 | 16 | 35 | 4.8 | 1.2 | 19 +1 | 15.9 | 22 | 40 | 14.2 | 32 | 138 | 85 |
| GN 114.3-16-40 | 16 | 40 | 4.8 | 1.2 | 19 +1 | 15.9 | 22 | 40 | 14.2 | 32 | 138 | 92 |
| GN 114.3-16-45 | 16 | 45 | 4.8 | 1.2 | 19 +1 | 15.9 | 22 | 40 | 14.2 | 32 | 138 | 99 |
| GN 114.3-16-50 | 16 | 50 | 4.8 | 1.2 | 19 +1 | 15.9 | 22 | 40 | 14.2 | 32 | 138 | 106 |
| GN 114.3-16-60 | 16 | 60 | 4.8 | 1.2 | 19 +1 | 15.9 | 22 | 40 | 14.2 | 32 | 138 | 119 |
| GN 114.3-16-70 | 16 | 70 | 4.8 | 1.2 | 19 +1 | 15.9 | 22 | 40 | 14.2 | 32 | 138 | 132 |
| GN 114.3-16-80 | 16 | 80 | 4.8 | 1.2 | 19 +1 | 15.9 | 22 | 40 | 14.2 | 32 | 138 | 145 |
| GN 114.3-20-30 | 20 | 30 | 4.8 | 1.2 | 23 +1 | 19.8 | 25 | 40 | 14.8 | 33 | 228 | 117 |
| GN 114.3-20-35 | 20 | 35 | 4.8 | 1.2 | 23 +1 | 19.8 | 25 | 40 | 14.8 | 33 | 228 | 128 |
| GN 114.3-20-40 | 20 | 40 | 4.8 | 1.2 | 23 +1 | 19.8 | 25 | 40 | 14.8 | 33 | 228 | 139 |
| GN 114.3-20-45 | 20 | 45 | 4.8 | 1.2 | 23 +1 | 19.8 | 25 | 40 | 14.8 | 33 | 228 | 151 |
| GN 114.3-20-50 | 20 | 50 | 4.8 | 1.2 | 23 +1 | 19.8 | 25 | 40 | 14.8 | 33 | 228 | 162 |
| GN 114.3-20-60 | 20 | 60 | 4.8 | 1.2 | 23 +1 | 19.8 | 25 | 40 | 14.8 | 33 | 228 | 185 |
| GN 114.3-20-70 | 20 | 70 | 4.8 | 1.2 | 23 +1 | 19.8 | 25 | 40 | 14.8 | 33 | 228 | 206 |
| GN 114.3-20-80 | 20 | 80 | 4.8 | 1.2 | 23 +1 | 19.8 | 25 | 40 | 14.8 | 33 | 228 | 229 |



ELESA 和 GANTER 依法保留所有权利。
复制图纸时请注明出处。

# GN 114.6

## 不锈钢锁销

**不锈钢捏手，带轴向锁（棘爪）**

### 规格

捏手/按钮/滑块
AISI 303 不锈钢

销
AISI 303 不锈钢

棘爪
AISI 304 不锈钢（金属板）

弹簧
AISI 301 不锈钢

### 信息

GN　114.6锁销适用于快速连接和固定各种夹具和紧固系统，尤其适用于需要反复拆卸和安装的场合。
矩形棘爪由不锈钢板制成，用于锁销轴向锁定。通过按压按钮，可收起棘爪，松开后弹簧压力使刺爪重新锁定。
上表中的负载值为理论剪切负载，仅供参考。该参考值不具约束性，不对用户的选择承担责任；并不构成一般意义的质保和使用场合要求。用户必须根据实际情况选择适合预期用途的产品。
- 锁销固定范围 (参见页 868)

### 附件

- 珠链 GN 111 (参见页904)
- 不锈钢珠链 GN 111.5 (参见页 905)
- 挂缆 GN 111.2 (参见页 906)
- 螺旋挂缆 GN 111.4 (参见页 908)

### 技术信息

- 不锈钢特性 (参见页 A26)
- 塑料特性 (参见页 A2)

环孔（珠链）

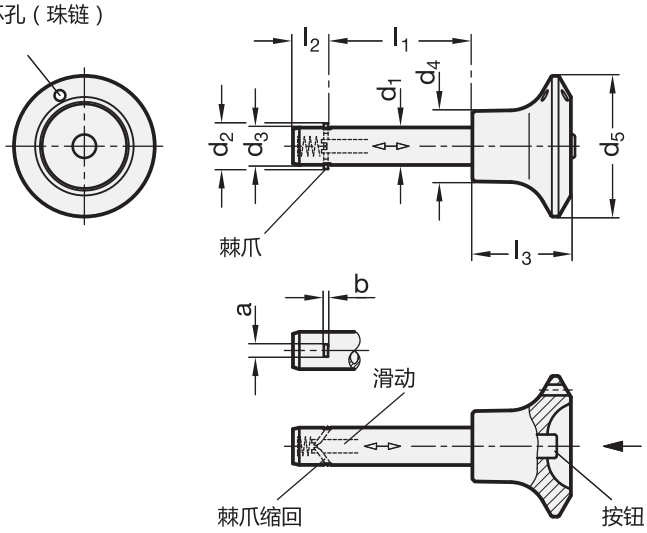


**应用示例**

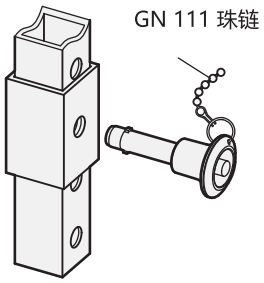




ELESA 和 GANTER 依法保留所有权利。
复制图纸时请注明出处。

# GN 114.6 | 不锈钢锁销

**GN 114.6** 不锈钢

| 型号 | d1 -0.1 | l1 +0.4 | a | b | d2 | d3 | d4 | d5 | l2 | l3 | 载荷 kN ≈ (双向剪切力) 参见技术信息 | ⚖ |
|---|---|---|---|---|---|---|---|---|---|---|---|---|
| GN 114.6-6-16 | 6 | 16 | 2.3 | 0.5 | 7.5 +0.5 | 5.9 | 12 | 25 | 7 | 20 | 17 | 33 |
| GN 114.6-6-20 | 6 | 20 | 2.3 | 0.5 | 7.5 +0.5 | 5.9 | 12 | 25 | 7 | 20 | 17 | 34 |
| GN 114.6-6-25 | 6 | 25 | 2.3 | 0.5 | 7.5 +0.5 | 5.9 | 12 | 25 | 7 | 20 | 17 | 35 |
| GN 114.6-6-30 | 6 | 30 | 2.3 | 0.5 | 7.5 +0.5 | 5.9 | 12 | 25 | 7 | 20 | 17 | 36 |
| GN 114.6-6-35 | 6 | 35 | 2.3 | 0.5 | 7.5 +0.5 | 5.9 | 12 | 25 | 7 | 20 | 17 | 37 |
| GN 114.6-6-40 | 6 | 40 | 2.3 | 0.5 | 7.5 +0.5 | 5.9 | 12 | 25 | 7 | 20 | 17 | 38 |
| GN 114.6-6-45 | 6 | 45 | 2.3 | 0.5 | 7.5 +0.5 | 5.9 | 12 | 25 | 7 | 20 | 17 | 40 |
| GN 114.6-6-50 | 6 | 50 | 2.3 | 0.5 | 7.5 +0.5 | 5.9 | 12 | 25 | 7 | 20 | 17 | 40 |
| GN 114.6-8-16 | 8 | 16 | 2.8 | 0.6 | 10 +0.5 | 7.9 | 15 | 30 | 8.4 | 21 | 35 | 53 |
| GN 114.6-8-20 | 8 | 20 | 2.8 | 0.6 | 10 +0.5 | 7.9 | 15 | 30 | 8.4 | 21 | 35 | 55 |
| GN 114.6-8-25 | 8 | 25 | 2.8 | 0.6 | 10 +0.5 | 7.9 | 15 | 30 | 8.4 | 21 | 35 | 57 |
| GN 114.6-8-30 | 8 | 30 | 2.8 | 0.6 | 10 +0.5 | 7.9 | 15 | 30 | 8.4 | 21 | 35 | 59 |
| GN 114.6-8-35 | 8 | 35 | 2.8 | 0.6 | 10 +0.5 | 7.9 | 15 | 30 | 8.4 | 21 | 35 | 60 |
| GN 114.6-8-40 | 8 | 40 | 2.8 | 0.6 | 10 +0.5 | 7.9 | 15 | 30 | 8.4 | 21 | 35 | 62 |
| GN 114.6-8-45 | 8 | 45 | 2.8 | 0.6 | 10 +0.5 | 7.9 | 15 | 30 | 8.4 | 21 | 35 | 65 |
| GN 114.6-8-50 | 8 | 50 | 2.8 | 0.6 | 10 +0.5 | 7.9 | 15 | 30 | 8.4 | 21 | 35 | 66 |
| GN 114.6-10-20 | 10 | 20 | 3.3 | 1 | 12 +1 | 9.9 | 18 | 34 | 9.8 | 26 | 47 | 87 |
| GN 114.6-10-25 | 10 | 25 | 3.3 | 1 | 12 +1 | 9.9 | 18 | 34 | 9.8 | 26 | 47 | 90 |
| GN 114.6-10-30 | 10 | 30 | 3.3 | 1 | 12 +1 | 9.9 | 18 | 34 | 9.8 | 26 | 47 | 93 |
| GN 114.6-10-35 | 10 | 35 | 3.3 | 1 | 12 +1 | 9.9 | 18 | 34 | 9.8 | 26 | 47 | 56 |
| GN 114.6-10-40 | 10 | 40 | 3.3 | 1 | 12 +1 | 9.9 | 18 | 34 | 9.8 | 26 | 47 | 99 |
| GN 114.6-10-45 | 10 | 45 | 3.3 | 1 | 12 +1 | 9.9 | 18 | 34 | 9.8 | 26 | 47 | 103 |
| GN 114.6-10-50 | 10 | 50 | 3.3 | 1 | 12 +1 | 9.9 | 18 | 34 | 9.8 | 26 | 47 | 106 |
| GN 114.6-10-60 | 10 | 60 | 3.3 | 1 | 12 +1 | 9.9 | 18 | 34 | 9.8 | 26 | 47 | 111 |
| GN 114.6-12-25 | 12 | 25 | 3.8 | 1 | 14 +1 | 11.9 | 18 | 34 | 11.3 | 26 | 75 | 99 |
| GN 114.6-12-30 | 12 | 30 | 3.8 | 1 | 14 +1 | 11.9 | 18 | 34 | 11.3 | 26 | 75 | 104 |
| GN 114.6-12-35 | 12 | 35 | 3.8 | 1 | 14 +1 | 11.9 | 18 | 34 | 11.3 | 26 | 75 | 109 |
| GN 114.6-12-40 | 12 | 40 | 3.8 | 1 | 14 +1 | 11.9 | 18 | 34 | 11.3 | 26 | 75 | 113 |
| GN 114.6-12-45 | 12 | 45 | 3.8 | 1 | 14 +1 | 11.9 | 18 | 34 | 11.3 | 26 | 75 | 117 |
| GN 114.6-12-50 | 12 | 50 | 3.8 | 1 | 14 +1 | 11.9 | 18 | 34 | 11.3 | 26 | 75 | 121 |
| GN 114.6-12-60 | 12 | 60 | 3.8 | 1 | 14 +1 | 11.9 | 18 | 34 | 11.3 | 26 | 75 | 124 |
| GN 114.6-12-70 | 12 | 70 | 3.8 | 1 | 14 +1 | 11.9 | 18 | 34 | 11.3 | 26 | 75 | 139 |
| GN 114.6-12-80 | 12 | 80 | 3.8 | 1 | 14 +1 | 11.9 | 18 | 34 | 11.3 | 26 | 75 | 146 |
| GN 114.6-16-30 | 16 | 30 | 4.8 | 1.2 | 19 +1 | 15.9 | 22 | 40 | 14.2 | 32 | 138 | 181 |
| GN 114.6-16-35 | 16 | 35 | 4.8 | 1.2 | 19 +1 | 15.9 | 22 | 40 | 14.2 | 32 | 138 | 188 |
| GN 114.6-16-40 | 16 | 40 | 4.8 | 1.2 | 19 +1 | 15.9 | 22 | 40 | 14.2 | 32 | 138 | 196 |
| GN 114.6-16-45 | 16 | 45 | 4.8 | 1.2 | 19 +1 | 15.9 | 22 | 40 | 14.2 | 32 | 138 | 203 |
| GN 114.6-16-50 | 16 | 50 | 4.8 | 1.2 | 19 +1 | 15.9 | 22 | 40 | 14.2 | 32 | 138 | 212 |
| GN 114.6-16-60 | 16 | 60 | 4.8 | 1.2 | 19 +1 | 15.9 | 22 | 40 | 14.2 | 32 | 138 | 226 |
| GN 114.6-16-70 | 16 | 70 | 4.8 | 1.2 | 19 +1 | 15.9 | 22 | 40 | 14.2 | 32 | 138 | 243 |
| GN 114.6-16-80 | 16 | 80 | 4.8 | 1.2 | 19 +1 | 15.9 | 22 | 40 | 14.2 | 32 | 138 | 258 |
| GN 114.6-20-30 | 20 | 30 | 4.8 | 1.2 | 23 +1 | 19.8 | 25 | 40 | 14.8 | 33 | 228 | 219 |
| GN 114.6-20-35 | 20 | 35 | 4.8 | 1.2 | 23 +1 | 19.8 | 25 | 40 | 14.8 | 33 | 228 | 229 |
| GN 114.6-20-40 | 20 | 40 | 4.8 | 1.2 | 23 +1 | 19.8 | 25 | 40 | 14.8 | 33 | 228 | 241 |
| GN 114.6-20-45 | 20 | 45 | 4.8 | 1.2 | 23 +1 | 19.8 | 25 | 40 | 14.8 | 33 | 228 | 256 |
| GN 114.6-20-50 | 20 | 50 | 4.8 | 1.2 | 23 +1 | 19.8 | 25 | 40 | 14.8 | 33 | 228 | 266 |
| GN 114.6-20-60 | 20 | 60 | 4.8 | 1.2 | 23 +1 | 19.8 | 25 | 40 | 14.8 | 33 | 228 | 293 |
| GN 114.6-20-70 | 20 | 70 | 4.8 | 1.2 | 23 +1 | 19.8 | 25 | 40 | 14.8 | 33 | 228 | 314 |
| GN 114.6-20-80 | 20 | 80 | 4.8 | 1.2 | 23 +1 | 19.8 | 25 | 40 | 14.8 | 33 | 228 | 330 |



ELESA 和 GANTER 依法保留所有权利。
复制图纸时请注明出处。

# GN 214.2

RoHS

## 锁销

**带轴向锁定(棘爪)**

### 规格

销
钢制
镀锌,蓝钝处理

棘爪
AISI 304 不锈钢金属板

拉环
AISI 301 不锈钢

按钮/滑块
塑料

- 耐受温度达 80 °C
- 红色按钮

弹簧
AISI 301 不锈钢

### 信息

GN 214.2 轴向锁销适用于快速连接和固定各种夹具和工装系统,尤其适用于需要反复拆卸和重新安装的场合。
矩形棘爪由不锈钢板制成,用于锁销轴向锁定。通过按压按钮,可收起棘爪,松开后弹簧压力使刺爪重新锁定。
带有可旋转拉环的款式是空间受限场合的理想选择。
上表中的负载值为理论剪切负载,仅供参考。该参考值不具约束性,不对用户的选择承担责任;并不构成一般意义的质保和使用场合要求。用户必须根据实际情况选择适合预期用途的产品。
- 锁销固定范围 (参见页 868)

### 附件

- 珠链 GN 111 (参见页 904)
- 不锈钢珠链 GN 111.5 (参见页 905)
- 挂缆 GN 111.2 (参见页 906)
- 螺旋挂缆 GN 111.4 (参见页 908)

### 技术信息

- 不锈钢特性 (参见页 A26)
- 塑料特性 (参见页 A2)

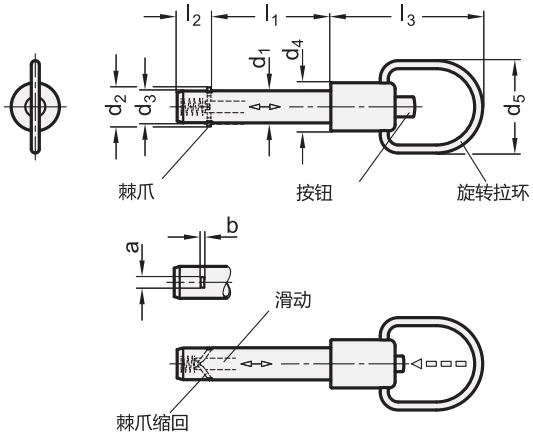


**应用示例**

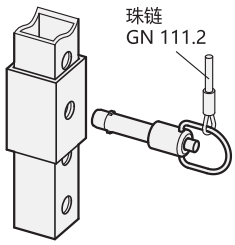




elesa+Ganter

ELESA 和 GANTER 依法保留所有权利。
复制图纸时请注明出处。

# GN 214.2 | 锁销

GN 214.2

| 型号 | d1 -0.1 | l1 +0.4 | a | b | d2 | d3 | d4 | d5 | l2 | l3 | 载荷 kN ≈ (双向剪切力) 参见技术信息 | ⚖ |
|---|---|---|---|---|---|---|---|---|---|---|---|---|
| GN 214.2-6-10 | 6 | 10 | 2.3 | 0.5 | 7.5 +0.5 | 5.9 | 12 | 23 | 7 | 38 | 14 | 18 |
| GN 214.2-6-12 | 6 | 12 | 2.3 | 0.5 | 7.5 +0.5 | 5.9 | 12 | 23 | 7 | 38 | 14 | 18 |
| GN 214.2-6-16 | 6 | 16 | 2.3 | 0.5 | 7.5 +0.5 | 5.9 | 12 | 23 | 7 | 38 | 14 | 18 |
| GN 214.2-6-20 | 6 | 20 | 2.3 | 0.5 | 7.5 +0.5 | 5.9 | 12 | 23 | 7 | 38 | 14 | 19 |
| GN 214.2-6-25 | 6 | 25 | 2.3 | 0.5 | 7.5 +0.5 | 5.9 | 12 | 23 | 7 | 38 | 14 | 20 |
| GN 214.2-6-30 | 6 | 30 | 2.3 | 0.5 | 7.5 +0.5 | 5.9 | 12 | 23 | 7 | 38 | 14 | 21 |
| GN 214.2-6-35 | 6 | 35 | 2.3 | 0.5 | 7.5 +0.5 | 5.9 | 12 | 23 | 7 | 38 | 14 | 22 |
| GN 214.2-6-40 | 6 | 40 | 2.3 | 0.5 | 7.5 +0.5 | 5.9 | 12 | 23 | 7 | 38 | 14 | 23 |
| GN 214.2-6-45 | 6 | 45 | 2.3 | 0.5 | 7.5 +0.5 | 5.9 | 12 | 23 | 7 | 38 | 14 | 23 |
| GN 214.2-6-50 | 6 | 50 | 2.3 | 0.5 | 7.5 +0.5 | 5.9 | 12 | 23 | 7 | 38 | 14 | 24 |
| GN 214.2-8-16 | 8 | 16 | 2.8 | 0.6 | 10 +0.5 | 7.9 | 12 | 23 | 8.4 | 38 | 28 | 21 |
| GN 214.2-8-20 | 8 | 20 | 2.8 | 0.6 | 10 +0.5 | 7.9 | 12 | 23 | 8.4 | 38 | 28 | 22 |
| GN 214.2-8-25 | 8 | 25 | 2.8 | 0.6 | 10 +0.5 | 7.9 | 12 | 23 | 8.4 | 38 | 28 | 24 |
| GN 214.2-8-30 | 8 | 30 | 2.8 | 0.6 | 10 +0.5 | 7.9 | 12 | 23 | 8.4 | 38 | 28 | 25 |
| GN 214.2-8-35 | 8 | 35 | 2.8 | 0.6 | 10 +0.5 | 7.9 | 12 | 23 | 8.4 | 38 | 28 | 27 |
| GN 214.2-8-40 | 8 | 40 | 2.8 | 0.6 | 10 +0.5 | 7.9 | 12 | 23 | 8.4 | 38 | 28 | 27 |
| GN 214.2-8-45 | 8 | 45 | 2.8 | 0.6 | 10 +0.5 | 7.9 | 12 | 23 | 8.4 | 38 | 28 | 29 |
| GN 214.2-8-50 | 8 | 50 | 2.8 | 0.6 | 10 +0.5 | 7.9 | 12 | 23 | 8.4 | 38 | 28 | 32 |
| GN 214.2-10-20 | 10 | 20 | 3.3 | 1 | 12 +1 | 9.9 | 16 | 28 | 9.8 | 42 | 38 | 41 |
| GN 214.2-10-25 | 10 | 25 | 3.3 | 1 | 12 +1 | 9.9 | 16 | 28 | 9.8 | 42 | 38 | 43 |
| GN 214.2-10-30 | 10 | 30 | 3.3 | 1 | 12 +1 | 9.9 | 16 | 28 | 9.8 | 42 | 38 | 45 |
| GN 214.2-10-35 | 10 | 35 | 3.3 | 1 | 12 +1 | 9.9 | 16 | 28 | 9.8 | 42 | 38 | 47 |
| GN 214.2-10-40 | 10 | 40 | 3.3 | 1 | 12 +1 | 9.9 | 16 | 28 | 9.8 | 42 | 38 | 50 |
| GN 214.2-10-45 | 10 | 45 | 3.3 | 1 | 12 +1 | 9.9 | 16 | 28 | 9.8 | 42 | 38 | 52 |
| GN 214.2-10-50 | 10 | 50 | 3.3 | 1 | 12 +1 | 9.9 | 16 | 28 | 9.8 | 42 | 38 | 54 |
| GN 214.2-10-60 | 10 | 60 | 3.3 | 1 | 12 +1 | 9.9 | 16 | 28 | 9.8 | 42 | 38 | 59 |
| GN 214.2-12-25 | 12 | 25 | 3.8 | 1 | 14 +1 | 11.9 | 16 | 28 | 11.3 | 42 | 61 | 52 |
| GN 214.2-12-30 | 12 | 30 | 3.8 | 1 | 14 +1 | 11.9 | 16 | 28 | 11.3 | 42 | 61 | 56 |
| GN 214.2-12-35 | 12 | 35 | 3.8 | 1 | 14 +1 | 11.9 | 16 | 28 | 11.3 | 42 | 61 | 60 |
| GN 214.2-12-40 | 12 | 40 | 3.8 | 1 | 14 +1 | 11.9 | 16 | 28 | 11.3 | 42 | 61 | 63 |
| GN 214.2-12-45 | 12 | 45 | 3.8 | 1 | 14 +1 | 11.9 | 16 | 28 | 11.3 | 42 | 61 | 67 |
| GN 214.2-12-50 | 12 | 50 | 3.8 | 1 | 14 +1 | 11.9 | 16 | 28 | 11.3 | 42 | 61 | 71 |
| GN 214.2-12-60 | 12 | 60 | 3.8 | 1 | 14 +1 | 11.9 | 16 | 28 | 11.3 | 42 | 61 | 77 |
| GN 214.2-12-70 | 12 | 70 | 3.8 | 1 | 14 +1 | 11.9 | 16 | 28 | 11.3 | 42 | 61 | 85 |
| GN 214.2-12-80 | 12 | 80 | 3.8 | 1 | 14 +1 | 11.9 | 16 | 28 | 11.3 | 42 | 61 | 93 |
| GN 214.2-16-30 | 16 | 30 | 4.8 | 1.2 | 19 +1 | 15.9 | 20 | 32 | 14.2 | 46.5 | 113 | 102 |
| GN 214.2-16-35 | 16 | 35 | 4.8 | 1.2 | 19 +1 | 15.9 | 20 | 32 | 14.2 | 46.5 | 113 | 109 |
| GN 214.2-16-40 | 16 | 40 | 4.8 | 1.2 | 19 +1 | 15.9 | 20 | 32 | 14.2 | 46.5 | 113 | 115 |
| GN 214.2-16-45 | 16 | 45 | 4.8 | 1.2 | 19 +1 | 15.9 | 20 | 32 | 14.2 | 46.5 | 113 | 121 |
| GN 214.2-16-50 | 16 | 50 | 4.8 | 1.2 | 19 +1 | 15.9 | 20 | 32 | 14.2 | 46.5 | 113 | 128 |
| GN 214.2-16-60 | 16 | 60 | 4.8 | 1.2 | 19 +1 | 15.9 | 20 | 32 | 14.2 | 46.5 | 113 | 142 |
| GN 214.2-16-70 | 16 | 70 | 4.8 | 1.2 | 19 +1 | 15.9 | 20 | 32 | 14.2 | 46.5 | 113 | 156 |
| GN 214.2-16-80 | 16 | 80 | 4.8 | 1.2 | 19 +1 | 15.9 | 20 | 32 | 14.2 | 46.5 | 113 | 169 |



ELESA 和 GANTER 依法保留所有权利。
复制图纸时请注明出处。

# GN 214.3

## 不锈钢锁销

**塑料滑块，带轴向锁（棘爪）**

### 规格

销
AISI 303 不锈钢

滑块/按钮
塑料
耐受温度达 80 °C
红色

棘爪
AISI 304 不锈钢金属板

拉环
AISI 301 不锈钢

弹簧
AISI 301 不锈钢

### 信息

GN 214.3径向锁销适用于快速连接和固定各种夹具和工装系统，尤其适用于需要反复拆卸和重新安装的场合。
矩形棘爪由不锈钢板制成，用于锁销轴向锁定。通过按压按钮，可收起棘爪，松开后弹簧压力使刺爪重新锁定。
带有可旋转拉环的款式是空间受限场合的理想选择。
上表中的负载值为理论剪切负载，仅供参考。该参考值不具约束性，不对用户的选择承担责任；并不构成一般意义的质保和使用场合要求。用户必须根据实际情况选择适合预期用途的产品。
- 锁销固定范围 （参见页 868）

### 附件

- 珠链 GN 111 （参见页 904）
- 不锈钢珠链 GN 111.5 （参见页 905）
- 挂缆 GN 111.2 （参见页 906）
- 螺旋挂缆 GN 111.4 （参见页 908）

### 技术信息

- 不锈钢特性 （参见页 A26）
- 塑料特性 （参见页 A2）

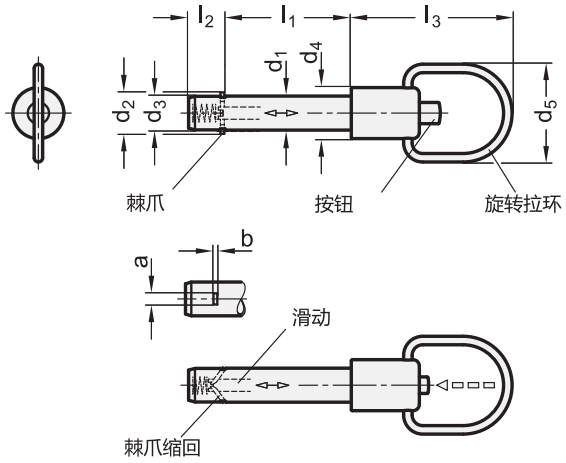


**应用示例**

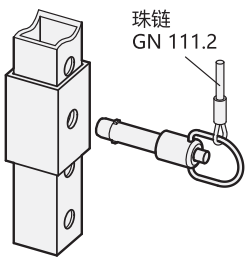




ELESA 和 GANTER 依法保留所有权利。
复制图纸时请注明出处。

# GN 214.3 | 不锈钢锁销



**GN 214.3** 不锈钢

| 型号 | $d_1$ -0.1 | $l_1$ +0.4 | a | b | $d_2$ | $d_3$ | $d_4$ | $d_5$ | $l_2$ | $l_3$ | 载荷 kN ≈ (双向剪切力) 参见技术信息 | ⚖ |
|---|---|---|---|---|---|---|---|---|---|---|---|---|
| GN 214.3-6-10 | 6 | 10 | 2.3 | 0.5 | 7.5 +0.5 | 5.9 | 12 | 23 | 7 | 38 | 17 | 18 |
| GN 214.3-6-12 | 6 | 12 | 2.3 | 0.5 | 7.5 +0.5 | 5.9 | 12 | 23 | 7 | 38 | 17 | 18 |
| GN 214.3-6-16 | 6 | 16 | 2.3 | 0.5 | 7.5 +0.5 | 5.9 | 12 | 23 | 7 | 38 | 17 | 18 |
| GN 214.3-6-20 | 6 | 20 | 2.3 | 0.5 | 7.5 +0.5 | 5.9 | 12 | 23 | 7 | 38 | 17 | 19 |
| GN 214.3-6-25 | 6 | 25 | 2.3 | 0.5 | 7.5 +0.5 | 5.9 | 12 | 23 | 7 | 38 | 17 | 20 |
| GN 214.3-6-30 | 6 | 30 | 2.3 | 0.5 | 7.5 +0.5 | 5.9 | 12 | 23 | 7 | 38 | 17 | 21 |
| GN 214.3-6-35 | 6 | 35 | 2.3 | 0.5 | 7.5 +0.5 | 5.9 | 12 | 23 | 7 | 38 | 17 | 21 |
| GN 214.3-6-40 | 6 | 40 | 2.3 | 0.5 | 7.5 +0.5 | 5.9 | 12 | 23 | 7 | 38 | 17 | 22 |
| GN 214.3-6-45 | 6 | 45 | 2.3 | 0.5 | 7.5 +0.5 | 5.9 | 12 | 23 | 7 | 38 | 17 | 23 |
| GN 214.3-6-50 | 6 | 50 | 2.3 | 0.5 | 7.5 +0.5 | 5.9 | 12 | 23 | 7 | 38 | 17 | 24 |
| GN 214.3-8-16 | 8 | 16 | 2.8 | 0.6 | 10 +0.5 | 7.9 | 12 | 23 | 8.4 | 38 | 35 | 21 |
| GN 214.3-8-20 | 8 | 20 | 2.8 | 0.6 | 10 +0.5 | 7.9 | 12 | 23 | 8.4 | 38 | 35 | 22 |
| GN 214.3-8-25 | 8 | 25 | 2.8 | 0.6 | 10 +0.5 | 7.9 | 12 | 23 | 8.4 | 38 | 35 | 24 |
| GN 214.3-8-30 | 8 | 30 | 2.8 | 0.6 | 10 +0.5 | 7.9 | 12 | 23 | 8.4 | 38 | 35 | 25 |
| GN 214.3-8-35 | 8 | 35 | 2.8 | 0.6 | 10 +0.5 | 7.9 | 12 | 23 | 8.4 | 38 | 35 | 27 |
| GN 214.3-8-40 | 8 | 40 | 2.8 | 0.6 | 10 +0.5 | 7.9 | 12 | 23 | 8.4 | 38 | 35 | 29 |
| GN 214.3-8-45 | 8 | 45 | 2.8 | 0.6 | 10 +0.5 | 7.9 | 12 | 23 | 8.4 | 38 | 35 | 31 |
| GN 214.3-8-50 | 8 | 50 | 2.8 | 0.6 | 10 +0.5 | 7.9 | 12 | 23 | 8.4 | 38 | 35 | 32 |
| GN 214.3-10-20 | 10 | 20 | 3.3 | 1 | 12 +1 | 9.9 | 16 | 28 | 9.8 | 42 | 47 | 39 |
| GN 214.3-10-25 | 10 | 25 | 3.3 | 1 | 12 +1 | 9.9 | 16 | 28 | 9.8 | 42 | 47 | 42 |
| GN 214.3-10-30 | 10 | 30 | 3.3 | 1 | 12 +1 | 9.9 | 16 | 28 | 9.8 | 42 | 47 | 45 |
| GN 214.3-10-35 | 10 | 35 | 3.3 | 1 | 12 +1 | 9.9 | 16 | 28 | 9.8 | 42 | 47 | 47 |
| GN 214.3-10-40 | 10 | 40 | 3.3 | 1 | 12 +1 | 9.9 | 16 | 28 | 9.8 | 42 | 47 | 50 |
| GN 214.3-10-45 | 10 | 45 | 3.3 | 1 | 12 +1 | 9.9 | 16 | 28 | 9.8 | 42 | 47 | 52 |
| GN 214.3-10-50 | 10 | 50 | 3.3 | 1 | 12 +1 | 9.9 | 16 | 28 | 9.8 | 42 | 47 | 54 |
| GN 214.3-10-60 | 10 | 60 | 3.3 | 1 | 12 +1 | 9.9 | 16 | 28 | 9.8 | 42 | 47 | 59 |
| GN 214.3-12-25 | 12 | 25 | 3.8 | 1 | 14 +1 | 11.9 | 16 | 28 | 11.3 | 42 | 75 | 53 |
| GN 214.3-12-30 | 12 | 30 | 3.8 | 1 | 14 +1 | 11.9 | 16 | 28 | 11.3 | 42 | 75 | 55 |
| GN 214.3-12-35 | 12 | 35 | 3.8 | 1 | 14 +1 | 11.9 | 16 | 28 | 11.3 | 42 | 75 | 59 |
| GN 214.3-12-40 | 12 | 40 | 3.8 | 1 | 14 +1 | 11.9 | 16 | 28 | 11.3 | 42 | 75 | 62 |
| GN 214.3-12-45 | 12 | 45 | 3.8 | 1 | 14 +1 | 11.9 | 16 | 28 | 11.3 | 42 | 75 | 67 |
| GN 214.3-12-50 | 12 | 50 | 3.8 | 1 | 14 +1 | 11.9 | 16 | 28 | 11.3 | 42 | 75 | 70 |
| GN 214.3-12-60 | 12 | 60 | 3.8 | 1 | 14 +1 | 11.9 | 16 | 28 | 11.3 | 42 | 75 | 77 |
| GN 214.3-12-70 | 12 | 70 | 3.8 | 1 | 14 +1 | 11.9 | 16 | 28 | 11.3 | 42 | 75 | 84 |
| GN 214.3-12-80 | 12 | 80 | 3.8 | 1 | 14 +1 | 11.9 | 16 | 28 | 11.3 | 42 | 75 | 91 |
| GN 214.3-16-30 | 16 | 30 | 4.8 | 1.2 | 19 +1 | 15.9 | 20 | 32 | 14.2 | 46.5 | 138 | 102 |
| GN 214.3-16-35 | 16 | 35 | 4.8 | 1.2 | 19 +1 | 15.9 | 20 | 32 | 14.2 | 46.5 | 138 | 109 |
| GN 214.3-16-40 | 16 | 40 | 4.8 | 1.2 | 19 +1 | 15.9 | 20 | 32 | 14.2 | 46.5 | 138 | 116 |
| GN 214.3-16-45 | 16 | 45 | 4.8 | 1.2 | 19 +1 | 15.9 | 20 | 32 | 14.2 | 46.5 | 138 | 122 |
| GN 214.3-16-50 | 16 | 50 | 4.8 | 1.2 | 19 +1 | 15.9 | 20 | 32 | 14.2 | 46.5 | 138 | 129 |
| GN 214.3-16-60 | 16 | 60 | 4.8 | 1.2 | 19 +1 | 15.9 | 20 | 32 | 14.2 | 46.5 | 138 | 143 |
| GN 214.3-16-70 | 16 | 70 | 4.8 | 1.2 | 19 +1 | 15.9 | 20 | 32 | 14.2 | 46.5 | 138 | 155 |
| GN 214.3-16-80 | 16 | 80 | 4.8 | 1.2 | 19 +1 | 15.9 | 20 | 32 | 14.2 | 46.5 | 138 | 168 |

ELESA 和 GANTER 依法保留所有权利。
复制图纸时请注明出处。

# GN 214.6

## 不锈钢锁销

**不锈钢滑块，带轴向锁（棘爪）**

### 规格

销
AISI 303 不锈钢

滑块/按钮
AISI 303 不锈钢

棘爪
AISI 304 不锈钢金属板

拉环
AISI 301 不锈钢

弹簧
AISI 301 不锈钢

### 信息

不锈钢-轴向锁销 GN 214.6 锁销适用于快速连接和固定各种夹具和工装系统，尤其适用于需要反复拆卸和重新安装的场合。
矩形棘爪由不锈钢板制成，用于锁销轴向锁定。通过按压按钮，可收起棘爪，松开后弹簧压力使刺爪重新锁定。
带有可旋转拉环的款式是空间受限场合的理想选择。
上表中的负载值为理论剪切负载，仅供参考。该参考值不具约束性，不对用户的选择承担责任；并不构成一般意义的质保和使用场合要求。用户必须根据实际情况选择适合预期用途的产品。
- 锁销固定范围 （参见页 868）

### 附件

- 珠链 GN 111 （参见页 904）
- 不锈钢珠链 GN 111.5 （参见页 905）
- 挂缆 GN 111.2 （参见页 906）
- 螺旋挂缆 GN 111.4 （参见页 908）

### 技术信息

- 不锈钢特性 （参见页 A26）

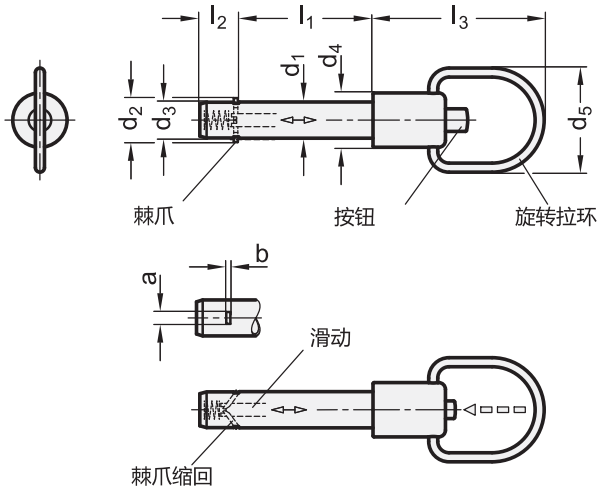


**应用示例**

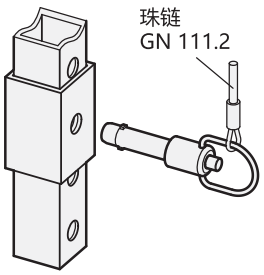




ELESA 和 GANTER 依法保留所有权利。
复制图纸时请注明出处。

# GN 214.6 | 不锈钢锁销



**GN 214.6** 不锈钢

| 型号 | $d_1$ -0.1 | $l_1$ +0.4 | a | b | $d_2$ | $d_3$ | $d_4$ | $d_5$ | $l_2$ | $l_3$ | 载荷 kN ≈ (双向剪切力) 参见技术信息 | ⚖ |
|---|---|---|---|---|---|---|---|---|---|---|---|---|
| GN 214.6-6-16 | 6 | 16 | 2.3 | 0.5 | 7.5 +0.5 | 5.9 | 12 | 23 | 7 | 38 | 17 | 20 |
| GN 214.6-6-20 | 6 | 20 | 2.3 | 0.5 | 7.5 +0.5 | 5.9 | 12 | 23 | 7 | 38 | 17 | 21 |
| GN 214.6-6-25 | 6 | 25 | 2.3 | 0.5 | 7.5 +0.5 | 5.9 | 12 | 23 | 7 | 38 | 17 | 22 |
| GN 214.6-6-30 | 6 | 30 | 2.3 | 0.5 | 7.5 +0.5 | 5.9 | 12 | 23 | 7 | 38 | 17 | 23 |
| GN 214.6-6-35 | 6 | 35 | 2.3 | 0.5 | 7.5 +0.5 | 5.9 | 12 | 23 | 7 | 38 | 17 | 24 |
| GN 214.6-6-40 | 6 | 40 | 2.3 | 0.5 | 7.5 +0.5 | 5.9 | 12 | 23 | 7 | 38 | 17 | 25 |
| GN 214.6-6-45 | 6 | 45 | 2.3 | 0.5 | 7.5 +0.5 | 5.9 | 12 | 23 | 7 | 38 | 17 | 26 |
| GN 214.6-6-50 | 6 | 50 | 2.3 | 0.5 | 7.5 +0.5 | 5.9 | 12 | 23 | 7 | 38 | 17 | 27 |
| GN 214.6-8-16 | 8 | 16 | 2.8 | 0.6 | 10 +0.5 | 7.9 | 12 | 23 | 8.4 | 38 | 35 | 23 |
| GN 214.6-8-20 | 8 | 20 | 2.8 | 0.6 | 10 +0.5 | 7.9 | 12 | 23 | 8.4 | 38 | 35 | 25 |
| GN 214.6-8-25 | 8 | 25 | 2.8 | 0.6 | 10 +0.5 | 7.9 | 12 | 23 | 8.4 | 38 | 35 | 27 |
| GN 214.6-8-30 | 8 | 30 | 2.8 | 0.6 | 10 +0.5 | 7.9 | 12 | 23 | 8.4 | 38 | 35 | 29 |
| GN 214.6-8-35 | 8 | 35 | 2.8 | 0.6 | 10 +0.5 | 7.9 | 12 | 23 | 8.4 | 38 | 35 | 30 |
| GN 214.6-8-40 | 8 | 40 | 2.8 | 0.6 | 10 +0.5 | 7.9 | 12 | 23 | 8.4 | 38 | 35 | 32 |
| GN 214.6-8-45 | 8 | 45 | 2.8 | 0.6 | 10 +0.5 | 7.9 | 12 | 23 | 8.4 | 38 | 35 | 34 |
| GN 214.6-8-50 | 8 | 50 | 2.8 | 0.6 | 10 +0.5 | 7.9 | 12 | 23 | 8.4 | 38 | 35 | 36 |
| GN 214.6-10-20 | 10 | 20 | 3.3 | 1 | 12 +1 | 9.9 | 16 | 28 | 9.8 | 42 | 47 | 49 |
| GN 214.6-10-25 | 10 | 25 | 3.3 | 1 | 12 +1 | 9.9 | 16 | 28 | 9.8 | 42 | 47 | 52 |
| GN 214.6-10-30 | 10 | 30 | 3.3 | 1 | 12 +1 | 9.9 | 16 | 28 | 9.8 | 42 | 47 | 55 |
| GN 214.6-10-35 | 10 | 35 | 3.3 | 1 | 12 +1 | 9.9 | 16 | 28 | 9.8 | 42 | 47 | 58 |
| GN 214.6-10-40 | 10 | 40 | 3.3 | 1 | 12 +1 | 9.9 | 16 | 28 | 9.8 | 42 | 47 | 60 |
| GN 214.6-10-45 | 10 | 45 | 3.3 | 1 | 12 +1 | 9.9 | 16 | 28 | 9.8 | 42 | 47 | 63 |
| GN 214.6-10-50 | 10 | 50 | 3.3 | 1 | 12 +1 | 9.9 | 16 | 28 | 9.8 | 42 | 47 | 66 |
| GN 214.6-10-60 | 10 | 60 | 3.3 | 1 | 12 +1 | 9.9 | 16 | 28 | 9.8 | 42 | 47 | 74 |
| GN 214.6-12-25 | 12 | 25 | 3.8 | 1 | 14 +1 | 11.9 | 16 | 28 | 11.3 | 42 | 75 | 61 |
| GN 214.6-12-30 | 12 | 30 | 3.8 | 1 | 14 +1 | 11.9 | 16 | 28 | 11.3 | 42 | 75 | 65 |
| GN 214.6-12-35 | 12 | 35 | 3.8 | 1 | 14 +1 | 11.9 | 16 | 28 | 11.3 | 42 | 75 | 69 |
| GN 214.6-12-40 | 12 | 40 | 3.8 | 1 | 14 +1 | 11.9 | 16 | 28 | 11.3 | 42 | 75 | 73 |
| GN 214.6-12-45 | 12 | 45 | 3.8 | 1 | 14 +1 | 11.9 | 16 | 28 | 11.3 | 42 | 75 | 78 |
| GN 214.6-12-50 | 12 | 50 | 3.8 | 1 | 14 +1 | 11.9 | 16 | 28 | 11.3 | 42 | 75 | 82 |
| GN 214.6-12-60 | 12 | 60 | 3.8 | 1 | 14 +1 | 11.9 | 16 | 28 | 11.3 | 42 | 75 | 90 |
| GN 214.6-12-70 | 12 | 70 | 3.8 | 1 | 14 +1 | 11.9 | 16 | 28 | 11.3 | 42 | 75 | 99 |
| GN 214.6-12-80 | 12 | 80 | 3.8 | 1 | 14 +1 | 11.9 | 16 | 28 | 11.3 | 42 | 75 | 107 |
| GN 214.6-16-30 | 16 | 30 | 4.8 | 1.2 | 19 +1 | 15.9 | 20 | 32 | 14.2 | 46.5 | 138 | 119 |
| GN 214.6-16-35 | 16 | 35 | 4.8 | 1.2 | 19 +1 | 15.9 | 20 | 32 | 14.2 | 46.5 | 138 | 128 |
| GN 214.6-16-40 | 16 | 40 | 4.8 | 1.2 | 19 +1 | 15.9 | 20 | 32 | 14.2 | 46.5 | 138 | 135 |
| GN 214.6-16-45 | 16 | 45 | 4.8 | 1.2 | 19 +1 | 15.9 | 20 | 32 | 14.2 | 46.5 | 138 | 142 |
| GN 214.6-16-50 | 16 | 50 | 4.8 | 1.2 | 19 +1 | 15.9 | 20 | 32 | 14.2 | 46.5 | 138 | 150 |
| GN 214.6-16-60 | 16 | 60 | 4.8 | 1.2 | 19 +1 | 15.9 | 20 | 32 | 14.2 | 46.5 | 138 | 165 |
| GN 214.6-16-70 | 16 | 70 | 4.8 | 1.2 | 19 +1 | 15.9 | 20 | 32 | 14.2 | 46.5 | 138 | 183 |
| GN 214.6-16-80 | 16 | 80 | 4.8 | 1.2 | 19 +1 | 15.9 | 20 | 32 | 14.2 | 46.5 | 138 | 197 |

ELESA 和 GANTER 依法保留所有权利。
复制图纸时请注明出处。

# GN 113.1

## 不锈钢滚珠锁销

**带紧固长度补偿**

### 规格

销
AISI 303 不锈钢

手柄
塑料 (聚酰胺PA)

- 黑灰色/红色
- 耐受温度达 80 °C

滚珠
AISI 420C 不锈钢

弹簧
AISI 631 不锈钢

### 信息

GN113.1型滚珠锁销可用于快速和固定夹紧薄型零件的场合，特别适用于需要频繁夹紧及松开的场合。在焊接过程中通常可使用此类锁销，来调整及夹紧焊接金属板。
通过按压弹簧式按钮，销向前移动 $l_2$ 长度的距离，同时松开两颗滚珠。
- 锁销固定范围 (参见页 868)

### 附件

- 珠链 GN 111 (参见页 904)
- 不锈钢珠链 GN 111.5 (参见页 905)
- 挂缆 GN 111.2 (参见页 906)
- 螺旋挂缆 GN 111.4 (参见页 908)

### 技术信息

- 不锈钢特性 (参见页 A26)
- 塑料特性 (参见页 A2)

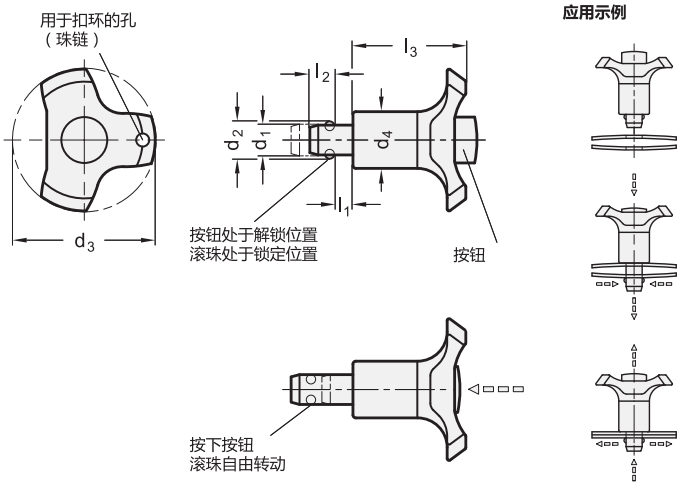


**GN 113.1** 不锈钢

| 型号 | d1 -0.04/-0.08 | l1 最大 | l1 最小 | d2 | d3 | d4 | l2 | l3 | 定位孔 H11 | 夹紧力 最大N≈ | ⚖ |
|---|---|---|---|---|---|---|---|---|---|---|---|
| GN 113.1-6-0 | 6 | 5 | 0 | 7 | 38 | 17.5 | 5 | 30 | 6 | 16 | 16 |
| GN 113.1-6-5 | 6 | 10 | 5 | 7 | 38 | 17.5 | 5 | 30 | 6 | 18 | 23 |
| GN 113.1-8-0 | 8 | 5 | 0 | 9.5 | 38 | 17.5 | 6.5 | 30 | 8 | 16 | 19 |
| GN 113.1-8-5 | 8 | 10 | 5 | 9.5 | 38 | 17.5 | 6.5 | 30 | 8 | 18 | 20 |
| GN 113.1-10-0 | 10 | 5 | 0 | 12 | 47 | 23 | 8.7 | 36 | 10 | 21 | 38 |
| GN 113.1-10-5 | 10 | 10 | 5 | 12 | 47 | 23 | 8.7 | 36 | 10 | 23 | 39 |
| GN 113.1-12-0 | 12 | 5 | 0 | 14 | 47 | 23 | 9.4 | 36 | 12 | 21 | 42 |
| GN 113.1-12-5 | 12 | 10 | 5 | 14 | 47 | 23 | 9.4 | 36 | 12 | 23 | 44 |



ELESA 和 GANTER 依法保留所有权利。
复制图纸时请注明出处。

# GN 124.2

## 不锈钢锁销

**带轴向锁(珠链)**

### 规格

销
AISI 303 不锈钢

捏手
塑料高科技聚合体(聚酰胺PA)

- 黑灰色
- 耐受温度达 80 °C

滚珠
AISI 420C 不锈钢

弹簧
AISI 631 不锈钢

### 信息

不锈钢GN 124.2轴向锁销适用于快速连接和固定各种夹具和工装系统。锁珠由压力弹簧固定到位，因而并未刚性锁定。螺栓可快捷地插入并从定位孔取出。
螺栓截面的额定剪切力仅为理论指导值，不构成任何保证。其不构成一般质保及条件。使用者必须根据具体情况决定产品是否适合其设计的用途。
该标准取代了过去的 GN 124 不锈钢锁销。
- 锁销固定范围 (参见页 868)

### 附件

- 不锈钢珠链 GN 111.5 (参见页 905)
- 挂缆 GN 111.2 (参见页 906)

### 技术信息

- 不锈钢特性 (参见页 A26)
- 塑料特性 (参见页 A2)

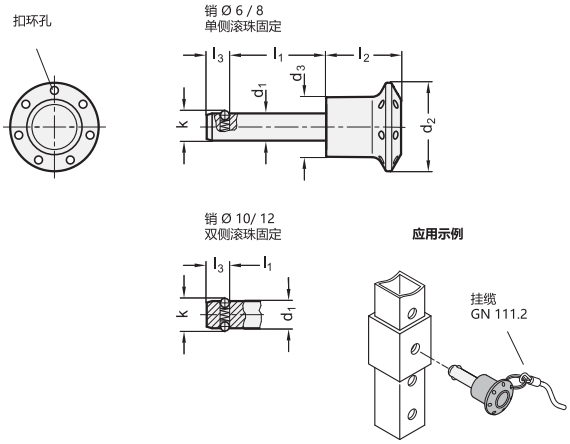


**GN 124.2** 不锈钢

| 型号 | d1 -0.04/-0.08 | l1 | d2 | d3 | k | l2 | l3 | 定位孔 | 轴向支持力 N ≈ | 载荷 kN ≈ (双向剪切力) 根据 DIN 50141 | ⚖ |
|---|---|---|---|---|---|---|---|---|---|---|---|
| GN 124.2-6-10 | 6 | 10 | 26 | 17.5 | 6.5 | 22 | 5 | 6 | 8 | 22 | 13 |
| GN 124.2-6-15 | 6 | 15 | 26 | 17.5 | 6.5 | 22 | 5 | 6 | 8 | 22 | 15 |
| GN 124.2-6-20 | 6 | 20 | 26 | 17.5 | 6.5 | 22 | 5 | 6 | 8 | 22 | 16 |
| GN 124.2-6-25 | 6 | 25 | 26 | 17.5 | 6.5 | 22 | 5 | 6 | 8 | 22 | 16 |
| GN 124.2-6-30 | 6 | 30 | 26 | 17.5 | 6.5 | 22 | 5 | 6 | 8 | 22 | 19 |
| GN 124.2-6-50 | 6 | 50 | 26 | 17.5 | 6.5 | 22 | 5 | 6 | 8 | 22 | 19 |
| GN 124.2-8-15 | 8 | 15 | 26 | 17.5 | 8.7 | 22 | 6.3 | 8 | 15 | 40 | 19 |
| GN 124.2-8-20 | 8 | 20 | 26 | 17.5 | 8.7 | 22 | 6.3 | 8 | 15 | 40 | 19 |
| GN 124.2-8-25 | 8 | 25 | 26 | 17.5 | 8.7 | 22 | 6.3 | 8 | 15 | 40 | 20 |
| GN 124.2-8-30 | 8 | 30 | 26 | 17.5 | 8.7 | 22 | 6.3 | 8 | 15 | 40 | 25 |
| GN 124.2-8-50 | 8 | 50 | 26 | 17.5 | 8.7 | 22 | 6.3 | 8 | 15 | 40 | 33 |
| GN 124.2-10-15 | 10 | 15 | 34 | 23 | 12 | 28.5 | 8.7 | 10 | 30 | 62 | 39 |
| GN 124.2-10-20 | 10 | 20 | 34 | 23 | 12 | 28.5 | 8.7 | 10 | 30 | 62 | 42 |
| GN 124.2-10-25 | 10 | 25 | 34 | 23 | 12 | 28.5 | 8.7 | 10 | 30 | 62 | 45 |
| GN 124.2-10-30 | 10 | 30 | 34 | 23 | 12 | 28.5 | 8.7 | 10 | 30 | 62 | 48 |
| GN 124.2-10-50 | 10 | 50 | 34 | 23 | 12 | 28.5 | 8.7 | 10 | 30 | 62 | 59 |
| GN 124.2-12-20 | 12 | 20 | 34 | 23 | 14.5 | 28.5 | 9.5 | 12 | 32 | 90 | 51 |
| GN 124.2-12-30 | 12 | 30 | 34 | 23 | 14.5 | 28.5 | 9.5 | 12 | 32 | 90 | 59 |
| GN 124.2-12-40 | 12 | 40 | 34 | 23 | 14.5 | 28.5 | 9.5 | 12 | 32 | 90 | 68 |
| GN 124.2-12-50 | 12 | 50 | 34 | 23 | 14.5 | 28.5 | 9.5 | 12 | 32 | 90 | 75 |



ELESA 和 GANTER 依法保留所有权利。
复制图纸时请注明出处。

# GN 124.1

## 不锈钢锁销

**带轴向锁定(磁性)**

### 规格

销
AISI 303 不锈钢

捏手
高科技聚合体 (Polyamdie PA)

- 黑灰色
- 耐受温度达 80 °C

固定磁体
钕铁硼

### 信息

不锈钢GN 124.1 锁销适用于快速连接和固定各种夹具和工装系统。
将钕磁体嵌入螺栓底面并沿嵌入位置轴向固定螺栓，在垂直定位孔的高质量表面可促进磁流通，以产生优良的轴向系留力。
螺栓截面的额定剪切力仅为理论指导值，不构成任何保证。其不构成一般质保及条件。使用者必须根据具体情况决定产品是否适合其设计的用途。
- 锁销固定范围 (参见页 868)

### 附件

- 珠链 GN 111 (参见页 904)
- 不锈钢珠链 GN 111.5 (参见页 905)
- 挂缆 GN 111.2 (参见页 906)
- 螺旋挂缆 GN 111.4 (参见页 908)

### 技术信息

- 不锈钢特性 (参见页 A26)
- 塑料特性 (参见页 A2)





ELESA 和 GANTER 依法保留所有权利。
复制图纸时请注明出处。

# GN 124.1 | 不锈钢锁销

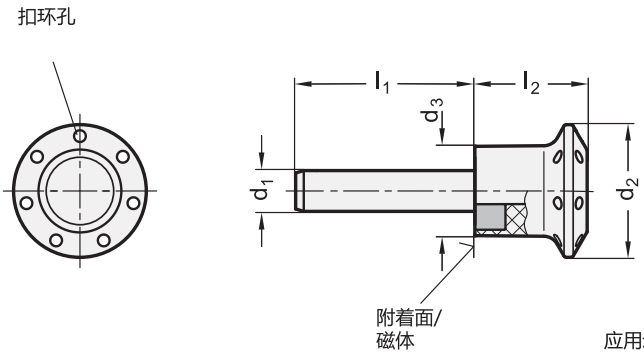


应用示例

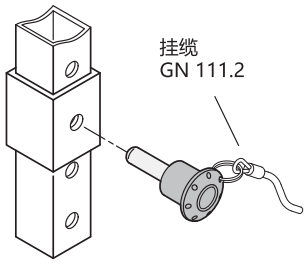


**GN 124.1** 不锈钢

| 型号 | d1 -0.04/-0.08 | l1 | d2 | d3 | l2 | 定位孔 | 轴向支持力 N ≈ | 载荷 kN ≈ (双向剪切力) 根据 DIN 50141 | ⚖ |
|---|---|---|---|---|---|---|---|---|---|
| GN 124.1-6-12 | 6 | 12 | 26 | 17.5 | 22 | 6 | 65 | 22 | 13 |
| GN 124.1-6-17 | 6 | 17 | 26 | 17.5 | 22 | 6 | 65 | 22 | 19 |
| GN 124.1-6-22 | 6 | 22 | 26 | 17.5 | 22 | 6 | 65 | 22 | 20 |
| GN 124.1-6-27 | 6 | 27 | 26 | 17.5 | 22 | 6 | 65 | 22 | 21 |
| GN 124.1-6-32 | 6 | 32 | 26 | 17.5 | 22 | 6 | 65 | 22 | 22 |
| GN 124.1-6-42 | 6 | 42 | 26 | 17.5 | 22 | 6 | 65 | 22 | 24 |
| GN 124.1-6-52 | 6 | 52 | 26 | 17.5 | 22 | 6 | 65 | 22 | 27 |
| GN 124.1-8-17 | 8 | 17 | 26 | 17.5 | 22 | 8 | 45 | 40 | 24 |
| GN 124.1-8-22 | 8 | 22 | 26 | 17.5 | 22 | 8 | 45 | 40 | 24 |
| GN 124.1-8-27 | 8 | 27 | 26 | 17.5 | 22 | 8 | 45 | 40 | 25 |
| GN 124.1-8-32 | 8 | 32 | 26 | 17.5 | 22 | 8 | 45 | 40 | 27 |
| GN 124.1-8-42 | 8 | 42 | 26 | 17.5 | 22 | 8 | 45 | 40 | 31 |
| GN 124.1-8-52 | 8 | 52 | 26 | 17.5 | 22 | 8 | 45 | 40 | 35 |
| GN 124.1-8-62 | 8 | 62 | 26 | 17.5 | 22 | 8 | 45 | 40 | 38 |
| GN 124.1-10-18 | 10 | 18 | 34 | 23 | 28.5 | 10 | 95 | 62 | 43 |
| GN 124.1-10-23 | 10 | 23 | 34 | 23 | 28.5 | 10 | 95 | 62 | 46 |
| GN 124.1-10-28 | 10 | 28 | 34 | 23 | 28.5 | 10 | 95 | 62 | 49 |
| GN 124.1-10-33 | 10 | 33 | 34 | 23 | 28.5 | 10 | 95 | 62 | 52 |
| GN 124.1-10-43 | 10 | 43 | 34 | 23 | 28.5 | 10 | 95 | 62 | 58 |
| GN 124.1-10-53 | 10 | 53 | 34 | 23 | 28.5 | 10 | 95 | 62 | 64 |
| GN 124.1-10-63 | 10 | 63 | 34 | 23 | 28.5 | 10 | 95 | 62 | 71 |
| GN 124.1-12-23 | 12 | 23 | 34 | 23 | 28.5 | 12 | 75 | 90 | 52 |
| GN 124.1-12-33 | 12 | 33 | 34 | 23 | 28.5 | 12 | 75 | 90 | 61 |
| GN 124.1-12-43 | 12 | 43 | 34 | 23 | 28.5 | 12 | 75 | 90 | 70 |
| GN 124.1-12-53 | 12 | 53 | 34 | 23 | 28.5 | 12 | 75 | 90 | 78 |
| GN 124.1-12-63 | 12 | 63 | 34 | 23 | 28.5 | 12 | 75 | 90 | 87 |
| GN 124.1-12-83 | 12 | 83 | 34 | 23 | 28.5 | 12 | 75 | 90 | 104 |



ELESA 和 GANTER 依法保留所有权利。
复制图纸时请注明出处。

# GN 2342

## 不锈钢-安装销

**规格**

**类型**

- **B**型: 带垫圈
- **E**型: 带垫圈和环眼，适用于扣环
- **L**型: 带垫圈，带安装扣环 (仅用于识别号no.1)

**识别号**

- No. **1**: 不带销孔
- No.**2**:带弹簧开口销贯通孔用于 GN 1024 (参见页 909)

安装销
AISI 304 不锈钢**NI**

垫圈
不锈钢

- B型: 车削不锈钢 AISI 304
- Type E: 金属注射成形 AISI 316 LHC
- Type L: 烧结钢 AISI 316 LHC

沉头螺钉DIN7991
AISI 304 不锈钢
黑色，亚光饰面

**信息**

GN 2342 不锈钢-安装销适用于各类场合。
根据需要，可选用三种垫圈，将安装销定位在插入方向的轴向位置。可使用挂缆和珠链防止带环眼的垫圈(E型)及与之对应的 GN 1024 (参见页 909) 弹簧开口销丢失。带安装扣环的垫圈(L型)同时具有防丢失与防旋转的作用。
按照识别号2，安装销可保证防止从其所对应的横向钻孔中掉落。GN 1024. (参见页 909)

**附件**

- 弹簧开口销 GN 1024 (参见页 909)
- 珠链 GN 111 (参见页 904)
- 挂缆 GN 111.2 (参见页 906)
- 扣环 GN 111.3 (参见页 903)

**技术信息**

- 不锈钢特性 (参见页 A26)

**应用示例**

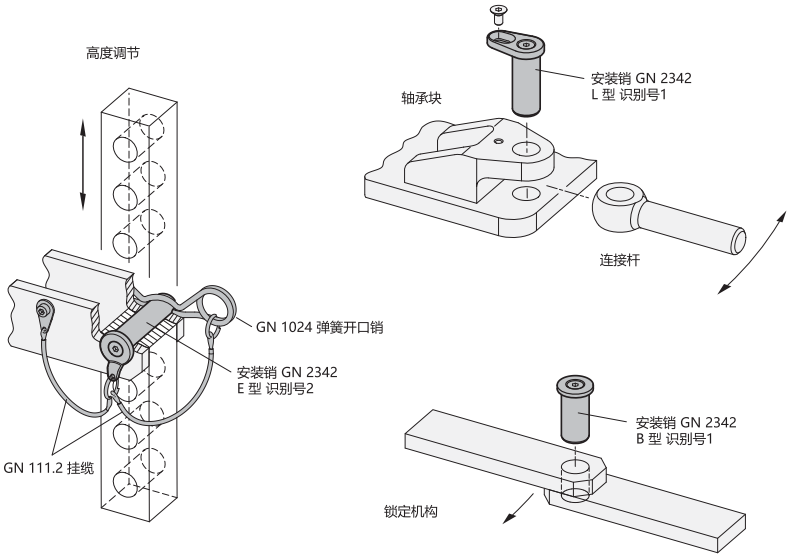




ELESA 和 GANTER 依法保留所有权利。
复制图纸时请注明出处。

# GN 2342

## 不锈钢-安装销

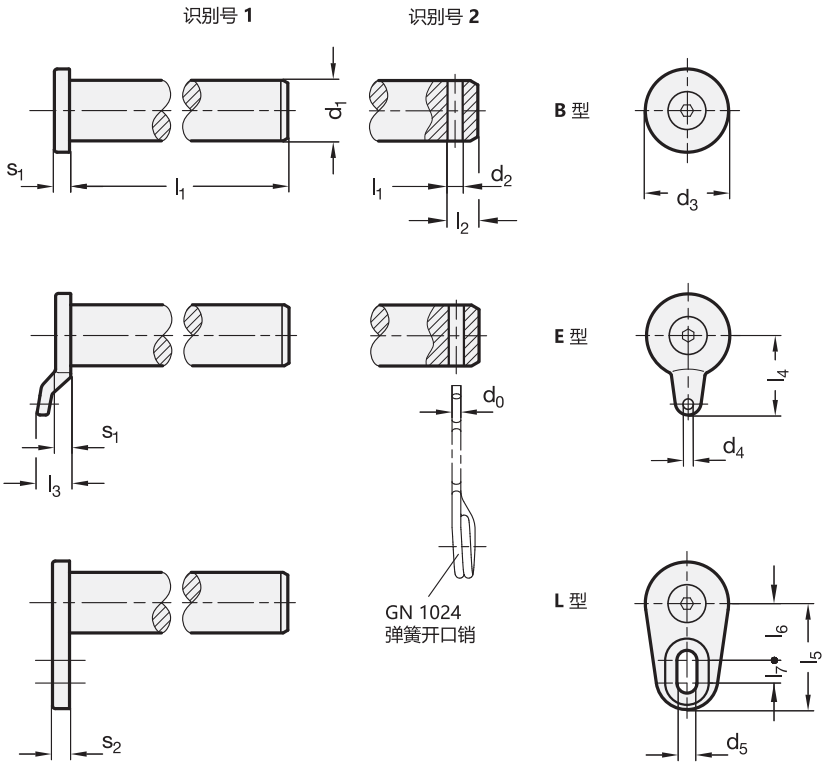


* 增加不锈钢-安装销的型号索引(B、E 或 L)

B E L**

**GN 2342** 不锈钢

| 型号 | d1 h9 | l1 | d2 | d3 | d4 | d5 | l2 | l3 | l4 | l5 | l6 | l7 | s1 | s2 | 弹簧开口销适用于/r识别号2 | ⚖ |
|---|---|---|---|---|---|---|---|---|---|---|---|---|---|---|---|---|
| GN 2342-NI-8-16-*-1 | 8 | 16 | 2.5 | 12 | 2.5 | 4.3 | 5.5 | 7 | 13.5 | 18 | 10 | 2 | 3 | 4 | - | 10 |
| GN 2342-NI-8-16-*-2 | 8** | 16 | 2.5 | 12 | 2.5 | - | 5.5 | 7 | 13.5 | - | - | - | 3 | 4 | GN 1024-NI-2-D | 12 |
| GN 2342-NI-8-20-*-1 | 8 | 20 | 2.5 | 12 | 2.5 | 4.3 | 5.5 | 7 | 13.5 | 18 | 10 | 2 | 3 | 4 | - | 11 |
| GN 2342-NI-8-20-*-2 | 8** | 20 | 2.5 | 12 | 2.5 | - | 5.5 | 7 | 13.5 | - | - | - | 3 | 4 | GN 1024-NI-2-D | 13 |
| GN 2342-NI-8-24-*-1 | 8 | 24 | 2.5 | 12 | 2.5 | 4.3 | 5.5 | 7 | 13.5 | 18 | 10 | 2 | 3 | 4 | - | 13 |
| GN 2342-NI-8-24-*-2 | 8** | 24 | 2.5 | 12 | 2.5 | - | 5.5 | 7 | 13.5 | - | - | - | 3 | 4 | GN 1024-NI-2-D | 15 |
| GN 2342-NI-8-28-*-1 | 8 | 28 | 2.5 | 12 | 2.5 | 4.3 | 5.5 | 7 | 13.5 | 18 | 10 | 2 | 3 | 4 | - | 14 |
| GN 2342-NI-8-28-*-2 | 8** | 28 | 2.5 | 12 | 2.5 | - | 5.5 | 7 | 13.5 | - | - | - | 3 | 4 | GN 1024-NI-2-D | 16 |
| GN 2342-NI-8-30-*-1 | 8 | 30 | 2.5 | 12 | 2.5 | 4.3 | 5.5 | 7 | 13.5 | 18 | 10 | 2 | 3 | 4 | - | 15 |
| GN 2342-NI-8-30-*-2 | 8** | 30 | 2.5 | 12 | 2.5 | - | 5.5 | 7 | 13.5 | - | - | - | 3 | 4 | GN 1024-NI-2-D | 17 |
| GN 2342-NI-8-32-*-1 | 8 | 32 | 2.5 | 12 | 2.5 | 4.3 | 5.5 | 7 | 13.5 | 18 | 10 | 2 | 3 | 4 | - | 16 |
| GN 2342-NI-8-32-*-2 | 8** | 32 | 2.5 | 12 | 2.5 | - | 5.5 | 7 | 13.5 | - | - | - | 3 | 4 | GN 1024-NI-2-D | 18 |
| GN 2342-NI-8-35-*-1 | 8 | 35 | 2.5 | 12 | 2.5 | 4.3 | 5.5 | 7 | 13.5 | 18 | 10 | 2 | 3 | 4 | - | 17 |
| GN 2342-NI-8-35-*-2 | 8** | 35 | 2.5 | 12 | 2.5 | - | 5.5 | 7 | 13.5 | - | - | - | 3 | 4 | GN 1024-NI-2-D | 19 |
| GN 2342-NI-8-40-*-1 | 8 | 40 | 2.5 | 12 | 2.5 | 4.3 | 5.5 | 7 | 13.5 | 18 | 10 | 2 | 3 | 4 | - | 19 |
| GN 2342-NI-8-40-*-2 | 8** | 40 | 2.5 | 12 | 2.5 | - | 5.5 | 7 | 13.5 | - | - | - | 3 | 4 | GN 1024-NI-2-D | 21 |
| GN 2342-NI-8-45-*-1 | 8 | 45 | 2.5 | 12 | 2.5 | 4.3 | 5.5 | 7 | 13.5 | 18 | 10 | 2 | 3 | 4 | - | 21 |
| GN 2342-NI-8-45-*-2 | 8** | 45 | 2.5 | 12 | 2.5 | - | 5.5 | 7 | 13.5 | - | - | - | 3 | 4 | GN 1024-NI-2-D | 23 |
| GN 2342-NI-8-50-*-1 | 8 | 50 | 2.5 | 12 | 2.5 | 4.3 | 5.5 | 7 | 13.5 | 18 | 10 | 2 | 3 | 4 | - | 23 |
| GN 2342-NI-8-50-*-2 | 8** | 50 | 2.5 | 12 | 2.5 | - | 5.5 | 7 | 13.5 | - | - | - | 3 | 4 | GN 1024-NI-2-D | 25 |
| GN 2342-NI-8-55-*-1 | 8 | 55 | 2.5 | 12 | 2.5 | 4.3 | 5.5 | 7 | 13.5 | 18 | 10 | 2 | 3 | 4 | - | 25 |
| GN 2342-NI-8-55-*-2 | 8** | 55 | 2.5 | 12 | 2.5 | - | 5.5 | 7 | 13.5 | - | - | - | 3 | 4 | GN 1024-NI-2-D | 27 |
| GN 2342-NI-8-60-*-1 | 8 | 60 | 2.5 | 12 | 2.5 | 4.3 | 5.5 | 7 | 13.5 | 18 | 10 | 2 | 3 | 4 | - | 27 |
| GN 2342-NI-8-60-*-2 | 8** | 60 | 2.5 | 12 | 2.5 | - | 5.5 | 7 | 13.5 | - | - | - | 3 | 4 | GN 1024-NI-2-D | 29 |

** (L)型仅用于识别号1



ELESA 和 GANTER 依法保留所有权利。
复制图纸时请注明出处。

# GN 2342 | 不锈钢-安装销



* 增加不锈钢-安装销的型号索引(B、E 或 L)
B E L**

**GN 2342** 不锈钢

| 型号 | d1 h9 | l1 | d2 | d3 | d4 | d5 | l2 | l3 | l4 | l5 | l6 | l7 | s1 | s2 | 弹簧开口销适用于/r识别号2 | ⚖ |
|---|---|---|---|---|---|---|---|---|---|---|---|---|---|---|---|---|
| GN 2342-NI-10-20-*-1 | 10 | 20 | 2.5 | 15 | 2.5 | 4.3 | 6 | 7 | 15 | 21 | 11 | 4 | 3 | 4 | - | 17 |
| GN 2342-NI-10-20-*-2 | 10** | 20 | 2.5 | 15 | 2.5 | - | 6 | 7 | 15 | - | - | - | 3 | 4 | GN 1024-NI-2-E / ...-D | 21 |
| GN 2342-NI-10-24-*-1 | 10 | 24 | 2.5 | 15 | 2.5 | 4.3 | 6 | 7 | 15 | 21 | 11 | 4 | 3 | 4 | - | 19 |
| GN 2342-NI-10-24-*-2 | 10** | 24 | 2.5 | 15 | 2.5 | - | 6 | 7 | 15 | - | - | - | 3 | 4 | GN 1024-NI-2-E / ...-D | 23 |
| GN 2342-NI-10-30-*-1 | 10 | 30 | 2.5 | 15 | 2.5 | 4.3 | 6 | 7 | 15 | 21 | 11 | 4 | 3 | 4 | - | 23 |
| GN 2342-NI-10-30-*-2 | 10** | 30 | 2.5 | 15 | 2.5 | - | 6 | 7 | 15 | - | - | - | 3 | 4 | GN 1024-NI-2-E / ...-D | 27 |
| GN 2342-NI-10-35-*-1 | 10 | 35 | 2.5 | 15 | 2.5 | 4.3 | 6 | 7 | 15 | 21 | 11 | 4 | 3 | 4 | - | 26 |
| GN 2342-NI-10-35-*-2 | 10** | 35 | 2.5 | 15 | 2.5 | - | 6 | 7 | 15 | - | - | - | 3 | 4 | GN 1024-NI-2-E / ...-D | 30 |
| GN 2342-NI-10-40-*-1 | 10 | 40 | 2.5 | 15 | 2.5 | 4.3 | 6 | 7 | 15 | 21 | 11 | 4 | 3 | 4 | - | 29 |
| GN 2342-NI-10-40-*-2 | 10** | 40 | 2.5 | 15 | 2.5 | - | 6 | 7 | 15 | - | - | - | 3 | 4 | GN 1024-NI-2-E / ...-D | 33 |
| GN 2342-NI-10-45-*-1 | 10 | 45 | 2.5 | 15 | 2.5 | 4.3 | 6 | 7 | 15 | 21 | 11 | 4 | 3 | 4 | - | 32 |
| GN 2342-NI-10-45-*-2 | 10** | 45 | 2.5 | 15 | 2.5 | - | 6 | 7 | 15 | - | - | - | 3 | 4 | GN 1024-NI-2-E / ...-D | 36 |
| GN 2342-NI-10-50-*-1 | 10 | 50 | 2.5 | 15 | 2.5 | 4.3 | 6 | 7 | 15 | 21 | 11 | 4 | 3 | 4 | - | 36 |
| GN 2342-NI-10-50-*-2 | 10** | 50 | 2.5 | 15 | 2.5 | - | 6 | 7 | 15 | - | - | - | 3 | 4 | GN 1024-NI-2-E / ...-D | 39 |
| GN 2342-NI-10-55-*-1 | 10 | 55 | 2.5 | 15 | 2.5 | 4.3 | 6 | 7 | 15 | 21 | 11 | 4 | 3 | 4 | - | 39 |
| GN 2342-NI-10-55-*-2 | 10** | 55 | 2.5 | 15 | 2.5 | - | 6 | 7 | 15 | - | - | - | 3 | 4 | GN 1024-NI-2-E / ...-D | 42 |
| GN 2342-NI-10-60-*-1 | 10 | 60 | 2.5 | 15 | 2.5 | 4.3 | 6 | 7 | 15 | 21 | 11 | 4 | 3 | 4 | - | 42 |
| GN 2342-NI-10-60-*-2 | 10** | 60 | 2.5 | 15 | 2.5 | - | 6 | 7 | 15 | - | - | - | 3 | 4 | GN 1024-NI-2-E / ...-D | 44 |
| GN 2342-NI-10-65-*-1 | 10 | 65 | 2.5 | 15 | 2.5 | 4.3 | 6 | 7 | 15 | 21 | 11 | 4 | 3 | 4 | - | 45 |
| GN 2342-NI-10-65-*-2 | 10** | 65 | 2.5 | 15 | 2.5 | - | 6 | 7 | 15 | - | - | - | 3 | 4 | GN 1024-NI-2-E / ...-D | 48 |
| GN 2342-NI-10-70-*-1 | 10 | 70 | 2.5 | 15 | 2.5 | 4.3 | 6 | 7 | 15 | 21 | 11 | 4 | 3 | 4 | - | 48 |
| GN 2342-NI-10-70-*-2 | 10** | 70 | 2.5 | 15 | 2.5 | - | 6 | 7 | 15 | - | - | - | 3 | 4 | GN 1024-NI-2-E / ...-D | 51 |
| GN 2342-NI-10-80-*-1 | 10 | 80 | 2.5 | 15 | 2.5 | 4.3 | 6 | 7 | 15 | 21 | 11 | 4 | 3 | 4 | - | 54 |
| GN 2342-NI-10-80-*-2 | 10** | 80 | 2.5 | 15 | 2.5 | - | 6 | 7 | 15 | - | - | - | 3 | 4 | GN 1024-NI-2-E / ...-D | 58 |
| GN 2342-NI-12-20-*-1 | 12 | 20 | 2.5 | 17 | 3 | 5.3 | 7 | 9 | 18.5 | 23 | 12 | 4 | 4 | 4.5 | - | 25 |
| GN 2342-NI-12-20-*-2 | 12** | 20 | 2.5 | 17 | 3 | - | 7 | 9 | 18.5 | - | - | - | 4 | 4.5 | GN 1024-NI-2-E / ...-D | 30 |
| GN 2342-NI-12-24-*-1 | 12 | 24 | 2.5 | 17 | 3 | 5.3 | 7 | 9 | 18.5 | 23 | 12 | 4 | 4 | 4.5 | - | 29 |
| GN 2342-NI-12-24-*-2 | 12** | 24 | 2.5 | 17 | 3 | - | 7 | 9 | 18.5 | - | - | - | 4 | 4.5 | GN 1024-NI-2-E / ...-D | 34 |
| GN 2342-NI-12-30-*-1 | 12 | 30 | 2.5 | 17 | 3 | 5.3 | 7 | 9 | 18.5 | 23 | 12 | 4 | 4 | 4.5 | - | 34 |
| GN 2342-NI-12-30-*-2 | 12** | 30 | 2.5 | 17 | 3 | - | 7 | 9 | 18.5 | - | - | - | 4 | 4.5 | GN 1024-NI-2-E / ...-D | 39 |
| GN 2342-NI-12-35-*-1 | 12 | 35 | 2.5 | 17 | 3 | 5.3 | 7 | 9 | 18.5 | 23 | 12 | 4 | 4 | 4.5 | - | 45 |
| GN 2342-NI-12-35-*-2 | 12** | 35 | 2.5 | 17 | 3 | - | 7 | 9 | 18.5 | - | - | - | 4 | 4.5 | GN 1024-NI-2-E / ...-D | 46 |
| GN 2342-NI-12-40-*-1 | 12 | 40 | 2.5 | 17 | 3 | 5.3 | 7 | 9 | 18.5 | 23 | 12 | 4 | 4 | 4.5 | - | 42 |
| GN 2342-NI-12-40-*-2 | 12** | 40 | 2.5 | 17 | 3 | - | 7 | 9 | 18.5 | - | - | - | 4 | 4.5 | GN 1024-NI-2-E / ...-D | 48 |
| GN 2342-NI-12-45-*-1 | 12 | 45 | 2.5 | 17 | 3 | 5.3 | 7 | 9 | 18.5 | 23 | 12 | 4 | 4 | 4.5 | - | 47 |
| GN 2342-NI-12-45-*-2 | 12** | 45 | 2.5 | 17 | 3 | - | 7 | 9 | 18.5 | - | - | - | 4 | 4.5 | GN 1024-NI-2-E / ...-D | 53 |
| GN 2342-NI-12-50-*-1 | 12 | 50 | 2.5 | 17 | 3 | 5.3 | 7 | 9 | 18.5 | 23 | 12 | 4 | 4 | 4.5 | - | 51 |
| GN 2342-NI-12-50-*-2 | 12** | 50 | 2.5 | 17 | 3 | - | 7 | 9 | 18.5 | - | - | - | 4 | 4.5 | GN 1024-NI-2-E / ...-D | 57 |
| GN 2342-NI-12-55-*-1 | 12 | 55 | 2.5 | 17 | 3 | 5.3 | 7 | 9 | 18.5 | 23 | 12 | 4 | 4 | 4.5 | - | 56 |
| GN 2342-NI-12-55-*-2 | 12** | 55 | 2.5 | 17 | 3 | - | 7 | 9 | 18.5 | - | - | - | 4 | 4.5 | GN 1024-NI-2-E / ...-D | 61 |
| GN 2342-NI-12-60-*-1 | 12 | 60 | 2.5 | 17 | 3 | 5.3 | 7 | 9 | 18.5 | 23 | 12 | 4 | 4 | 4.5 | - | 61 |
| GN 2342-NI-12-60-*-2 | 12** | 60 | 2.5 | 17 | 3 | - | 7 | 9 | 18.5 | - | - | - | 4 | 4.5 | GN 1024-NI-2-E / ...-D | 66 |
| GN 2342-NI-12-65-*-1 | 12 | 65 | 2.5 | 17 | 3 | 5.3 | 7 | 9 | 18.5 | 23 | 12 | 4 | 4 | 4.5 | - | 65 |
| GN 2342-NI-12-65-*-2 | 12** | 65 | 2.5 | 17 | 3 | - | 7 | 9 | 18.5 | - | - | - | 4 | 4.5 | GN 1024-NI-2-E / ...-D | 70 |
| GN 2342-NI-12-70-*-1 | 12 | 70 | 2.5 | 17 | 3 | 5.3 | 7 | 9 | 18.5 | 23 | 12 | 4 | 4 | 4.5 | - | 70 |
| GN 2342-NI-12-70-*-2 | 12** | 70 | 2.5 | 17 | 3 | - | 7 | 9 | 18.5 | - | - | - | 4 | 4.5 | GN 1024-NI-2-E / ...-D | 75 |

** (L)型仅用于识别号1



ELESA 和 GANTER 依法保留所有权利。
复制图纸时请注明出处。

# GN 2342

## 不锈钢-安装销

* 增加不锈钢-安装销的型号索引(B、E 或 L)

B E L**

**GN 2342** 不锈钢

| 型号 | d1 h9 | l1 | d2 | d3 | d4 | d5 | l2 | l3 | l4 | l5 | l6 | l7 | s1 | s2 | 弹簧开口销适用于/r识别号2 | ⚖ |
|---|---|---|---|---|---|---|---|---|---|---|---|---|---|---|---|---|
| GN 2342-NI-12-80-*-1 | 12 | 80 | 2.5 | 17 | 3 | 5.3 | 7 | 9 | 18.5 | 23 | 12 | 4 | 4 | 4.5 | - | 78 |
| GN 2342-NI-12-80-*-2 | 12** | 80 | 2.5 | 17 | 3 | - | 7 | 9 | 18.5 | - | - | - | 4 | 4.5 | GN 1024-NI-2-E / ...-D | 84 |
| GN 2342-NI-16-32-*-1 | 16 | 32 | 3.5 | 22 | 3 | 5.3 | 8 | 9 | 21 | 28 | 15 | 6 | 4 | 4.5 | - | 62 |
| GN 2342-NI-16-32-*-2 | 16** | 32 | 3.5 | 22 | 3 | - | 8 | 9 | 21 | - | - | - | 4 | 4.5 | GN 1024-NI-3-E / ...-D | 73 |
| GN 2342-NI-16-35-*-1 | 16 | 35 | 3.5 | 22 | 3 | 5.3 | 8 | 9 | 21 | 28 | 15 | 6 | 4 | 4.5 | - | 67 |
| GN 2342-NI-16-35-*-2 | 16** | 35 | 3.5 | 22 | 3 | - | 8 | 9 | 21 | - | - | - | 4 | 4.5 | GN 1024-NI-3-E / ...-D | 77 |
| GN 2342-NI-16-40-*-1 | 16 | 40 | 3.5 | 22 | 3 | 5.3 | 8 | 9 | 21 | 28 | 15 | 6 | 4 | 4.5 | - | 74 |
| GN 2342-NI-16-40-*-2 | 16** | 40 | 3.5 | 22 | 3 | - | 8 | 9 | 21 | - | - | - | 4 | 4.5 | GN 1024-NI-3-E / ...-D | 85 |
| GN 2342-NI-16-45-*-1 | 16 | 45 | 3.5 | 22 | 3 | 5.3 | 8 | 9 | 21 | 28 | 15 | 6 | 4 | 4.5 | - | 82 |
| GN 2342-NI-16-45-*-2 | 16** | 45 | 3.5 | 22 | 3 | - | 8 | 9 | 21 | - | - | - | 4 | 4.5 | GN 1024-NI-3-E / ...-D | 93 |
| GN 2342-NI-16-50-*-1 | 16 | 50 | 3.5 | 22 | 3 | 5.3 | 8 | 9 | 21 | 28 | 15 | 6 | 4 | 4.5 | - | 90 |
| GN 2342-NI-16-50-*-2 | 16** | 50 | 3.5 | 22 | 3 | - | 8 | 9 | 21 | - | - | - | 4 | 4.5 | GN 1024-NI-3-E / ...-D | 101 |
| GN 2342-NI-16-55-*-1 | 16 | 55 | 3.5 | 22 | 3 | 5.3 | 8 | 9 | 21 | 28 | 15 | 6 | 4 | 4.5 | - | 98 |
| GN 2342-NI-16-55-*-2 | 16** | 55 | 3.5 | 22 | 3 | - | 8 | 9 | 21 | - | - | - | 4 | 4.5 | GN 1024-NI-3-E / ...-D | 109 |
| GN 2342-NI-16-60-*-1 | 16 | 60 | 3.5 | 22 | 3 | 5.3 | 8 | 9 | 21 | 28 | 15 | 6 | 4 | 4.5 | - | 106 |
| GN 2342-NI-16-60-*-2 | 16** | 60 | 3.5 | 22 | 3 | - | 8 | 9 | 21 | - | - | - | 4 | 4.5 | GN 1024-NI-3-E / ...-D | 117 |
| GN 2342-NI-16-65-*-1 | 16 | 65 | 3.5 | 22 | 3 | 5.3 | 8 | 9 | 21 | 28 | 15 | 6 | 4 | 4.5 | - | 114 |
| GN 2342-NI-16-65-*-2 | 16** | 65 | 3.5 | 22 | 3 | - | 8 | 9 | 21 | - | - | - | 4 | 4.5 | GN 1024-NI-3-E / ...-D | 125 |
| GN 2342-NI-16-70-*-1 | 16 | 70 | 3.5 | 22 | 3 | 5.3 | 8 | 9 | 21 | 28 | 15 | 6 | 4 | 4.5 | - | 122 |
| GN 2342-NI-16-70-*-2 | 16** | 70 | 3.5 | 22 | 3 | - | 8 | 9 | 21 | - | - | - | 4 | 4.5 | GN 1024-NI-3-E / ...-D | 133 |
| GN 2342-NI-16-80-*-1 | 16 | 80 | 3.5 | 22 | 3 | 5.3 | 8 | 9 | 21 | 28 | 15 | 6 | 4 | 4.5 | - | 138 |
| GN 2342-NI-16-80-*-2 | 16** | 80 | 3.5 | 22 | 3 | - | 8 | 9 | 21 | - | - | - | 4 | 4.5 | GN 1024-NI-3-E / ...-D | 149 |
| GN 2342-NI-16-90-*-1 | 16 | 90 | 3.5 | 22 | 3 | 5.3 | 8 | 9 | 21 | 28 | 18 | 6 | 4 | 4.5 | - | 154 |
| GN 2342-NI-16-90-*-2 | 16** | 90 | 3.5 | 22 | 3 | - | 8 | 9 | 21 | - | - | - | 4 | 4.5 | GN 1024-NI-3-E / ...-D | 164 |
| GN 2342-NI-16-100-*-1 | 16 | 100 | 3.5 | 22 | 3 | 5.3 | 8 | 9 | 21 | 28 | 15 | 6 | 4 | 4.5 | - | 170 |
| GN 2342-NI-16-100-*-2 | 16** | 100 | 3.5 | 22 | 3 | - | 8 | 9 | 21 | - | - | - | 4 | 4.5 | GN 1024-NI-3-E / ...-D | 180 |
| GN 2342-NI-20-40-*-1 | 20 | 40 | 4.5 | 26 | 3.5 | 6.4 | 10.5 | 9 | 24 | 31 | 17 | 6 | 4 | 5 | - | 115 |
| GN 2342-NI-20-40-*-2 | 20** | 40 | 4.5 | 26 | 3.5 | - | 10.5 | 9 | 24 | - | - | - | 4 | 5 | GN 1024-NI-4-E / ...-D | 136 |
| GN 2342-NI-20-45-*-1 | 20 | 45 | 4.5 | 26 | 3.5 | 6.4 | 10.5 | 9 | 24 | 31 | 17 | 6 | 4 | 5 | - | 126 |
| GN 2342-NI-20-45-*-2 | 20** | 45 | 4.5 | 26 | 3.5 | - | 10.5 | 9 | 24 | - | - | - | 4 | 5 | GN 1024-NI-4-E / ...-D | 158 |
| GN 2342-NI-20-50-*-1 | 20 | 50 | 4.5 | 26 | 3.5 | 6.4 | 10.5 | 9 | 24 | 31 | 17 | 6 | 4 | 5 | - | 138 |
| GN 2342-NI-20-50-*-2 | 20** | 50 | 4.5 | 26 | 3.5 | - | 10.5 | 9 | 24 | - | - | - | 4 | 5 | GN 1024-NI-4-E / ...-D | 161 |
| GN 2342-NI-20-55-*-1 | 20 | 55 | 4.5 | 26 | 3.5 | 6.4 | 10.5 | 9 | 24 | 31 | 17 | 6 | 4 | 5 | - | 150 |
| GN 2342-NI-20-55-*-2 | 20** | 55 | 4.5 | 26 | 3.5 | - | 10.5 | 9 | 24 | - | - | - | 4 | 5 | GN 1024-NI-4-E / ...-D | 173 |
| GN 2342-NI-20-60-*-1 | 20 | 60 | 4.5 | 26 | 3.5 | 6.4 | 10.5 | 9 | 24 | 31 | 17 | 6 | 4 | 5 | - | 163 |
| GN 2342-NI-20-60-*-2 | 20** | 60 | 4.5 | 26 | 3.5 | - | 10.5 | 9 | 24 | - | - | - | 4 | 5 | GN 1024-NI-4-E / ...-D | 186 |
| GN 2342-NI-20-65-*-1 | 20 | 65 | 4.5 | 26 | 3.5 | 6.4 | 10.5 | 9 | 24 | 31 | 17 | 6 | 4 | 5 | - | 175 |
| GN 2342-NI-20-65-*-2 | 20** | 65 | 4.5 | 26 | 3.5 | - | 10.5 | 9 | 24 | - | - | - | 4 | 5 | GN 1024-NI-4-E / ...-D | 198 |
| GN 2342-NI-20-70-*-1 | 20 | 70 | 4.5 | 26 | 3.5 | 6.4 | 10.5 | 9 | 24 | 31 | 17 | 6 | 4 | 5 | - | 188 |
| GN 2342-NI-20-70-*-2 | 20** | 70 | 4.5 | 26 | 3.5 | - | 10.5 | 9 | 24 | - | - | - | 4 | 5 | GN 1024-NI-4-E / ...-D | 211 |
| GN 2342-NI-20-80-*-1 | 20 | 80 | 4.5 | 26 | 3.5 | 6.4 | 10.5 | 9 | 24 | 31 | 17 | 6 | 4 | 5 | - | 212 |
| GN 2342-NI-20-80-*-2 | 20** | 80 | 4.5 | 26 | 3.5 | - | 10.5 | 9 | 24 | - | - | - | 4 | 5 | GN 1024-NI-4-E / ...-D | 235 |
| GN 2342-NI-20-90-*-1 | 20 | 90 | 4.5 | 26 | 3.5 | 6.4 | 10.5 | 9 | 24 | 31 | 17 | 6 | 4 | 5 | - | 237 |
| GN 2342-NI-20-90-*-2 | 20** | 90 | 4.5 | 26 | 3.5 | - | 10.5 | 9 | 24 | - | - | - | 4 | 5 | GN 1024-NI-4-E / ...-D | 260 |
| GN 2342-NI-20-100-*-1 | 20 | 100 | 4.5 | 26 | 3.5 | 6.4 | 10.5 | 9 | 24 | 31 | 17 | 6 | 4 | 5 | - | 262 |
| GN 2342-NI-20-100-*-2 | 20** | 100 | 4.5 | 26 | 3.5 | - | 10.5 | 9 | 24 | - | - | - | 4 | 5 | GN 1024-NI-4-E / ...-D | 287 |

** (L)型仅用于识别号1



ELESA 和 GANTER 依法保留所有权利。
复制图纸时请注明出处。

# GN 2344

## 固定垫圈

**规格**

**类型**

- **E**型:带环眼
- **L**型:带安装支架

不锈钢 NI

- E型:金属注射成型 , AISI 316 LHC, 研磨处理
- L型: 烧结 AISI 316 LHC, 研磨处理

**信息**

GN 2344 不锈钢-固定垫圈通常用于标准件。
E型用于链接挂缆和珠链防止其他他标准及固定元件丢失。
L型, 例如, 用于螺栓或轴安装, 因此可同时在轴向和径向位置固定

**附件**

- 珠链 GN 111 (参见页 904)
- 不锈钢珠链 GN 111.5 (参见页 905)
- 挂缆 GN 111.2 (参见页 906)
- 螺旋挂缆 GN 111.4 (参见页 908)
- 扣环GN 111.3 (参见页 903)

**技术信息**

- 不锈钢特性 (参见页 A26)

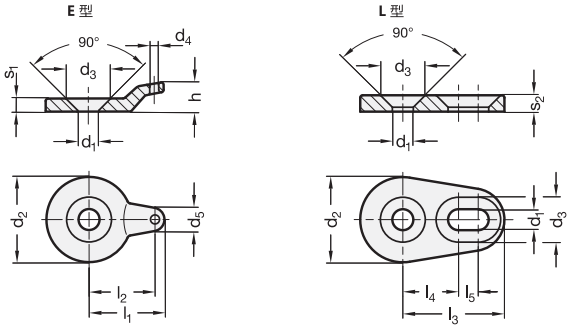


**应用示例**

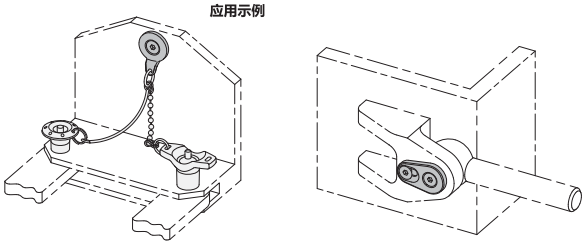

**GN 2344** 不锈钢

| 型号 | d1 | d2 | d3 | d4 | d5 | h | l1 | l2 | l3 | l4 | l5 | s1 | s2 | 扣环 适用于E型 | ⚖ |
|---|---|---|---|---|---|---|---|---|---|---|---|---|---|---|---|
| GN 2344-NI-4,3-12-E | 4.3 | 12 | 9.2 | 2.5 | 6 | 7 | 13.5 | 10.8 | - | - | - | 3 | - | Ø14 | 2 |
| GN 2344-NI-4,3-15-E | 4.3 | 15 | 9.2 | 2.5 | 6.3 | 7 | 15 | 12.3 | - | - | - | 3 | - | Ø14 | 4 |
| GN 2344-NI-5,3-17-E | 5.3 | 17 | 11.5 | 3 | 7.2 | 7 | 18.5 | 15 | - | - | - | 4 | - | Ø14 \| Ø18 | 7 |
| GN 2344-NI-5,3-22-E | 5.3 | 22 | 11.5 | 3 | 7.5 | 9 | 21 | 17.5 | - | - | - | 4 | - | Ø14 \| Ø18 | 12 |
| GN 2344-NI-6,4-26-E | 6.4 | 26 | 13.7 | 3.5 | 8.1 | 9 | 24 | 20.3 | - | - | - | 4 | - | Ø14 \| Ø18 \| Ø24 | 15 |
| GN 2344-NI-4,3-12-L | 4.3 | 12 | 9.2 | - | - | - | - | - | 18 | 10 | 2 | - | 4 | - | 5 |
| GN 2344-NI-4,3-15-L | 4.3 | 15 | 9.2 | - | - | - | - | - | 21 | 11 | 4 | - | 4 | - | 7 |
| GN 2344-NI-5,3-17-L | 5.3 | 17 | 11.5 | - | - | - | - | - | 23 | 12 | 4 | - | 4.5 | - | 10 |
| GN 2344-NI-5,3-22-L | 5.3 | 22 | 11.5 | - | - | - | - | - | 28 | 15 | 6 | - | 4.5 | - | 16 |
| GN 2344-NI-6,4-26-L | 6.4 | 26 | 13.7 | - | - | - | - | - | 31 | 17 | 6 | - | 5 | - | 25 |





ELESA 和 GANTER 依法保留所有权利。
复制图纸时请注明出处。

# GN 111.3

## 扣环

**规格**

不锈钢

适用于滚珠锁销和锁销 (参见页 870):

* GN 113.1, GN 113.3, GN 113.4, GN 113.7, GN 113.8, GN 214.2, GN 214.3, GN 214.6 用于Ø 5, Ø 6, Ø 8的销

和

* GN 113.5, GN 113.6, GN 114.2, GN 114.3, GN 114.6, GN 124.1, GN 124.2 用于所有销

** GN 113.1, GN 113.3, GN 113.4, GN 113.7, GN 113.8, GN 214.2, GN 214.3, GN 214.6 用于 Ø 10, Ø 12, Ø 16, Ø 20 的销

**信息**

对于GN 111 珠链、不锈钢珠链GN 111.5 (参见页 906) 挂缆 GN 111.2 ( 参见页 ) 螺旋挂缆 GN 111.4 (参见页 908) 均可单独提供扣环。
一些尺寸可用于防止滚珠锁销与锁销的遗失，如：与挂缆配合使用。
并且，扣环可应用于许多其它领域。

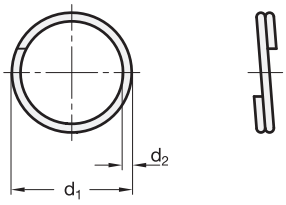


**GN 111.3** 不锈钢

| 型号 | d1 | d2 | ⚖ |
|---|---|---|---|
| GN 111.3-14 | 14* | 1 | 1 |
| GN 111.3-18 | 18** | 1.3 | 1 |
| GN 111.3-24 | 24 | 1.5 | 1 |
| GN 111.3-30 | 30 | 1.8 | 4 |

# GN 111.6

## 不锈钢固定环

**规格**

AISI 301 不锈钢

**信息**

GN 111.6 固定扣环通常与珠链或挂缆一同使用。典型应用如：系留星形旋钮。
一个典型的应用包括如滚花螺钉丢失保护

**技术信息**

- 不锈钢特性 (参见页 A26)

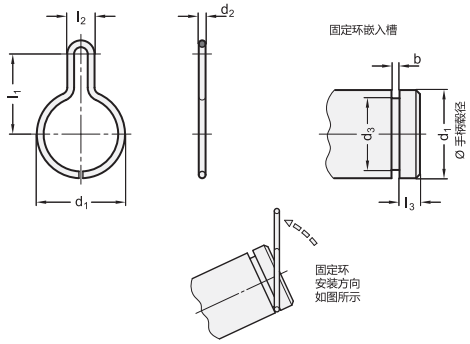


**GN 111.6** 不锈钢

| 型号 | d1 | d2 | d3 -0.1 | b +0.2 | l1 | l2 | l3 +0.3 | ⚖ |
|---|---|---|---|---|---|---|---|---|
| GN 111.6-12 | 12 | 1.4 | 9.1 | 1.7 | 16 | 5.6 | 2.5 | 1 |
| GN 111.6-14 | 14 | 1.5 | 10.9 | 1.8 | 17 | 6 | 3.2 | 1 |
| GN 111.6-15 | 15 | 1.5 | 11.9 | 1.8 | 17 | 6 | 3.2 | 1 |
| GN 111.6-16 | 16 | 1.5 | 12.9 | 1.8 | 17 | 6 | 3.2 | 1 |
| GN 111.6-17 | 17 | 1.6 | 13.7 | 1.9 | 19 | 6.4 | 3.9 | 1 |
| GN 111.6-18 | 18 | 1.6 | 14.7 | 1.9 | 19 | 6.4 | 3.9 | 1 |
| GN 111.6-19 | 19 | 1.6 | 15.7 | 1.9 | 19 | 6.4 | 3.9 | 1 |
| GN 111.6-20 | 20 | 1.6 | 16.7 | 1.9 | 19 | 6.4 | 3.9 | 1 |
| GN 111.6-21 | 21 | 1.7 | 17.5 | 2 | 20 | 6.8 | 5.1 | 1 |
| GN 111.6-22 | 22 | 1.7 | 18.5 | 2 | 20 | 6.8 | 5.1 | 1 |
| GN 111.6-23 | 23 | 1.7 | 19.5 | 2 | 20 | 6.8 | 5.1 | 2 |
| GN 111.6-24 | 24 | 1.7 | 20.5 | 2 | 20 | 6.8 | 5.1 | 2 |
| GN 111.6-26 | 26 | 1.8 | 22.3 | 2.1 | 21 | 7.2 | 5.4 | 2 |




ELESA 和 GANTER 依法保留所有权利。
复制图纸时请注明出处。

# GN 111

## 珠链

### 带两枚扣环

**规格**

珠链
铜制，镀镍

扣环
AISI 301 不锈钢

适用于滚珠锁销和轴向锁销 (参见页 870):

* GN 113.1, GN 113.3, GN 113.4, GN 113.7, GN 113.8, GN 214.2, GN 214.3, GN 214.6 用于Ø 5, Ø 6, Ø 8的销

和

* GN 113.5, GN 113.6, GN 114.2, GN 114.3, GN 114.6, GN 124.1, GN 124.2 用于所有销

** GN 113.1, GN 113.3, GN 113.4, GN 113.7, GN 113.8, GN 214.2, GN 214.3, GN 214.6 用于 Ø 10, Ø 12, Ø 16, Ø 20 的销

**信息**

GN 111型珠链主要用于连接滚珠锁销及轴向锁定的销。
扣环供货时未装配。两个扣环具有相同直径 Ø $d_1$。
上表中的负载值为理论剪切负载，仅供参考。
该参考值不具约束性，不对用户的选择承担责任；

**附件**

- 单独提供的扣环编号为 GN 111.3-$d_1$ (参见页 903)

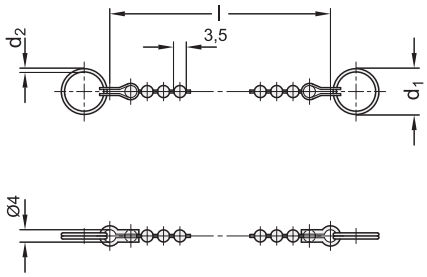


**应用示例**

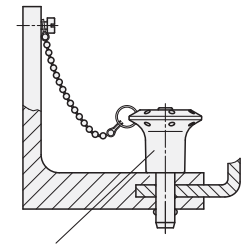

锁销
滚珠锁销

**GN 111**

| 型号 | l ±3 | $d_1$ | $d_2$ | 静载荷 N ≈ 带扣环 | 静载荷 N ≈ 不带扣环 | ⚖ |
|---|---|---|---|---|---|---|
| GN 111-200-14 | 200 | 14* | 1 | 50 | 180 | 7 |
| GN 111-200-18 | 200 | 18** | 1.3 | 90 | 180 | 9 |
| GN 111-200-24 | 200 | 24 | 1.5 | 100 | 180 | 9 |
| GN 111-200-30 | 200 | 30 | 1.8 | 120 | 180 | 9 |
| GN 111-320-14 | 320 | 14* | 1 | 50 | 180 | 10 |
| GN 111-320-18 | 320 | 18** | 1.3 | 90 | 180 | 11 |
| GN 111-320-24 | 320 | 24 | 1.5 | 100 | 180 | 13 |
| GN 111-320-30 | 320 | 30 | 1.8 | 120 | 180 | 15 |
| GN 111-500-14 | 500 | 14* | 1 | 50 | 180 | 14 |
| GN 111-500-18 | 500 | 18** | 1.3 | 90 | 180 | 15 |
| GN 111-500-24 | 500 | 24 | 1.5 | 100 | 180 | 15 |
| GN 111-500-30 | 500 | 30 | 1.8 | 120 | 180 | 20 |
| GN 111-1000-14 | 1000 | 14* | 1 | 50 | 180 | 28 |
| GN 111-1000-18 | 1000 | 18** | 1.3 | 90 | 180 | 30 |
| GN 111-1000-24 | 1000 | 24 | 1.5 | 100 | 180 | 30 |
| GN 111-1000-30 | 1000 | 30 | 1.8 | 120 | 180 | 32 |





ELESA 和 GANTER 依法保留所有权利。
复制图纸时请注明出处。

# GN 111.5

## 不锈钢珠链

### 带两枚扣环

**规格**

珠链
AISI 304 不锈钢

扣环
AISI 301 不锈钢

适用于滚珠锁销和轴向锁销 (参见页 870):

* GN 113.1, GN 113.3, GN 113.4, GN 113.7, GN 113.8, GN 214.2, GN 214.3, GN 214.6 用于Ø 5, Ø 6, Ø 8的销

和

* GN 113.5, GN 113.6, GN 114.2, GN 114.3, GN 114.6, GN 124.1, GN 124.2 用于所有销

** GN 113.1, GN 113.3, GN 113.4, GN 113.7, GN 113.8, GN 214.2, GN 214.3, GN 214.6 用于 Ø 10, Ø 12, Ø 16, Ø 20 的销

**信息**

GN 111.5 珠链主要用于连接滚珠锁销及轴向锁定的销。
扣环供货时未装配。两个扣环具有相同直径 Ø $d_1$。
上表中的负载值为理论剪切负载，仅供参考。
该参考值不具约束性，不对用户的选择承担责任；

**技术信息**

- 不锈钢特性 (参见页 A26)

**附件**

- 单独提供的扣环编号为 GN 111.3 -$d_1$ (参见页 903)

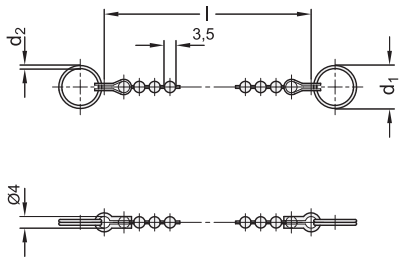


**应用示例**

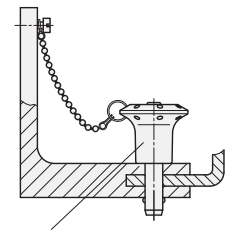

锁销
滚珠锁销

**GN 111.5** 不锈钢

| 型号 | l ±3 | $d_1$ | $d_2$ | 静载荷 N ≈ 带扣环 | 静载荷 N ≈ 不带扣环 | ⚖ |
|---|---|---|---|---|---|---|
| GN 111.5-200-14 | 200 | 14* | 1 | 50 | 180 | 5 |
| GN 111.5-200-18 | 200 | 18** | 1.3 | 90 | 180 | 10 |
| GN 111.5-200-24 | 200 | 24 | 1.5 | 100 | 180 | 16 |
| GN 111.5-200-30 | 200 | 30 | 1.8 | 120 | 180 | 20 |
| GN 111.5-320-14 | 320 | 14* | 1 | 50 | 180 | 10 |
| GN 111.5-320-18 | 320 | 18** | 1.3 | 90 | 180 | 15 |
| GN 111.5-320-24 | 320 | 24 | 1.5 | 100 | 180 | 21 |
| GN 111.5-320-30 | 320 | 30 | 1.8 | 120 | 180 | 25 |
| GN 111.5-500-14 | 500 | 14* | 1 | 50 | 180 | 10 |
| GN 111.5-500-18 | 500 | 18** | 1.3 | 90 | 180 | 16 |
| GN 111.5-500-24 | 500 | 24 | 1.5 | 100 | 180 | 18 |
| GN 111.5-500-30 | 500 | 30 | 1.8 | 120 | 180 | 20 |
| GN 111.5-1000-14 | 1000 | 14* | 1 | 50 | 180 | 18 |
| GN 111.5-1000-18 | 1000 | 18** | 1.3 | 90 | 180 | 30 |
| GN 111.5-1000-24 | 1000 | 24 | 1.5 | 100 | 180 | 35 |
| GN 111.5-1000-30 | 1000 | 30 | 1.8 | 120 | 180 | 50 |



ELESA 和 GANTER 依法保留所有权利。
复制图纸时请注明出处。

# GN 111.2

## 不锈钢挂缆

**带两个安装配件**

### 规格

**类型**

- **A**型: 带两个扣环
- **B**型: 带调整片和扣环
- **C**型: 带两个紧固凸耳
- **D**型: 带两个挂绳

挂缆
不锈钢 A2
覆有透明塑料 (PVC)

紧固凸耳
AISI 304 不锈钢

扣环
AISI 301 不锈钢

适用于滚珠锁销和轴向锁销 (参见页 870):

* GN 113.1, GN 113.3, GN 113.4, GN 113.7, GN 113.8, GN 214.2, GN 214.3, GN 214.6 用于Ø 5, Ø 6, Ø 8的销

和

* GN 113.5, GN 113.6, GN 114.2, GN 114.3, GN 114.6, GN 124.1, GN 124.2 用于所有销

** GN 113.1, GN 113.3, GN 113.4, GN 113.7, GN 113.8, GN 214.2, GN 214.3, GN 214.6 用于 Ø 10, Ø 12, Ø 16, Ø 20 的销

### 信息

供应扣环固定在挂缆上。A型两个扣环均为相同直径$d_1$。
静態載荷的細節是沒有保證給出的指導值。
A型和B型适用于滚珠锁销和轴向锁销:

### 技术信息

- 不锈钢特性 (参见页 A26)

### 附件

- 单独提供的扣环编号为 GN 111.3-$d_1$ (参见页 903)

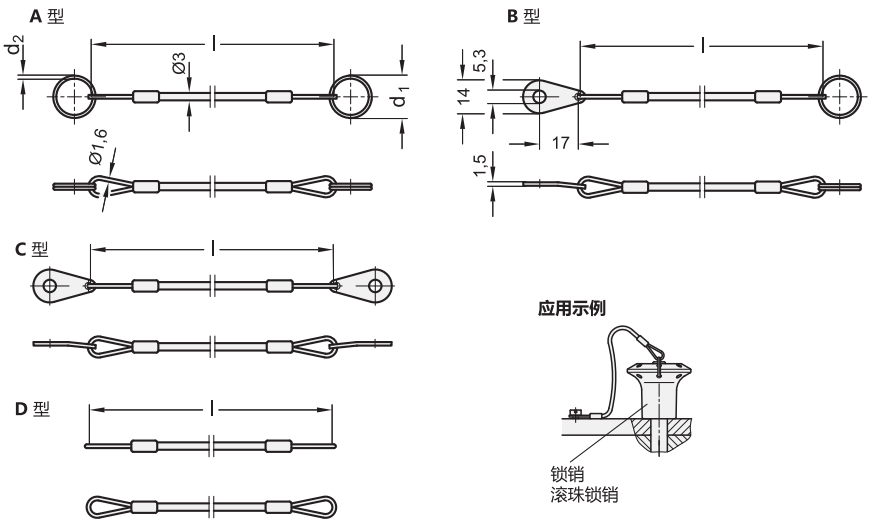






ELESA 和 GANTER 依法保留所有权利。
复制图纸时请注明出处。

# GN 111.2 | 不锈钢挂缆



**GN 111.2** 不锈钢

| 型号 | l | d1 | d2 | 静载荷 N ≈ 带扣环 | 静载荷 N ≈ 不带扣环 | 静载荷 N ≈ | ⚖ |
|---|---|---|---|---|---|---|---|
| GN 111.2-150-14-A | 150 | 14 * | 1 | 50 | 1800 | - | 5 |
| GN 111.2-150-18-A | 150 | 18 ** | 1.3 | 90 | 1800 | - | 7 |
| GN 111.2-150-24-A | 150 | 24 | 1.5 | 100 | 1800 | - | 8 |
| GN 111.2-150-30-A | 150 | 30 | 1.8 | 120 | 1800 | - | 12 |
| GN 111.2-200-14-A | 200 | 14 * | 1 | 50 | 1800 | - | 6 |
| GN 111.2-200-18-A | 200 | 18 ** | 1.3 | 90 | 1800 | - | 8 |
| GN 111.2-200-24-A | 200 | 24 | 1.5 | 100 | 1800 | - | 9 |
| GN 111.2-200-30-A | 200 | 30 | 1.8 | 120 | 1800 | - | 13 |
| GN 111.2-320-14-A | 320 | 14 * | 1 | 50 | 1800 | - | 9 |
| GN 111.2-320-18-A | 320 | 18 ** | 1.3 | 90 | 1800 | - | 10 |
| GN 111.2-320-24-A | 320 | 24 | 1.5 | 100 | 1800 | - | 11 |
| GN 111.2-320-30-A | 320 | 30 | 1.8 | 120 | 1800 | - | 15 |
| GN 111.2-500-14-A | 500 | 14 * | 1 | 50 | 1800 | - | 12 |
| GN 111.2-500-18-A | 500 | 18 ** | 1.3 | 90 | 1800 | - | 14 |
| GN 111.2-500-24-A | 500 | 24 | 1.5 | 100 | 1800 | - | 15 |
| GN 111.2-500-30-A | 500 | 30 | 1.8 | 120 | 1800 | - | 20 |
| GN 111.2-150-14-B | 150 | 14 * | 1 | 50 | 1800 | - | 7 |
| GN 111.2-150-18-B | 150 | 18 ** | 1.3 | 90 | 1800 | - | 7 |
| GN 111.2-150-24-B | 150 | 24 | 1.5 | 100 | 1800 | - | 7 |
| GN 111.2-150-30-B | 150 | 30 | 1.8 | 120 | 1800 | - | 10 |
| GN 111.2-200-14-B | 200 | 14 * | 1 | 50 | 1800 | - | 7 |
| GN 111.2-200-18-B | 200 | 18 ** | 1.3 | 90 | 1800 | - | 8 |
| GN 111.2-200-24-B | 200 | 24 | 1.5 | 100 | 1800 | - | 11 |
| GN 111.2-200-30-B | 200 | 30 | 1.8 | 120 | 1800 | - | 15 |
| GN 111.2-320-14-B | 320 | 14 * | 1 | 50 | 1800 | - | 10 |
| GN 111.2-320-18-B | 320 | 18 ** | 1.3 | 90 | 1800 | - | 11 |
| GN 111.2-320-24-B | 320 | 24 | 1.5 | 100 | 1800 | - | 12 |
| GN 111.2-320-30-B | 320 | 30 | 1.8 | 120 | 1800 | - | 16 |
| GN 111.2-500-14-B | 500 | 14 * | 1 | 50 | 1800 | - | 13 |
| GN 111.2-500-18-B | 500 | 18 ** | 1.3 | 90 | 1800 | - | 15 |
| GN 111.2-500-24-B | 500 | 24 | 1.5 | 100 | 1800 | - | 18 |
| GN 111.2-500-30-B | 500 | 30 | 1.8 | 120 | 1800 | - | 21 |
| GN 111.2-150-C | 150 | - | - | - | - | 1800 | 10 |
| GN 111.2-200-C | 200 | - | - | - | - | 1800 | 10 |
| GN 111.2-320-C | 320 | - | - | - | - | 1800 | 12 |
| GN 111.2-500-C | 500 | - | - | - | - | 1800 | 12 |
| GN 111.2-150-D | 150 | - | - | - | - | 1800 | 4 |
| GN 111.2-200-D | 200 | - | - | - | - | 1800 | 5 |
| GN 111.2-320-D | 320 | - | - | - | - | 1800 | 7 |
| GN 111.2-500-D | 500 | - | - | - | - | 1800 | 10 |

ELESA 和 GANTER 依法保留所有权利。
复制图纸时请注明出处。

# GN 111.4

## 螺旋挂缆

### 带两枚扣环

**规格**

螺旋挂缆
塑料 (聚胺酯 PUR)
黑色

调整片
铜制, 镀锡

扣环
不锈钢

适用于滚珠锁销和轴向锁销 (参见页 870):

* GN 113.1, GN 113.3, GN 113.4, GN 113.7, GN 113.8, GN 214.2, GN 214.3, GN 214.6 用于Ø 5, Ø 6, Ø 8的销

和

* GN 113.5, GN 113.6, GN 114.2, GN 114.3, GN 114.6, GN 124.1, GN 124.2 用于所有销

** 113.1, GN 113.3, GN 113.4, GN 113.7, GN 113.8, GN 214.2, GN 214.3, GN 214.6 for pins Ø 10, Ø 12, Ø 16, Ø 20

**信息**

GN 111.4螺旋挂缆用于连接重量较轻的元件, 如滚珠锁销和轴向锁销。
显著特征为“可用长度”大。
扣环供货时未装配。两个扣环具有相同直径 Ø $d_1$。

**附件**

- 单独提供的扣环编号为 GN 111.3 -$d_1$ (参见页 903)

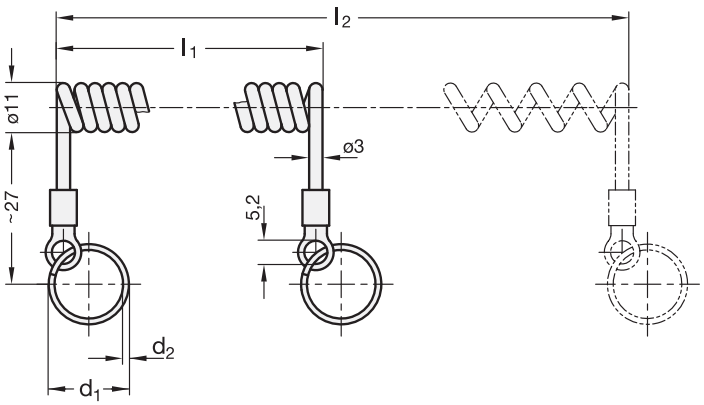


**GN 111.4**

| 型号 | l1 ±3 | d1 | l2 最大 ≈ | d2 | 静载荷 N ≈ 带扣环 | 静载荷 N ≈ 不带扣环 | ⚖ |
|---|---|---|---|---|---|---|---|
| GN 111.4-50-14 | 50 | 14* | 250 | 1 | 50 | 60 | 10 |
| GN 111.4-50-18 | 50 | 18** | 250 | 1.3 | 60 | 60 | 10 |
| GN 111.4-50-24 | 50 | 24 | 250 | 1.5 | 60 | 60 | 25 |
| GN 111.4-100-14 | 100 | 14* | 500 | 1 | 50 | 60 | 11 |
| GN 111.4-100-18 | 100 | 18** | 500 | 1.3 | 60 | 60 | 17 |
| GN 111.4-100-24 | 100 | 24 | 500 | 1.5 | 60 | 60 | 12 |
| GN 111.4-200-14 | 200 | 14* | 1000 | 1 | 50 | 60 | 17 |
| GN 111.4-200-18 | 200 | 18** | 1000 | 1.3 | 60 | 60 | 17 |
| GN 111.4-200-24 | 200 | 24 | 1000 | 1.5 | 60 | 60 | 18 |





ELESA 和 GANTER 依法保留所有权利。
复制图纸时请注明出处。

# GN 1024

## 弹簧开口销

**钢 / 不锈钢**

### 规格

**类型**

- **E**型: 带单绕圈
- **D**型: 带双绕圈

**钢制款式 ST**
镀锌，蓝钝处理

**不锈钢款式 NI**
AISI 303

### 信息

GN 1024 弹簧开口销用于螺栓和轴的轴向固定，并作为防扭曲装置，如：用于 DIN 935 槽顶螺母。
由于带双重绕圈，D型弹簧开口销具有扁平弹簧的特性，因而易于安装。并且，带有扣环的挂缆能够挂在双绕圈上，以防止弹簧开口销遗失。

### 技术信息

- 不锈钢特性 (参见页 A26)

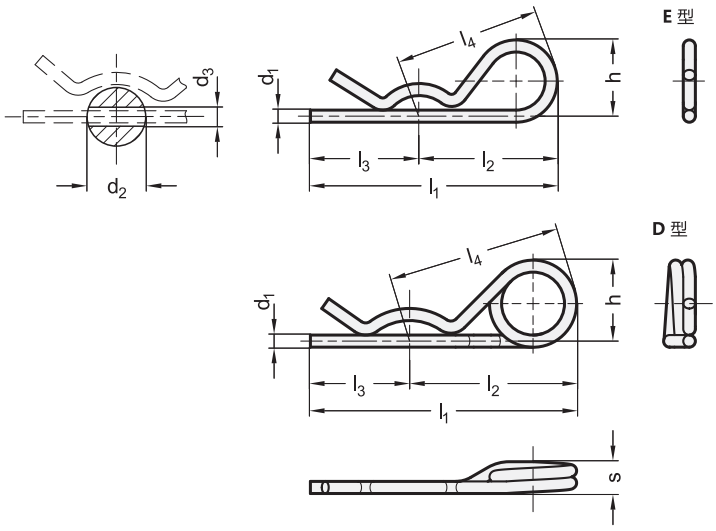


*增加弹簧开口销的材质索引(ST 或 NI)

| ST | NI |
|---|---|
| 钢制 | 不锈钢 |

**GN 1024** 不锈钢

| 型号 | d1 | d2 | d3 | h | l1 | l2 | l3 | l4 | s | 载荷 N ≈ 安装 | 载荷 N ≈ 拆卸 | 载荷 N≈ 用于螺栓 Ø | ⚖ |
|---|---|---|---|---|---|---|---|---|---|---|---|---|---|
| GN 1024-*-1,5-E | 1.5 | 7 ... 12 | 2 | 9 | 45 | 25 | 20 | 25 | - | 9 | 8 | 8 | 1 |
| GN 1024-*-2-E | 2 | 9 ... 14 | 2.5 | 13 | 57 | 32 | 25 | 34 | - | 14 | 9 | 12 | 3 |
| GN 1024-*-3-E | 3 | 10 ... 16 | 3.5 | 23 | 72 | 42 | 30 | 44 | - | 55 | 40 | 16 | 9 |
| GN 1024-*-4-E | 4 | 16 ... 20 | 4.5 | 27 | 74 | 44 | 30 | 48 | - | 210 | 170 | 20 | 17 |
| GN 1024-*-5-E | 5 | 20 ... 28 | 5.5 | 32 | 102 | 57 | 45 | 61 | - | 280 | 210 | 25 | 34 |
| GN 1024-*-6-E | 6 | 28 ... 40 | 6.5 | 42 | 126 | 73 | 53 | 77 | - | 240 | 150 | 30 | 60 |
| GN 1024-*-2-D | 2 | 8 ... 14 | 2.5 | 14 | 56 | 31 | 25 | 33 | 5.5 | 10 | 9 | 12 | 4 |
| GN 1024-*-3-D | 3 | 14 ... 20 | 3.5 | 22 | 73 | 43 | 30 | 47 | 8 | 35 | 28 | 16 | 12 |
| GN 1024-*-4-D | 4 | 17 ... 24 | 4.5 | 32 | 94 | 58 | 36 | 62 | 10.5 | 50 | 35 | 20 | 29 |
| GN 1024-*-5-D | 5 | 18 ... 30 | 5.5 | 35 | 110 | 70 | 40 | 73 | 13.5 | 100 | 95 | 25 | 53 |
| GN 1024-*-6-D | 6 | 24 ... 36 | 6.5 | 41 | 142 | 85 | 57 | 90 | 16 | 190 | 125 | 30 | 93 |
| GN 1024-*-7-D | 7** | 26 ... 40 | 7.5 | 42 | 152 | 92 | 60 | 96 | 19 | 350 | 210 | 40 | 135 |

** 仅有钢制

ELESA 和 GANTER 依法保留所有权利。
复制图纸时请注明出处。

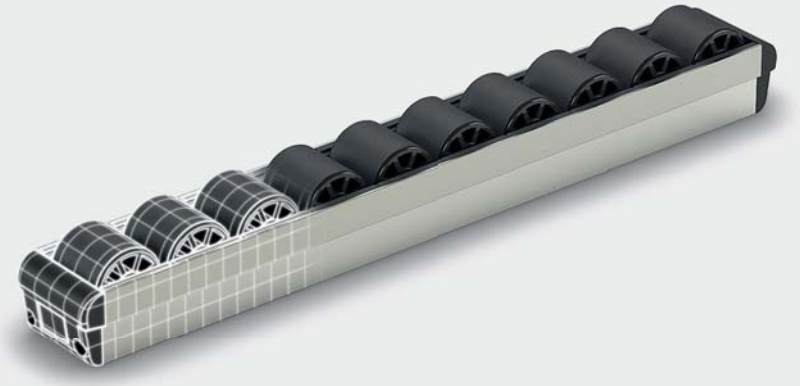

DESIGNED
FOR ENGINEERING

# 9 机械操作件

螺钉/止推垫/轴环

垫圈/螺母

减震元件

定位元件

凸轮式锁紧杆

传动装置

吊装配件

# DIN 6332

## 平头螺钉

### 带推力点

**规格**

**类型**

- **SK**型: 带内六角，衬垫硬化处理
- **SKN**型: 带内六角，未经硬化处理

钢制
抗拉强度等级5.8

**SK型**

- 止推受力点硬化处理
- 发黑处理

**SKN型**

- 推点未硬化处理
- 发黑处理
- 镀锌，蓝钝处理 **ZB**

**信息**

DIN 6332 螺钉的止推头设计用于带或不带止推垫进行夹紧的场合。
采用卡环或弹簧，是连接止推垫和平头螺钉的快捷方法。
通过DIN 6332平头螺钉带多种手柄或旋钮简单组合，即可制成夹紧螺钉。

**技术信息**

- ISO-基本公差 (参见页 A21)
- 螺钉强度值 (参见页 A20)

**安装示例**

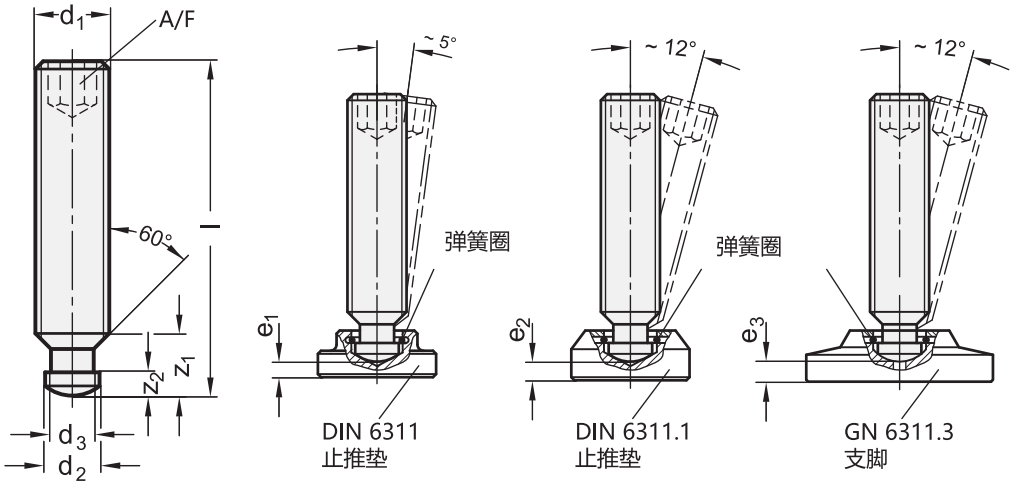




ELESA 和 GANTER 依法保留所有权利。
复制图纸时请注明出处。

# DIN 6332 | 平头螺钉

* 增加平头螺钉的型号索引
SK SKN

## DIN 6332

| 型号 | d1 | l | d2 h11 | d3 | e1 ≈ | e2 ≈ A型 | e2 ≈ P型 | e3 ≈ | A/F | z1 ≈ | z2 ≈ | ⚖ |
|---|---|---|---|---|---|---|---|---|---|---|---|---|
| DIN 6332-M6-30-* | M 6 | 30 | 4.5 | 4 | 2.1 | - | - | - | 3 | 6 | 2.5 | 4 |
| DIN 6332-M6-35-* | M 6 | 35 | 4.5 | 4 | 2.1 | - | - | - | 3 | 6 | 2.5 | 4 |
| DIN 6332-M6-40-* | M 6 | 40 | 4.5 | 4 | 2.1 | - | - | - | 3 | 6 | 2.5 | 6 |
| DIN 6332-M6-45-* | M 6 | 45 | 4.5 | 4 | 2.1 | - | - | - | 3 | 6 | 2.5 | 8 |
| DIN 6332-M6-50-* | M 6 | 50 | 4.5 | 4 | 2.1 | - | - | - | 3 | 6 | 2.5 | 9 |
| DIN 6332-M8-35-* | M 8 | 35 | 6 | 5.4 | 3 | 2.3 | 5.3 | - | 4 | 7.5 | 3 | 8 |
| DIN 6332-M8-40-* | M 8 | 40 | 6 | 5.4 | 3 | 2.3 | 5.3 | - | 4 | 7.5 | 3 | 11 |
| DIN 6332-M8-45-* | M 8 | 45 | 6 | 5.4 | 3 | 2.3 | 5.3 | - | 4 | 7.5 | 3 | 13 |
| DIN 6332-M8-50-* | M 8 | 50 | 6 | 5.4 | 3 | 2.3 | 5.3 | - | 4 | 7.5 | 3 | 14 |
| DIN 6332-M8-60-* | M 8 | 60 | 6 | 5.4 | 3 | 2.3 | 5.3 | - | 4 | 7.5 | 3 | 17 |
| DIN 6332-M8-70-* | M 8 | 70 | 6 | 5.4 | 3 | 2.3 | 5.3 | - | 4 | 7.5 | 3 | 21 |
| DIN 6332-M10-45-* | M 10 | 45 | 8 | 7.2 | 3.6 | 2.6 | 5.6 | - | 5 | 9 | 4.5 | 19 |
| DIN 6332-M10-50-* | M 10 | 50 | 8 | 7.2 | 3.6 | 2.6 | 5.6 | - | 5 | 9 | 4.5 | 23 |
| DIN 6332-M10-55-* | M 10 | 55 | 8 | 7.2 | 3.6 | 2.6 | 5.6 | - | 5 | 9 | 4.5 | 24 |
| DIN 6332-M10-60-* | M 10 | 60 | 8 | 7.2 | 3.6 | 2.6 | 5.6 | - | 5 | 9 | 4.5 | 28 |
| DIN 6332-M10-65-* | M 10 | 65 | 8 | 7.2 | 3.6 | 2.6 | 5.6 | - | 5 | 9 | 4.5 | 30 |
| DIN 6332-M10-80-* | M 10 | 80 | 8 | 7.2 | 3.6 | 2.6 | 5.6 | - | 5 | 9 | 4.5 | 36 |
| DIN 6332-M12-50-* | M 12 | 50 | 8 | 7.2 | 4.6 | 2.9 | 6.9 | 3.7 | 6 | 10 | 4.5 | 28 |
| DIN 6332-M12-60-* | M 12 | 60 | 8 | 7.2 | 4.6 | 2.9 | 6.9 | 3.7 | 6 | 10 | 4.5 | 35 |
| DIN 6332-M12-65-* | M 12 | 65 | 8 | 7.2 | 4.6 | 2.9 | 6.9 | 3.7 | 6 | 10 | 4.5 | 42 |
| DIN 6332-M12-70-* | M 12 | 70 | 8 | 7.2 | 4.6 | 2.9 | 6.9 | 3.7 | 6 | 10 | 4.5 | 44 |
| DIN 6332-M12-80-* | M 12 | 80 | 8 | 7.2 | 4.6 | 2.9 | 6.9 | 3.7 | 6 | 10 | 4.5 | 50 |
| DIN 6332-M12-100-* | M 12 | 100 | 8 | 7.2 | 4.6 | 2.9 | 6.9 | 3.7 | 6 | 10 | 4.5 | 66 |
| DIN 6332-M16-65-* | M 16 | 65 | 12 | 11 | 5.4 | 4.5 | 9.5 | 4 | 8 | 12 | 5 | 65 |
| DIN 6332-M16-70-* | M 16 | 70 | 12 | 11 | 5.4 | 4.5 | 9.5 | 4 | 8 | 12 | 5 | 83 |
| DIN 6332-M16-75-* | M 16 | 75 | 12 | 11 | 5.4 | 4.5 | 9.5 | 4 | 8 | 12 | 5 | 90 |
| DIN 6332-M16-80-* | M 16 | 80 | 12 | 11 | 5.4 | 4.5 | 9.5 | 4 | 8 | 12 | 5 | 92 |
| DIN 6332-M16-100-* | M 16 | 100 | 12 | 11 | 5.4 | 4.5 | 9.5 | 4 | 8 | 12 | 5 | 110 |
| DIN 6332-M16-125-* | M 16 | 125 | 12 | 11 | 5.4 | 4.5 | 9.5 | 4 | 8 | 12 | 5 | 150 |
| DIN 6332-M20-80-* | M 20 | 80 | 15.5 | 14.4 | 5.5 | - | - | 4.3 | 10 | 14 | 5.5 | 139 |
| DIN 6332-M20-90-* | M 20 | 90 | 15.5 | 14.4 | 5.5 | - | - | 4.3 | 10 | 14 | 5.5 | 150 |
| DIN 6332-M20-100-* | M 20 | 100 | 15.5 | 14.4 | 5.5 | - | - | 4.3 | 10 | 14 | 5.5 | 189 |
| DIN 6332-M20-125-* | M 20 | 125 | 15.5 | 14.4 | 5.5 | - | - | 4.3 | 10 | 14 | 5.5 | 239 |
| DIN 6332-M20-150-* | M 20 | 150 | 15.5 | 14.4 | 5.5 | - | - | 4.3 | 10 | 14 | 5.5 | 280 |

## DIN 6332-ZB

| 型号 | d1 | l | d2 h11 | d3 | e1 ≈ | e2 ≈ A型 | e2 ≈ P型 | e3 ≈ | A/F | z1 ≈ | z2 ≈ | ⚖ |
|---|---|---|---|---|---|---|---|---|---|---|---|---|
| DIN 6332-M10-45-SKN-ZB | M 10 | 45 | 8 | 7.2 | 3.6 | 2.6 | 5.6 | - | 5 | 9 | 4.5 | 19 |
| DIN 6332-M10-55-SKN-ZB | M 10 | 55 | 8 | 7.2 | 3.6 | 2.6 | 5.6 | - | 5 | 9 | 4.5 | 20 |
| DIN 6332-M10-65-SKN-ZB | M 10 | 65 | 8 | 7.2 | 3.6 | 2.6 | 5.6 | - | 5 | 9 | 4.5 | 29 |
| DIN 6332-M10-80-SKN-ZB | M 10 | 80 | 8 | 7.2 | 3.6 | 2.6 | 5.6 | - | 5 | 9 | 4.5 | 37 |
| DIN 6332-M12-50-SKN-ZB | M 12 | 50 | 8 | 7.2 | 4.6 | 2.9 | 6.9 | 3.7 | 6 | 10 | 4.5 | 30 |
| DIN 6332-M12-60-SKN-ZB | M 12 | 60 | 8 | 7.2 | 4.6 | 2.9 | 6.9 | 3.7 | 6 | 10 | 4.5 | 36 |
| DIN 6332-M12-70-SKN-ZB | M 12 | 70 | 8 | 7.2 | 4.6 | 2.9 | 6.9 | 3.7 | 6 | 10 | 4.5 | 42 |
| DIN 6332-M12-80-SKN-ZB | M 12 | 80 | 8 | 7.2 | 4.6 | 2.9 | 6.9 | 3.7 | 6 | 10 | 4.5 | 50 |
| DIN 6332-M12-100-SKN-ZB | M 12 | 100 | 8 | 7.2 | 4.6 | 2.9 | 6.9 | 3.7 | 6 | 10 | 4.5 | 65 |
| DIN 6332-M16-65-SKN-ZB | M 16 | 65 | 12 | 11 | 5.4 | 4.5 | 9.5 | 4 | 8 | 12 | 5 | 72 |
| DIN 6332-M16-70-SKN-ZB | M 16 | 70 | 12 | 11 | 5.4 | 4.5 | 9.5 | 4 | 8 | 12 | 5 | 79 |
| DIN 6332-M16-80-SKN-ZB | M 16 | 80 | 12 | 11 | 5.4 | 4.5 | 9.5 | 4 | 8 | 12 | 5 | 97 |
| DIN 6332-M16-125-SKN-ZB | M 16 | 125 | 12 | 11 | 5.4 | 4.5 | 9.5 | 4 | 8 | 12 | 5 | 145 |
| DIN 6332-M20-90-SKN-ZB | M 20 | 90 | 15.5 | 14.4 | 5.5 | - | - | 4.3 | 10 | 14 | 5.5 | 163 |
| DIN 6332-M20-100-SKN-ZB | M 20 | 100 | 15.5 | 14.4 | 5.5 | - | - | 4.3 | 10 | 14 | 5.5 | 183 |
| DIN 6332-M20-125-SKN-ZB | M 20 | 125 | 15.5 | 14.4 | 5.5 | - | - | 4.3 | 10 | 14 | 5.5 | 234 |
| DIN 6332-M20-150-SKN-ZB | M 20 | 150 | 15.5 | 14.4 | 5.5 | - | - | 4.3 | 10 | 14 | 5.5 | 285 |



ELESA 和 GANTER 依法保留所有权利。
复制图纸时请注明出处。

# GN 632.1

RoHS

## 平头螺钉

**带用于止推垫的球头 GN 631 / GN 631.5**

### 规格

钢制

- 抗拉强度等级5.8
- 发黑处理

### 信息

带球头平头螺钉GN 632.1，通常配合止推垫使用 GN 631 (参见页 940) / GN 631.5 (参见页 941).
滚球直径-Ø $d_2$ 小于螺纹芯直径，螺纹芯可安装球端。
通过GN 632.1平头螺钉与GN 631.5 止推垫 GN 631 / 以及夹持元件组合，可轻易制成多种不同类型的夹紧螺钉。

### 技术信息

- 螺钉强度值 (参见页 A20)

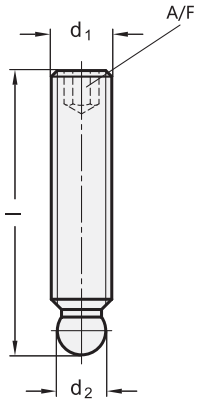


**安装示例**

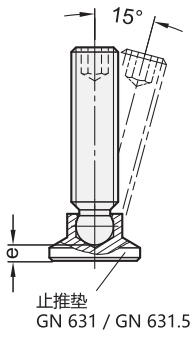


**GN 632.1**

| 型号 | d1 | l | d2 | A/F | 止推垫 GN 631 / GN 631.5 d1 - e | ⚖ |
|---|---|---|---|---|---|---|
| GN 632.1-M6-30 | M 6 | 30 | 4.5 ±0.025 | 3 | 15 - 3.6 \| 18 - 5.2 \| 21 - 6 \| 25 - 6.5 \| 32 - 7 | 4 |
| GN 632.1-M6-40 | M 6 | 40 | 4.5 ±0.025 | 3 | 15 - 3.6 \| 18 - 5.2 \| 21 - 6 \| 25 - 6.5 \| 32 - 7 | 8 |
| GN 632.1-M6-50 | M 6 | 50 | 4.5 ±0.025 | 3 | 15 - 3.6 \| 18 - 5.2 \| 21 - 6 \| 25 - 6.5 \| 32 - 7 | 5 |
| GN 632.1-M8-25 | M 8 | 25 | 6.1 +0.05 | 4 | 15 - 2.5 \| 18 - 4.2 \| 21 - 5 \| 25 - 5.5 \| 32 - 6 \| 40 - 8 | 6 |
| GN 632.1-M8-40 | M 8 | 40 | 6.1 +0.05 | 4 | 15 - 2.5 \| 18 - 4.2 \| 21 - 5 \| 25 - 5.5 \| 32 - 6 \| 40 - 8 | 12 |
| GN 632.1-M8-50 | M 8 | 50 | 6.1 +0.05 | 4 | 15 - 2.5 \| 18 - 4.2 \| 21 - 5 \| 25 - 5.5 \| 32 - 6 \| 40 - 8 | 14 |
| GN 632.1-M8-63 | M 8 | 63 | 6.1 +0.05 | 4 | 15 - 2.5 \| 18 - 4.2 \| 21 - 5 \| 25 - 5.5 \| 32 - 6 \| 40 - 8 | 19 |
| GN 632.1-M10-40 | M 10 | 40 | 7.8 +0.05 | 5 | 18 - 3.8 \| 21 - 4.3 \| 25 - 4.6 \| 32 - 5 \| 40 - 7 | 16 |
| GN 632.1-M10-50 | M 10 | 50 | 7.8 +0.05 | 5 | 18 - 3.8 \| 21 - 4.3 \| 25 - 4.6 \| 32 - 5 \| 40 - 7 | 22 |
| GN 632.1-M10-63 | M 10 | 63 | 7.8 +0.05 | 5 | 18 - 3.8 \| 21 - 4.3 \| 25 - 4.6 \| 32 - 5 \| 40 - 7 | 29 |
| GN 632.1-M10-80 | M 10 | 80 | 7.8 +0.05 | 5 | 18 - 3.8 \| 21 - 4.3 \| 25 - 4.6 \| 32 - 5 \| 40 - 7 | 37 |
| GN 632.1-M12-40 | M 12 | 40 | 9.4 +0.05 | 6 | 21 - 3.4 \| 25 - 3.6 \| 32 - 4.2 \| 40 - 6.2 | 20 |
| GN 632.1-M12-63 | M 12 | 63 | 9.4 +0.05 | 6 | 21 - 3.4 \| 25 - 3.6 \| 32 - 4.2 \| 40 - 6.2 | 41 |
| GN 632.1-M12-80 | M 12 | 80 | 9.4 +0.05 | 6 | 21 - 3.4 \| 25 - 3.6 \| 32 - 4.2 \| 40 - 6.2 | 53 |
| GN 632.1-M12-100 | M 12 | 100 | 9.4 +0.05 | 6 | 21 - 3.4 \| 25 - 3.6 \| 32 - 4.2 \| 40 - 6.2 | 60 |



ELESA 和 GANTER 依法保留所有权利。
复制图纸时请注明出处。

# GN 632.5

## 不锈钢平头螺钉

### 带用于止推垫的球头 GN 631 / GN 631.5

**规格**

不锈钢

**信息**

带球头平头螺钉GN 632.1，通常配合止推垫使用 GN 631 （参见页 940）/ GN 631.5 （参见页 941）.
滚球直径-Ø $d_2$ 小于螺纹芯直径，螺纹芯可安装球端。
通过GN 632.5平头螺钉与止推垫组合使用 GN 631 / 以及夹持元件组合，可轻易制成多种不同类型的夹紧螺钉。

**技术信息**

- 不锈钢特性 （参见页 A26）
- 螺钉强度值 （参见页 A20）

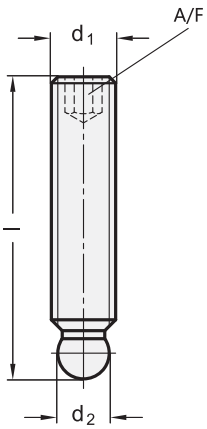


**安装示例**

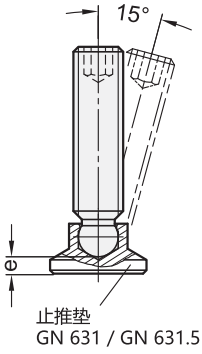


**GN 632.5** 不锈钢

| 型号 | d1 | l | d2 | A/F | 止推垫 GN 631 / GN 631.5 d1 - e | ⚖ |
|---|---|---|---|---|---|---|
| GN 632.5-M6-30 | M 6 | 30 | 4.5 ±0.025 | 3 | 15 - 3.6 \| 18 - 5.2 \| 21 - 6 \| 25 - 6.5 \| 32 - 7 | 5 |
| GN 632.5-M6-40 | M 6 | 40 | 4.5 ±0.025 | 3 | 15 - 3.6 \| 18 - 5.2 \| 21 - 6 \| 25 - 6.5 \| 32 - 7 | 8 |
| GN 632.5-M6-50 | M 6 | 50 | 4.5 ±0.025 | 3 | 15 - 3.6 \| 18 - 5.2 \| 21 - 6 \| 25 - 6.5 \| 32 - 7 | 10 |
| GN 632.5-M8-25 | M 8 | 25 | 6.1 +0.05 | 4 | 15 - 2.5 \| 18 - 4.2 \| 21 - 5 \| 25 - 5.5 \| 32 - 6 \| 40 - 8 | 6 |
| GN 632.5-M8-40 | M 8 | 40 | 6.1 +0.05 | 4 | 15 - 2.5 \| 18 - 4.2 \| 21 - 5 \| 25 - 5.5 \| 32 - 6 \| 40 - 8 | 8 |
| GN 632.5-M8-50 | M 8 | 50 | 6.1 +0.05 | 4 | 15 - 2.5 \| 18 - 4.2 \| 21 - 5 \| 25 - 5.5 \| 32 - 6 \| 40 - 8 | 14 |
| GN 632.5-M8-63 | M 8 | 63 | 6.1 +0.05 | 4 | 15 - 2.5 \| 18 - 4.2 \| 21 - 5 \| 25 - 5.5 \| 32 - 6 \| 40 - 8 | 15 |
| GN 632.5-M10-40 | M 10 | 40 | 7.8 +0.05 | 5 | 18 - 3.8 \| 21 - 4.3 \| 25 - 4.6 \| 32 - 5 \| 40 - 7 | 17 |
| GN 632.5-M10-50 | M 10 | 50 | 7.8 +0.05 | 5 | 18 - 3.8 \| 21 - 4.3 \| 25 - 4.6 \| 32 - 5 \| 40 - 7 | 21 |
| GN 632.5-M10-63 | M 10 | 63 | 7.8 +0.05 | 5 | 18 - 3.8 \| 21 - 4.3 \| 25 - 4.6 \| 32 - 5 \| 40 - 7 | 35 |
| GN 632.5-M10-80 | M 10 | 80 | 7.8 +0.05 | 5 | 18 - 3.8 \| 21 - 4.3 \| 25 - 4.6 \| 32 - 5 \| 40 - 7 | 44 |
| GN 632.5-M12-40 | M 12 | 40 | 9.4 +0.05 | 6 | 21 - 3.4 \| 25 - 3.6 \| 32 - 4.2 \| 40 - 6.2 | 20 |
| GN 632.5-M12-63 | M 12 | 63 | 9.4 +0.05 | 6 | 21 - 3.4 \| 25 - 3.6 \| 32 - 4.2 \| 40 - 6.2 | 40 |
| GN 632.5-M12-80 | M 12 | 80 | 9.4 +0.05 | 6 | 21 - 3.4 \| 25 - 3.6 \| 32 - 4.2 \| 40 - 6.2 | 48 |
| GN 632.5-M12-100 | M 12 | 100 | 9.4 +0.05 | 6 | 21 - 3.4 \| 25 - 3.6 \| 32 - 4.2 \| 40 - 6.2 | 60 |



ELESA 和 GANTER 依法保留所有权利。
复制图纸时请注明出处。

# ISO 7379

## 带肩螺钉

**钢制/不锈钢，带轴环**

### 规格

**钢制款式**

- 抗拉强度等级 12.9
- 发黑处理
- 连接尺寸 $d_1$ 研磨处理

**不锈钢款式 NI**

- AISI 304 (A2)
- 连接尺寸 $d_1$ 研磨处理

### 信息

肩头螺钉ISO 7379是经济型构造元件，可广泛应用于不同场合。
其最大拧紧扭矩绝不可参照12.9级的标准。因为该数值受到相对较小的承力点（肩头）和从$d_1$到$d_2$和$d_3$连接处凹槽的限制。
标准偏差：
- 无同心度 2 IT 13 及 2 IT 10方面的有关信息
- 官方ISO标准表中有用于$d_1$ - $d_2$的以下尺寸: 6.5-M5 / 13-M10 / 25-M20
- 4-M3 和 M4-M5的尺寸不包含在官方ISO标准表中

### 技术信息

- 不锈钢特性 （参见页 A26）
- ISO-基本公差 （参见页 A21）
- 螺钉强度值 （参见页 A20）

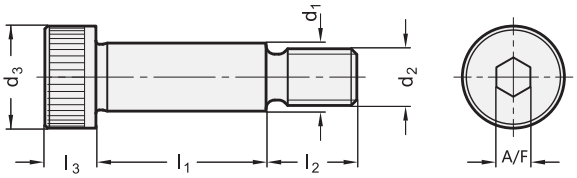


**应用示例**

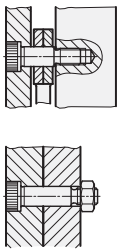



ELESA 和 GANTER 依法保留所有权利。
复制图纸时请注明出处。

# ISO 7379

## 带肩螺钉

### ISO 7379

| 型号 | d1 f9 | d2 | l1 +0.25 | d3 | l2 | l3 | A/F | ⚖ |
|---|---|---|---|---|---|---|---|---|
| ISO 7379-4-M3-4 | 4 | M 3 | 4 | 7 | 7 | 3 | 2 | 1 |
| ISO 7379-4-M3-5 | 4 | M 3 | 5 | 7 | 7 | 3 | 2 | 2 |
| ISO 7379-4-M3-6 | 4 | M 3 | 6 | 7 | 7 | 3 | 2 | 2 |
| ISO 7379-4-M3-8 | 4 | M 3 | 8 | 7 | 7 | 3 | 2 | 2 |
| ISO 7379-4-M3-10 | 4 | M 3 | 10 | 7 | 7 | 3 | 2 | 2 |
| ISO 7379-4-M3-12 | 4 | M 3 | 12 | 7 | 7 | 3 | 2 | 3 |
| ISO 7379-4-M3-16 | 4 | M 3 | 16 | 7 | 7 | 3 | 2 | 3 |
| ISO 7379-4-M3-20 | 4 | M 3 | 20 | 7 | 7 | 3 | 2 | 3 |
| ISO 7379-4-M3-25 | 4 | M 3 | 25 | 7 | 7 | 3 | 2 | 4 |
| ISO 7379-4-M3-30 | 4 | M 3 | 30 | 7 | 7 | 3 | 2 | 4 |
| ISO 7379-5-M4-5 | 5 | M 4 | 5 | 9 | 8 | 4 | 2.5 | 3 |
| ISO 7379-5-M4-6 | 5 | M 4 | 6 | 9 | 8 | 4 | 2.5 | 3 |
| ISO 7379-5-M4-8 | 5 | M 4 | 8 | 9 | 8 | 4 | 2.5 | 4 |
| ISO 7379-5-M4-10 | 5 | M 4 | 10 | 9 | 8 | 4 | 2.5 | 4 |
| ISO 7379-5-M4-12 | 5 | M 4 | 12 | 9 | 8 | 4 | 2.5 | 4 |
| ISO 7379-5-M4-16 | 5 | M 4 | 16 | 9 | 8 | 4 | 2.5 | 5 |
| ISO 7379-5-M4-20 | 5 | M 4 | 20 | 9 | 8 | 4 | 2.5 | 5 |
| ISO 7379-5-M4-25 | 5 | M 4 | 25 | 9 | 8 | 4 | 2.5 | 7 |
| ISO 7379-5-M4-30 | 5 | M 4 | 30 | 9 | 8 | 4 | 2.5 | 7 |
| ISO 7379-5-M4-40 | 5 | M 4 | 40 | 9 | 8 | 4 | 2.5 | 10 |
| ISO 7379-6-M5-10 | 6 | M 5 | 10 | 10 | 9.5 | 4.5 | 3 | 5 |
| ISO 7379-6-M5-12 | 6 | M 5 | 12 | 10 | 9.5 | 4.5 | 3 | 6 |
| ISO 7379-6-M5-16 | 6 | M 5 | 16 | 10 | 9.5 | 4.5 | 3 | 10 |
| ISO 7379-6-M5-20 | 6 | M 5 | 20 | 10 | 9.5 | 4.5 | 3 | 10 |
| ISO 7379-6-M5-25 | 6 | M 5 | 25 | 10 | 9.5 | 4.5 | 3 | 11 |
| ISO 7379-6-M5-30 | 6 | M 5 | 30 | 10 | 9.5 | 4.5 | 3 | 11 |
| ISO 7379-6-M5-35 | 6 | M 5 | 35 | 10 | 9.5 | 4.5 | 3 | 12 |
| ISO 7379-6-M5-40 | 6 | M 5 | 40 | 10 | 9.5 | 4.5 | 3 | 15 |
| ISO 7379-6-M5-45 | 6 | M 5 | 45 | 10 | 9.5 | 4.5 | 3 | 16 |
| ISO 7379-6-M5-50 | 6 | M 5 | 50 | 10 | 9.5 | 4.5 | 3 | 17 |
| ISO 7379-6-M5-55 | 6 | M 5 | 55 | 10 | 9.5 | 4.5 | 3 | 18 |
| ISO 7379-6-M5-60 | 6 | M 5 | 60 | 10 | 9.5 | 4.5 | 3 | 18 |
| ISO 7379-6-M5-65 | 6 | M 5 | 65 | 10 | 9.5 | 4.5 | 3 | 18 |
| ISO 7379-6-M5-70 | 6 | M 5 | 70 | 10 | 9.5 | 4.5 | 3 | 19 |
| ISO 7379-6-M5-80 | 6 | M 5 | 80 | 10 | 9.5 | 4.5 | 3 | 21 |
| ISO 7379-8-M6-16 | 8 | M 6 | 16 | 13 | 10 | 5.5 | 4 | 14 |
| ISO 7379-8-M6-20 | 8 | M 6 | 20 | 13 | 10 | 5.5 | 4 | 15 |
| ISO 7379-8-M6-25 | 8 | M 6 | 25 | 13 | 10 | 5.5 | 4 | 16 |
| ISO 7379-8-M6-30 | 8 | M 6 | 30 | 13 | 10 | 5.5 | 4 | 18 |
| ISO 7379-8-M6-35 | 8 | M 6 | 35 | 13 | 10 | 5.5 | 4 | 19 |
| ISO 7379-8-M6-40 | 8 | M 6 | 40 | 13 | 10 | 5.5 | 4 | 21 |
| ISO 7379-8-M6-45 | 8 | M 6 | 45 | 13 | 10 | 5.5 | 4 | 25 |
| ISO 7379-8-M6-50 | 8 | M 6 | 50 | 13 | 10 | 5.5 | 4 | 26 |
| ISO 7379-8-M6-55 | 8 | M 6 | 55 | 13 | 10 | 5.5 | 4 | 28 |
| ISO 7379-8-M6-60 | 8 | M 6 | 60 | 13 | 10 | 5.5 | 4 | 30 |
| ISO 7379-8-M6-65 | 8 | M 6 | 65 | 13 | 10 | 5.5 | 4 | 32 |
| ISO 7379-8-M6-70 | 8 | M 6 | 70 | 13 | 10 | 5.5 | 4 | 34 |
| ISO 7379-8-M6-80 | 8 | M 6 | 80 | 13 | 10 | 5.5 | 4 | 38 |
| ISO 7379-8-M6-90 | 8 | M 6 | 90 | 13 | 10 | 5.5 | 4 | 42 |
| ISO 7379-8-M6-100 | 8 | M 6 | 100 | 13 | 10 | 5.5 | 4 | 47 |
| ISO 7379-10-M8-16 | 10 | M 8 | 16 | 16 | 13 | 7 | 5 | 23 |
| ISO 7379-10-M8-20 | 10 | M 8 | 20 | 16 | 13 | 7 | 5 | 25 |
| ISO 7379-10-M8-25 | 10 | M 8 | 25 | 16 | 13 | 7 | 5 | 29 |
| ISO 7379-10-M8-30 | 10 | M 8 | 30 | 16 | 13 | 7 | 5 | 31 |
| ISO 7379-10-M8-35 | 10 | M 8 | 35 | 16 | 13 | 7 | 5 | 33 |
| ISO 7379-10-M8-40 | 10 | M 8 | 40 | 16 | 13 | 7 | 5 | 41 |
| ISO 7379-10-M8-45 | 10 | M 8 | 45 | 16 | 13 | 7 | 5 | 43 |

### ISO 7379

| 型号 | d1 f9 | d2 | l1 +0.25 | d3 | l2 | l3 | A/F | ⚖ |
|---|---|---|---|---|---|---|---|---|
| ISO 7379-10-M8-50 | 10 | M 8 | 50 | 16 | 13 | 7 | 5 | 45 |
| ISO 7379-10-M8-55 | 10 | M 8 | 55 | 16 | 13 | 7 | 5 | 47 |
| ISO 7379-10-M8-60 | 10 | M 8 | 60 | 16 | 13 | 7 | 5 | 50 |
| ISO 7379-10-M8-65 | 10 | M 8 | 65 | 16 | 13 | 7 | 5 | 53 |
| ISO 7379-10-M8-70 | 10 | M 8 | 70 | 16 | 13 | 7 | 5 | 56 |
| ISO 7379-10-M8-80 | 10 | M 8 | 80 | 16 | 13 | 7 | 5 | 62 |
| ISO 7379-10-M8-90 | 10 | M 8 | 90 | 16 | 13 | 7 | 5 | 68 |
| ISO 7379-10-M8-100 | 10 | M 8 | 100 | 16 | 13 | 7 | 5 | 75 |
| ISO 7379-12-M10-16 | 12 | M 10 | 16 | 18 | 16 | 9 | 6 | 35 |
| ISO 7379-12-M10-20 | 12 | M 10 | 20 | 18 | 16 | 9 | 6 | 39 |
| ISO 7379-12-M10-25 | 12 | M 10 | 25 | 18 | 16 | 9 | 6 | 43 |
| ISO 7379-12-M10-30 | 12 | M 10 | 30 | 18 | 16 | 9 | 6 | 47 |
| ISO 7379-12-M10-35 | 12 | M 10 | 35 | 18 | 16 | 9 | 6 | 51 |
| ISO 7379-12-M10-40 | 12 | M 10 | 40 | 18 | 16 | 9 | 6 | 56 |
| ISO 7379-12-M10-45 | 12 | M 10 | 45 | 18 | 16 | 9 | 6 | 60 |
| ISO 7379-12-M10-50 | 12 | M 10 | 50 | 18 | 16 | 9 | 6 | 65 |
| ISO 7379-12-M10-55 | 12 | M 10 | 55 | 18 | 16 | 9 | 6 | 71 |
| ISO 7379-12-M10-60 | 12 | M 10 | 60 | 18 | 16 | 9 | 6 | 75 |
| ISO 7379-12-M10-65 | 12 | M 10 | 65 | 18 | 16 | 9 | 6 | 76 |
| ISO 7379-12-M10-70 | 12 | M 10 | 70 | 18 | 16 | 9 | 6 | 83 |
| ISO 7379-12-M10-80 | 12 | M 10 | 80 | 18 | 16 | 9 | 6 | 91 |
| ISO 7379-12-M10-90 | 12 | M 10 | 90 | 18 | 16 | 9 | 6 | 96 |
| ISO 7379-12-M10-100 | 12 | M 10 | 100 | 18 | 16 | 9 | 6 | 100 |
| ISO 7379-16-M12-25 | 16 | M 12 | 25 | 24 | 18 | 11 | 8 | 85 |
| ISO 7379-16-M12-30 | 16 | M 12 | 30 | 24 | 18 | 11 | 8 | 93 |
| ISO 7379-16-M12-35 | 16 | M 12 | 35 | 24 | 18 | 11 | 8 | 100 |
| ISO 7379-16-M12-40 | 16 | M 12 | 40 | 24 | 18 | 11 | 8 | 108 |
| ISO 7379-16-M12-45 | 16 | M 12 | 45 | 24 | 18 | 11 | 8 | 116 |
| ISO 7379-16-M12-50 | 16 | M 12 | 50 | 24 | 18 | 11 | 8 | 123 |
| ISO 7379-16-M12-55 | 16 | M 12 | 55 | 24 | 18 | 11 | 8 | 131 |
| ISO 7379-16-M12-60 | 16 | M 12 | 60 | 24 | 18 | 11 | 8 | 140 |
| ISO 7379-16-M12-65 | 16 | M 12 | 65 | 24 | 18 | 11 | 8 | 148 |
| ISO 7379-16-M12-70 | 16 | M 12 | 70 | 24 | 18 | 11 | 8 | 155 |
| ISO 7379-16-M12-80 | 16 | M 12 | 80 | 24 | 18 | 11 | 8 | 170 |
| ISO 7379-16-M12-90 | 16 | M 12 | 90 | 24 | 18 | 11 | 8 | 186 |
| ISO 7379-16-M12-100 | 16 | M 12 | 100 | 24 | 18 | 11 | 8 | 200 |
| ISO 7379-20-M16-30 | 20 | M 16 | 30 | 30 | 22 | 14 | 10 | 169 |
| ISO 7379-20-M16-35 | 20 | M 16 | 35 | 30 | 22 | 14 | 10 | 180 |
| ISO 7379-20-M16-40 | 20 | M 16 | 40 | 30 | 22 | 14 | 10 | 190 |
| ISO 7379-20-M16-45 | 20 | M 16 | 45 | 30 | 22 | 14 | 10 | 208 |
| ISO 7379-20-M16-50 | 20 | M 16 | 50 | 30 | 22 | 14 | 10 | 220 |
| ISO 7379-20-M16-55 | 20 | M 16 | 55 | 30 | 22 | 14 | 10 | 230 |
| ISO 7379-20-M16-60 | 20 | M 16 | 60 | 30 | 22 | 14 | 10 | 234 |
| ISO 7379-20-M16-65 | 20 | M 16 | 65 | 30 | 22 | 14 | 10 | 260 |
| ISO 7379-20-M16-70 | 20 | M 16 | 70 | 30 | 22 | 14 | 10 | 266 |
| ISO 7379-20-M16-80 | 20 | M 16 | 80 | 30 | 22 | 14 | 10 | 293 |
| ISO 7379-20-M16-90 | 20 | M 16 | 90 | 30 | 22 | 14 | 10 | 315 |
| ISO 7379-20-M16-100 | 20 | M 16 | 100 | 30 | 22 | 14 | 10 | 340 |
| ISO 7379-24-M20-50 | 24 | M 20 | 50 | 36 | 27 | 16 | 12 | 340 |
| ISO 7379-24-M20-55 | 24 | M 20 | 55 | 36 | 27 | 16 | 12 | 360 |
| ISO 7379-24-M20-60 | 24 | M 20 | 60 | 36 | 27 | 16 | 12 | 370 |
| ISO 7379-24-M20-65 | 24 | M 20 | 65 | 36 | 27 | 16 | 12 | 400 |
| ISO 7379-24-M20-70 | 24 | M 20 | 70 | 36 | 27 | 16 | 12 | 410 |
| ISO 7379-24-M20-80 | 24 | M 20 | 80 | 36 | 27 | 16 | 12 | 450 |
| ISO 7379-24-M20-90 | 24 | M 20 | 90 | 36 | 27 | 16 | 12 | 480 |
| ISO 7379-24-M20-100 | 24 | M 20 | 100 | 36 | 27 | 16 | 12 | 520 |



ELESA 和 GANTER 依法保留所有权利。
复制图纸时请注明出处。

# ISO 7379 | 带肩螺钉



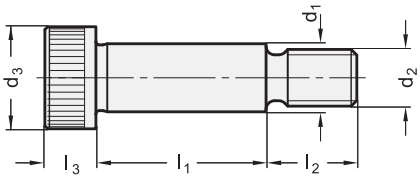


应用示例

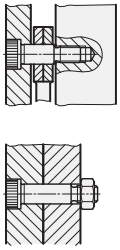

**ISO 7379-NI** 不锈钢

| 型号 | d1 f9 | d2 | l1 +0.25 | d3 | l2 | l3 | A/F | ⚖ |
|---|---|---|---|---|---|---|---|---|
| ISO 7379-4-M3-4-NI | 4 | M 3 | 4 | 7 | 7 | 3 | 2 | 1 |
| ISO 7379-4-M3-5-NI | 4 | M 3 | 5 | 7 | 7 | 3 | 2 | 2 |
| ISO 7379-4-M3-6-NI | 4 | M 3 | 6 | 7 | 7 | 3 | 2 | 2 |
| ISO 7379-4-M3-8-NI | 4 | M 3 | 8 | 7 | 7 | 3 | 2 | 2 |
| ISO 7379-4-M3-10-NI | 4 | M 3 | 10 | 7 | 7 | 3 | 2 | 2 |
| ISO 7379-4-M3-12-NI | 4 | M 3 | 12 | 7 | 7 | 3 | 2 | 2 |
| ISO 7379-4-M3-16-NI | 4 | M 3 | 16 | 7 | 7 | 3 | 2 | 3 |
| ISO 7379-5-M4-5-NI | 5 | M 4 | 5 | 9 | 8 | 4 | 2.5 | 3 |
| ISO 7379-5-M4-6-NI | 5 | M 4 | 6 | 9 | 8 | 4 | 2.5 | 3 |
| ISO 7379-5-M4-8-NI | 5 | M 4 | 8 | 9 | 8 | 4 | 2.5 | 4 |
| ISO 7379-5-M4-10-NI | 5 | M 4 | 10 | 9 | 8 | 4 | 2.5 | 4 |
| ISO 7379-5-M4-12-NI | 5 | M 4 | 12 | 9 | 8 | 4 | 2.5 | 4 |
| ISO 7379-5-M4-16-NI | 5 | M 4 | 16 | 9 | 8 | 4 | 2.5 | 5 |
| ISO 7379-5-M4-20-NI | 5 | M 4 | 20 | 9 | 8 | 4 | 2.5 | 5 |
| ISO 7379-5-M4-25-NI | 5 | M 4 | 25 | 9 | 8 | 4 | 2.5 | 6 |
| ISO 7379-5-M4-30-NI | 5 | M 4 | 30 | 9 | 8 | 4 | 2.5 | 7 |
| ISO 7379-6-M5-10-NI | 6 | M 5 | 10 | 10 | 9.5 | 4.5 | 3 | 6 |
| ISO 7379-6-M5-12-NI | 6 | M 5 | 12 | 10 | 9.5 | 4.5 | 3 | 6 |
| ISO 7379-6-M5-16-NI | 6 | M 5 | 16 | 10 | 9.5 | 4.5 | 3 | 7 |
| ISO 7379-6-M5-20-NI | 6 | M 5 | 20 | 10 | 9.5 | 4.5 | 3 | 8 |
| ISO 7379-6-M5-25-NI | 6 | M 5 | 25 | 10 | 9.5 | 4.5 | 3 | 10 |
| ISO 7379-6-M5-30-NI | 6 | M 5 | 30 | 10 | 9.5 | 4.5 | 3 | 10 |
| ISO 7379-6-M5-40-NI | 6 | M 5 | 40 | 10 | 9.5 | 4.5 | 3 | 20 |
| ISO 7379-6-M5-50-NI | 6 | M 5 | 50 | 10 | 9.5 | 4.5 | 3 | 14 |
| ISO 7379-6-M5-60-NI | 6 | M 5 | 60 | 10 | 9.5 | 4.5 | 3 | 14 |
| ISO 7379-8-M6-16-NI | 8 | M 6 | 16 | 13 | 11 | 5.5 | 4 | 8 |
| ISO 7379-8-M6-20-NI | 8 | M 6 | 20 | 13 | 11 | 5.5 | 4 | 12 |
| ISO 7379-8-M6-25-NI | 8 | M 6 | 25 | 13 | 11 | 5.5 | 4 | 16 |
| ISO 7379-8-M6-30-NI | 8 | M 6 | 30 | 13 | 11 | 5.5 | 4 | 18 |
| ISO 7379-8-M6-40-NI | 8 | M 6 | 40 | 13 | 11 | 5.5 | 4 | 21 |
| ISO 7379-8-M6-50-NI | 8 | M 6 | 50 | 13 | 11 | 5.5 | 4 | 26 |
| ISO 7379-8-M6-60-NI | 8 | M 6 | 60 | 13 | 11 | 5.5 | 4 | 27 |

**ISO 7379-NI** 不锈钢

| 型号 | d1 f9 | d2 | l1 +0.25 | d3 | l2 | l3 | A/F | ⚖ |
|---|---|---|---|---|---|---|---|---|
| ISO 7379-10-M8-16-NI | 10 | M 8 | 16 | 16 | 13 | 7 | 5 | 23 |
| ISO 7379-10-M8-20-NI | 10 | M 8 | 20 | 16 | 13 | 7 | 5 | 25 |
| ISO 7379-10-M8-25-NI | 10 | M 8 | 25 | 16 | 13 | 7 | 5 | 29 |
| ISO 7379-10-M8-30-NI | 10 | M 8 | 30 | 16 | 13 | 7 | 5 | 32 |
| ISO 7379-10-M8-40-NI | 10 | M 8 | 40 | 16 | 13 | 7 | 5 | 41 |
| ISO 7379-10-M8-50-NI | 10 | M 8 | 50 | 16 | 13 | 7 | 5 | 45 |
| ISO 7379-10-M8-60-NI | 10 | M 8 | 60 | 16 | 13 | 7 | 5 | 50 |
| ISO 7379-10-M8-70-NI | 10 | M 8 | 70 | 16 | 13 | 7 | 5 | 56 |
| ISO 7379-10-M8-80-NI | 10 | M 8 | 80 | 16 | 13 | 7 | 5 | 62 |
| ISO 7379-10-M8-90-NI | 10 | M 8 | 90 | 16 | 13 | 7 | 5 | 68 |
| ISO 7379-10-M8-100-NI | 10 | M 8 | 100 | 16 | 13 | 7 | 5 | 75 |
| ISO 7379-12-M10-16-NI | 12 | M 10 | 16 | 18 | 16 | 9 | 6 | 35 |
| ISO 7379-12-M10-20-NI | 12 | M 10 | 20 | 18 | 16 | 9 | 6 | 39 |
| ISO 7379-12-M10-25-NI | 12 | M 10 | 25 | 18 | 16 | 9 | 6 | 43 |
| ISO 7379-12-M10-30-NI | 12 | M 10 | 30 | 18 | 16 | 9 | 6 | 47 |
| ISO 7379-12-M10-40-NI | 12 | M 10 | 40 | 18 | 16 | 9 | 6 | 56 |
| ISO 7379-12-M10-50-NI | 12 | M 10 | 50 | 18 | 16 | 9 | 6 | 65 |
| ISO 7379-12-M10-60-NI | 12 | M 10 | 60 | 18 | 16 | 9 | 6 | 76 |
| ISO 7379-12-M10-70-NI | 12 | M 10 | 70 | 18 | 16 | 9 | 6 | 86 |
| ISO 7379-12-M10-80-NI | 12 | M 10 | 80 | 18 | 16 | 9 | 6 | 91 |
| ISO 7379-12-M10-90-NI | 12 | M 10 | 90 | 18 | 16 | 9 | 6 | 96 |
| ISO 7379-12-M10-100-NI | 12 | M 10 | 100 | 18 | 16 | 9 | 6 | 100 |
| ISO 7379-16-M12-30-NI | 16 | M 12 | 30 | 24 | 18 | 11 | 8 | 93 |
| ISO 7379-16-M12-40-NI | 16 | M 12 | 40 | 24 | 18 | 11 | 8 | 61 |
| ISO 7379-16-M12-50-NI | 16 | M 12 | 50 | 24 | 18 | 11 | 8 | 123 |
| ISO 7379-16-M12-60-NI | 16 | M 12 | 60 | 24 | 18 | 11 | 8 | 136 |
| ISO 7379-16-M12-70-NI | 16 | M 12 | 70 | 24 | 18 | 11 | 8 | 155 |
| ISO 7379-16-M12-80-NI | 16 | M 12 | 80 | 24 | 18 | 11 | 8 | 170 |
| ISO 7379-16-M12-90-NI | 16 | M 12 | 90 | 24 | 18 | 11 | 8 | 186 |
| ISO 7379-16-M12-100-NI | 16 | M 12 | 100 | 24 | 18 | 11 | 8 | 200 |



ELESA 和 GANTER 依法保留所有权利。
复制图纸时请注明出处。

# GN 732.1

## 柱头带肩螺栓

### 规格

钢制 **ST**

抗拉强度等级5.8
- 发黑处理
- 表面硬化处理 (四周深度 0.2 到 0.4 mm)

### 信息

规格为 $d_2/l_1$ 的 GN 732.1 柱头带肩螺栓可作为轴承销用于活节螺栓 DIN 444 (参见页 935), 活节螺母 GN 444.2 (参见页 936) 和带偏心凸轮毂 GN 919 (参见页 1055).

### 技术信息

- 螺钉强度值 (参见页 A20)

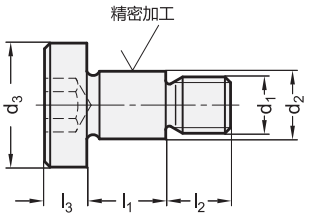


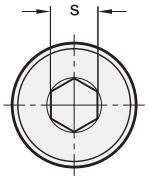


**应用示例**

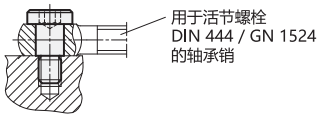


**GN 732.1**

| 型号 | d1 | d2 | l1 +0.20/+0.13 | d3 | l2 | l3 | s | ⚖ |
|---|---|---|---|---|---|---|---|---|
| GN 732.1-M5-6-5-ST | M 5 | 6 -0.03/-0.05 | 5 | 12 | 7 | 3 | 3 | 4 |
| GN 732.1-M5-6-6-ST | M 5 | 6 -0.03/-0.05 | 6 | 12 | 7 | 3 | 3 | 4 |
| GN 732.1-M5-6-7-ST | M 5 | 6 -0.03/-0.05 | 7 | 12 | 7 | 3 | 3 | 5 |
| GN 732.1-M5-6-8-ST | M 5 | 6 -0.03/-0.05 | 8 | 12 | 7 | 3 | 3 | 5 |
| GN 732.1-M6-8-5-ST | M 6 | 8 -0.05/-0.08 | 5 | 14 | 8 | 4 | 4 | 8 |
| GN 732.1-M6-8-6-ST | M 6 | 8 -0.05/-0.08 | 6 | 14 | 8 | 4 | 4 | 9 |
| GN 732.1-M6-8-8-ST | M 6 | 8 -0.05/-0.08 | 8 | 14 | 8 | 4 | 4 | 9 |
| GN 732.1-M6-8-9-ST | M 6 | 8 -0.05/-0.08 | 9 | 14 | 8 | 4 | 4 | 9 |
| GN 732.1-M6-8-10-ST | M 6 | 8 -0.05/-0.08 | 10 | 14 | 8 | 4 | 4 | 10 |
| GN 732.1-M6-8-12-ST | M 6 | 8 -0.05/-0.08 | 12 | 14 | 8 | 4 | 4 | 10 |
| GN 732.1-M6-8-13-ST | M 6 | 8 -0.05/-0.08 | 13 | 14 | 8 | 4 | 4 | 11 |
| GN 732.1-M8-10-8-ST | M 8 | 10 -0.05/-0.08 | 8 | 16 | 11 | 5 | 5 | 15 |
| GN 732.1-M8-10-10-ST | M 8 | 10 -0.05/-0.08 | 10 | 16 | 11 | 5 | 5 | 17 |
| GN 732.1-M8-10-12-ST | M 8 | 10 -0.05/-0.08 | 12 | 16 | 11 | 5 | 5 | 18 |
| GN 732.1-M8-10-14-ST | M 8 | 10 -0.05/-0.08 | 14 | 16 | 11 | 5 | 5 | 18 |
| GN 732.1-M8-10-15-ST | M 8 | 10 -0.05/-0.08 | 15 | 16 | 11 | 5 | 5 | 19 |
| GN 732.1-M10-12-12-ST | M 10 | 12 -0.05/-0.08 | 12 | 19 | 13 | 6 | 6 | 29 |
| GN 732.1-M10-12-14-ST | M 10 | 12 -0.05/-0.08 | 14 | 19 | 13 | 6 | 6 | 30 |
| GN 732.1-M10-12-16-ST | M 10 | 12 -0.05/-0.08 | 16 | 19 | 13 | 6 | 6 | 33 |
| GN 732.1-M10-12-17-ST | M 10 | 12 -0.05/-0.08 | 17 | 19 | 13 | 6 | 6 | 33 |
| GN 732.1-M12-14-14-ST | M 12 | 14 -0.05/-0.08 | 14 | 22 | 16 | 8 | 8 | 49 |
| GN 732.1-M12-14-16-ST | M 12 | 14 -0.05/-0.08 | 16 | 22 | 16 | 8 | 8 | 51 |
| GN 732.1-M12-14-18-ST | M 12 | 14 -0.05/-0.08 | 18 | 22 | 16 | 8 | 8 | 53 |




ELESA 和 GANTER 依法保留所有权利。
复制图纸时请注明出处。

# GN 913.2

RoHS

## 平头螺钉

### 带硬化衬垫

**规格**

**类型**

- **A**型: 半球形销头
- **B**型: 端头衬垫

钢制

- 抗拉强度等级5.8
- 发黑处理

止推垫
硬化处理

**信息**

带硬化球形衬垫的 GN 913.2 平头螺钉 (A型) 可用于需要点状接触的场合。该型平头螺钉是一种成本较低的选择 GN 605 (参见页 928).
带硬化尖头 (B型) 的 GN 913.2 平头螺钉提供了另一种外形的类型。

**技术信息**

- 螺钉强度值 (参见页 A20)

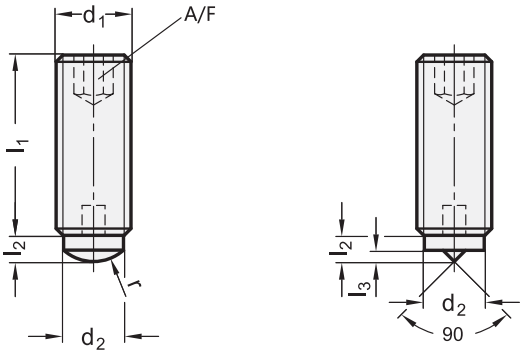


*增加平头螺钉的型号索引

**A**
半球形衬垫

**B**
端头衬垫

**GN 913.2**

| 型号 | d1 | l1 | d2 | l2 | l3 | r | A/F | ⚖ |
|---|---|---|---|---|---|---|---|---|
| GN 913.2-M5-8-* | M 5 | 8 | 3 | 1 | 0.5 | 2.5 | 2.5 | 1 |
| GN 913.2-M5-12-* | M 5 | 12 | 3 | 1 | 0.5 | 2.5 | 2.5 | 1 |
| GN 913.2-M5-16-* | M 5 | 16 | 3 | 1 | 0.5 | 2.5 | 2.5 | 1 |
| GN 913.2-M5-20-* | M 5 | 20 | 3 | 1 | 0.5 | 2.5 | 2.5 | 2 |
| GN 913.2-M6-12-* | M 6 | 12 | 4 | 1.8 | 0.8 | 3 | 3 | 2 |
| GN 913.2-M6-16-* | M 6 | 16 | 4 | 1.8 | 0.8 | 3 | 3 | 3 |
| GN 913.2-M6-20-* | M 6 | 20 | 4 | 1.8 | 0.8 | 3 | 3 | 3 |
| GN 913.2-M6-25-* | M 6 | 25 | 4 | 1.8 | 0.8 | 3 | 3 | 4 |
| GN 913.2-M8-12-* | M 8 | 12 | 6 | 2.5 | 1 | 5 | 4 | 3 |
| GN 913.2-M8-16-* | M 8 | 16 | 6 | 2.5 | 1 | 5 | 4 | 5 |
| GN 913.2-M8-20-* | M 8 | 20 | 6 | 2.5 | 1 | 5 | 4 | 6 |
| GN 913.2-M8-25-* | M 8 | 25 | 6 | 2.5 | 1 | 5 | 4 | 7 |
| GN 913.2-M8-32-* | M 8 | 32 | 6 | 2.5 | 1 | 5 | 4 | 9 |
| GN 913.2-M10-16-* | M 10 | 16 | 8 | 3.5 | 1.5 | 6 | 5 | 7 |
| GN 913.2-M10-20-* | M 10 | 20 | 8 | 3.5 | 1.5 | 6 | 5 | 9 |
| GN 913.2-M10-25-* | M 10 | 25 | 8 | 3.5 | 1.5 | 6 | 5 | 11 |
| GN 913.2-M10-32-* | M 10 | 32 | 8 | 3.5 | 1.5 | 6 | 5 | 15 |
| GN 913.2-M10-40-* | M 10 | 40 | 8 | 3.5 | 1.5 | 6 | 5 | 18 |

A型重量





elesa+Ganter

ELESA 和 GANTER 依法保留所有权利。
复制图纸时请注明出处。

# GN 913.3

## 平头螺钉

### 带铜制/塑料衬垫

**规格**

钢制螺钉

- 抗拉强度等级5.8
- 发黑处理

硬化垫

- 黄铜 **MS**
- 塑料 (聚甲醛 POM) **KU**

**信息**

由于GN 913.3平头螺钉带有铜质或高科技聚合体的端头，可避免其接触面被刮伤或受损。

**技术信息**

- 塑料特性 (参见页 A2)
- 螺钉强度值 (参见页 A20)

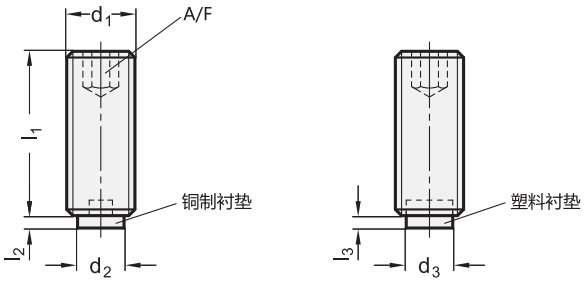


*增加平头螺钉的型号索引

| MS | KU |
|---|---|
| 铜制 | 塑料 |

**GN 913.3**

| 型号 | d1 | l1 | d2 | d3 | l2 | l3 | A/F | ⚖ |
|---|---|---|---|---|---|---|---|---|
| GN 913.3-M4-4-* | M 4 | 4** | 2.5 | - | 0.5 | - | 2 | 1 |
| GN 913.3-M4-5-* | M 4 | 5** | 2.5 | - | 0.5 | - | 2 | 1 |
| GN 913.3-M4-6-* | M 4 | 6 | 2.5 | 2 | 0.5 | 1 | 2 | 1 |
| GN 913.3-M4-8-* | M 4 | 8 | 2.5 | 2 | 0.5 | 1 | 2 | 1 |
| GN 913.3-M4-10-* | M 4 | 10 | 2.5 | 2 | 0.5 | 1 | 2 | 1 |
| GN 913.3-M4-12-* | M 4 | 12 | 2.5 | 2 | 0.5 | 1 | 2 | 1 |
| GN 913.3-M4-16-* | M 4 | 16 | 2.5 | 2 | 0.5 | 1 | 2 | 1 |
| GN 913.3-M4-20-* | M 4 | 20 | 2.5 | 2 | 0.5 | 1 | 2 | 1 |
| GN 913.3-M5-5-* | M 5 | 5** | 3 | - | 0.5 | - | 2.5 | 1 |
| GN 913.3-M5-6-* | M 5 | 6** | 3 | - | 0.5 | - | 2.5 | 1 |
| GN 913.3-M5-8-* | M 5 | 8 | 3 | 3 | 0.5 | 1 | 2.5 | 1 |
| GN 913.3-M5-10-* | M 5 | 10 | 3 | 3 | 0.5 | 1 | 2.5 | 1 |
| GN 913.3-M5-12-* | M 5 | 12 | 3 | 3 | 0.5 | 1 | 2.5 | 1 |
| GN 913.3-M5-16-* | M 5 | 16 | 3 | 3 | 0.5 | 1 | 2.5 | 2 |
| GN 913.3-M5-20-* | M 5 | 20 | 3 | 3 | 0.5 | 1 | 2.5 | 2 |
| GN 913.3-M5-25-* | M 5 | 25 | 3 | 3 | 0.5 | 1 | 2.5 | 3 |
| GN 913.3-M6-6-* | M 6 | 6 | 4 | 3.5 | 1 | 1.3 | 3 | 1 |
| GN 913.3-M6-8-* | M 6 | 8 | 4 | 3.5 | 1 | 1.3 | 3 | 1 |
| GN 913.3-M6-10-* | M 6 | 10 | 4 | 3.5 | 1 | 1.3 | 3 | 1 |
| GN 913.3-M6-12-* | M 6 | 12 | 4 | 3.5 | 1 | 1.3 | 3 | 2 |
| GN 913.3-M6-16-* | M 6 | 16 | 4 | 3.5 | 1 | 1.3 | 3 | 2 |
| GN 913.3-M6-20-* | M 6 | 20 | 4 | 3.5 | 1 | 1.3 | 3 | 3 |
| GN 913.3-M6-25-* | M 6 | 25 | 4 | 3.5 | 1 | 1.3 | 3 | 4 |
| GN 913.3-M6-32-* | M 6 | 32 | 4 | 3.5 | 1 | 1.3 | 3 | 5 |
| GN 913.3-M6-40-* | M 6 | 40 | 4 | 3.5 | 1 | 1.3 | 3 | 6 |
| GN 913.3-M6-50-* | M 6 | 50 | 4 | 3.5 | 1 | 1.3 | 3 | 8 |

**GN 913.3**

| 型号 | d1 | l1 | d2 | d3 | l2 | l3 | A/F | ⚖ |
|---|---|---|---|---|---|---|---|---|
| GN 913.3-M8-8-* | M 8 | 8 | 6 | 5 | 1.5 | 1.6 | 4 | 2 |
| GN 913.3-M8-10-* | M 8 | 10** | 6 | - | 1.5 | - | 4 | 2 |
| GN 913.3-M8-12-* | M 8 | 12 | 6 | 5 | 1.5 | 1.6 | 4 | 3 |
| GN 913.3-M8-16-* | M 8 | 16 | 6 | 5 | 1.5 | 1.6 | 4 | 5 |
| GN 913.3-M8-20-* | M 8 | 20 | 6 | 5 | 1.5 | 1.6 | 4 | 6 |
| GN 913.3-M8-25-* | M 8 | 25 | 6 | 5 | 1.5 | 1.6 | 4 | 7 |
| GN 913.3-M8-32-* | M 8 | 32 | 6 | 5 | 1.5 | 1.6 | 4 | 10 |
| GN 913.3-M8-40-* | M 8 | 40 | 6 | 5 | 1.5 | 1.6 | 4 | 12 |
| GN 913.3-M8-50-* | M 8 | 50 | 6 | 5 | 1.5 | 1.6 | 4 | 15 |
| GN 913.3-M8-63-* | M 8 | 63 | 6 | 5 | 1.5 | 1.6 | 4 | 19 |
| GN 913.3-M10-16-* | M 10 | 16 | 8 | 6.5 | 2 | 1.9 | 5 | 7 |
| GN 913.3-M10-20-* | M 10 | 20 | 8 | 6.5 | 2 | 1.9 | 5 | 9 |
| GN 913.3-M10-25-* | M 10 | 25 | 8 | 6.5 | 2 | 1.9 | 5 | 11 |
| GN 913.3-M10-32-* | M 10 | 32 | 8 | 6.5 | 2 | 1.9 | 5 | 15 |
| GN 913.3-M10-40-* | M 10 | 40 | 8 | 6.5 | 2 | 1.9 | 5 | 18 |
| GN 913.3-M10-50-* | M 10 | 50 | 8 | 6.5 | 2 | 1.9 | 5 | 23 |
| GN 913.3-M10-63-* | M 10 | 63 | 8 | 6.5 | 2 | 1.9 | 5 | 30 |
| GN 913.3-M10-80-* | M 10 | 80 | 8 | 6.5 | 2 | 1.9 | 5 | 38 |
| GN 913.3-M12-20-* | M 12 | 20 | 10 | 8 | 2 | 2.1 | 6 | 12 |
| GN 913.3-M12-25-* | M 12 | 25 | 10 | 8 | 2 | 2.1 | 6 | 16 |
| GN 913.3-M12-32-* | M 12 | 32 | 10 | 8 | 2 | 2.1 | 6 | 21 |
| GN 913.3-M12-40-* | M 12 | 40 | 10 | 8 | 2 | 2.1 | 6 | 27 |
| GN 913.3-M12-50-* | M 12 | 50 | 10 | 8 | 2 | 2.1 | 6 | 34 |
| GN 913.3-M12-63-* | M 12 | 63 | 10 | 8 | 2 | 2.1 | 6 | 43 |
| GN 913.3-M12-80-* | M 12 | 80 | 10 | 8 | 2 | 2.1 | 6 | 56 |
| GN 913.3-M12-100-* | M 12 | 100 | 10 | 8 | 2 | 2.1 | 6 | 70 |

** 这些长度仅适用于黄铜销头。




ELESA 和 GANTER 依法保留所有权利。
复制图纸时请注明出处。

# GN 913.5

INOX STAINLESS STEEL RoHS

## 不锈钢平头螺钉

**带铜制/塑料衬垫**

### 规格

螺钉
压铸锌

硬化垫

- 黄铜 **MS**
- 塑料 (聚甲醛 POM) **KU**

### 信息

由于GN913.5型平头螺钉带有铜质或高科技聚合体的端头，可避免其接触面被刮伤或受损。

### 技术信息

- 不锈钢特性 (参见页 A26)
- 塑料特性 (参见页 A2)

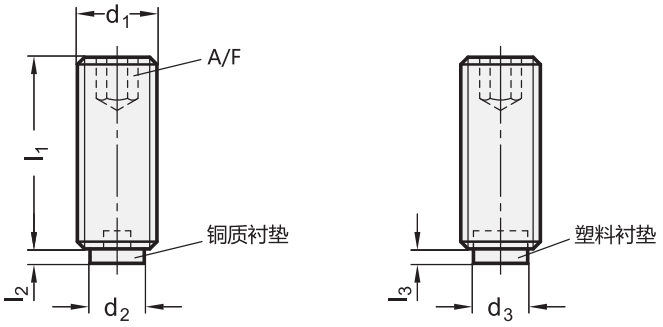


*增加平头螺钉的型号索引

| MS | KU |
|---|---|
| 铜制 | 塑料 |

**GN 913.5** 不锈钢

| 型号 | d1 | l1 | d2 | d3 | l2 | l3 | A/F | ⚖ |
|---|---|---|---|---|---|---|---|---|
| GN 913.5-M3-3-* | M 3 | 3 | 1.9 | 1.5 | 0.5 | 0.8 | 1.5 | 1 |
| GN 913.5-M3-4-* | M 3 | 4 | 1.9 | 1.5 | 0.5 | 0.8 | 1.5 | 1 |
| GN 913.5-M3-5-* | M 3 | 5 | 1.9 | 1.5 | 0.5 | 0.8 | 1.5 | 1 |
| GN 913.5-M3-6-* | M 3 | 6 | 1.9 | 1.5 | 0.5 | 0.8 | 1.5 | 1 |
| GN 913.5-M3-8-* | M 3 | 8 | 1.9 | 1.5 | 0.5 | 0.8 | 1.5 | 1 |
| GN 913.5-M3-10-* | M 3 | 10 | 1.9 | 1.5 | 0.5 | 0.8 | 1.5 | 1 |
| GN 913.5-M4-4-* | M 4 | 4 | 2.5 | 2 | 0.5 | 1.2 | 1.5 | 1 |
| GN 913.5-M4-5-* | M 4 | 5 | 2.5 | 2 | 0.5 | 1 | 1.5 | 1 |
| GN 913.5-M4-6-* | M 4 | 6 | 2.5 | 2 | 0.5 | 1 | 2 | 1 |
| GN 913.5-M4-8-* | M 4 | 8 | 2.5 | 2 | 0.5 | 1 | 2 | 1 |
| GN 913.5-M4-10-* | M 4 | 10 | 2.5 | 2 | 0.5 | 1 | 2 | 1 |
| GN 913.5-M4-12-* | M 4 | 12 | 2.5 | 2 | 0.5 | 1 | 2 | 1 |
| GN 913.5-M4-16-* | M 4 | 16 | 2.5 | 2 | 0.5 | 1 | 2 | 1 |
| GN 913.5-M5-5-* | M 5 | 5 | 3 | 3 | 0.5 | 1 | 2 | 1 |
| GN 913.5-M5-6-* | M 5 | 6 | 3 | 3 | 0.5 | 1 | 2 | 1 |
| GN 913.5-M5-8-* | M 5 | 8 | 3 | 3 | 0.5 | 1 | 2.5 | 1 |
| GN 913.5-M5-10-* | M 5 | 10 | 3 | 3 | 0.5 | 1 | 2.5 | 1 |
| GN 913.5-M5-12-* | M 5 | 12 | 3 | 3 | 0.5 | 1 | 2.5 | 1 |
| GN 913.5-M5-16-* | M 5 | 16 | 3 | 3 | 0.5 | 1 | 2.5 | 2 |
| GN 913.5-M5-20-* | M 5 | 20 | 3 | 3 | 0.5 | 1 | 2.5 | 2 |
| GN 913.5-M6-6-* | M 6 | 6 | 4 | 3.5 | 1 | 1.3 | 3 | 1 |
| GN 913.5-M6-8-* | M 6 | 8 | 4 | 3.5 | 1 | 1.3 | 3 | 1 |
| GN 913.5-M6-10-* | M 6 | 10 | 4 | 3.5 | 1 | 1.3 | 3 | 1 |
| GN 913.5-M6-12-* | M 6 | 12 | 4 | 3.5 | 1 | 1.3 | 3 | 2 |

**GN 913.5** 不锈钢

| 型号 | d1 | l1 | d2 | d3 | l2 | l3 | A/F | ⚖ |
|---|---|---|---|---|---|---|---|---|
| GN 913.5-M6-16-* | M 6 | 16 | 4 | 3.5 | 1 | 1.3 | 3 | 2 |
| GN 913.5-M6-20-* | M 6 | 20 | 4 | 3.5 | 1 | 1.3 | 3 | 3 |
| GN 913.5-M6-25-* | M 6 | 25 | 4 | 3.5 | 1 | 1.3 | 3 | 4 |
| GN 913.5-M6-32-* | M 6 | 32 | 4 | 3.5 | 1 | 1.3 | 3 | 5 |
| GN 913.5-M8-8-* | M 8 | 8 | 6 | 5 | 1.5 | 1.6 | 4 | 1 |
| GN 913.5-M8-10-* | M 8 | 10 | 6 | 5 | 1.5 | 1.6 | 4 | 1 |
| GN 913.5-M8-12-* | M 8 | 12 | 6 | 5 | 1.5 | 1.6 | 4 | 2 |
| GN 913.5-M8-16-* | M 8 | 16 | 6 | 5 | 1.5 | 1.6 | 4 | 4 |
| GN 913.5-M8-20-* | M 8 | 20 | 6 | 5 | 1.5 | 1.6 | 4 | 5 |
| GN 913.5-M8-25-* | M 8 | 25 | 6 | 5 | 1.5 | 1.6 | 4 | 7 |
| GN 913.5-M8-32-* | M 8 | 32 | 6 | 5 | 1.5 | 1.6 | 4 | 6 |
| GN 913.5-M8-40-* | M 8 | 40 | 6 | 5 | 1.5 | 1.6 | 4 | 9 |
| GN 913.5-M10-16-* | M 10 | 16 | 8 | 6.5 | 2 | 1.9 | 5 | 5 |
| GN 913.5-M10-20-* | M 10 | 20 | 8 | 6.5 | 2 | 1.9 | 5 | 8 |
| GN 913.5-M10-25-* | M 10 | 25 | 8 | 6.5 | 2 | 1.9 | 5 | 10 |
| GN 913.5-M10-32-* | M 10 | 32 | 8 | 6.5 | 2 | 1.9 | 5 | 15 |
| GN 913.5-M10-40-* | M 10 | 40 | 8 | 6.5 | 2 | 1.9 | 5 | 17 |
| GN 913.5-M10-50-* | M 10 | 50 | 8 | 6.5 | 2 | 1.9 | 5 | 22 |
| GN 913.5-M12-20-* | M 12 | 20 | 10 | 8 | 2 | 2.1 | 6 | 9 |
| GN 913.5-M12-25-* | M 12 | 25 | 10 | 8 | 2 | 2.1 | 6 | 13 |
| GN 913.5-M12-32-* | M 12 | 32 | 10 | 8 | 2 | 2.1 | 6 | 18 |
| GN 913.5-M12-40-* | M 12 | 40 | 10 | 8 | 2 | 2.1 | 6 | 24 |
| GN 913.5-M12-50-* | M 12 | 50 | 10 | 8 | 2 | 2.1 | 6 | 30 |
| GN 913.5-M12-63-* | M 12 | 63 | 10 | 8 | 2 | 2.1 | 6 | 40 |



elesa+Ganter

ELESA 和 GANTER 依法保留所有权利。
复制图纸时请注明出处。

# GN 806

## 保护帽

**规格**

**类型**

- **A**型: 保护帽 不带螺钉/螺纹衬套
- **B**型: 带螺纹衬套的保护帽

保护帽
橡胶 (CR)

- 肖氏硬度85±5 Shore A
- 黑色

螺纹衬套
钢制
镀锌, 蓝钝处理

**信息**

GN 806 保护帽可与 ISO 4017 六角螺钉或B型螺纹销配合使用, 用作带软性夹紧头表面的止推销, 或者作为软性端头止动螺栓。
典型应用场合为连接铰接夹。

**技术信息**

- 弹性体特性 (参见页 A32)

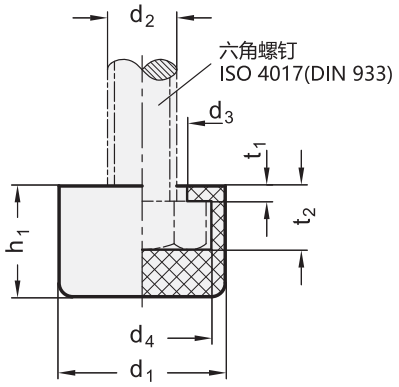


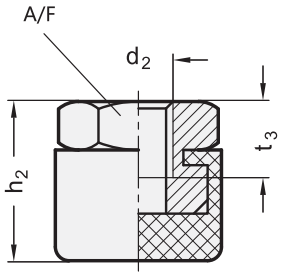


**GN 806**

| 型号 | d1 | d2 | d3 | d4 | h1 | h2 | A/F | t1 | t2 | t3 最小 | ⚖ |
|---|---|---|---|---|---|---|---|---|---|---|---|
| GN 806-11-A | 11* | M 4 | 5.5 | 8.2 | 6.5 | - | - | 1 | 4 | - | 1 |
| GN 806-12-A | 12 | M 5 | 7 | 9.3 | 8 | - | - | 1.5 | 5.3 | - | 1 |
| GN 806-15-A | 15 | M 6 | 8.5 | 11.5 | 10 | - | - | 2 | 6 | - | 2 |
| GN 806-19-A | 19 | M 8 | 11 | 15 | 13 | - | - | 2 | 7.5 | - | 3 |
| GN 806-24-A | 24 | M 10 | 13 | 20 | 16 | - | - | 2.2 | 9.2 | - | 6 |
| GN 806-26-A | 26 | M 12 | 16 | 22 | 19 | - | - | 2.5 | 10.5 | - | 9 |
| GN 806-12-B | 12 | M 5 | 7 | 9.3 | 8 | 11 | 10 | 1.5 | 5.3 | 6 | 4 |
| GN 806-15-B | 15 | M 6 | 8.5 | 11.5 | 10 | 14 | 12 | 2 | 6 | 7 | 7 |
| GN 806-19-B | 19 | M 8 | 11 | 15 | 13 | 18 | 16 | 2 | 7.5 | 8.5 | 16 |
| GN 806-24-B | 24 | M 10 | 13 | 20 | 16 | 23.5 | 21 | 2.2 | 9.2 | 10 | 38 |
| GN 806-26-B | 26 | M 12 | 16 | 22 | 19 | 26 | 22 | 2.5 | 10.5 | 12 | 40 |

*保护帽$d_1$ = 11不适用于B型(带螺纹衬套)



ELESA 和 GANTER 依法保留所有权利。
复制图纸时请注明出处。

# GN 251

## 固定螺栓

**规格**

**类型**

- **AK**型: 定位表面带圆形末端，硬化处理
- **BK**型: 定位表面带聚胺酯盘

螺钉
钢制，抗拉强度等级5.8

**AK型**
发黑处理
定位表面，硬化处理（HRC 45）

**BK型**
镀镍
聚氨酯盘，90 Shore

六角螺母
镀锌钢，蓝钝处理

**信息**

GN 251 定位螺栓带有经硬化圆头，可用作支撑点或终端止动装置。
带聚氨酯盘的款式（BK型）可用作阻尼元件，也可保护易损表面。

**技术信息**

- 螺钉强度值 （参见页 A20）

**AK 型**

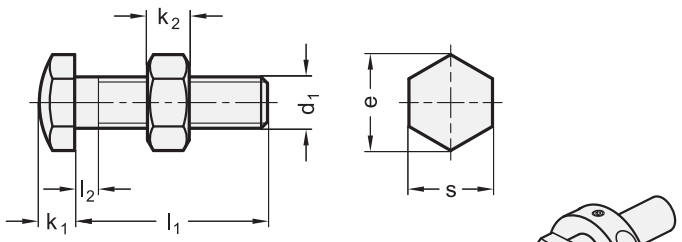


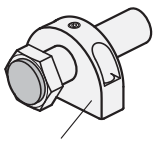

安装块
GN 412.1

**BK 型**

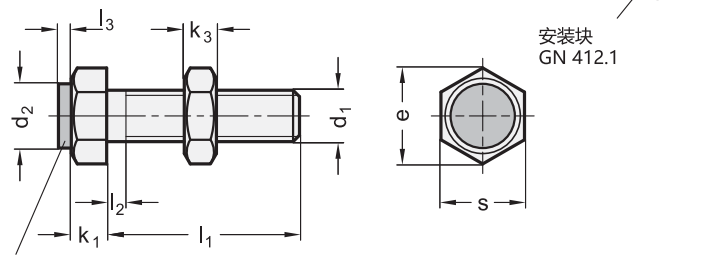


PU 盘






ELESA 和 GANTER 依法保留所有权利。
复制图纸时请注明出处。

# GN 251

## 固定螺栓

### GN 251-AK

| 型号 | d1 | l1 | e | k1 | k2 | l2 最大 | s | ⚖ |
|---|---|---|---|---|---|---|---|---|
| GN 251-M3-10-AK | M 3 | 10 | 6.4 | 2 | 2.4 | 1.5 | 5.5 | 1 |
| GN 251-M3-15-AK | M 3 | 15 | 6.4 | 2 | 2.4 | 1.5 | 5.5 | 1 |
| GN 251-M3-20-AK | M 3 | 20 | 6.4 | 2 | 2.4 | 1.5 | 5.5 | 2 |
| GN 251-M3-25-AK | M 3 | 25 | 6.4 | 2 | 2.4 | 1.5 | 5.5 | 2 |
| GN 251-M3-30-AK | M 3 | 30 | 6.4 | 2 | 2.4 | 1.5 | 5.5 | 2 |
| GN 251-M4-10-AK | M 4 | 10 | 8.1 | 2.8 | 3.2 | 2.1 | 7 | 2 |
| GN 251-M4-15-AK | M 4 | 15 | 8.1 | 2.8 | 3.2 | 2.1 | 7 | 3 |
| GN 251-M4-20-AK | M 4 | 20 | 8.1 | 2.8 | 3.2 | 2.1 | 7 | 8 |
| GN 251-M4-25-AK | M 4 | 25 | 8.1 | 2.8 | 3.2 | 2.1 | 7 | 3 |
| GN 251-M4-30-AK | M 4 | 30 | 8.1 | 2.8 | 3.2 | 2.1 | 7 | 4 |
| GN 251-M4-35-AK | M 4 | 35 | 8.1 | 2.8 | 3.2 | 2.1 | 7 | 4 |
| GN 251-M4-40-AK | M 4 | 40 | 8.1 | 2.8 | 3.2 | 2.1 | 7 | 4 |
| GN 251-M5-10-AK | M 5 | 10 | 9.2 | 3.5 | 4 | 2.4 | 8 | 4 |
| GN 251-M5-15-AK | M 5 | 15 | 9.2 | 3.5 | 4 | 2.4 | 8 | 4 |
| GN 251-M5-20-AK | M 5 | 20 | 9.2 | 3.5 | 4 | 2.4 | 8 | 1 |
| GN 251-M5-25-AK | M 5 | 25 | 9.2 | 3.5 | 4 | 2.4 | 8 | 5 |
| GN 251-M5-30-AK | M 5 | 30 | 9.2 | 3.5 | 4 | 2.4 | 8 | 6 |
| GN 251-M5-35-AK | M 5 | 35 | 9.2 | 3.5 | 4 | 2.4 | 8 | 6 |
| GN 251-M5-40-AK | M 5 | 40 | 9.2 | 3.5 | 4 | 2.4 | 8 | 7 |
| GN 251-M5-50-AK | M 5 | 50 | 9.2 | 3.5 | 4 | 2.4 | 8 | 8 |
| GN 251-M6-15-AK | M 6 | 15 | 11.5 | 4 | 5 | 3 | 10 | 7 |
| GN 251-M6-20-AK | M 6 | 20 | 11.5 | 4 | 5 | 3 | 10 | 8 |
| GN 251-M6-25-AK | M 6 | 25 | 11.5 | 4 | 5 | 3 | 10 | 9 |
| GN 251-M6-30-AK | M 6 | 30 | 11.5 | 4 | 5 | 3 | 10 | 10 |
| GN 251-M6-35-AK | M 6 | 35 | 11.5 | 4 | 5 | 3 | 10 | 11 |
| GN 251-M6-40-AK | M 6 | 40 | 11.5 | 4 | 5 | 3 | 10 | 12 |
| GN 251-M6-50-AK | M 6 | 50 | 11.5 | 4 | 5 | 3 | 10 | 14 |
| GN 251-M8-15-AK | M 8 | 15 | 15 | 5.5 | 6.5 | 3.7 | 13 | 15 |
| GN 251-M8-20-AK | M 8 | 20 | 15 | 5.5 | 6.5 | 3.7 | 13 | 16 |
| GN 251-M8-25-AK | M 8 | 25 | 15 | 5.5 | 6.5 | 3.7 | 13 | 18 |
| GN 251-M8-30-AK | M 8 | 30 | 15 | 5.5 | 6.5 | 3.7 | 13 | 19 |
| GN 251-M8-35-AK | M 8 | 35 | 15 | 5.5 | 6.5 | 3.7 | 13 | 20 |
| GN 251-M8-40-AK | M 8 | 40 | 15 | 5.5 | 6.5 | 3.7 | 13 | 23 |
| GN 251-M8-50-AK | M 8 | 50 | 15 | 5.5 | 6.5 | 3.7 | 13 | 27 |
| GN 251-M8-60-AK | M 8 | 60 | 15 | 5.5 | 6.5 | 3.7 | 13 | 28 |
| GN 251-M8-70-AK | M 8 | 70 | 15 | 5.5 | 6.5 | 3.7 | 13 | 32 |
| GN 251-M8-80-AK | M 8 | 80 | 15 | 5.5 | 6.5 | 3.7 | 13 | 35 |
| GN 251-M10-30-AK | M 10 | 30 | 19.6 | 7 | 8 | 4.5 | 17 | 36 |
| GN 251-M10-35-AK | M 10 | 35 | 19.6 | 7 | 8 | 4.5 | 17 | 36 |
| GN 251-M10-40-AK | M 10 | 40 | 19.6 | 7 | 8 | 4.5 | 17 | 36 |
| GN 251-M10-50-AK | M 10 | 50 | 19.6 | 7 | 8 | 4.5 | 17 | 48 |
| GN 251-M10-60-AK | M 10 | 60 | 19.6 | 7 | 8 | 4.5 | 17 | 54 |
| GN 251-M10-70-AK | M 10 | 70 | 19.6 | 7 | 8 | 4.5 | 17 | 61 |
| GN 251-M10-80-AK | M 10 | 80 | 19.6 | 7 | 8 | 4.5 | 17 | 61 |
| GN 251-M12-30-AK | M 12 | 30 | 21.9 | 8 | 10 | 5.2 | 19 | 53 |
| GN 251-M12-35-AK | M 12 | 35 | 21.9 | 8 | 10 | 5.2 | 19 | 56 |
| GN 251-M12-40-AK | M 12 | 40 | 21.9 | 8 | 10 | 5.2 | 19 | 58 |
| GN 251-M12-50-AK | M 12 | 50 | 21.9 | 8 | 10 | 5.2 | 19 | 67 |
| GN 251-M12-60-AK | M 12 | 60 | 21.9 | 8 | 10 | 5.2 | 19 | 78 |
| GN 251-M12-70-AK | M 12 | 70 | 21.9 | 8 | 10 | 5.2 | 19 | 87 |
| GN 251-M12-80-AK | M 12 | 80 | 21.9 | 8 | 10 | 5.2 | 19 | 89 |
| GN 251-M16-50-AK | M 16 | 50 | 27.7 | 10 | 13 | 6 | 24 | 127 |
| GN 251-M16-60-AK | M 16 | 60 | 27.7 | 10 | 13 | 6 | 24 | 142 |
| GN 251-M16-70-AK | M 16 | 70 | 27.7 | 10 | 13 | 6 | 24 | 158 |
| GN 251-M16-80-AK | M 16 | 80 | 27.7 | 10 | 13 | 6 | 24 | 165 |

### GN 251-BK

| 型号 | d1 | l1 | d2 | e | k1 | k3 | l2 最大 | l3 | s | ⚖ |
|---|---|---|---|---|---|---|---|---|---|---|
| GN 251-M4-15-BK | M 4 | 15 | 5 | 8.1 | 2.8 | 2.4 | 2.1 | 1.5 | 7 | 2 |
| GN 251-M4-20-BK | M 4 | 20 | 5 | 8.1 | 2.8 | 2.4 | 2.1 | 1.5 | 7 | 3 |
| GN 251-M4-25-BK | M 4 | 25 | 5 | 8.1 | 2.8 | 2.4 | 2.1 | 1.5 | 7 | 3 |
| GN 251-M4-30-BK | M 4 | 30 | 5 | 8.1 | 2.8 | 2.4 | 2.1 | 1.5 | 7 | 3 |
| GN 251-M4-35-BK | M 4 | 35 | 5 | 8.1 | 2.8 | 2.4 | 2.1 | 1.5 | 7 | 4 |
| GN 251-M4-40-BK | M 4 | 40 | 5 | 8.1 | 2.8 | 2.4 | 2.1 | 1.5 | 7 | 4 |
| GN 251-M5-15-BK | M 5 | 15 | 6 | 9.2 | 3.5 | 3.2 | 2.4 | 1.5 | 8 | 4 |
| GN 251-M5-20-BK | M 5 | 20 | 6 | 9.2 | 3.5 | 3.2 | 2.4 | 1.5 | 8 | 4 |
| GN 251-M5-25-BK | M 5 | 25 | 6 | 9.2 | 3.5 | 3.2 | 2.4 | 1.5 | 8 | 5 |
| GN 251-M5-30-BK | M 5 | 30 | 6 | 9.2 | 3.5 | 3.2 | 2.4 | 1.5 | 8 | 6 |
| GN 251-M5-35-BK | M 5 | 35 | 6 | 9.2 | 3.5 | 3.2 | 2.4 | 1.5 | 8 | 6 |
| GN 251-M5-40-BK | M 5 | 40 | 6 | 9.2 | 3.5 | 3.2 | 2.4 | 1.5 | 8 | 7 |
| GN 251-M6-20-BK | M 6 | 20 | 8 | 11.5 | 4 | 3.6 | 3 | 2 | 10 | 7 |
| GN 251-M6-25-BK | M 6 | 25 | 8 | 11.5 | 4 | 3.6 | 3 | 2 | 10 | 8 |
| GN 251-M6-30-BK | M 6 | 30 | 8 | 11.5 | 4 | 3.6 | 3 | 2 | 10 | 9 |
| GN 251-M6-35-BK | M 6 | 35 | 8 | 11.5 | 4 | 3.6 | 3 | 2 | 10 | 10 |
| GN 251-M6-40-BK | M 6 | 40 | 8 | 11.5 | 4 | 3.6 | 3 | 2 | 10 | 10 |
| GN 251-M6-45-BK | M 6 | 45 | 8 | 11.5 | 4 | 3.6 | 3 | 2 | 10 | 11 |
| GN 251-M6-50-BK | M 6 | 50 | 8 | 11.5 | 4 | 3.6 | 3 | 2 | 10 | 12 |
| GN 251-M8-20-BK | M 8 | 20 | 10 | 15 | 5.5 | 5 | 3.7 | 2 | 13 | 15 |
| GN 251-M8-25-BK | M 8 | 25 | 10 | 15 | 5.5 | 5 | 3.7 | 2 | 13 | 16 |
| GN 251-M8-30-BK | M 8 | 30 | 10 | 15 | 5.5 | 5 | 3.7 | 2 | 13 | 18 |
| GN 251-M8-35-BK | M 8 | 35 | 10 | 15 | 5.5 | 5 | 3.7 | 2 | 13 | 20 |
| GN 251-M8-40-BK | M 8 | 40 | 10 | 15 | 5.5 | 5 | 3.7 | 2 | 13 | 21 |
| GN 251-M8-45-BK | M 8 | 45 | 10 | 15 | 5.5 | 5 | 3.7 | 2 | 13 | 23 |
| GN 251-M8-50-BK | M 8 | 50 | 10 | 15 | 5.5 | 5 | 3.7 | 2 | 13 | 24 |
| GN 251-M10-20-BK | M 10 | 20 | 13 | 19.6 | 7 | 6 | 4.5 | 2 | 17 | 29 |
| GN 251-M10-25-BK | M 10 | 25 | 13 | 19.6 | 7 | 6 | 4.5 | 2 | 17 | 31 |
| GN 251-M10-30-BK | M 10 | 30 | 13 | 19.6 | 7 | 6 | 4.5 | 2 | 17 | 34 |
| GN 251-M10-35-BK | M 10 | 35 | 13 | 19.6 | 7 | 6 | 4.5 | 2 | 17 | 36 |
| GN 251-M10-40-BK | M 10 | 40 | 13 | 19.6 | 7 | 6 | 4.5 | 2 | 17 | 39 |
| GN 251-M10-45-BK | M 10 | 45 | 13 | 19.6 | 7 | 6 | 4.5 | 2 | 17 | 41 |
| GN 251-M10-50-BK | M 10 | 50 | 13 | 19.6 | 7 | 6 | 4.5 | 2 | 17 | 43 |



ELESA 和 GANTER 依法保留所有权利。
复制图纸时请注明出处。

# GN 251.2

RoHS

## 固定螺栓

### 带限位开关

**规格**

**类型**

- **S**型: 常开
- **O**型: 常闭

钢制螺栓

- 抗拉强度等级5.8
- 六角头硬化处理, 硬度达 HRC 45
- 镀镍

钢制六角螺母
镀镍

终端限位开关

- 电压 5～24 V直流
- 建议开关载荷: 5-10 mA
- 开关载荷: 20 mA DC max.
- 预期寿命：三百万次操作
- 温度范围：-10 °C ～ +80 °C
- 载荷: ~1 N

提供PVC电缆：

- Ø 3 ; 2相; 2 米长
- 最大拉伸载荷 30 N
- 灰色用于S型（常开）
- 黑色用于O型（常闭）

**信息**

GN 251.2 定位螺栓带有经硬化圆头，可用作支撑点或终端止动装置。
通常这种螺栓配合锁紧螺母安装。
工件接触栓头时，限位开关发出电信号。
通过滚花螺母，限位开关无需松开固定螺栓即可安装或拆卸。
每个固定螺栓中都包含了能显示一些更重要技术信息的操作说明。

**技术信息**

- 螺钉强度值 (参见页 A20)
- IP 防护等级 (参见页 A32)

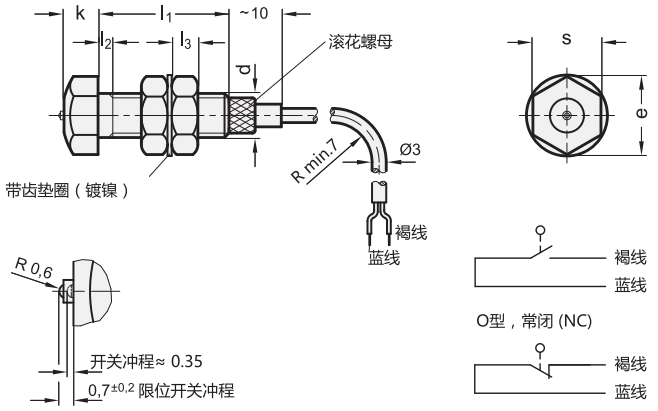


**GN 251.2**

| 型号 | d | l1 | e | k | l2 最大 | l3 | s | ⚖ |
|---|---|---|---|---|---|---|---|---|
| GN 251.2-M6-21-O | M 6 | 21 | 11.5 | 4 | 3 | 3.6 | 10 | 50 |
| GN 251.2-M8-25-O | M 8 | 25 | 15 | 7 | 4 | 5 | 13 | 71 |
| GN 251.2-M10-25-O | M 10 | 25 | 19.6 | 7 | 4 | 6 | 17 | 80 |
| GN 251.2-M6-21-S | M 6 | 21 | 11.5 | 4 | 3 | 3.6 | 10 | 44 |
| GN 251.2-M8-25-S | M 8 | 25 | 15 | 7 | 4 | 5 | 13 | 60 |
| GN 251.2-M10-25-S | M 10 | 25 | 19.6 | 7 | 4 | 6 | 17 | 80 |



elesa+Ganter

ELESA 和 GANTER 依法保留所有权利。
复制图纸时请注明出处。

# GN 933.5

## 不锈钢六角头螺钉

### 带铜制衬垫/塑料衬垫/球头

**规格**

**类型**

- **MS**: 铜制衬垫
- **KU**型: 塑料衬垫 (聚甲醛 POM)
- **ZK**型: 球形端头

六角头螺钉
AISI 304 不锈钢 (A2)

**信息**

GN 933.5带黄铜衬垫或塑料衬垫的六角头螺钉用于夹紧表面不允许出现压痕或损坏的场合。
ZK型的GN 933.5不锈钢六角头螺钉具有直径 $d_4$ 的球头，其直径小于螺纹内径 $d_1$。因此可适用于固定 止推垫。GN 631 (参见页 940) / GN 631.5 (参见页 941) 必须单独订购。

**技术信息**

- 塑料特性 (参见页 A2)
- 不锈钢特性 (参见页 A26)

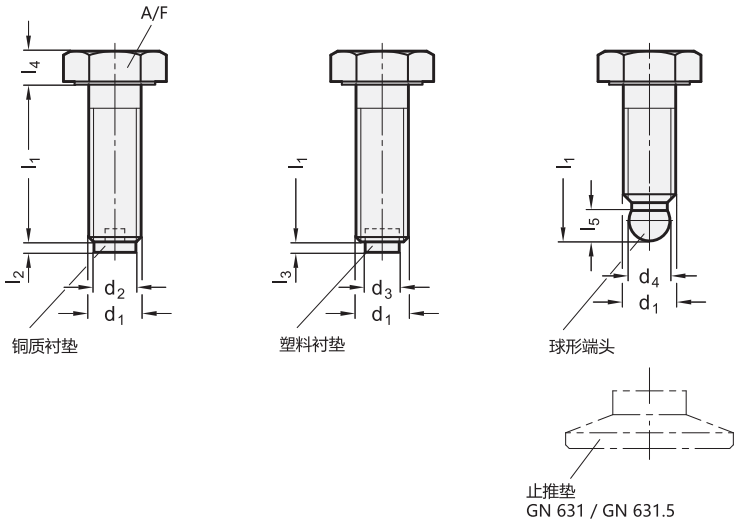


* H增加六角头螺钉的型号索引

| MS | KU | ZK |
|---|---|---|
| 铜制衬垫 | 塑料衬垫 | 半球形销头 |

**GN 933.5** 不锈钢

| 型号 | d1 | l1 | d2 | d3 | d4 | l2 | l3 | l4 ≈ | l5 ≈ | A/F | ⚖ |
|---|---|---|---|---|---|---|---|---|---|---|---|
| GN 933.5-M6-16-* | M 6 | 16 | 4 | 3.5 | - | 1 | 1.3 | 4 | - | 10 | 5 |
| GN 933.5-M6-20-* | M 6 | 20 | 4 | 3.5 | 4.5 ±0.03 | 1 | 1.3 | 4 | 5.1 | 10 | 6 |
| GN 933.5-M6-25-* | M 6 | 25 | 4 | 3.5 | 4.5 ±0.03 | 1 | 1.3 | 4 | 5.1 | 10 | 6 |
| GN 933.5-M6-30-* | M 6 | 30 | 4 | 3.5 | 4.5 ±0.03 | 1 | 1.3 | 4 | 5.1 | 10 | 7 |
| GN 933.5-M6-35-* | M 6 | 35 | 4 | 3.5 | 4.5 ±0.03 | 1 | 1.3 | 4 | 5.1 | 10 | 8 |
| GN 933.5-M8-20-* | M 8 | 20 | 6 | 5 | - | 1.5 | 1.6 | 5.3 | - | 13 | 11 |
| GN 933.5-M8-25-* | M 8 | 25 | 6 | 5 | 6.1 ±0.05 | 1.5 | 1.6 | 5.3 | 6.2 | 13 | 13 |
| GN 933.5-M8-30-* | M 8 | 30 | 6 | 5 | 6.1 ±0.05 | 1.5 | 1.6 | 5.3 | 6.2 | 13 | 14 |
| GN 933.5-M8-35-* | M 8 | 35 | 6 | 5 | 6.1 ±0.05 | 1.5 | 1.6 | 5.3 | 6.2 | 13 | 16 |
| GN 933.5-M8-45-* | M 8 | 45 | 6 | 5 | 6.1 ±0.05 | 1.5 | 1.6 | 5.3 | 6.2 | 13 | 19 |
| GN 933.5-M10-25-* | M 10 | 25 | 8 | 6.5 | - | 2 | 1.9 | 6.4 | - | 17 | 23 |
| GN 933.5-M10-30-* | M 10 | 30 | 8 | 6.5 | 7.8 ±0.05 | 2 | 1.9 | 6.4 | 7.3 | 17 | 25 |
| GN 933.5-M10-35-* | M 10 | 35 | 8 | 6.5 | 7.8 ±0.05 | 2 | 1.9 | 6.4 | 7.3 | 17 | 28 |
| GN 933.5-M10-45-* | M 10 | 45 | 8 | 6.5 | 7.8 ±0.05 | 2 | 1.9 | 6.4 | 7.3 | 17 | 32 |
| GN 933.5-M10-55-* | M 10 | 55 | 8 | 6.5 | 7.8 ±0.05 | 2 | 1.9 | 6.4 | 7.3 | 17 | 37 |

MS重量型




ELESA 和 GANTER 依法保留所有权利。
复制图纸时请注明出处。

# GN 605

## 球头螺钉

**钢 / 不锈钢**

**规格**

**钢制款式**

**类型**

- **A**型: 完整滚珠
- **B**型: 带平面滚珠
- **V**型: 带平面滚珠, 带摆动限位
- **VR**型: 带平面滚珠, 带摆动, 带波纹

钢制

- 抗拉强度等级 10.9
- 发黑处理

滚珠

- 硬化处理
- 无

**不锈钢款式**

**类型**

- **AN**型: 完整滚珠
- **BN**型: 带平面滚珠
- **VN**型: 带平面滚珠, 带摆动限位
- **VRN**型: 带平面滚珠, 带摆动限位, 带波纹

螺钉
AISI 304 不锈钢

滚珠
钢 AISI 440C
硬化处理

**信息**

带完整滚珠的GN 605球头螺钉 (A型/AN型) 用于需要球头接触点的场合。
带平面的滚珠款式 (B型/BN型) 允许在非平行表面上夹紧或支撑。
V/VN/VR/VRN 型的滚珠最大摆动幅度为 9°, 以确保滚珠平面区域的持续夹紧。

**可按需提供**

- 带 (完整) 塑料球头 (AK型) 的球头螺钉。

**技术信息**

- 不锈钢特性 (参见页 A26)
- 螺钉强度值 (参见页 A20)

**A / AN 型**

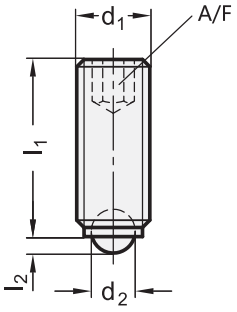


**B / BN 型**

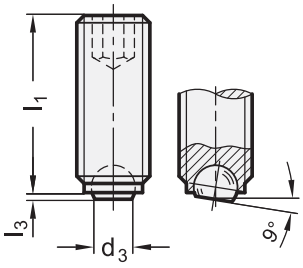


**V / VN 型**
**VR / VRN 型**

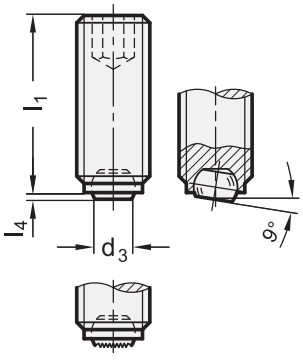




ELESA 和 GANTER 依法保留所有权利。
复制图纸时请注明出处。

# GN 605 | 球头螺钉



## GN 605-A/B

| 型号 | d1 | l1 | d2 | d3 | l2 ≈ | l3 ≈ | A/F | 静载荷 N | ⚖ |
|---|---|---|---|---|---|---|---|---|---|
| GN 605-M4-6-A | M 4 | 6 | 2.5 | - | 0.8 | - | 2 | 3500 | 1 |
| GN 605-M4-10-A | M 4 | 10 | 2.5 | - | 0.8 | - | 2 | 3500 | 1 |
| GN 605-M4-16-A | M 4 | 16 | 2.5 | - | 0.8 | - | 2 | 3500 | 1 |
| GN 605-M5-8-A | M 5 | 8 | 3 | - | 1.0 | - | 2.5 | 5000 | 1 |
| GN 605-M5-12-A | M 5 | 12 | 3 | - | 1.0 | - | 2.5 | 5000 | 1 |
| GN 605-M5-20-A | M 5 | 20 | 3 | - | 1.0 | - | 2.5 | 5000 | 2 |
| GN 605-M6-10-A | M 6 | 10 | 4 | - | 1.3 | - | 3 | 9000 | 2 |
| GN 605-M6-16-A | M 6 | 16 | 4 | - | 1.3 | - | 3 | 9000 | 3 |
| GN 605-M6-20-A | M 6 | 20 | 4 | - | 1.3 | - | 3 | 9000 | 3 |
| GN 605-M6-25-A | M 6 | 25 | 4 | - | 1.3 | - | 3 | 9000 | 4 |
| GN 605-M8-10-A | M 8 | 10 | 5.5 | - | 1.8 | - | 4 | 15000 | 3 |
| GN 605-M8-12-A | M 8 | 12 | 5.5 | - | 1.8 | - | 4 | 15000 | 3 |
| GN 605-M8-20-A | M 8 | 20 | 5.5 | - | 1.8 | - | 4 | 15000 | 5 |
| GN 605-M8-25-A | M 8 | 25 | 5.5 | - | 1.8 | - | 4 | 15000 | 8 |
| GN 605-M8-30-A | M 8 | 30 | 5.5 | - | 1.8 | - | 4 | 15000 | 9 |
| GN 605-M10-12-A | M 10 | 12 | 7 | - | 2.3 | - | 5 | 24000 | 5 |
| GN 605-M10-16-A | M 10 | 16 | 7 | - | 2.3 | - | 5 | 24000 | 7 |
| GN 605-M10-20-A | M 10 | 20 | 7 | - | 2.3 | - | 5 | 24000 | 9 |
| GN 605-M10-25-A | M 10 | 25 | 7 | - | 2.3 | - | 5 | 24000 | 11 |
| GN 605-M10-35-A | M 10 | 35 | 7 | - | 2.3 | - | 5 | 24000 | 16 |
| GN 605-M12-16-A | M 12 | 16 | 8.5 | - | 2.8 | - | 6 | 30000 | 10 |
| GN 605-M12-20-A | M 12 | 20 | 8.5 | - | 2.8 | - | 6 | 30000 | 10 |
| GN 605-M12-30-A | M 12 | 30 | 8.5 | - | 2.8 | - | 6 | 30000 | 15 |
| GN 605-M12-40-A | M 12 | 40 | 8.5 | - | 2.8 | - | 6 | 30000 | 24 |
| GN 605-M16-20-A | M 16 | 20 | 12 | - | 4.3 | - | 8 | 73000 | 22 |
| GN 605-M16-25-A | M 16 | 25 | 12 | - | 4.3 | - | 8 | 73000 | 28 |
| GN 605-M16-35-A | M 16 | 35 | 12 | - | 4.3 | - | 8 | 73000 | 41 |
| GN 605-M16-50-A | M 16 | 50 | 12 | - | 4.3 | - | 8 | 73000 | 59 |
| GN 605-M4-6-B | M 4 | 6 | - | 2 | - | 0.3 | 2 | 3500 | 1 |
| GN 605-M4-10-B | M 4 | 10 | - | 2 | - | 0.3 | 2 | 3500 | 1 |
| GN 605-M4-16-B | M 4 | 16 | - | 2 | - | 0.3 | 2 | 3500 | 2 |
| GN 605-M5-8-B | M 5 | 8 | - | 2.5 | - | 0.4 | 2.5 | 5000 | 7 |
| GN 605-M5-12-B | M 5 | 12 | - | 2.5 | - | 0.4 | 2.5 | 5000 | 1 |
| GN 605-M5-20-B | M 5 | 20 | - | 2.5 | - | 0.4 | 2.5 | 5000 | 2 |
| GN 605-M6-10-B | M 6 | 10 | - | 3.2 | - | 0.6 | 3 | 9000 | 2 |
| GN 605-M6-16-B | M 6 | 16 | - | 3.2 | - | 0.6 | 3 | 9000 | 2 |
| GN 605-M6-20-B | M 6 | 20 | - | 3.2 | - | 0.6 | 3 | 9000 | 3 |
| GN 605-M6-25-B | M 6 | 25 | - | 3.2 | - | 0.6 | 3 | 9000 | 4 |
| GN 605-M8-10-B | M 8 | 10 | - | 4.5 | - | 0.8 | 4 | 15000 | 3 |
| GN 605-M8-12-B | M 8 | 12 | - | 4.5 | - | 0.8 | 4 | 15000 | 3 |
| GN 605-M8-20-B | M 8 | 20 | - | 4.5 | - | 0.8 | 4 | 15000 | 5 |
| GN 605-M8-25-B | M 8 | 25 | - | 4.5 | - | 0.8 | 4 | 15000 | 6 |
| GN 605-M8-30-B | M 8 | 30 | - | 4.5 | - | 0.8 | 4 | 15000 | 9 |
| GN 605-M10-12-B | M 10 | 12 | - | 6 | - | 0.8 | 5 | 24000 | 5 |
| GN 605-M10-16-B | M 10 | 16 | - | 6 | - | 0.8 | 5 | 24000 | 7 |
| GN 605-M10-20-B | M 10 | 20 | - | 6 | - | 0.8 | 5 | 24000 | 9 |
| GN 605-M10-25-B | M 10 | 25 | - | 6 | - | 0.8 | 5 | 24000 | 11 |
| GN 605-M10-35-B | M 10 | 35 | - | 6 | - | 0.8 | 5 | 24000 | 16 |
| GN 605-M12-16-B | M 12 | 16 | - | 7.2 | - | 1 | 6 | 30000 | 10 |
| GN 605-M12-20-B | M 12 | 20 | - | 7.2 | - | 1 | 6 | 30000 | 13 |
| GN 605-M12-30-B | M 12 | 30 | - | 7.2 | - | 1 | 6 | 30000 | 20 |
| GN 605-M12-40-B | M 12 | 40 | - | 7.2 | - | 1 | 6 | 30000 | 28 |
| GN 605-M16-20-B | M 16 | 20 | - | 10.7 | - | 1.3 | 8 | 73000 | 22 |
| GN 605-M16-25-B | M 16 | 25 | - | 10.7 | - | 1.3 | 8 | 73000 | 28 |
| GN 605-M16-35-B | M 16 | 35 | - | 10.7 | - | 1.3 | 8 | 73000 | 41 |
| GN 605-M16-50-B | M 16 | 50 | - | 10.7 | - | 1.3 | 8 | 73000 | 48 |

## GN 605-V/VR

| 型号 | d1 | l1 | d3 | l4 ≈ | A/F | ⚖ |
|---|---|---|---|---|---|---|
| GN 605-M6-10-V | M 6 | 10 | 3.2 | 0.45 | 3 | 1 |
| GN 605-M6-16-V | M 6 | 16 | 3.2 | 0.45 | 3 | 2 |
| GN 605-M6-20-V | M 6 | 20 | 3.2 | 0.45 | 3 | 3 |
| GN 605-M6-25-V | M 6 | 25 | 3.2 | 0.45 | 3 | 4 |
| GN 605-M8-10-V | M 8 | 10 | 4.5 | 0.5 | 4 | 2 |
| GN 605-M8-12-V | M 8 | 12 | 4.5 | 0.5 | 4 | 3 |
| GN 605-M8-20-V | M 8 | 20 | 4.5 | 0.5 | 4 | 5 |
| GN 605-M8-25-V | M 8 | 25 | 4.5 | 0.5 | 4 | 7 |
| GN 605-M8-30-V | M 8 | 30 | 4.5 | 0.5 | 4 | 8 |
| GN 605-M10-12-V | M 10 | 12 | 6 | 0.6 | 5 | 4 |
| GN 605-M10-16-V | M 10 | 16 | 6 | 0.6 | 5 | 6 |
| GN 605-M10-20-V | M 10 | 20 | 6 | 0.6 | 5 | 8 |
| GN 605-M10-25-V | M 10 | 25 | 6 | 0.6 | 5 | 10 |
| GN 605-M10-35-V | M 10 | 35 | 6 | 0.6 | 5 | 15 |
| GN 605-M12-16-V | M 12 | 16 | 7.2 | 0.75 | 6 | 8 |
| GN 605-M12-20-V | M 12 | 20 | 7.2 | 0.75 | 6 | 11 |
| GN 605-M12-30-V | M 12 | 30 | 7.2 | 0.75 | 6 | 18 |
| GN 605-M12-40-V | M 12 | 40 | 7.2 | 0.75 | 6 | 25 |
| GN 605-M16-20-V | M 16 | 20 | 10.7 | 1.0 | 8 | 20 |
| GN 605-M16-25-V | M 16 | 25 | 10.7 | 1.0 | 8 | 27 |
| GN 605-M16-35-V | M 16 | 35 | 10.7 | 1.0 | 8 | 40 |
| GN 605-M16-50-V | M 16 | 50 | 10.7 | 1.0 | 8 | 59 |
| GN 605-M6-10-VR | M 6 | 10 | 3.2 | 0.45 | 3 | 1 |
| GN 605-M6-16-VR | M 6 | 16 | 3.2 | 0.45 | 3 | 2 |
| GN 605-M6-20-VR | M 6 | 20 | 3.2 | 0.45 | 3 | 3 |
| GN 605-M6-25-VR | M 6 | 25 | 3.2 | 0.45 | 3 | 4 |
| GN 605-M8-10-VR | M 8 | 10 | 4.5 | 0.5 | 4 | 2 |
| GN 605-M8-12-VR | M 8 | 12 | 4.5 | 0.5 | 4 | 3 |
| GN 605-M8-20-VR | M 8 | 20 | 4.5 | 0.5 | 4 | 5 |
| GN 605-M8-25-VR | M 8 | 25 | 4.5 | 0.5 | 4 | 7 |
| GN 605-M8-30-VR | M 8 | 30 | 4.5 | 0.5 | 4 | 8 |
| GN 605-M10-12-VR | M 10 | 12 | 6 | 0.6 | 5 | 4 |
| GN 605-M10-16-VR | M 10 | 16 | 6 | 0.6 | 5 | 6 |
| GN 605-M10-20-VR | M 10 | 20 | 6 | 0.6 | 5 | 8 |
| GN 605-M10-25-VR | M 10 | 25 | 6 | 0.6 | 5 | 10 |
| GN 605-M10-35-VR | M 10 | 35 | 6 | 0.6 | 5 | 15 |
| GN 605-M12-16-VR | M 12 | 16 | 7.2 | 0.75 | 6 | 8 |
| GN 605-M12-20-VR | M 12 | 20 | 7.2 | 0.75 | 6 | 11 |
| GN 605-M12-30-VR | M 12 | 30 | 7.2 | 0.75 | 6 | 19 |
| GN 605-M12-40-VR | M 12 | 40 | 7.2 | 0.75 | 6 | 25 |
| GN 605-M16-20-VR | M 16 | 20 | 10.7 | 1.0 | 8 | 20 |
| GN 605-M16-25-VR | M 16 | 25 | 10.7 | 1.0 | 8 | 27 |
| GN 605-M16-35-VR | M 16 | 35 | 10.7 | 1.0 | 8 | 40 |
| GN 605-M16-50-VR | M 16 | 50 | 10.7 | 1.0 | 8 | 59 |

ELESA 和 GANTER 依法保留所有权利。
复制图纸时请注明出处。

# GN 605 | 球头螺钉



## GN 605-AN/BN

不锈钢

| 型号 | d1 | l1 | d2 | d3 | l2 ≈ | l3 ≈ | A/F | 静载荷 N | ⚖ |
|---|---|---|---|---|---|---|---|---|---|
| GN 605-M4-6-AN | M 4 | 6 | 2.5 | - | 0.8 | - | 2 | 2040 | 1 |
| GN 605-M4-10-AN | M 4 | 10 | 2.5 | - | 0.8 | - | 2 | 2040 | 1 |
| GN 605-M4-16-AN | M 4 | 16 | 2.5 | - | 0.8 | - | 2 | 2040 | 1 |
| GN 605-M5-8-AN | M 5 | 8 | 3 | - | 1.0 | - | 2.5 | 3000 | 1 |
| GN 605-M5-12-AN | M 5 | 12 | 3 | - | 1.0 | - | 2.5 | 3000 | 1 |
| GN 605-M5-20-AN | M 5 | 20 | 3 | - | 1.0 | - | 2.5 | 3000 | 2 |
| GN 605-M6-10-AN | M 6 | 10 | 4 | - | 1.3 | - | 3 | 4500 | 2 |
| GN 605-M6-16-AN | M 6 | 16 | 4 | - | 1.3 | - | 3 | 4500 | 3 |
| GN 605-M6-20-AN | M 6 | 20 | 4 | - | 1.3 | - | 3 | 4500 | 3 |
| GN 605-M6-25-AN | M 6 | 25 | 4 | - | 1.3 | - | 3 | 4500 | 4 |
| GN 605-M8-10-AN | M 8 | 10 | 5.5 | - | 1.8 | - | 4 | 9000 | 3 |
| GN 605-M8-12-AN | M 8 | 12 | 5.5 | - | 1.8 | - | 4 | 9000 | 3 |
| GN 605-M8-20-AN | M 8 | 20 | 5.5 | - | 1.8 | - | 4 | 9000 | 6 |
| GN 605-M8-25-AN | M 8 | 25 | 5.5 | - | 1.8 | - | 4 | 9000 | 6 |
| GN 605-M8-30-AN | M 8 | 30 | 5.5 | - | 1.8 | - | 4 | 9000 | 6 |
| GN 605-M10-12-AN | M 10 | 12 | 7 | - | 2.3 | - | 5 | 14400 | 5 |
| GN 605-M10-16-AN | M 10 | 16 | 7 | - | 2.3 | - | 5 | 14400 | 7 |
| GN 605-M10-20-AN | M 10 | 20 | 7 | - | 2.3 | - | 5 | 14400 | 9 |
| GN 605-M10-25-AN | M 10 | 25 | 7 | - | 2.3 | - | 5 | 14400 | 11 |
| GN 605-M10-35-AN | M 10 | 35 | 7 | - | 2.3 | - | 5 | 14400 | 16 |
| GN 605-M12-16-AN | M 12 | 16 | 8.5 | - | 2.8 | - | 6 | 18000 | 10 |
| GN 605-M12-20-AN | M 12 | 20 | 8.5 | - | 2.8 | - | 6 | 18000 | 13 |
| GN 605-M12-30-AN | M 12 | 30 | 8.5 | - | 2.8 | - | 6 | 18000 | 20 |
| GN 605-M12-40-AN | M 12 | 40 | 8.5 | - | 2.8 | - | 6 | 18000 | 25 |
| GN 605-M16-20-AN | M 16 | 20 | 12 | - | 4.3 | - | 8 | 43800 | 22 |
| GN 605-M16-25-AN | M 16 | 25 | 12 | - | 4.3 | - | 8 | 43800 | 28 |
| GN 605-M16-35-AN | M 16 | 35 | 12 | - | 4.3 | - | 8 | 43800 | 41 |
| GN 605-M16-50-AN | M 16 | 50 | 12 | - | 4.3 | - | 8 | 43800 | 48 |
| GN 605-M4-6-BN | M 4 | 6 | 2.5 | 2 | 0.8 | 0.3 | 2 | 2040 | 38 |
| GN 605-M4-10-BN | M 4 | 10 | 2.5 | 2 | 0.8 | 0.3 | 2 | 2040 | 1 |
| GN 605-M4-16-BN | M 4 | 16 | 2.5 | 2 | 0.8 | 0.3 | 2 | 2040 | 1 |
| GN 605-M5-8-BN | M 5 | 8 | 3 | 2.5 | 1.0 | 0.4 | 2.5 | 3000 | 2 |
| GN 605-M5-12-BN | M 5 | 12 | 3 | 2.5 | 1.0 | 0.4 | 2.5 | 3000 | 2 |
| GN 605-M5-20-BN | M 5 | 20 | 3 | 2.5 | 1.0 | 0.4 | 2.5 | 3000 | 2 |
| GN 605-M6-10-BN | M 6 | 10 | 4 | 3.2 | 1.3 | 0.6 | 3 | 4500 | 1 |
| GN 605-M6-16-BN | M 6 | 16 | 4 | 3.2 | 1.3 | 0.6 | 3 | 4500 | 2 |
| GN 605-M6-20-BN | M 6 | 20 | 4 | 3.2 | 1.3 | 0.6 | 3 | 4500 | 3 |
| GN 605-M6-25-BN | M 6 | 25 | 4 | 3.2 | 1.3 | 0.6 | 3 | 4500 | 4 |
| GN 605-M8-10-BN | M 8 | 10 | 5.5 | 4.5 | 1.8 | 0.8 | 4 | 9000 | 2 |
| GN 605-M8-12-BN | M 8 | 12 | 5.5 | 4.5 | 1.8 | 0.8 | 4 | 9000 | 3 |
| GN 605-M8-20-BN | M 8 | 20 | 5.5 | 4.5 | 1.8 | 0.8 | 4 | 9000 | 5 |
| GN 605-M8-25-BN | M 8 | 25 | 5.5 | 4.5 | 1.8 | 0.8 | 4 | 9000 | 7 |
| GN 605-M8-30-BN | M 8 | 30 | 5.5 | 4.5 | 1.8 | 0.8 | 4 | 9000 | 8 |
| GN 605-M10-12-BN | M 10 | 12 | 7 | 6 | 2.3 | 0.8 | 5 | 14400 | 4 |
| GN 605-M10-16-BN | M 10 | 16 | 7 | 6 | 2.3 | 0.8 | 5 | 14400 | 6 |
| GN 605-M10-20-BN | M 10 | 20 | 7 | 6 | 2.3 | 0.8 | 5 | 14400 | 8 |
| GN 605-M10-25-BN | M 10 | 25 | 7 | 6 | 2.3 | 0.8 | 5 | 14400 | 10 |
| GN 605-M10-35-BN | M 10 | 35 | 7 | 6 | 2.3 | 0.8 | 5 | 14400 | 15 |
| GN 605-M12-16-BN | M 12 | 16 | 8.5 | 7.2 | 2.8 | 1.0 | 6 | 18000 | 8 |
| GN 605-M12-20-BN | M 12 | 20 | 8.5 | 7.2 | 2.8 | 1.0 | 6 | 18000 | 11 |
| GN 605-M12-30-BN | M 12 | 30 | 8.5 | 7.2 | 2.8 | 1.0 | 6 | 18000 | 19 |
| GN 605-M12-40-BN | M 12 | 40 | 8.5 | 7.2 | 2.8 | 1.0 | 6 | 18000 | 25 |
| GN 605-M16-20-BN | M 16 | 20 | 12 | 10.7 | 4.3 | 1.3 | 8 | 43800 | 20 |
| GN 605-M16-25-BN | M 16 | 25 | 12 | 10.7 | 4.3 | 1.3 | 8 | 43800 | 27 |
| GN 605-M16-35-BN | M 16 | 35 | 12 | 10.7 | 4.3 | 1.3 | 8 | 43800 | 40 |
| GN 605-M16-50-BN | M 16 | 50 | 12 | 10.7 | 4.3 | 1.3 | 8 | 43800 | 59 |

## GN 605-VN/NRN

不锈钢

| 型号 | d1 | l1 | d2 | d3 | l4 ≈ | A/F | ⚖ |
|---|---|---|---|---|---|---|---|
| GN 605-M6-10-VN | M 6 | 10 | 4 | 3.2 | 0.45 | 3 | 1 |
| GN 605-M6-16-VN | M 6 | 16 | 4 | 3.2 | 0.45 | 3 | 2 |
| GN 605-M6-20-VN | M 6 | 20 | 4 | 3.2 | 0.45 | 3 | 3 |
| GN 605-M6-25-VN | M 6 | 25 | 4 | 3.2 | 0.45 | 3 | 4 |
| GN 605-M8-10-VN | M 8 | 10 | 5.5 | 4.5 | 0.5 | 4 | 2 |
| GN 605-M8-12-VN | M 8 | 12 | 5.5 | 4.5 | 0.5 | 4 | 3 |
| GN 605-M8-20-VN | M 8 | 20 | 5.5 | 4.5 | 0.5 | 4 | 5 |
| GN 605-M8-25-VN | M 8 | 25 | 5.5 | 4.5 | 0.5 | 4 | 7 |
| GN 605-M8-30-VN | M 8 | 30 | 5.5 | 4.5 | 0.5 | 4 | 8 |
| GN 605-M10-12-VN | M 10 | 12 | 7 | 6 | 0.6 | 5 | 4 |
| GN 605-M10-16-VN | M 10 | 16 | 7 | 6 | 0.6 | 5 | 6 |
| GN 605-M10-20-VN | M 10 | 20 | 7 | 6 | 0.6 | 5 | 8 |
| GN 605-M10-25-VN | M 10 | 25 | 7 | 6 | 0.6 | 5 | 10 |
| GN 605-M10-35-VN | M 10 | 35 | 7 | 6 | 0.6 | 5 | 15 |
| GN 605-M12-16-VN | M 12 | 16 | 8.5 | 7.2 | 0.75 | 6 | 8 |
| GN 605-M12-20-VN | M 12 | 20 | 8.5 | 7.2 | 0.75 | 6 | 11 |
| GN 605-M12-30-VN | M 12 | 30 | 8.5 | 7.2 | 0.75 | 6 | 19 |
| GN 605-M12-40-VN | M 12 | 40 | 8.5 | 7.2 | 0.75 | 6 | 25 |
| GN 605-M16-20-VN | M 16 | 20 | 12 | 10.7 | 1.0 | 8 | 20 |
| GN 605-M16-25-VN | M 16 | 25 | 12 | 10.7 | 1.0 | 8 | 27 |
| GN 605-M16-35-VN | M 16 | 35 | 12 | 10.7 | 1.0 | 8 | 40 |
| GN 605-M16-50-VN | M 16 | 50 | 12 | 10.7 | 1.0 | 8 | 59 |
| GN 605-M6-10-VRN | M 6 | 10 | 4 | 3.2 | 0.45 | 3 | 1 |
| GN 605-M6-16-VRN | M 6 | 16 | 4 | 3.2 | 0.45 | 3 | 2 |
| GN 605-M6-20-VRN | M 6 | 20 | 4 | 3.2 | 0.45 | 3 | 3 |
| GN 605-M6-25-VRN | M 6 | 25 | 4 | 3.2 | 0.45 | 3 | 4 |
| GN 605-M8-10-VRN | M 8 | 10 | 5.5 | 4.5 | 0.5 | 4 | 2 |
| GN 605-M8-12-VRN | M 8 | 12 | 5.5 | 4.5 | 0.5 | 4 | 3 |
| GN 605-M8-20-VRN | M 8 | 20 | 5.5 | 4.5 | 0.5 | 4 | 5 |
| GN 605-M8-25-VRN | M 8 | 25 | 5.5 | 4.5 | 0.5 | 4 | 7 |
| GN 605-M8-30-VRN | M 8 | 30 | 5.5 | 4.5 | 0.5 | 4 | 8 |
| GN 605-M10-12-VRN | M 10 | 12 | 7 | 6 | 0.6 | 5 | 4 |
| GN 605-M10-16-VRN | M 10 | 16 | 7 | 6 | 0.6 | 5 | 6 |
| GN 605-M10-20-VRN | M 10 | 20 | 7 | 6 | 0.6 | 5 | 8 |
| GN 605-M10-25-VRN | M 10 | 25 | 7 | 6 | 0.6 | 5 | 10 |
| GN 605-M10-35-VRN | M 10 | 35 | 7 | 6 | 0.6 | 5 | 15 |
| GN 605-M12-16-VRN | M 12 | 16 | 8.5 | 7.2 | 0.75 | 6 | 8 |
| GN 605-M12-20-VRN | M 12 | 20 | 8.5 | 7.2 | 0.75 | 6 | 11 |
| GN 605-M12-30-VRN | M 12 | 30 | 8.5 | 7.2 | 0.75 | 6 | 19 |
| GN 605-M12-40-VRN | M 12 | 40 | 8.5 | 7.2 | 0.75 | 6 | 25 |
| GN 605-M16-20-VRN | M 16 | 20 | 12 | 10.7 | 1.0 | 8 | 20 |
| GN 605-M16-25-VRN | M 16 | 25 | 12 | 10.7 | 1.0 | 8 | 27 |
| GN 605-M16-35-VRN | M 16 | 35 | 12 | 10.7 | 1.0 | 8 | 40 |
| GN 605-M16-50-VRN | M 16 | 50 | 12 | 10.7 | 1.0 | 8 | 59 |



ELESA 和 GANTER 依法保留所有权利。
复制图纸时请注明出处。

# GN 606

## 球头螺钉

**钢 / 不锈钢**

### 规格

**钢制款式**

**类型**

- **A**型: 完整滚珠
- **B**型: 带平面滚珠
- **V**型: 带平面滚珠, 带摆动限位
- **VR**型: 带平面滚珠, 带摆动, 带波纹

钢制

- 抗拉强度等级 12.9
- 发黑处理

滚珠

- 硬化处理
- 无

**不锈钢款式**

**类型**

- **AN**型: 完整滚珠
- **BN**型: 带平面滚珠
- **VN**型: 带平面滚珠, 带摆动限位
- **VRN**型: 带平面滚珠, 带摆动限位, 带波纹

螺钉
AISI 304 不锈钢

滚珠
不锈钢AISI 440C
硬化处理

### 信息

GN 606 带完整滚珠的球头定位螺钉 (A型/AN型) 用于需要球头接触的场合。
带平面的运动滚珠 (B型/BN型) 能够在非平等表面实现夹紧或支撑。
V/VN/VR/VRN 型的滚珠最大摆动幅度为 9°, 以确保滚珠平面区域的持续夹紧。

### 可按需提供

- 带 (完整) 塑料球头 (AK型) 的球头螺钉。

### 技术信息

- 不锈钢特性 (参见页 A26)
- 螺钉强度值 (参见页 A20)

**A / AN 型**

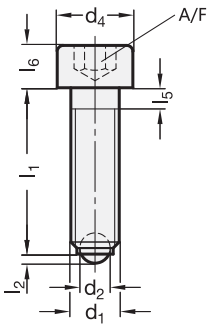


**B / BN 型**

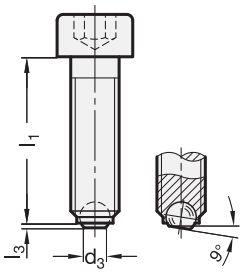


**V / VN 型**
**V / VRN 型**

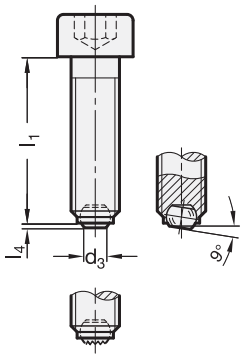





ELESA 和 GANTER 依法保留所有权利。
复制图纸时请注明出处。

# GN 606 | 球头螺钉



## GN 606-A/B

| 型号 | d1 | l1 | d2 | d3 | d4 | l2 ≈ | l3 ≈ | l5 | l6 | A/F | 静载荷 N | ⚖ |
|---|---|---|---|---|---|---|---|---|---|---|---|---|
| GN 606-M4-10-A | M 4 | 10 | 2.5 | - | 7 | 0.8 | - | 2.1 | 4 | 3 | 3500 | 2 |
| GN 606-M4-12-A | M 4 | 12 | 2.5 | - | 7 | 0.8 | - | 2.1 | 4 | 3 | 3500 | 2 |
| GN 606-M4-16-A | M 4 | 16 | 2.5 | - | 7 | 0.8 | - | 2.1 | 4 | 3 | 3500 | 2 |
| GN 606-M4-20-A | M 4 | 20 | 2.5 | - | 7 | 0.8 | - | 2.1 | 4 | 3 | 3500 | 2 |
| GN 606-M4-25-A | M 4 | 25 | 2.5 | - | 7 | 0.8 | - | 2.1 | 4 | 3 | 3500 | 3 |
| GN 606-M5-12-A | M 5 | 12 | 3 | - | 8.5 | 1.0 | - | 2.4 | 5 | 4 | 5000 | 3 |
| GN 606-M 5-16-A | M 5 | 16 | 3 | - | 8.5 | 1.0 | - | 2.4 | 5 | 4 | 5000 | 3 |
| GN 606-M5-20-A | M 5 | 20 | 3 | - | 8.5 | 1.0 | - | 2.4 | 5 | 4 | 5000 | 4 |
| GN 606-M5-25-A | M 5 | 25 | 3 | - | 8.5 | 1.0 | - | 2.4 | 5 | 4 | 5000 | 4 |
| GN 606-M5-30-A | M 5 | 30 | 3 | - | 8.5 | 1.0 | - | 2.4 | 5 | 4 | 5000 | 5 |
| GN 606-M6-16-A | M 6 | 16 | 4 | - | 10 | 1.3 | - | 3 | 6 | 5 | 9000 | 6 |
| GN 606-M6-20-A | M 6 | 20 | 4 | - | 10 | 1.3 | - | 3 | 6 | 5 | 9000 | 7 |
| GN 606-M6-25-A | M 6 | 25 | 4 | - | 10 | 1.3 | - | 3 | 6 | 5 | 9000 | 8 |
| GN 606-M6-30-A | M 6 | 30 | 4 | - | 10 | 1.3 | - | 3 | 6 | 5 | 9000 | 9 |
| GN 606-M6-40-A | M 6 | 40 | 4 | - | 10 | 1.3 | - | 3 | 6 | 5 | 9000 | 11 |
| GN 606-M8-20-A | M 8 | 20 | 5.5 | - | 13 | 1.8 | - | 3.5 | 8 | 6 | 15000 | 14 |
| GN 606-M8-30-A | M 8 | 30 | 5.5 | - | 13 | 1.8 | - | 3.5 | 8 | 6 | 15000 | 15 |
| GN 606-M8-35-A | M 8 | 35 | 5.5 | - | 13 | 1.8 | - | 3.5 | 8 | 6 | 15000 | 19 |
| GN 606-M8-40-A | M 8 | 40 | 5.5 | - | 13 | 1.8 | - | 3.5 | 8 | 6 | 15000 | 19 |
| GN 606-M8-50-A | M 8 | 50 | 5.5 | - | 13 | 1.8 | - | 3.5 | 8 | 6 | 15000 | 25 |
| GN 606-M10-25-A | M 10 | 25 | 7 | - | 16 | 2.3 | - | 4.5 | 10 | 8 | 24000 | 26 |
| GN 606-M10-30-A | M 10 | 30 | 7 | - | 16 | 2.3 | - | 4.5 | 10 | 8 | 24000 | 26 |
| GN 606-M10-40-A | M 10 | 40 | 7 | - | 16 | 2.3 | - | 4.5 | 10 | 8 | 24000 | 34 |
| GN 606-M10-50-A | M 10 | 50 | 7 | - | 16 | 2.3 | - | 4.5 | 10 | 8 | 24000 | 37 |
| GN 606-M10-60-A | M 10 | 60 | 7 | - | 16 | 2.3 | - | 4.5 | 10 | 8 | 24000 | 45 |
| GN 606-M12-30-A | M 12 | 30 | 8.5 | - | 18 | 2.8 | - | 5 | 12 | 10 | 30000 | 36 |
| GN 606-M12-50-A | M 12 | 50 | 8.5 | - | 18 | 2.8 | - | 5 | 12 | 10 | 30000 | 56 |
| GN 606-M12-80-A | M 12 | 80 | 8.5 | - | 18 | 2.8 | - | 5 | 12 | 10 | 30000 | 74 |
| GN 606-M16-40-A | M 16 | 40 | 12 | - | 24 | 4.3 | - | 6 | 16 | 14 | 73000 | 91 |
| GN 606-M16-60-A | M 16 | 60 | 12 | - | 24 | 4.3 | - | 6 | 16 | 14 | 73000 | 122 |
| GN 606-M16-80-A | M 16 | 80 | 12 | - | 24 | 4.3 | - | 6 | 16 | 14 | 73000 | 154 |
| GN 606-M4-10-B | M 4 | 10 | - | 2 | 7 | - | 0.2 | 2.1 | 4 | 3 | 3500 | 2 |
| GN 606-M4-12-B | M 4 | 12 | - | 2 | 7 | - | 0.2 | 2.1 | 4 | 3 | 3500 | 2 |
| GN 606-M4-16-B | M 4 | 16 | - | 2 | 7 | - | 0.2 | 2.1 | 4 | 3 | 3500 | 2 |
| GN 606-M4-20-B | M 4 | 20 | - | 2 | 7 | - | 0.2 | 2.1 | 4 | 3 | 3500 | 2 |
| GN 606-M4-25-B | M 4 | 25 | - | 2 | 7 | - | 0.2 | 2.1 | 4 | 3 | 3500 | 3 |
| GN 606-M5-12-B | M 5 | 12 | - | 2.5 | 8.5 | - | 0.4 | 2.4 | 5 | 4 | 5000 | 3 |
| GN 606-M5-16-B | M 5 | 16 | - | 2.5 | 8.5 | - | 0.4 | 2.4 | 5 | 4 | 5000 | 3 |
| GN 606-M5-20-B | M 5 | 20 | - | 2.5 | 8.5 | - | 0.4 | 2.4 | 5 | 4 | 5000 | 4 |
| GN 606-M5-25-B | M 5 | 25 | - | 2.5 | 8.5 | - | 0.4 | 2.4 | 5 | 4 | 5000 | 4 |
| GN 606-M5-30-B | M 5 | 30 | - | 2.5 | 8.5 | - | 0.4 | 2.4 | 5 | 4 | 5000 | 5 |
| GN 606-M6-16-B | M 6 | 16 | - | 3.2 | 10 | - | 0.6 | 3 | 6 | 5 | 9000 | 6 |
| GN 606-M6-20-B | M 6 | 20 | - | 3.2 | 10 | - | 0.6 | 3 | 6 | 5 | 9000 | 6 |
| GN 606-M6-25-B | M 6 | 25 | - | 3.2 | 10 | - | 0.6 | 3 | 6 | 5 | 9000 | 8 |
| GN 606-M6-30-B | M 6 | 30 | - | 3.2 | 10 | - | 0.6 | 3 | 6 | 5 | 9000 | 9 |
| GN 606-M6-40-B | M 6 | 40 | - | 3.2 | 10 | - | 0.6 | 3 | 6 | 5 | 9000 | 11 |
| GN 606-M8-20-B | M 8 | 20 | - | 4.5 | 13 | - | 0.8 | 3.5 | 8 | 6 | 15000 | 11 |
| GN 606-M8-30-B | M 8 | 30 | - | 4.5 | 13 | - | 0.8 | 3.5 | 8 | 6 | 15000 | 11 |
| GN 606-M8-35-B | M 8 | 35 | - | 4.5 | 13 | - | 0.8 | 3.5 | 8 | 6 | 15000 | 19 |
| GN 606-M8-40-B | M 8 | 40 | - | 4.5 | 13 | - | 0.8 | 3.5 | 8 | 6 | 15000 | 19 |
| GN 606-M8-50-B | M 8 | 50 | - | 4.5 | 13 | - | 0.8 | 3.5 | 8 | 6 | 15000 | 25 |
| GN 606-M10-25-B | M 10 | 25 | - | 6 | 16 | - | 0.8 | 4.5 | 10 | 8 | 24000 | 26 |
| GN 606-M10-30-B | M 10 | 30 | - | 6 | 16 | - | 0.8 | 4.5 | 10 | 8 | 24000 | 30 |
| GN 606-M10-40-B | M 10 | 40 | - | 6 | 16 | - | 0.8 | 4.5 | 10 | 8 | 24000 | 34 |
| GN 606-M10-50-B | M 10 | 50 | - | 6 | 16 | - | 0.8 | 4.5 | 10 | 8 | 24000 | 36 |
| GN 606-M10-60-B | M 10 | 60 | - | 6 | 16 | - | 0.8 | 4.5 | 10 | 8 | 24000 | 47 |

## GN 606-A/B

| 型号 | d1 | l1 | d2 | d3 | d4 | l2 ≈ | l3 ≈ | l5 | l6 | A/F | 静载荷 N | ⚖ |
|---|---|---|---|---|---|---|---|---|---|---|---|---|
| GN 606-M12-30-B | M 12 | 30 | - | 7.2 | 18 | - | 1 | 5 | 12 | 10 | 30000 | 40 |
| GN 606-M12-50-B | M 12 | 50 | - | 7.2 | 18 | - | 1 | 5 | 12 | 10 | 30000 | 56 |
| GN 606-M12-80-B | M 12 | 80 | - | 7.2 | 18 | - | 1 | 5 | 12 | 10 | 30000 | 70 |
| GN 606-M16-40-B | M 16 | 40 | - | 10.7 | 24 | - | 1.3 | 6 | 16 | 14 | 73000 | 91 |
| GN 606-M16-60-B | M 16 | 60 | - | 10.7 | 24 | - | 1.3 | 6 | 16 | 14 | 73000 | 122 |
| GN 606-M16-80-B | M 16 | 80 | - | 10.7 | 24 | - | 1.3 | 6 | 16 | 14 | 73000 | 154 |

## GN 606-V/VR

| 型号 | d1 | l1 | d3 | d4 | l4 ≈ | l5 | l6 | A/F | ⚖ |
|---|---|---|---|---|---|---|---|---|---|
| GN 606-M6-16-V | M 6 | 16 | 3.2 | 10 | 0.45 | 3 | 6 | 5 | 6 |
| GN 606-M6-20-V | M 6 | 20 | 3.2 | 10 | 0.45 | 3 | 6 | 5 | 7 |
| GN 606-M6-25-V | M 6 | 25 | 3.2 | 10 | 0.45 | 3 | 6 | 5 | 8 |
| GN 606-M6-30-V | M 6 | 30 | 3.2 | 10 | 0.45 | 3 | 6 | 5 | 9 |
| GN 606-M6-40-V | M 6 | 40 | 3.2 | 10 | 0.45 | 3 | 6 | 5 | 11 |
| GN 606-M8-20-V | M 8 | 20 | 4.5 | 13 | 0.5 | 3.5 | 8 | 6 | 13 |
| GN 606-M8-30-V | M 8 | 30 | 4.5 | 13 | 0.5 | 3.5 | 8 | 6 | 15 |
| GN 606-M8-35-V | M 8 | 35 | 4.5 | 13 | 0.5 | 3.5 | 8 | 6 | 17 |
| GN 606-M8-40-V | M 8 | 40 | 4.5 | 13 | 0.5 | 3.5 | 8 | 6 | 19 |
| GN 606-M8-50-V | M 8 | 50 | 4.5 | 13 | 0.5 | 3.5 | 8 | 6 | 23 |
| GN 606-M10-25-V | M 10 | 25 | 6 | 16 | 0.6 | 4.5 | 10 | 8 | 25 |
| GN 606-M10-30-V | M 10 | 30 | 6 | 16 | 0.6 | 4.5 | 10 | 8 | 26 |
| GN 606-M10-40-V | M 10 | 40 | 6 | 16 | 0.6 | 4.5 | 10 | 8 | 31 |
| GN 606-M10-50-V | M 10 | 50 | 6 | 16 | 0.6 | 4.5 | 10 | 8 | 38 |
| GN 606-M10-60-V | M 10 | 60 | 6 | 16 | 0.6 | 4.5 | 10 | 8 | 44 |
| GN 606-M12-30-V | M 12 | 30 | 7.2 | 18 | 0.75 | 5 | 12 | 10 | 38 |
| GN 606-M12-50-V | M 12 | 50 | 7.2 | 18 | 0.75 | 5 | 12 | 10 | 54 |
| GN 606-M12-80-V | M 12 | 80 | 7.2 | 18 | 0.75 | 5 | 12 | 10 | 80 |
| GN 606-M16-40-V | M 16 | 40 | 10.7 | 24 | 1.0 | 6 | 16 | 14 | 92 |
| GN 606-M16-60-V | M 16 | 60 | 10.7 | 24 | 1.0 | 6 | 16 | 14 | 123 |
| GN 606-M16-80-V | M 16 | 80 | 10.7 | 24 | 1.0 | 6 | 16 | 14 | 151 |
| GN 606-M6-16-VR | M 6 | 16 | 3.2 | 10 | 0.45 | 3 | 6 | 5 | 6 |
| GN 606-M6-20-VR | M 6 | 20 | 3.2 | 10 | 0.45 | 3 | 6 | 5 | 7 |
| GN 606-M6-25-VR | M 6 | 25 | 3.2 | 10 | 0.45 | 3 | 6 | 5 | 8 |
| GN 606-M6-30-VR | M 6 | 30 | 3.2 | 10 | 0.45 | 3 | 6 | 5 | 9 |
| GN 606-M6-40-VR | M 6 | 40 | 3.2 | 10 | 0.45 | 3 | 6 | 5 | 11 |
| GN 606-M8-20-VR | M 8 | 20 | 4.5 | 13 | 0.5 | 3.5 | 8 | 6 | 13 |
| GN 606-M8-30-VR | M 8 | 30 | 4.5 | 13 | 0.5 | 3.5 | 8 | 6 | 15 |
| GN 606-M8-35-VR | M 8 | 35 | 4.5 | 13 | 0.5 | 3.5 | 8 | 6 | 17 |
| GN 606-M8-40-VR | M 8 | 40 | 4.5 | 13 | 0.5 | 3.5 | 8 | 6 | 19 |
| GN 606-M8-50-VR | M 8 | 50 | 4.5 | 13 | 0.5 | 3.5 | 8 | 6 | 23 |
| GN 606-M10-25-VR | M 10 | 25 | 6 | 16 | 0.6 | 4.5 | 10 | 8 | 25 |
| GN 606-M10-30-VR | M 10 | 30 | 6 | 16 | 0.6 | 4.5 | 10 | 8 | 26 |
| GN 606-M10-40-VR | M 10 | 40 | 6 | 16 | 0.6 | 4.5 | 10 | 8 | 31 |
| GN 606-M10-50-VR | M 10 | 50 | 6 | 16 | 0.6 | 4.5 | 10 | 8 | 37 |
| GN 606-M10-60-VR | M 10 | 60 | 6 | 16 | 0.6 | 4.5 | 10 | 8 | 44 |
| GN 606-M12-30-VR | M 12 | 30 | 7.2 | 18 | 0.75 | 5 | 12 | 10 | 38 |
| GN 606-M12-50-VR | M 12 | 50 | 7.2 | 18 | 0.75 | 5 | 12 | 10 | 54 |
| GN 606-M12-80-VR | M 12 | 80 | 7.2 | 18 | 0.75 | 5 | 12 | 10 | 80 |
| GN 606-M16-40-VR | M 16 | 40 | 10.7 | 24 | 1.0 | 6 | 16 | 14 | 92 |
| GN 606-M16-60-VR | M 16 | 60 | 10.7 | 24 | 1.0 | 6 | 16 | 14 | 123 |
| GN 606-M16-80-VR | M 16 | 80 | 10.7 | 24 | 1.0 | 6 | 16 | 14 | 151 |



ELESA 和 GANTER 依法保留所有权利。
复制图纸时请注明出处。

# GN 606 | 球头螺钉

### GN 606-AN/BN

不锈钢

| 型号 | d1 | l1 | d2 | d3 | d4 | l2 ≈ | l3 ≈ | l5 | l6 | A/F | 静载荷 N | ⚖ |
|---|---|---|---|---|---|---|---|---|---|---|---|---|
| GN 606-M4-10-AN | M 4 | 10 | 2.5 | - | 7 | 0.8 | - | 2.1 | 4 | 3 | 2040 | 2 |
| GN 606-M4-12-AN | M 4 | 12 | 2.5 | - | 7 | 0.8 | - | 2.1 | 4 | 3 | 2040 | 2 |
| GN 606-M4-16-AN | M 4 | 16 | 2.5 | - | 7 | 0.8 | - | 2.1 | 4 | 3 | 2040 | 2 |
| GN 606-M4-20-AN | M 4 | 20 | 2.5 | - | 7 | 0.8 | - | 2.1 | 4 | 3 | 2040 | 2 |
| GN 606-M4-25-AN | M 4 | 25 | 2.5 | - | 7 | 0.8 | - | 2.1 | 4 | 3 | 2040 | 3 |
| GN 606-M5-12-AN | M 5 | 12 | 3 | - | 8.5 | 1.0 | - | 2.4 | 5 | 4 | 3000 | 3 |
| GN 606-M5-16-AN | M 5 | 16 | 3 | - | 8.5 | 1.0 | - | 2.4 | 5 | 4 | 3000 | 3 |
| GN 606-M5-20-AN | M 5 | 20 | 3 | - | 8.5 | 1.0 | - | 2.4 | 5 | 4 | 3000 | 4 |
| GN 606-M5-25-AN | M 5 | 25 | 3 | - | 8.5 | 1.0 | - | 2.4 | 5 | 4 | 3000 | 4 |
| GN 606-M5-30-AN | M 5 | 30 | 3 | - | 8.5 | 1.0 | - | 2.4 | 5 | 4 | 3000 | 5 |
| GN 606-M6-16-AN | M 6 | 16 | 4 | - | 10 | 1.3 | - | 3 | 6 | 5 | 4500 | 6 |
| GN 606-M6-20-AN | M 6 | 20 | 4 | - | 10 | 1.3 | - | 3 | 6 | 5 | 4500 | 7 |
| GN 606-M6-25-AN | M 6 | 25 | 4 | - | 10 | 1.3 | - | 3 | 6 | 5 | 4500 | 8 |
| GN 606-M6-30-AN | M 6 | 30 | 4 | - | 10 | 1.3 | - | 3 | 6 | 5 | 4500 | 9 |
| GN 606-M6-40-AN | M 6 | 40 | 4 | - | 10 | 1.3 | - | 3 | 6 | 5 | 4500 | 11 |
| GN 606-M8-20-AN | M 8 | 20 | 5.5 | - | 13 | 1.8 | - | 3.5 | 8 | 6 | 9000 | 14 |
| GN 606-M8-30-AN | M 8 | 30 | 5.5 | - | 13 | 1.8 | - | 3.5 | 8 | 6 | 9000 | 16 |
| GN 606-M8-35-AN | M 8 | 35 | 5.5 | - | 13 | 1.8 | - | 3.5 | 8 | 6 | 9000 | 19 |
| GN 606-M8-40-AN | M 8 | 40 | 5.5 | - | 13 | 1.8 | - | 3.5 | 8 | 6 | 9000 | 19 |
| GN 606-M8-50-AN | M 8 | 50 | 5.5 | - | 13 | 1.8 | - | 3.5 | 8 | 6 | 9000 | 25 |
| GN 606-M10-25-AN | M 10 | 25 | 7 | - | 16 | 1.8 | - | 4.5 | 10 | 8 | 14400 | 26 |
| GN 606-M10-30-AN | M 10 | 30 | 7 | - | 16 | 2.3 | - | 4.5 | 10 | 8 | 14400 | 27 |
| GN 606-M10-40-AN | M 10 | 40 | 7 | - | 16 | 2.3 | - | 4.5 | 10 | 8 | 14400 | 34 |
| GN 606-M10-50-AN | M 10 | 50 | 7 | - | 16 | 2.3 | - | 4.5 | 10 | 8 | 14400 | 40 |
| GN 606-M10-60-AN | M 10 | 60 | 7 | - | 16 | 2.3 | - | 4.5 | 10 | 8 | 14400 | 47 |
| GN 606-M12-30-AN | M 12 | 30 | 8.5 | - | 18 | 2.8 | - | 5 | 12 | 10 | 18000 | 40 |
| GN 606-M12-50-AN | M 12 | 50 | 8.5 | - | 18 | 2.8 | - | 5 | 12 | 10 | 18000 | 56 |
| GN 606-M12-80-AN | M 12 | 80 | 8.5 | - | 18 | 2.8 | - | 5 | 12 | 10 | 18000 | 83 |
| GN 606-M16-40-AN | M 16 | 40 | 12 | - | 24 | 4.3 | - | 6 | 16 | 14 | 43800 | 91 |
| GN 606-M16-60-AN | M 16 | 60 | 12 | - | 24 | 4.3 | - | 6 | 16 | 14 | 43800 | 122 |
| GN 606-M16-80-AN | M 16 | 80 | 12 | - | 24 | 4.3 | - | 6 | 16 | 14 | 43800 | 154 |
| GN 606-M4-10-BN | M 4 | 10 | - | 2 | 7 | - | 0.2 | 2.1 | 4 | 3 | 2040 | 2 |
| GN 606-M4-12-BN | M 4 | 12 | - | 2 | 7 | - | 0.2 | 2.1 | 4 | 3 | 2040 | 2 |
| GN 606-M4-16-BN | M 4 | 16 | - | 2 | 7 | - | 0.2 | 2.1 | 4 | 3 | 2040 | 2 |
| GN 606-M4-20-BN | M 4 | 20 | - | 2 | 7 | - | 0.2 | 2.1 | 4 | 3 | 2040 | 2 |
| GN 606-M4-25-BN | M 4 | 25 | - | 2 | 7 | - | 0.2 | 2.1 | 4 | 3 | 2040 | 3 |
| GN 606-M5-12-BN | M 5 | 12 | - | 2.5 | 8.5 | - | 0.4 | 2.4 | 5 | 4 | 3000 | 3 |
| GN 606-M5-16-BN | M 5 | 16 | - | 2.5 | 8.5 | - | 0.4 | 2.4 | 5 | 4 | 3000 | 3 |
| GN 606-M5-20-BN | M 5 | 20 | - | 2.5 | 8.5 | - | 0.4 | 2.4 | 5 | 4 | 3000 | 4 |
| GN 606-M5-25-BN | M 5 | 25 | - | 2.5 | 8.5 | - | 0.4 | 2.4 | 5 | 4 | 3000 | 4 |
| GN 606-M5-30-BN | M 5 | 30 | - | 2.5 | 8.5 | - | 0.4 | 2.4 | 5 | 4 | 3000 | 5 |
| GN 606-M6-16-BN | M 6 | 16 | - | 3.2 | 10 | - | 0.6 | 3 | 6 | 5 | 4500 | 6 |
| GN 606-M6-20-BN | M 6 | 20 | - | 3.2 | 10 | - | 0.6 | 3 | 6 | 5 | 4500 | 7 |
| GN 606-M6-25-BN | M 6 | 25 | - | 3.2 | 10 | - | 0.6 | 3 | 6 | 5 | 4500 | 8 |
| GN 606-M6-30-BN | M 6 | 30 | - | 3.2 | 10 | - | 0.6 | 3 | 6 | 5 | 4500 | 9 |
| GN 606-M6-40-BN | M 6 | 40 | - | 3.2 | 10 | - | 0.6 | 3 | 6 | 5 | 4500 | 11 |
| GN 606-M8-20-BN | M 8 | 20 | - | 4.5 | 13 | - | 0.8 | 3.5 | 8 | 6 | 9000 | 10 |
| GN 606-M8-30-BN | M 8 | 30 | - | 4.5 | 13 | - | 0.8 | 3.5 | 8 | 6 | 9000 | 15 |
| GN 606-M8-35-BN | M 8 | 35 | - | 4.5 | 13 | - | 0.8 | 3.5 | 8 | 6 | 9000 | 17 |
| GN 606-M8-40-BN | M 8 | 40 | - | 4.5 | 13 | - | 0.8 | 3.5 | 8 | 6 | 9000 | 18 |
| GN 606-M8-50-BN | M 8 | 50 | - | 4.5 | 13 | - | 0.8 | 3.5 | 8 | 6 | 9000 | 23 |
| GN 606-M10-25-BN | M 10 | 25 | - | 6 | 16 | - | 0.8 | 4.5 | 10 | 8 | 14400 | 25 |
| GN 606-M10-30-BN | M 10 | 30 | - | 6 | 16 | - | 0.8 | 4.5 | 10 | 8 | 14400 | 28 |
| GN 606-M10-40-BN | M 10 | 40 | - | 6 | 16 | - | 0.8 | 4.5 | 10 | 8 | 14400 | 31 |
| GN 606-M10-50-BN | M 10 | 50 | - | 6 | 16 | - | 0.8 | 4.5 | 10 | 8 | 14400 | 37 |
| GN 606-M10-60-BN | M 10 | 60 | - | 6 | 16 | - | 0.8 | 4.5 | 10 | 8 | 14400 | 44 |

### GN 606-AN/BN

不锈钢

| 型号 | d1 | l1 | d2 | d3 | d4 | l2 ≈ | l3 ≈ | l5 | l6 | A/F | 静载荷 N | ⚖ |
|---|---|---|---|---|---|---|---|---|---|---|---|---|
| GN 606-M12-30-BN | M 12 | 30 | - | 7.2 | 18 | - | - | 5 | 12 | 10 | 18000 | 38 |
| GN 606-M12-50-BN | M 12 | 50 | - | 7.2 | 18 | - | - | 5 | 12 | 10 | 18000 | 54 |
| GN 606-M12-80-BN | M 12 | 80 | - | 7.2 | 18 | - | - | 5 | 12 | 10 | 18000 | 80 |
| GN 606-M16-40-BN | M 16 | 40 | - | 10.7 | 24 | - | - | 6 | 16 | 14 | 43800 | 92 |
| GN 606-M16-60-BN | M 16 | 60 | - | 10.7 | 24 | - | - | 6 | 16 | 14 | 43800 | 123 |
| GN 606-M16-80-BN | M 16 | 80 | - | 10.7 | 24 | - | - | 6 | 16 | 14 | 43800 | 151 |

### GN 606-VN/VRN

不锈钢

| 型号 | d1 | l1 | d3 | d4 | l4 ≈ | l5 | l6 | A/F | ⚖ |
|---|---|---|---|---|---|---|---|---|---|
| GN 606-M6-16-VN | M 6 | 16 | 3.2 | 10 | 0.45 | 3 | 6 | 5 | 6 |
| GN 606-M6-20-VN | M 6 | 20 | 3.2 | 10 | 0.45 | 3 | 6 | 5 | 7 |
| GN 606-M6-25-VN | M 6 | 25 | 3.2 | 10 | 0.45 | 3 | 6 | 5 | 8 |
| GN 606-M6-30-VN | M 6 | 30 | 3.2 | 10 | 0.45 | 3 | 6 | 5 | 9 |
| GN 606-M6-40-VN | M 6 | 40 | 3.2 | 10 | 0.45 | 3 | 6 | 5 | 11 |
| GN 606-M8-20-VN | M 8 | 20 | 4.5 | 13 | 0.5 | 3.5 | 8 | 6 | 13 |
| GN 606-M8-30-VN | M 8 | 30 | 4.5 | 13 | 0.5 | 3.5 | 8 | 6 | 15 |
| GN 606-M8-35-VN | M 8 | 35 | 4.5 | 13 | 0.5 | 3.5 | 8 | 6 | 17 |
| GN 606-M8-40-VN | M 8 | 40 | 4.5 | 13 | 0.5 | 3.5 | 8 | 6 | 19 |
| GN 606-M8-50-VN | M 8 | 50 | 4.5 | 13 | 0.5 | 3.5 | 8 | 6 | 23 |
| GN 606-M10-25-VN | M 10 | 25 | 6 | 16 | 0.6 | 4.5 | 10 | 8 | 25 |
| GN 606-M10-30-VN | M 10 | 30 | 6 | 16 | 0.6 | 4.5 | 10 | 8 | 27 |
| GN 606-M10-40-VN | M 10 | 40 | 6 | 16 | 0.6 | 4.5 | 10 | 8 | 31 |
| GN 606-M10-50-VN | M 10 | 50 | 6 | 16 | 0.6 | 4.5 | 10 | 8 | 37 |
| GN 606-M10-60-VN | M 10 | 60 | 6 | 16 | 0.6 | 4.5 | 10 | 8 | 44 |
| GN 606-M12-30-VN | M 12 | 30 | 7.2 | 18 | 0.75 | 5 | 12 | 10 | 38 |
| GN 606-M12-50-VN | M 12 | 50 | 7.2 | 18 | 0.75 | 5 | 12 | 10 | 54 |
| GN 606-M12-80-VN | M 12 | 80 | 7.2 | 18 | 0.75 | 5 | 12 | 10 | 80 |
| GN 606-M16-40-VN | M 16 | 40 | 10.7 | 24 | 1.0 | 6 | 16 | 14 | 92 |
| GN 606-M16-60-VN | M 16 | 60 | 10.7 | 24 | 1.0 | 6 | 16 | 14 | 123 |
| GN 606-M16-80-VN | M 16 | 80 | 10.7 | 24 | 1.0 | 6 | 16 | 14 | 153 |
| GN 606-M6-16-VRN | M 6 | 16 | 3.2 | 10 | 0.45 | 3 | 6 | 5 | 6 |
| GN 606-M6-20-VRN | M 6 | 20 | 3.2 | 10 | 0.45 | 3 | 6 | 5 | 7 |
| GN 606-M6-25-VRN | M 6 | 25 | 3.2 | 10 | 0.45 | 3 | 6 | 5 | 8 |
| GN 606-M6-30-VRN | M 6 | 30 | 3.2 | 10 | 0.45 | 3 | 6 | 5 | 9 |
| GN 606-M6-40-VRN | M 6 | 40 | 3.2 | 10 | 0.45 | 3 | 6 | 5 | 11 |
| GN 606-M8-20-VRN | M 8 | 20 | 4.2 | 13 | 0.5 | 3.5 | 8 | 6 | 13 |
| GN 606-M8-30-VRN | M 8 | 30 | 4.2 | 13 | 0.5 | 3.5 | 8 | 6 | 15 |
| GN 606-M8-35-VRN | M 8 | 35 | 4.2 | 13 | 0.5 | 3.5 | 8 | 6 | 17 |
| GN 606-M8-40-VRN | M 8 | 40 | 4.2 | 13 | 0.5 | 3.5 | 8 | 6 | 20 |
| GN 606-M8-50-VRN | M 8 | 50 | 4.2 | 13 | 0.5 | 3.5 | 8 | 6 | 23 |
| GN 606-M10-25-VRN | M 10 | 25 | 5.7 | 16 | 0.6 | 4.5 | 10 | 8 | 25 |
| GN 606-M10-30-VRN | M 10 | 30 | 5.7 | 16 | 0.6 | 4.5 | 10 | 8 | 29 |
| GN 606-M10-40-VRN | M 10 | 40 | 5.7 | 16 | 0.6 | 4.5 | 10 | 8 | 31 |
| GN 606-M10-50-VRN | M 10 | 50 | 5.7 | 16 | 0.6 | 4.5 | 10 | 8 | 40 |
| GN 606-M10-60-VRN | M 10 | 60 | 5.7 | 16 | 0.6 | 4.5 | 10 | 8 | 44 |
| GN 606-M12-30-VRN | M 12 | 30 | 7.2 | 18 | 0.75 | 5 | 12 | 10 | 38 |
| GN 606-M12-50-VRN | M 12 | 50 | 7.2 | 18 | 0.75 | 5 | 12 | 10 | 54 |
| GN 606-M12-80-VRN | M 12 | 80 | 7.2 | 18 | 0.75 | 5 | 12 | 10 | 80 |
| GN 606-M16-40-VRN | M 16 | 40 | 10.7 | 24 | 1.0 | 6 | 16 | 14 | 92 |
| GN 606-M16-60-VRN | M 16 | 60 | 10.7 | 24 | 1.0 | 6 | 16 | 14 | 123 |
| GN 606-M16-80-VRN | M 16 | 80 | 10.7 | 24 | 1.0 | 6 | 16 | 14 | 151 |



ELESA 和 GANTER 依法保留所有权利。
复制图纸时请注明出处。

# GN 1524

INOX STAINLESS STEEL RoHS

## 摆动螺栓

**钢制/不锈钢, 带长螺栓**

### 规格

**钢制款式**

- 抗拉强度等级5.8
- 车削
- 发黑处理

**不锈钢款式 NI**

- AISI 303
- 车削
- 亚光喷砂饰面

### 信息

不同于可适用于M8, M10和M12尺寸的 , DIN 444 (参见页 935).
GN 732 柱头带肩螺钉, 可用于轴承销。GN 732 (参见页 919)
GN 1524 摆动螺栓的螺纹更长。

### 技术信息

- ISO-基本公差 (参见页 A21)
- 不锈钢特性 (参见页 A26)
- 螺钉强度值 (参见页 A20)

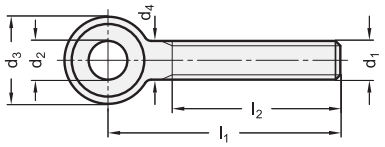


DIN 732.1 柱头带肩螺栓
用作轴承销

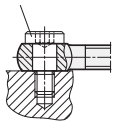

### GN 1524

| 型号 | d1 | l1 | l2 | d2 E8 | d3 -0.4 | s -0.2 | d4 | ⚖ |
|---|---|---|---|---|---|---|---|---|
| GN 1524-M6-50 | M 6 | 50 | 40 | 6 | 12 | 8 | 6 | 10 |
| GN 1524-M6-60 | M 6 | 60 | 40 | 6 | 12 | 8 | 6 | 15 |
| GN 1524-M6-70 | M 6 | 70 | 40 | 6 | 12 | 8 | 6 | 15 |
| GN 1524-M6-80 | M 6 | 80 | 40 | 6 | 12 | 8 | 6 | 20 |
| GN 1524-M8-50 | M 8 | 50 | 40 | 8 | 16 | 10 | 8 | 25 |
| GN 1524-M8-60 | M 8 | 60 | 45 | 8 | 16 | 10 | 8 | 25 |
| GN 1524-M8-70 | M 8 | 70 | 45 | 8 | 16 | 10 | 8 | 30 |
| GN 1524-M8-80 | M 8 | 80 | 45 | 8 | 16 | 10 | 8 | 35 |
| GN 1524-M8-100 | M 8 | 100 | 45 | 8 | 16 | 10 | 8 | 35 |
| GN 1524-M10-50 | M 10 | 50 | 38 | 10 | 20 | 12 | 10 | 35 |
| GN 1524-M10-60 | M 10 | 60 | 46 | 10 | 20 | 12 | 10 | 40 |
| GN 1524-M10-70 | M 10 | 70 | 50 | 10 | 20 | 12 | 10 | 45 |
| GN 1524-M10-80 | M 10 | 80 | 50 | 10 | 20 | 12 | 10 | 55 |
| GN 1524-M10-100 | M 10 | 100 | 50 | 10 | 20 | 12 | 10 | 66 |
| GN 1524-M10-120 | M 10 | 120 | 50 | 10 | 20 | 12 | 10 | 75 |
| GN 1524-M12-50 | M 12 | 50 | 35 | 12 | 25 | 14 | 12 | 60 |
| GN 1524-M12-60 | M 12 | 60 | 42 | 12 | 25 | 14 | 12 | 70 |
| GN 1524-M12-70 | M 12 | 70 | 52 | 12 | 25 | 14 | 12 | 75 |
| GN 1524-M12-80 | M 12 | 80 | 60 | 12 | 25 | 14 | 12 | 85 |
| GN 1524-M12-100 | M 12 | 100 | 60 | 12 | 25 | 14 | 12 | 100 |
| GN 1524-M12-120 | M 12 | 120 | 60 | 12 | 25 | 14 | 12 | 115 |
| GN 1524-M12-130 | M 12 | 130 | 60 | 12 | 25 | 14 | 12 | 125 |
| GN 1524-M16-70 | M 16 | 70 | 49 | 16 | 32 | 18 | 16 | 140 |
| GN 1524-M16-80 | M 16 | 80 | 59 | 16 | 32 | 18 | 16 | 158 |
| GN 1524-M16-100 | M 16 | 100 | 77 | 16 | 32 | 18 | 16 | 180 |
| GN 1524-M16-120 | M 16 | 120 | 80 | 16 | 32 | 18 | 16 | 210 |
| GN 1524-M16-140 | M 16 | 140 | 80 | 16 | 32 | 18 | 16 | 245 |
| GN 1524-M16-160 | M 16 | 160 | 80 | 16 | 32 | 18 | 16 | 275 |
| GN 1524-M20-100 | M 20 | 100 | 75 | 20 | 40 | 22 | 20 | 300 |
| GN 1524-M20-120 | M 20 | 120 | 95 | 20 | 40 | 22 | 20 | 346 |
| GN 1524-M20-140 | M 20 | 140 | 100 | 20 | 40 | 22 | 20 | 390 |
| GN 1524-M20-160 | M 20 | 160 | 100 | 20 | 40 | 22 | 20 | 438 |
| GN 1524-M24-160 | M 24 | 160 | 120 | 25 | 50 | 28 | 24 | 685 |
| GN 1524-M24-240 | M 24 | 240 | 120 | 25 | 50 | 28 | 24 | 965 |

### GN 1524-NI

不锈钢

| 型号 | d1 | l1 | l2 | d2 E8 | d3 -0.4 | s -0.2 | d4 | ⚖ |
|---|---|---|---|---|---|---|---|---|
| GN 1524-M6-50-NI | M 6 | 50 | 40 | 6 | 12 | 8 | 6 | 10 |
| GN 1524-M6-60-NI | M 6 | 60 | 40 | 6 | 12 | 8 | 6 | 15 |
| GN 1524-M6-70-NI | M 6 | 70 | 40 | 6 | 12 | 8 | 6 | 15 |
| GN 1524-M6-80-NI | M 6 | 80 | 40 | 6 | 12 | 8 | 6 | 20 |
| GN 1524-M8-50-NI | M 8 | 50 | 40 | 8 | 16 | 10 | 8 | 25 |
| GN 1524-M8-60-NI | M 8 | 60 | 45 | 8 | 16 | 10 | 8 | 25 |
| GN 1524-M8-70-NI | M 8 | 70 | 45 | 8 | 16 | 10 | 8 | 30 |
| GN 1524-M8-80-NI | M 8 | 80 | 45 | 8 | 16 | 10 | 8 | 35 |
| GN 1524-M8-100-NI | M 8 | 100 | 45 | 8 | 16 | 10 | 8 | 40 |
| GN 1524-M10-50-NI | M 10 | 50 | 38 | 10 | 20 | 12 | 10 | 35 |
| GN 1524-M10-60-NI | M 10 | 60 | 46 | 10 | 20 | 12 | 10 | 40 |
| GN 1524-M10-70-NI | M 10 | 70 | 50 | 10 | 20 | 12 | 10 | 45 |
| GN 1524-M10-80-NI | M 10 | 80 | 50 | 10 | 20 | 12 | 10 | 55 |
| GN 1524-M10-100-NI | M 10 | 100 | 50 | 10 | 20 | 12 | 10 | 66 |
| GN 1524-M10-120-NI | M 10 | 120 | 50 | 10 | 20 | 12 | 10 | 75 |
| GN 1524-M12-50-NI | M 12 | 50 | 35 | 12 | 25 | 14 | 12 | 60 |
| GN 1524-M12-60-NI | M 12 | 60 | 42 | 12 | 25 | 14 | 12 | 70 |
| GN 1524-M12-70-NI | M 12 | 70 | 52 | 12 | 25 | 14 | 12 | 75 |
| GN 1524-M12-80-NI | M 12 | 80 | 60 | 12 | 25 | 14 | 12 | 85 |
| GN 1524-M12-100-NI | M 12 | 100 | 60 | 12 | 25 | 14 | 12 | 100 |
| GN 1524-M12-120-NI | M 12 | 120 | 60 | 12 | 25 | 14 | 12 | 115 |
| GN 1524-M12-130-NI | M 12 | 130 | 60 | 12 | 25 | 14 | 12 | 127 |
| GN 1524-M16-70-NI | M 16 | 70 | 49 | 16 | 32 | 18 | 16 | 140 |
| GN 1524-M16-80-NI | M 16 | 80 | 59 | 16 | 32 | 18 | 16 | 155 |
| GN 1524-M16-100-NI | M 16 | 100 | 77 | 16 | 32 | 18 | 16 | 180 |
| GN 1524-M16-120-NI | M 16 | 120 | 80 | 16 | 32 | 18 | 16 | 210 |
| GN 1524-M16-140-NI | M 16 | 140 | 80 | 16 | 32 | 18 | 16 | 245 |
| GN 1524-M16-160-NI | M 16 | 160 | 80 | 16 | 32 | 18 | 16 | 275 |
| GN 1524-M20-100-NI | M 20 | 100 | 75 | 20 | 40 | 22 | 20 | 300 |
| GN 1524-M20-120-NI | M 20 | 120 | 95 | 20 | 40 | 22 | 20 | 346 |
| GN 1524-M20-140-NI | M 20 | 140 | 100 | 20 | 40 | 22 | 20 | 390 |
| GN 1524-M20-160-NI | M 20 | 160 | 100 | 20 | 40 | 22 | 20 | 438 |



elesa+Ganter EG

ELESA 和 GANTER 依法保留所有权利。
复制图纸时请注明出处。

# DIN 444

## 摆动螺栓

**钢 / 不锈钢**

### 规格

**钢制款式**

- 抗拉强度等级5.8
- 车削，滚压螺纹
- 发黑处理

**AISI 303 不锈钢款式 NI**

- 车削，滚压螺纹
- 亚光喷砂饰面

### 信息

精制型DIN 444摆螺栓主要用于夹装和固定系统。
由于仓储原因，柱头带肩螺栓 GN 732.1 （参见页 919）仅可用于M6，M8和 M10 的尺寸。

### 技术信息

- ISO-基本公差 （参见页 A21）
- 不锈钢特性 （参见页 A26）
- 螺钉强度值 （参见页 A20）

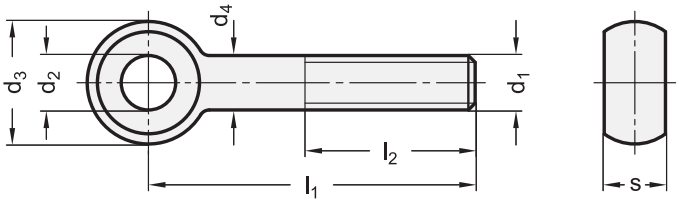


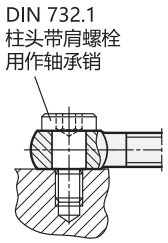


**DIN 444**

| 型号 | d1 | l1 | l2 | d2 H7 | d3 -0.3 | s -0.15 | d4 | ⚖ |
|---|---|---|---|---|---|---|---|---|
| DIN 444-M5-50 | M 5 | 50 | 32 | 5 | 12 | 6 | 5 | 9 |
| DIN 444-M5-75 | M 5 | 75 | 32 | 5 | 12 | 6 | 5 | 10 |
| DIN 444-M6-50 | M 6 | 50 | 32 | 6 | 14 | 7 | 6 | 14 |
| DIN 444-M6-75 | M 6 | 75 | 32 | 6 | 14 | 7 | 6 | 19 |
| DIN 444-M8-50 | M 8 | 50 | 32 | 8 | 18 | 9 | 8 | 26 |
| DIN 444-M8-75 | M 8 | 75 | 32 | 8 | 18 | 9 | 8 | 35 |
| DIN 444-M10-50 | M 10 | 50 | 40 | 10 | 20 | 12 | 10 | 38 |
| DIN 444-M10-75 | M 10 | 75 | 40 | 10 | 20 | 12 | 10 | 53 |
| DIN 444-M10-100 | M 10 | 100 | 40 | 10 | 20 | 12 | 10 | 68 |
| DIN 444-M12-75 | M 12 | 75 | 40 | 12 | 25 | 14 | 12 | 85 |
| DIN 444-M12-100 | M 12 | 100 | 40 | 12 | 25 | 14 | 12 | 106 |
| DIN 444-M12-130 | M 12 | 130 | 40 | 12 | 25 | 14 | 12 | 110 |
| DIN 444-M16-75 | M 16 | 75 | 50 | 16 | 32 | 17 | 16 | 146 |
| DIN 444-M16-100 | M 16 | 100 | 50 | 16 | 32 | 17 | 16 | 183 |
| DIN 444-M16-130 | M 16 | 130 | 50 | 16 | 32 | 17 | 16 | 220 |
| DIN 444-M20-100 | M 20 | 100 | 63 | 18 | 40 | 22 | 20 | 305 |
| DIN 444-M20-130 | M 20 | 130 | 63 | 18 | 40 | 22 | 20 | 366 |
| DIN 444-M20-160 | M 20 | 160 | 63 | 18 | 40 | 22 | 20 | 438 |

**DIN 444-NI** 不锈钢

| 型号 | d1 | l1 | l2 | d2 H7 | d3 -0.3 | s -0.15 | d4 | ⚖ |
|---|---|---|---|---|---|---|---|---|
| DIN 444-M5-50-NI | M 5 | 50 | 32 | 5 | 12 | 6 | 5 | 10 |
| DIN 444-M5-75-NI | M 5 | 75 | 32 | 5 | 12 | 6 | 5 | 20 |
| DIN 444-M6-50-NI | M 6 | 50 | 32 | 6 | 14 | 7 | 6 | 14 |
| DIN 444-M6-75-NI | M 6 | 75 | 32 | 6 | 14 | 7 | 6 | 19 |
| DIN 444-M8-50-NI | M 8 | 50 | 32 | 8 | 18 | 9 | 8 | 26 |
| DIN 444-M8-75-NI | M 8 | 75 | 32 | 8 | 18 | 9 | 8 | 36 |
| DIN 444-M10-50-NI | M 10 | 50 | 40 | 10 | 20 | 12 | 10 | 38 |
| DIN 444-M10-75-NI | M 10 | 75 | 40 | 10 | 20 | 12 | 10 | 53 |
| DIN 444-M10-100-NI | M 10 | 100 | 40 | 10 | 20 | 12 | 10 | 60 |
| DIN 444-M12-75-NI | M 12 | 75 | 40 | 12 | 25 | 14 | 12 | 83 |
| DIN 444-M12-100-NI | M 12 | 100 | 40 | 12 | 25 | 14 | 12 | 105 |
| DIN 444-M12-130-NI | M 12 | 130 | 40 | 12 | 25 | 14 | 12 | 132 |
| DIN 444-M16-75-NI | M 16 | 75 | 50 | 16 | 32 | 17 | 16 | 146 |
| DIN 444-M16-100-NI | M 16 | 100 | 50 | 16 | 32 | 17 | 16 | 183 |
| DIN 444-M16-130-NI | M 16 | 130 | 50 | 16 | 32 | 17 | 16 | 220 |
| DIN 444-M20-100-NI | M 20 | 100 | 63 | 18 | 40 | 22 | 20 | 322 |
| DIN 444-M20-130-NI | M 20 | 130 | 63 | 18 | 40 | 22 | 20 | 400 |
| DIN 444-M20-160-NI | M 20 | 160 | 63 | 18 | 40 | 22 | 20 | 470 |



ELESA 和 GANTER 依法保留所有权利。
复制图纸时请注明出处。

# GN 444.2

## 摆动螺母

### 规格

钢制

- 抗拉强度等级5.8
- 发黑处理

### 信息

和DIN 913 或 平头螺钉DIN 6379 (参见页 937) 和摆动螺母 配合使用GN 444.2 可以共同用作长度不同的活节螺栓。
另外，可提供一枚旋转夹紧螺钉，配合 DIN 912 带帽螺钉使用。
尺寸$d_2$ ,$d_3$和s 与 相似DIN 444 (参见页 935).
由于仓储原因，柱头带肩螺栓GN 732.1 (参见页 919) 可适用于M8, M10 and M12尺寸。

### 技术信息

- ISO-基本公差 (参见页 A21)
- 螺母强度值 (参见页 A20)

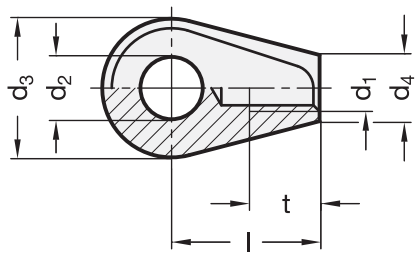


DIN 732.1
柱头带肩螺栓
用作轴承销

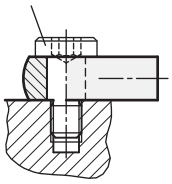

**GN 444.2**

| 型号 | d1 | d2 H7 | d3 -0.3 | d4 | l | s -0.15 | t 最小 | ⚖ |
|---|---|---|---|---|---|---|---|---|
| GN 444.2-M6-8 | M 6 | 8 | 18 | 8.5 | 19 | 9 | 9 | 18 |
| GN 444.2-M8-10 | M 8 | 10 | 20 | 11 | 24 | 12 | 11 | 30 |
| GN 444.2-M10-12 | M 10 | 12 | 25 | 13.5 | 28 | 14 | 14 | 52 |
| GN 444.2-M12-16 | M 12 | 16 | 32 | 16 | 34 | 17 | 16 | 101 |






ELESA 和 GANTER 依法保留所有权利。
复制图纸时请注明出处。

# DIN 6379

## 螺杆

### 用于T形螺母

**规格**

热处理钢

- M 6 ...M12: 拉伸长度级10.9
- M 14 ...M24: 拉伸长度级8.8
- 发黑处理

**信息**

DIN 6379型杆主要用于 DIN 508 (参见页 977), DIN 6330 (参见页 938) 和垫圈 DIN 6340 (参见页 972) 组成完整的紧固装置。

**技术信息**

- 螺钉强度值 (参见页 A20)

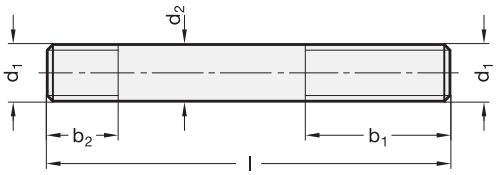


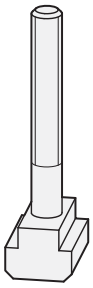

**DIN 6379**

| 型号 | d1 | l - b1 | b2 | d2 | ⚖ |
|---|---|---|---|---|---|
| DIN 6379-M6-50 | M 6 | 50-30 | 9 | 5.3 | 11 |
| DIN 6379-M6-80 | M 6 | 80-50 | 9 | 5.3 | 18 |
| DIN 6379-M8-40 | M 8 | 40-20 | 11 | 7.1 | 10 |
| DIN 6379-M8-63 | M 8 | 63-40 | 11 | 7.1 | 20 |
| DIN 6379-M8-100 | M 8 | 100-63 | 11 | 7.1 | 31 |
| DIN 6379-M10-50 | M 10 | 50-25 | 13 | 9 | 20 |
| DIN 6379-M10-80 | M 10 | 80-50 | 13 | 9 | 40 |
| DIN 6379-M10-125 | M 10 | 125-75 | 13 | 9 | 65 |
| DIN 6379-M10-200 | M 10 | 200-125 | 13 | 9 | 100 |
| DIN 6379-M12-50 | M 12 | 50-25 | 15 | 10.7 | 35 |
| DIN 6379-M12-80 | M 12 | 80-50 | 15 | 10.7 | 60 |
| DIN 6379-M12-125 | M 12 | 125-75 | 15 | 10.7 | 90 |
| DIN 6379-M12-200 | M 12 | 200-125 | 15 | 10.7 | 140 |
| DIN 6379-M14-63 | M 14 | 63-32 | 17 | 12.6 | 60 |
| DIN 6379-M14-100 | M 14 | 100-63 | 17 | 12.6 | 95 |
| DIN 6379-M14-160 | M 14 | 160-100 | 17 | 12.6 | 150 |
| DIN 6379-M14-250 | M 14 | 250-160 | 17 | 12.6 | 240 |
| DIN 6379-M16-63 | M 16 | 63-32 | 19 | 14.6 | 85 |
| DIN 6379-M16-100 | M 16 | 100-63 | 19 | 14.6 | 125 |
| DIN 6379-M16-160 | M 16 | 160-100 | 19 | 14.6 | 210 |
| DIN 6379-M16-250 | M 16 | 250-160 | 19 | 14.6 | 325 |
| DIN 6379-M20-80 | M 20 | 80-32 | 27 | 18.2 | 160 |
| DIN 6379-M20-125 | M 20 | 125-70 | 27 | 18.2 | 255 |
| DIN 6379-M20-200 | M 20 | 200-125 | 27 | 18.2 | 410 |
| DIN 6379-M20-315 | M 20 | 315-190 | 27 | 18.2 | 640 |
| DIN 6379-M24-100 | M 24 | 100-50 | 35 | 21.9 | 290 |
| DIN 6379-M24-160 | M 24 | 160-100 | 35 | 21.9 | 470 |
| DIN 6379-M24-250 | M 24 | 250-160 | 35 | 21.9 | 730 |
| DIN 6379-M24-400 | M 24 | 400-250 | 35 | 21.9 | 1160 |




ELESA 和 GANTER 依法保留所有权利。
复制图纸时请注明出处。

# DIN 6311

## 止推垫

**用于DIN 6332平头螺钉，用于DIN 6304 / DIN 6306贯头螺钉**

### 规格

**类型**

**S**型: 带弹性挡圈

钢制
表面硬化处理

卡环
弹簧钢丝

### 信息

DIN 6311 止推垫适用于不规则或非平行表面，并可防止螺钉由于直接施力于被锁紧工件，而发生旋转运动。

### 技术信息

- ISO-基本公差 (参见页 A21)

### 安装提示

止推垫必须保持一定角度，使得其末端的下降的同时，弹簧挡圈下落至凹槽底部。止推销在可能达到的最低角度移至弹簧挡圈末端的上方，并受力复位。

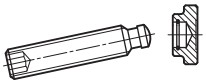

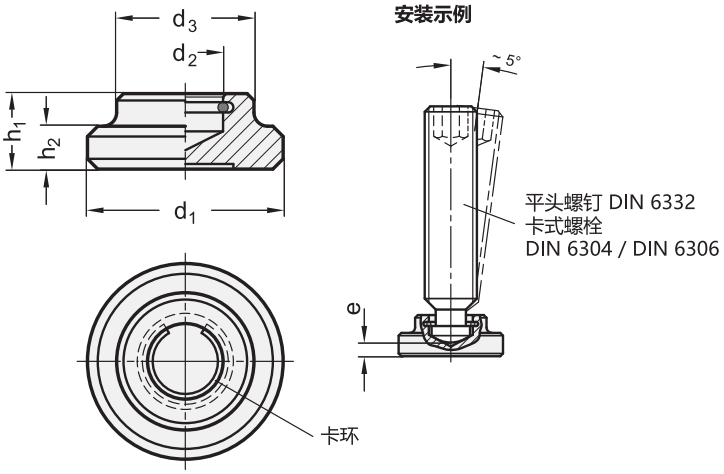


**DIN 6311**

| 型号 | d1 | d2 H12 | d3 | e ≈ | h1 | h2 | 平头螺钉 DIN 6332 | ⚖ |
|---|---|---|---|---|---|---|---|---|
| DIN 6311-12-S | 12 | 4.6 | 10 | 2.2 | 7 | 2.5 | M 6 | 4 |
| DIN 6311-16-S | 16 | 6.1 | 12 | 3 | 9 | 4 | M 8 | 9 |
| DIN 6311-20-S | 20 | 8.1 | 15 | 3.6 | 11 | 5 | M 10 \| M 12 | 15 |
| DIN 6311-25-S | 25 | 8.1 | 18 | 4.5 | 13 | 6 | M 10 \| M 12 | 33 |
| DIN 6311-32-S | 32 | 12.1 | 22 | 5.3 | 15 | 7 | M 16 | 59 |
| DIN 6311-40-S | 40 | 15.6 | 28 | 5.6 | 16 | 9 | M 20 | 106 |



ELESA 和 GANTER 依法保留所有权利。
复制图纸时请注明出处。

# GN 6311.1

## 止推垫

**用于DIN 6332平头螺钉，用于DIN 6304 / DIN 6306贯头螺钉**

### 规格

**类型**

- **A**型: 止推垫表面平坦，不带塑料帽
- **P** 型: 止推垫表面带棱纹，不带塑料帽
- **K**型: 止推垫表面平整，带塑料帽

钢制
发黑处理

卡环
弹簧钢丝

塑料帽 (聚甲醛 POM)

- 本色
- 最高耐受温度达 100 °C

### 信息

GN 6311.1型止推垫可通过带推力点的平头螺钉 (平头螺钉 DIN 6332 (参见页 912), 贯头螺钉 DIN 6304 (参见页 407) 和 DIN 6306 (参见页 409) 来传递夹力。该止推垫可对准不平整的非平行表面，因此可防止旋转力传递到工件上。
塑料帽可防止损伤精密工件。
不可拆卸固定环的独特外形，使其能够方便的插入止推垫或从中取出。
GN6311.1型止推垫可以和 一起使用DIN 6332 (参见页 912) 平头螺钉作为支撑垫。

### 技术信息

- 塑料特性 (参见页 A2)

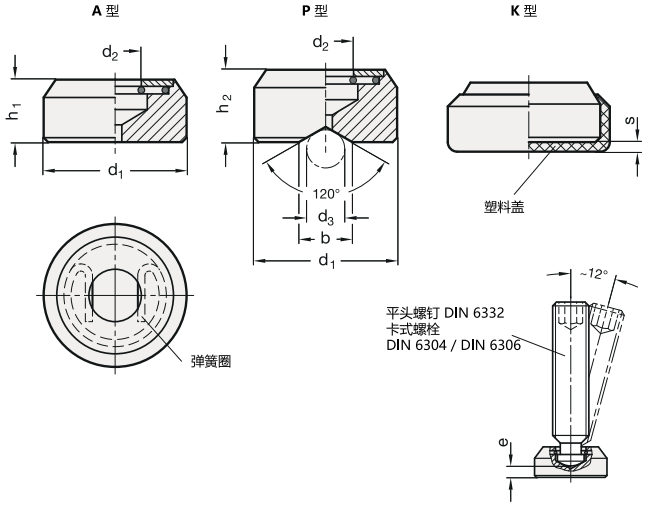


**GN 6311.1**

| 型号 | d1 | b | d2 +0.2 | d3 最小 | d3 最大 | e ≈ | h1 | h2 | s | 平头螺钉 DIN 6332 | ⚖ |
|---|---|---|---|---|---|---|---|---|---|---|---|
| GN 6311.1-16-A | 16 | 10 | 6.3 | 7.5 | 20 | 2.2 | 8 | - | 1.5 | M 8 | 11 |
| GN 6311.1-20-A | 20 | 12 | 9.2 | 7.5 | 24 | 2.6 | 10 | - | 1.5 | M 10 \| M 12 | 18 |
| GN 6311.1-25-A | 25 | 16 | 9.2 | 7.5 | 32 | 2.9 | 11 | - | 1.5 | M 10 \| M 12 | 34 |
| GN 6311.1-32-A | 32 | 22 | 12.5 | 7.5 | 44 | 4.5 | 14 | - | 1.5 | M 16 | 70 |
| GN 6311.1-16-P | 16 | 10 | 6.3 | 7.5 | 20 | 5.3 | - | 11 | 1.5 | M 8 | 13 |
| GN 6311.1-20-P | 20 | 12 | 9.2 | 7.5 | 24 | 5.6 | - | 13 | 1.5 | M 10 \| M 12 | 24 |
| GN 6311.1-25-P | 25 | 16 | 9.2 | 7.5 | 32 | 6.9 | - | 15 | 1.5 | M 10 \| M 12 | 43 |
| GN 6311.1-32-P | 32 | 22 | 12.5 | 7.5 | 44 | 9.2 | - | 18 | 1.5 | M 16 | 80 |
| GN 6311.1-16-K | 16 | 10 | 6.3 | 7.5 | 20 | - | 8 | - | 1.5 | M 8 | 12 |
| GN 6311.1-20-K | 20 | 12 | 9.2 | 7.5 | 24 | - | 10 | - | 1.5 | M 10 \| M 12 | 22 |
| GN 6311.1-25-K | 25 | 16 | 9.2 | 7.5 | 32 | - | 11 | - | 1.5 | M 10 \| M 12 | 35 |
| GN 6311.1-32-K | 32 | 22 | 12.5 | 7.5 | 44 | - | 14 | - | 1.5 | M 16 | 74 |




ELESA 和 GANTER 依法保留所有权利。
复制图纸时请注明出处。

# GN 631

## 止推垫

**用于 GN 632.1/ GN 632.5 平头螺钉**

### 规格

塑料
高科技聚合体(聚甲醛 POM)

- 耐受温度达 80 °C
- 黑色，亚光饰面

### 信息

GN 631止推垫配合带球头平头螺钉 使用GN 632.1 (参见页 914) / GN 632.5 (参见页 915) 可以有效地传递夹力。该止推垫适用于不平整的非平行表面。可轻松用手将该产品压装在平头螺钉的球头上。

**装配示例**

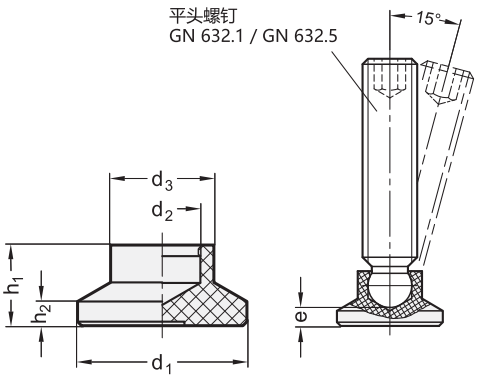


**GN 631**

| 型号 | d1 | d2 | d3 | e ≈ | h1 | h2 | GN 632.1/ GN 632.5 平头螺钉 | ⚖ |
|---|---|---|---|---|---|---|---|---|
| GN 631-15-4,5 | 15 | 4.5 | 8.6 | 3.6 | 7.6 | 2.5 | M 6 | 2 |
| GN 631-15-6,1 | 15 | 6.1 | 8.6 | 2.5 | 7.6 | 2.5 | M 8 | 2 |
| GN 631-18-4,5 | 18 | 4.5 | 10.8 | 5.2 | 9.2 | 2.5 | M 6 | 3 |
| GN 631-18-6,1 | 18 | 6.1 | 10.8 | 4,2 | 9.2 | 2.5 | M 8 | 3 |
| GN 631-18-7,8 | 18 | 7.8 | 10.8 | 3.8 | 9.2 | 2.5 | M 10 | 3 |
| GN 631-21-4,5 | 21 | 4.5 | 12.8 | 6 | 10 | 3 | M 6 | 4 |
| GN 631-21-6,1 | 21 | 6.1 | 12.8 | 5 | 10 | 3 | M 8 | 4 |
| GN 631-21-7,8 | 21 | 7.8 | 12.8 | 4.3 | 10 | 3 | M 10 | 4 |
| GN 631-21-9,4 | 21 | 9.4 | 12.8 | 3.4 | 10 | 3 | M 12 | 4 |
| GN 631-25-4,5 | 25 | 4.5 | 13 | 6.5 | 10.5 | 3 | M 6 | 4 |
| GN 631-25-6,1 | 25 | 6.1 | 13 | 5.5 | 10.5 | 3 | M 8 | 4 |
| GN 631-25-7,8 | 25 | 7.8 | 13 | 4.6 | 10.5 | 3 | M 10 | 4 |
| GN 631-25-9,4 | 25 | 9.4 | 13 | 3.6 | 10.5 | 3 | M 12 | 4 |
| GN 631-32-4,5 | 32 | 4.5 | 14 | 7 | 11 | 3 | M 6 | 6 |
| GN 631-32-6,1 | 32 | 6.1 | 14 | 6 | 11 | 3 | M 8 | 6 |
| GN 631-32-7,8 | 32 | 7.8 | 14 | 5 | 11 | 3 | M 10 | 6 |
| GN 631-32-9,4 | 32 | 9.4 | 14 | 4.2 | 11 | 3 | M 12 | 6 |
| GN 631-40-6,1 | 40 | 6.1 | 16 | 8 | 13 | 4 | M 8 | 11 |
| GN 631-40-7,8 | 40 | 7.8 | 16 | 7 | 13 | 4 | M 10 | 11 |
| GN 631-40-9,4 | 40 | 9.4 | 16 | 6.2 | 13 | 4 | M 12 | 11 |






ELESA 和 GANTER 依法保留所有权利。
复制图纸时请注明出处。

# GN 631.5

## 不锈钢止推垫

**用于 GN 632.5 平头螺钉**

### 规格

AISI 303 不锈钢

O形环为 FPM 橡胶(Vition ®)
耐受温度达 200 °C

### 信息

GN 631.5止推垫配合带球头平头螺钉 使用GN 632.5 (参见页 915) 可以有效地传递夹力。该止推垫适用于不平整的非平行表面。可轻松用手将该产品压装在平头螺钉的球头上。

### 技术信息

- 不锈钢特性 (参见页 A26)

安装信息

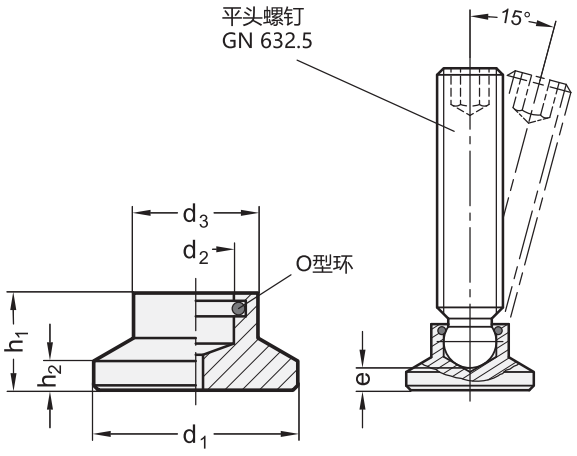


**GN 631.5** 不锈钢

| 型号 | d1 | d2 | d3 | e ≈ | h1 | h2 | 平头螺钉 GN 632.5 | ⚖ |
|---|---|---|---|---|---|---|---|---|
| GN 631.5-21-4,5 | 21 | 4.5 | 12.8 | 6 | 10 | 3 | M 6 | 17 |
| GN 631.5-21-6,1 | 21 | 6.1 | 12,8 | 5 | 10 | 3 | M 8 | 17 |
| GN 631.5-21-7,8 | 21 | 7.8 | 12,8 | 4.3 | 10 | 3 | M 10 | 16 |
| GN 631.5-21-9,4 | 21 | 9.4 | 12.8 | 3.4 | 10 | 3 | M 12 | 14 |
| GN 631.5-25-4,5 | 25 | 4,5 | 13 | 6.5 | 10.5 | 3 | M 6 | 23 |
| GN 631.5-25-6,1 | 25 | 6.1 | 13 | 5.5 | 10.5 | 3 | M 8 | 21 |
| GN 631.5-25-7,8 | 25 | 7.8 | 13 | 4.6 | 10.5 | 3 | M 10 | 21 |
| GN 631.5-25-9,4 | 25 | 9.4 | 13 | 3.6 | 10.5 | 3 | M 12 | 21 |
| GN 631.5-32-4,5 | 32 | 4.5 | 14 | 7 | 11 | 3 | M 6 | 35 |
| GN 631.5-32-6,1 | 32 | 6.1 | 14 | 6 | 11 | 3 | M 8 | 35 |
| GN 631.5-32-7,8 | 32 | 7.8 | 14 | 5 | 11 | 3 | M 10 | 34 |
| GN 631.5-32-9,4 | 32 | 9.4 | 14 | 4.2 | 11 | 3 | M 12 | 33 |
| GN 631.5-40-6,1 | 40 | 6.1 | 16 | 8 | 13 | 4 | M 8 | 68 |
| GN 631.5-40-7,8 | 40 | 7.8 | 16 | 7 | 13 | 4 | M 10 | 68 |
| GN 631.5-40-9,4 | 40 | 9.4 | 16 | 6.2 | 13 | 4 | M 12 | 66 |

# GN 346

## 球形接头止推垫

**规格**

钢制

- 抗拉强度等级5.8
- 镀锌，蓝钝处理

**信息**

GN 346型球头关节止推垫通常用于传递夹紧力。由于球头的作用，此类止推垫适用于不规则或非平行表面，并可防止螺钉因直接施力于被锁紧的工件，而发生旋转运动。
这些数值是通过一系列测试，使限定数量的球头衬垫，在限定时间内承受垂直静载荷得出的。
在表内给出的值域内，滚珠几乎不可能发生永久形变。
GN 346 球头关节止推垫还可用于带小直径底盘的水平支脚。

**技术信息**

- (参见页 A20)

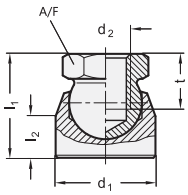


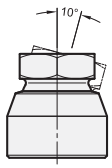


**GN 346**

| 型号 | d1 | d2 | l1 ≈ | l2 | t 最小 | A/F | 静载荷 kN | ⚖ |
|---|---|---|---|---|---|---|---|---|
| GN 346-16-M8 | 16 | M 8 | 19 | 7 | 9 | 12 | 5 | 20 |
| GN 346-20-M10 | 20 | M 10 | 22 | 8 | 11 | 15 | 7.5 | 32 |
| GN 346-24-M12 | 24 | M 12 | 25 | 10 | 12 | 17 | 10 | 50 |
| GN 346-30-M16 | 30 | M 16 | 34 | 13 | 16 | 24 | 15 | 115 |

# GN 347

## 带球座的六角螺母

**规格**

钢制

- 拉伸强度等级10
- 发黑处理

**信息**

GN 347型带球形底座的六角螺母，可用于夹紧倾斜度最大达3°的表面，而不会将螺母的转动力传递到被夹紧表面。

**技术信息**

- 螺母强度值 (参见页 A20)

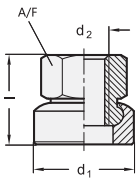


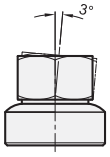


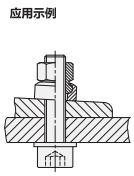


**GN 347**

| 型号 | d1 | d2 | l ≈ | A/F | ⚖ |
|---|---|---|---|---|---|
| GN 347-17-M8 | 17 | M 8 | 14 | 13 | 12 |
| GN 347-21-M10 | 21 | M 10 | 17.5 | 16 | 24 |
| GN 347-24-M12 | 24 | M 12 | 21.5 | 18 | 37 |
| GN 347-30-M16 | 30 | M 16 | 28 | 24 | 75 |
| GN 347-36-M20 | 36 | M 20 | 35 | 30 | 140 |
| GN 347-44-M24 | 44 | M 24 | 42.5 | 36 | 261 |



ELESA 和 GANTER 依法保留所有权利。
复制图纸时请注明出处。

# GN 709.1

## 夹紧垫

### 带螺杆

**规格**

**类型**

- **B**型: 光滑接触面
- **R**型: 锯齿接触面

钢制

- 回火
- 磷酸处理

滚珠
钢制

- 硬化处理
- 无处理

**信息**

GN709.1型夹紧垫可用作活动支架或弹簧锁销，以夹紧工件，也可作逆止装置使用。
球头的倾斜角度不得超过9°。

**技术信息**

- ISO-基本公差 (参见页 A21)

**可按需提供**

- 带锯齿硬化金属滚珠

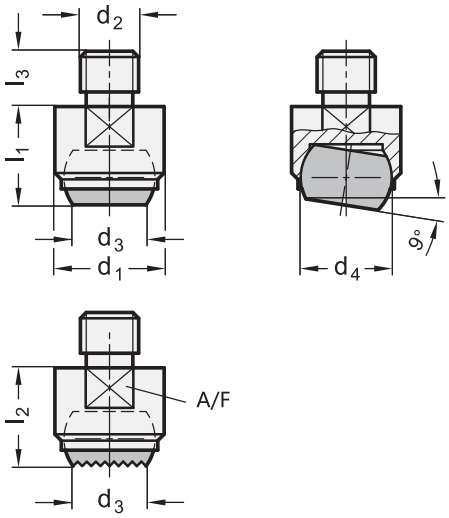


**作为工件支撑的应用示例**

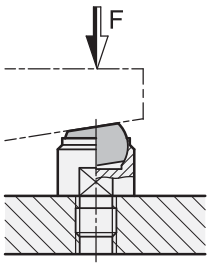


**GN 709.1**

| 型号 | d1 | d2 | d3 | d4 | l1 ±0.02 | l2 ±0.1 | l3 | A/F | 静载荷 最大值 kN | ⚖ |
|---|---|---|---|---|---|---|---|---|---|---|
| GN 709.1-13-M6-B | 13 | M 6 | 7.2 | 10 | 13 | - | 8 | 11 | 10 | 13 |
| GN 709.1-13-M8-B | 13 | M 8 | 7.2 | 10 | 13 | - | 8 | 11 | 10 | 13 |
| GN 709.1-20-M8-B | 20 | M 8 | 10.5 | 16 | 18 | - | 10 | 17 | 25 | 39 |
| GN 709.1-20-M10-B | 20 | M 10 | 10.5 | 16 | 18 | - | 10 | 17 | 25 | 41 |
| GN 709.1-20-M12-B | 20 | M 12 | 10.5 | 16 | 18 | - | 12 | 17 | 25 | 51 |
| GN 709.1-30-M16-B | 30 | M 16 | 20 | 25 | 27 | - | 16 | 27 | 90 | 151 |
| GN 709.1-50-M20-B | 50 | M 20 | 34.5 | 40 | 35 | - | 20 | 41 | 165 | 521 |
| GN 709.1-13-M6-R | 13 | M 6 | 7.2 | 10 | - | 13 | 8 | 11 | 10 | 13 |
| GN 709.1-13-M8-R | 13 | M 8 | 7.2 | 10 | - | 13 | 8 | 11 | 10 | 14 |
| GN 709.1-20-M8-R | 20 | M 8 | 10.5 | 16 | - | 18 | 10 | 17 | 25 | 39 |
| GN 709.1-20-M10-R | 20 | M 10 | 10.5 | 16 | - | 18 | 10 | 17 | 25 | 41 |
| GN 709.1-20-M12-R | 20 | M 12 | 10.5 | 16 | - | 18 | 12 | 17 | 25 | 41 |
| GN 709.1-30-M16-R | 30 | M 16 | 20 | 25 | - | 27 | 16 | 27 | 90 | 151 |
| GN 709.1-50-M20-R | 50 | M 20 | 34.5 | 40 | - | 35 | 20 | 41 | 165 | 521 |




ELESA 和 GANTER 依法保留所有权利。
复制图纸时请注明出处。

# GN 709.2

## 夹紧垫

### 带内螺纹

**规格**

**类型**

- **B**型: 光滑接触面
- **R**型: 锯齿接触面

钢制

- 回火
- 磷酸处理

滚珠
钢制

- 硬化处理
- 无处理

**信息**

夹紧垫 GN 709.2可用作活动支架或弹簧锁销，以夹紧工件，也可作定位杆使用。
球头的倾斜角度不得超过9°。

**技术信息**

- ISO-基本公差 (参见页 A21)

**可按需提供**

- 带锯齿硬化金属滚珠

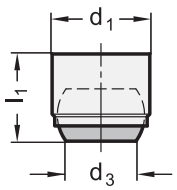


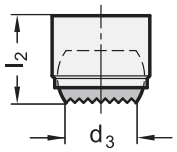


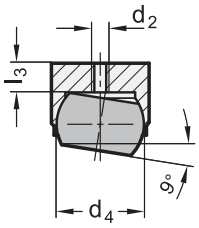


**作为弹簧销的应用示例**

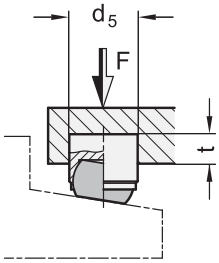


**GN 709.2**

| 型号 | d1 n6 | d2 | d3 | d4 | d5 H7 | l1 ±0.02 | l2 ±0.1 | l3 最大 | t 最小 用于最大静载荷 | 静载荷 最大值 kN | ⚖ |
|---|---|---|---|---|---|---|---|---|---|---|---|
| GN 709.2-12-B | 12 | M 3 | 7.2 | 10 | 12 | 11 | - | 3.2 | 6 | 10 | 8 |
| GN 709.2-18-B | 18 | M 4 | 10.5 | 16 | 18 | 17 | - | 4 | 8 | 25 | 30 |
| GN 709.2-28-B | 28 | M 5 | 20 | 25 | 28 | 25 | - | 5.5 | 13 | 90 | 80 |
| GN 709.2-12-R | 12 | M 3 | 7.2 | 10 | 12 | - | 11 | 3.2 | 6 | 10 | 10 |
| GN 709.2-18-R | 18 | M 4 | 10.5 | 16 | 18 | - | 17 | 4 | 8 | 25 | 30 |
| GN 709.2-28-R | 28 | M 5 | 20 | 25 | 28 | - | 25 | 5.5 | 13 | 90 | 80 |






ELESA 和 GANTER 依法保留所有权利。
复制图纸时请注明出处。

# GN 709.3

## 夹紧垫

### 可调节

**规格**

**类型**

- **B**型: 光滑接触面
- **R**型: 锯齿接触面

钢制

- 回火
- 磷酸处理

滚珠
钢制

- 硬化处理
- 无处理

六角螺母
ISO 4035 (DIN 439)
钢制, 发黑处理

**信息**

GN 709.3 型夹紧垫可用作活动支架或弹簧锁销, 以夹紧工件, 也可作逆止装置使用。!
球头的倾斜角度不得超过9°。

**可按需提供**

- 带锯齿硬化金属滚珠

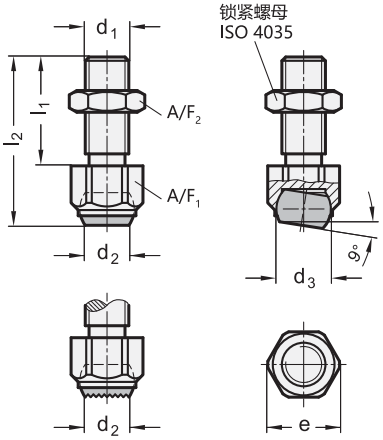





**不同夹紧垫的应用示例**

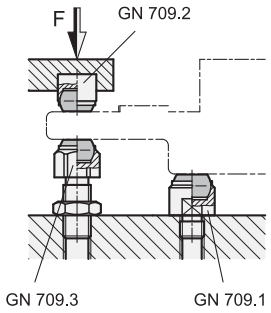


**GN 709.3**

| 型号 | A/F 1 | d1 | d2 | d3 | e | l1 | l2 | A/F 2 | 静载荷 最大值 kN | ⚖ |
|---|---|---|---|---|---|---|---|---|---|---|
| GN 709.3-13-M8-B | 13 | M 8 | 5.8 | 8.5 | 14.5 | 25 | 36.6 | 13 | 8 | 21 |
| GN 709.3-17-M10-B | 17 | M 10 | 8.6 | 12 | 19 | 30 | 45.7 | 17 | 8 | 55 |
| GN 709.3-17-M12-B | 17 | M 12 | 8.6 | 12 | 19 | 35 | 50.7 | 19 | 15 | 55 |
| GN 709.3-24-M16-B | 24 | M 16 | 10.5 | 16 | 27 | 40 | 60.7 | 24 | 25 | 115 |
| GN 709.3-30-M20-B | 30 | M 20 | 20 | 25 | 33 | 50 | 77.3 | 30 | 90 | 230 |
| GN 709.3-36-M24-B | 36 | M 24 | 20 | 25 | 40 | 70 | 100 | 36 | 90 | 435 |
| GN 709.3-13-M8-R | 13 | M 8 | 5.8 | 8.5 | 14.5 | 25 | 36.6 | 13 | 8 | 25 |
| GN 709.3-17-M10-R | 17 | M 10 | 8.6 | 12 | 19 | 30 | 45.7 | 17 | 8 | 55 |
| GN 709.3-17-M12-R | 17 | M 12 | 8.6 | 12 | 19 | 35 | 50.7 | 19 | 15 | 55 |
| GN 709.3-24-M16-R | 24 | M 16 | 10.5 | 16 | 27 | 40 | 60.7 | 24 | 25 | 115 |
| GN 709.3-30-M20-R | 30 | M 20 | 20 | 25 | 33 | 50 | 77.3 | 30 | 90 | 230 |
| GN 709.3-36-M24-R | 36 | M 24 | 20 | 25 | 40 | 70 | 100 | 36 | 90 | 435 |




ELESA 和 GANTER 依法保留所有权利。
复制图纸时请注明出处。

# GN 709.15

## 不锈钢夹紧垫

### 带螺杆

**规格**

**类型**
- **B**型: 光滑接触面

不锈钢 AISI 431
回火

滚珠
AISI 420C 不锈钢
镀镍

**信息**

GN 709.15 夹紧垫可作为活动支架或弹簧销，用于夹紧工件，也可用作逆止装置。
球头的倾斜角度不得超过9°。

**技术信息**
- 不锈钢特性 (参见页 A26)

**可按需提供**
- 带锯齿硬化金属滚珠

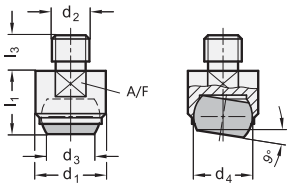


作为工件支撑的应用示例

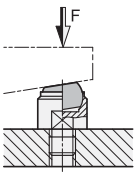


**GN 709.15** 不锈钢

| 型号 | d1 | d2 | d3 | d4 | l1 ±0.02 | l3 | A/F | 静载荷最大值 kN | ⚖ |
|---|---|---|---|---|---|---|---|---|---|
| GN 709.15-13-M6-B | 13 | M 6 | 7.2 | 10 | 13 | 8 | 11 | 10 | 13 |
| GN 709.15-13-M8-B | 13 | M 8 | 7.2 | 10 | 13 | 8 | 11 | 10 | 13 |
| GN 709.15-20-M8-B | 20 | M 8 | 10.5 | 16 | 18 | 10 | 17 | 25 | 38 |
| GN 709.15-20-M10-B | 20 | M 10 | 10.5 | 16 | 18 | 10 | 17 | 25 | 40 |
| GN 709.15-20-M12-B | 20 | M 12 | 10.5 | 16 | 18 | 12 | 17 | 25 | 43 |
| GN 709.15-30-M16-B | 30 | M 16 | 20 | 25 | 27 | 16 | 27 | 90 | 150 |
| GN 709.15-50-M20-B | 50 | M 20 | 34.5 | 40 | 35 | 20 | 41 | 165 | 488 |

# GN 709.25

## 不锈钢夹紧垫

### 带内螺纹

**规格**

**类型**
- **B**型: 光滑接触面

不锈钢 AISI 431
回火

滚珠
AISI 420C 不锈钢
镀镍

**信息**

GN709.25不锈钢夹紧垫可作为活动支架或弹簧销，用于夹紧工件，也可用作逆止装置。
球头的倾斜角度不得超过9°。

**技术信息**
- 不锈钢特性 (参见页 A26)

**可按需提供**
- 带锯齿硬化金属滚珠

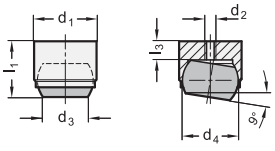


作为弹簧销的应用示例

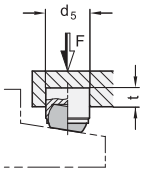


**GN 709.25** 不锈钢

| 型号 | d1 n6 | d2 | d3 | d4 | d5 H7 | l1 ±0.02 | l3 最大 | t 最小用于最大静载荷 | 静载荷最大值 kN | ⚖ |
|---|---|---|---|---|---|---|---|---|---|---|
| GN 709.25-12-B | 12 | M 3 | 7.2 | 10 | 12 | 11 | 3.2 | 6 | 10 | 8 |
| GN 709.25-18-B | 18 | M 4 | 10.5 | 16 | 18 | 17 | 4 | 8 | 25 | 28 |
| GN 709.25-28-B | 28 | M 5 | 20 | 25 | 28 | 25 | 5.5 | 13 | 90 | 107 |



ELESA 和 GANTER 依法保留所有权利。
复制图纸时请注明出处。

# GN 709.35

## 不锈钢夹紧垫

**可调节**

### 规格

**类型**

- **B**型: 光滑接触面

不锈钢 AISI 431
回火

滚珠
AISI 420C 不锈钢
镀镍

六角螺母
ISO 4035 (DIN 439)
不锈钢

### 信息

GN 709.35 夹紧垫可作为活动支架或弹簧销，用于夹紧工件，也可用作逆止装置。
球头的倾斜角度不得超过9°。

### 技术信息

- 不锈钢特性 (参见页 A26)

### 可按需提供

- 带锯齿硬化金属滚珠

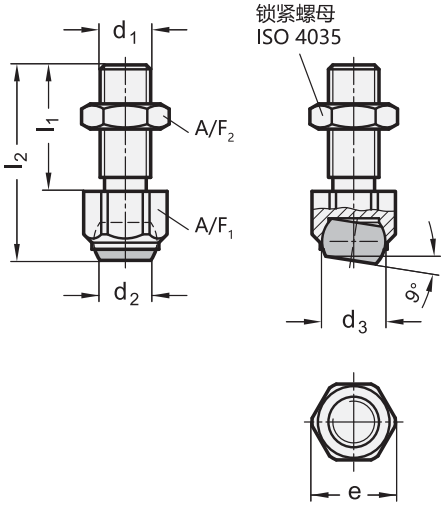


**不同夹紧垫的应用示例**

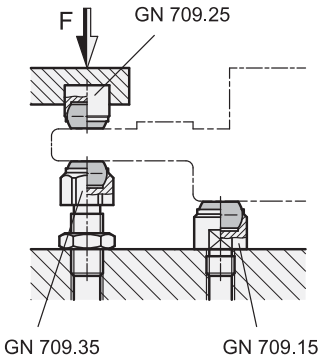


**GN 709.35** 不锈钢

| 型号 | A/F 1 | d1 | d2 | d3 | e | l1 | l2 | A/F 2 | 静载荷 最大值 kN | ⚖ |
|---|---|---|---|---|---|---|---|---|---|---|
| GN 709.35-13-M8-B | 13 | M 8 | 5.8 | 8.5 | 14.5 | 25 | 36.6 | 13 | 8 | 20 |
| GN 709.35-17-M10-B | 17 | M 10 | 8.6 | 12 | 19 | 30 | 45.7 | 17 | 8 | 44 |
| GN 709.35-17-M12-B | 17 | M 12 | 8.6 | 12 | 19 | 35 | 50.7 | 19 | 15 | 56 |
| GN 709.35-24-M16-B | 24 | M 16 | 10.5 | 16 | 27 | 40 | 60.7 | 24 | 25 | 128 |
| GN 709.35-30-M20-B | 30 | M 20 | 20 | 25 | 33 | 50 | 77.3 | 30 | 90 | 271 |




ELESA 和 GANTER 依法保留所有权利。
复制图纸时请注明出处。

# GN 709.6

## 夹紧垫

**可调节**

### 规格

**类型**

- **B**型: 钢制滚珠, 光滑接触面
- **R**型: 钢制滚珠, 锯齿形接触面
- **K**型: 塑料滚珠, 光滑接触面

钢制

- 回火
- 抗拉强度等级 10.9

滚珠

B型和R型:
硬化钢(54+2 HRC)
K型:
塑料 (聚甲醛 POM)

O型环
耐受温度达 110 °C

### 信息

GN 709.6夹紧垫可用于夹具和固定系统, 例如, 在工件夹紧系统中, 用作支撑表面或挡块。 该产品安装端为可摆动的滚珠, 可在最大10°的摆动范围内, 对不平整和非平行的接触表面进行补偿, 并具有防止过度扭转的安全功能。
O形环可托住滚珠, 并防止污垢侵入, 使得产品具有较长工作寿命, 并保证了持续运动能力。

### 技术信息

- 螺钉强度值 (参见页 A20)
- 塑料特性 (参见页 A2)
- 弹性体特性 (参见页 A32)

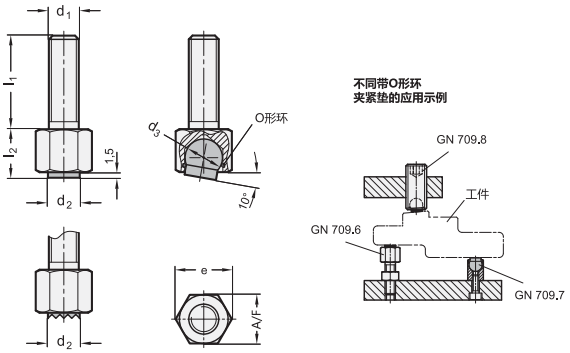


**GN 709.6**

| 型号 | d1 | l1 | d2 | d3 | l2 | A/F | e | 静载荷 最大值 kN | ⚖ |
|---|---|---|---|---|---|---|---|---|---|
| GN 709.6-M6-12-B | M 6 | 12 | 6 | 7 | 9.5 | 10 | 11.5 | 12 | 8 |
| GN 709.6-M6-25-B | M 6 | 25 | 6 | 7 | 9.5 | 10 | 11.5 | 12 | 10 |
| GN 709.6-M6-40-B | M 6 | 40 | 6 | 7 | 9.5 | 10 | 11.5 | 12 | 12 |
| GN 709.6-M8-12-B | M 8 | 12 | 8.5 | 10 | 13 | 13 | 15 | 20 | 16 |
| GN 709.6-M8-25-B | M 8 | 25 | 8.5 | 10 | 13 | 13 | 15 | 20 | 20 |
| GN 709.6-M8-40-B | M 8 | 40 | 8.5 | 10 | 13 | 13 | 15 | 20 | 26 |
| GN 709.6-M6-12-K | M 6 | 12 | 6 | 7 | 9.5 | 10 | 11.5 | 2 | 6 |
| GN 709.6-M6-25-K | M 6 | 25 | 6 | 7 | 9.5 | 10 | 11.5 | 2 | 8 |
| GN 709.6-M6-40-K | M 6 | 40 | 6 | 7 | 9.5 | 10 | 11.5 | 2 | 12 |
| GN 709.6-M8-12-K | M 8 | 12 | 8.5 | 10 | 13 | 13 | 15 | 4 | 13 |
| GN 709.6-M8-25-K | M 8 | 25 | 8.5 | 10 | 13 | 13 | 15 | 4 | 16 |
| GN 709.6-M8-40-K | M 8 | 40 | 8.5 | 10 | 13 | 13 | 15 | 4 | 21 |
| GN 709.6-M6-12-R | M 6 | 12 | 6 | 7 | 9.5 | 10 | 11.5 | 6 | 7 |
| GN 709.6-M6-25-R | M 6 | 25 | 6 | 7 | 9.5 | 10 | 11.5 | 6 | 9 |
| GN 709.6-M6-40-R | M 6 | 40 | 6 | 7 | 9.5 | 10 | 11.5 | 6 | 12 |
| GN 709.6-M8-12-R | M 8 | 12 | 8.5 | 10 | 13 | 13 | 15 | 9 | 16 |
| GN 709.6-M8-25-R | M 8 | 25 | 8.5 | 10 | 13 | 13 | 15 | 9 | 20 |
| GN 709.6-M8-40-R | M 8 | 40 | 8.5 | 10 | 13 | 13 | 15 | 9 | 24 |






ELESA 和 GANTER 依法保留所有权利。
复制图纸时请注明出处。

# GN 709.7

## 夹紧垫

### 带内螺纹

#### 规格

**类型**

- **B**型: 钢制滚珠, 光滑接触面
- **R**型: 钢制滚珠, 锯齿形接触面
- **K**型: 塑料滚珠, 光滑接触面

钢制

- 回火
- 抗拉强度等级 10.9

滚珠

B型和R型:
硬化钢(54+2 HRC)
K型:
塑料 (聚甲醛 POM)

O型环
耐受温度达 110 °C

#### 信息

GN 709.7夹紧垫可用于夹具和固定系统, 例如, 在工件夹紧系统中, 用作支撑表面或挡块。 该产品安装端为可摆动的滚珠, 可在最大10°的摆动范围内, 对不平整和非平行的接触表面进行补偿, 并具有防止过度扭转的安全功能。
O形环可托住滚珠, 并防止污垢侵入, 使得产品具有较长工作寿命, 并保证了持续运动能力。

#### 技术信息

- 螺钉强度值 (参见页 A20)
- 塑料特性 (参见页 A2)
- 弹性体特性 (参见页 A32)

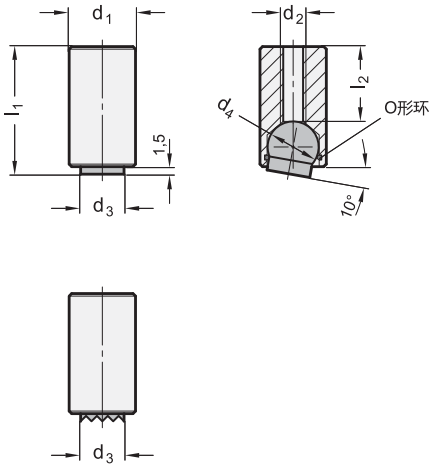


**不同带O形环的夹紧垫安装示例**

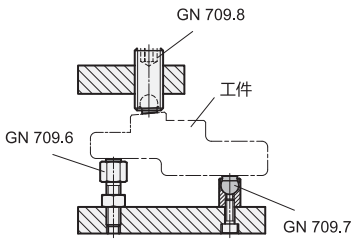


**GN 709.7**

| 型号 | d1 h9 | l1 ±0.13 | d2 | d3 | d4 | l2 | 静载荷 最大值 kN | ⚖ |
|---|---|---|---|---|---|---|---|---|
| GN 709.7-10-12-B | 10 | 12 | M 4 | 6 | 7 | 5.6 | 12 | 7 |
| GN 709.7-10-25-B | 10 | 25 | M 4 | 6 | 7 | 18.6 | 12 | 14 |
| GN 709.7-13-16-B | 13 | 16 | M 5 | 8.5 | 10 | 7.2 | 20 | 15 |
| GN 709.7-13-25-B | 13 | 25 | M 5 | 8.5 | 10 | 16.2 | 20 | 24 |
| GN 709.7-10-12-K | 10 | 12 | M 4 | 6 | 7 | 5.6 | 2 | 5 |
| GN 709.7-10-25-K | 10 | 25 | M 4 | 6 | 7 | 18.6 | 2 | 12 |
| GN 709.7-13-16-K | 13 | 16 | M 5 | 8.5 | 10 | 7.2 | 4 | 12 |
| GN 709.7-13-25-K | 13 | 25 | M 5 | 8.5 | 10 | 16.2 | 4 | 20 |
| GN 709.7-10-12-R | 10 | 12 | M 4 | 6 | 7 | 5.6 | 6 | 7 |
| GN 709.7-10-25-R | 10 | 25 | M 4 | 6 | 7 | 18.6 | 6 | 14 |
| GN 709.7-13-16-R | 13 | 16 | M 5 | 8.5 | 10 | 7.2 | 9 | 15 |
| GN 709.7-13-25-R | 13 | 25 | M 5 | 8.5 | 10 | 16.2 | 9 | 23 |




ELESA 和 GANTER 依法保留所有权利。
复制图纸时请注明出处。

# GN 709.8

## 夹紧垫

### 可调节

**规格**

**类型**

- **B**型: 钢制滚珠, 光滑接触面
- **R**型: 钢制滚珠, 锯齿形接触面
- **K**型: 塑料滚珠, 光滑接触面

钢制

- 回火
- 抗拉强度等级 10.9

滚珠

B型和R型:
硬化钢(54+2 HRC)
K型:
塑料 (聚甲醛 POM)

O型环
耐受温度达 110 °C

**信息**

GN 709.8夹紧垫可用于夹具和固定系统, 例如, 在工件夹紧系统中, 用作支撑表面或挡块。 该产品安装端为可摆动的滚珠, 可在最大10°的摆动范围内, 对不平整和非平行的接触表面进行补偿, 并具有防止过度扭转的安全功能。
O形环可托住滚珠, 并防止污垢侵入, 使得产品具有较长工作寿命, 并保证了持续运动能力。

**技术信息**

- 螺钉强度值 (参见页 A20)
- 塑料特性 (参见页 A2)
- 弹性体特性 (参见页 A32)

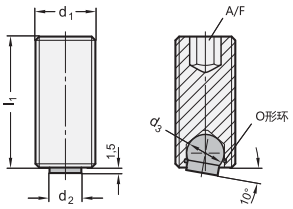


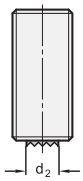


不同带O形环
夹紧垫的应用示例

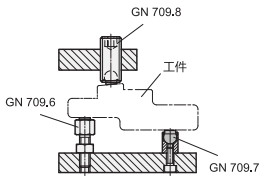


**GN 709.8**

| 型号 | d1 | l1 ±0.13 | d2 | d3 | A/F | 静载荷 最大值 kN | ⚖ |
|---|---|---|---|---|---|---|---|
| GN 709.8-M12-25-B | M 12 | 25 | 6 | 7 | 6 | 12 | 15 |
| GN 709.8-M12-35-B | M 12 | 35 | 6 | 7 | 6 | 12 | 22 |
| GN 709.8-M12-50-B | M 12 | 50 | 6 | 7 | 6 | 12 | 32 |
| GN 709.8-M16-25-B | M 16 | 25 | 8.5 | 10 | 8 | 20 | 27 |
| GN 709.8-M16-35-B | M 16 | 35 | 8.5 | 10 | 8 | 20 | 40 |
| GN 709.8-M16-50-B | M 16 | 50 | 8.5 | 10 | 8 | 20 | 60 |
| GN 709.8-M12-25-K | M 12 | 25 | 6 | 7 | 6 | 2 | 13 |
| GN 709.8-M12-35-K | M 12 | 35 | 6 | 7 | 6 | 2 | 20 |
| GN 709.8-M12-50-K | M 12 | 50 | 6 | 7 | 6 | 2 | 31 |
| GN 709.8-M16-25-K | M 16 | 25 | 8.5 | 10 | 8 | 4 | 23 |
| GN 709.8-M16-35-K | M 16 | 35 | 8.5 | 10 | 8 | 4 | 36 |
| GN 709.8-M16-50-K | M 16 | 50 | 8.5 | 10 | 8 | 4 | 56 |
| GN 709.8-M12-25-R | M 12 | 25 | 6 | 7 | 6 | 6 | 15 |
| GN 709.8-M12-35-R | M 12 | 35 | 6 | 7 | 6 | 6 | 22 |
| GN 709.8-M12-50-R | M 12 | 50 | 6 | 7 | 6 | 6 | 32 |
| GN 709.8-M16-25-R | M 16 | 25 | 8.5 | 10 | 8 | 9 | 26 |
| GN 709.8-M16-35-R | M 16 | 35 | 8.5 | 10 | 8 | 9 | 36 |
| GN 709.8-M16-50-R | M 16 | 50 | 8.5 | 10 | 8 | 9 | 59 |






ELESA 和 GANTER 依法保留所有权利。
复制图纸时请注明出处。

# ANPS

## 可拆卸拼合轴环的夹紧安装

**夹紧安装件，高科技聚合体**

**材料**
玻璃纤维加固聚酰胺基 (PA) 高科技聚合体。

**螺钉和螺母**
随货提供两枚带内六角柱头螺钉和 AISI 316 不锈钢螺母用于安装半拼合式轴环。

**特征及应用**
- 适于安装在空转轴上，作为末端挡块，用于固定终端限位开关、滑轮、支承销或其它元件。
- 可避免损伤轴表面。
- 重量轻、机械强度大。
- 耐腐蚀材料：即使存在液体，也能使用。
- 可抵御溶剂和其它化学制剂的反复清洗，因此可应用于制药或食品行业。

**技术参数**
安装在 h7 ÷ h11 公差的圆轴上。

**按需提供的特殊型号**
可拆卸拼合固定轴环，带键槽 DIN 6885/1 P9 公差 (参见页 A16).

ELESA Original design

应用示例

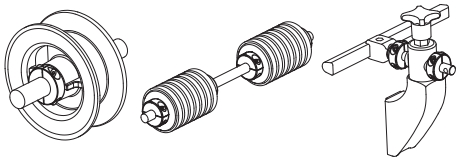

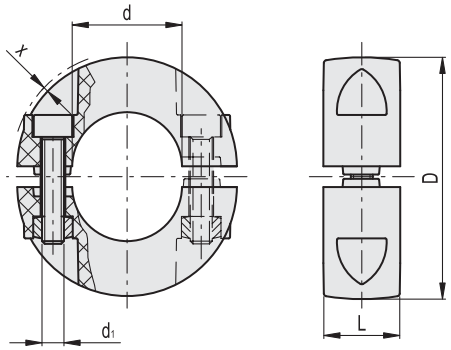


| 代码 | 型号 | D | L | d | d1 | x | 最大螺纹拧紧扭矩 [Nm] | ⚖ |
|---|---|---|---|---|---|---|---|---|
| 319901 | ANPS-12 | 35 | 13 | 12 | M4 | 1 | 2 | 17 |
| 319911 | ANPS-14 | 35 | 13 | 14 | M4 | 1 | 2 | 16 |
| 319921 | ANPS-16 | 35 | 13 | 16 | M4 | 1 | 2 | 15 |
| 319931 | ANPS-18 | 40 | 14 | 18 | M4 | 0.75 | 2 | 20 |
| 319941 | ANPS-20 | 40 | 14 | 20 | M4 | 0.75 | 2 | 19 |
| 319945 | ANPS-22 | 50 | 14 | 22 | M5 | 2.40 | 3 | 33 |
| 319951 | ANPS-25 | 50 | 14 | 25 | M5 | 2.40 | 3 | 31 |
| 319961 | ANPS-30 | 50 | 14 | 30 | M5 | 2.40 | 3 | 29 |
| 319971 | ANPS-35 | 65 | 14 | 35 | M5 | 0.15 | 3 | 44 |
| 319981 | ANPS-40 | 65 | 14 | 40 | M5 | 0.15 | 3 | 39 |



ELESA 和 GANTER 依法保留所有权利。
复制图纸时请注明出处。

# GN 705

## 固定轴环

**钢 / 不锈钢**

### 规格

**类型**

- **A**型: 带槽平头螺钉 ISO 7434 (DIN 553)
- **E**型: DIN 914 带内六角平头螺钉

**钢制款式**
发黑处理 (标准)

**镀锌款式**
钢制
镀锌, 蓝钝处理 **ZB**

**不锈钢款式**
AISI 303 **NI**

### 信息

GN 705 固定轴环基本遵照2007年4月重新发布的DIN 705的设计。
官方标准表也列出了$d_1$ = 2 / 2.5 / 3 / 3.5 / 4 / 4.5 / 85 / 90 / 100 / 110 / 120 / 125 / 125 / 140 / 150 / 160 / 180 和 200的尺寸,但下表中并没有显示标准表列出的所有中间尺寸。
官方标准参数还列出了用于安装带贯通销固定轴环的B型和C型, 但未列E型。

### 技术信息

- ISO-基本公差 (参见页 A21)
- 不锈钢特性 (参见页 A26)

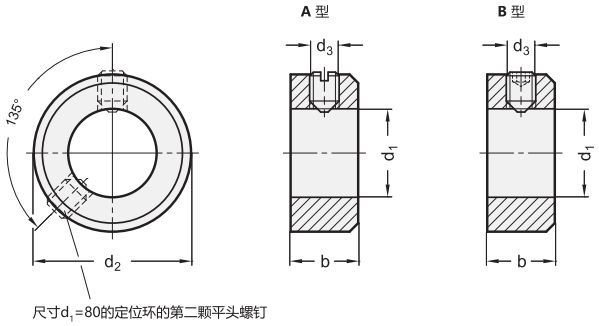


尺寸$d_1$=80的定位环的第二颗平头螺钉

*增加固定轴环索引

| A | E |
|---|---|
| 带槽 | 带内六角槽 |

**GN 705-ST**

| 型号 | $d_1$ H8 | $d_2$ | $d_3$ | b js14 | ⚖ |
|---|---|---|---|---|---|
| GN 705-5-* | 5 | 10 | M3x4 | 6 | 3 |
| GN 705-6-* | 6 | 12 | M4x5 | 8 | 5 |
| GN 705-7-* | 7 | 12 | M4x5 | 8 | 5 |
| GN 705-8-* | 8 | 16 | M4x6 | 8 | 10 |
| GN 705-9-* | 9 | 18 | M5x8 | 10 | 14 |
| GN 705-10-* | 10 | 20 | M5x8 | 10 | 15 |
| GN 705-11-* | 11 | 20 | M5x8 | 10 | 16 |
| GN 705-12-* | 12 | 22 | M6x8 | 12 | 26 |
| GN 705-13-* | 13 | 22 | M6x8 | 12 | 26 |
| GN 705-14-* | 14 | 25 | M6x8 | 12 | 32 |
| GN 705-15-* | 15 | 25 | M6x8 | 12 | 34 |
| GN 705-16-* | 16 | 28 | M6x8 | 12 | 38 |
| GN 705-18-* | 18 | 32 | M6x8 | 14 | 50 |
| GN 705-20-* | 20 | 32 | M6x8 | 14 | 52 |
| GN 705-22-* | 22 | 36 | M6x10 | 14 | 69 |
| GN 705-24-* | 24 | 40 | M8x12 | 16 | 90 |
| GN 705-25-* | 25 | 40 | M8x10 | 16 | 93 |
| GN 705-26-* | 26 | 40 | M8x10 | 16 | 100 |
| GN 705-28-* | 28 | 45 | M8x12 | 16 | 122 |

**GN 705-ST**

| 型号 | $d_1$ H8 | $d_2$ | $d_3$ | b js14 | ⚖ |
|---|---|---|---|---|---|
| GN 705-30-* | 30 | 45 | M8x10 | 16 | 136 |
| GN 705-32-* | 32 | 50 | M8x12 | 16 | 142 |
| GN 705-34-* | 34 | 50 | M8x12 | 16 | 152 |
| GN 705-35-* | 35 | 56 | M8x12 | 16 | 166 |
| GN 705-36-* | 36 | 56 | M8x12 | 16 | 180 |
| GN 705-38-* | 38 | 56 | M8x12 | 16 | 187 |
| GN 705-40-* | 40 | 63 | M10x16 | 18 | 220 |
| GN 705-42-* | 42 | 63 | M10x16 | 18 | 244 |
| GN 705-45-* | 45 | 70 | M10x16 | 18 | 261 |
| GN 705-48-* | 48 | 70 | M10x16 | 18 | 287 |
| GN 705-50-* | 50 | 80 | M10x16 | 18 | 317 |
| GN 705-52-* | 52 | 80 | M10x16 | 18 | 408 |
| GN 705-55-* | 55 | 80 | M10x16 | 18 | 429 |
| GN 705-60-* | 60 | 90 | M10x16 | 20 | 552 |
| GN 705-65-* | 65 | 100 | M10x20 | 20 | 607 |
| GN 705-70-* | 70 | 100 | M10x20 | 20 | 687 |
| GN 705-75-* | 75 | 110 | M12x20 | 22 | 768 |
| GN 705-80-* | 80 | 110 | M12x20 | 22 | 858 |

A型重量



ELESA 和 GANTER 依法保留所有权利。
复制图纸时请注明出处。

# GN 705

## 固定轴环



### GN 705-ZB

| 型号 | d1 H8 | d2 | d3 | b js14 | ⚖ |
|---|---|---|---|---|---|
| GN 705-5-E-ZB | 5 | 10 | M3x4 | 6 | 3 |
| GN 705-6-E-ZB | 6 | 12 | M4x5 | 8 | 4 |
| GN 705-7-E-ZB | 7 | 12 | M4x5 | 8 | 5 |
| GN 705-8-E-ZB | 8 | 16 | M4x6 | 8 | 10 |
| GN 705-9-E-ZB | 9 | 18 | M5x8 | 10 | 16 |
| GN 705-10-E-ZB | 10 | 20 | M5x8 | 10 | 18 |
| GN 705-11-E-ZB | 11 | 20 | M5x8 | 10 | 18 |
| GN 705-12-E-ZB | 12 | 22 | M6x8 | 12 | 22 |
| GN 705-13-E-ZB | 13 | 22 | M6x8 | 12 | 24 |
| GN 705-14-E-ZB | 14 | 25 | M6x8 | 12 | 30 |
| GN 705-15-E-ZB | 15 | 25 | M6x8 | 12 | 32 |
| GN 705-16-E-ZB | 16 | 28 | M6x8 | 12 | 37 |
| GN 705-18-E-ZB | 18 | 32 | M6x8 | 14 | 50 |
| GN 705-20-E-ZB | 20 | 32 | M6x8 | 14 | 52 |
| GN 705-22-E-ZB | 22 | 36 | M6x10 | 14 | 69 |
| GN 705-24-E-ZB | 24 | 40 | M8x12 | 16 | 80 |
| GN 705-25-E-ZB | 25 | 40 | M8x10 | 16 | 91 |
| GN 705-26-E-ZB | 26 | 40 | M8x10 | 16 | 96 |
| GN 705-28-E-ZB | 28 | 45 | M8x12 | 16 | 111 |
| GN 705-30-E-ZB | 30 | 45 | M8x10 | 16 | 122 |
| GN 705-32-E-ZB | 32 | 50 | M8x12 | 16 | 142 |
| GN 705-35-E-ZB | 35 | 56 | M8x12 | 16 | 187 |
| GN 705-40-E-ZB | 40 | 63 | M10x16 | 18 | 254 |
| GN 705-45-E-ZB | 45 | 70 | M10x16 | 18 | 317 |
| GN 705-50-E-ZB | 50 | 80 | M10x16 | 18 | 400 |
| GN 705-60-E-ZB | 60 | 90 | M10x16 | 20 | 552 |
| GN 705-70-E-ZB | 70 | 100 | M10x20 | 20 | 607 |
| GN 705-80-E-ZB | 80 | 110 | M12x20 | 22 | 768 |

### GN 705-NI

不锈钢

| 型号 | d1 H8 | d2 | d3 | b js14 | ⚖ |
|---|---|---|---|---|---|
| GN 705-5-E-NI | 5 | 10 | M3x4 | 6 | 3 |
| GN 705-6-E-NI | 6 | 12 | M4x5 | 8 | 3 |
| GN 705-7-E-NI | 7 | 12 | M4x5 | 8 | 4 |
| GN 705-8-E-NI | 8 | 16 | M4x6 | 8 | 10 |
| GN 705-9-E-NI | 9 | 18 | M5x8 | 10 | 15 |
| GN 705-10-E-NI | 10 | 20 | M5x8 | 10 | 17 |
| GN 705-11-E-NI | 11 | 20 | M5x8 | 10 | 18 |
| GN 705-12-E-NI | 12 | 22 | M6x8 | 12 | 23 |
| GN 705-13-E-NI | 13 | 22 | M6x8 | 12 | 25 |
| GN 705-14-E-NI | 14 | 25 | M6x8 | 12 | 28 |
| GN 705-15-E-NI | 15 | 25 | M6x8 | 12 | 31 |
| GN 705-16-E-NI | 16 | 28 | M6x8 | 12 | 38 |
| GN 705-18-E-NI | 18 | 32 | M6x8 | 14 | 53 |
| GN 705-20-E-NI | 20 | 32 | M6x8 | 14 | 59 |
| GN 705-22-E-NI | 22 | 36 | M6x10 | 14 | 69 |
| GN 705-24-E-NI | 24 | 40 | M8x12 | 16 | 88 |
| GN 705-25-E-NI | 25 | 40 | M8x10 | 16 | 93 |
| GN 705-26-E-NI | 26 | 40 | M8x10 | 16 | 99 |
| GN 705-28-E-NI | 28 | 45 | M8x12 | 16 | 100 |
| GN 705-30-E-NI | 30 | 45 | M8x10 | 16 | 109 |
| GN 705-32-E-NI | 32 | 50 | M8x12 | 16 | 142 |
| GN 705-34-E-NI | 34 | 50 | M8x12 | 16 | 150 |
| GN 705-35-E-NI | 35 | 56 | M8x12 | 16 | 160 |
| GN 705-36-E-NI | 36 | 56 | M8x12 | 16 | 187 |
| GN 705-38-E-NI | 38 | 56 | M8x12 | 16 | 200 |
| GN 705-40-E-NI | 40 | 63 | M10x16 | 18 | 258 |
| GN 705-42-E-NI | 42 | 63 | M10x16 | 18 | 220 |
| GN 705-45-E-NI | 45 | 70 | M10x16 | 18 | 300 |
| GN 705-48-E-NI | 48 | 70 | M10x16 | 18 | 380 |
| GN 705-50-E-NI | 50 | 80 | M10x16 | 18 | 425 |

ELESA 和 GANTER 依法保留所有权利。
复制图纸时请注明出处。

# GN 706.2

## 半拼合固定轴环

**钢制/不锈钢/铝制**

### 规格

**钢制款式 ST**

烧结钢 (Distaloy AB)
雾化黑色氧化处理

DIN 912 槽头螺钉
钢制，本色

**不锈钢款式**

烧结钢 AISI 316 LHC NI
DIN 912-A2 槽头带帽螺钉

车削款式 AISI 316 **A4**
可焊接
DIN 912-A4 槽头带帽螺钉

**铝制款式 AL**

- 研磨处理
- DIN 912-A2 槽头带帽螺钉

### 信息

GN 706.2 半拼合式固定箍套的装配安全简单，可在不损伤轴表面的情况下实现高夹紧力。
对于尺寸$d_1$ = 32 和 36, $d_3$设计为通孔; 从 $d_1$ = 42 开始，$d_3$为螺纹盲孔。
这种固定轴环不但可用作末端挡板，还可用于固定或触发等其他元件，如作为终端限位开关。

### 技术信息

- ISO-基本公差 (参见页 A21)
- 不锈钢特性 (参见页 A26)

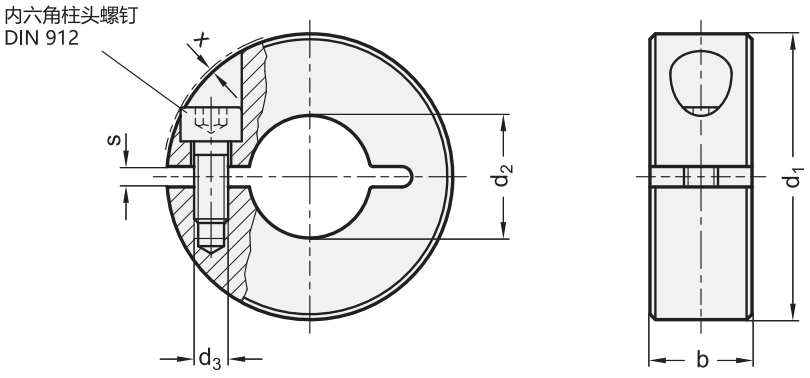




ELESA 和 GANTER 依法保留所有权利。
复制图纸时请注明出处。

# GN 706.2 | 半拼合固定轴环

*增加拼合固定轴环轴环的材质索引(AL、ST 或 NI)

| AL | ST | NI |
|---|---|---|
| 铝制 | 钢制 | 不锈钢 |

**GN 706.2** 不锈钢

| 型号 | d1 | d2 H10 建议轴公差 h11 | b ±0.2 | d3 | s | x ≈ 盖帽螺纹最大突出高度 | ⚖ |
|---|---|---|---|---|---|---|---|
| GN 706.2-20-B6-* | 20 | B 6 | 9 | M 3 | 2.1 | 1.2 | 18 |
| GN 706.2-22-B8-* | 22 | B 8 | 9 | M 3 | 2.1 | 1 | 20 |
| GN 706.2-26-B10-* | 26 | B 10 | 11 | M 4 | 2.1 | 1.6 | 32 |
| GN 706.2-30-B12-* | 30 | B 12 | 11 | M 4 | 2.1 | 0.7 | 40 |
| GN 706.2-32-B14-* | 32 | B 14 | 11 | M 4 | 2.1 | 0.7 | 41 |
| GN 706.2-36-B15-* | 36 | B 15 | 13 | M 5 | 2.1 | 1.4 | 68 |
| GN 706.2-36-B16-* | 36 | B 16 | 13 | M 5 | 2.1 | 1.4 | 70 |
| GN 706.2-42-B18-* | 42 | B 18 | 15 | M 5 | 3 | 0.6 | 103 |
| GN 706.2-42-B20-* | 42 | B 20 | 15 | M 5 | 3 | 0.6 | 109 |
| GN 706.2-48-B22-* | 48 | B 22 | 15 | M 5 | 3 | 0 | 126 |
| GN 706.2-48-B25-* | 48 | B 25 | 15 | M 5 | 3 | 0 | 139 |
| GN 706.2-55-B28-* | 55 | B 28 | 15 | M 6 | 3 | 0.5 | 163 |
| GN 706.2-55-B30-* | 55 | B 30 | 15 | M 6 | 3 | 0.5 | 171 |
| GN 706.2-60-B32-* | 60 | B 32 | 15 | M 6 | 4 | 0.4 | 178 |
| GN 706.2-60-B35-* | 60 | B 35 | 15 | M 6 | 4 | 0.4 | 190 |
| GN 706.2-65-B40-* | 65 | B 40 | 15 | M 6 | 4 | 0.5 | 196 |

AL型重量

**GN 706.2-A4** 不锈钢

| 型号 | d1 | d2 E8 建议轴公差 h11 | b ±0.2 | d3 | s | x ≈ 盖帽螺纹最大突出高度 | ⚖ |
|---|---|---|---|---|---|---|---|
| GN 706.2-36-B16-A4 | 36 | B 16 | 13 | M 5 | 1.6 | 1.4 | 78 |
| GN 706.2-42-B20-A4 | 42 | B 20 | 15 | M 5 | 1.6 | 0.6 | 119 |
| GN 706.2-48-B25-A4 | 48 | B 25 | 15 | M 5 | 1.6 | 0 | 147 |
| GN 706.2-55-B30-A4 | 55 | B 30 | 15 | M 6 | 1.6 | 0.5 | 185 |
| GN 706.2-60-B35-A4 | 60 | B 35 | 15 | M 6 | 1.6 | 0.4 | 207 |



ELESA 和 GANTER 依法保留所有权利。
复制图纸时请注明出处。

# GN 707.2

## 拼合固定轴环

**钢制/不锈钢/铝制**

### 规格

**钢制款式 ST**

烧结钢 (Distaloy AB)
雾化黑色氧化处理

DIN 912 槽头螺钉
钢制, 本色

**不锈钢款式**

烧结钢 AISI 316 LHC **NI**
DIN 912-A2 槽头带帽螺钉

车削款式 AISI 316 **A4**
可焊接
DIN 912-A4 槽头带帽螺钉

**铝制款式 AL**

- 研磨处理
- DIN 912-A2 槽头带帽螺钉

### 信息

GN 707.2 拼合式固定轴环适用于因外形受限而无法在轴上滑动的情况。
对于尺寸$d_1$ = 32 和 36, $d_3$设计为通孔; 从 $d_1$ = 42 开始, $d_3$为螺纹盲孔。
这种固定轴环不但可用作末端挡板, 还可用于固定或触发等其他元件, 如作为终端限位开关。

### 技术信息

- ISO-基本公差 (参见页 A21)
- 不锈钢特性 (参见页 A26)

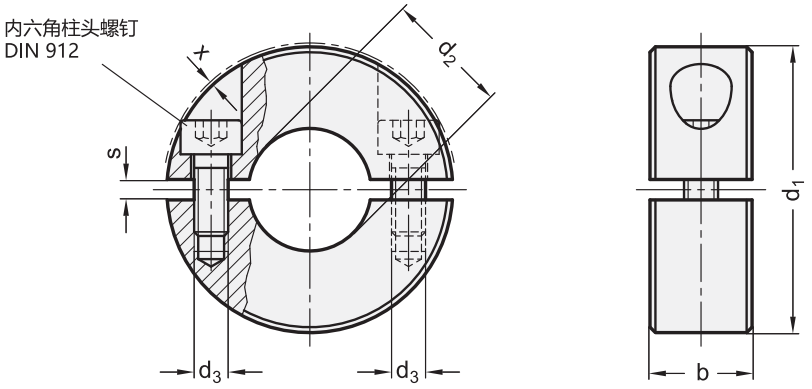







ELESA 和 GANTER 依法保留所有权利。
复制图纸时请注明出处。

# GN 707.2 | 拼合固定轴环



*增加拼合固定轴环轴环的材质索引(AL、ST 或 NI)

| AL | ST | NI |
|---|---|---|
| 铝制 | 钢制 | 不锈钢 |

**GN 707.2** 不锈钢

| 型号 | d1 | d2 H10 建议轴公差 h11 | b ±0.2 | d3 | s | x ≈ 盖帽螺纹最大突出高度 | ⚖ |
|---|---|---|---|---|---|---|---|
| GN 707.2-20-B6-* | 20 | B 6 | 9 | M 3 | 2.1 | 1.2 | 16 |
| GN 707.2-22-B8-* | 22 | B 8 | 9 | M 3 | 2.1 | 1 | 18 |
| GN 707.2-26-B10-* | 26 | B 10 | 11 | M 4 | 2.1 | 1.6 | 30 |
| GN 707.2-30-B12-* | 30 | B 12 | 11 | M 4 | 2.1 | 0.7 | 39 |
| GN 707.2-32-B14-* | 32 | B 14 | 11 | M 4 | 2.1 | 0.7 | 43 |
| GN 707.2-36-B15-* | 36 | B 15 | 13 | M 5 | 2.1 | 1.4 | 65 |
| GN 707.2-36-B16-* | 36 | B 16 | 13 | M 5 | 2.1 | 1.4 | 66 |
| GN 707.2-42-B18-* | 42 | B 18 | 15 | M 5 | 3 | 0.6 | 98 |
| GN 707.2-42-B20-* | 42 | B 20 | 15 | M 5 | 3 | 0.6 | 102 |
| GN 707.2-48-B22-* | 48 | B 22 | 15 | M 5 | 3 | 0 | 122 |
| GN 707.2-48-B25-* | 48 | B 25 | 15 | M 5 | 3 | 0 | 134 |
| GN 707.2-55-B28-* | 55 | B 28 | 15 | M 6 | 3 | 0.5 | 153 |
| GN 707.2-55-B30-* | 55 | B 30 | 15 | M 6 | 3 | 0.5 | 165 |
| GN 707.2-60-B32-* | 60 | B 32 | 15 | M 6 | 4 | 0.4 | 170 |
| GN 707.2-60-B35-* | 60 | B 35 | 15 | M 6 | 4 | 0.4 | 187 |
| GN 707.2-65-B40-* | 65 | B 40 | 15 | M 6 | 4 | 0.5 | 189 |

AL型重量

**GN 707.2-A4** 不锈钢

| 型号 | d1 | d2 E8 建议轴公差 h11 | b ±0.2 | d3 | s | x ≈ 盖帽螺纹最大突出高度 | ⚖ |
|---|---|---|---|---|---|---|---|
| GN 707.2-36-B16-A4 | 36 | B 16 | 13 | M 5 | 1.6 | 1.4 | 78 |
| GN 707.2-42-B20-A4 | 42 | B 20 | 15 | M 5 | 1.6 | 0.6 | 110 |
| GN 707.2-48-B25-A4 | 48 | B 25 | 15 | M 5 | 1.6 | 0 | 140 |
| GN 707.2-55-B30-A4 | 55 | B 30 | 15 | M 6 | 1.6 | 0.4 | 170 |
| GN 707.2-60-B35-A4 | 60 | B 35 | 15 | M 6 | 1.6 | 0.4 | 220 |

ELESA 和 GANTER 依法保留所有权利。
复制图纸时请注明出处。

# GN 706.3

## 螺纹固定轴环

**钢 / 不锈钢**

### 规格

**钢制款式**

钢制 **ST**

烧结钢 (Distaloy AB)
雾化黑色氧化处理

DIN 912 槽头螺钉
钢制，本色

**不锈钢款式**

不锈钢（烧结钢）**NI**

AISI 316L
内六角螺钉 DIN912
AISI 304 不锈钢

### 信息

GN 706.3 螺纹固定箍套可用于与螺纹公差6g的螺栓相连。在夹紧后，半拼合式固定箍套的公差可能不会保持在(6H)的范围。
对于尺寸$d_1$ = 32 和 36, $d_3$设计为通孔; 从 $d_1$ = 42 开始，$d_3$为螺纹盲孔。

### 技术信息

- 公制ISO螺纹 （参见页 A19）
- 不锈钢特性 （参见页 A26）

内六角螺钉 DIN 912

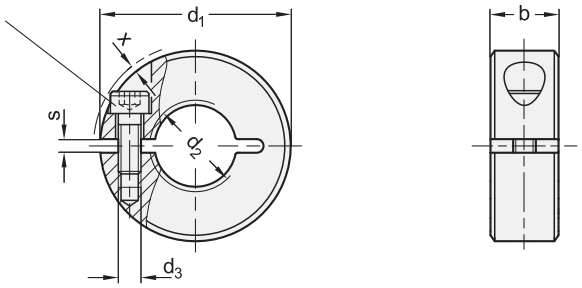


*增加螺纹固定轴环的材质索引(ST 或 NI)

| ST | NI |
|---|---|
| 钢制 | 不锈钢 |

**GN 706.3** 不锈钢

| 型号 | d1 | d2 6H | b | d3 | s | x ≈ 盖帽螺纹最大突出高度 | ⚖ |
|---|---|---|---|---|---|---|---|
| GN 706.3-20-M8-* | 20 | M 8 | 9 | M 3 | 2.1 | 1 | 15 |
| GN 706.3-20-M8x1-* | 20 | M 8 x 1 | 9 | M 3 | 2.1 | 1 | 16 |
| GN 706.3-22-M10-* | 22 | M 10 | 9 | M 3 | 2.1 | 0.8 | 14 |
| GN 706.3-22-M10x1-* | 22 | M 10 x 1 | 9 | M 3 | 2.1 | 0.8 | 18 |
| GN 706.3-26-M12-* | 26 | M 12 | 11 | M 4 | 2.1 | 1.6 | 31 |
| GN 706.3-26-M12x1,5-* | 26 | M 12 x 1.5 | 11 | M 4 | 2.1 | 1.6 | 31 |
| GN 706.3-32-M16-* | 32 | M 16 | 11 | M 4 | 2.1 | 0.7 | 42 |
| GN 706.3-32-M16x1,5-* | 32 | M 16 x 1.5 | 11 | M 4 | 2.1 | 0.7 | 43 |
| GN 706.3-42-M20-* | 42 | M 20 | 15 | M 5 | 3 | 0.6 | 106 |
| GN 706.3-42-M20x1,5-* | 42 | M 20 x 1.5 | 15 | M 5 | 3 | 0.6 | 105 |
| GN 706.3-48-M24x1,5-* | 48 | M 24 x 1.5 | 15 | M 5 | 3 | 0 | 134 |
| GN 706.3-55-M30x1,5-* | 55 | M 30 x 1.5 | 15 | M 6 | 3 | 0.4 | 165 |

重量 ST





ELESA 和 GANTER 依法保留所有权利。
复制图纸时请注明出处。

# GN 706.4

## 半拼合固定轴环

**钢制/不锈钢/铝制，带可调节手柄**

### 规格

**钢制款式**

钢制 **ST**

烧结钢 (Distaloy AB)
雾化黑色氧化处理

**不锈钢款式**

不锈钢 (烧结钢) **NI**
AISI 316L

**铝制款式**

铝制 **AL**
研磨处理

可调节手柄

压铸锌
喷塑涂层
黑色，RAL 9005，纹理饰面

螺钉嵌件和固定螺钉
AISI 303 不锈钢

### 信息

GN 706.4 半拼合式固定箍套的装配安全简单，可在不损伤轴表面的情况下实现高夹紧力。
对于尺寸$d_1$ = 32 和 36，$d_3$为通孔；从 $d_1$ = 42 $d_3$开始，为螺纹盲孔。
这种固定轴环不但可用作末端挡板，还可用于固定或触发等其他元件，如作为终端限位开关。

### 技术信息

- ISO-基本公差 (参见页 A21)
- 不锈钢特性 (参见页 A26)

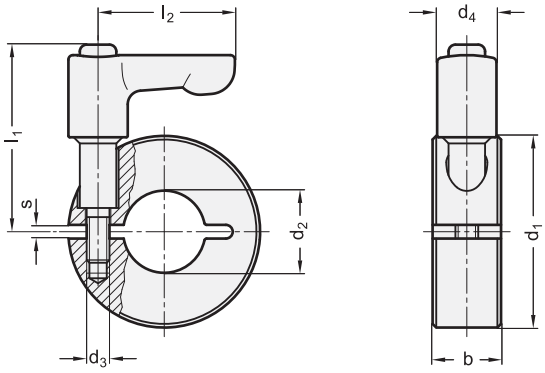


*增加半拼合固定轴环轴环的材质索引(AL、ST 或 NI)

| AL | ST | NI |
|---|---|---|
| 铝制 | 钢制 | 不锈钢 |

**GN 706.4** 不锈钢

| 型号 | d1 | d2 H10 建议 轴公差 h11 | b ±0.2 | d3 | d4 | l1 | l2 | s | ⚖ |
|---|---|---|---|---|---|---|---|---|---|
| GN 706.4-32-B14-* | 32 | B 14 | 11 | M 4 | 13 | 37 | 30 | 2.1 | 70 |
| GN 706.4-36-B15-* | 36 | B 15 | 13 | M 5 | 13 | 38.5 | 30 | 2.1 | 112 |
| GN 706.4-36-B16-* | 36 | B 16 | 13 | M 5 | 13 | 38.5 | 30 | 2.1 | 100 |
| GN 706.4-42-B18-* | 42 | B 18 | 15 | M 5 | 13 | 41 | 30 | 3 | 120 |
| GN 706.4-42-B20-* | 42 | B 20 | 15 | M 5 | 13 | 41 | 30 | 3 | 145 |
| GN 706.4-48-B22-* | 48 | B 22 | 15 | M 5 | 13 | 43 | 45 | 3 | 180 |
| GN 706.4-48-B25-* | 48 | B 25 | 15 | M 5 | 13 | 43 | 45 | 3 | 167 |
| GN 706.4-55-B28-* | 55 | B 28 | 15 | M 6 | 13 | 45 | 45 | 3 | 200 |
| GN 706.4-55-B30-* | 55 | B 30 | 15 | M 6 | 13 | 45 | 45 | 3 | 200 |
| GN 706.4-60-B32-* | 60 | B 32 | 15 | M 6 | 13 | 46.5 | 45 | 4 | 240 |
| GN 706.4-60-B35-* | 60 | B 35 | 15 | M 6 | 13 | 46.5 | 45 | 4 | 220 |
| GN 706.4-65-B40-* | 65 | B 40 | 15 | M 6 | 13 | 47.5 | 45 | 4 | 240 |

重量 ST



ELESA 和 GANTER 依法保留所有权利。
复制图纸时请注明出处。

# GN 826

## 夹紧元件

### 用于可调轴

**规格**

**类型**

- **H**型: 带可调节手柄的夹紧螺钉
- **S**型: 带内六角的夹紧螺钉

铝制
黑色阳极氧化处理 **ELS**

楔形
铜制

可调节手柄

- 黑色, RAL 9005, 纹理饰面
- 带固定螺钉, AISI 303 不锈钢

带内六角
AISI 303 不锈钢

**信息**

GN 826 夹紧元件通常用于连接控制旋钮和较小的手轮。
无需大量的建造和安装工作, 主轴即可容易地被和缓地夹紧。夹紧楔使主轴转动滞涩, 从而防止诸如: 由震动引起的误调节, 或在调节后稳定主轴。
这种夹紧元件也可用于贮存主轴。
无论夹紧杆/夹紧螺钉被定位在左手侧或右手侧, 均可安装夹紧元件。
在下可发现夹紧元件周围的指示箭头。GN 711.1. (参见页 640)

**技术信息**

- ISO-基本公差 (参见页 A21)
- 不锈钢特性 (参见页 A26)

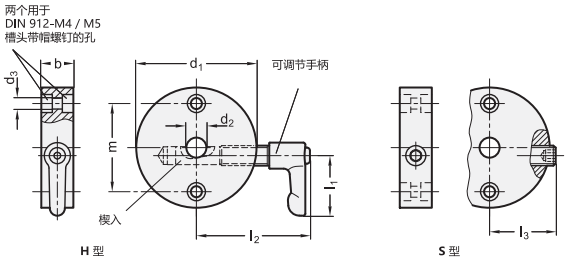


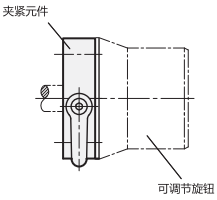


**GN 826**

| 型号 | d1 | d2 H7 | d3 | b | m | l1 | l2 最大 | l3 最大 | ⚖ |
|---|---|---|---|---|---|---|---|---|---|
| GN 826-40-B8-H-ELS | 40 | B 8 | 4.3 | 16 | 28 | 30 | 50 | - | 80 |
| GN 826-40-B10-H-ELS | 40 | B 10 | 4.3 | 16 | 28 | 30 | 50 | - | 79 |
| GN 826-50-B8-H-ELS | 50 | B 8 | 5.3 | 16 | 36 | 30 | 56 | - | 110 |
| GN 826-50-B10-H-ELS | 50 | B 10 | 5.3 | 16 | 36 | 30 | 56 | - | 110 |
| GN 826-50-B12-H-ELS | 50 | B 12 | 5.3 | 16 | 36 | 30 | 56 | - | 109 |
| GN 826-60-B10-H-ELS | 60 | B 10 | 5.3 | 16 | 44 | 30 | 61 | - | 148 |
| GN 826-60-B12-H-ELS | 60 | B 12 | 5.3 | 16 | 44 | 30 | 61 | - | 147 |
| GN 826-40-B8-S-ELS | 40 | B 8 | 4.3 | 16 | 28 | - | - | 27 | 54 |
| GN 826-40-B10-S-ELS | 40 | B 10 | 4.3 | 16 | 28 | - | - | 27 | 54 |
| GN 826-50-B8-S-ELS | 50 | B 8 | 5.3 | 16 | 36 | - | - | 32 | 84 |
| GN 826-50-B10-S-ELS | 50 | B 10 | 5.3 | 16 | 36 | - | - | 32 | 84 |
| GN 826-50-B12-S-ELS | 50 | B 12 | 5.3 | 16 | 36 | - | - | 32 | 83 |
| GN 826-60-B10-S-ELS | 60 | B 10 | 5.3 | 16 | 44 | - | - | 36 | 122 |
| GN 826-60-B12-S-ELS | 60 | B 12 | 5.3 | 16 | 44 | - | - | 36 | 122 |





ELESA 和 GANTER 依法保留所有权利。
复制图纸时请注明出处。

# GN 704

## 快拆式固定轴环

**规格**

圆环
铝制
黑色阳极氧化处理

柄身
铝制
黄色阳极氧化处理

**信息**

GN 704 快速释放固定箍套通过一个偏心杆实现与轴的锁紧，无需工具即可快速容易调整箍套。铝质设计提供了低惯量值。
指定螺栓拧紧力矩是将箍套夹紧到轴上（通过关闭偏心杆）后，可达到指定轴向负载能力时拧紧力矩的推荐值。轴向负载能力为非约束性指导值，并不作为保证特性。
保持偏心杆摩擦表面略微润滑有助于延长有效使用寿命。

**技术信息**

- ISO-基本公差 （参见页 A21）

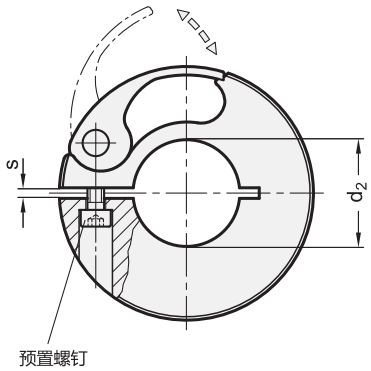


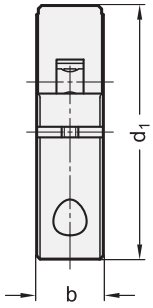


**GN 704**

| 型号 | $d_1$ | $d_2$ 建议采用轴公差 h8 | b | s | 拧紧扭矩 螺钉 Nm ≈ | 轴向载荷 N ≈ | ⚖ |
|---|---|---|---|---|---|---|---|
| GN 704-38-B6 | 38 | B 6 | 10 | 1.5 | 0.5 | 130 | 27 |
| GN 704-38-B8 | 38 | B 8 | 10 | 1.5 | 0.5 | 130 | 25 |
| GN 704-38-B10 | 38 | B 10 | 10 | 1.5 | 0.5 | 150 | 25 |
| GN 704-38-B12 | 38 | B 12 | 10 | 1.5 | 0.5 | 160 | 25 |
| GN 704-38-B14 | 38 | B 14 | 10 | 1.5 | 0.5 | 180 | 24 |
| GN 704-38-B15 | 38 | B 15 | 10 | 1.5 | 0.5 | 220 | 22 |
| GN 704-38-B16 | 38 | B 16 | 10 | 1.5 | 0.5 | 260 | 23 |
| GN 704-50-B20 | 50 | B 20 | 13 | 1.5 | 0.7 | 310 | 54 |
| GN 704-50-B25 | 50 | B 25 | 13 | 1.5 | 0.7 | 400 | 49 |
| GN 704-50-B28 | 50 | B 28 | 13 | 1.5 | 0.7 | 430 | 43 |
| GN 704-50-B30 | 50 | B 30 | 13 | 1.5 | 0.7 | 450 | 41 |
| GN 704-75-B32 | 75 | B 32 | 15 | 1.5 | 1.5 | 460 | 126 |
| GN 704-75-B35 | 75 | B 35 | 15 | 1.5 | 1.5 | 480 | 119 |
| GN 704-75-B38 | 75 | B 38 | 15 | 1.5 | 1.5 | 530 | 113 |



ELESA 和 GANTER 依法保留所有权利。
复制图纸时请注明出处。

# DIN 6319

## 球面垫圈

**钢 / 不锈钢**

**规格**

**钢制款式**

**类型**

- **C**型: 外凸
- **D**型: 内凹 $d_4 = d_3$
- **G**: 内凹 $d_4 > d_3$

**C**型/**D**型
表面硬化钢

表面硬化处理
四周深度0.2至0.4 mm
硬度(550+ 100) HV 10

**G**型
热处理钢
回火
硬度 (350 + 80) HV 30

**不锈钢款式**

**类型**

- **C**型: 外凸
- **D**型: 内凹 $d_4 = d_3$

AISI 303 不锈钢 **NI**
未经硬化处理

AISI 316 不锈钢 **A4**
未经硬化处理

**信息**

DIN 6319 球面垫圈适用于在非平行表面上夹紧。
G型内螺纹垫圈主要用于细长孔。
采用带 球座的六角螺母时DIN 6330 无需凸面垫圈。(参见页 988)

**可按需提供(钢制款式)**

- 非硬化球面垫圈

**技术信息**

- ISO-基本公差 (参见页 A21)
- 不锈钢特性 (参见页 A26)



ELESA 和 GANTER 依法保留所有权利。
复制图纸时请注明出处。

# DIN 6319

## 球面垫圈

C 型

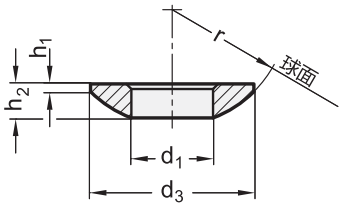


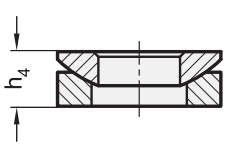


D / G 型

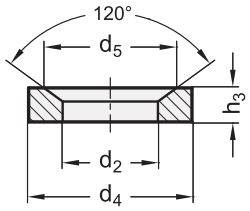


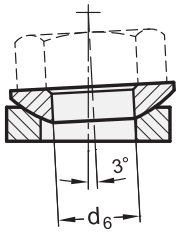


**DIN 6319**

| 型号 | d1 H13 | d2 H13 | d3 | d4 | d5 | d6 | h1 | h2 | h3 | h4 | r | 可传导静螺栓拉力 kN 最大值 | ⚖ |
|---|---|---|---|---|---|---|---|---|---|---|---|---|---|
| DIN 6319-6,4-C | 6.4 | - | 12 | - | - | M 6 | 0.7 | 2.3 | - | - | 9 | 9 | 1 |
| DIN 6319-8,4-C | 8.4 | - | 17 | - | - | M 8 | 0.6 | 3.2 | - | - | 12 | 17 | 2 |
| DIN 6319-10,5-C | 10.5 | - | 21 | - | - | M 10 | 0.8 | 4 | - | - | 15 | 26 | 8 |
| DIN 6319-13-C | 13 | - | 24 | - | - | M 12 | 1.1 | 4.6 | - | - | 17 | 38 | 7 |
| DIN 6319-15-C | 15 | - | 28 | - | - | M 14 | 1.2 | 5 | - | - | 22 | 53 | 12 |
| DIN 6319-17-C | 17 | - | 30 | - | - | M 16 | 1.3 | 5.3 | - | - | 22 | 73 | 13 |
| DIN 6319-21-C | 21 | - | 36 | - | - | M 20 | 2 | 6.3 | - | - | 27 | 117 | 22 |
| DIN 6319-25-C | 25 | - | 44 | - | - | M 24 | 2.4 | 8.2 | - | - | 32 | 168 | 45 |
| DIN 6319-31-C | 31 | - | 56 | - | - | M 30 | 3.6 | 11.2 | - | - | 41 | 269 | 107 |
| DIN 6319-37-C | 37 | - | 68 | - | - | M 36 | 4.6 | 14 | - | - | 50 | 394 | 190 |
| DIN 6319-43-C | 43 | - | 78 | - | - | M 42 | 6.5 | 17 | - | - | 58 | 542 | 305 |
| DIN 6319-50-C | 50 | - | 92 | - | - | M 48 | 8 | 21 | - | - | 67 | 714 | 540 |
| DIN 6319-7,1-D | - | 7.1 | - | 12 | 11 | M 6 | - | - | 2.8 | 4.2 | 9 | 9 | 2 |
| DIN 6319-9,6-D | - | 9.6 | - | 17 | 14.5 | M 8 | - | - | 3.5 | 5.6 | 12 | 17 | 4 |
| DIN 6319-12-D | - | 12 | - | 21 | 18.5 | M 10 | - | - | 4.2 | 6.5 | 15 | 26 | 7 |
| DIN 6319-14,2-D | - | 14.2 | - | 24 | 20 | M 12 | - | - | 5 | 8 | 17 | 38 | 10 |
| DIN 6319-16,5-D | - | 16.5 | - | 28 | 24.8 | M 14 | - | - | 5.6 | 8.5 | 22 | 53 | 15 |
| DIN 6319-19-D | - | 19 | - | 30 | 26 | M 16 | - | - | 6.2 | 9.6 | 22 | 73 | 17 |
| DIN 6319-23,2-D | - | 23.2 | - | 36 | 31 | M 20 | - | - | 7.5 | 11.7 | 27 | 117 | 21 |
| DIN 6319-28-D | - | 28 | - | 44 | 37 | M 24 | - | - | 9.5 | 15.2 | 32 | 168 | 61 |
| DIN 6319-35-D | - | 35 | - | 56 | 49 | M 30 | - | - | 12 | 19.2 | 41 | 269 | 120 |
| DIN 6319-42-D | - | 42 | - | 68 | 60 | M 36 | - | - | 15 | 23.5 | 50 | 394 | 230 |
| DIN 6319-49-D | - | 49 | - | 78 | 70 | M 42 | - | - | 18 | 29 | 58 | 542 | 360 |
| DIN 6319-56-D | - | 56 | - | 92 | 82 | M 48 | - | - | 22 | 35.5 | 67 | 714 | 640 |
| DIN 6319-7,1-G | - | 7.1 | - | 17 | 11 | M 6 | - | - | 4 | - | 9 | 9 | 6 |
| DIN 6319-9,6-G | - | 9.6 | - | 24 | 14.5 | M 8 | - | - | 5 | - | 12 | 17 | 14 |
| DIN 6319-12-G | - | 12 | - | 30 | 18.5 | M 10 | - | - | 5 | - | 15 | 26 | 20 |
| DIN 6319-14,2-G | - | 14.2 | - | 36 | 20 | M 12 | - | - | 6 | - | 17 | 38 | 38 |
| DIN 6319-19-G | - | 19 | - | 44 | 26 | M 16 | - | - | 7 | - | 22 | 73 | 66 |
| DIN 6319-23,2-G | - | 23.2 | - | 50 | 31 | M 20 | - | - | 8 | - | 27 | 117 | 92 |
| DIN 6319-28-G | - | 28 | - | 60 | 37 | M 24 | - | - | 10 | - | 32 | 168 | 165 |
| DIN 6319-35-G | - | 35 | - | 68 | 49 | M 30 | - | - | 12 | - | 41 | 269 | 235 |



ELESA 和 GANTER 依法保留所有权利。
复制图纸时请注明出处。

# DIN 6319 | 球面垫圈



C 型

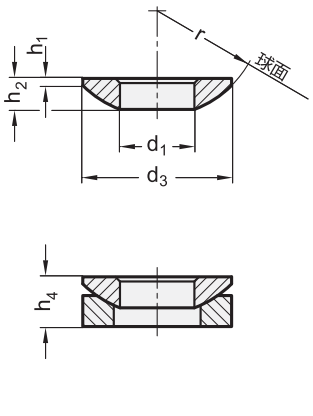


D / G 型

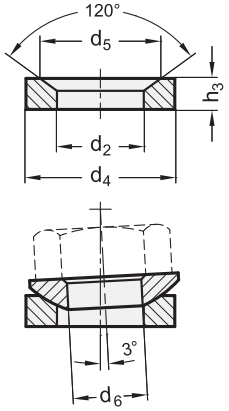


**DIN 6319-NI** 不锈钢

| 型号 | d1 H13 | d2 H13 | d3 | d4 | d5 | d6 | h1 | h2 | h3 | h4 | r | ⚖ |
|---|---|---|---|---|---|---|---|---|---|---|---|---|
| DIN 6319-6,4-C-NI | 6.4 | - | 12 | - | - | M 6 | 0.7 | 2.3 | - | - | 9 | 1 |
| DIN 6319-8,4-C-NI | 8.4 | - | 17 | - | - | M 8 | 0.6 | 3.2 | - | - | 12 | 3 |
| DIN 6319-10,5-C-NI | 10.5 | - | 21 | - | - | M 10 | 0.8 | 4 | - | - | 15 | 5 |
| DIN 6319-13-C-NI | 13 | - | 24 | - | - | M 12 | 1.1 | 4.6 | - | - | 17 | 8 |
| DIN 6319-17-C-NI | 17 | - | 30 | - | - | M 16 | 1.3 | 5.3 | - | - | 22 | 13 |
| DIN 6319-21-C-NI | 21 | - | 36 | - | - | M 20 | 2 | 6.3 | - | - | 27 | 22 |
| DIN 6319-25-C-NI | 25 | - | 44 | - | - | M 24 | 2.4 | 8.2 | - | - | 32 | 43 |
| DIN 6319-31-C-NI | 31 | - | 56 | - | - | M 30 | 3.6 | 11.2 | - | - | 41 | 110 |
| DIN 6319-37-C-NI | 37 | - | 68 | - | - | M 36 | 4.6 | 14 | - | - | 50 | 190 |
| DIN 6319-43-C-NI | 43 | - | 78 | - | - | M 42 | 6.5 | 17 | - | - | 58 | 305 |
| DIN 6319-50-C-NI | 50 | - | 92 | - | - | M 48 | 8 | 21 | - | - | 67 | 540 |
| DIN 6319-7,1-D-NI | - | 7.1 | - | 12 | 11 | M 6 | - | - | 2.8 | 4.2 | 9 | 1 |
| DIN 6319-9,6-D-NI | - | 9.6 | - | 17 | 14.5 | M 8 | - | - | 3.5 | 5.6 | 12 | 2 |
| DIN 6319-12-D-NI | - | 12 | - | 21 | 18.5 | M 10 | - | - | 4.2 | 6.5 | 15 | 1 |
| DIN 6319-14,2-D-NI | - | 14.2 | - | 24 | 20 | M 12 | - | - | 5 | 8 | 17 | 10 |
| DIN 6319-19-D-NI | - | 19 | - | 30 | 26 | M 16 | - | - | 6.2 | 9.6 | 22 | 18 |
| DIN 6319-23,2-D-NI | - | 23.2 | - | 36 | 31 | M 20 | - | - | 7.5 | 11.7 | 27 | 32 |
| DIN 6319-28-D-NI | - | 28 | - | 44 | 37 | M 24 | - | - | 9.5 | 15.2 | 32 | 61 |
| DIN 6319-35-D-NI | - | 35 | - | 56 | 49 | M 30 | - | - | 12 | 19.2 | 41 | 110 |
| DIN 6319-42-D-NI | - | 42 | - | 68 | 60 | M 36 | - | - | 15 | 23.5 | 50 | 230 |
| DIN 6319-49-D-NI | - | 49 | - | 78 | 70 | M 42 | - | - | 18 | 29 | 58 | 360 |
| DIN 6319-56-D-NI | - | 56 | - | 92 | 82 | M 48 | - | - | 22 | 35.5 | 67 | 640 |

**DIN 6319-A4** 不锈钢

| 型号 | d1 H13 | d2 H13 | d3 | d4 | d5 | d6 | h1 | h2 | h3 | h4 | r | ⚖ |
|---|---|---|---|---|---|---|---|---|---|---|---|---|
| DIN 6319-6,4-C-A4 | 6.4 | - | 12 | - | - | M 6 | 0.7 | 2.3 | - | - | 9 | 3 |
| DIN 6319-8,4-C-A4 | 8.4 | - | 17 | - | - | M 8 | 0.6 | 3.2 | - | - | 12 | 2 |
| DIN 6319-10,5-C-A4 | 10.5 | - | 21 | - | - | M 10 | 0.8 | 4 | - | - | 15 | 7 |
| DIN 6319-13-C-A4 | 13 | - | 24 | - | - | M 12 | 1.1 | 4.6 | - | - | 17 | 7 |
| DIN 6319-17-C-A4 | 17 | - | 30 | - | - | M 16 | 1.3 | 5.3 | - | - | 22 | 13 |
| DIN 6319-21-C-A4 | 21 | - | 36 | - | - | M 20 | 2 | 6.3 | - | - | 27 | 22 |
| DIN 6319-25-C-A4 | 25 | - | 44 | - | - | M 24 | 2.4 | 8.2 | - | - | 32 | 43 |
| DIN 6319-31-C-A4 | 31 | - | 56 | - | - | M 30 | 3.6 | 11.2 | - | - | 41 | 110 |
| DIN 6319-7,1-D-A4 | - | 7.1 | - | 12 | 11 | M 6 | - | - | 2.8 | 4.2 | 9 | 2 |
| DIN 6319-9,6-D-A4 | - | 9.6 | - | 17 | 14.5 | M 8 | - | - | 3.5 | 5.6 | 12 | 4 |
| DIN 6319-12-D-A4 | - | 12 | - | 21 | 18,5 | M 10 | - | - | 4.2 | 6.5 | 15 | 7 |
| DIN 6319-14,2-D-A4 | - | 14.2 | - | 24 | 20 | M 12 | - | - | 5 | 8 | 17 | 10 |
| DIN 6319-19-D-A4 | - | 19 | - | 30 | 26 | M 16 | - | - | 6.2 | 9.6 | 22 | 18 |
| DIN 6319-23,2-D-A4 | - | 23.2 | - | 36 | 31 | M 20 | - | - | 7.5 | 11.7 | 27 | 31 |
| DIN 6319-28-D-A4 | - | 28 | - | 44 | 37 | M 24 | - | - | 9.5 | 15.2 | 32 | 61 |
| DIN 6319-35-D-A4 | - | 35 | - | 56 | 49 | M 30 | - | - | 12 | 19.2 | 41 | 120 |



ELESA 和 GANTER 依法保留所有权利。
复制图纸时请注明出处。

# GN 6319.1

## 球面垫圈

**钢制/不锈钢, 组合式**

### 规格

**钢制款式**
钢制 **ST**
表面硬化钢
表面硬化处理
四周深度0.2至0.4 mm
硬度(550 + 100) HV 10

**不锈钢款式**
AISI 303 不锈钢 **NI**

### 信息

GN 6319.1球面垫圈组合体将凸凹面球形垫圈方式以不可拆卸的方式连接起来 DIN 6319 (参见页 962).
简化仓储并可快速高效地安装。

### 技术信息

- 不锈钢特性 (参见页 A26)

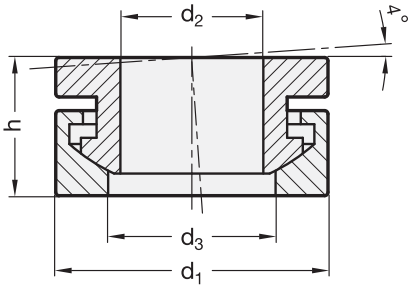


**GN 6319.1**

| 型号 | d1 | d2 | d3 | h | 用于螺钉 | 静载荷F kN | ⚖ |
|---|---|---|---|---|---|---|---|
| GN 6319.1-13-ST | 13 | 6.4 | 7.4 | 7 | M 6 | 9 | 4 |
| GN 6319.1-17-ST | 17 | 8.4 | 9.7 | 8.5 | M 8 | 17 | 9 |
| GN 6319.1-21-ST | 21 | 10.5 | 12 | 10.5 | M 10 | 26 | 17 |
| GN 6319.1-25-ST | 25 | 13 | 14.8 | 13 | M 12 | 38 | 28 |
| GN 6319.1-32-ST | 32 | 17 | 19.7 | 17 | M 16 | 73 | 62 |
| GN 6319.1-40-ST | 40 | 21 | 24.6 | 20.3 | M 20 | 117 | 114 |

**GN 6319.1-NI** 不锈钢

| 型号 | d1 | d2 | d3 | h | 用于螺钉 | 静载荷F kN | ⚖ |
|---|---|---|---|---|---|---|---|
| GN 6319.1-13-NI | 13 | 6.4 | 7.4 | 7 | M 6 | 6 | 4 |
| GN 6319.1-17-NI | 17 | 8.4 | 9.7 | 8.5 | M 8 | 12 | 9 |
| GN 6319.1-21-NI | 21 | 10.5 | 12 | 10.5 | M 10 | 16 | 18 |
| GN 6319.1-25-NI | 25 | 13 | 14.8 | 13 | M 12 | 24 | 20 |
| GN 6319.1-32-NI | 32 | 17 | 19.7 | 17 | M 16 | 45 | 60 |
| GN 6319.1-40-NI | 40 | 21 | 24.6 | 20.3 | M 20 | 71 | 110 |




ELESA 和 GANTER 依法保留所有权利。
复制图纸时请注明出处。

# GN 350.3

## 球面水平调整垫圈

**钢 / 不锈钢**

### 规格

**钢制款式**
钢制, 1.7225 (42 CrMo 4 V) **ST**
镀锌, 蓝钝处理

**不锈钢款式**
AISI 303 不锈钢 **NI**

### 信息

GN 350.3 球面水平垫圈用于配合 水平调节装置使用GN 350 (参见页 1014), GN 350.1 (参见页 1016), GN 350.2 (参见页 1018), GN 350.5 (参见页 1020)。
两个球面垫圈一起使用, "不可拆分"。
这种球面垫圈的承载能力相对较高, 不仅因其本身的材料品质, 也由于其同凹面"底盘"配合使用。
此外, 建议采用高强度垫圈作为过渡$d_2$。

### 技术信息

- 不锈钢特性 (参见页 A26)

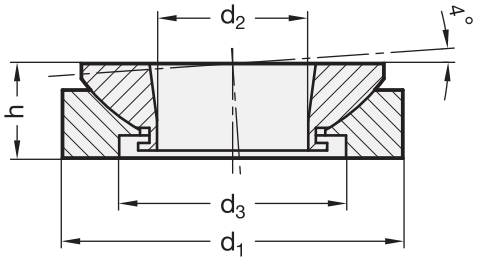


**GN 350.3**

| 型号 | d1 -1 | d2 | d3 | h | 用于尺寸从 到最大值的螺栓 | 静载荷 kN | ⚖ |
|---|---|---|---|---|---|---|---|
| GN 350.3-25-ST | 25 | 8.5 | 15 | 8 | M 8 | 40 | 22 |
| GN 350.3-32-ST | 32 | 13 | 20 | 10 | M 10 | 65 | 44 |
| GN 350.3-45-ST | 45 | 20 | 30 | 12.5 | M 16 | 120 | 90 |
| GN 350.3-58-ST | 58 | 29 | 38 | 16 | M 24 | 210 | 215 |
| GN 350.3-70-ST | 70 | 36 | 48 | 20 | M 30 | 330 | 362 |
| GN 350.3-80-ST | 80 | 44 | 61 | 20 | M 36 | 495 | 425 |
| GN 350.3-105-ST | 105 | 58 | 78 | 25 | M 48 | 920 | 930 |

**GN 350.3-NI** 不锈钢

| 型号 | d1 -1 | d2 | d3 | h | 用于尺寸从 到最大值的螺栓 | 静载荷 kN | ⚖ |
|---|---|---|---|---|---|---|---|
| GN 350.3-25-NI | 25 | 8.5 | 15 | 8 | M 8 | 27.1 | 20 |
| GN 350.3-32-NI | 32 | 13 | 20 | 10 | M 10 | 43.4 | 45 |
| GN 350.3-45-NI | 45 | 20 | 30 | 12.5 | M 16 | 84 | 105 |
| GN 350.3-58-NI | 58 | 29 | 38 | 16 | M 24 | 148 | 215 |
| GN 350.3-70-NI | 70 | 36 | 48 | 20 | M 30 | 225 | 372 |
| GN 350.3-80-NI | 80 | 44 | 61 | 20 | M 36 | 323 | 427 |
| GN 350.3-105-NI | 105 | 58 | 78 | 25 | M 48 | 546 | 940 |





ELESA 和 GANTER 依法保留所有权利。
复制图纸时请注明出处。

# GN 6341

## 垫圈

**钢 / 不锈钢**

### 规格

**类型**

- **A**型: 带柱状孔
- **B**型: 带用于埋头螺钉的孔

**钢制款式**

钢制 **ST**

- 车削
- 发黑处理 **BT**
- 镀锌，蓝钝处理 **ZB**

**不锈钢款式**

AISI 303 不锈钢 **NI**

- 车削
- 亚光喷砂饰面 **MT**

### 信息

GN 6341 垫圈主要适用于机械设备和夹具系统，尤其是在DIN 125、DIN 9021和DIN 6340型垫圈不能满足使用要求时使用。
特别是用于埋头螺钉的B型，是采用螺钉连接的高度较低构造的理想型号。

### 技术信息

- 不锈钢特性 (参见页 A26)

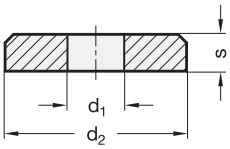


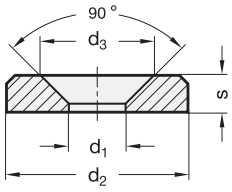


*增加垫圈的型号索引
BT ZB

**GN 6341**

| 型号 | d1 +0.5/+0.2 | d2 | d3 | s |
|---|---|---|---|---|
| GN 6341-ST-4-10-A-* | 4 | 10 | - | 2.5 |
| GN 6341-ST-4-13-A-* | 4 | 13 | - | 2.5 |
| GN 6341-ST-5-13-A-* | 5 | 13 | - | 3 |
| GN 6341-ST-5-16-A-* | 5 | 16 | - | 3 |
| GN 6341-ST-6-15-A-* | 6 | 15 | - | 4 |
| GN 6341-ST-6-20-A-* | 6 | 20 | - | 4 |
| GN 6341-ST-8-20-A-* | 8 | 20 | - | 5 |
| GN 6341-ST-8-26-A-* | 8 | 26 | - | 5 |
| GN 6341-ST-10-25-A-* | 10 | 25 | - | 6.5 |
| GN 6341-ST-10-32-A-* | 10 | 32 | - | 6.5 |
| GN 6341-ST-12-30-A-* | 12 | 30 | - | 7.5 |
| GN 6341-ST-12-40-A-* | 12 | 40 | - | 7.5 |
| GN 6341-ST-4-10-B-* | 4 | 10 | 8.4 | 2.5 |
| GN 6341-ST-4-13-B-* | 4 | 13 | 8.4 | 2.5 |
| GN 6341-ST-5-13-B-* | 5 | 13 | 10.5 | 3 |
| GN 6341-ST-5-16-B-* | 5 | 16 | 10.5 | 3 |
| GN 6341-ST-6-15-B-* | 6 | 15 | 12.6 | 4 |
| GN 6341-ST-6-20-B-* | 6 | 20 | 12.6 | 4 |
| GN 6341-ST-8-20-B-* | 8 | 20 | 16.8 | 5 |
| GN 6341-ST-8-26-B-* | 8 | 26 | 16.8 | 5 |
| GN 6341-ST-10-25-B-* | 10 | 25 | 21 | 6.5 |
| GN 6341-ST-10-32-B-* | 10 | 32 | 21 | 6.5 |
| GN 6341-ST-12-30-B-* | 12 | 30 | 25.2 | 7.5 |
| GN 6341-ST-12-40-B-* | 12 | 40 | 25.2 | 7.5 |

**GN 6341-NI** 不锈钢

| 型号 | d1 +0.5/+0.2 | d2 | d3 | s | ⚖ |
|---|---|---|---|---|---|
| GN 6341-NI-4-10-A-MT | 4 | 10 | - | 2.5 | 1 |
| GN 6341-NI-4-13-A-MT | 4 | 13 | - | 2.5 | 2 |
| GN 6341-NI-5-13-A-MT | 5 | 13 | - | 3 | 2 |
| GN 6341-NI-5-16-A-MT | 5 | 16 | - | 3 | 4 |
| GN 6341-NI-6-15-A-MT | 6 | 15 | - | 4 | 4 |
| GN 6341-NI-6-20-A-MT | 6 | 20 | - | 4 | 8 |
| GN 6341-NI-8-20-A-MT | 8 | 20 | - | 5 | 10 |
| GN 6341-NI-8-26-A-MT | 8 | 26 | - | 5 | 18 |
| GN 6341-NI-10-25-A-MT | 10 | 25 | - | 6.5 | 20 |
| GN 6341-NI-10-32-A-MT | 10 | 32 | - | 6.5 | 36 |
| GN 6341-NI-12-30-A-MT | 12 | 30 | - | 7.5 | 33 |
| GN 6341-NI-12-40-A-MT | 12 | 40 | - | 7.5 | 65 |
| GN 6341-NI-4-10-B-MT | 4 | 10 | 8.4 | 2.5 | 1 |
| GN 6341-NI-4-13-B-MT | 4 | 13 | 8.4 | 2.5 | 2 |
| GN 6341-NI-5-13-B-MT | 5 | 13 | 10.5 | 3 | 2 |
| GN 6341-NI-5-16-B-MT | 5 | 16 | 10.5 | 3 | 4 |
| GN 6341-NI-6-15-B-MT | 6 | 15 | 12.6 | 4 | 4 |
| GN 6341-NI-6-20-B-MT | 6 | 20 | 12.6 | 4 | 8 |
| GN 6341-NI-8-20-B-MT | 8 | 20 | 16.8 | 5 | 8 |
| GN 6341-NI-8-26-B-MT | 8 | 26 | 16.8 | 5 | 16 |
| GN 6341-NI-10-25-B-MT | 10 | 25 | 21 | 6.5 | 20 |
| GN 6341-NI-10-32-B-MT | 10 | 32 | 21 | 6.5 | 31 |
| GN 6341-NI-12-30-B-MT | 12 | 30 | 25.2 | 7.5 | 25 |
| GN 6341-NI-12-40-B-MT | 12 | 40 | 25.2 | 7.5 | 50 |



ELESA 和 GANTER 依法保留所有权利。
复制图纸时请注明出处。

# GN 6339

## 重载型垫圈

### 低位型, 高位型

**规格**

钢制, 1.7227 (42 CrMoS 4 V)

回火处理提高抗拉强度
Rm = 1220 ... 1400 N/mm²
精车及光滑研磨

发黑处理 **BT**

GEOMET 500-热处理 G0

**信息**

垫圈对螺钉连接质量的影响常被低估。使用GN6339型垫圈可实现高质量的预载螺钉连接。
可形成极强的静态夹紧力，还可避免张力损失。
在特定的预载夹紧力下，通常会使用较细的螺栓，如此一来，夹紧距离与螺栓直径间的比率会更好，从而可将故障危险降至最低。
由于螺栓头/螺钉接触面经过硬化处理且光滑，即使在需要连续夹持与释放时，仍能形成更低、更恒定的摩擦系数。
GN 6339 垫圈仅适用于8.8/8.9/12.9类机器安装螺栓，而不宜用于DIN 6916 钢制螺栓。

**技术信息**

- ISO-基本公差 (参见页 A21)

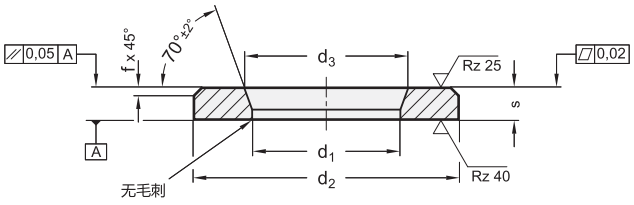


*增加重载型垫圈的表面处理索引

| BT | G0 |
|---|---|
| 发黑处理 | GEOMET 500-热处理 |

**GN 6339**

| 型号 | d1 H13 | d2 h13 低位型 | d2 h13 高位型 | s 低位型 | s 高位型 | d3 H13 | f 低位型 | f 高位型 | 用于螺栓 | ⚖ |
|---|---|---|---|---|---|---|---|---|---|---|
| GN 6339-6,3-12-2,5-* | 6.3 | 12 | - | 2.5 | - | 7 | 0.6 | - | M 6 | 2 |
| GN 6339-6,3-17-3-* | 6.3 | - | 17 | - | 3 | 7 | - | 1 | M 6 | 2 |
| GN 6339-8,4-16-2,5-* | 8.4 | 16 | - | 2.5 | - | 9.5 | 0.75 | - | M 8 | 2 |
| GN 6339-8,4-21-4-* | 8.4 | - | 21 | - | 4 | 9.5 | - | 1.5 | M 8 | 8 |
| GN 6339-10,4-20-3-* | 10.4 | 20 | - | 3 | - | 11.5 | 0.75 | - | M 10 | 5 |
| GN 6339-10,4-25-4-* | 10.4 | - | 25 | - | 4 | 11.5 | - | 1.5 | M 10 | 12 |
| GN 6339-12,5-24-3,5-* | 12.5 | 24 | - | 3.5 | - | 14 | 1 | - | M 12 | 19 |
| GN 6339-12,5-30-6-* | 12.5 | - | 30 | - | 6 | 14 | - | 2 | M 12 | 26 |
| GN 6339-14,5-28-3,5-* | 14.5 | 28 | - | 3.5 | - | 16 | 1 | - | M 14 | 12 |
| GN 6339-14,5-36-6-* | 14.5 | - | 36 | - | 6 | 16 | - | 2 | M 14 | 38 |
| GN 6339-16,5-30-4-* | 16.5 | 30 | - | 4 | - | 18 | 1 | - | M 16 | 15 |
| GN 6339-16,5-40-6-* | 16.5 | - | 40 | - | 6 | 18 | - | 2 | M 16 | 47 |
| GN 6339-18,5-34-5-* | 18.5 | 34 | - | 5 | - | 21 | 1.5 | - | M 18 | 23 |
| GN 6339-18,5-44-8-* | 18.5 | - | 44 | - | 8 | 21 | - | 2.5 | M 18 | 74 |
| GN 6339-20,5-37-5-* | 20.5 | 37 | - | 5 | - | 23 | 1.5 | - | M 20 | 78 |
| GN 6339-20,5-44-8-* | 20.5 | - | 44 | - | 8 | 23 | - | 2.5 | M 20 | 71 |
| GN 6339-22,5-40-5-* | 22.5 | 40 | - | 5 | - | 25 | 1.5 | - | M 22 | 82 |
| GN 6339-22,5-50-8-* | 22.5 | - | 50 | - | 8 | 25 | - | 2.5 | M 22 | 93 |
| GN 6339-24,5-44-5-* | 24.5 | 44 | - | 5 | - | 27 | 1.5 | - | M 24 | 99 |
| GN 6339-24,5-50-10-* | 24.5 | - | 50 | - | 10 | 27 | - | 3.5 | M 24 | 100 |
| GN 6339-28-50-6-* | 28 | 50 | - | 6 | - | 31 | 1.5 | - | M 27 | 150 |
| GN 6339-28-60-10-* | 28 | - | 60 | - | 10 | 31 | - | 3.5 | M 27 | 161 |
| GN 6339-31-56-6-* | 31 | 56 | - | 6 | - | 34 | 1.5 | - | M 30 | 190 |
| GN 6339-31-68-10-* | 31 | - | 68 | - | 10 | 34 | - | 3.5 | M 30 | 212 |
| GN 6339-37-66-7-* | 37 | 66 | - | 7 | - | 40 | 2 | - | M 36 | 122 |

BT重量型





ELESA 和 GANTER 依法保留所有权利。
复制图纸时请注明出处。

# GN 6339 | 重载型垫圈

**技术信息**

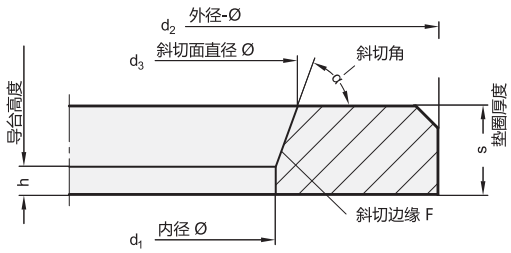


**外径 $d_2$**

薄款外径$d_2$对应垫圈DIN 125 / ISO 7089，厚款斜切面直径$d_3$对应垫圈DIN 7349。

**斜切面直径$d_3$**

这个尺寸与斜切角α70°、内径$d_1$是这些重型垫圈的最重要的尺寸。其中直径 $d_3$实际上即使在较低的公差范围内，亦大于螺栓头接触面的最大直径。这样就保证了硬化垫圈的斜切面$d_3$不会被压在圆形头部下面，防止螺栓上产生压痕从而受到损伤。

**内径 $d_1$**

内径$d_1$尽可能保持小，以确保螺栓插入垫圈中心。为了避免斜切直径$d_3$和螺栓头的最大接触面的直径不匹配，螺栓和垫圈的最小径向间隙的选择非常重要。

**斜切角α= 70°±2°**

使用六角头螺栓时，相对较大的角度是必要的,它通常有一个锥形斜面从柄部过渡到头部（所谓的喇叭口）以避免垫圈积垢。

**斜切边缘F**

从$d_3$观察到的延长斜切边F与 $d_1$共同形成了螺栓柄部至头部间的喇叭口，从而可使形成的径向间隙最小。即使对68°的最小角度及较小的$d_3$ 和 $d_1$

**导程高度h**

此为内径$d_1$圆柱形部分的高度，h 与螺栓螺纹的螺距有关，应尽可能高。

**垫圈厚度 S**

GN6339型垫圈比DIN垫圈高（例外：DIN7439高度与之相等）厚度越大，则垫圈越坚固。因此，在保持斜切 $d_3$不变的情况下，可形成最小高度，从而可确保拧紧螺栓时不会损坏螺纹。



ELESA 和 GANTER 依法保留所有权利。
复制图纸时请注明出处。

# GN 183

## C型垫圈

**规格**

钢制

- 表面硬化
- 发黑处理

**信息**

GN 183 C形垫圈在安装时无需从螺杆上卸下螺母。
尺寸上等同于DIN 6372 C型垫圈

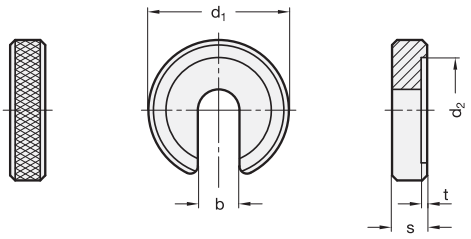


**GN 183**

| 型号 | d1 | b | d2 | s | t | 用于螺栓 | ⚖ |
|---|---|---|---|---|---|---|---|
| GN 183-22-6,2 | 22 | 6.2 | 16 | 6 | 0.8 | M 6 | 13 |
| GN 183-28-8,3 | 28 | 8.3 | 21 | 7 | 1 | M 8 | 23 |
| GN 183-34-10,4 | 34 | 10.4 | 25 | 8 | 1.2 | M 10 | 38 |
| GN 183-40-12,5 | 40 | 12.5 | 30 | 9 | 1.8 | M 12 | 57 |
| GN 183-56-16,5 | 56 | 16.5 | 37 | 12 | 1.8 | M 16 | 161 |

# DIN 6371

## 附属C形垫圈

**规格**

钢制

- 回火
- 发黑处理

DIN 923 平头带肩螺钉
发黑处理

**信息**

DIN 6371 型C形锁紧垫圈将螺钉或螺母的夹紧力传递到工件。此类垫圈可在螺钉松开后摆离夹紧点。垫圈采用铰接，以防止其错位。
DIN 923 平头带肩螺钉

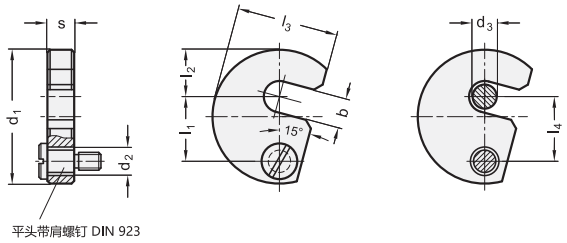


**DIN 6371**

| 型号 | d1 | b | d2 | d3 | l1 | l2 | l3 | l4 | s -0.5 | 螺钉 DIN 923 | ⚖ |
|---|---|---|---|---|---|---|---|---|---|---|---|
| DIN 6371-38-7,5 | 38 | 7.5 | 9 | 6 | 19.6 | 11 | 29 | 19 | 9.8 | M 6 x 10 | 64 |
| DIN 6371-43-9,5 | 43 | 9.5 | 9 | 8 | 21.6 | 14 | 32.5 | 21 | 9.8 | M 6 x 10 | 80 |
| DIN 6371-48-11,5 | 48 | 11.5 | 9 | 10 | 23.6 | 17 | 36.5 | 23 | 9.8 | M 6 x 10 | 99 |
| DIN 6371-61-13,5 | 61 | 13.5 | 11 | 12 | 29.6 | 22 | 45 | 29 | 11.8 | M 8 x 12 | 189 |
| DIN 6371-68-17,5 | 68 | 17.5 | 11 | 16 | 33.6 | 25 | 50 | 33 | 11.8 | M 8 x 12 | 226 |
| DIN 6371-74-21,5 | 74 | 21.5 | 11 | 20 | 36.6 | 28 | 55 | 36 | 11.8 | M 8 x 12 | 262 |
| DIN 6371-82-25,5 | 82 | 25.5 | 11 | 24 | 40.6 | 32 | 62 | 40 | 15.8 | M 8 x 16 | 423 |
| DIN 6371-97-32 | 97 | 32 | 11 | 30 | 49 | 39 | 73 | 48 | 15.8 | M 8 x 16 | 560 |



ELESA 和 GANTER 依法保留所有权利。
复制图纸时请注明出处。

# GN 184

## 埋头垫圈

**规格**

钢制

- 车削
- 发黑处理

**信息**

GN 184 埋头垫圈由DIN ISO 2009 或 DIN 7991 埋头螺钉固定在轴头表面，形成一个外观简洁的端帽。
典型应用场合为挡住轮毂通过键与轴连接的手轮。

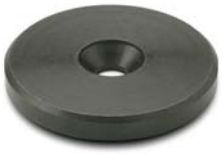

应用示例：
带键槽手轮的
轴头固定

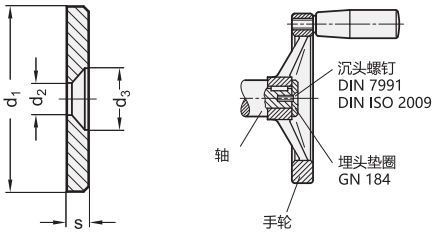


# GN 184.5

## 不锈钢埋头垫圈

**规格**

AISI 303 不锈钢

- 车削
- 亚光喷砂饰面

**信息**

GN 184.5 不锈钢埋头垫圈由DIN ISO 2009 或 DIN 7991 埋头螺钉固定在轴头表面，形成一个外观简洁的端帽。
典型应用场合为挡住轮毂通过键与轴连接的手轮。

**技术信息**

- 不锈钢特性 (参见页 A26)

应用示例：
带键槽手轮的
轴头固定

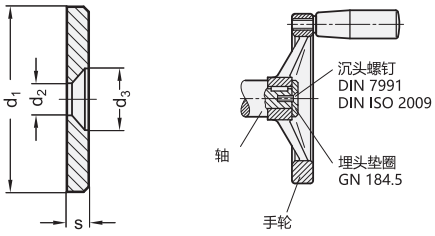


**GN 184**

| 型号 | d1 | d2 | d3 | s | 用沉头螺钉 DIN 7991 DIN ISO 2009 | ⚖ |
|---|---|---|---|---|---|---|
| GN 184-16 | 16 | 4.3 | 8 | 3 | M 4 | 4 |
| GN 184-20 | 20 | 4.3 | 8 | 3 | M 4 | 6 |
| GN 184-22 | 22 | 5.3 | 10 | 3.5 | M 5 | 9 |
| GN 184-25 | 25 | 5.3 | 10 | 3.5 | M 5 | 12 |
| GN 184-28 | 28 | 5.3 | 10 | 3.5 | M 5 | 15 |
| GN 184-32 | 32 | 6.4 | 12 | 4 | M 6 | 22 |
| GN 184-36 | 36 | 6.4 | 12 | 4 | M 6 | 26 |
| GN 184-40 | 40 | 6.4 | 12 | 5 | M 6 | 46 |
| GN 184-45 | 45 | 6.4 | 12 | 6 | M 6 | 71 |
| GN 184-52 | 52 | 6.4 | 12 | 6 | M 6 | 92 |

**GN 184.5** 不锈钢

| 型号 | d1 | d2 | d3 | s | 用沉头螺钉 DIN 7991 DIN ISO 2009 | ⚖ |
|---|---|---|---|---|---|---|
| GN 184.5-16 | 16 | 4.3 | 8 | 3 | M 4 | 4 |
| GN 184.5-20 | 20 | 4.3 | 8 | 3 | M 4 | 6 |
| GN 184.5-22 | 22 | 5.3 | 10 | 3.5 | M 5 | 9 |
| GN 184.5-25 | 25 | 5.3 | 10 | 3.5 | M 5 | 12 |
| GN 184.5-28 | 28 | 5.3 | 10 | 3.5 | M 5 | 15 |
| GN 184.5-32 | 32 | 6.4 | 12 | 4 | M 6 | 17 |
| GN 184.5-36 | 36 | 6.4 | 12 | 4 | M 6 | 32 |
| GN 184.5-40 | 40 | 6.4 | 12 | 5 | M 6 | 46 |
| GN 184.5-45 | 45 | 6.4 | 12 | 6 | M 6 | 70 |
| GN 184.5-52 | 52 | 6.4 | 12 | 6 | M 6 | 94 |



ELESA 和 GANTER 依法保留所有权利。
复制图纸时请注明出处。

# GN 185

## 不锈钢斜面盘

**规格**

AISI 303 不锈钢 **NI**
- 亚光喷砂饰面

塑料盘 (聚酰胺 PA)
白色

**信息**

当对产品外观有美学要求时，GN185型罩盖可用来遮盖螺钉接头。
供货时以标准品形式提供的塑料盘，仅为避免损伤，以改善表面状况。

**技术信息**

- 不锈钢特性 (参见页 A26)
- 塑料特性 (参见页 A2)

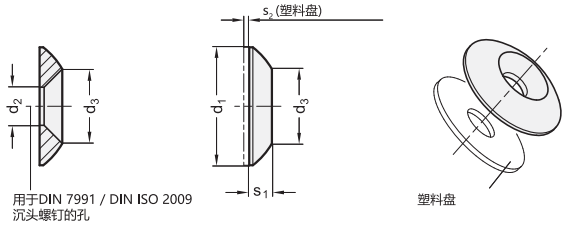


**GN 185** 不锈钢

| 型号 | d1 | d2 | d3 | s1 | s2 | 用沉头螺钉 DIN 7991 DIN ISO 2009 | ⚖ |
|---|---|---|---|---|---|---|---|
| GN 185-18-NI | 18 | 4.3 | 8.5 | 3 | 0.8 | M 4 | 3 |
| GN 185-20-NI | 20 | 5.3 | 10.5 | 3.5 | 1 | M 5 | 5 |
| GN 185-22-NI | 22 | 6.4 | 12.6 | 4 | 1 | M 6 | 7 |
| GN 185-26-NI | 26 | 8.4 | 16.8 | 5 | 1 | M 8 | 11 |

# DIN 6340

## 垫圈

**规格**

热处理钢
- 回火硬度 (350 + 80) HV 30
- 磷酸处理
- 毛坯未打磨

**信息**

DIN 6340 垫圈主要用于细长孔。

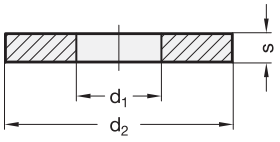


**DIN 6340**

| 型号 | d1 | d2 | s | 用于螺栓 | ⚖ |
|---|---|---|---|---|---|
| DIN 6340-6,4 | 6.4 | 17 | 3 | M 6 | 5 |
| DIN 6340-8,4 | 8.4 | 23 | 4 | M 8 | 10 |
| DIN 6340-10,5 | 10.5 | 28 | 4 | M 10 | 15 |
| DIN 6340-13 | 13 | 35 | 5 | M 12 | 30 |
| DIN 6340-15 | 15 | 40 | 5 | M 14 | 42 |
| DIN 6340-17 | 17 | 45 | 6 | M 16 | 50 |
| DIN 6340-21 | 21 | 50 | 6 | M 20 | 60 |
| DIN 6340-25 | 25 | 60 | 8 | M 24 | 128 |
| DIN 6340-31 | 31 | 68 | 10 | M 30 | 205 |



ELESA 和 GANTER 依法保留所有权利。
复制图纸时请注明出处。

# GN 338

## 带盖帽的底盘(支脚组件)

**规格**

**类型**

- **KS**型: 带盖帽, 可滑动
- **KR**型: 带盖帽, 不可滑动

钢制
镀锌, 蓝钝处理

盖帽:

盖帽, 可滑动 **KS**
聚甲醛 (POM)
白色 (本色) RAL 9001

盖帽, 不可滑动 **KR**
弹性体 (TPE)
78 shore A, 黑色

**信息**
GN 338 带盖帽圆盘适于用作机器的滑动或非滑动支脚底盘。
将螺丝刀插入边缘缝隙, 可拆下罩盖。

**可按需提供**
- 其它颜色的盖帽 (标准白色, 本色)

**技术信息**
- 塑料特性 - 聚甲醛 (POM) (参见页 A2)
- 塑料特性 - 弹性(TPE) (参见页 A2)

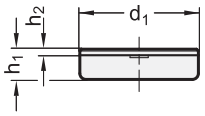


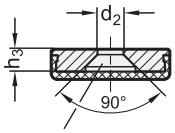


用于
DIN 7991 沉头螺钉/
DIN ISO 2009 金属板螺钉
木工螺钉的孔

应用示例

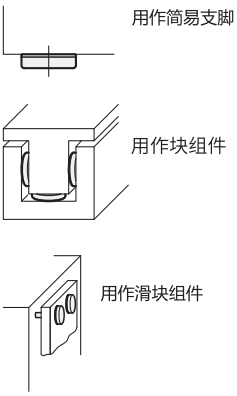


**GN 338**

| 型号 | d1 | d2 | h1 | h2 | h3 | ⚖ |
|---|---|---|---|---|---|---|
| GN 338-16-KS | 16 | 3.2 | 5 | 1 | 3.7 | 5 |
| GN 338-20-KS | 20 | 4.3 | 5 | 1 | 3.7 | 10 |
| GN 338-25-KS | 25 | 4.3 | 5.7 | 1 | 4 | 13 |
| GN 338-32-KS | 32 | 5.3 | 6.7 | 1 | 5 | 28 |
| GN 338-16-KR | 16 | 3.2 | 5 | 1 | 3.7 | 10 |
| GN 338-20-KR | 20 | 4.3 | 5 | 1 | 3.7 | 7 |
| GN 338-25-KR | 25 | 4.3 | 5.7 | 1 | 4 | 1 |
| GN 338-32-KR | 32 | 5.3 | 6.7 | 1 | 5 | 24 |



ELESA 和 GANTER 依法保留所有权利。
复制图纸时请注明出处。

# GN 6342

## 垫圈

**钢/不锈钢，带轴向摩擦轴承**

### 规格

**钢制款式**
钢制 **ST**
发黑处理

**不锈钢款式**
不锈钢 **NI**
AISI 303

滑动台

- 塑料(聚酰胺 46)
- 玻璃纤维加固
- 耐受温度达 120 °C
- 略微上油(PTFE-安装用油脂)

### 信息

用于连接夹紧螺钉，例如：旋钮螺钉，带GN 6342轴向摩擦轴承的垫圈具有以下优势
- 由于该区域摩擦力较低，夹紧力几乎 **翻倍**
- 固定接触面逐渐地作用于所夹紧元件的表面

### 技术信息

- 不锈钢特性 (参见页 A26)
- 塑料特性 (参见页 A2)

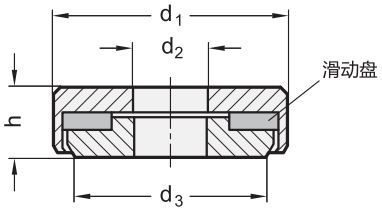


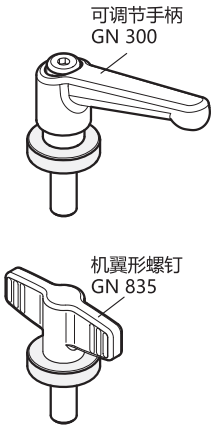


**GN 6342**

| 型号 | d1 | d2 +0.2/+0.4 | d3 | h | 用于螺钉带螺纹 | 静载荷 kN | ⚖ |
|---|---|---|---|---|---|---|---|
| GN 6342-ST-20-6 | 20 | 6 | 16 | 6 | M 6 | 20 | 10 |
| GN 6342-ST-26-8 | 26 | 8 | 22 | 7 | M 8 | 38 | 21 |
| GN 6342-ST-28-10 | 28 | 10 | 24 | 8 | M 10 | 40 | 28 |
| GN 6342-ST-32-12 | 32 | 12 | 28 | 9 | M 12 | 55 | 41 |

**GN 6342-NI** 不锈钢

| 型号 | d1 | d2 +0.2/+0.4 | d3 | h | 用于螺钉带螺纹 | 静载荷 kN | ⚖ |
|---|---|---|---|---|---|---|---|
| GN 6342-NI-20-6 | 20 | 6 | 16 | 6 | M 6 | 20 | 12 |
| GN 6342-NI-26-8 | 26 | 8 | 22 | 7 | M 8 | 38 | 22 |
| GN 6342-NI-28-10 | 28 | 10 | 24 | 8 | M 10 | 40 | 29 |
| GN 6342-NI-32-12 | 32 | 12 | 28 | 9 | M 12 | 55 | 41 |






ELESA 和 GANTER 依法保留所有权利。
复制图纸时请注明出处。

# CMC

## 扭矩放大套环

**高科技聚合体**

**外壳材质**
玻璃纤维加固聚酰胺基(PA)高科技聚合体，黑色，亚光饰面。

**标准型号**
- **CMC**: AISI 52100 钢制止推轴承，镀锌钢制垫圈。
- **CMC-SST**: AISI 440 C 不锈钢止推轴承，AISI 303 不锈钢垫圈。

**特征及应用**
用于配合ERX., ERW., MRX., ERF.紧定手柄，VCT.SOFT紧固旋钮或L.652 T形手柄使用。 CMC扭矩增强套环的止推轴承可起到减少摩擦的作用，在同等扭矩下，使紧固力加倍。

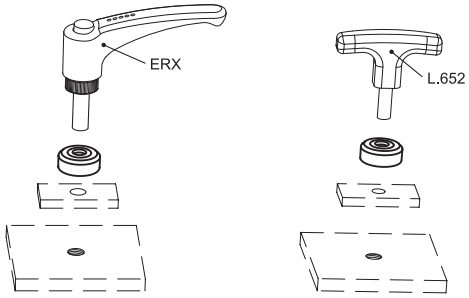


ELESA Original design

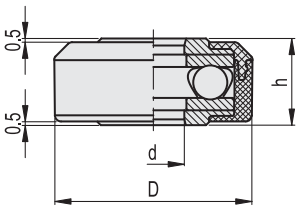


**CMC**

| 代码 | 型号 | D | h | d | ⚖ |
|---|---|---|---|---|---|
| 32401 | CMC.32-8 | 32 | 14 | 8 | 38 |
| 32402 | CMC.32-10 | 32 | 14 | 10 | 37 |
| 32403 | CMC.32-12 | 32 | 14 | 12 | 36 |

**CMC-SST** 不锈钢

| 代码 | 型号 | D | h | d | ⚖ |
|---|---|---|---|---|---|
| 32411 | CMC.32-SST-8 | 32 | 14 | 8 | 38 |
| 32412 | CMC.32-SST-10 | 32 | 14 | 10 | 37 |
| 32413 | CMC.32-SST-12 | 32 | 14 | 12 | 36 |



ELESA 和 GANTER 依法保留所有权利。
复制图纸时请注明出处。

# GN 6343

## 垫圈/水平调整盘

**规格**

不锈钢 **NI**

- AISI 304
- 车削，本色

**信息**

GN 6343 垫圈/水平调整盘主要用于机械工程和夹装构成等需要水平调节的场合。

**可按需提供**

- 其它规格
- 化学发黑处理表面

**技术信息**

- 不锈钢特性 （参见页 A26）

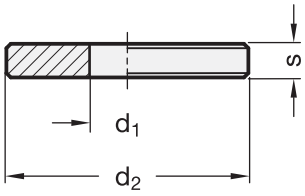


**GN 6343** 不锈钢

| 型号 | d1 +0.1/+0.3 | d2 -0.2 | s ±0.1 | ⚖ |
|---|---|---|---|---|
| GN 6343-NI-4-8-1 | 4 | 8 | 1 | 3 |
| GN 6343-NI-4-8-2 | 4 | 8 | 2 | 6 |
| GN 6343-NI-4-12-1 | 4 | 12 | 1 | 8 |
| GN 6343-NI-4-12-2 | 4 | 12 | 2 | 16 |
| GN 6343-NI-4-12-3 | 4 | 12 | 3 | 2 |
| GN 6343-NI-5-10-1 | 5 | 10 | 1 | 5 |
| GN 6343-NI-5-10-2 | 5 | 10 | 2 | 10 |
| GN 6343-NI-5-10-3 | 5 | 10 | 3 | 1 |
| GN 6343-NI-5-15-2 | 5 | 15 | 2 | 3 |
| GN 6343-NI-5-15-3 | 5 | 15 | 3 | 4 |
| GN 6343-NI-6-12-1 | 6 | 12 | 1 | 7 |
| GN 6343-NI-6-12-2 | 6 | 12 | 2 | 8 |
| GN 6343-NI-6-12-3 | 6 | 12 | 3 | 2 |
| GN 6343-NI-6-20-2 | 6 | 20 | 2 | 5 |
| GN 6343-NI-6-20-3 | 6 | 20 | 3 | 7 |
| GN 6343-NI-6-20-5 | 6 | 20 | 5 | 11 |
| GN 6343-NI-8-16-2 | 8 | 16 | 2 | 2 |
| GN 6343-NI-8-16-3 | 8 | 16 | 3 | 4 |
| GN 6343-NI-8-16-5 | 8 | 16 | 5 | 6 |

**GN 6343** 不锈钢

| 型号 | d1 +0.1/+0.3 | d2 -0.2 | s ±0.1 | ⚖ |
|---|---|---|---|---|
| GN 6343-NI-8-25-2 | 8 | 25 | 2 | 6 |
| GN 6343-NI-8-25-3 | 8 | 25 | 3 | 10 |
| GN 6343-NI-8-25-5 | 8 | 25 | 5 | 17 |
| GN 6343-NI-10-20-2 | 10 | 20 | 2 | 4 |
| GN 6343-NI-10-20-3 | 10 | 20 | 3 | 6 |
| GN 6343-NI-10-20-5 | 10 | 20 | 5 | 10 |
| GN 6343-NI-10-30-3 | 10 | 30 | 3 | 15 |
| GN 6343-NI-10-30-5 | 10 | 30 | 5 | 25 |
| GN 6343-NI-12-20-2 | 12 | 20 | 2 | 3 |
| GN 6343-NI-12-20-3 | 12 | 20 | 3 | 3 |
| GN 6343-NI-12-20-5 | 12 | 20 | 5 | 8 |
| GN 6343-NI-12-30-3 | 12 | 30 | 3 | 14 |
| GN 6343-NI-12-30-5 | 12 | 30 | 5 | 23 |
| GN 6343-NI-16-20-2 | 16 | 20 | 2 | 18 |
| GN 6343-NI-16-20-3 | 16 | 20 | 3 | 27 |
| GN 6343-NI-16-20-5 | 16 | 20 | 5 | 45 |
| GN 6343-NI-16-30-3 | 16 | 30 | 3 | 120 |
| GN 6343-NI-16-30-5 | 16 | 30 | 5 | 20 |





ELESA 和 GANTER 依法保留所有权利。
复制图纸时请注明出处。

# DIN 508

## T形螺母

**钢 / 不锈钢**

### 规格

**钢制款式**
热处理钢

抗拉强度等级 **8**
无表面处理

抗拉强度等级 **10**
发黑处理

**不锈钢款式**
AISI 303 / AISI 316Ti 不锈钢 **NI**

### 信息

在官方标准DIN 508范围之外，另提供额外的尺寸选择 a= 16, 20和24，以及几种不同的螺纹尺寸d。
T型螺母DIN 508可以提供拉伸强度等级8（空白）无螺纹规格。在订购后者时在零件号中省略螺纹的尺寸。

### 技术信息

- 不锈钢特性 (参见页 A26)
- 螺母强度值 (参见页 A20)

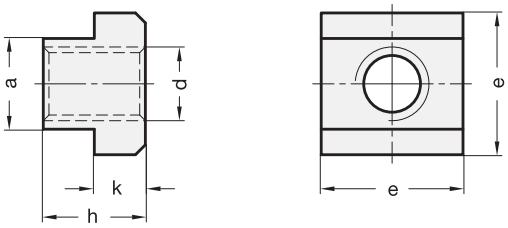


**DIN 508-NI** 不锈钢

| 型号 | a -0.3/-0.5 | d | e -0.5 | h | k -0.5 | DIN 650 T形槽宽度 | ⚖ |
|---|---|---|---|---|---|---|---|
| DIN 508-8-NI | 8 | - | 13 | 10 | 6 | 8 | 10 |
| DIN 508-10-NI | 10 | - | 15 | 12 | 6 | 10 | 15 |
| DIN 508-12-NI | 12 | - | 18 | 14 | 7 | 12 | 26 |
| DIN 508-14-NI | 14 | - | 22 | 16 | 8 | 14 | 46 |
| DIN 508-16-NI | 16 | - | 25 | 18 | 9 | 16 | 66 |
| DIN 508-18-NI | 18 | - | 28 | 20 | 10 | 18 | 95 |
| DIN 508-8-M6-NI | 8 | M 6 | 13 | 10 | 6 | 8 | 9 |
| DIN 508-10-M8-NI | 10 | M 8 | 15 | 12 | 6 | 10 | 12 |
| DIN 508-12-M10-NI | 12 | M 10 | 18 | 14 | 7 | 12 | 20 |
| DIN 508-14-M12-NI | 14 | M 12 | 22 | 16 | 8 | 14 | 34 |
| DIN 508-16-M14-NI | 16 | M 14 | 25 | 18 | 9 | 16 | 49 |
| DIN 508-18-M16-NI | 18 | M 16 | 28 | 20 | 10 | 18 | 69 |

**DIN 508**

| 型号 | a -0.3/-0.5 | d | e | h | k | DIN 650 T形槽宽度 | ⚖ |
|---|---|---|---|---|---|---|---|
| DIN 508-5-8 | 5 | - | 9 -0.5 | 6.5 | 3 -0.3 | 5 | 3 |
| DIN 508-6-8 | 6 | - | 10 -0.5 | 8 | 4 -0.5 | 6 | 4 |
| DIN 508-8-8 | 8 | - | 13 -0.5 | 10 | 6 -0.5 | 8 | 10 |
| DIN 508-10-8 | 10 | - | 15 -0.5 | 12 | 6 -0.5 | 10 | 10 |
| DIN 508-12-8 | 12 | - | 18 -0.5 | 14 | 7 -0.5 | 12 | 26 |
| DIN 508-14-8 | 14 | - | 22 -0.5 | 16 | 8 -0.5 | 14 | 46 |
| DIN 508-16-8 | 16 | - | 25 -0.5 | 18 | 9 -0.5 | 16 | 66 |




ELESA 和 GANTER 依法保留所有权利。
复制图纸时请注明出处。

# DIN 508

## T形螺母



**DIN 508**

| 型号 | a -0.3/-0.5 | d | e | h | k | DIN 650 T形槽宽度 | ⚖ |
|---|---|---|---|---|---|---|---|
| DIN 508-18-8 | 18 | - | 28 -0.5 | 20 | 10 -0.5 | 18 | 90 |
| DIN 508-20-8 | 20 | - | 32 -0.5 | 24 | 12 -0.5 | 20 | 148 |
| DIN 508-22-8 | 22 | - | 35 -0.5 | 28 | 14 -0.5 | 22 | 200 |
| DIN 508-24-8 | 24 | - | 40 -0.5 | 32 | 16 -0.5 | 24 | 258 |
| DIN 508-28-8 | 28 | - | 44 -1 | 36 | 18 -1 | 28 | 420 |
| DIN 508-5-M4-8 | 5 | M 4 | 9 -0.5 | 6.5 | 3 -0.3 | 5 | 2 |
| DIN 508-5-M4-10 | 5 | M 4 | 9 -0.5 | 6.5 | 3 -0.3 | 5 | 2 |
| DIN 508-6-M5-8 | 6 | M 5 | 10 -0.5 | 8 | 4 -0.5 | 6 | 4 |
| DIN 508-6-M5-10 | 6 | M 5 | 10 -0.5 | 8 | 4 -0.5 | 6 | 4 |
| DIN 508-8-M6-8 | 8 | M 6 | 13 -0.5 | 10 | 6 -0.5 | 8 | 8 |
| DIN 508-8-M6-10 | 8 | M 6 | 13 -0.5 | 10 | 6 -0.5 | 8 | 8 |
| DIN 508-10-M6-8 | 10 | M 6 | 15 -0.5 | 12 | 6 -0.5 | 10 | 10 |
| DIN 508-10-M6-10 | 10 | M 6 | 15 -0.5 | 12 | 6 -0.5 | 10 | 10 |
| DIN 508-10-M8-8 | 10 | M 8 | 15 -0.5 | 12 | 6 -0.5 | 10 | 12 |
| DIN 508-10-M8-10 | 10 | M 8 | 15 -0.5 | 12 | 6 -0.5 | 10 | 12 |
| DIN 508-12-M8-8 | 12 | M 8 | 18 -0.5 | 14 | 7 -0.5 | 12 | 23 |
| DIN 508-12-M8-10 | 12 | M 8 | 18 -0.5 | 14 | 7 -0.5 | 12 | 23 |
| DIN 508-12-M10-8 | 12 | M 10 | 18 -0.5 | 14 | 7 -0.5 | 12 | 20 |
| DIN 508-12-M10-10 | 12 | M 10 | 18 -0.5 | 14 | 7 -0.5 | 12 | 20 |
| DIN 508-14-M10-8 | 14 | M 10 | 22 -0.5 | 16 | 8 -0.5 | 14 | 38 |
| DIN 508-14-M10-10 | 14 | M 10 | 22 -0.5 | 16 | 8 -0.5 | 14 | 38 |
| DIN 508-14-M12-8 | 14 | M 12 | 22 -0.5 | 16 | 8 -0.5 | 14 | 34 |
| DIN 508-14-M12-10 | 14 | M 12 | 22 -0.5 | 16 | 8 -0.5 | 14 | 34 |
| DIN 508-16-M10-8 | 16 | M 10 | 25 -0.5 | 18 | 9 -0.5 | 16 | 58 |
| DIN 508-16-M10-10 | 16 | M 10 | 25 -0.5 | 18 | 9 -0.5 | 16 | 58 |
| DIN 508-16-M12-8 | 16 | M 12 | 25 -0.5 | 18 | 9 -0.5 | 16 | 55 |
| DIN 508-16-M12-10 | 16 | M 12 | 25 -0.5 | 18 | 9 -0.5 | 16 | 55 |
| DIN 508-16-M14-8 | 16 | M 14 | 25 -0.5 | 18 | 9 -0.5 | 16 | 51 |
| DIN 508-16-M14-10 | 16 | M 14 | 25 -0.5 | 18 | 9 -0.5 | 16 | 51 |
| DIN 508-18-M12-8 | 18 | M 12 | 28 -0.5 | 20 | 10 -0.5 | 18 | 60 |
| DIN 508-18-M12-10 | 18 | M 12 | 28 -0.5 | 20 | 10 -0.5 | 18 | 60 |
| DIN 508-18-M14-8 | 18 | M 14 | 28 -0.5 | 20 | 10 -0.5 | 18 | 74 |
| DIN 508-18-M14-10 | 18 | M 14 | 28 -0.5 | 20 | 10 -0.5 | 18 | 74 |
| DIN 508-18-M16-8 | 18 | M 16 | 28 -0.5 | 20 | 10 -0.5 | 18 | 62 |
| DIN 508-18-M16-10 | 18 | M 16 | 28 -0.5 | 20 | 10 -0.5 | 18 | 62 |
| DIN 508-20-M12-8 | 20 | M 12 | 32 -0.5 | 24 | 12 -0.5 | 20 | 131 |
| DIN 508-20-M12-10 | 20 | M 12 | 32 -0.5 | 24 | 12 -0.5 | 20 | 131 |
| DIN 508-20-M16-8 | 20 | M 16 | 32 -0.5 | 24 | 12 -0.5 | 20 | 116 |
| DIN 508-20-M16-10 | 20 | M 16 | 32 -0.5 | 24 | 12 -0.5 | 20 | 116 |
| DIN 508-20-M18-8 | 20 | M 18 | 32 -0.5 | 24 | 12 -0.5 | 20 | 110 |
| DIN 508-20-M18-10 | 20 | M 18 | 32 -0.5 | 24 | 12 -0.5 | 20 | 110 |
| DIN 508-22-M16-8 | 22 | M 16 | 35 -0.5 | 28 | 14 -0.5 | 22 | 160 |
| DIN 508-22-M16-10 | 22 | M 16 | 35 -0.5 | 28 | 14 -0.5 | 22 | 160 |
| DIN 508-22-M20-8 | 22 | M 20 | 35 -0.5 | 28 | 14 -0.5 | 22 | 149 |
| DIN 508-22-M20-10 | 22 | M 20 | 35 -0.5 | 28 | 14 -0.5 | 22 | 149 |
| DIN 508-24-M20-8 | 24 | M 20 | 40 -0.5 | 32 | 16 -0.5 | 24 | 236 |
| DIN 508-24-M20-10 | 24 | M 20 | 40 -0.5 | 32 | 16 -0.5 | 24 | 236 |
| DIN 508-24-M22-8 | 24 | M 22 | 40 -0.5 | 32 | 16 -0.5 | 24 | 230 |
| DIN 508-24-M22-10 | 24 | M 22 | 40 -0.5 | 32 | 16 -0.5 | 24 | 230 |
| DIN 508-28-M20-8 | 28 | M 20 | 44 -1 | 36 | 18 -1 | 28 | 347 |
| DIN 508-28-M20-10 | 28 | M 20 | 44 -1 | 36 | 18 -1 | 28 | 347 |
| DIN 508-28-M24-8 | 28 | M 24 | 44 -1 | 36 | 18 -1 | 28 | 314 |
| DIN 508-28-M24-10 | 28 | M 24 | 44 -1 | 36 | 18 -1 | 28 | 314 |



ELESA 和 GANTER 依法保留所有权利。
复制图纸时请注明出处。

# GN 505

## T形螺母

**挤出系统附件**

### 规格

**类型**

- **MB**型: 带增强扭矩
- **OB**型: 不带增强扭矩

钢制
镀锌，蓝钝处理

### 信息

GN 505 T形槽螺母可垂直插入T形槽，类似于菱形 T形螺母。GN 508.1 (参见页 985).
拧紧夹紧螺栓时，通过施加扭矩迫使螺母进入交叉位置，并将其牢牢锚固于T型槽内。
上述操作可通过MB型T形螺母来实现，这种螺母适用于需较大扭矩的过紧装配场合。
仅需逆时针旋转90°，即可拆下带夹紧工件的螺栓及T形螺母。
T形螺母的夹紧面为锯齿状，故可确保镀层可渗入T型槽内，从而可形成良好的电气接触。

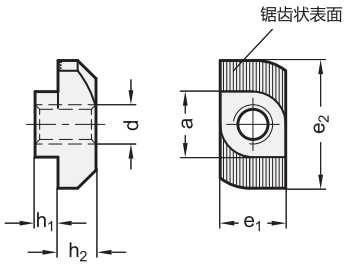


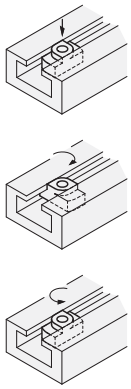

**GN 505**

| 型号 | a -0.1/-0.5 | d | e1 -0.1/-0.5 | e2 ±0.5 | h1 | h2 -0.4 | ⚖ |
|---|---|---|---|---|---|---|---|
| GN 505-8-M4-MB | 8 | M 4 | 8 | 16 | 1.6 -0.4 | 5 | 4 |
| GN 505-8-M5-MB | 8 | M 5 | 8 | 16 | 1.6 -0.4 | 5 | 4 |
| GN 505-8-M6-MB | 8 | M 6 | 8 | 16 | 1.6 -0.4 | 5 | 4 |
| GN 505-10-M4-MB | 10 | M 4 | 10 | 19 | 3.5 -1 | 5.8 | 8 |
| GN 505-10-M5-MB | 10 | M 5 | 10 | 19 | 3.5 -1 | 5.8 | 7 |
| GN 505-10-M6-MB | 10 | M 6 | 10 | 19 | 3.5 -1 | 5.8 | 7 |
| GN 505-10-M8-MB | 10 | M 8 | 10 | 19 | 3.5 -1 | 5.8 | 5 |
| GN 505-8-M4-OB | 8 | M 4 | 8 | 16 | 1.6 -0.4 | 5 | 4 |
| GN 505-8-M5-OB | 8 | M 5 | 8 | 16 | 1.6 -0.4 | 5 | 4 |
| GN 505-8-M6-OB | 8 | M 6 | 8 | 16 | 1.6 -0.4 | 5 | 3 |
| GN 505-10-M4-OB | 10 | M 4 | 10 | 19 | 3.5 -1 | 5.8 | 6 |
| GN 505-10-M5-OB | 10 | M 5 | 10 | 19 | 3.5 -1 | 5.8 | 6 |
| GN 505-10-M6-OB | 10 | M 6 | 10 | 19 | 3.5 -1 | 5.8 | 6 |
| GN 505-10-M8-OB | 10 | M 8 | 10 | 19 | 3.5 -1 | 5.8 | 6 |



ELESA 和 GANTER 依法保留所有权利。
复制图纸时请注明出处。

# GN 505.4

## T形槽螺栓

**铝型材系统配件**

### 规格

钢制
镀锌，蓝钝处理

### 信息

GN 505.4 T型槽螺栓可以垂直插入槽中。固定时，将螺栓头部与槽横向交叉固定。反之，拆卸时将螺栓头部转回插入时的位置，即可取出螺栓。螺栓的夹紧面呈锯齿状，以确保穿透型材的阳极氧化层，达到良好的电气接触效果。

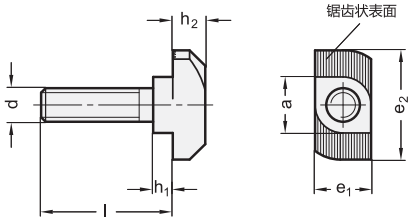


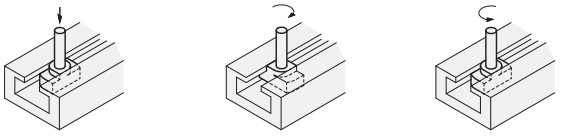

**GN 505.4**

| 型号 | a -0.1/-0.6 | d | l | h1 | h2 | e1 | e2 | ⚖ |
|---|---|---|---|---|---|---|---|---|
| GN 505.4-8-M6-20-1,6 | 8 | M 6 | 20 | 1.6 -0.6 | 5 ±1.0 | 7.9 -0.5 | 16 +0.5/-1.0 | 7 |
| GN 505.4-8-M6-25-1,6 | 8 | M 6 | 25 | 1.6 -0.6 | 5 ±1.0 | 7.9 -0.5 | 16 +0.5/-1.0 | 8 |
| GN 505.4-8-M6-30-1,6 | 8 | M 6 | 30 | 1.6 -0.6 | 5 ±1.0 | 7.9 -0.5 | 16 +0.5/-1.0 | 9 |
| GN 505.4-8-M6-40-1,6 | 8 | M 6 | 40 | 1.6 -0.6 | 5 ±1.0 | 7.9 -0.5 | 16 +0.5/-1.0 | 10 |
| GN 505.4-8-M6-60-1,6 | 8 | M 6 | 60 | 1.6 -0.6 | 5 ±1.0 | 7.9 -0.5 | 16 +0.5/-1.0 | 15 |
| GN 505.4-8-M6-20-3,5 | 8 | M 6 | 20 | 3.5 -1.0 | 5 ±1.0 | 7.9 -0.5 | 16 +0.5/-1.0 | 8 |
| GN 505.4-8-M6-25-3,5 | 8 | M 6 | 25 | 3.5 -1.0 | 5 ±1.0 | 7.9 -0.5 | 16 +0.5/-1.0 | 9 |
| GN 505.4-8-M6-30-3,5 | 8 | M 6 | 30 | 3.5 -1.0 | 5 ±1.0 | 7.9 -0.5 | 16 +0.5/-1.0 | 6 |
| GN 505.4-8-M6-40-3,5 | 8 | M 6 | 40 | 3.5 -1.0 | 5 ±1.0 | 7.9 -0.5 | 16 +0.5/-1.0 | 11 |
| GN 505.4-8-M6-60-3,5 | 8 | M 6 | 60 | 3.5 -1.0 | 5 ±1.0 | 7.9 -0.5 | 16 +0.5/-1.0 | 14 |
| GN 505.4-8-M8-20-1,6 | 8 | M 8 | 20 | 1.6 -0.6 | 5 ±1.0 | 7.9 -0.5 | 16 +0.5/-1.0 | 10 |
| GN 505.4-8-M8-25-1,6 | 8 | M 8 | 25 | 1.6 -0.6 | 5 ±1.0 | 7.9 -0.5 | 16 +0.5/-1.0 | 11 |
| GN 505.4-8-M8-30-1,6 | 8 | M 8 | 30 | 1.6 -0.6 | 5 ±1.0 | 7.9 -0.5 | 16 +0.5/-1.0 | 13 |
| GN 505.4-8-M8-20-3,5 | 8 | M 8 | 20 | 3.5 -1.0 | 5 ±1.0 | 7.9 -0.5 | 16 +0.5/-1.0 | 10 |
| GN 505.4-8-M8-25-3,5 | 8 | M 8 | 25 | 3.5 -1.0 | 5 ±1.0 | 7.9 -0.5 | 16 +0.5/-1.0 | 11 |
| GN 505.4-8-M8-30-3,5 | 8 | M 8 | 30 | 3.5 -1.0 | 5 ±1.0 | 7.9 -0.5 | 16 +0.5/-1.0 | 13 |
| GN 505.4-10-M6-20-1,6 | 10 | M 6 | 20 | 1.6 -0.6 | 6.5 -1.5 | 10 0/-2.5 | 19 +0.5/-2.0 | 10 |
| GN 505.4-10-M6-25-1,6 | 10 | M 6 | 25 | 1.6 -0.6 | 6.5 -1.5 | 10 0/-2.5 | 19 +0.5/-2.0 | 10 |
| GN 505.4-10-M6-30-1,6 | 10 | M 6 | 30 | 1.6 -0.6 | 6.5 -1.5 | 10 0/-2.5 | 19 +0.5/-2.0 | 12 |
| GN 505.4-10-M6-40-1,6 | 10 | M 6 | 40 | 1.6 -0.6 | 6.5 -1.5 | 10 0/-2.5 | 19 +0.5/-2.0 | 14 |
| GN 505.4-10-M6-60-1,6 | 10 | M 6 | 60 | 1.6 -0.6 | 6.5 -1.5 | 10 0/-2.5 | 19 +0.5/-2.0 | 16 |
| GN 505.4-10-M6-20-3,5 | 10 | M 6 | 20 | 3.5 -1.0 | 6.5 -1.5 | 10 0/-2.5 | 19 +0.5/-2.0 | 11 |
| GN 505.4-10-M6-25-3,5 | 10 | M 6 | 25 | 3.5 -1.0 | 6.5 -1.5 | 10 0/-2.5 | 19 +0.5/-2.0 | 12 |
| GN 505.4-10-M6-30-3,5 | 10 | M 6 | 30 | 3.5 -1.0 | 6.5 -1.5 | 10 0/-2.5 | 19 +0.5/-2.0 | 12 |
| GN 505.4-10-M6-40-3,5 | 10 | M 6 | 40 | 3.5 -1.0 | 6.5 -1.5 | 10 0/-2.5 | 19 +0.5/-2.0 | 14 |
| GN 505.4-10-M6-60-3,5 | 10 | M 6 | 60 | 3.5 -1.0 | 6.5 -1.5 | 10 0/-2.5 | 19 +0.5/-2.0 | 18 |
| GN 505.4-10-M8-20-1,6 | 10 | M 8 | 20 | 1.6 -0.6 | 6.5 -1.5 | 10 0/-2.5 | 19 +0.5/-2.0 | 11 |
| GN 505.4-10-M8-25-1,6 | 10 | M 8 | 25 | 1.6 -0.6 | 6.5 -1.5 | 10 0/-2.5 | 19 +0.5/-2.0 | 13 |
| GN 505.4-10-M8-30-1,6 | 10 | M 8 | 30 | 1.6 -0.6 | 6.5 -1.5 | 10 0/-2.5 | 19 +0.5/-2.0 | 15 |
| GN 505.4-10-M8-40-1,6 | 10 | M 8 | 40 | 1.6 -0.6 | 6.5 -1.5 | 10 0/-2.5 | 19 +0.5/-2.0 | 15 |
| GN 505.4-10-M8-60-1,6 | 10 | M 8 | 60 | 1.6 -0.6 | 6.5 -1.5 | 10 0/-2.5 | 19 +0.5/-2.0 | 15 |
| GN 505.4-10-M8-20-3,5 | 10 | M 8 | 20 | 3.5 -1.0 | 6.5 -1.5 | 10 0/-2.5 | 19 +0.5/-2.0 | 13 |
| GN 505.4-10-M8-25-3,5 | 10 | M 8 | 25 | 3.5 -1.0 | 6.5 -1.5 | 10 0/-2.5 | 19 +0.5/-2.0 | 15 |
| GN 505.4-10-M8-30-3,5 | 10 | M 8 | 30 | 3.5 -1.0 | 6.5 -1.5 | 10 0/-2.5 | 19 +0.5/-2.0 | 16 |
| GN 505.4-10-M8-40-3,5 | 10 | M 8 | 40 | 3.5 -1.0 | 6.5 -1.5 | 10 0/-2.5 | 19 +0.5/-2.0 | 19 |
| GN 505.4-10-M8-60-3,5 | 10 | M 8 | 60 | 3.5 -1.0 | 6.5 -1.5 | 10 0/-2.5 | 19 +0.5/-2.0 | 26 |






ELESA 和 GANTER 依法保留所有权利。
复制图纸时请注明出处。

# GN 505.5

## 不锈钢T形槽螺栓

**铝型材系统配件**

### 规格

AISI 304 不锈钢

### 信息

GN 505.5 T型槽螺栓可以垂直插入槽中。固定时，将螺栓头部与槽横向交叉固定。反之，拆卸时将螺栓头部转回插入时的位置，即可取出螺栓。螺栓的夹紧面呈锯齿状，以确保穿透型材的阳极氧化层，达到良好的电气接触效果。

### 技术信息

- 不锈钢特性 (参见页 A26)

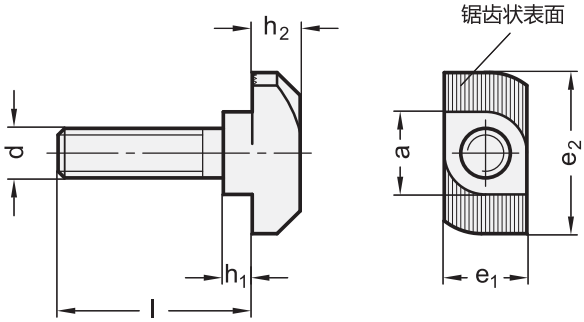


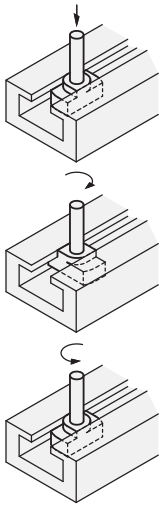

**GN 505.5** 不锈钢

| 型号 | a -0.1/-0.6 | d | l | h1 | h2 | e1 | e2 | ⚖ |
|---|---|---|---|---|---|---|---|---|
| GN 505.5-8-M6-20-1.6 | 8 | M 6 | 20 | 1.6 -0.6 | 5 ±1.0 | 7.9 -0.5 | 16 +0.5/-1.0 | 5 |
| GN 505.5-8-M6-25-1.6 | 8 | M 6 | 25 | 1.6 -0.6 | 5 ±1.0 | 7.9 -0.5 | 16 +0.5/-1.0 | 8 |
| GN 505.5-8-M6-30-1.6 | 8 | M 6 | 30 | 1.6 -0.6 | 5 ±1.0 | 7.9 -0.5 | 16 +0.5/-1.0 | 10 |
| GN 505.5-8-M6-40-1.6 | 8 | M 6 | 40 | 1.6 -0.6 | 5 ±1.0 | 7.9 -0.5 | 16 +0.5/-1.0 | 10 |
| GN 505.5-8-M6-60-1.6 | 8 | M 6 | 60 | 1.6 -0.6 | 5 ±1.0 | 7.9 -0.5 | 16 +0.5/-1.0 | 15 |
| GN 505.5-10-M6-20-3.5 | 10 | M 6 | 20 | 3.5 -1.0 | 6.5 -1.5 | 10 0/-2.5 | 19 +0.5/-2.0 | 10 |
| GN 505.5-10-M6-25-3.5 | 10 | M 6 | 25 | 3.5 -1.0 | 6.5 -1.5 | 10 0/-2.5 | 19 +0.5/-2.0 | 10 |
| GN 505.5-10-M6-30-3.5 | 10 | M 6 | 30 | 3.5 -1.0 | 6.5 -1.5 | 10 0/-2.5 | 19 +0.5/-2.0 | 15 |
| GN 505.5-10-M6-40-3.5 | 10 | M 6 | 40 | 3.5 -1.0 | 6.5 -1.5 | 10 0/-2.5 | 19 +0.5/-2.0 | 17 |
| GN 505.5-10-M6-60-3.5 | 10 | M 6 | 60 | 3.5 -1.0 | 6.5 -1.5 | 10 0/-2.5 | 19 +0.5/-2.0 | 18 |
| GN 505.5-10-M8-20-3.5 | 10 | M 8 | 20 | 3.5 -1.0 | 6.5 -1.5 | 10 0/-2.5 | 19 +0.5/-2.0 | 10 |
| GN 505.5-10-M8-25-3.5 | 10 | M 8 | 25 | 3.5 -1.0 | 6.5 -1.5 | 10 0/-2.5 | 19 +0.5/-2.0 | 15 |




ELESA 和 GANTER 依法保留所有权利。
复制图纸时请注明出处。

# GN 506

## T形螺母

**用于挤压成型系统的附件，带导向台**

### 规格

钢制
镀锌，蓝钝处理

滚珠
不锈钢

弹簧
不锈钢

### 信息

GN 506 T型螺母可旋转到指定位置，例如，可从任意一点插入槽内。
导向台可定位在与槽平等的中间位置，其外形使其易于滑动，并可在安装时防止由拧紧导致的扭转。
弹簧元件（滚珠/压力弹簧）可以防止螺母在槽内意外滑动，特别适用于型材槽轨被垂直安放的场合。

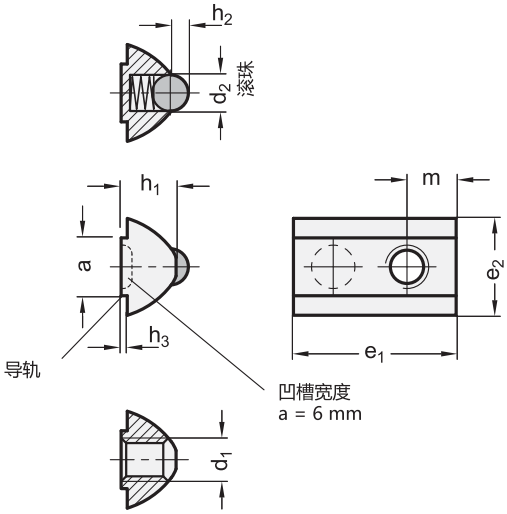


**T型螺母摆动插入**

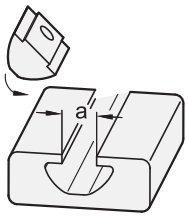


**GN 506**

| 型号 | a | d1 | d2 | e1 | e2 | h1 | h2 | h3 | m | 用于槽宽a | ⚖ |
|---|---|---|---|---|---|---|---|---|---|---|---|
| GN 506-5-M3 | 5 | M 3 | 3 | 12 | 7.7 | 4.5 | 0.7 | 0.6 | 4 | 5 | 2 |
| GN 506-5-M4 | 5 | M 4 | 3 | 12 | 7.7 | 4.5 | 0.7 | 0.6 | 4 | 5 | 2 |
| GN 506-5-M5 | 5 | M 5 | 3 | 12 | 7.7 | 4.5 | 0.7 | 0.6 | 4 | 5 | 2 |
| GN 506-6-M3 | 6 | M 3 | 3.5 | 17 | 10.5 | 6.8 | 0.5 | 0.8 | 5 | 6 | 6 |
| GN 506-6-M4 | 6 | M 4 | 3.5 | 17 | 10.5 | 6.8 | 0.5 | 0.8 | 5 | 6 | 5 |
| GN 506-6-M5 | 6 | M 5 | 3.5 | 17 | 10.5 | 6.8 | 0.5 | 0.8 | 5 | 6 | 5 |
| GN 506-6-M6 | 6 | M 6 | 3.5 | 17 | 10.5 | 6.8 | 0.5 | 0.8 | 5 | 6 | 5 |
| GN 506-8-M4 | 8 | M 4 | 5 | 22 | 13.4 | 7.6 | 1.7 | 0.85 | 6.8 | 8 | 11 |
| GN 506-8-M5 | 8 | M 5 | 5 | 22 | 13.4 | 7.6 | 1.7 | 0.85 | 6.8 | 8 | 10 |
| GN 506-8-M6 | 8 | M 6 | 5 | 22 | 13.4 | 7.6 | 1.7 | 0.85 | 6.8 | 8 | 10 |
| GN 506-8-M8 | 8 | M 8 | 5 | 22 | 13.4 | 7.6 | 1.7 | 0.85 | 6.8 | 8 | 9 |



ELESA 和 GANTER 依法保留所有权利。
复制图纸时请注明出处。

# GN 506.1

## T形螺母

**钢制/不锈钢，挤压式型材系统的附件，不带导向阶**

### 规格

**钢制款式**

钢制
镀锌，蓝钝处理

不锈钢款式
不锈钢 **NI**

滚珠
不锈钢

弹簧
不锈钢

### 信息

GN 506.1型无导向台的T形螺母可转动到位，即可将其插入延槽的任何位置。
受簧压的滚珠可防止螺母在槽内出现不必要的移动，特别适用于装在垂直位置的基座上的T形槽。
例如，GN 506.1型T形螺母可用于将铰链固定安装在市场有售的挤压成型的轨道上。

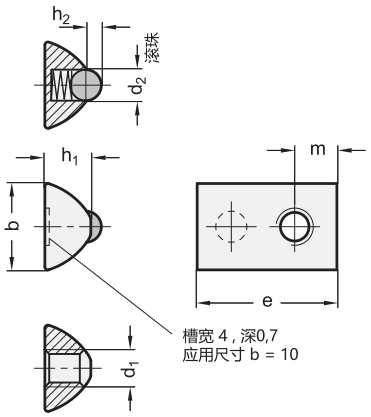


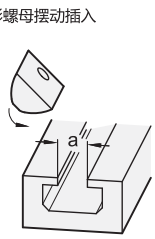


**GN 506.1**

| 型号 | b | d1 | d2 | e +0.5 | h1 | h2 | m | 用于槽宽a | ⚖ |
|---|---|---|---|---|---|---|---|---|---|
| GN 506.1-8-M3 | 8 -0.1 | M 3 | 3 | 12 | 4.25 | 0.7 | 4 | 5 | 2 |
| GN 506.1-8-M4 | 8 -0.1 | M 4 | 3 | 12 | 4.25 | 0.7 | 4 | 5 | 2 |
| GN 506.1-8-M5 | 8 -0.1 | M 5 | 3 | 12 | 4.25 | 0.7 | 4 | 5 | 2 |
| GN 506.1-10-M3 | 10 +0.3 | M 3 | 4 | 17.5 | 6.25 | 1.15 | 5 | 6 | 5 |
| GN 506.1-10-M4 | 10 +0.3 | M 4 | 4 | 17.5 | 6.25 | 1.15 | 5 | 6 | 5 |
| GN 506.1-10-M5 | 10 +0.3 | M 5 | 4 | 17.5 | 6.25 | 1.15 | 5 | 6 | 5 |
| GN 506.1-10-M6 | 10 +0.3 | M 6 | 4 | 17.5 | 6.25 | 1.15 | 5 | 6 | 4 |
| GN 506.1-14-M4 | 14 -0.2 | M 4 | 5 | 22.5 | 7.4 | 1.7 | 6.8 | 8 | 11 |
| GN 506.1-14-M5 | 14 -0.2 | M 5 | 5 | 22.5 | 7.4 | 1.7 | 6.8 | 8 | 11 |
| GN 506.1-14-M6 | 14 -0.2 | M 6 | 5 | 22.5 | 7.4 | 1.7 | 6.8 | 8 | 10 |
| GN 506.1-14-M8 | 14 -0.2 | M 8 | 5 | 22.5 | 7.4 | 1.7 | 6.8 | 8 | 9 |

**GN 506.1-NI** 不锈钢

| 型号 | b | d1 | d2 | e +0.5 | h1 | h2 | m | 用于槽宽a | ⚖ |
|---|---|---|---|---|---|---|---|---|---|
| GN 506.1-14-M4-NI | 14 -0.2 | M 4 | 5 | 22.5 | 7.4 | 1.7 | 6.8 | 8 | 11 |
| GN 506.1-14-M5-NI | 14 -0.2 | M 5 | 5 | 22.5 | 7.4 | 1.7 | 6.8 | 8 | 11 |
| GN 506.1-14-M6-NI | 14 -0.2 | M 6 | 5 | 22.5 | 7.4 | 1.7 | 6.8 | 8 | 10 |
| GN 506.1-14-M8-NI | 14 -0.2 | M 8 | 5 | 22.5 | 7.4 | 1.7 | 6.8 | 8 | 9 |




ELESA 和 GANTER 依法保留所有权利。
复制图纸时请注明出处。

# GN 506.2

## T形螺母

**用于挤压成型系统的附件，带弹簧钢片**

### 规格

钢制
镀锌，蓝钝处理

弹簧钢片
AISI 301 不锈钢
- 点焊

### 信息

GN 506.2 T形螺母T型螺母可旋转到指定位置，例如，可从任意一点插入槽内。
弹簧垫圈可以防止螺母在槽内不必要的移动，特别适用于型材槽轨被垂直安放的场合。该设计最显著的特征在于可以连接高度不同的槽。
例如，GN 506.2 T形螺母可用于将铰链固定在市售的挤压型材槽轨上。

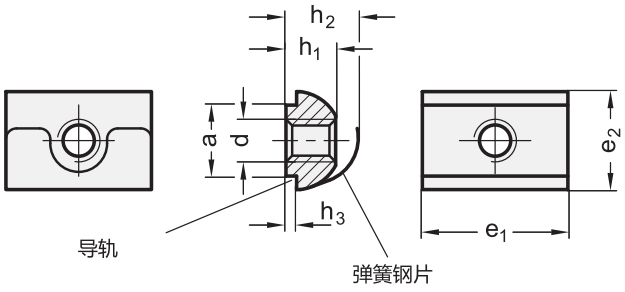


T型螺母摆动插入

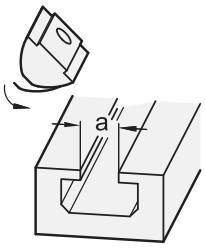


**GN 506.2**

| 型号 | a | d | e1 | e2 | h1 | h2 | h3 -0.1 | 用于槽宽a | ⚖ |
|---|---|---|---|---|---|---|---|---|---|
| GN 506.2-8-M4 | 8 +0.1/-0.1 | M 4 | 16 | 11.5 | 5.8 | 8.5 | 1 | 8 | 6 |
| GN 506.2-8-M5 | 8 +0.1/-0.1 | M 5 | 16 | 11.5 | 5.8 | 8.5 | 1 | 8 | 6 |
| GN 506.2-8-M6 | 8 +0.1/-0.1 | M 6 | 16 | 11.5 | 5.8 | 8.5 | 1 | 8 | 6 |
| GN 506.2-8-M8 | 8 +0.1/-0.1 | M 8 | 16 | 11.5 | 5.8 | 8.5 | 1 | 8 | 5 |
| GN 506.2-10-M5 | 10 -0.1/-0.3 | M 5 | 20.5 | 13.8 | 5.2 | 10.2 | 1.5 | 10 | 8 |
| GN 506.2-10-M6 | 10 -0.1/-0.3 | M 6 | 20.5 | 13.8 | 5.2 | 10.2 | 1.5 | 10 | 8 |
| GN 506.2-10-M8 | 10 -0.1/-0.3 | M 8 | 20.5 | 13.8 | 5.2 | 10.2 | 1.5 | 10 | 7 |



ELESA 和 GANTER 依法保留所有权利。
复制图纸时请注明出处。

# GN 507

## T形螺母

**铝型材系统配件**

### 规格

钢制
镀锌，蓝钝处理

### 信息

GN 507 型T形螺母专门设计用于压铝轨道上。
可从T形槽的任一端插入。

T形螺母滑入

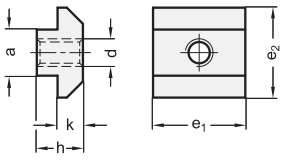


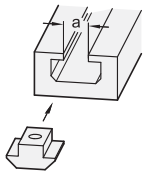


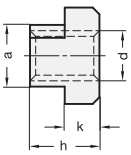


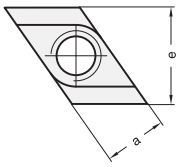


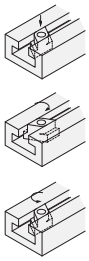

**GN 507**

| 型号 | a -0.1/-0.3 | d | e1 | e2 | h | k +0.1 | ⚖ |
|---|---|---|---|---|---|---|---|
| GN 507-8-M4 | 8 | M 4 | 16 | 16 | 6 | 4.2 | 13 |
| GN 507-8-M5 | 8 | M 5 | 16 | 16 | 6 | 4.2 | 9 |
| GN 507-8-M6 | 8 | M 6 | 16 | 16 | 6 | 4.2 | 8 |
| GN 507-8-M8 | 8 | M 8 | 16 | 16 | 6 | 4.2 | 7 |
| GN 507-10-M4 | 10 | M 4 | 20 | 19.5 | 10.5 | 5.5 | 19 |
| GN 507-10-M5 | 10 | M 5 | 20 | 19.5 | 10.5 | 5.5 | 18 |
| GN 507-10-M6 | 10 | M 6 | 20 | 19.5 | 10.5 | 5.5 | 15 |
| GN 507-10-M8 | 10 | M 8 | 20 | 19.5 | 10.5 | 5.5 | 13 |

# GN 508.1

## 菱形T形槽螺母

### 规格

热处理钢

- 拉伸强度等级10
- 发黑处理

### 信息

GN 508.1 菱形T形槽螺母可垂直插入T形槽。

### 技术信息

- 螺母强度值 (参见页 A20)

**GN 508.1**

| 型号 | a -0.3/-0.5 | d | e -0.5 | h | k -0.5 | DIN 650 T形槽宽度 | ⚖ |
|---|---|---|---|---|---|---|---|
| GN 508.1-8-M6 | 8 | M 6 | 13 | 10 | 6 | 8 | 5 |
| GN 508.1-10-M8 | 10 | M 8 | 15 | 12 | 6 | 10 | 9 |
| GN 508.1-12-M10 | 12 | M 10 | 18 | 14 | 7 | 12 | 13 |
| GN 508.1-14-M12 | 14 | M 12 | 22 | 16 | 8 | 14 | 23 |
| GN 508.1-16-M14 | 16 | M 14 | 25 | 18 | 9 | 16 | 32 |
| GN 508.1-18-M16 | 18 | M 16 | 28 | 20 | 10 | 18 | 44 |
| GN 508.1-22-M20 | 22 | M 20 | 35 | 28 | 14 | 22 | 97 |




ELESA 和 GANTER 依法保留所有权利。
复制图纸时请注明出处。

# DIN 787

## T形槽螺栓

**规格**

热处理钢

- 抗拉强度等级 8.8
- 锻制
- 发黑处理

铣制凹槽平面

**信息**

DIN 787 T型螺母的官方螺钉标准表也列出了以下尺寸:5, 36, 42, 48和54。

**技术信息**

- 螺钉强度值 (参见页 A20)

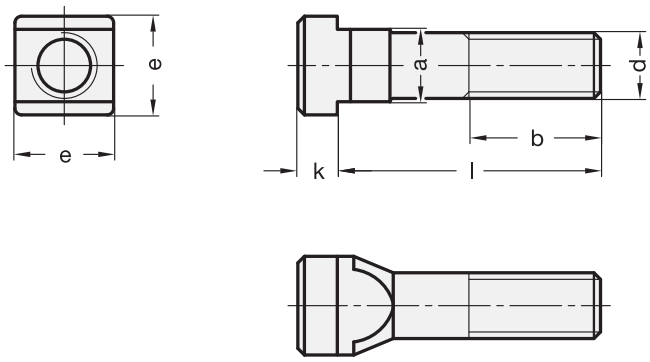


**DIN 787**

| 型号 | a -0.3/-0.5 | d | l-b | e | k | DIN 650 T形槽宽度 | ⚖ |
|---|---|---|---|---|---|---|---|
| DIN 787-6-M6-25 | 6 | M 6 | 25 - 15 | 10 -0.5 | 4 -0.5 | 6 | 8 |
| DIN 787-6-M6-40 | 6 | M 6 | 40 - 28 | 10 -0.5 | 4 -0.5 | 6 | 11 |
| DIN 787-6-M6-63 | 6 | M 6 | 63 - 40 | 10 -0.5 | 4 -0.5 | 6 | 20 |
| DIN 787-8-M8-32 | 8 | M 8 | 32 - 22 | 13 -0.5 | 6 -0.5 | 8 | 17 |
| DIN 787-8-M8-50 | 8 | M 8 | 50 - 35 | 13 -0.5 | 6 -0.5 | 8 | 24 |
| DIN 787-10-M10-40 | 10 | M 10 | 40 - 30 | 15 -0.5 | 6 -0.5 | 10 | 32 |
| DIN 787-10-M10-63 | 10 | M 10 | 63 - 45 | 15 -0.5 | 6 -0.5 | 10 | 50 |
| DIN 787-10-M10-100 | 10 | M 10 | 100 - 60 | 15 -0.5 | 6 -0.5 | 10 | 67 |
| DIN 787-12-M12-50 | 12 | M 12 | 50 - 35 | 18 -0.5 | 7 -0.5 | 12 | 60 |
| DIN 787-12-M12-80 | 12 | M 12 | 80 - 55 | 18 -0.5 | 7 -0.5 | 12 | 87 |
| DIN 787-12-M12-125 | 12 | M 12 | 125 - 75 | 18 -0.5 | 7 -0.5 | 12 | 120 |
| DIN 787-14-M12-50 | 14 | M 12 | 50 - 35 | 22 -0.5 | 8 -0.5 | 14 | 75 |
| DIN 787-14-M12-80 | 14 | M 12 | 80 - 55 | 22 -0.5 | 8 -0.5 | 14 | 90 |
| DIN 787-14-M12-125 | 14 | M 12 | 125 - 75 | 22 -0.5 | 8 -0.5 | 14 | 135 |
| DIN 787-14-M12-200 | 14 | M 12 | 200 - 120 | 22 -0.5 | 8 -0.5 | 14 | 195 |
| DIN 787-18-M16-63 | 18 | M 16 | 63 - 45 | 28 -0.5 | 10 -0.5 | 18 | 160 |
| DIN 787-18-M16-100 | 18 | M 16 | 100 - 63 | 28 -0.5 | 10 -0.5 | 18 | 220 |
| DIN 787-18-M16-160 | 18 | M 16 | 160 - 100 | 28 -0.5 | 10 -0.5 | 18 | 300 |
| DIN 787-18-M16-250 | 18 | M 16 | 250 - 150 | 28 -0.5 | 10 -0.5 | 18 | 410 |
| DIN 787-22-M20-80 | 22 | M 20 | 80 - 55 | 35 -0.5 | 14 -0.5 | 22 | 340 |
| DIN 787-22-M20-125 | 22 | M 20 | 125 - 85 | 35 -0.5 | 14 -0.5 | 22 | 440 |
| DIN 787-22-M20-200 | 22 | M 20 | 200 - 125 | 35 -0.5 | 14 -0.5 | 22 | 610 |
| DIN 787-28-M24-100 | 28 | M 24 | 100 - 70 | 44 -1 | 18 -1 | 28 | 600 |
| DIN 787-28-M24-160 | 28 | M 24 | 160 - 110 | 44 -1 | 18 -1 | 28 | 850 |
| DIN 787-28-M24-250 | 28 | M 24 | 250 - 150 | 44 -1 | 18 -1 | 28 | 1020 |





ELESA 和 GANTER 依法保留所有权利。
复制图纸时请注明出处。

# GN 230

## 薄层T形螺母

**规格**

钢制

- 表面硬化处理
- 发黑处理

**信息**

GN 230 薄层T形螺母，可用来对夹具或固件以及带DIN 650 T形槽的机加工台进行对准及定位。
因此，可将其插入夹具或固件的对准槽中。

**技术信息**

- ISO-基本公差 (参见页 A21)

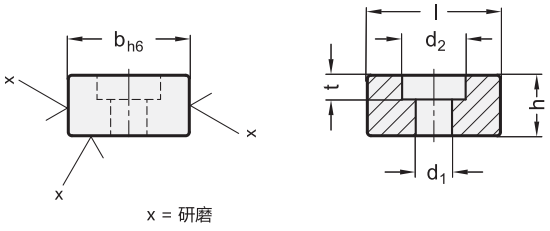


x = 研磨

**GN 230**

| 型号 | b h6 | d1 | d2 | h | l | t | 用于螺钉 DIN 84 DIN 912 | ⚖ |
|---|---|---|---|---|---|---|---|---|
| GN 230-10 | 10 | 4.5 | 8 | 8 | 20 | 4.3 | M4 x 10 | 10 |
| GN 230-12 | 12 | 5.5 | 10 | 8 | 20 | 5.3 | M5x12 | 11 |
| GN 230-14 | 14 | 6.6 | 11 | 10 | 22 | 6.3 | M6x16 | 19 |
| GN 230-16 | 16 | 6.6 | 11 | 10 | 22 | 6.3 | M6x16 | 20 |
| GN 230-18 | 18 | 6.6 | 11 | 10 | 22 | 6.3 | M6x16 | 25 |
| GN 230-20 | 20 | 6.6 | 11 | 10 | 22 | 6.3 | M6x16 | 28 |
| GN 230-22 | 22 | 6.6 | 11 | 12 | 32 | 6.3 | M6x16 | 59 |

# GN 508.2

## T形螺母

**带防滑保护**

**规格**

热处理钢

抗拉强度等级 8
镀锌，蓝钝处理

抗拉强度等级 10
发黑处理

**信息**

GN 508.2 T型螺母在尺寸上和 相同DIN 508 (参见页 977).
该产品可利用弹簧滚珠从侧面安装。可防止螺母在槽内不必要的移动，特别适用于T型槽被垂直安放的场合。

**技术信息**

- 螺母强度值 (参见页 A20)

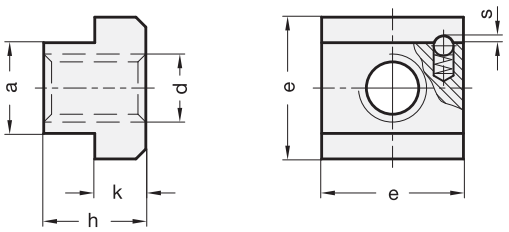


**GN 508.2**

| 型号 | a -0.3/-0.5 | d | e | h | k | s | DIN 650 T形槽宽度 | ⚖ |
|---|---|---|---|---|---|---|---|---|
| GN 508.2-10-M8-8 | 10 | M 8 | 15 | 12 | 6 | 0.65 | 10 | 14 |
| GN 508.2-10-M8-10 | 10 | M 8 | 15 | 12 | 6 | 0.65 | 10 | 14 |
| GN 508.2-12-M10-8 | 12 | M 10 | 18 | 14 | 7 | 0.65 | 12 | 22 |
| GN 508.2-12-M10-10 | 12 | M 10 | 18 | 14 | 7 | 0.65 | 12 | 22 |
| GN 508.2-14-M12-8 | 14 | M 12 | 22 | 16 | 8 | 1 | 14 | 34 |
| GN 508.2-14-M12-10 | 14 | M 12 | 22 | 16 | 8 | 1 | 14 | 34 |
| GN 508.2-18-M16-8 | 18 | M 16 | 28 | 20 | 10 | 1 | 18 | 68 |
| GN 508.2-18-M16-10 | 18 | M 16 | 28 | 20 | 10 | 1 | 18 | 68 |
| GN 508.2-22-M20-8 | 22 | M 20 | 35 | 28 | 14 | 1.6 | 22 | 155 |
| GN 508.2-22-M20-10 | 22 | M 20 | 35 | 28 | 14 | 1.6 | 22 | 155 |




ELESA 和 GANTER 依法保留所有权利。
复制图纸时请注明出处。

# DIN 6330



## 六角螺母

**钢制/不锈钢, 带球座**

### 规格

**类型**
- **B**型: 带单侧球座

**钢制款式**
钢制

- 拉伸强度等级10
- 发黑处理

**不锈钢款式**
AISI 303 不锈钢 **NI**

### 信息

DIN 6330 六角螺母适用于需要进行频繁夹紧及松开操作的夹紧装置 (m = 1.5 x $d_1$)。
球面座可与 型凹面垫圈相配合DIN 6319 (参见页 962) 平衡调整错误定位。

### 技术信息

- ISO-基本公差 (参见页 A21)
- 不锈钢特性 (参见页 A26 )
- 螺母强度值 (参见页 A20)

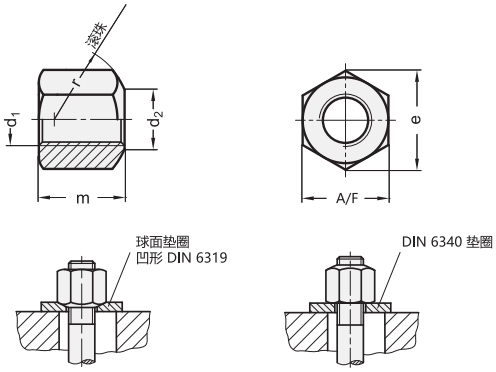


**DIN 6330**

| 型号 | $d_1$ | $d_2$ H14 | e 最小 | m | A/F | r | ⚖ |
|---|---|---|---|---|---|---|---|
| DIN 6330-M8-B | M 8 | 9 | 14.4 | 12 | 13 | 11 | 9 |
| DIN 6330-M10-B | M 10 | 11.5 | 17.8 | 15 | 16 | 15 | 20 |
| DIN 6330-M12-B | M 12 | 14 | 20 | 18 | 18 | 17 | 28 |
| DIN 6330-M14-B | M 14 | 16 | 24.6 | 21 | 22 | 20 | 45 |
| DIN 6330-M16-B | M 16 | 18 | 26.8 | 24 | 24 | 22 | 53 |
| DIN 6330-M20-B | M 20 | 22 | 33.5 | 30 | 30 | 27 | 110 |
| DIN 6330-M24-B | M 24 | 26 | 40 | 36 | 36 | 32 | 195 |
| DIN 6330-M30-B | M 30 | 32 | 51.3 | 45 | 46 | 41 | 401 |
| DIN 6330-M36-B | M 36 | 38 | 61.3 | 54 | 55 | 50 | 715 |

DIN 6330-NI **不锈钢**

| 型号 | $d_1$ | $d_2$ H14 | e 最小 | m | A/F | r | ⚖ |
|---|---|---|---|---|---|---|---|
| DIN 6330-M8-B-NI | M 8 | 9 | 14.4 | 12 | 13 | 11 | 9 |
| DIN 6330-M10-B-NI | M 10 | 11.5 | 17.8 | 15 | 16 | 15 | 9 |
| DIN 6330-M12-B-NI | M 12 | 14 | 20 | 18 | 18 | 17 | 29 |
| DIN 6330-M14-B-NI | M 14 | 16 | 24.6 | 21 | 22 | 20 | 32 |
| DIN 6330-M16-B-NI | M 16 | 18 | 26.8 | 24 | 24 | 22 | 57 |
| DIN 6330-M20-B-NI | M 20 | 22 | 33.5 | 30 | 30 | 27 | 114 |



ELESA 和 GANTER 依法保留所有权利。
复制图纸时请注明出处。

# DIN 6331

## 六角螺母

**带轴环**

### 规格

钢制

- 拉伸强度等级10
- 发黑处理

### 信息

DIN 6331六角螺母在需要频繁夹紧和拧松物体时使用(m = 1.5 x $d_1$)。
由于此类螺母带有凸边，故无需使用垫圈。
官方标准参数所列的额外尺寸：M 27, M 42 和 M 48。但标准参数并未预见到M 14。

### 可按需提供

带A/F的M10尺寸 = 17

### 技术信息

- 螺母强度值 (参见页 A20)

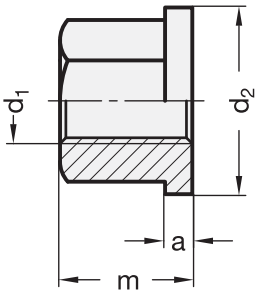


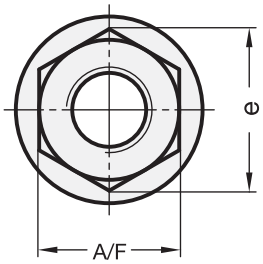


**DIN 6331**

| 型号 | d1 | d2 | a | e 最小 | m | A/F | ⚖ |
|---|---|---|---|---|---|---|---|
| DIN 6331-M6 | M 6 | 14 | 3 | 11.5 | 9 | 10 | 9 |
| DIN 6331-M8 | M 8 | 18 | 3.5 | 14.4 | 12 | 13 | 13 |
| DIN 6331-M10 | M 10 | 22 | 4 | 17.8 | 15 | 16 | 20 |
| DIN 6331-M12 | M 12 | 25 | 4 | 20 | 18 | 18 | 32 |
| DIN 6331-M14 | M 14 | 28 | 4 | 24.6 | 21 | 22 | 51 |
| DIN 6331-M16 | M 16 | 31 | 5 | 26.8 | 24 | 24 | 71 |
| DIN 6331-M20 | M 20 | 37 | 6 | 33.5 | 30 | 30 | 115 |
| DIN 6331-M24 | M 24 | 45 | 6 | 40 | 36 | 36 | 220 |
| DIN 6331-M30 | M 30 | 58 | 8 | 51.3 | 45 | 46 | 410 |
| DIN 6331-M36 | M 36 | 68 | 10 | 61.3 | 54 | 55 | 810 |




ELESA 和 GANTER 依法保留所有权利。
复制图纸时请注明出处。

# DIN 1804

INOX STAINLESS STEEL RoHS

## 带槽锁紧螺母

**钢 / 不锈钢**

### 规格

**类型**

- **W**型: 钢制, 未经硬化处理
- **WNI**型: 不锈钢, 未经硬化处理
- **H**型: 钢制, 硬化处理

**W型**
钢制

- 抗拉强度等级5
- 未经硬化处理
- 发黑处理

**WNI型**
AISI 303 不锈钢
- 未经硬化处理

**HI型**
钢制

- 抗拉强度等级5
- 硬化处理 HRC 60 ± 2 (螺纹未硬化)
- 结合表面研磨加工

### 信息

DIN1804型开槽锁紧螺母的 $d_3$表面经磨光处理, 可作为啮合面。
从尺寸M45x1.5 到 M60x1.5 均带6个槽。
DIN 官方标准参数所列的额外尺寸 (直至 M 200 x 3)。

### 技术信息

- ISO-基本公差 (参见页 A21)
- 不锈钢特性 (参见页 A26)

### 附件

- C型扳手 DIN 1810 (代码见表) (参见页 994)

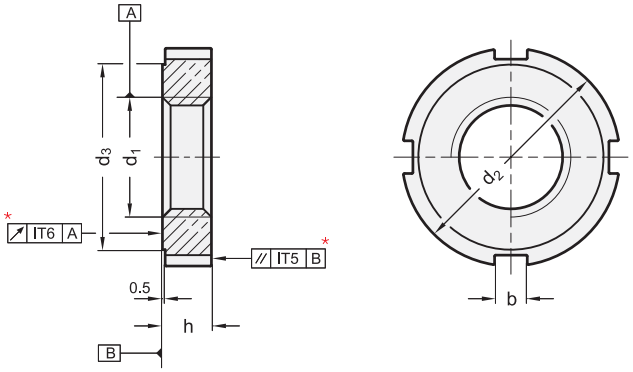


**DIN 1804-WNI** 不锈钢

| 型号 | d1 | d2 h11 | d3 | b | h h14 | 代码用于 C形扳手 | ⚖ |
|---|---|---|---|---|---|---|---|
| DIN 1804-M16x1,5-WNI | M16x1.5 | 32 | 27 | 5 | 7 | DIN 1810-A30-32 | 30 |
| DIN 1804-M20x1,5-WNI | M20x1.5 | 36 | 30 | 6 | 8 | DIN 1810-A34-36 | 45 |
| DIN 1804-M24x1,5-WNI | M24x1.5 | 42 | 36 | 6 | 9 | DIN 1810-A40-42 | 60 |
| DIN 1804-M28x1,5-WNI | M28x1.5 | 50 | 43 | 7 | 10 | DIN 1810-A45-50 | 98 |
| DIN 1804-M30x1,5-WNI | M30x1.5 | 50 | 43 | 7 | 10 | DIN 1810-A45-50 | 92 |
| DIN 1804-M35x1,5-WNI | M35x1.5 | 55 | 48 | 7 | 11 | DIN 1810-A52-55 | 115 |
| DIN 1804-M40x1,5-WNI | M40x1.5 | 62 | 54 | 8 | 12 | DIN 1810-A58-62 | 156 |
| DIN 1804-M45x1,5-WNI | M45x1.5 | 68 | 60 | 8 | 12 | DIN 1810-A68-75 | 176 |
| DIN 1804-M50x1,5-WNI | M50x1.5 | 75 | 67 | 8 | 13 | DIN 1810-A68-75 | 235 |
| DIN 1804-M55x1,5-WNI | M55x1.5 | 80 | 70 | 10 | 13 | DIN 1810-A80-90 | 242 |
| DIN 1804-M60x1,5-WNI | M60x1.5 | 90 | 80 | 10 | 13 | DIN 1810-A80-90 | 340 |

* 位置公差适用于H型



elesa+Ganter

ELESA 和 GANTER 依法保留所有权利。
复制图纸时请注明出处。

# DIN 1804

## 带槽锁紧螺母

**DIN 1804**

| 型号 | d1 | d2 h11 | d3 | b | h h14 | 代码用于C形扳手 | ⚖ |
|---|---|---|---|---|---|---|---|
| DIN 1804-M8x1-H | M8x1 | 20 | 16 | 4 | 5 | DIN 1810-A16-20 | 10 |
| DIN 1804-M10x1-H | M10x1 | 25 | 20 | 5 | 6 | DIN 1810-A25-28 | 17 |
| DIN 1804-M12x1,5-H | M12x1.5 | 28 | 23 | 5 | 6 | DIN 1810-A25-28 | 20 |
| DIN 1804-M14x1,5-H | M14x1.5 | 30 | 25 | 5 | 7 | DIN 1810-A30-32 | 28 |
| DIN 1804-M16x1,5-H | M16x1.5 | 32 | 27 | 5 | 7 | DIN 1810-A30-32 | 30 |
| DIN 1804-M18x1,5-H | M18x1.5 | 34 | 28 | 6 | 8 | DIN 1810-A34-36 | 30 |
| DIN 1804-M20x1,5-H | M20x1.5 | 36 | 30 | 6 | 8 | DIN 1810-A34-36 | 40 |
| DIN 1804-M22x1,5-H | M22x1.5 | 40 | 34 | 6 | 9 | DIN 1810-A40-42 | 56 |
| DIN 1804-M24x1,5-H | M24x1.5 | 42 | 36 | 6 | 9 | DIN 1810-A40-42 | 60 |
| DIN 1804-M26x1,5-H | M26x1.5 | 45 | 38 | 7 | 10 | DIN 1810-A45-50 | 75 |
| DIN 1804-M28x1,5-H | M28x1.5 | 50 | 43 | 7 | 10 | DIN 1810-A45-50 | 90 |
| DIN 1804-M30x1,5-H | M30x1.5 | 50 | 43 | 7 | 10 | DIN 1810-A45-50 | 95 |
| DIN 1804-M32x1,5-H | M32x1.5 | 52 | 45 | 7 | 11 | DIN 1810-A52-55 | 100 |
| DIN 1804-M35x1,5-H | M35x1.5 | 55 | 48 | 7 | 11 | DIN 1810-A52-55 | 113 |
| DIN 1804-M38x1,5-H | M38x1.5 | 58 | 50 | 8 | 11 | DIN 1810-A58-62 | 120 |
| DIN 1804-M40x1,5-H | M40x1.5 | 62 | 54 | 8 | 12 | DIN 1810-A58-62 | 140 |
| DIN 1804-M42x1,5-H | M42x1.5 | 62 | 54 | 8 | 12 | DIN 1810-A58-62 | 155 |
| DIN 1804-M45x1,5-H | M45x1.5 | 68 | 60 | 8 | 12 | DIN 1810-A68-75 | 175 |
| DIN 1804-M48x1,5-H | M48x1.5 | 75 | 67 | 8 | 13 | DIN 1810-A68-75 | 195 |
| DIN 1804-M50x1,5-H | M50x1.5 | 75 | 67 | 8 | 13 | DIN 1810-A68-75 | 230 |
| DIN 1804-M52x1,5-H | M52x1.5 | 80 | 70 | 10 | 13 | DIN 1810-A80-90 | 240 |
| DIN 1804-M55x1,5-H | M55x1.5 | 80 | 70 | 10 | 13 | DIN 1810-A80-90 | 260 |
| DIN 1804-M58x1,5-H | M58x1.5 | 90 | 80 | 10 | 13 | DIN 1810-A80-90 | 330 |
| DIN 1804-M60x1,5-H | M60x1.5 | 90 | 80 | 10 | 13 | DIN 1810-A80-90 | 345 |
| DIN 1804-M8x1-W | M8x1 | 20 | 16 | 4 | 5 | DIN 1810-A16-20 | 16 |
| DIN 1804-M10x1-W | M10x1 | 25 | 20 | 5 | 6 | DIN 1810-A25-28 | 16 |
| DIN 1804-M12x1,5-W | M12x1.5 | 28 | 23 | 5 | 6 | DIN 1810-A25-28 | 20 |
| DIN 1804-M14x1,5-W | M14x1.5 | 30 | 25 | 5 | 7 | DIN 1810-A30-32 | 28 |
| DIN 1804-M16x1,5-W | M16x1.5 | 32 | 27 | 5 | 7 | DIN 1810-A30-32 | 35 |
| DIN 1804-M18x1,5-W | M18x1.5 | 34 | 28 | 6 | 8 | DIN 1810-A34-36 | 38 |
| DIN 1804-M20x1,5-W | M20x1.5 | 36 | 30 | 6 | 8 | DIN 1810-A34-36 | 45 |
| DIN 1804-M22x1,5-W | M22x1.5 | 40 | 34 | 6 | 9 | DIN 1810-A40-42 | 50 |
| DIN 1804-M24x1,5-W | M24x1.5 | 42 | 36 | 6 | 9 | DIN 1810-A40-42 | 60 |
| DIN 1804-M26x1,5-W | M26x1.5 | 45 | 38 | 7 | 10 | DIN 1810-A45-50 | 75 |
| DIN 1804-M28x1,5-W | M28x1.5 | 50 | 43 | 7 | 10 | DIN 1810-A45-50 | 90 |
| DIN 1804-M30x1,5-W | M30x1.5 | 50 | 43 | 7 | 10 | DIN 1810-A45-50 | 95 |
| DIN 1804-M32x1,5-W | M32x1.5 | 52 | 45 | 7 | 11 | DIN 1810-A52-55 | 103 |
| DIN 1804-M35x1,5-W | M35x1.5 | 55 | 48 | 7 | 11 | DIN 1810-A52-55 | 110 |
| DIN 1804-M38x1,5-W | M38x1.5 | 58 | 50 | 8 | 11 | DIN 1810-A58-62 | 120 |
| DIN 1804-M40x1,5-W | M40x1.5 | 62 | 54 | 8 | 12 | DIN 1810-A58-62 | 140 |
| DIN 1804-M42x1,5-W | M42x1.5 | 62 | 54 | 8 | 12 | DIN 1810-A58-62 | 155 |
| DIN 1804-M45x1,5-W | M45x1.5 | 68 | 60 | 8 | 12 | DIN 1810-A68-75 | 175 |
| DIN 1804-M48x1,5-W | M48x1.5 | 75 | 67 | 8 | 13 | DIN 1810-A68-75 | 200 |
| DIN 1804-M50x1,5-W | M50x1.5 | 75 | 67 | 8 | 13 | DIN 1810-A68-75 | 220 |
| DIN 1804-M52x1,5-W | M52x1.5 | 80 | 70 | 10 | 13 | DIN 1810-A80-90 | 240 |
| DIN 1804-M55x1,5-W | M55x1.5 | 80 | 70 | 10 | 13 | DIN 1810-A80-90 | 260 |
| DIN 1804-M58x1,5-W | M58x1.5 | 90 | 80 | 10 | 13 | DIN 1810-A80-90 | 330 |
| DIN 1804-M60x1,5-W | M60x1.5 | 90 | 80 | 10 | 13 | DIN 1810-A80-90 | 346 |

* 位置公差适用于H型



ELESA 和 GANTER 依法保留所有权利。
复制图纸时请注明出处。

# GN 1804.1

## 带槽锁紧螺母

**自锁，带聚酰胺嵌件**

### 规格

钢制

- 抗拉强度等级5
- 镀锌，蓝钝处理

### 信息

GN 1804.1 开槽螺母带有聚酰胺嵌件，具有自锁功能。该产品还可用作固定螺母，并能重复使用。
螺纹系列相当于DIN 981滚轮轴承带槽锁紧螺母。

### 技术信息

- 公制ISO细牙螺纹 (参见页 A19)
- 塑料特性 (参见页 A2)

### 附件

- C型扳手 DIN 1810 (代码见表) (参见页 994)

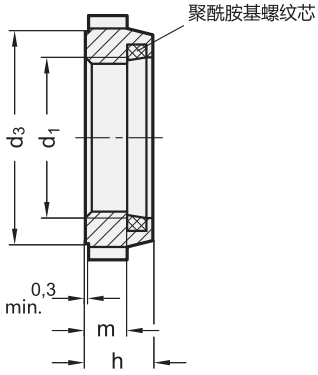


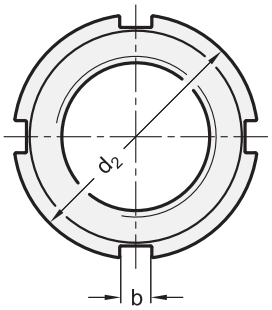


**GN 1804.1**

| 型号 | d1 6H | d2 | d3 | b | h | m | 槽数 | 代码用于C形扳手 | ⚖ |
|---|---|---|---|---|---|---|---|---|---|
| GN 1804.1-M10x0,75 | M 10 x 0.75 | 18 | 15 | 3 | 7.5 | 4.5 | 4 | DIN 1810-A16-20 | 6 |
| GN 1804.1-M12x1 | M 12 x 1 | 21 | 18 | 3 | 7.5 | 4.5 | 4 | DIN 1810-A16-20 | 9 |
| GN 1804.1-M15x1 | M 15 x 1 | 24 | 21 | 4 | 8.5 | 5.5 | 4 | DIN 1810-A25-28 | 12 |
| GN 1804.1-M17x1 | M 17 x 1 | 28 | 24 | 4 | 8.5 | 5.5 | 4 | DIN 1810-A25-28 | 17 |
| GN 1804.1-M20x1 | M 20 x 1 | 32 | 27 | 4 | 9.5 | 6.5 | 4 | DIN 1810-A30-32 | 22 |
| GN 1804.1-M25x1,5 | M 25 x 1.5 | 38 | 33 | 5 | 10.5 | 6.5 | 4 | DIN 1810-A40-42 | 33 |
| GN 1804.1-M30x1,5 | M 30 x 1.5 | 44 | 38 | 5 | 11 | 6.5 | 4 | DIN 1810-A45-50 | 46 |
| GN 1804.1-M35x1,5 | M 35 x 1.5 | 50 | 44 | 5 | 11 | 7 | 4 | DIN 1810-A45-50 | 60 |
| GN 1804.1-M40x1,5 | M 40 x 1.5 | 56 | 50 | 6 | 12 | 8.2 | 4 | DIN 1810-A58-62 | 74 |
| GN 1804.1-M45x1,5 | M 45 x 1.5 | 62 | 55 | 6 | 12 | 8.2 | 4 | DIN 1810-A58-62 | 79 |
| GN 1804.1-M50x1,5 | M 50 x 1.5 | 68 | 61 | 6 | 13 | 8.5 | 4 | DIN 1810-A68-75 | 102 |
| GN 1804.1-M55x2 | M 55 x 2 | 75 | 68 | 7 | 13.5 | 8.5 | 6 | DIN 1810-A68-75 | 141 |
| GN 1804.1-M60x2 | M 60 x 2 | 80 | 73 | 7 | 13.5 | 8.5 | 6 | DIN 1810-A80-90 | 149 |





ELESA 和 GANTER 依法保留所有权利。
复制图纸时请注明出处。

# GN 1804.2

## 带槽锁紧螺母

**带螺纹锁紧**

### 规格

螺母
钢制 ST

- 抗拉强度等级5.8
- 发黑处理

滚花旋钮，螺杆。
钢制，发黑处理

### 信息

GN 1804.2 带槽锁紧螺母
D3水平补偿表面作为轴向接触面。

### 附件

- C型扳手 DIN 1810（代码见表）(参见页 994)

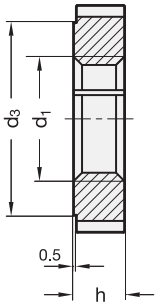


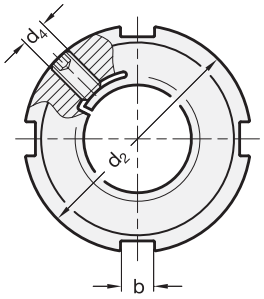


**GN 1804.2**

| 型号 | d1 | d2 | d3 | d4 | b | h | 代码用于C形扳手 | ⚖ |
|---|---|---|---|---|---|---|---|---|
| GN 1804.2-M12x1,5-ST | M12x1.5 | 28 | 23 | M4 | 5 | 6 | DIN 1810-A25-28 | 20 |
| GN 1804.2-M14x1,5-ST | M14x1.5 | 30 | 25 | M4 | 5 | 7 | DIN 1810-A30-32 | 26 |
| GN 1804.2-M16x1,5-ST | M16x1.5 | 32 | 27 | M5 | 5 | 7 | DIN 1810-A30-32 | 29 |
| GN 1804.2-M18x1,5-ST | M18x1.5 | 34 | 28 | M5 | 6 | 8 | DIN 1810-A34-36 | 35 |
| GN 1804.2-M20x1,5-ST | M20x1.5 | 36 | 30 | M5 | 6 | 8 | DIN 1810-A34-36 | 38 |
| GN 1804.2-M22x1,5-ST | M22x1.5 | 40 | 34 | M5 | 6 | 9 | DIN 1810-A40-42 | 55 |
| GN 1804.2-M24x1,5-ST | M24x1.5 | 42 | 36 | M5 | 6 | 9 | DIN 1810-A40-42 | 58 |
| GN 1804.2-M30x1,5-ST | M30x1.5 | 50 | 43 | M5 | 7 | 10 | DIN 1810-A45-50 | 88 |
| GN 1804.2-M35x1,5-ST | M35x1.5 | 55 | 48 | M6 | 7 | 11 | DIN 1810-A52-55 | 111 |
| GN 1804.2-M40x1,5-ST | M40x1.5 | 62 | 54 | M8 | 8 | 12 | DIN 1810-A58-62 | 150 |




ELESA 和 GANTER 依法保留所有权利。
复制图纸时请注明出处。

# DIN 1810

## C型扳手

**规格**

钢制
发黑处理

**信息**

- 水平调节装置 GN 350 (参见页 1014)
- 水平调节装置 GN 350.1 (参见页 1016)
- 水平调节装置 GN 350.2 (参见页 1018)
- 带槽锁紧螺母 DIN 1804 (参见页 990)
- 带槽锁紧螺母 GN 1804.1 (参见页 992)

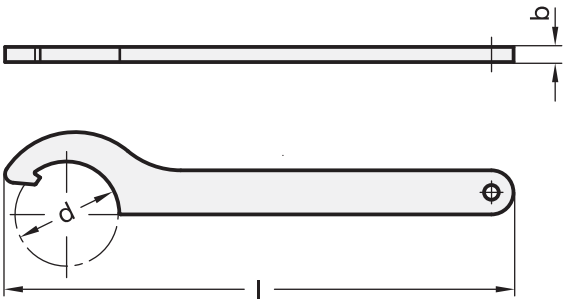


**DIN 1810**

| 型号 | d 最小 | d 最大 | l | b | ⚖ |
|---|---|---|---|---|---|
| DIN 1810-A16-20 | A 16 | 20 | 110 | 3 | 23 |
| DIN 1810-A25-28 | A 25 | 28 | 136 | 4 | 46 |
| DIN 1810-A30-32 | A 30 | 32 | 136 | 4 | 49 |
| DIN 1810-A34-36 | A 34 | 36 | 170 | 5 | 92 |
| DIN 1810-A40-42 | A 40 | 42 | 170 | 5 | 100 |
| DIN 1810-A45-50 | A 45 | 50 | 206 | 6 | 161 |
| DIN 1810-A52-55 | A 52 | 55 | 206 | 6 | 162 |
| DIN 1810-A58-62 | A 58 | 62 | 240 | 7 | 258 |
| DIN 1810-A68-75 | A 68 | 75 | 240 | 7 | 261 |
| DIN 1810-A80-90 | A 80 | 90 | 280 | 8 | 426 |





ELESA 和 GANTER 依法保留所有权利。
复制图纸时请注明出处。

# DIN 6885

## 导向键

**钢 / 不锈钢**

### 规格

**类型**
- **A**型: 前端研磨处理，长款

**钢制款式**
钢制 C45+C
无

**不锈钢款式**
AISI 316Ti 不锈钢 **NI**

### 信息

DIN 6885导向键的包装单位仅为50件，适用于每种规格及长度。
DIN 6885不锈钢导向键的包装单位仅为10件，适用于每种规格及长度。

### 可按需提供

- b = 14, 16, 18, 20

### 技术信息

- ISO-基本公差 (参见页 A21)
- 孔内键槽类型和主轴 (参见页 A16)
- 不锈钢特性 (参见页 A26)

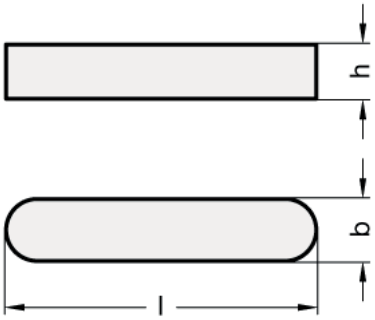


**DIN 6885**

| 型号 | b h9 | h | l | 用于主轴-Ø 从...到 | ⚖ |
|---|---|---|---|---|---|
| DIN 6885-2-2-6-A | 2 | 2 | 6 | 6...8 | 1 |
| DIN 6885-2-2-8-A | 2 | 2 | 8 | 6...8 | 1 |
| DIN 6885-2-2-10-A | 2 | 2 | 10 | 6...8 | 1 |
| DIN 6885-2-2-12-A | 2 | 2 | 12 | 6...8 | 1 |
| DIN 6885-2-2-14-A | 2 | 2 | 14 | 6...8 | 1 |
| DIN 6885-2-2-16-A | 2 | 2 | 16 | 6...8 | 1 |
| DIN 6885-2-2-18-A | 2 | 2 | 18 | 6...8 | 1 |
| DIN 6885-2-2-20-A | 2 | 2 | 20 | 6...8 | 1 |
| DIN 6885-3-3-6-A | 3 | 3 | 6 | 8...10 | 1 |
| DIN 6885-3-3-8-A | 3 | 3 | 8 | 8...10 | 1 |
| DIN 6885-3-3-10-A | 3 | 3 | 10 | 8...10 | 1 |
| DIN 6885-3-3-12-A | 3 | 3 | 12 | 8...10 | 1 |
| DIN 6885-3-3-14-A | 3 | 3 | 14 | 8...10 | 1 |
| DIN 6885-3-3-16-A | 3 | 3 | 16 | 8...10 | 1 |
| DIN 6885-3-3-18-A | 3 | 3 | 18 | 8...10 | 1 |
| DIN 6885-3-3-20-A | 3 | 3 | 20 | 8...10 | 1 |
| DIN 6885-3-3-22-A | 3 | 3 | 22 | 8...10 | 2 |
| DIN 6885-3-3-25-A | 3 | 3 | 25 | 8...10 | 2 |
| DIN 6885-3-3-28-A | 3 | 3 | 28 | 8...10 | 2 |

**DIN 6885**

| 型号 | b h9 | h | l | 用于主轴-Ø 从...到 | ⚖ |
|---|---|---|---|---|---|
| DIN 6885-3-3-30-A | 3 | 3 | 30 | 8...10 | 2 |
| DIN 6885-3-3-32-A | 3 | 3 | 32 | 8...10 | 2 |
| DIN 6885-3-3-35-A | 3 | 3 | 35 | 8...10 | 2 |
| DIN 6885-3-3-36-A | 3 | 3 | 36 | 8...10 | 3 |
| DIN 6885-4-4-6-A | 4 | 4 | 6 | 10...12 | 3 |
| DIN 6885-4-4-8-A | 4 | 4 | 8 | 10...12 | 3 |
| DIN 6885-4-4-10-A | 4 | 4 | 10 | 10...12 | 3 |
| DIN 6885-4-4-12-A | 4 | 4 | 12 | 10...12 | 3 |
| DIN 6885-4-4-14-A | 4 | 4 | 14 | 10...12 | 3 |
| DIN 6885-4-4-16-A | 4 | 4 | 16 | 10...12 | 3 |
| DIN 6885-4-4-18-A | 4 | 4 | 18 | 10...12 | 3 |
| DIN 6885-4-4-20-A | 4 | 4 | 20 | 10...12 | 3 |
| DIN 6885-4-4-22-A | 4 | 4 | 22 | 10...12 | 3 |
| DIN 6885-4-4-25-A | 4 | 4 | 25 | 10...12 | 3 |
| DIN 6885-4-4-28-A | 4 | 4 | 28 | 10...12 | 4 |
| DIN 6885-4-4-32-A | 4 | 4 | 32 | 10...12 | 4 |
| DIN 6885-4-4-36-A | 4 | 4 | 36 | 10...12 | 5 |
| DIN 6885-4-4-40-A | 4 | 4 | 40 | 10...12 | 5 |
| DIN 6885-4-4-45-A | 4 | 4 | 45 | 10...12 | 6 |



ELESA 和 GANTER 依法保留所有权利。
复制图纸时请注明出处。

# DIN 6885 | 导向键



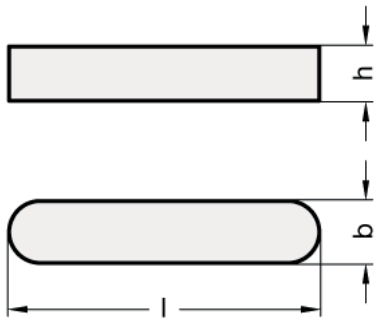


**DIN 6885**

| 型号 | b h9 | h | l | 用于主轴-Ø 从...到 | ⚖ |
|---|---|---|---|---|---|
| DIN 6885-5-5-8-A | 5 | 5 | 8 | 12...17 | 2 |
| DIN 6885-5-5-10-A | 5 | 5 | 10 | 12...17 | 2 |
| DIN 6885-5-5-12-A | 5 | 5 | 12 | 12...17 | 2 |
| DIN 6885-5-5-14-A | 5 | 5 | 14 | 12...17 | 2 |
| DIN 6885-5-5-16-A | 5 | 5 | 16 | 12...17 | 3 |
| DIN 6885-5-5-18-A | 5 | 5 | 18 | 12...17 | 4 |
| DIN 6885-5-5-20-A | 5 | 5 | 20 | 12...17 | 4 |
| DIN 6885-5-5-22-A | 5 | 5 | 22 | 12...17 | 4 |
| DIN 6885-5-5-25-A | 5 | 5 | 25 | 12...17 | 5 |
| DIN 6885-5-5-28-A | 5 | 5 | 28 | 12...17 | 5 |
| DIN 6885-5-5-32-A | 5 | 5 | 32 | 12...17 | 6 |
| DIN 6885-5-5-36-A | 5 | 5 | 36 | 12...17 | 7 |
| DIN 6885-5-5-40-A | 5 | 5 | 40 | 12...17 | 7 |
| DIN 6885-5-5-45-A | 5 | 5 | 45 | 12...17 | 8 |
| DIN 6885-5-5-50-A | 5 | 5 | 50 | 12...17 | 9 |
| DIN 6885-6-6-12-A | 6 | 6 | 12 | 17...22 | 3 |
| DIN 6885-6-6-14-A | 6 | 6 | 14 | 17...22 | 3 |
| DIN 6885-6-6-16-A | 6 | 6 | 16 | 17...22 | 4 |
| DIN 6885-6-6-18-A | 6 | 6 | 18 | 17...22 | 5 |
| DIN 6885-6-6-20-A | 6 | 6 | 20 | 17...22 | 5 |
| DIN 6885-6-6-22-A | 6 | 6 | 22 | 17...22 | 6 |
| DIN 6885-6-6-25-A | 6 | 6 | 25 | 17...22 | 6 |
| DIN 6885-6-6-28-A | 6 | 6 | 28 | 17...22 | 7 |
| DIN 6885-6-6-32-A | 6 | 6 | 32 | 17...22 | 8 |
| DIN 6885-6-6-36-A | 6 | 6 | 36 | 17...22 | 10 |
| DIN 6885-6-6-40-A | 6 | 6 | 40 | 17...22 | 10 |
| DIN 6885-6-6-45-A | 6 | 6 | 45 | 17...22 | 13 |
| DIN 6885-6-6-50-A | 6 | 6 | 50 | 17...22 | 14 |
| DIN 6885-6-6-56-A | 6 | 6 | 56 | 17...22 | 15 |
| DIN 6885-6-6-63-A | 6 | 6 | 63 | 17...22 | 17 |
| DIN 6885-8-7-12-A | 8 | 7 | 12 | 22...30 | 4 |
| DIN 6885-8-7-14-A | 8 | 7 | 14 | 22...30 | 6 |
| DIN 6885-8-7-16-A | 8 | 7 | 16 | 22...30 | 6 |
| DIN 6885-8-7-18-A | 8 | 7 | 18 | 22...30 | 7 |
| DIN 6885-8-7-20-A | 8 | 7 | 20 | 22...30 | 8 |
| DIN 6885-8-7-22-A | 8 | 7 | 22 | 22...30 | 9 |
| DIN 6885-8-7-25-A | 8 | 7 | 25 | 22...30 | 10 |
| DIN 6885-8-7-28-A | 8 | 7 | 28 | 22...30 | 11 |
| DIN 6885-8-7-32-A | 8 | 7 | 32 | 22...30 | 13 |
| DIN 6885-8-7-36-A | 8 | 7 | 36 | 22...30 | 15 |
| DIN 6885-8-7-40-A | 8 | 7 | 40 | 22...30 | 18 |

**DIN 6885**

| 型号 | b h9 | h | l | 用于主轴-Ø 从...到 | ⚖ |
|---|---|---|---|---|---|
| DIN 6885-8-7-45-A | 8 | 7 | 45 | 22...30 | 18 |
| DIN 6885-8-7-50-A | 8 | 7 | 50 | 22...30 | 21 |
| DIN 6885-8-7-56-A | 8 | 7 | 56 | 22...30 | 23 |
| DIN 6885-8-7-63-A | 8 | 7 | 63 | 22...30 | 27 |
| DIN 6885-8-7-70-A | 8 | 7 | 70 | 22...30 | 29 |
| DIN 6885-8-7-80-A | 8 | 7 | 80 | 22...30 | 34 |
| DIN 6885-8-7-90-A | 8 | 7 | 90 | 22...30 | 38 |
| DIN 6885-10-8-16-A | 10 | 8 | 16 | 30...38 | 10 |
| DIN 6885-10-8-18-A | 10 | 8 | 18 | 30...38 | 11 |
| DIN 6885-10-8-20-A | 10 | 8 | 20 | 30...38 | 13 |
| DIN 6885-10-8-22-A | 10 | 8 | 22 | 30...38 | 14 |
| DIN 6885-10-8-25-A | 10 | 8 | 25 | 30...38 | 16 |
| DIN 6885-10-8-28-A | 10 | 8 | 28 | 30...38 | 16 |
| DIN 6885-10-8-32-A | 10 | 8 | 32 | 30...38 | 18 |
| DIN 6885-10-8-36-A | 10 | 8 | 36 | 30...38 | 21 |
| DIN 6885-10-8-40-A | 10 | 8 | 40 | 30...38 | 23 |
| DIN 6885-10-8-45-A | 10 | 8 | 45 | 30...38 | 28 |
| DIN 6885-10-8-50-A | 10 | 8 | 50 | 30...38 | 29 |
| DIN 6885-10-8-56-A | 10 | 8 | 56 | 30...38 | 33 |
| DIN 6885-10-8-63-A | 10 | 8 | 63 | 30...38 | 37 |
| DIN 6885-10-8-70-A | 10 | 8 | 70 | 30...38 | 42 |
| DIN 6885-10-8-80-A | 10 | 8 | 80 | 30...38 | 50 |
| DIN 6885-10-8-90-A | 10 | 8 | 90 | 30...38 | 54 |
| DIN 6885-10-8-100-A | 10 | 8 | 100 | 30...38 | 61 |
| DIN 6885-10-8-110-A | 10 | 8 | 110 | 30...38 | 67 |
| DIN 6885-12-8-20-A | 12 | 8 | 20 | 38...44 | 15 |
| DIN 6885-12-8-25-A | 12 | 8 | 25 | 38...44 | 16 |
| DIN 6885-12-8-28-A | 12 | 8 | 28 | 38...44 | 19 |
| DIN 6885-12-8-32-A | 12 | 8 | 32 | 38...44 | 21 |
| DIN 6885-12-8-36-A | 12 | 8 | 36 | 38...44 | 27 |
| DIN 6885-12-8-40-A | 12 | 8 | 40 | 38...44 | 27 |
| DIN 6885-12-8-45-A | 12 | 8 | 45 | 38...44 | 31 |
| DIN 6885-12-8-50-A | 12 | 8 | 50 | 38...44 | 35 |
| DIN 6885-12-8-56-A | 12 | 8 | 56 | 38...44 | 39 |
| DIN 6885-12-8-63-A | 12 | 8 | 63 | 38...44 | 45 |
| DIN 6885-12-8-70-A | 12 | 8 | 70 | 38...44 | 50 |
| DIN 6885-12-8-80-A | 12 | 8 | 80 | 38...44 | 60 |
| DIN 6885-12-8-90-A | 12 | 8 | 90 | 38...44 | 68 |
| DIN 6885-12-8-100-A | 12 | 8 | 100 | 38...44 | 75 |
| DIN 6885-12-8-125-A | 12 | 8 | 125 | 38...44 | 94 |



ELESA 和 GANTER 依法保留所有权利。
复制图纸时请注明出处。

# DIN 6885 | 导向键

**DIN 6885-NI** 不锈钢

| 型号 | b h9 | h | l | 用于主轴-Ø 从...到 | ⚖ |
|---|---|---|---|---|---|
| DIN 6885-3-3-6-A-NI | 3 | 3 | 6 | 8...10 | 1 |
| DIN 6885-3-3-8-A-NI | 3 | 3 | 8 | 8...10 | 1 |
| DIN 6885-3-3-10-A-NI | 3 | 3 | 10 | 8...10 | 1 |
| DIN 6885-3-3-12-A-NI | 3 | 3 | 12 | 8...10 | 1 |
| DIN 6885-3-3-14-A-NI | 3 | 3 | 14 | 8...10 | 1 |
| DIN 6885-3-3-16-A-NI | 3 | 3 | 16 | 8...10 | 1 |
| DIN 6885-3-3-18-A-NI | 3 | 3 | 18 | 8...10 | 1 |
| DIN 6885-3-3-20-A-NI | 3 | 3 | 20 | 8...10 | 1 |
| DIN 6885-4-4-10-A-NI | 4 | 4 | 10 | 10...12 | 1 |
| DIN 6885-4-4-12-A-NI | 4 | 4 | 12 | 10...12 | 2 |
| DIN 6885-4-4-14-A-NI | 4 | 4 | 14 | 10...12 | 2 |
| DIN 6885-4-4-16-A-NI | 4 | 4 | 16 | 10...12 | 2 |
| DIN 6885-4-4-18-A-NI | 4 | 4 | 18 | 10...12 | 2 |
| DIN 6885-4-4-20-A-NI | 4 | 4 | 20 | 10...12 | 3 |
| DIN 6885-4-4-22-A-NI | 4 | 4 | 22 | 10...12 | 4 |
| DIN 6885-4-4-25-A-NI | 4 | 4 | 25 | 10...12 | 3 |
| DIN 6885-4-4-28-A-NI | 4 | 4 | 28 | 10...12 | 4 |
| DIN 6885-4-4-32-A-NI | 4 | 4 | 32 | 10...12 | 4 |
| DIN 6885-5-5-10-A-NI | 5 | 5 | 10 | 12...17 | 2 |
| DIN 6885-5-5-12-A-NI | 5 | 5 | 12 | 12...17 | 2 |
| DIN 6885-5-5-14-A-NI | 5 | 5 | 14 | 12...17 | 2 |
| DIN 6885-5-5-16-A-NI | 5 | 5 | 16 | 12...17 | 3 |
| DIN 6885-5-5-18-A-NI | 5 | 5 | 18 | 12...17 | 4 |
| DIN 6885-5-5-20-A-NI | 5 | 5 | 20 | 12...17 | 4 |
| DIN 6885-5-5-22-A-NI | 5 | 5 | 22 | 12...17 | 4 |
| DIN 6885-5-5-25-A-NI | 5 | 5 | 25 | 12...17 | 5 |
| DIN 6885-5-5-28-A-NI | 5 | 5 | 28 | 12...17 | 6 |
| DIN 6885-5-5-32-A-NI | 5 | 5 | 32 | 12...17 | 6 |
| DIN 6885-5-5-36-A-NI | 5 | 5 | 36 | 12...17 | 7 |
| DIN 6885-5-5-40-A-NI | 5 | 5 | 40 | 12...17 | 8 |
| DIN 6885-5-5-45-A-NI | 5 | 5 | 45 | 12...17 | 9 |
| DIN 6885-5-5-50-A-NI | 5 | 5 | 50 | 12...17 | 10 |
| DIN 6885-6-6-14-A-NI | 6 | 6 | 14 | 17...22 | 4 |
| DIN 6885-6-6-16-A-NI | 6 | 6 | 16 | 17...22 | 5 |
| DIN 6885-6-6-18-A-NI | 6 | 6 | 18 | 17...22 | 5 |
| DIN 6885-6-6-20-A-NI | 6 | 6 | 20 | 17...22 | 6 |
| DIN 6885-6-6-22-A-NI | 6 | 6 | 22 | 17...22 | 6 |
| DIN 6885-6-6-25-A-NI | 6 | 6 | 25 | 17...22 | 7 |
| DIN 6885-6-6-28-A-NI | 6 | 6 | 28 | 17...22 | 8 |
| DIN 6885-6-6-32-A-NI | 6 | 6 | 32 | 17...22 | 9 |
| DIN 6885-6-6-36-A-NI | 6 | 6 | 36 | 17...22 | 10 |
| DIN 6885-6-6-40-A-NI | 6 | 6 | 40 | 17...22 | 11 |
| DIN 6885-6-6-45-A-NI | 6 | 6 | 45 | 17...22 | 12 |
| DIN 6885-6-6-50-A-NI | 6 | 6 | 50 | 17...22 | 14 |

**DIN 6885-NI** 不锈钢

| 型号 | b h9 | h | l | 用于主轴-Ø 从...到 | ⚖ |
|---|---|---|---|---|---|
| DIN 6885-6-6-56-A-NI | 6 | 6 | 56 | 17...22 | 16 |
| DIN 6885-6-6-63-A-NI | 6 | 6 | 63 | 17...22 | 18 |
| DIN 6885-8-7-16-A-NI | 8 | 7 | 16 | 22...30 | 7 |
| DIN 6885-8-7-18-A-NI | 8 | 7 | 18 | 22...30 | 8 |
| DIN 6885-8-7-20-A-NI | 8 | 7 | 20 | 22...30 | 9 |
| DIN 6885-8-7-22-A-NI | 8 | 7 | 22 | 22...30 | 10 |
| DIN 6885-8-7-24-A-NI | 8 | 7 | 24 | 22...30 | 11 |
| DIN 6885-8-7-25-A-NI | 8 | 7 | 25 | 22...30 | 11 |
| DIN 6885-8-7-28-A-NI | 8 | 7 | 28 | 22...30 | 12 |
| DIN 6885-8-7-32-A-NI | 8 | 7 | 32 | 22...30 | 14 |
| DIN 6885-8-7-36-A-NI | 8 | 7 | 36 | 22...30 | 16 |
| DIN 6885-8-7-40-A-NI | 8 | 7 | 40 | 22...30 | 18 |
| DIN 6885-8-7-45-A-NI | 8 | 7 | 45 | 22...30 | 20 |
| DIN 6885-8-7-50-A-NI | 8 | 7 | 50 | 22...30 | 22 |
| DIN 6885-8-7-56-A-NI | 8 | 7 | 56 | 22...30 | 25 |
| DIN 6885-8-7-63-A-NI | 8 | 7 | 63 | 22...30 | 28 |
| DIN 6885-10-8-20-A-NI | 10 | 8 | 20 | 30...38 | 13 |
| DIN 6885-10-8-22-A-NI | 10 | 8 | 22 | 30...38 | 14 |
| DIN 6885-10-8-25-A-NI | 10 | 8 | 25 | 30...38 | 16 |
| DIN 6885-10-8-28-A-NI | 10 | 8 | 28 | 30...38 | 18 |
| DIN 6885-10-8-32-A-NI | 10 | 8 | 32 | 30...38 | 20 |
| DIN 6885-10-8-36-A-NI | 10 | 8 | 36 | 30...38 | 23 |
| DIN 6885-10-8-40-A-NI | 10 | 8 | 40 | 30...38 | 25 |
| DIN 6885-10-8-45-A-NI | 10 | 8 | 45 | 30...38 | 28 |
| DIN 6885-10-8-50-A-NI | 10 | 8 | 50 | 30...38 | 31 |
| DIN 6885-10-8-56-A-NI | 10 | 8 | 56 | 30...38 | 35 |
| DIN 6885-10-8-63-A-NI | 10 | 8 | 63 | 30...38 | 40 |
| DIN 6885-10-8-70-A-NI | 10 | 8 | 70 | 30...38 | 44 |
| DIN 6885-10-8-80-A-NI | 10 | 8 | 80 | 30...38 | 50 |
| DIN 6885-10-8-90-A-NI | 10 | 8 | 90 | 30...38 | 57 |
| DIN 6885-12-8-25-A-NI | 12* | 8 | 25 | 38...44 | 18 |
| DIN 6885-12-8-28-A-NI | 12* | 8 | 28 | 38...44 | 21 |
| DIN 6885-12-8-32-A-NI | 12* | 8 | 32 | 38...44 | 24 |
| DIN 6885-12-8-36-A-NI | 12* | 8 | 36 | 38...44 | 27 |
| DIN 6885-12-8-40-A-NI | 12* | 8 | 40 | 38...44 | 20 |
| DIN 6885-12-8-45-A-NI | 12* | 8 | 45 | 38...44 | 34 |
| DIN 6885-12-8-50-A-NI | 12* | 8 | 50 | 38...44 | 38 |
| DIN 6885-12-8-56-A-NI | 12* | 8 | 56 | 38...44 | 42 |
| DIN 6885-12-8-63-A-NI | 12* | 8 | 63 | 38...44 | 48 |
| DIN 6885-12-8-70-A-NI | 12* | 8 | 70 | 38...44 | 53 |
| DIN 6885-12-8-80-A-NI | 12* | 8 | 80 | 38...44 | 60 |
| DIN 6885-12-8-90-A-NI | 12* | 8 | 90 | 38...44 | 68 |
| DIN 6885-12-8-100-A-NI | 12* | 8 | 100 | 38...44 | 75 |

* 无库存，需要最小起订量



ELESA 和 GANTER 依法保留所有权利。
复制图纸时请注明出处。

# GN 965

## 用于30 / 40 型材系统的安装套件

**用于槽/宽度6/8, 随GN 506 T形螺母安装**

### 规格

**类型**

- **A**型: 带 DIN 912 柱头螺钉
- **B**型: 带DIN 7991埋头螺钉
- **C**型: 带ISO 7380圆帽螺钉
- **D**型: 带DIN 7984柱头螺钉

T形螺母 GN 506 (参见页 982)
钢制

- 镀锌, 蓝钝处理
- 不锈钢滚珠/弹簧

DIN 912 柱头螺钉
DIN 7991 埋头螺钉
透镜螺钉 ISO 7380
DIN 7984 柱头螺钉

镀锌钢, 蓝钝处理

### 信息

GN 965 安装组件可将不同类型的标准元件安装在多数常见的型材系统上。每套组件包含一枚 T形螺母GN 506 (参见页 982) 和一枚螺钉。

- 说明 (参见页 A44)
- GN 965 安装套件所适用的标准概述 (参见页 A45)

**A 型**

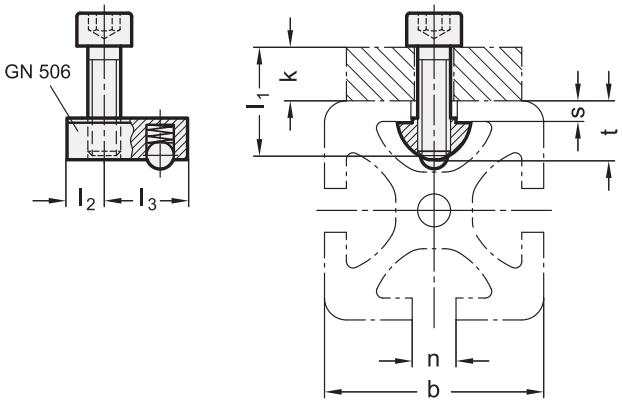


**B 型**

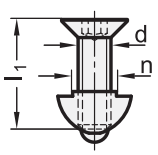


**C 型**

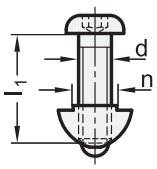


**D 型**

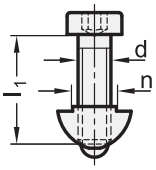




ELESA 和 GANTER 依法保留所有权利。
复制图纸时请注明出处。

# GN 965

## 用于30 / 40 型材系统的安装套件



**GN 965**

| 型号 | b | n | d | l1 | k ≈ | l2 | l3 | s ≈ | t ≈ | ⚖ |
|---|---|---|---|---|---|---|---|---|---|---|
| GN 965-6-M4-10-A | 30 | 6 | M 4 | 10 | ... 4 | 5 | 12 | 2.9 | 8.9 | 10 |
| GN 965-6-M4-12-A | 30 | 6 | M 4 | 12 | 1 ... 6 | 5 | 12 | 2.9 | 8.9 | 12 |
| GN 965-6-M4-16-A | 30 | 6 | M 4 | 16 | 5 ... 10 | 5 | 12 | 2.9 | 8.9 | 12 |
| GN 965-6-M5-10-A | 30 | 6 | M 5 | 10 | ... 3 | 5 | 12 | 2.9 | 8.9 | 6 |
| GN 965-6-M5-12-A | 30 | 6 | M 5 | 12 | 1 ... 5 | 5 | 12 | 2.9 | 8.9 | 6 |
| GN 965-6-M5-14-A | 30 | 6 | M 5 | 14 | 3 ... 7 | 5 | 12 | 2.9 | 8.9 | 8 |
| GN 965-6-M5-16-A | 30 | 6 | M 5 | 16 | 5 ... 9 | 5 | 12 | 2.9 | 8.9 | 9 |
| GN 965-6-M5-18-A | 30 | 6 | M 5 | 18 | 7 ... 11 | 5 | 12 | 2.9 | 8.9 | 9 |
| GN 965-6-M5-22-A | 30 | 6 | M 5 | 22 | 11 ... 15 | 5 | 12 | 2.9 | 8.9 | 10 |
| GN 965-6-M6-12-A | 30 | 6 | M 6 | 12 | 1 ... 4 | 5 | 12 | 2.9 | 8.9 | 9 |
| GN 965-6-M6-14-A | 30 | 6 | M 6 | 14 | 3 ... 6 | 5 | 12 | 2.9 | 8.9 | 9 |
| GN 965-6-M6-16-A | 30 | 6 | M 6 | 16 | 5 ... 8 | 5 | 12 | 2.9 | 8.9 | 10 |
| GN 965-6-M6-20-A | 30 | 6 | M 6 | 20 | 9 ... 12 | 5 | 12 | 2.9 | 8.9 | 10 |
| GN 965-6-M6-25-A | 30 | 6 | M 6 | 25 | 14 ... 17 | 5 | 12 | 2.9 | 8.9 | 10 |
| GN 965-8-M4-12-A | 40 | 8 | M 4 | 12 | ... 5 | 7 | 15 | 4.6 | 11.4 | 10 |
| GN 965-8-M4-14-A | 40 | 8 | M 4 | 14 | 1 ... 7 | 7 | 15 | 4.6 | 11.4 | 10 |
| GN 965-8-M4-20-A | 40 | 8 | M 4 | 20 | 7 ... 13 | 7 | 15 | 4.6 | 11.4 | 13 |
| GN 965-8-M5-12-A | 40 | 8 | M 5 | 12 | ... 4 | 7 | 15 | 4.6 | 11.4 | 13 |
| GN 965-8-M5-14-A | 40 | 8 | M 5 | 14 | 1 ... 6 | 7 | 15 | 4.6 | 11.4 | 14 |
| GN 965-8-M5-16-A | 40 | 8 | M 5 | 16 | 3 ... 8 | 7 | 15 | 4.6 | 11.4 | 14 |
| GN 965-8-M5-18-A | 40 | 8 | M 5 | 18 | 5 ... 10 | 7 | 15 | 4.6 | 11.4 | 14 |
| GN 965-8-M5-20-A | 40 | 8 | M 5 | 20 | 7 ... 12 | 7 | 15 | 4.6 | 11.4 | 15 |
| GN 965-8-M5-22-A | 40 | 8 | M 5 | 22 | 9 ... 14 | 7 | 15 | 4.6 | 11.4 | 15 |
| GN 965-8-M5-25-A | 40 | 8 | M 5 | 25 | 12 ... 17 | 7 | 15 | 4.6 | 11.4 | 15 |
| GN 965-8-M6-14-A | 40 | 8 | M 6 | 14 | 1 ... 5 | 7 | 15 | 4.6 | 11.4 | 10 |
| GN 965-8-M6-16-A | 40 | 8 | M 6 | 16 | 3 ... 7 | 7 | 15 | 4.6 | 11.4 | 10 |
| GN 965-8-M6-18-A | 40 | 8 | M 6 | 18 | 5 ... 9 | 7 | 15 | 4.6 | 11.4 | 10 |
| GN 965-8-M6-22-A | 40 | 8 | M 6 | 22 | 9 ... 13 | 7 | 15 | 4.6 | 11.4 | 14 |
| GN 965-8-M6-28-A | 40 | 8 | M 6 | 28 | 15 ... 19 | 7 | 15 | 4.6 | 11.4 | 20 |
| GN 965-8-M8-14-A | 40 | 8 | M 8 | 14 | 1 ... 4 | 7 | 15 | 4.6 | 11.4 | 20 |
| GN 965-8-M8-16-A | 40 | 8 | M 8 | 16 | 3 ... 6 | 7 | 15 | 4.6 | 11.4 | 20 |
| GN 965-8-M8-18-A | 40 | 8 | M 8 | 18 | 5 ... 8 | 7 | 15 | 4.6 | 11.4 | 21 |
| GN 965-8-M8-20-A | 40 | 8 | M 8 | 20 | 7 ... 10 | 7 | 15 | 4.6 | 11.4 | 22 |
| GN 965-8-M8-28-A | 40 | 8 | M 8 | 28 | 15 ... 18 | 7 | 15 | 4.6 | 11.4 | 24 |
| GN 965-6-M4-10-B | 30 | 6 | M 4 | 10 | ... 4 | 5 | 12 | 2.9 | 8.9 | 14 |
| GN 965-6-M5-12-B | 30 | 6 | M 5 | 12 | 1 ... 5 | 5 | 12 | 2.9 | 8.9 | 16 |
| GN 965-6-M6-12-B | 30 | 6 | M 6 | 12 | 1 ... 4 | 5 | 12 | 2.9 | 8.9 | 18 |
| GN 965-6-M6-14-B | 30 | 6 | M 6 | 14 | 3 ... 6 | 5 | 12 | 2.9 | 8.9 | 19 |
| GN 965-6-M6-16-B | 30 | 6 | M 6 | 16 | 5 ... 8 | 5 | 12 | 2.9 | 8.9 | 20 |
| GN 965-6-M6-18-B | 30 | 6 | M 6 | 18 | 7 ... 10 | 5 | 12 | 2.9 | 8.9 | 20 |
| GN 965-8-M5-14-B | 40 | 8 | M 5 | 14 | 1 ... 6 | 7 | 15 | 4.6 | 11.4 | 13 |
| GN 965-8-M6-14-B | 40 | 8 | M 6 | 14 | 1 ... 5 | 7 | 15 | 4.6 | 11.4 | 13 |
| GN 965-8-M6-16-B | 40 | 8 | M 6 | 16 | 3 ... 7 | 7 | 15 | 4.6 | 11.4 | 13 |
| GN 965-8-M6-18-B | 40 | 8 | M 6 | 18 | 5 ... 9 | 7 | 15 | 4.6 | 11.4 | 13 |
| GN 965-8-M6-20-B | 40 | 8 | M 6 | 20 | 7 ... 11 | 7 | 15 | 4.6 | 11.4 | 13 |
| GN 965-8-M8-16-B | 40 | 8 | M 8 | 16 | 3 ... 6 | 7 | 15 | 4.6 | 11.4 | 18 |
| GN 965-6-M6-14-C | 30 | 6 | M 6 | 14 | 3 ... 6 | 5 | 12 | 2.9 | 8.9 | 20 |
| GN 965-8-M6-16-C | 40 | 8 | M 6 | 16 | 3 ... 7 | 7 | 15 | 4.6 | 11.4 | 14 |
| GN 965-8-M6-22-C | 40 | 8 | M 6 | 22 | 9 ... 13 | 7 | 15 | 4.6 | 11.4 | 20 |
| GN 965-8-M8-16-C | 40 | 8 | M 8 | 16 | 3 ... 6 | 7 | 15 | 4.6 | 11.4 | 17 |
| GN 965-8-M8-18-C | 40 | 8 | M 8 | 18 | 5 ... 8 | 7 | 15 | 4.6 | 11.4 | 18 |
| GN 965-6-M6-10-D | 30 | 6 | M 6 | 10 | ... 3 | 5 | 12 | 2.9 | 8.9 | 8 |
| GN 965-8-M6-14-D | 40 | 8 | M 6 | 14 | 1 ... 5 | 7 | 15 | 4.6 | 11.4 | 10 |

ELESA 和 GANTER 依法保留所有权利。
复制图纸时请注明出处。

# GN 967

## 拐角连接件/锁扣

**用于型材系统**

### 规格

**类型**

- **F**型: 锁扣
- **L**型: 拐角型

**识别号**

- No. **1** 带用于 DIN 7991 埋头螺钉的孔
- No. **2** 不带用于埋头螺钉的孔

金属板

镀锌, 蓝钝处理 **ZB**

喷塑涂层
黑色, RAL 9005, 纹理饰面 **SW**
银色, RAL 9006, 纹理饰面 **SR**

### 信息

GN 967 拐角连接件和连接扣适用于连接型材系统, 可在最小的空间内, 实现方形接触面或接触面相同的型材的连接, 并且稳定性高。
除这些型材组合之外, 还可使用拐角连接件和扣环进行类型繁多的固定与定位工作, 例如: 进行夹装固定设计。
识别号2款式的钻孔不是埋头孔, 用于采用柱头螺钉、螺母或铆钉安装。

**F 型**

识别号 **1**
不带埋头孔

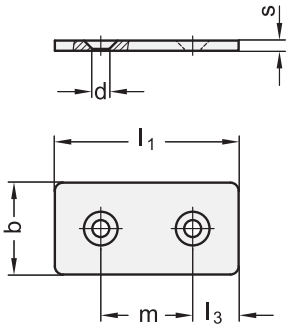


识别号 **2**
不带埋头孔

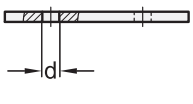


**L 型**

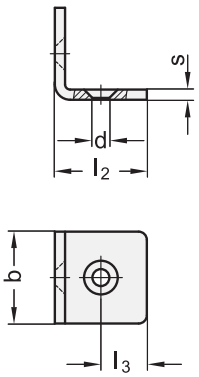


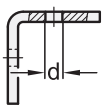


**应用示例**

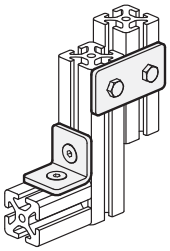

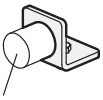

缓冲垫
GN 352



ELESA 和 GANTER 依法保留所有权利。
复制图纸时请注明出处。

# GN 967

## 拐角连接件/锁扣



**GN 967**

| 型号 | b | l1 | l2 | l3 | m | d | s | ⚖ |
|---|---|---|---|---|---|---|---|---|
| GN 967-20-40-F-1-SR | 20 | 40 | - | 10 | 20 | 5.2 | 3 | 16 |
| GN 967-20-40-F-1-SW | 20 | 40 | - | 10 | 20 | 5.2 | 3 | 16 |
| GN 967-20-40-F-1-ZB | 20 | 40 | - | 10 | 20 | 5.2 | 3 | 16 |
| GN 967-30-60-F-1-SR | 30 | 60 | - | 15 | 30 | 6.3 | 4 | 53 |
| GN 967-30-60-F-1-SW | 30 | 60 | - | 15 | 30 | 6.3 | 4 | 53 |
| GN 967-30-60-F-1-ZB | 30 | 60 | - | 15 | 30 | 6.3 | 4 | 53 |
| GN 967-40-80-F-1-SR | 40 | 80 | - | 20 | 40 | 8.3 | 5 | 114 |
| GN 967-40-80-F-1-SW | 40 | 80 | - | 20 | 40 | 8.3 | 5 | 114 |
| GN 967-40-80-F-1-ZB | 40 | 80 | - | 20 | 40 | 8.3 | 5 | 114 |
| GN 967-45-90-F-1-SR | 45 | 90 | - | 22.5 | 45 | 8.3 | 5 | 147 |
| GN 967-45-90-F-1-SW | 45 | 90 | - | 22.5 | 45 | 8.3 | 5 | 148 |
| GN 967-45-90-F-1-ZB | 45 | 90 | - | 22.5 | 45 | 8.3 | 5 | 149 |
| GN 967-20-20-L-1-SR | 20 | - | 20 | 10 | 20 | 5.2 | 3 | 14 |
| GN 967-20-20-L-1-SW | 20 | - | 20 | 10 | 20 | 5.2 | 3 | 14 |
| GN 967-20-20-L-1-ZB | 20 | - | 20 | 10 | 20 | 5.2 | 3 | 14 |
| GN 967-30-30-L-1-SR | 30 | - | 30 | 15 | 30 | 6.3 | 4 | 45 |
| GN 967-30-30-L-1-SW | 30 | - | 30 | 15 | 30 | 6.3 | 4 | 45 |
| GN 967-30-30-L-1-ZB | 30 | - | 30 | 15 | 30 | 6.3 | 4 | 45 |
| GN 967-40-40-L-1-SR | 40 | - | 40 | 20 | 40 | 8.3 | 5 | 40 |
| GN 967-40-40-L-1-SW | 40 | - | 40 | 20 | 40 | 8.3 | 5 | 102 |
| GN 967-40-40-L-1-ZB | 40 | - | 40 | 20 | 40 | 8.3 | 5 | 102 |
| GN 967-45-45-L-1-SR | 45 | - | 45 | 22.5 | 45 | 8.3 | 5 | 131 |
| GN 967-45-45-L-1-SW | 45 | - | 45 | 22.5 | 45 | 8.3 | 5 | 133 |
| GN 967-45-45-L-1-ZB | 45 | - | 45 | 22.5 | 45 | 8.3 | 5 | 132 |
| GN 967-20-40-F-2-SR | 20 | 40 | - | 10 | 20 | 5.2 | 3 | 17 |
| GN 967-20-40-F-2-SW | 20 | 40 | - | 10 | 20 | 5.2 | 3 | 17 |
| GN 967-20-40-F-2-ZB | 20 | 40 | - | 10 | 20 | 5.2 | 3 | 17 |
| GN 967-30-60-F-2-SR | 30 | 60 | - | 15 | 30 | 6.3 | 4 | 54 |
| GN 967-30-60-F-2-SW | 30 | 60 | - | 15 | 30 | 6.3 | 4 | 54 |
| GN 967-30-60-F-2-ZB | 30 | 60 | - | 15 | 30 | 6.3 | 4 | 54 |
| GN 967-40-80-F-2-SR | 40 | 80 | - | 20 | 40 | 8.3 | 5 | 121 |
| GN 967-40-80-F-2-SW | 40 | 80 | - | 20 | 40 | 8.3 | 5 | 121 |
| GN 967-40-80-F-2-ZB | 40 | 80 | - | 20 | 40 | 8.3 | 5 | 121 |
| GN 967-45-90-F-2-SR | 45 | 90 | - | 22.5 | 45 | 8.3 | 5 | 152 |
| GN 967-45-90-F-2-SW | 45 | 90 | - | 22.5 | 45 | 8.3 | 5 | 152 |
| GN 967-45-90-F-2-ZB | 45 | 90 | - | 22.5 | 45 | 8.3 | 5 | 152 |
| GN 967-20-20-L-2-SR | 20 | - | 20 | 10 | 20 | 5.2 | 3 | 15 |
| GN 967-20-20-L-2-SW | 20 | - | 20 | 10 | 20 | 5.2 | 3 | 15 |
| GN 967-20-20-L-2-ZB | 20 | - | 20 | 10 | 20 | 5.2 | 3 | 15 |
| GN 967-30-30-L-2-SR | 30 | - | 30 | 15 | 30 | 6.3 | 4 | 48 |
| GN 967-30-30-L-2-SW | 30 | - | 30 | 15 | 30 | 6.3 | 4 | 48 |
| GN 967-30-30-L-2-ZB | 30 | - | 30 | 15 | 30 | 6.3 | 4 | 48 |
| GN 967-40-40-L-2-SR | 40 | - | 40 | 20 | 40 | 8.3 | 5 | 106 |
| GN 967-40-40-L-2-SW | 40 | - | 40 | 20 | 40 | 8.3 | 5 | 106 |
| GN 967-40-40-L-2-ZB | 40 | - | 40 | 20 | 40 | 8.3 | 5 | 106 |
| GN 967-45-45-L-2-SR | 45 | - | 45 | 22.5 | 45 | 8.3 | 5 | 137 |
| GN 967-45-45-L-2-SW | 45 | - | 45 | 22.5 | 45 | 8.3 | 5 | 137 |
| GN 967-45-45-L-2-ZB | 45 | - | 45 | 22.5 | 45 | 8.3 | 5 | 137 |

ELESA 和 GANTER 依法保留所有权利。
复制图纸时请注明出处。

# GN 970



## 安装支架

### 等边/不等边

**规格**

**等边款式**

**类型**

- **A**型: 无圆孔
- **B**型: 有圆孔

**不等边款式**

**类型**

- **A**型: 无圆孔
- **C**型:有圆型安装孔和槽孔

**STB** 结构钢
轧制, 带锋利边
发黑处理

**ALM**铝
压制
亚光, 经研磨处理

**信息**

GN 970安装支架广泛用于直角连接和紧固底板或盖板。
A型允许使用专用于应用的钻孔模板, 并通过焊接紧固。
C型安装支架有一个孔或一个延伸孔的组合, 根据l1的长度。

**A** 型

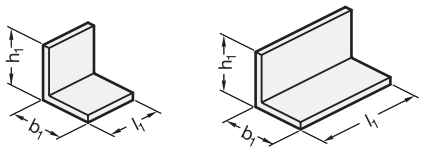


**B** 型

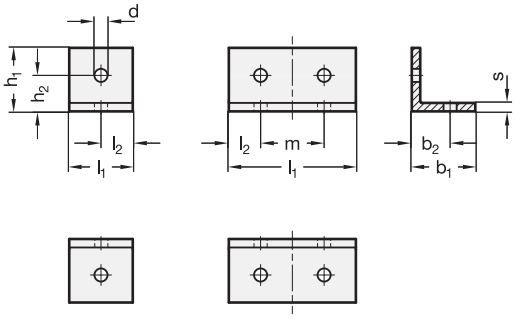


*增加安装支架的材质索引(ST 或 NI)

| STB | ALM |
|---|---|
| 钢结构 | 铝制 |

**GN 970-等边**

| 型号 | h1 | b1 | l1 | b2 | d | h2 | l2 | m | s | ⚖ |
|---|---|---|---|---|---|---|---|---|---|---|
| GN 970-*-30-30-30-A | 30 | 30 | 30 | - | 6.2 | 18 | 15 | - | 4 | 17 |
| GN 970-*-30-30-60-A | 30 | 30 | 60 | - | 6.2 | 18 | 15 | - | 4 | 27 |
| GN 970-*-40-40-40-A | 40 | 40 | 40 | - | 8.2 | 24 | 20 | - | 5 | 55 |
| GN 970-*-40-40-80-A | 40 | 40 | 80 | - | 8.2 | 24 | 20 | - | 5 | 75 |
| GN 970-*-50-50-50-A | 50 | 50** | 50 | - | 10.2 | 30 | 25 | - | 6 | 75 |
| GN 970-*-50-50-100-A | 50 | 50** | 100 | - | 10.2 | 30 | 25 | - | 6 | 85 |
| GN 970-*-30-30-30-B | 30 | 30 | 30 | 18 | 6.2 | 18 | 15 | - | 4 | 17 |
| GN 970-*-30-30-60-B | 30 | 30 | 60 | 18 | 6.2 | 18 | 15 | 30 | 4 | 30 |
| GN 970-*-40-40-40-B | 40 | 40 | 40 | 24 | 6.2 | 24 | 20 | - | 5 | 45 |
| GN 970-*-40-40-80-B | 40 | 40 | 80 | 24 | 8.2 | 24 | 20 | 40 | 5 | 45 |
| GN 970-*-50-50-50-B | 50 | 50** | 50 | 30 | 10.2 | 30 | 25 | - | 6 | 72 |
| GN 970-*-50-50-100-B | 50 | 50** | 100 | 30 | 10.2 | 30 | 25 | 50 | 6 | 85 |

** 只存在于ALM中



ELESA 和 GANTER 依法保留所有权利。
复制图纸时请注明出处。

# GN 970

## 安装支架

A 型

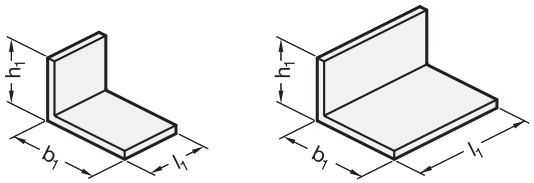


C 型

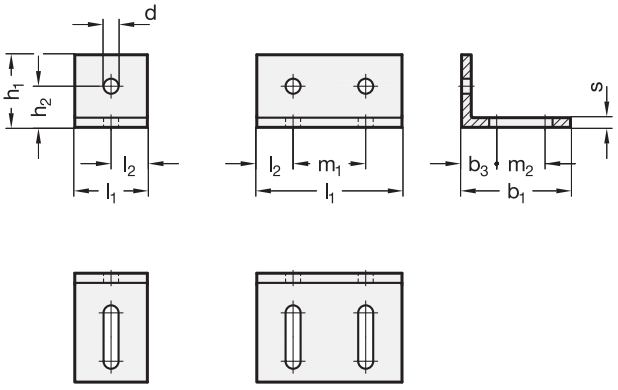


*增加安装支架的材质索引(ST 或 NI)

| STB | ALM |
|---|---|
| 钢结构 | 铝制 |

**GN 970-不等边**

| 型号 | h1 | b1 | l1 | b3 | d | h2 | l2 | m1 | m2 | s | ⚖ |
|---|---|---|---|---|---|---|---|---|---|---|---|
| GN 970-*-30-45-30-A | 30 | 45 | 30 | - | 6.2 | 18 | 15 | - | - | 4 | 22 |
| GN 970-*-30-45-60-A | 30 | 45 | 60 | - | 6.2 | 18 | 15 | - | - | 4 | 35 |
| GN 970-*-40-60-40-A | 40 | 60 | 40 | - | 8.2 | 24 | 20 | - | - | 5 | 51 |
| GN 970-*-40-60-80-A | 40 | 60 | 80 | - | 8.2 | 24 | 20 | - | - | 5 | 100 |
| GN 970-*-50-75-50-A | 50 | 75** | 50 | - | 10.2 | 30 | 25 | - | - | 6 | 94 |
| GN 970-*-50-75-100-A | 50 | 75** | 100 | - | 10.2 | 30 | 25 | - | - | 6 | 187 |
| GN 970-*-30-45-30-C | 30 | 45 | 30 | 18 | 6.2 | 18 | 15 | - | 20 | 4 | 20 |
| GN 970-*-30-45-60-C | 30 | 45 | 60 | 18 | 6.2 | 18 | 15 | 30 | 20 | 4 | 30 |
| GN 970-*-40-60-40-C | 40 | 60 | 40 | 24 | 8.2 | 24 | 20 | - | 25 | 5 | 45 |
| GN 970-*-40-60-80-C | 40 | 60 | 80 | 24 | 8.2 | 24 | 20 | 40 | 25 | 5 | 57 |
| GN 970-*-50-75-50-C | 50 | 75** | 50 | 30 | 10.2 | 30 | 25 | - | 30 | 6 | 86 |
| GN 970-*-50-75-100-C | 50 | 75** | 100 | 30 | 10.2 | 30 | 25 | 50 | 30 | 6 | 100 |

** 只存在于ALM中

ELESA 和 GANTER 依法保留所有权利。
复制图纸时请注明出处。

# GN 968

## 用于30 / 40 / 45型材系统的安装套件 30 / 40 / 45

**用于槽/宽度8/10, 随GN 505 T形螺母安装**

### 规格

**类型**

- **A**型: 带 DIN 912 柱头螺钉
- **B**型: 带DIN 7991埋头螺钉
- **C**型: 带ISO 7380圆帽螺钉
- **D**型: 带DIN 7984柱头螺钉

T形螺母 GN 505 (参见页 979)
钢制
具有增大扭矩 (M8型)
镀锌, 蓝钝处理

DIN 912 柱头螺钉
DIN 7991 埋头螺钉
圆头螺钉 ISO 7380
DIN 7984 柱头螺钉

钢制
镀锌, 蓝钝处理

### 信息

GN 968 安装组件可将不同类型的标准元件安装在多数常见的型材系统上。每套组件包含一枚 T形螺母GN 505 和一枚螺钉。(参见页 979).

- 说明 (参见页 A44)
- GN 965 安装套件所适用的标准概述 (参见页 A45)

**A 型**

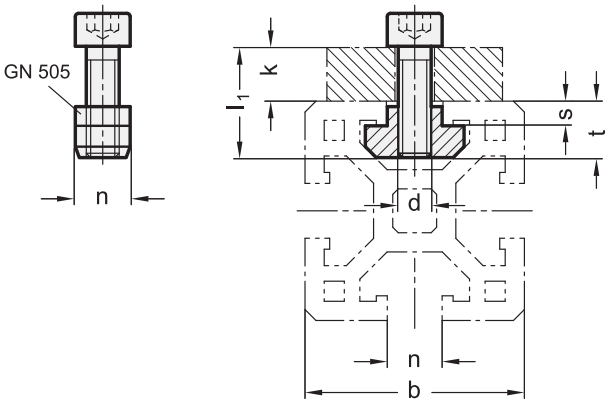


**B 型**

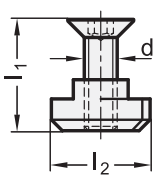


**C 型**

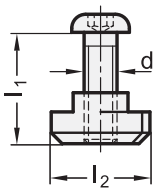


**D 型**

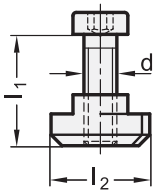




ELESA 和 GANTER 依法保留所有权利。
复制图纸时请注明出处。

# GN 968

## 用于30 / 40 / 45型材系统的安装套件 30 / 40 / 45

**GN 968**

| 型号 | b | n | d | l1 | k ≈ | l2 ±0.5 | s ≈ | t ≈ | ⚖ |
|---|---|---|---|---|---|---|---|---|---|
| GN 968-8-M4-10-A | 30 | 8 | M 4 | 10 | ... 6 | 16 | 2.2 | 7.2 | 5 |
| GN 968-8-M4-12-A | 30 | 8 | M 4 | 12 | 2 ... 8 | 16 | 2.2 | 7.2 | 5 |
| GN 968-8-M4-16-A | 30 | 8 | M 4 | 16 | 6 ... 12 | 16 | 2.2 | 7.2 | 6 |
| GN 968-8-M5-10-A | 30 | 8 | M 5 | 10 | ... 5 | 16 | 2.2 | 7.2 | 7 |
| GN 968-8-M5-12-A | 30 | 8 | M 5 | 12 | 2 ... 7 | 16 | 2.2 | 7.2 | 7 |
| GN 968-8-M5-14-A | 30 | 8 | M 5 | 14 | 4 ... 9 | 16 | 2.2 | 7.2 | 7 |
| GN 968-8-M5-18-A | 30 | 8 | M 5 | 18 | 8 ... 13 | 16 | 2.2 | 7.2 | 7 |
| GN 968-8-M5-20-A | 30 | 8 | M 5 | 20 | 10 ... 15 | 16 | 2.2 | 7.2 | 7 |
| GN 968-8-M5-22-A | 30 | 8 | M 5 | 22 | 12 ... 17 | 16 | 2.2 | 7.2 | 8 |
| GN 968-8-M6-10-A | 30 | 8 | M 6 | 10 | ... 4 | 16 | 2.2 | 7.2 | 8 |
| GN 968-8-M6-12-A | 30 | 8 | M 6 | 12 | 2 ... 6 | 16 | 2.2 | 7.2 | 8 |
| GN 968-8-M6-14-A | 30 | 8 | M 6 | 14 | 4 ... 8 | 16 | 2.2 | 7.2 | 8 |
| GN 968-8-M6-16-A | 30 | 8 | M 6 | 16 | 6 ... 10 | 16 | 2.2 | 7.2 | 8 |
| GN 968-8-M6-20-A | 30 | 8 | M 6 | 20 | 10 ... 14 | 16 | 2.2 | 7.2 | 9 |
| GN 968-8-M6-25-A | 30 | 8 | M 6 | 25 | 15 ... 19 | 16 | 2.2 | 7.2 | 10 |
| GN 968-10-M4-14-A | 40 / 45 | 10 | M 4 | 14 | ... 8 | 19 | 6 | 11.8 | 10 |
| GN 968-10-M5-12-A | 40 / 45 | 10 | M 5 | 12 | ... 5 | 19 | 6 | 11.8 | 10 |
| GN 968-10-M5-14-A | 40 / 45 | 10 | M 5 | 14 | ... 7 | 19 | 6 | 11.8 | 10 |
| GN 968-10-M5-16-A | 40 / 45 | 10 | M 5 | 16 | 3 ... 9 | 19 | 6 | 11.8 | 10 |
| GN 968-10-M5-18-A | 40 / 45 | 10 | M 5 | 18 | 5 ... 11 | 19 | 6 | 11.8 | 10 |
| GN 968-10-M5-20-A | 40 / 45 | 10 | M 5 | 20 | 7 ... 13 | 19 | 6 | 11.8 | 10 |
| GN 968-10-M5-25-A | 40 / 45 | 10 | M 5 | 25 | 12 ... 18 | 19 | 6 | 11.8 | 10 |
| GN 968-10-M6-14-A | 40 / 45 | 10 | M 6 | 14 | ... 6 | 19 | 6 | 11.8 | 10 |
| GN 968-10-M6-16-A | 40 / 45 | 10 | M 6 | 16 | 3 ... 8 | 19 | 6 | 11.8 | 10 |
| GN 968-10-M6-18-A | 40 / 45 | 10 | M 6 | 18 | 5 ... 10 | 19 | 6 | 11.8 | 10 |
| GN 968-10-M6-20-A | 40 / 45 | 10 | M 6 | 20 | 7 ... 12 | 19 | 6 | 11.8 | 10 |
| GN 968-10-M6-22-A | 40 / 45 | 10 | M 6 | 22 | 9 ... 14 | 19 | 6 | 11.8 | 13 |
| GN 968-10-M6-28-A | 40 / 45 | 10 | M 6 | 28 | 15 ... 20 | 19 | 6 | 11.8 | 13 |
| GN 968-10-M8-14-A | 40 / 45 | 10 | M 8 | 14 | ... 5 | 19 | 6 | 11.8 | 15 |
| GN 968-10-M8-16-A | 40 / 45 | 10 | M 8 | 16 | 3 ... 7 | 19 | 6 | 11.8 | 16 |
| GN 968-10-M8-18-A | 40 / 45 | 10 | M 8 | 18 | 5 ... 9 | 19 | 6 | 11.8 | 17 |
| GN 968-10-M8-20-A | 40 / 45 | 10 | M 8 | 20 | 7 ... 11 | 19 | 6 | 11.8 | 19 |
| GN 968-10-M8-28-A | 40 / 45 | 10 | M 8 | 28 | 15 ... 19 | 19 | 6 | 11.8 | 20 |
| GN 968-8-M5-12-B | 30 | 8 | M 5 | 12 | 2 ... 7 | 16 | 2.2 | 7.2 | 6 |
| GN 968-8-M6-12-B | 30 | 8 | M 6 | 12 | 2 ... 6 | 16 | 2.2 | 7.2 | 6 |
| GN 968-8-M6-14-B | 30 | 8 | M 6 | 14 | 4 ... 8 | 16 | 2.2 | 7.2 | 6 |
| GN 968-8-M6-16-B | 30 | 8 | M 6 | 16 | 6 ... 10 | 16 | 2.2 | 7.2 | 6 |
| GN 968-8-M6-18-B | 30 | 8 | M 6 | 18 | 8 ... 12 | 16 | 2.2 | 7.2 | 6 |
| GN 968-10-M5-14-B | 40 / 45 | 10 | M 5 | 14 | ... 7 | 19 | 6 | 11.8 | 10 |
| GN 968-10-M6-14-B | 40 / 45 | 10 | M 6 | 14 | ... 6 | 19 | 6 | 11.8 | 10 |
| GN 968-10-M6-18-B | 40 / 45 | 10 | M 6 | 18 | 5 ... 10 | 19 | 6 | 11.8 | 10 |
| GN 968-10-M6-20-B | 40 / 45 | 10 | M 6 | 20 | 7 ... 12 | 19 | 6 | 11.8 | 10 |
| GN 968-10-M6-22-B | 40 / 45 | 10 | M 6 | 22 | 9 ... 14 | 19 | 6 | 11.8 | 10 |
| GN 968-10-M8-16-B | 40 / 45 | 10 | M 8 | 16 | 3 ... 7 | 19 | 6 | 11.8 | 16 |
| GN 968-8-M6-14-C | 30 | 8 | M 6 | 14 | 4 ... 8 | 16 | 2.2 | 7.2 | 16 |
| GN 968-10-M6-18-C | 40 / 45 | 10 | M 6 | 18 | 5 ... 10 | 19 | 6 | 11.8 | 10 |
| GN 968-10-M6-22-C | 40 / 45 | 10 | M 6 | 22 | 9 ... 14 | 19 | 6 | 11.8 | 10 |
| GN 968-10-M8-16-C | 40 / 45 | 10 | M 8 | 16 | 3 ... 7 | 19 | 6 | 11.8 | 16 |
| GN 968-10-M8-18-C | 40 / 45 | 10 | M 8 | 18 | 5 ... 9 | 19 | 6 | 11.8 | 17 |
| GN 968-8-M6-10-D | 30 | 8 | M 6 | 10 | ... 4 | 16 | 2.2 | 7.2 | 8 |
| GN 968-10-M6-14-D | 40 / 45 | 10 | M 6 | 14 | ... 6 | 19 | 6 | 11.8 | 8 |



ELESA 和 GANTER 依法保留所有权利。
复制图纸时请注明出处。

# DIN 172

RoHS

## 导向衬套

### 钻套

**规格**

**型**
- **A**型: 单向孔

钢制
硬化处理 (HRC 62 ±2)
适合尺寸 $d_1$, $d_2$ 研磨处理

**信息**

标准参数所列规格仅选取部分DIN标准 (现已撤消)。
对于涉及定位的应用时，我们建议 GN 771.1和 导向销组合使用 (参见页 1011).
对于公差 n6 的安装衬套，通常提供对应其外径的公差 H7 的孔。

**可按需提供**
- 其它孔 $d_1$

**技术信息**
- ISO-基本公差 (参见页 A21)

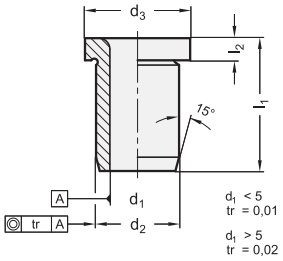


**DIN 172**

| 型号 | d1 F7 | l1 | d2 n6 | d3 | l2 | ⚖ |
|---|---|---|---|---|---|---|
| DIN 172-B2-6-A | B 2 | 6 | 5 | 8 | 2 | 1 |
| DIN 172-B2-9-A | B 2 | 9 | 5 | 8 | 2 | 1 |
| DIN 172-B2,1-6-A | B 2.1 | 6 | 5 | 8 | 2 | 1 |
| DIN 172-B2,1-9-A | B 2.1 | 9 | 5 | 8 | 2 | 2 |
| DIN 172-B2,5-6-A | B 2.5 (M 3) | 6 | 5 | 8 | 2 | 1 |
| DIN 172-B2,5-9-A | B 2.5 (M 3) | 9 | 5 | 8 | 2 | 1 |
| DIN 172-B3-8-A | B 3 | 8 | 6 | 9 | 2.5 | 2 |
| DIN 172-B3-12-A | B 3 | 12 | 6 | 9 | 2.5 | 3 |
| DIN 172-B3-16-A | B 3 | 16 | 6 | 9 | 2.5 | 3 |
| DIN 172-B3,1-8-A | B 3.1 | 8 | 6 | 9 | 2.5 | 2 |
| DIN 172-B3,1-12-A | B 3.1 | 12 | 6 | 9 | 2.5 | 3 |
| DIN 172-B3,1-16-A | B 3.1 | 16 | 6 | 9 | 2.5 | 3 |
| DIN 172-B3,3-8-A | B 3.3 (M 4) | 8 | 6 | 9 | 2.5 | 2 |
| DIN 172-B3,3-12-A | B 3.3 (M 4) | 12 | 6 | 9 | 2.5 | 2 |
| DIN 172-B3,3-16-A | B 3.3 (M 4) | 16 | 6 | 9 | 2.5 | 4 |
| DIN 172-B3,5-8-A | B 3.5 | 8 | 7 | 10 | 2.5 | 2 |
| DIN 172-B3,5-12-A | B 3.5 | 12 | 7 | 10 | 2.5 | 3 |
| DIN 172-B3,5-16-A | B 3.5 | 16 | 7 | 10 | 2.5 | 4 |
| DIN 172-B3,8-8-A | B 3.8 | 8 | 7 | 10 | 2.5 | 4 |
| DIN 172-B3,8-12-A | B 3.8 | 12 | 7 | 10 | 2.5 | 4 |
| DIN 172-B3,8-16-A | B 3.8 | 16 | 7 | 10 | 2.5 | 5 |
| DIN 172-B4-8-A | B 4 | 8 | 7 | 10 | 2.5 | 2 |
| DIN 172-B4-12-A | B 4 | 12 | 7 | 10 | 2.5 | 3 |
| DIN 172-B4-16-A | B 4 | 16 | 7 | 10 | 2.5 | 4 |
| DIN 172-B4,1-8-A | B 4.1 | 8 | 8 | 11 | 2.5 | 3 |
| DIN 172-B4,1-12-A | B 4.1 | 12 | 8 | 11 | 2.5 | 4 |
| DIN 172-B4,1-16-A | B 4.1 | 16 | 8 | 11 | 2.5 | 6 |
| DIN 172-B4,2-8-A | B 4.2 (M 5) | 8 | 8 | 11 | 2.5 | 3 |
| DIN 172-B4,2-12-A | B 4.2 (M 5) | 12 | 8 | 11 | 2.5 | 4 |
| DIN 172-B4,2-16-A | B 4.2 (M 5) | 16 | 8 | 11 | 2.5 | 4 |

**DIN 172**

| 型号 | d1 F7 | l1 | d2 n6 | d3 | l2 | ⚖ |
|---|---|---|---|---|---|---|
| DIN 172-B4,5-8-A | B 4.5 | 8 | 8 | 11 | 2.5 | 3 |
| DIN 172-B4,5-12-A | B 4.5 | 12 | 8 | 11 | 2.5 | 4 |
| DIN 172-B4,5-16-A | B 4.5 | 16 | 8 | 11 | 2.5 | 4 |
| DIN 172-B4,8-8-A | B 4.8 | 8 | 8 | 11 | 2.5 | 3 |
| DIN 172-B4,8-12-A | B 4.8 | 12 | 8 | 11 | 2.5 | 4 |
| DIN 172-B4,8-16-A | B 4.8 | 16 | 8 | 11 | 2.5 | 5 |
| DIN 172-B5-8-A | B 5 (M 6) | 8 | 8 | 11 | 2.5 | 2 |
| DIN 172-B5-12-A | B 5 (M 6) | 12 | 8 | 11 | 2.5 | 3 |
| DIN 172-B5-16-A | B 5 (M 6) | 16 | 8 | 11 | 2.5 | 4 |
| DIN 172-B5,1-10-A | B 5.1 | 10 | 10 | 13 | 3 | 6 |
| DIN 172-B5,1-16-A | B 5.1 | 16 | 10 | 13 | 3 | 8 |
| DIN 172-B5,1-20-A | B 5.1 | 20 | 10 | 13 | 3 | 10 |
| DIN 172-B5,5-10-A | B 5.5 | 10 | 10 | 13 | 3 | 5 |
| DIN 172-B5,5-16-A | B 5.5 | 16 | 10 | 13 | 3 | 8 |
| DIN 172-B5,5-20-A | B 5.5 | 20 | 10 | 13 | 3 | 10 |
| DIN 172-B5,8-10-A | B 5.8 | 10 | 10 | 13 | 3 | 5 |
| DIN 172-B5,8-16-A | B 5.8 | 16 | 10 | 13 | 3 | 8 |
| DIN 172-B5,8-20-A | B 5.8 | 20 | 10 | 13 | 3 | 10 |
| DIN 172-B6-10-A | B 6 | 10 | 10 | 13 | 3 | 5 |
| DIN 172-B6-16-A | B 6 | 16 | 10 | 13 | 3 | 7 |
| DIN 172-B6-20-A | B 6 | 20 | 10 | 13 | 3 | 9 |
| DIN 172-B6,1-10-A | B 6.1 | 10 | 12 | 15 | 3 | 8 |
| DIN 172-B6,1-16-A | B 6.1 | 16 | 12 | 15 | 3 | 12 |
| DIN 172-B6,1-20-A | B 6.1 | 20 | 12 | 15 | 3 | 15 |
| DIN 172-B6,5-10-A | B 6.5 | 10 | 12 | 15 | 3 | 7 |
| DIN 172-B6,5-16-A | B 6.5 | 16 | 12 | 15 | 3 | 11 |
| DIN 172-B6,5-20-A | B 6.5 | 20 | 12 | 15 | 3 | 14 |
| DIN 172-B6,8-10-A | B 6.8 (M 8) | 10 | 12 | 15 | 3 | 7 |
| DIN 172-B6,8-16-A | B 6.8 (M 8) | 16 | 12 | 15 | 3 | 11 |
| DIN 172-B6,8-20-A | B 6.8 (M 8) | 20 | 12 | 15 | 3 | 13 |



elesa+Ganter

ELESA 和 GANTER 依法保留所有权利。
复制图纸时请注明出处。

# DIN 172

## 导向衬套

### DIN 172

| 型号 | d1 F7 | l1 | d2 n6 | d3 | l2 | ⚖ |
|---|---|---|---|---|---|---|
| DIN 172-B7-10-A | B 7 | 10 | 12 | 15 | 3 | 7 |
| DIN 172-B7-16-A | B 7 | 16 | 12 | 15 | 3 | 11 |
| DIN 172-B7-20-A | B 7 | 20 | 12 | 15 | 3 | 12 |
| DIN 172-B7,5-10-A | B 7.5 | 10 | 12 | 15 | 3 | 7 |
| DIN 172-B7,5-16-A | B 7.5 | 16 | 12 | 15 | 3 | 11 |
| DIN 172-B7,5-20-A | B 7.5 | 20 | 12 | 15 | 3 | 13 |
| DIN 172-B7,8-10-A | B 7.8 | 10 | 12 | 15 | 3 | 6 |
| DIN 172-B7,8-16-A | B 7.8 | 16 | 12 | 15 | 3 | 9 |
| DIN 172-B7,8-20-A | B 7.8 | 20 | 12 | 15 | 3 | 12 |
| DIN 172-B8-10-A | B 8 | 10 | 12 | 15 | 3 | 6 |
| DIN 172-B8-16-A | B 8 | 16 | 12 | 15 | 3 | 9 |
| DIN 172-B8-20-A | B 8 | 20 | 12 | 15 | 3 | 13 |
| DIN 172-B8,1-12-A | B 8.1 | 12 | 15 | 18 | 3 | 13 |
| DIN 172-B8,1-20-A | B 8.1 | 20 | 15 | 18 | 3 | 21 |
| DIN 172-B8,1-25-A | B 8.1 | 25 | 15 | 18 | 3 | 26 |
| DIN 172-B8,5-12-A | B 8.5 (M 10) | 12 | 15 | 18 | 3 | 12 |
| DIN 172-B8,5-20-A | B 8.5 (M 10) | 20 | 15 | 18 | 3 | 20 |
| DIN 172-B8,5-25-A | B 8.5 (M 10) | 25 | 15 | 18 | 3 | 24 |
| DIN 172-B9-12-A | B 9 | 12 | 15 | 18 | 3 | 12 |
| DIN 172-B9-20-A | B 9 | 20 | 15 | 18 | 3 | 19 |
| DIN 172-B9-25-A | B 9 | 25 | 15 | 18 | 3 | 24 |
| DIN 172-B9,5-12-A | B 9.5 | 12 | 15 | 18 | 3 | 11 |
| DIN 172-B9,5-20-A | B 9.5 | 20 | 15 | 18 | 3 | 18 |
| DIN 172-B9,5-25-A | B 9.5 | 25 | 15 | 18 | 3 | 23 |
| DIN 172-B9,8-12-A | B 9.8 | 12 | 15 | 18 | 3 | 11 |
| DIN 172-B9,8-20-A | B 9.8 | 20 | 15 | 18 | 3 | 17 |
| DIN 172-B9,8-25-A | B 9.8 | 25 | 15 | 18 | 3 | 22 |
| DIN 172-B10-12-A | B 10 | 12 | 15 | 18 | 3 | 10 |
| DIN 172-B10-20-A | B 10 | 20 | 15 | 18 | 3 | 17 |
| DIN 172-B10-25-A | B 10 | 25 | 15 | 18 | 3 | 21 |
| DIN 172-B10,1-12-A | B 10.1 | 12 | 18 | 22 | 4 | 20 |
| DIN 172-B10,1-20-A | B 10.1 | 20 | 18 | 22 | 4 | 30 |
| DIN 172-B10,1-25-A | B 10.1 | 25 | 18 | 22 | 4 | 35 |
| DIN 172-B10,2-12-A | B 10.2 (M 12) | 12 | 18 | 22 | 4 | 20 |
| DIN 172-B10,2-20-A | B 10.2 (M 12) | 20 | 18 | 22 | 4 | 30 |
| DIN 172-B10,2-25-A | B 10.2 (M 12) | 25 | 18 | 22 | 4 | 37 |
| DIN 172-B10,5-12-A | B 10.5 | 12 | 18 | 22 | 4 | 19 |
| DIN 172-B10,5-20-A | B 10.5 | 20 | 18 | 22 | 4 | 29 |
| DIN 172-B10,5-25-A | B 10.5 | 25 | 18 | 22 | 4 | 36 |
| DIN 172-B11-12-A | B 11 | 12 | 18 | 22 | 4 | 18 |
| DIN 172-B11-20-A | B 11 | 20 | 18 | 22 | 4 | 28 |
| DIN 172-B11-25-A | B 11 | 25 | 18 | 22 | 4 | 35 |
| DIN 172-B11,5-12-A | B 11.5 | 12 | 18 | 22 | 4 | 17 |
| DIN 172-B11,5-20-A | B 11.5 | 20 | 18 | 22 | 4 | 28 |
| DIN 172-B11,5-25-A | B 11.5 | 25 | 18 | 22 | 4 | 33 |
| DIN 172-B11,8-12-A | B 11.8 | 12 | 18 | 22 | 4 | 17 |
| DIN 172-B11,8-20-A | B 11.8 | 20 | 18 | 22 | 4 | 26 |
| DIN 172-B11,8-25-A | B 11.8 | 25 | 18 | 22 | 4 | 32 |
| DIN 172-B12-12-A | B 12 | 12 | 18 | 22 | 4 | 18 |
| DIN 172-B12-20-A | B 12 | 20 | 18 | 22 | 4 | 25 |
| DIN 172-B12-25-A | B 12 | 25 | 18 | 22 | 4 | 31 |
| DIN 172-B12,1-16-A | B 12.1 | 16 | 22 | 26 | 4 | 37 |
| DIN 172-B12,1-28-A | B 12.1 | 28 | 22 | 26 | 4 | 62 |
| DIN 172-B12,1-36-A | B 12.1 | 36 | 22 | 26 | 4 | 97 |
| DIN 172-B12,5-16-A | B 12.5 | 16 | 22 | 26 | 4 | 36 |
| DIN 172-B12,5-28-A | B 12.5 | 28 | 22 | 26 | 4 | 60 |
| DIN 172-B12,5-36-A | B 12.5 | 36 | 22 | 26 | 4 | 78 |
| DIN 172-B13-16-A | B 13 (M 14) | 16 | 22 | 26 | 4 | 35 |
| DIN 172-B13-28-A | B 13 (M 14) | 28 | 22 | 26 | 4 | 58 |

### DIN 172

| 型号 | d1 F7 | l1 | d2 n6 | d3 | l2 | ⚖ |
|---|---|---|---|---|---|---|
| DIN 172-B13-36-A | B 13 (M 14) | 36 | 22 | 26 | 4 | 74 |
| DIN 172-B13,5-16-A | B 13.5 | 16 | 22 | 26 | 4 | 33 |
| DIN 172-B13,5-28-A | B 13.5 | 28 | 22 | 26 | 4 | 55 |
| DIN 172-B13,5-36-A | B 13.5 | 36 | 22 | 26 | 4 | 71 |
| DIN 172-B14-16-A | B 14 (M 16) | 16 | 22 | 26 | 4 | 32 |
| DIN 172-B14-28-A | B 14 (M 16) | 28 | 22 | 26 | 4 | 53 |
| DIN 172-B14-36-A | B 14 (M 16) | 36 | 22 | 26 | 4 | 68 |
| DIN 172-B14,1-16-A | B 14.1 | 16 | 22 | 26 | 4 | 32 |
| DIN 172-B14,1-28-A | B 14.1 | 28 | 22 | 26 | 4 | 53 |
| DIN 172-B14,1-36-A | B 14.1 | 36 | 22 | 26 | 4 | 68 |
| DIN 172-B14,5-16-A | B 14.5 | 16 | 22 | 26 | 4 | 31 |
| DIN 172-B14,5-28-A | B 14.5 | 28 | 22 | 26 | 4 | 51 |
| DIN 172-B14,5-36-A | B 14.5 | 36 | 22 | 26 | 4 | 65 |
| DIN 172-B15-16-A | B 15 | 16 | 22 | 26 | 4 | 29 |
| DIN 172-B15-28-A | B 15 | 28 | 22 | 26 | 4 | 48 |
| DIN 172-B15-36-A | B 15 | 36 | 22 | 26 | 4 | 61 |
| DIN 172-B15,5-16-A | B 15.5 | 16 | 26 | 30 | 4 | 47 |
| DIN 172-B15,5-28-A | B 15.5 | 28 | 26 | 30 | 4 | 79 |
| DIN 172-B15,5-36-A | B 15.5 | 36 | 26 | 30 | 4 | 101 |
| DIN 172-B16-16-A | B 16 | 16 | 26 | 30 | 4 | 46 |
| DIN 172-B16-28-A | B 16 | 28 | 26 | 30 | 4 | 76 |
| DIN 172-B16-36-A | B 16 | 36 | 26 | 30 | 4 | 98 |
| DIN 172-B16,1-16-A | B 16.1 | 16 | 26 | 30 | 4 | 45 |
| DIN 172-B16,1-28-A | B 16.1 | 28 | 26 | 30 | 4 | 75 |
| DIN 172-B16,1-36-A | B 16.1 | 36 | 26 | 30 | 4 | 97 |
| DIN 172-B16,5-16-A | B 16.5 | 16 | 26 | 30 | 4 | 44 |
| DIN 172-B16,5-28-A | B 16.5 | 28 | 26 | 30 | 4 | 74 |
| DIN 172-B16,5-36-A | B 16.5 | 36 | 26 | 30 | 4 | 95 |
| DIN 172-B17-16-A | B 17 | 16 | 26 | 30 | 4 | 42 |
| DIN 172-B17-28-A | B 17 | 28 | 26 | 30 | 4 | 71 |
| DIN 172-B17-36-A | B 17 | 36 | 26 | 30 | 4 | 91 |
| DIN 172-B18-16-A | B 18 | 16 | 26 | 30 | 4 | 39 |
| DIN 172-B18-28-A | B 18 | 28 | 26 | 30 | 4 | 64 |
| DIN 172-B18-36-A | B 18 | 36 | 26 | 30 | 4 | 83 |
| DIN 172-B19-20-A | B 19 | 20 | 30 | 34 | 5 | 80 |
| DIN 172-B19-36-A | B 19 | 36 | 30 | 34 | 5 | 124 |
| DIN 172-B19-45-A | B 19 | 45 | 30 | 34 | 5 | 155 |
| DIN 172-B20-20-A | B 20 | 20 | 30 | 34 | 5 | 100 |
| DIN 172-B20-36-A | B 20 | 36 | 30 | 34 | 5 | 116 |
| DIN 172-B20-45-A | B 20 | 45 | 30 | 34 | 5 | 145 |
| DIN 172-B22-20-A | B 22 | 20 | 30 | 34 | 5 | 100 |
| DIN 172-B22-36-A | B 22 | 36 | 30 | 34 | 5 | 110 |
| DIN 172-B22-45-A | B 22 | 45 | 30 | 34 | 5 | 121 |
| DIN 172-B24-20-A | B 24 | 20 | 35 | 39 | 5 | 86 |
| DIN 172-B24-36-A | B 24 | 36 | 35 | 39 | 5 | 150 |
| DIN 172-B24-45-A | B 24 | 45 | 35 | 39 | 5 | 186 |
| DIN 172-B25-20-A | B 25 | 20 | 35 | 39 | 5 | 100 |
| DIN 172-B25-36-A | B 25 | 36 | 35 | 39 | 5 | 138 |
| DIN 172-B25-45-A | B 25 | 45 | 35 | 39 | 5 | 173 |
| DIN 172-B26-20-A | B 26 | 20 | 35 | 39 | 5 | 100 |
| DIN 172-B26-36-A | B 26 | 36 | 35 | 39 | 5 | 127 |
| DIN 172-B26-45-A | B 26 | 45 | 35 | 39 | 5 | 159 |
| DIN 172-B28-25-A | B 28 | 25 | 42 | 46 | 5 | 157 |
| DIN 172-B28-45-A | B 28 | 45 | 42 | 46 | 5 | 277 |
| DIN 172-B28-56-A | B 28 | 56 | 42 | 46 | 5 | 343 |
| DIN 172-B30-25-A | B 30 | 25 | 42 | 46 | 5 | 139 |
| DIN 172-B30-45-A | B 30 | 45 | 42 | 46 | 5 | 245 |
| DIN 172-B30-56-A | B 30 | 56 | 42 | 46 | 5 | 303 |



ELESA 和 GANTER 依法保留所有权利。
复制图纸时请注明出处。

# DIN 179

RoHS

## 导向衬套

**带钻套，不带轴环**

### 规格

**类型**
- **A**型: 单向孔

钢制
硬化处理 (HRC 62 ±2)
适合尺寸 $d_1$, $d_2$ 研磨处理

### 信息

标准参数所列规格仅选取部分DIN标准 (现已撤消)。
对于涉及定位的应用时，我们建议 GN 771.1 (参见页 1011) 导向销。
对于公差 n6 的安装衬套，通常提供对应其外径的公差 H7 的孔。

### 可按需提供
- 其它孔 $d_1$

### 技术信息
- ISO-基本公差 (参见页 A21)

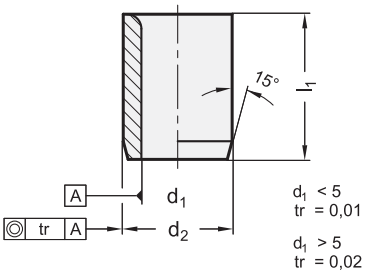


**DIN 179**

| 型号 | d1 F7 | l1 | d2 n6 | d3 | l2 | ⚖ |
|---|---|---|---|---|---|---|
| DIN 179-B2-6-A | B 2 | 6 | 5 | 8 | 2 | 1 |
| DIN 179-B2-9-A | B 2 | 9 | 5 | 8 | 2 | 1 |
| DIN 179-B2,1-6-A | B 2.1 | 6 | 5 | 8 | 2 | 1 |
| DIN 179-B2,1-9-A | B 2.1 | 9 | 5 | 8 | 2 | 1 |
| DIN 179-B2,5-6-A | B 2.5 (M 3) | 6 | 5 | 8 | 2 | 1 |
| DIN 179-B2,5-9-A | B 2.5 (M 3) | 9 | 5 | 8 | 2 | 1 |
| DIN 179-B3-8-A | B 3 | 8 | 6 | 9 | 2.5 | 1 |
| DIN 179-B3-12-A | B 3 | 12 | 6 | 9 | 2.5 | 2 |
| DIN 179-B3-16-A | B 3 | 16 | 6 | 9 | 2.5 | 3 |
| DIN 179-B3,1-8-A | B 3.1 | 8 | 6 | 9 | 2.5 | 1 |
| DIN 179-B3,1-12-A | B 3.1 | 12 | 6 | 9 | 2.5 | 2 |
| DIN 179-B3,1-16-A | B 3.1 | 16 | 6 | 9 | 2.5 | 4 |
| DIN 179-B3,3-8-A | B 3.3 (M 4) | 8 | 6 | 9 | 2.5 | 1 |
| DIN 179-B3,3-12-A | B 3.3 (M 4) | 12 | 6 | 9 | 2.5 | 2 |
| DIN 179-B3,3-16-A | B 3.3 (M 4) | 16 | 6 | 9 | 2.5 | 4 |
| DIN 179-B3,5-8-A | B 3.5 | 8 | 7 | 10 | 2.5 | 2 |
| DIN 179-B3,5-12-A | B 3.5 | 12 | 7 | 10 | 2.5 | 3 |
| DIN 179-B3,5-16-A | B 3.5 | 16 | 7 | 10 | 2.5 | 4 |
| DIN 179-B3,8-8-A | B 3.8 | 8 | 7 | 10 | 2.5 | 2 |
| DIN 179-B3,8-12-A | B 3.8 | 12 | 7 | 10 | 2.5 | 3 |
| DIN 179-B3,8-16-A | B 3.8 | 16 | 7 | 10 | 2.5 | 4 |
| DIN 179-B4-8-A | B 4 | 8 | 7 | 10 | 2.5 | 2 |
| DIN 179-B4-12-A | B 4 | 12 | 7 | 10 | 2.5 | 2 |
| DIN 179-B4-16-A | B 4 | 16 | 7 | 10 | 2.5 | 3 |
| DIN 179-B4,1-8-A | B 4.1 | 8 | 8 | 11 | 2.5 | 2 |
| DIN 179-B4,1-12-A | B 4.1 | 12 | 8 | 11 | 2.5 | 3 |
| DIN 179-B4,1-16-A | B 4.1 | 16 | 8 | 11 | 2.5 | 5 |
| DIN 179-B4,2-8-A | B 4.2 (M 5) | 8 | 8 | 11 | 2.5 | 2 |
| DIN 179-B4,2-12-A | B 4.2 (M 5) | 12 | 8 | 11 | 2.5 | 3 |
| DIN 179-B4,2-16-A | B 4.2 (M 5) | 16 | 8 | 11 | 2.5 | 4 |

**DIN 179**

| 型号 | d1 F7 | l1 | d2 n6 | d3 | l2 | ⚖ |
|---|---|---|---|---|---|---|
| DIN 179-B4,5-8-A | B 4.5 | 8 | 8 | 11 | 2.5 | 2 |
| DIN 179-B4,5-12-A | B 4.5 | 12 | 8 | 11 | 2.5 | 3 |
| DIN 179-B4,5-16-A | B 4.5 | 16 | 8 | 11 | 2.5 | 5 |
| DIN 179-B4,8-8-A | B 4.8 | 8 | 8 | 11 | 2.5 | 2 |
| DIN 179-B4,8-12-A | B 4.8 | 12 | 8 | 11 | 2.5 | 3 |
| DIN 179-B4,8-16-A | B 4.8 | 16 | 8 | 11 | 2.5 | 3 |
| DIN 179-B5-8-A | B 5 (M 6) | 8 | 8 | 11 | 2.5 | 2 |
| DIN 179-B5-12-A | B 5 (M 6) | 12 | 8 | 11 | 2.5 | 3 |
| DIN 179-B5-16-A | B 5 (M 6) | 16 | 8 | 11 | 2.5 | 4 |
| DIN 179-B5,1-10-A | B 5.1 | 10 | 10 | 13 | 3 | 4 |
| DIN 179-B5,1-16-A | B 5.1 | 16 | 10 | 13 | 3 | 4 |
| DIN 179-B5,1-20-A | B 5.1 | 20 | 10 | 13 | 3 | 9 |
| DIN 179-B5,5-10-A | B 5.5 | 10 | 10 | 13 | 3 | 4 |
| DIN 179-B5,5-16-A | B 5.5 | 16 | 10 | 13 | 3 | 7 |
| DIN 179-B5,5-20-A | B 5.5 | 20 | 10 | 13 | 3 | 9 |
| DIN 179-B5,8-10-A | B 5.8 | 10 | 10 | 13 | 3 | 4 |
| DIN 179-B5,8-16-A | B 5.8 | 16 | 10 | 13 | 3 | 6 |
| DIN 179-B5,8-20-A | B 5.8 | 20 | 10 | 13 | 3 | 9 |
| DIN 179-B6-10-A | B 6 | 10 | 10 | 13 | 3 | 4 |
| DIN 179-B6-16-A | B 6 | 16 | 10 | 13 | 3 | 6 |
| DIN 179-B6-20-A | B 6 | 20 | 10 | 13 | 3 | 8 |
| DIN 179-B6,1-10-A | B 6.1 | 10 | 12 | 15 | 3 | 6 |
| DIN 179-B6,1-16-A | B 6.1 | 16 | 12 | 15 | 3 | 10 |
| DIN 179-B6,1-20-A | B 6.1 | 20 | 12 | 15 | 3 | 20 |
| DIN 179-B6,5-10-A | B 6.5 | 10 | 12 | 15 | 3 | 6 |
| DIN 179-B6,5-16-A | B 6.5 | 16 | 12 | 15 | 3 | 10 |
| DIN 179-B6,5-20-A | B 6.5 | 20 | 12 | 15 | 3 | 20 |
| DIN 179-B6,8-10-A | B 6.8 (M 8) | 10 | 12 | 15 | 3 | 6 |
| DIN 179-B6,8-16-A | B 6.8 (M 8) | 16 | 12 | 15 | 3 | 9 |
| DIN 179-B6,8-20-A | B 6.8 (M 8) | 20 | 12 | 15 | 3 | 20 |



elesa+Ganter

ELESA 和 GANTER 依法保留所有权利。
复制图纸时请注明出处。

# DIN 179

## 导向衬套

### DIN 179

| 型号 | d1 F7 | l1 | d2 n6 | d3 | l2 | ⚖ |
|---|---|---|---|---|---|---|
| DIN 179-B7-10-A | B 7 | 10 | 12 | 15 | 3 | 6 |
| DIN 179-B7-16-A | B 7 | 16 | 12 | 15 | 3 | 9 |
| DIN 179-B7-20-A | B 7 | 20 | 12 | 15 | 3 | 12 |
| DIN 179-B7,5-10-A | B 7.5 | 10 | 12 | 15 | 3 | 5 |
| DIN 179-B7,5-16-A | B 7.5 | 16 | 12 | 15 | 3 | 8 |
| DIN 179-B7,5-20-A | B 7.5 | 20 | 12 | 15 | 3 | 20 |
| DIN 179-B7,8-10-A | B 7.8 | 10 | 12 | 15 | 3 | 5 |
| DIN 179-B7,8-16-A | B 7.8 | 16 | 12 | 15 | 3 | 8 |
| DIN 179-B7,8-20-A | B 7.8 | 20 | 12 | 15 | 3 | 20 |
| DIN 179-B8-10-A | B 8 | 10 | 12 | 15 | 3 | 5 |
| DIN 179-B8-16-A | B 8 | 16 | 12 | 15 | 3 | 10 |
| DIN 179-B8-20-A | B 8 | 20 | 12 | 15 | 3 | 11 |
| DIN 179-B8,1-12-A | B 8.1 | 12 | 15 | 18 | 3 | 12 |
| DIN 179-B8,1-20-A | B 8.1 | 20 | 15 | 18 | 3 | 19 |
| DIN 179-B8,1-25-A | B 8.1 | 25 | 15 | 18 | 3 | 20 |
| DIN 179-B8,5-12-A | B 8.5 (M 10) | 12 | 15 | 18 | 3 | 11 |
| DIN 179-B8,5-20-A | B 8.5 (M 10) | 20 | 15 | 18 | 3 | 18 |
| DIN 179-B8,5-25-A | B 8.5 (M 10) | 25 | 15 | 18 | 3 | 20 |
| DIN 179-B9-12-A | B 9 | 12 | 15 | 18 | 3 | 10 |
| DIN 179-B9-20-A | B 9 | 20 | 15 | 18 | 3 | 17 |
| DIN 179-B9-25-A | B 9 | 25 | 15 | 18 | 3 | 20 |
| DIN 179-B9,5-12-A | B 9.5 | 12 | 15 | 18 | 3 | 10 |
| DIN 179-B9,5-20-A | B 9.5 | 20 | 15 | 18 | 3 | 16 |
| DIN 179-B9,5-25-A | B 9.5 | 25 | 15 | 18 | 3 | 21 |
| DIN 179-B9,8-12-A | B 9.8 | 12 | 15 | 18 | 3 | 9 |
| DIN 179-B9,8-20-A | B 9.8 | 20 | 15 | 18 | 3 | 15 |
| DIN 179-B9,8-25-A | B 9.8 | 25 | 15 | 18 | 3 | 20 |
| DIN 179-B10-12-A | B 10 | 12 | 15 | 18 | 3 | 9 |
| DIN 179-B10-20-A | B 10 | 20 | 15 | 18 | 3 | 15 |
| DIN 179-B10-25-A | B 10 | 25 | 15 | 18 | 3 | 19 |
| DIN 179-B10,1-12-A | B 10.1 | 12 | 18 | 22 | 4 | 14 |
| DIN 179-B10,1-20-A | B 10.1 | 20 | 18 | 22 | 4 | 17 |
| DIN 179-B10,1-25-A | B 10.1 | 25 | 18 | 22 | 4 | 20 |
| DIN 179-B10,2-12-A | B 10.2 (M 12) | 12 | 18 | 22 | 4 | 16 |
| DIN 179-B10,2-20-A | B 10.2 (M 12) | 20 | 18 | 22 | 4 | 20 |
| DIN 179-B10,2-25-A | B 10.2 (M 12) | 25 | 18 | 22 | 4 | 22 |
| DIN 179-B10,5-12-A | B 10.5 | 12 | 18 | 22 | 4 | 15 |
| DIN 179-B10,5-20-A | B 10.5 | 20 | 18 | 22 | 4 | 15 |
| DIN 179-B10,5-25-A | B 10.5 | 25 | 18 | 22 | 4 | 20 |
| DIN 179-B11-12-A | B 11 | 12 | 18 | 22 | 4 | 15 |
| DIN 179-B11-20-A | B 11 | 20 | 18 | 22 | 4 | 24 |
| DIN 179-B11-25-A | B 11 | 25 | 18 | 22 | 4 | 31 |
| DIN 179-B11,5-12-A | B 11.5 | 12 | 18 | 22 | 4 | 14 |
| DIN 179-B11,5-20-A | B 11.5 | 20 | 18 | 22 | 4 | 25 |
| DIN 179-B11,5-25-A | B 11.5 | 25 | 18 | 22 | 4 | 30 |
| DIN 179-B11,8-12-A | B 11.8 | 12 | 18 | 22 | 4 | 13 |
| DIN 179-B11,8-20-A | B 11.8 | 20 | 18 | 22 | 4 | 22 |
| DIN 179-B11,8-25-A | B 11.8 | 25 | 18 | 22 | 4 | 29 |
| DIN 179-B12-12-A | B 12 | 12 | 18 | 22 | 4 | 13 |
| DIN 179-B12-20-A | B 12 | 20 | 18 | 22 | 4 | 22 |
| DIN 179-B12-25-A | B 12 | 25 | 18 | 22 | 4 | 29 |
| DIN 179-B12,1-16-A | B 12.1 | 16 | 22 | 26 | 4 | 33 |
| DIN 179-B12,1-28-A | B 12.1 | 28 | 22 | 26 | 4 | 57 |
| DIN 179-B12,1-36-A | B 12.1 | 36 | 22 | 26 | 4 | 75 |
| DIN 179-B12,5-16-A | B 12.5 | 16 | 22 | 26 | 4 | 32 |
| DIN 179-B12,5-28-A | B 12.5 | 28 | 22 | 26 | 4 | 56 |
| DIN 179-B12,5-36-A | B 12.5 | 36 | 22 | 26 | 4 | 73 |
| DIN 179-B13-16-A | B 13 (M 14) | 16 | 22 | 26 | 4 | 30 |
| DIN 179-B13-28-A | B 13 (M 14) | 28 | 22 | 26 | 4 | 53 |

### DIN 179

| 型号 | d1 F7 | l1 | d2 n6 | d3 | l2 | ⚖ |
|---|---|---|---|---|---|---|
| DIN 179-B13-36-A | B 13 (M 14) | 36 | 22 | 26 | 4 | 70 |
| DIN 179-B13,5-16-A | B 13.5 | 16 | 22 | 26 | 4 | 29 |
| DIN 179-B13,5-28-A | B 13.5 | 28 | 22 | 26 | 4 | 51 |
| DIN 179-B13,5-36-A | B 13.5 | 36 | 22 | 26 | 4 | 67 |
| DIN 179-B14-16-A | B 14 (M 16) | 16 | 22 | 26 | 4 | 28 |
| DIN 179-B14-28-A | B 14 (M 16) | 28 | 22 | 26 | 4 | 49 |
| DIN 179-B14-36-A | B 14 (M 16) | 36 | 22 | 26 | 4 | 64 |
| DIN 179-B14,1-16-A | B 14.1 | 16 | 22 | 26 | 4 | 28 |
| DIN 179-B14,1-28-A | B 14.1 | 28 | 22 | 26 | 4 | 48 |
| DIN 179-B14,1-36-A | B 14.1 | 36 | 22 | 26 | 4 | 61 |
| DIN 179-B14,5-16-A | B 14.5 | 16 | 22 | 26 | 4 | 26 |
| DIN 179-B14,5-28-A | B 14.5 | 28 | 22 | 26 | 4 | 46 |
| DIN 179-B14,5-36-A | B 14.5 | 36 | 22 | 26 | 4 | 59 |
| DIN 179-B15-16-A | B 15 | 16 | 22 | 26 | 4 | 25 |
| DIN 179-B15-28-A | B 15 | 28 | 22 | 26 | 4 | 44 |
| DIN 179-B15-36-A | B 15 | 36 | 22 | 26 | 4 | 58 |
| DIN 179-B15,5-16-A | B 15.5 | 16 | 26 | 30 | 4 | 42 |
| DIN 179-B15,5-28-A | B 15.5 | 28 | 26 | 30 | 4 | 74 |
| DIN 179-B15,5-36-A | B 15.5 | 36 | 26 | 30 | 4 | 97 |
| DIN 179-B16-16-A | B 16 | 16 | 26 | 30 | 4 | 40 |
| DIN 179-B16-28-A | B 16 | 28 | 26 | 30 | 4 | 72 |
| DIN 179-B16-36-A | B 16 | 36 | 26 | 30 | 4 | 93 |
| DIN 179-B16,1-16-A | B 16.1 | 16 | 26 | 30 | 4 | 40 |
| DIN 179-B16,1-28-A | B 16.1 | 28 | 26 | 30 | 4 | 71 |
| DIN 179-B16,1-36-A | B 16.1 | 36 | 26 | 30 | 4 | 82 |
| DIN 179-B16,5-16-A | B 16.5 | 16 | 26 | 30 | 4 | 39 |
| DIN 179-B16,5-28-A | B 16.5 | 28 | 26 | 30 | 4 | 69 |
| DIN 179-B16,5-36-A | B 16.5 | 36 | 26 | 30 | 4 | 89 |
| DIN 179-B17-16-A | B 17 | 16 | 26 | 30 | 4 | 37 |
| DIN 179-B17-28-A | B 17 | 28 | 26 | 30 | 4 | 66 |
| DIN 179-B17-36-A | B 17 | 36 | 26 | 30 | 4 | 86 |
| DIN 179-B18-16-A | B 18 | 16 | 26 | 30 | 4 | 34 |
| DIN 179-B18-28-A | B 18 | 28 | 26 | 30 | 4 | 60 |
| DIN 179-B18-36-A | B 18 | 36 | 26 | 30 | 4 | 78 |
| DIN 179-B19-20-A | B 19 | 20 | 30 | 34 | 5 | 65 |
| DIN 179-B19-36-A | B 19 | 36 | 30 | 34 | 5 | 117 |
| DIN 179-B19-45-A | B 19 | 45 | 30 | 34 | 5 | 148 |
| DIN 179-B20-20-A | B 20 | 20 | 30 | 34 | 5 | 60 |
| DIN 179-B20-36-A | B 20 | 36 | 30 | 34 | 5 | 109 |
| DIN 179-B20-45-A | B 20 | 45 | 30 | 34 | 5 | 138 |
| DIN 179-B22-20-A | B 22 | 20 | 30 | 34 | 5 | 49 |
| DIN 179-B22-36-A | B 22 | 36 | 30 | 34 | 5 | 90 |
| DIN 179-B22-45-A | B 22 | 45 | 30 | 34 | 5 | 114 |
| DIN 179-B24-20-A | B 24 | 20 | 35 | 39 | 5 | 78 |
| DIN 179-B24-36-A | B 24 | 36 | 35 | 39 | 5 | 141 |
| DIN 179-B24-45-A | B 24 | 45 | 35 | 39 | 5 | 177 |
| DIN 179-B25-20-A | B 25 | 20 | 35 | 39 | 5 | 72 |
| DIN 179-B25-36-A | B 25 | 36 | 35 | 39 | 5 | 131 |
| DIN 179-B25-45-A | B 25 | 45 | 35 | 39 | 5 | 165 |
| DIN 179-B26-20-A | B 26 | 20 | 35 | 39 | 5 | 65 |
| DIN 179-B26-36-A | B 26 | 36 | 35 | 39 | 5 | 119 |
| DIN 179-B26-45-A | B 26 | 45 | 35 | 39 | 5 | 151 |
| DIN 179-B28-25-A | B 28 | 25 | 42 | 46 | 5 | 148 |
| DIN 179-B28-45-A | B 28 | 45 | 42 | 46 | 5 | 268 |
| DIN 179-B28-56-A | B 28 | 56 | 42 | 46 | 5 | 280 |
| DIN 179-B30-25-A | B 30 | 25 | 42 | 46 | 5 | 130 |
| DIN 179-B30-45-A | B 30 | 45 | 42 | 46 | 5 | 236 |
| DIN 179-B30-56-A | B 28 | 56 | 42 | 46 | 5 | 295 |



ELESA 和 GANTER 依法保留所有权利。
复制图纸时请注明出处。

# GN 172.1

## 导向衬套

**带轴环、锥形内孔，用于GN 817.5分度销**

**规格**

钢制
硬化处理 (HRC 60 ±2)

**信息**

带锥型内孔的GN 172.1导向衬套适用于作为分度销GN 817.5 的闩孔 (参见页 796).

**技术信息**

- ISO-基本公差 (参见页 A21)

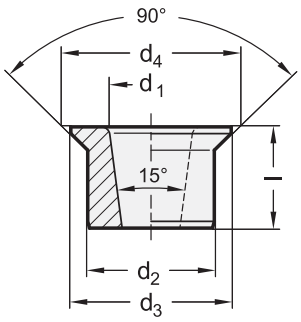


**GN 172.1**

| 型号 | d1 | d2 n6 | d3 | d4 | l | ⚖ |
|---|---|---|---|---|---|---|
| GN 172.1-6-10 | 6 | 10 | 12.5 | 13.5 | 8 | 4 |
| GN 172.1-8-12 | 8 | 12 | 15 | 16 | 10 | 6 |
| GN 172.1-10-15 | 10 | 15 | 19 | 20.6 | 12 | 12 |

# GN 179.1

## 导向衬套

**带轴环、锥形内孔，用于GN 817.5分度销**

**规格**

钢制
硬化处理 (HRC 60 ±2)

**信息**

带锥型内孔的GN 179.1导向衬套适用于作为分度销GN 817.5的闩孔 (参见页 796)

**技术信息**

- ISO-基本公差 (参见页 A21)

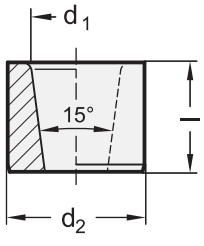


**GN 179.1**

| 型号 | d1 | d2 n6 | l | ⚖ |
|---|---|---|---|---|
| GN 179.1-6-10 | 6 | 10 | 8 | 0 |
| GN 179.1-8-12 | 8 | 12 | 10 | 7 |
| GN 179.1-10-15 | 10 | 15 | 12 | 12 |



ELESA 和 GANTER 依法保留所有权利。
复制图纸时请注明出处。

# GN 771.1

## 导向销

**规格**

钢制

- 硬化处理 (HRC 60 ±2)
- 适宜尺寸 d p6 / d h6 研磨处理

**信息**

GN 771.1导向销通常配合 DIN 172 (参见页 1006) / DIN 179 (参见页 1008) 带导向销。
GN 771.1导向销通常与DIN 172/DIN 179导向衬套配合使用。轴公差为p6,确保可精确压入H7的安装孔;凸缘 l3 使得安装更为便捷。

**技术信息**

- ISO-基本公差 (参见页 A21)

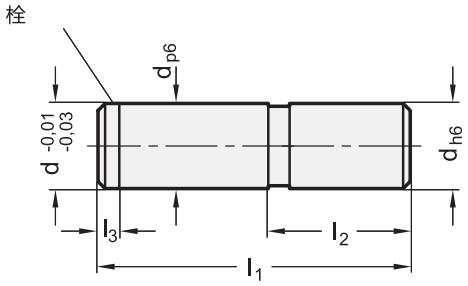


**GN 771.1**

| 型号 | d p6/h6 | l1 | l2 | l3 | ⚖ |
|---|---|---|---|---|---|
| GN 771.1-4-16-8 | 4 | 16 | 8 | 1.5 | 2 |
| GN 771.1-5-18-8 | 5 | 18 | 8 | 1.5 | 3 |
| GN 771.1-6-22-10 | 6 | 22 | 10 | 1.5 | 10 |
| GN 771.1-8-24-10 | 8 | 24 | 10 | 2 | 9 |
| GN 771.1-10-28-12 | 10 | 28 | 12 | 2 | 20 |
| GN 771.1-12-30-12 | 12 | 30 | 12 | 2.5 | 26 |
| GN 771.1-16-36-16 | 16 | 36 | 16 | 2.5 | 59 |



ELESA 和 GANTER 依法保留所有权利。
复制图纸时请注明出处。

# GN 3490

## 螺纹法兰

### 用于型材系统

**规格**

精铸钢

- 镀锌，蓝钝处理 **ZB**
- 镀锌及喷塑处理，黑色，RAL 9005，纹理饰面 **SW**

**信息**

用于型材系统的螺纹法兰 (GN 965 / GN 968) GN 3490 用于连接T形槽型材系统，并能够将元件安装在型材表面或下端，例如：水平支脚。
凭借螺纹法兰，螺纹尺寸和螺纹深度可超越型材凹槽的规格限制。

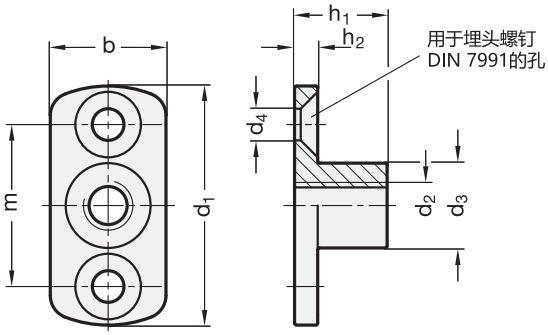


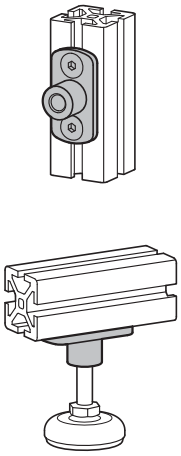

**GN 3490**

| 型号 | d1 | d2 | h1 | b | d3 | d4 | h2 | m | ⚖ |
|---|---|---|---|---|---|---|---|---|---|
| GN 3490-45-M6-16-SW | 45 | M 6 | 16 | 25 | 15 | M 6 | 6 | 30 | 51 |
| GN 3490-45-M6-16-ZB | 45 | M 6 | 16 | 25 | 15 | M 6 | 6 | 30 | 51 |
| GN 3490-45-M8-16-SW | 45 | M 8 | 16 | 25 | 15 | M 6 | 6 | 30 | 108 |
| GN 3490-45-M8-16-ZB | 45 | M 8 | 16 | 25 | 15 | M 6 | 6 | 30 | 108 |
| GN 3490-60-M10-24-SW | 60 | M 10 | 24 | 30 | 21.5 | M 8 | 6 | 40 | 103 |
| GN 3490-60-M10-24-ZB | 60 | M 10 | 24 | 30 | 21.5 | M 8 | 6 | 40 | 103 |
| GN 3490-60-M12-24-SW | 60 | M 12 | 24 | 30 | 21.5 | M 8 | 6 | 40 | 103 |
| GN 3490-60-M12-24-ZB | 60 | M 12 | 24 | 30 | 21.5 | M 8 | 6 | 40 | 103 |



ELESA 和 GANTER 依法保留所有权利。
复制图纸时请注明出处。

# GN 6322

## 工件夹紧螺栓

**带球形肩**

### 规格

**类型**

- **B**型: 柱状工件夹紧螺栓
- **C**型: 平面工件夹紧螺栓

钢制
硬化处理

### 信息

GN 6322工件夹紧螺栓适用于钻孔定位，球型肩设计是为方便插入对应孔中。
扁平型设计（C型）则是为了补偿两孔之间的公差。该设计的另一种应用方式是在单一给定方向上定位和固定部件。

### 技术信息

- ISO-基本公差 (参见页 A21)

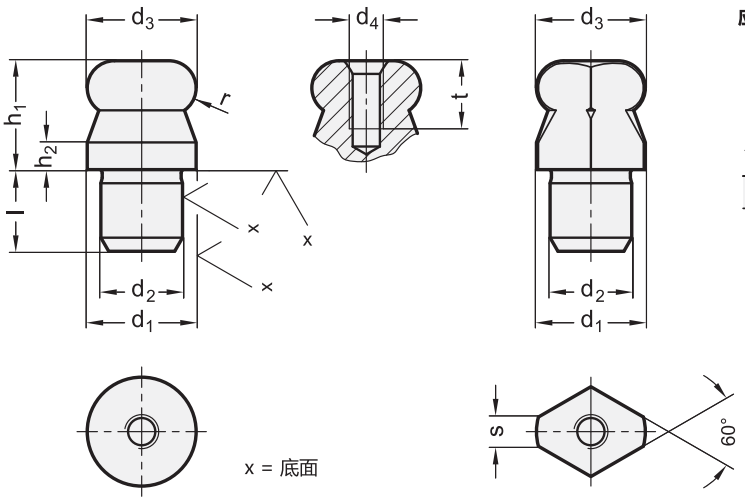


**应用示例**

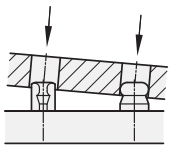

**GN 6322**

| 型号 | d1 g6 | d2 n6 | d3 -0.01/-0.05 | d4 | h1 | h2 | l | s | t | r | ⚖ |
|---|---|---|---|---|---|---|---|---|---|---|---|
| GN 6322-10-7-B | 10 | 7 | 10 | M 3 | 10 | 2.5 | 7 | - | 6 | 2.5 | 7 |
| GN 6322-12-8-B | 12 | 8 | 12 | M 4 | 12 | 3 | 8 | - | 8 | 3 | 11 |
| GN 6322-16-12-B | 16 | 12 | 16 | M 5 | 16 | 4 | 12 | - | 10 | 4 | 30 |
| GN 6322-20-14-B | 20 | 14 | 20 | M 5 | 20 | 5 | 14 | - | 10 | 5 | 57 |
| GN 6322-22-16-B | 22 | 16 | 22 | M 5 | 22 | 5.5 | 16 | - | 10 | 5.5 | 79 |
| GN 6322-25-18-B | 25 | 18 | 25 | M 5 | 25 | 6 | 18 | - | 10 | 6 | 116 |
| GN 6322-10-7-C | 10 | 7 | 10 | M 3 | 10 | 2.5 | 7 | 2.5 | 6 | 2.5 | 5 |
| GN 6322-12-8-C | 12 | 8 | 12 | M 4 | 12 | 3 | 8 | 2.5 | 8 | 3 | 8 |
| GN 6322-16-12-C | 16 | 12 | 16 | M 5 | 16 | 4 | 12 | 4.3 | 10 | 4 | 24 |
| GN 6322-20-14-C | 20 | 14 | 20 | M 5 | 20 | 5 | 14 | 5 | 10 | 5 | 45 |
| GN 6322-22-16-C | 22 | 16 | 22 | M 5 | 22 | 5.5 | 16 | 5 | 10 | 5.5 | 62 |
| GN 6322-25-18-C | 25 | 18 | 25 | M 5 | 25 | 6 | 18 | 5.6 | 10 | 6 | 90 |




ELESA 和 GANTER 依法保留所有权利。
复制图纸时请注明出处。

# GN 350

## 水平调节装置

**钢制/不锈钢, 长款**

### 规格

**类型**

- **A**型: 不带锁紧螺母
- **AK**型: 带锁紧螺母

**钢制款式**

钢制, 1.7225 (42 CrMo 4V) **ST**
镀锌, 蓝钝处理

**不锈钢款式**

AISI 303 不锈钢
(X 10 CrNiS 18-9) **NI**

$F_1$: 最大总负载

$F_2$: 最大预加载荷扣除后的最大总量

- 对于8.8级的螺钉 μ = 0.125 (钢制款式)
- 对于6.8级的螺钉 μ = 0.14 (不锈钢款式)

### 信息

GN 350水平调节装置用于水平调节和连接操作。该装置包括一个上螺套和一个下部内螺纹套。由于装置具有细螺纹, 故可使用 C型扳手进行无级精确设置和锁紧。DIN 1810 (参见页 994) 一个防旋转盘还可用作高度限制器, 以限制最大高度。
安装螺钉拧紧时产生的静载荷通常会将这个螺钉永久而牢固地锁定。如上述操作仍无法满足需求, 建议使用一个锁紧螺母 (AK型 )。

### 技术信息

- 不锈钢特性 (参见页 A26)

### 附件

- DIN 1810 C形扳手 (编号见表)

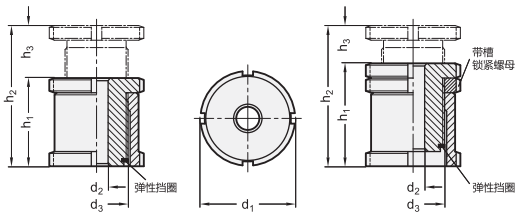


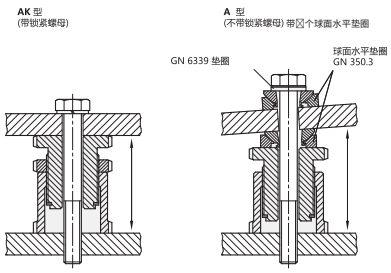


**GN 350**

| 型号 | d1 | d2 | d3 | h1 | h2 | h3 | 用于螺钉 | 静载荷F kN F1 | 静载荷F kN F2 | 代码用于 C形扳手 | ⚖ |
|---|---|---|---|---|---|---|---|---|---|---|---|
| GN 350-25-6,6-A-ST | 25 | 6.6 | M 15 x 1 | 28 | 43 | 15 | M 6 | 40 | 30.7 | DIN 1810-A25-28 | 68 |
| GN 350-32-6,6-A-ST | 32 | 6.6 | M 20 x 1 | 35 | 55 | 20 | M 6 | 65 | 55.7 | DIN 1810-A30-32 | 161 |
| GN 350-32-9-A-ST | 32 | 9 | M 20 x 1 | 35 | 55 | 20 | M 8 | 65 | 48 | DIN 1810-A30-32 | 152 |
| GN 350-32-11-A-ST | 32 | 11 | M 20 x 1 | 35 | 55 | 20 | M 10 | 65 | 37.9 | DIN 1810-A30-32 | 144 |
| GN 350-45-11-A-ST | 45 | 11 | M 30 x 1.5 | 42 | 67 | 25 | M 10 | 120 | 92.9 | DIN 1810-A45-50 | 372 |
| GN 350-45-13,5-A-ST | 45 | 13.5 | M 30 x 1.5 | 42 | 67 | 25 | M 12 | 120 | 80.4 | DIN 1810-A45-50 | 397 |
| GN 350-45-17,5-A-ST | 45 | 17.5 | M 30 x 1.5 | 42 | 67 | 25 | M 16 | 120 | 45.5 | DIN 1810-A45-50 | 318 |
| GN 350-58-17,5-A-ST | 58 | 17.5 | M 40 x 1.5 | 54 | 86 | 32 | M 16 | 210 | 136 | DIN 1810-A58-62 | 782 |
| GN 350-58-22-A-ST | 58 | 22 | M 40 x 1.5 | 54 | 86 | 32 | M 20 | 210 | 90 | DIN 1810-A58-62 | 730 |
| GN 350-58-26-A-ST | 58 | 26 | M 40 x 1.5 | 54 | 86 | 32 | M 24 | 210 | 37 | DIN 1810-A58-62 | 666 |
| GN 350-70-22-A-ST | 70 | 22 | M 50 x 1.5 | 66 | 106 | 40 | M 20 | 330 | 210 | DIN 1810-A68-75 | 1440 |
| GN 350-70-26-A-ST | 70 | 26 | M 50 x 1.5 | 66 | 106 | 40 | M 24 | 330 | 157 | DIN 1810-A68-75 | 1360 |
| GN 350-70-33-A-ST | 70 | 33 | M 50 x 1.5 | 66 | 106 | 40 | M 30 | 330 | 53 | DIN 1810-A68-75 | 1200 |
| GN 350-80-26-A-ST | 80 | 26 | M 60 x 2 | 76 | 126 | 50 | M 24 | 495 | 322 | DIN 1810-A80-90 | 2167 |
| GN 350-80-33-A-ST | 80 | 33 | M 60 x 2 | 76 | 126 | 50 | M 30 | 495 | 218 | DIN 1810-A80-90 | 2000 |
| GN 350-80-39-A-ST | 80 | 39 | M 60 x 2 | 76 | 126 | 50 | M 36 | 495 | 101 | DIN 1810-A80-90 | 1850 |
| GN 350-25-6,6-AK-ST | 25 | 6.6 | M 15 x 1 | 33 | 43 | 10 | M 6 | 40 | 30.7 | DIN 1810-A25-28 | 78 |



ELESA 和 GANTER 依法保留所有权利。
复制图纸时请注明出处。

# GN 350

## 水平调节装置

### GN 350

| 型号 | d1 | d2 | d3 | h1 | h2 | h3 | 用于螺钉 | 静载荷F kN F1 | 静载荷F kN F2 | 代码用于C形扳手 | ⚖ |
|---|---|---|---|---|---|---|---|---|---|---|---|
| GN 350-32-6,6-AK-ST | 32 | 6.6 | M 20 x 1 | 41 | 55 | 14 | M 6 | 65 | 55.7 | DIN 1810-A30-32 | 179 |
| GN 350-32-9-AK-ST | 32 | 9 | M 20 x 1 | 41 | 55 | 14 | M 8 | 65 | 48 | DIN 1810-A30-32 | 172 |
| GN 350-32-11-AK-ST | 32 | 11 | M 20 x 1 | 41 | 55 | 14 | M 10 | 65 | 37.9 | DIN 1810-A30-32 | 166 |
| GN 350-45-11-AK-ST | 45 | 11 | M 30 x 1.5 | 49 | 67 | 18 | M 10 | 120 | 92.9 | DIN 1810-A45-50 | 409 |
| GN 350-45-13,5-AK-ST | 45 | 13.5 | M 30 x 1.5 | 49 | 67 | 18 | M 12 | 120 | 80.4 | DIN 1810-A45-50 | 393 |
| GN 350-45-17,5-AK-ST | 45 | 17.5 | M 30 x 1.5 | 49 | 67 | 18 | M 16 | 120 | 45.5 | DIN 1810-A45-50 | 365 |
| GN 350-58-17,5-AK-ST | 58 | 17.5 | M 40 x 1.5 | 63 | 86 | 23 | M 16 | 210 | 136 | DIN 1810-A58-62 | 882 |
| GN 350-58-22-AK-ST | 58 | 22 | M 40 x 1.5 | 63 | 86 | 23 | M 20 | 210 | 90 | DIN 1810-A58-62 | 823 |
| GN 350-58-26-AK-ST | 58 | 26 | M 40 x 1.5 | 63 | 86 | 23 | M 24 | 210 | 37 | DIN 1810-A58-62 | 762 |
| GN 350-70-22-AK-ST | 70 | 22 | M 50 x 1.5 | 77 | 106 | 29 | M 20 | 330 | 210 | DIN 1810-A68-75 | 1595 |
| GN 350-70-26-AK-ST | 70 | 26 | M 50 x 1.5 | 77 | 106 | 29 | M 24 | 330 | 157 | DIN 1810-A68-75 | 1516 |
| GN 350-70-33-AK-ST | 70 | 33 | M 50 x 1.5 | 77 | 106 | 29 | M 30 | 330 | 53 | DIN 1810-A68-75 | 1344 |
| GN 350-80-26-AK-ST | 80 | 26 | M 60 x 2 | 87 | 126 | 39 | M 24 | 495 | 322 | DIN 1810-A80-90 | 2200 |
| GN 350-80-33-AK-ST | 80 | 33 | M 60 x 2 | 87 | 126 | 39 | M 30 | 495 | 218 | DIN 1810-A80-90 | 2140 |
| GN 350-80-39-AK-ST | 80 | 39 | M 60 x 2 | 87 | 126 | 39 | M 36 | 495 | 101 | DIN 1810-A80-90 | 1840 |

### GN 350-NI

不锈钢

| 型号 | d1 | d2 | d3 | h1 | h2 | h3 | 用于螺钉 | 静载荷F kN F1 | 静载荷F kN F2 | 代码用于C形扳手 | ⚖ |
|---|---|---|---|---|---|---|---|---|---|---|---|
| GN 350-25-6,6-A-NI | 25 | 6.6 | M 15 x 1 | 28 | 43 | 15 | M 6 | 27.1 | 20.2 | DIN 1810-A25-28 | 69 |
| GN 350-32-6,6-A-NI | 32 | 6.6 | M 20 x 1 | 35 | 55 | 20 | M 6 | 43.4 | 36.5 | DIN 1810-A30-32 | 163 |
| GN 350-32-9-A-NI | 32 | 9 | M 20 x 1 | 35 | 55 | 20 | M 8 | 43.4 | 30.8 | DIN 1810-A30-32 | 154 |
| GN 350-32-11-A-NI | 32 | 11 | M 20 x 1 | 35 | 55 | 20 | M 10 | 43.4 | 23.4 | DIN 1810-A30-32 | 140 |
| GN 350-45-11-A-NI | 45 | 11 | M 30 x 1.5 | 42 | 67 | 25 | M 10 | 84 | 64 | DIN 1810-A45-50 | 460 |
| GN 350-45-13,5-A-NI | 45 | 13.5 | M 30 x 1.5 | 42 | 67 | 25 | M 12 | 84 | 54.8 | DIN 1810-A45-50 | 390 |
| GN 350-45-17,5-A-NI | 45 | 17.5 | M 30 x 1.5 | 42 | 67 | 25 | M 16 | 84 | 28.9 | DIN 1810-A45-50 | 320 |
| GN 350-58-17,5-A-NI | 58 | 17.5 | M 40 x 1.5 | 54 | 86 | 32 | M 16 | 148 | 92.9 | DIN 1810-A58-62 | 791 |
| GN 350-58-22-A-NI | 58 | 22 | M 40 x 1.5 | 54 | 86 | 32 | M 20 | 148 | 59 | DIN 1810-A58-62 | 733 |
| GN 350-58-26-A-NI | 58 | 26 | M 40 x 1.5 | 54 | 86 | 32 | M 24 | 148 | 20.3 | DIN 1810-A58-62 | 668 |
| GN 350-70-22-A-NI | 70 | 22 | M 50 x 1.5 | 66 | 106 | 40 | M 20 | 225 | 136 | DIN 1810-A68-75 | 1452 |
| GN 350-70-26-A-NI | 70 | 26 | M 50 x 1.5 | 66 | 106 | 40 | M 24 | 225 | 97.3 | DIN 1810-A68-75 | 1370 |
| GN 350-70-33-A-NI | 70 | 33 | M 50 x 1.5 | 66 | 106 | 40 | M 30 | 225 | 20.6 | DIN 1810-A68-75 | 1210 |
| GN 350-80-26-A-NI | 80 | 26 | M 60 x 2 | 76 | 126 | 50 | M 24 | 323 | 195.3 | DIN 1810-A80-90 | 2180 |
| GN 350-80-33-A-NI | 80 | 33 | M 60 x 2 | 76 | 126 | 50 | M 30 | 323 | 118.6 | DIN 1810-A80-90 | 1875 |
| GN 350-80-39-A-NI | 80 | 39 | M 60 x 2 | 76 | 126 | 50 | M 36 | 323 | 38.2 | DIN 1810-A80-90 | 1683 |
| GN 350-25-6,6-AK-NI | 25 | 6.6 | M 15 x 1 | 33 | 43 | 10 | M 6 | 27.1 | 20.2 | DIN 1810-A25-28 | 79 |
| GN 350-32-6,6-AK-NI | 32 | 6.6 | M 20 x 1 | 41 | 55 | 14 | M 6 | 43.4 | 36.5 | DIN 1810-A30-32 | 181 |
| GN 350-32-9-AK-NI | 32 | 9 | M 20 x 1 | 41 | 55 | 14 | M 8 | 43.4 | 30.8 | DIN 1810-A30-32 | 174 |
| GN 350-32-11-AK-NI | 32 | 11 | M 20 x 1 | 41 | 55 | 14 | M 10 | 43.4 | 23.4 | DIN 1810-A30-32 | 167 |
| GN 350-45-11-AK-NI | 45 | 11 | M 30 x 1.5 | 49 | 67 | 18 | M 10 | 84 | 64 | DIN 1810-A45-50 | 411 |
| GN 350-45-13,5-AK-NI | 45 | 13.5 | M 30 x 1.5 | 49 | 67 | 18 | M 12 | 84 | 54.8 | DIN 1810-A45-50 | 405 |
| GN 350-45-17,5-AK-NI | 45 | 17.5 | M 30 x 1.5 | 49 | 67 | 18 | M 16 | 84 | 28.9 | DIN 1810-A45-50 | 377 |
| GN 350-58-17,5-AK-NI | 58 | 17.5 | M 40 x 1.5 | 63 | 86 | 23 | M 16 | 148 | 92.9 | DIN 1810-A58-62 | 893 |
| GN 350-58-22-AK-NI | 58 | 22 | M 40 x 1.5 | 63 | 86 | 23 | M 20 | 148 | 59 | DIN 1810-A58-62 | 834 |
| GN 350-58-26-AK-NI | 58 | 26 | M 40 x 1.5 | 63 | 86 | 23 | M 24 | 148 | 20.3 | DIN 1810-A58-62 | 775 |
| GN 350-70-22-AK-NI | 70 | 22 | M 50 x 1.5 | 77 | 106 | 29 | M 20 | 225 | 136 | DIN 1810-A68-75 | 1607 |
| GN 350-70-26-AK-NI | 70 | 26 | M 50 x 1.5 | 77 | 106 | 29 | M 24 | 225 | 97.3 | DIN 1810-A68-75 | 1426 |
| GN 350-70-33-AK-NI | 70 | 33 | M 50 x 1.5 | 77 | 106 | 29 | M 30 | 225 | 20.6 | DIN 1810-A68-75 | 1354 |
| GN 350-80-26-AK-NI | 80 | 26 | M 60 x 2 | 87 | 126 | 39 | M 24 | 323 | 195.3 | DIN 1810-A80-90 | 2356 |
| GN 350-80-33-AK-NI | 80 | 33 | M 60 x 2 | 87 | 126 | 39 | M 30 | 323 | 118.6 | DIN 1810-A80-90 | 2155 |
| GN 350-80-39-AK-NI | 80 | 39 | M 60 x 2 | 87 | 126 | 39 | M 36 | 323 | 38.2 | DIN 1810-A80-90 | 1852 |



ELESA 和 GANTER 依法保留所有权利。
复制图纸时请注明出处。

# GN 350.1

## 水平调节装置

**钢制/不锈钢, 短款**

### 规格

**类型**

- **A**型: 不带锁紧螺母
- **AK**型: 带锁紧螺母

**钢制款式**

钢制, 1.7225 (42 CrMo 4V) **ST**
镀锌, 蓝钝处理

**不锈钢款式**

AISI 303 不锈钢 **NI**
(X 10 CrNiS 18-9)

$F_1$: 最大总负载

$F_2$: 最大预加载荷扣除后的最大总量

- 对于8.8级的螺钉 μ = 0.125 (钢制款式)
- 对于6.8级的螺钉 μ = 0.14 (不锈钢款式)

### 信息

如给出设备尺寸较小, GN 350.1型水平调节装置可用于水平调节、调整和连接操作。
该装置包括一个上螺套和一个下部内螺纹套。由于装置具有细螺纹, 故可使用 C型扳手进行无级精确设置和锁紧。DIN 1810 (参见页 994). 一个防旋转盘还可用作高度限制器, 以限制最大高度。

### 技术信息

- 不锈钢特性 (参见页 A26)

### 附件

- C型扳手 DIN 1810 (代码见表) (参见页 )

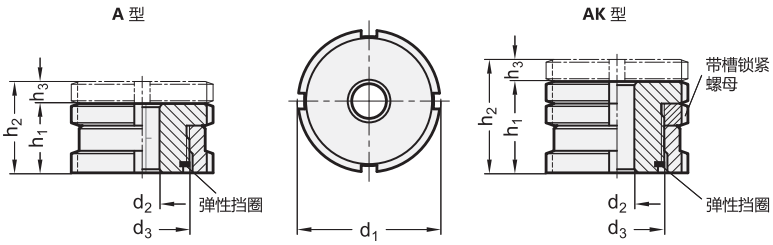


**GN 350.1**

| 型号 | d1 | d2 | d3 | h1 | h2 | h3 | 用于螺钉 | 静载荷F kN F1 | 静载荷F kN F2 | 代码用于C形扳手 | ⚖ |
|---|---|---|---|---|---|---|---|---|---|---|---|
| GN 350.1-25-6,6-A-ST | 25 | 6.6 | M 15 x 1 | 15 | 19 | 4 | M 6 | 40 | 30.7 | DIN 1810-A25-28 | 43 |
| GN 350.1-32-6,6-A-ST | 32 | 6.6 | M 20 x 1 | 18 | 23 | 5 | M 6 | 65 | 55.7 | DIN 1810-A30-32 | 93 |
| GN 350.1-32-9-A-ST | 32 | 9 | M 20 x 1 | 18 | 23 | 5 | M 8 | 65 | 48 | DIN 1810-A30-32 | 87 |
| GN 350.1-32-11-A-ST | 32 | 11 | M 20 x 1 | 18 | 23 | 5 | M 10 | 65 | 37.9 | DIN 1810-A30-32 | 83 |
| GN 350.1-45-11-A-ST | 45 | 11 | M 30 x 1.5 | 22 | 29 | 7 | M 10 | 120 | 92.9 | DIN 1810-A45-50 | 216 |
| GN 350.1-45-13,5-A-ST | 45 | 13.5 | M 30 x 1.5 | 22 | 29 | 7 | M 12 | 120 | 80.4 | DIN 1810-A45-50 | 207 |
| GN 350.1-45-17,5-A-ST | 45 | 17.5 | M 30 x 1.5 | 22 | 29 | 7 | M 16 | 120 | 45.5 | DIN 1810-A45-50 | 188 |
| GN 350.1-58-17,5-A-ST | 58 | 17.5 | M 40 x 1.5 | 28 | 37 | 9 | M 16 | 210 | 136 | DIN 1810-A58-62 | 450 |
| GN 350.1-58-22-A-ST | 58 | 22 | M 40 x 1.5 | 28 | 37 | 9 | M 20 | 210 | 90 | DIN 1810-A58-62 | 418 |
| GN 350.1-58-26-A-ST | 58 | 26 | M 40 x 1.5 | 28 | 37 | 9 | M 24 | 210 | 37 | DIN 1810-A58-62 | 386 |
| GN 350.1-70-22-A-ST | 70 | 22 | M 50 x 1.5 | 33 | 43 | 10 | M 20 | 330 | 210 | DIN 1810-A68-75 | 788 |
| GN 350.1-70-26-A-ST | 70 | 26 | M 50 x 1.5 | 33 | 43 | 10 | M 24 | 330 | 157 | DIN 1810-A68-75 | 744 |
| GN 350.1-70-33-A-ST | 70 | 33 | M 50 x 1.5 | 33 | 43 | 10 | M 30 | 330 | 53 | DIN 1810-A68-75 | 700 |
| GN 350.1-80-26-A-ST | 80 | 26 | M 60 x 2 | 38 | 50 | 12 | M 24 | 495 | 322 | DIN 1810-A80-90 | 1135 |
| GN 350.1-80-33-A-ST | 80 | 33 | M 60 x 2 | 38 | 50 | 12 | M 30 | 495 | 218 | DIN 1810-A80-90 | 1060 |
| GN 350.1-80-39-A-ST | 80 | 39 | M 60 x 2 | 38 | 50 | 12 | M 36 | 495 | 101 | DIN 1810-A80-90 | 965 |
| GN 350.1-25-6,6-AK-ST | 25 | 6.6 | M 15 x 1 | 20 | 24 | 4 | M 6 | 40 | 30.7 | DIN 1810-A25-28 | 58 |






ELESA 和 GANTER 依法保留所有权利。
复制图纸时请注明出处。

# GN 350.1 | 水平调节装置



**GN 350.1**

| 型号 | d1 | d2 | d3 | h1 | h2 | h3 | 用于螺钉 | 静载荷F kN F 1 | 静载荷F kN F2 | 代码用于C形扳手 | ⚖ |
|---|---|---|---|---|---|---|---|---|---|---|---|
| GN 350.1-32-6,6-AK-ST | 32 | 6.6 | M 20 x 1 | 24 | 29 | 5 | M 6 | 65 | 55.7 | DIN 1810-A30-32 | 126 |
| GN 350.1-32-9-AK-ST | 32 | 9 | M 20 x 1 | 24 | 29 | 5 | M 8 | 65 | 48 | DIN 1810-A30-32 | 118 |
| GN 350.1-32-11-AK-ST | 32 | 11 | M 20 x 1 | 24 | 29 | 5 | M 10 | 65 | 37.9 | DIN 1810-A30-32 | 115 |
| GN 350.1-45-11-AK-ST | 45 | 11 | M 30 x 1.5 | 29 | 36 | 7 | M 10 | 120 | 92.9 | DIN 1810-A45-50 | 318 |
| GN 350.1-45-13,5-AK-ST | 45 | 13.5 | M 30 x 1.5 | 29 | 36 | 7 | M 12 | 120 | 80.4 | DIN 1810-A45-50 | 308 |
| GN 350.1-45-17,5-AK-ST | 45 | 17.5 | M 30 x 1.5 | 29 | 36 | 7 | M 16 | 120 | 45.5 | DIN 1810-A45-50 | 254 |
| GN 350.1-58-17,5-AK-ST | 58 | 17.5 | M 40 x 1.5 | 37 | 46 | 9 | M 16 | 210 | 136 | DIN 1810-A58-62 | 624 |
| GN 350.1-58-22-AK-ST | 58 | 22 | M 40 x 1.5 | 37 | 46 | 9 | M 20 | 210 | 90 | DIN 1810-A58-62 | 620 |
| GN 350.1-58-26-AK-ST | 58 | 26 | M 40 x 1.5 | 37 | 46 | 9 | M 24 | 210 | 37 | DIN 1810-A58-62 | 577 |
| GN 350.1-70-22-AK-ST | 70 | 22 | M 50 x 1.5 | 44 | 54 | 10 | M 20 | 330 | 210 | DIN 1810-A68-75 | 1153 |
| GN 350.1-70-26-AK-ST | 70 | 26 | M 50 x 1.5 | 44 | 54 | 10 | M 24 | 330 | 157 | DIN 1810-A68-75 | 1087 |
| GN 350.1-70-33-AK-ST | 70 | 33 | M 50 x 1.5 | 44 | 54 | 10 | M 30 | 330 | 53 | DIN 1810-A68-75 | 974 |
| GN 350.1-80-26-AK-ST | 80 | 26 | M 60 x 2 | 49 | 61 | 12 | M 24 | 495 | 322 | DIN 1810-A80-90 | 1565 |
| GN 350.1-80-33-AK-ST | 80 | 33 | M 60 x 2 | 49 | 61 | 12 | M 30 | 495 | 218 | DIN 1810-A80-90 | 1440 |
| GN 350.1-80-39-AK-ST | 80 | 39 | M 60 x 2 | 49 | 61 | 12 | M 36 | 495 | 101 | DIN 1810-A80-90 | 1314 |

**GN 350.1-NI** 不锈钢

| 型号 | d1 | d2 | d3 | h1 | h2 | h3 | 用于螺钉 | 静载荷F kN F1 | 静载荷F kN F2 | 代码用于C形扳手 | ⚖ |
|---|---|---|---|---|---|---|---|---|---|---|---|
| GN 350.1-25-6,6-A-NI | 25 | 6.6 | M 15 x 1 | 15 | 19 | 4 | M 6 | 27.1 | 20.2 | DIN 1810-A25-28 | 43 |
| GN 350.1-32-6,6-A-NI | 32 | 6.6 | M 20 x 1 | 18 | 23 | 5 | M 6 | 43.4 | 36.5 | DIN 1810-A30-32 | 93 |
| GN 350.1-32-9-A-NI | 32 | 9 | M 20 x 1 | 18 | 23 | 5 | M 8 | 43.4 | 30.8 | DIN 1810-A30-32 | 87 |
| GN 350.1-32-11-A-NI | 32 | 11 | M 20 x 1 | 18 | 23 | 5 | M 10 | 43.4 | 23.4 | DIN 1810-A30-32 | 60 |
| GN 350.1-45-11-A-NI | 45 | 11 | M 30 x 1.5 | 22 | 29 | 7 | M 10 | 84 | 64 | DIN 1810-A45-50 | 216 |
| GN 350.1-45-13,5-A-NI | 45 | 13.5 | M 30 x 1.5 | 22 | 29 | 7 | M 12 | 84 | 54.8 | DIN 1810-A45-50 | 207 |
| GN 350.1-45-17,5-A-NI | 45 | 17.5 | M 30 x 1.5 | 22 | 29 | 7 | M 16 | 84 | 28.9 | DIN 1810-A45-50 | 188 |
| GN 350.1-58-17,5-A-NI | 58 | 17.5 | M 40 x 1.5 | 28 | 37 | 9 | M 16 | 148 | 92.9 | DIN 1810-A58-62 | 450 |
| GN 350.1-58-22-A-NI | 58 | 22 | M 40 x 1.5 | 28 | 37 | 9 | M 20 | 148 | 59 | DIN 1810-A58-62 | 418 |
| GN 350.1-58-26-A-NI | 58 | 26 | M 40 x 1.5 | 28 | 37 | 9 | M 24 | 148 | 20.3 | DIN 1810-A58-62 | 386 |
| GN 350.1-70-22-A-NI | 70 | 22 | M 50 x 1.5 | 33 | 43 | 10 | M 20 | 225 | 136 | DIN 1810-A68-75 | 788 |
| GN 350.1-70-26-A-NI | 70 | 26 | M 50 x 1.5 | 33 | 43 | 10 | M 24 | 225 | 97.3 | DIN 1810-A68-75 | 744 |
| GN 350.1-70-33-A-NI | 70 | 33 | M 50 x 1.5 | 33 | 43 | 10 | M 30 | 225 | 20.6 | DIN 1810-A68-75 | 668 |
| GN 350.1-80-26-A-NI | 80 | 26 | M 60 x 2 | 38 | 50 | 12 | M 24 | 323 | 195.3 | DIN 1810-A80-90 | 1135 |
| GN 350.1-80-33-A-NI | 80 | 33 | M 60 x 2 | 38 | 50 | 12 | M 30 | 323 | 118.6 | DIN 1810-A80-90 | 1060 |
| GN 350.1-80-39-A-NI | 80 | 39 | M 60 x 2 | 38 | 50 | 12 | M 36 | 323 | 38.2 | DIN 1810-A80-90 | 965 |
| GN 350.1-25-6,6-AK-NI | 25 | 6.6 | M 15 x 1 | 20 | 24 | 4 | M 6 | 27.1 | 20.2 | DIN 1810-A25-28 | 159 |
| GN 350.1-32-6,6-AK-NI | 32 | 6.6 | M 20 x 1 | 24 | 29 | 5 | M 6 | 43.4 | 36.5 | DIN 1810-A30-32 | 128 |
| GN 350.1-32-9-AK-NI | 32 | 9 | M 20 x 1 | 24 | 29 | 5 | M 8 | 43.4 | 30.8 | DIN 1810-A30-32 | 119 |
| GN 350.1-32-11-AK-NI | 32 | 11 | M 20 x 1 | 24 | 29 | 5 | M 10 | 43.4 | 23.4 | DIN 1810-A30-32 | 114 |
| GN 350.1-45-11-AK-NI | 45 | 11 | M 30 x 1.5 | 29 | 36 | 7 | M 10 | 84 | 64 | DIN 1810-A45-50 | 320 |
| GN 350.1-45-13,5-AK-NI | 45 | 13.5 | M 30 x 1.5 | 29 | 36 | 7 | M 12 | 84 | 54.8 | DIN 1810-A45-50 | 209 |
| GN 350.1-45-17,5-AK-NI | 45 | 17.5 | M 30 x 1.5 | 29 | 36 | 7 | M 16 | 84 | 28.9 | DIN 1810-A45-50 | 289 |
| GN 350.1-58-17,5-AK-NI | 58 | 17.5 | M 40 x 1.5 | 37 | 46 | 9 | M 16 | 148 | 92.9 | DIN 1810-A58-62 | 665 |
| GN 350.1-58-22-AK-NI | 58 | 22 | M 40 x 1.5 | 37 | 46 | 9 | M 20 | 148 | 59 | DIN 1810-A58-62 | 618 |
| GN 350.1-58-26-AK-NI | 58 | 26 | M 40 x 1.5 | 37 | 46 | 9 | M 24 | 148 | 20.3 | DIN 1810-A58-62 | 574 |
| GN 350.1-70-22-AK-NI | 70 | 22 | M 50 x 1.5 | 44 | 54 | 10 | M 20 | 225 | 136 | DIN 1810-A68-75 | 1123 |
| GN 350.1-70-26-AK-NI | 70 | 26 | M 50 x 1.5 | 44 | 54 | 10 | M 24 | 225 | 97.3 | DIN 1810-A68-75 | 1069 |
| GN 350.1-70-33-AK-NI | 70 | 33 | M 50 x 1.5 | 44 | 54 | 10 | M 30 | 225 | 20.6 | DIN 1810-A68-75 | 756 |
| GN 350.1-80-26-AK-NI | 80 | 26 | M 60 x 2 | 49 | 61 | 12 | M 24 | 323 | 195.3 | DIN 1810-A80-90 | 1565 |
| GN 350.1-80-33-AK-NI | 80 | 33 | M 60 x 2 | 49 | 61 | 12 | M 30 | 323 | 118.6 | DIN 1810-A80-90 | 1440 |
| GN 350.1-80-39-AK-NI | 80 | 39 | M 60 x 2 | 49 | 61 | 12 | M 36 | 323 | 38.2 | DIN 1810-A80-90 | 1310 |

ELESA 和 GANTER 依法保留所有权利。
复制图纸时请注明出处。

# GN 350.2

## 水平调节装置

**钢/不锈钢, 带球形垫圈, 不带锁紧螺母**

### 规格

**钢制款式**
钢制, 1.7225 (42 CrMo 4V) **ST**
镀锌, 蓝钝处理

**不锈钢款式**
AISI 303 不锈钢 **NI**
(X 10 CrNiS 18-9)

$F_1$: 最大总负载

$F_2$: 最大预加载荷扣除后的最大总量

- 对于8.8级的螺钉 μ = 0.125 (钢制款式)
- 对于6.8级的螺钉 μ = 0.14 (不锈钢款式)

### 信息

GN 350.2-NI型水平调节装置可用于水平调节、调整和连接操作。由于具有球面垫圈, 故可按要求精确安装两个非平行平面, 且平面的倾斜度约为4°。
该装置包括一个上螺套和一个下部内螺纹套。由于装置具有细螺纹, 故可使用 C型扳手进行无级精确设置和锁紧。DIN 1810 (参见页 994). 一个防旋转盘还可用作高度限制器, 以限制最大高度。

### 技术信息

- 不锈钢特性 (参见页 A26)

### 附件

- C型扳手 DIN 1810 (代码见表)

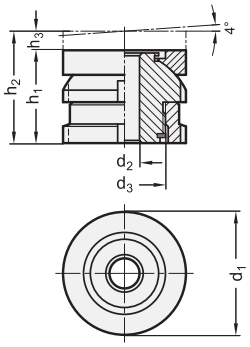


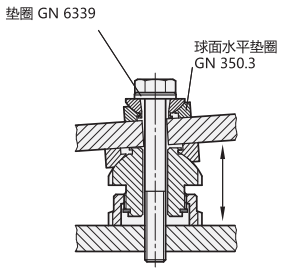


**GN 350.2**

| 型号 | d1 | d2 | h1 | d3 | h2 | h3 | 用于螺钉 | 静载荷F kN F1 | 静载荷F kN F2 | 代码用于C形扳手 | ⚖ |
|---|---|---|---|---|---|---|---|---|---|---|---|
| GN 350.2-25-6,6-22-ST | 25 | 6.6 | 22 | M 15 x 1 | 26 | 4 | M 6 | 40 | 30.7 | DIN 1810-A25-28 | 67 |
| GN 350.2-25-6,6-35-ST | 25 | 6.6 | 35 | M 15 x 1 | 50 | 15 | M 6 | 40 | 30.7 | DIN 1810-A25-28 | 82 |
| GN 350.2-32-6,6-26-ST | 32 | 6.6 | 26 | M 20 x 1 | 31 | 5 | M 6 | 65 | 55.7 | DIN 1810-A30-32 | 132 |
| GN 350.2-32-6,6-43-ST | 32 | 6.6 | 43 | M 20 x 1 | 63 | 20 | M 6 | 65 | 55.7 | DIN 1810-A30-32 | 212 |
| GN 350.2-32-9-26-ST | 32 | 9 | 26 | M 20 x 1 | 31 | 5 | M 8 | 65 | 48 | DIN 1810-A30-32 | 131 |
| GN 350.2-32-9-43-ST | 32 | 9 | 43 | M 20 x 1 | 63 | 20 | M 8 | 65 | 48 | DIN 1810-A30-32 | 201 |
| GN 350.2-32-11-26-ST | 32 | 11 | 26 | M 20 x 1 | 31 | 5 | M 10 | 65 | 37.9 | DIN 1810-A30-32 | 120 |
| GN 350.2-32-11-43-ST | 32 | 11 | 43 | M 20 x 1 | 63 | 20 | M 10 | 65 | 37.9 | DIN 1810-A30-32 | 191 |
| GN 350.2-45-11-34-ST | 45 | 11 | 34 | M 30 x 1.5 | 41 | 7 | M 10 | 120 | 92.9 | DIN 1810-A45-50 | 355 |
| GN 350.2-45-11-54-ST | 45 | 11 | 54 | M 30 x 1.5 | 79 | 25 | M 10 | 120 | 92.9 | DIN 1810-A45-50 | 555 |
| GN 350.2-45-13,5-34-ST | 45 | 13.5 | 34 | M 30 x 1.5 | 41 | 7 | M 12 | 120 | 80.4 | DIN 1810-A45-50 | 340 |
| GN 350.2-45-13,5-54-ST | 45 | 13.5 | 54 | M 30 x 1.5 | 79 | 25 | M 12 | 120 | 80.4 | DIN 1810-A45-50 | 539 |
| GN 350.2-45-17,5-34-ST | 45 | 17.5 | 34 | M 30 x 1.5 | 41 | 7 | M 16 | 120 | 45.5 | DIN 1810-A45-50 | 280 |
| GN 350.2-45-17,5-54-ST | 45 | 17.5 | 54 | M 30 x 1.5 | 79 | 25 | M 16 | 120 | 45.5 | DIN 1810-A45-50 | 510 |
| GN 350.2-58-17,5-44-ST | 58 | 17.5 | 44 | M 40 x 1.5 | 53 | 9 | M 16 | 210 | 136 | DIN 1810-A58-62 | 740 |
| GN 350.2-58-17,5-70-ST | 58 | 17.5 | 70 | M 40 x 1.5 | 102 | 32 | M 16 | 210 | 136 | DIN 1810-A58-62 | 1092 |
| GN 350.2-58-22-44-ST | 58 | 22 | 44 | M 40 x 1.5 | 53 | 9 | M 20 | 210 | 90 | DIN 1810-A58-62 | 610 |
| GN 350.2-58-22-70-ST | 58 | 22 | 70 | M 40 x 1.5 | 102 | 32 | M 20 | 210 | 90 | DIN 1810-A58-62 | 1031 |





ELESA 和 GANTER 依法保留所有权利。
复制图纸时请注明出处。

# GN 350.2 | 水平调节装置



**GN 350.2**

| 型号 | d1 | d2 | h1 | d3 | h2 | h3 | 用于螺钉 | 静载荷F kN F1 | 静载荷F kN F2 | 代码用于C形扳手 | ⚖ |
|---|---|---|---|---|---|---|---|---|---|---|---|
| GN 350.2-58-26-44-ST | 58 | 26 | 44 | M 40 x 1.5 | 53 | 9 | M 24 | 210 | 37 | DIN 1810-A58-62 | 560 |
| GN 350.2-58-26-70-ST | 58 | 26 | 70 | M 40 x 1.5 | 102 | 32 | M 24 | 210 | 37 | DIN 1810-A58-62 | 955 |
| GN 350.2-70-22-50-ST | 70 | 22 | 50 | M 50 | 60 | 10 | M 20 | 330 | 210 | DIN 1810-A68-75 | 1180 |
| GN 350.2-70-22-83-ST | 70 | 22 | 83 | M 50 | 123 | 40 | M 20 | 330 | 210 | DIN 1810-A68-75 | 1896 |
| GN 350.2-70-26-50-ST | 70 | 26 | 50 | M 50 | 60 | 10 | M 24 | 330 | 157 | DIN 1810-A68-75 | 940 |
| GN 350.2-70-26-83-ST | 70 | 26 | 83 | M 50 | 123 | 40 | M 24 | 330 | 157 | DIN 1810-A68-75 | 1802 |
| GN 350.2-70-33-50-ST | 70 | 33 | 50 | M 50 | 60 | 10 | M 30 | 330 | 53 | DIN 1810-A68-75 | 815 |
| GN 350.2-70-33-83-ST | 70 | 33 | 83 | M 50 | 123 | 40 | M 30 | 330 | 53 | DIN 1810-A68-75 | 1599 |
| GN 350.2-80-26-56-ST | 80 | 26 | 56 | M 60 | 68 | 12 | M 24 | 495 | 322 | DIN 1810-A80-90 | 1600 |
| GN 350.2-80-26-94-ST | 80 | 26 | 94 | M 60 | 144 | 50 | M 24 | 495 | 322 | DIN 1810-A80-90 | 2885 |
| GN 350.2-80-33-56-ST | 80 | 33 | 56 | M 60 | 68 | 12 | M 30 | 495 | 218 | DIN 1810-A80-90 | 1000 |
| GN 350.2-80-33-94-ST | 80 | 33 | 94 | M 60 | 144 | 50 | M 30 | 495 | 218 | DIN 1810-A80-90 | 2560 |
| GN 350.2-80-39-56-ST | 80 | 39 | 56 | M 60 | 68 | 12 | M 36 | 495 | 101 | DIN 1810-A80-90 | 1440 |
| GN 350.2-80-39-94-ST | 80 | 39 | 94 | M 60 | 144 | 50 | M 36 | 495 | 101 | DIN 1810-A80-90 | 2232 |

**GN 350.2-NI** 不锈钢

| 型号 | d1 | d2 | h1 | d3 | h2 | h3 | 用于螺钉 | 静载荷F kN F1 | 静载荷F kN F2 | 代码用于C形扳手 | ⚖ |
|---|---|---|---|---|---|---|---|---|---|---|---|
| GN 350.2-32-6,6-26-NI | 32 | 6.6 | 26 | M 20 x 1 | 31 | 5 | M 6 | 43.4 | 36.56 | DIN 1810-A30-32 | 132 |
| GN 350.2-32-6,6-43-NI | 32 | 6.6 | 43 | M 20 x 1 | 63 | 20 | M 6 | 43.4 | 36.56 | DIN 1810-A30-32 | 216 |
| GN 350.2-32-9-26-NI | 32 | 9 | 26 | M 20 x 1 | 31 | 5 | M 8 | 43.4 | 30.86 | DIN 1810-A30-32 | 131 |
| GN 350.2-32-9-43-NI | 32 | 9 | 43 | M 20 x 1 | 63 | 20 | M 8 | 43.4 | 30.86 | DIN 1810-A30-32 | 200 |
| GN 350.2-32-11-26-NI | 32 | 11 | 26 | M 20 x 1 | 31 | 5 | M 10 | 43.4 | 23.41 | DIN 1810-A30-32 | 120 |
| GN 350.2-32-11-43-NI | 32 | 11 | 43 | M 20 x 1 | 63 | 20 | M 10 | 43.4 | 23.41 | DIN 1810-A30-32 | 179 |
| GN 350.2-45-11-34-NI | 45 | 11 | 34 | M 30 x 1.5 | 41 | 7 | M 10 | 84 | 64.01 | DIN 1810-A45-50 | 355 |
| GN 350.2-45-11-54-NI | 45 | 11 | 54 | M 30 x 1.5 | 79 | 25 | M 10 | 84 | 64.01 | DIN 1810-A45-50 | 553 |
| GN 350.2-45-13,5-34-NI | 45 | 13.5 | 34 | M 30 x 1.5 | 41 | 7 | M 12 | 84 | 54.82 | DIN 1810-A45-50 | 307 |
| GN 350.2-45-13,5-54-NI | 45 | 13.5 | 54 | M 30 x 1.5 | 79 | 25 | M 12 | 84 | 54.82 | DIN 1810-A45-50 | 547 |
| GN 350.2-45-17,5-34-NI | 45 | 17.5 | 34 | M 30 x 1.5 | 41 | 7 | M 16 | 84 | 28.9 | DIN 1810-A45-50 | 280 |
| GN 350.2-45-17,5-54-NI | 45 | 17.5 | 54 | M 30 x 1.5 | 79 | 25 | M 16 | 84 | 28.9 | DIN 1810-A45-50 | 513 |
| GN 350.2-58-17,5-44-NI | 58 | 17.5 | 44 | M 40 x 1.5 | 53 | 9 | M 16 | 148 | 92.9 | DIN 1810-A58-62 | 665 |
| GN 350.2-58-17,5-70-NI | 58 | 17.5 | 70 | M 40 x 1.5 | 102 | 32 | M 16 | 148 | 92.9 | DIN 1810-A58-62 | 904 |
| GN 350.2-58-22-44-NI | 58 | 22 | 44 | M 40 x 1.5 | 53 | 9 | M 20 | 148 | 59.08 | DIN 1810-A58-62 | 610 |
| GN 350.2-58-22-70-NI | 58 | 22 | 70 | M 40 x 1.5 | 102 | 32 | M 20 | 148 | 59.08 | DIN 1810-A58-62 | 900 |
| GN 350.2-58-26-44-NI | 58 | 26 | 44 | M 40 x 1.5 | 53 | 9 | M 24 | 148 | 20.3 | DIN 1810-A58-62 | 800 |
| GN 350.2-58-26-70-NI | 58 | 26 | 70 | M 40 x 1.5 | 102 | 32 | M 24 | 148 | 20.3 | DIN 1810-A58-62 | 950 |
| GN 350.2-70-22-50-NI | 70 | 22 | 50 | M 50 x 1.5 | 60 | 10 | M 20 | 225 | 136.08 | DIN 1810-A68-75 | 1300 |
| GN 350.2-70-22-83-NI | 70 | 22 | 83 | M 50 x 1.5 | 123 | 40 | M 20 | 225 | 136.08 | DIN 1810-A68-75 | 1916 |
| GN 350.2-70-26-50-NI | 70 | 26 | 50 | M 50 x 1.5 | 60 | 10 | M 24 | 225 | 97.3 | DIN 1810-A68-75 | 940 |
| GN 350.2-70-26-83-NI | 70 | 26 | 83 | M 50 x 1.5 | 123 | 40 | M 24 | 225 | 97.3 | DIN 1810-A68-75 | 1823 |
| GN 350.2-70-33-50-NI | 70 | 33 | 50 | M 50 x 1.5 | 60 | 10 | M 30 | 225 | 20.6 | DIN 1810-A68-75 | 1815 |
| GN 350.2-70-33-83-NI | 70 | 33 | 83 | M 50 x 1.5 | 123 | 40 | M 30 | 225 | 20.6 | DIN 1810-A68-75 | 1618 |
| GN 350.2-80-26-56-NI | 80 | 26 | 56 | M 60 x 2 | 68 | 12 | M 24 | 323 | 195.3 | DIN 1810-A80-90 | 1140 |
| GN 350.2-80-26-94-NI | 80 | 26 | 94 | M 60 x 2 | 144 | 50 | M 24 | 323 | 195.3 | DIN 1810-A80-90 | 1888 |
| GN 350.2-80-33-56-NI | 80 | 33 | 56 | M 60 x 2 | 68 | 12 | M 30 | 323 | 118.6 | DIN 1810-A80-90 | 1580 |
| GN 350.2-80-33-94-NI | 80 | 33 | 94 | M 60 x 2 | 144 | 50 | M 30 | 323 | 118.6 | DIN 1810-A80-90 | 2492 |
| GN 350.2-80-39-56-NI | 80 | 39 | 56 | M 60 x 2 | 68 | 12 | M 36 | 323 | 38.2 | DIN 1810-A80-90 | 2589 |
| GN 350.2-80-39-94-NI | 80 | 39 | 94 | M 60 x 2 | 144 | 50 | M 36 | 323 | 38.2 | DIN 1810-A80-90 | 2865 |

ELESA 和 GANTER 依法保留所有权利。
复制图纸时请注明出处。

# GN 350.5

## 水平调节装置

**钢制/不锈钢, 带球面垫圈, 带锁紧螺母**

### 规格

**钢制款式**
钢制, 1.7225 (42 CrMo 4V) **ST**
镀锌, 蓝钝处理

**不锈钢款式**
AISI 303 不锈钢
(X 10 CrNiS 18-9) **NI**

$F_1$: 最大总负载

$F_2$: 最大预加载荷扣除后的最大总量

- 对于8.8级的螺钉 μ = 0.125 (钢制款式)
- 对于6.8级的螺钉 μ = 0.14 (不锈钢款式)

### 信息

GN 350.5水平调节装置可用于水平调节、调整和连接操作。由于带有球形垫圈, 故可按要求精确安装两个非平行的平面, 要求平面的倾斜度最大约为4°。
该装置包括一个上螺套和一个下部内螺纹套。由于装置具有细螺纹, 故可使用 C型扳手进行无级精确设置和锁紧。DIN 1810 (参见页 994). 一个防旋转盘还可用作高度限制器, 以限制最大高度。

### 技术信息

- 不锈钢特性 (参见页 A26)

### 附件

- C型扳手 DIN 1810 (代码见表)

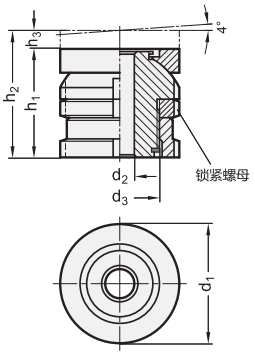


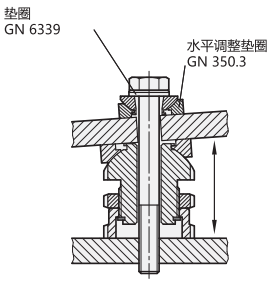


**GN 350.5**

| 型号 | d1 | d2 | h1 | d3 | h2 | h3 | 用于螺钉 | 静载荷F kN F1 | 静载荷F kN F2 | 代码用于C形扳手 | ⚖ |
|---|---|---|---|---|---|---|---|---|---|---|---|
| GN 350.5-25-6,6-27-ST | 25 | 6.6 | 27 | M 15 x 1 | 31 | 4 | M 6 | 40 | 30.7 | DIN 1810-A25-28 | 80 |
| GN 350.5-25-6,6-40-ST | 25 | 6.6 | 40 | M 15 x 1 | 50 | 10 | M 6 | 40 | 30.7 | DIN 1810-A25-28 | 85 |
| GN 350.5-32-6,6-32-ST | 32 | 6.6 | 32 | M 20 x 1 | 37 | 5 | M 6 | 65 | 55.7 | DIN 1810-A30-32 | 140 |
| GN 350.5-32-6,6-49-ST | 32 | 6.6 | 49 | M 20 x 1 | 63 | 14 | M 6 | 65 | 55.7 | DIN 1810-A30-32 | 147 |
| GN 350.5-32-9-32-ST | 32 | 9 | 32 | M 20 x 1 | 37 | 5 | M 8 | 65 | 48 | DIN 1810-A30-32 | 130 |
| GN 350.5-32-9-49-ST | 32 | 9 | 49 | M 20 x 1 | 63 | 14 | M 8 | 65 | 48 | DIN 1810-A30-32 | 147 |
| GN 350.5-32-11-32-ST | 32 | 11 | 32 | M 20 x 1 | 37 | 5 | M 10 | 65 | 37.9 | DIN 1810-A30-32 | 120 |
| GN 350.5-32-11-49-ST | 32 | 11 | 49 | M 20 x 1 | 63 | 14 | M 10 | 65 | 37.9 | DIN 1810-A30-32 | 200 |
| GN 350.5-45-11-41-ST | 45 | 11 | 41 | M 30 x 1.5 | 48 | 7 | M 10 | 120 | 92.9 | DIN 1810-A45-50 | 360 |
| GN 350.5-45-11-61-ST | 45 | 11 | 61 | M 30 x 1.5 | 79 | 18 | M 10 | 120 | 92.9 | DIN 1810-A45-50 | 399 |
| GN 350.5-45-13,5-41-ST | 45 | 13.5 | 41 | M 30 x 1.5 | 48 | 7 | M 12 | 120 | 80.4 | DIN 1810-A45-50 | 350 |
| GN 350.5-45-13,5-61-ST | 45 | 13.5 | 61 | M 30 x 1.5 | 79 | 18 | M 12 | 120 | 80.4 | DIN 1810-A45-50 | 390 |
| GN 350.5-45-17,5-41-ST | 45 | 17.5 | 41 | M 30 x 1.5 | 48 | 7 | M 16 | 120 | 45.5 | DIN 1810-A45-50 | 400 |
| GN 350.5-45-17,5-61-ST | 45 | 17.5 | 61 | M 30 x 1.5 | 79 | 18 | M 16 | 120 | 45.5 | DIN 1810-A45-50 | 480 |
| GN 350.5-58-17,5-53-ST | 58 | 17.5 | 53 | M 40 x 1.5 | 62 | 9 | M 16 | 210 | 136 | DIN 1810-A58-62 | 940 |
| GN 350.5-58-17,5-79-ST | 58 | 17.5 | 79 | M 40 x 1.5 | 102 | 23 | M 16 | 210 | 136 | DIN 1810-A58-62 | 1189 |
| GN 350.5-58-22-53-ST | 58 | 22 | 53 | M 40 x 1.5 | 62 | 9 | M 20 | 210 | 90 | DIN 1810-A58-62 | 770 |
| GN 350.5-58-22-79-ST | 58 | 22 | 79 | M 40 x 1.5 | 102 | 23 | M 20 | 210 | 90 | DIN 1810-A58-62 | 840 |






ELESA 和 GANTER 依法保留所有权利。
复制图纸时请注明出处。

# GN 350.5 | 水平调节装置



## GN 350.5

| 型号 | d1 | d2 | h1 | d3 | h2 | h3 | 用于螺钉 | 静载荷F kN F1 | 静载荷F kN F2 | 代码用于C形扳手 | ⚖ |
|---|---|---|---|---|---|---|---|---|---|---|---|
| GN 350.5-58-26-53-ST | 58 | 26 | 53 | M 40 x 1.5 | 62 | 9 | M 24 | 210 | 37 | DIN 1810-A58-62 | 760 |
| GN 350.5-58-26-79-ST | 58 | 26 | 79 | M 40 x 1.5 | 102 | 23 | M 24 | 210 | 37 | DIN 1810-A58-62 | 830 |
| GN 350.5-70-22-61-ST | 70 | 22 | 61 | M 50 x 1.5 | 71 | 10 | M 20 | 330 | 210 | DIN 1810-A68-75 | 1600 |
| GN 350.5-70-22-94-ST | 70 | 22 | 94 | M 50 x 1.5 | 123 | 29 | M 20 | 330 | 210 | DIN 1810-A68-75 | 1900 |
| GN 350.5-70-26-61-ST | 70 | 26 | 61 | M 50 x 1.5 | 71 | 10 | M 24 | 330 | 157 | DIN 1810-A68-75 | 1200 |
| GN 350.5-70-26-94-ST | 70 | 26 | 94 | M 50 x 1.5 | 123 | 29 | M 24 | 330 | 157 | DIN 1810-A68-75 | 1300 |
| GN 350.5-70-33-61-ST | 70 | 33 | 61 | M 50 x 1.5 | 71 | 10 | M 30 | 330 | 53 | DIN 1810-A68-75 | 1100 |
| GN 350.5-70-33-94-ST | 70 | 33 | 94 | M 50 x 1.5 | 123 | 29 | M 30 | 330 | 53 | DIN 1810-A68-75 | 1200 |
| GN 350.5-80-26-67-ST | 80 | 26 | 67 | M 60 x 2 | 79 | 12 | M 24 | 495 | 322 | DIN 1810-A80-90 | 1650 |
| GN 350.5-80-26-105-ST | 80 | 26 | 105 | M 60 x 2 | 144 | 39 | M 24 | 495 | 322 | DIN 1810-A80-90 | 2100 |
| GN 350.5-80-33-67-ST | 80 | 33 | 67 | M 60 x 2 | 79 | 12 | M 30 | 495 | 218 | DIN 1810-A80-90 | 1550 |
| GN 350.5-80-33-105-ST | 80 | 33 | 105 | M 60 x 2 | 144 | 39 | M 30 | 495 | 218 | DIN 1810-A80-90 | 1911 |
| GN 350.5-80-39-67-ST | 80 | 39 | 67 | M 60 x 2 | 79 | 12 | M 36 | 495 | 101 | DIN 1810-A80-90 | 1450 |
| GN 350.5-80-39-105-ST | 80 | 39 | 105 | M 60 x 2 | 144 | 39 | M 36 | 495 | 101 | DIN 1810-A80-90 | 1950 |
| GN 350.5-80-39-105-ST | 80 | 39 | 105 | M 60 x 2 | 144 | 39 | M 36 | 495 | 101 | DIN 1810-A80-90 | 1450 |

## GN 350.5-NI

不锈钢

| 型号 | d1 | d2 | h1 | d3 | h2 | h3 | 用于螺钉 | 静载荷F kN F1 | 静载荷F kN F2 | 代码用于C形扳手 | ⚖ |
|---|---|---|---|---|---|---|---|---|---|---|---|
| GN 350.5-25-6,6-27-NI | 25 | 6.6 | 27 | M 15 x 1 | 31 | 4 | M 6 | 27.1 | 20.26 | DIN 1810-A25-28 | 80 |
| GN 350.5-25-6,6-40-NI | 25 | 6.6 | 40 | M 15 x 1 | 50 | 10 | M 6 | 27.1 | 20.26 | DIN 1810-A25-28 | 85 |
| GN 350.5-32-6,6-32-NI | 32 | 6.6 | 32 | M 20 x 1 | 37 | 5 | M 6 | 43.4 | 36.56 | DIN 1810-A30-32 | 140 |
| GN 350.5-32-6,6-49-NI | 32 | 6.6 | 49 | M 20 x 1 | 63 | 14 | M 6 | 43.4 | 36.56 | DIN 1810-A30-32 | 147 |
| GN 350.5-32-9-32-NI | 32 | 9 | 32 | M 20 x 1 | 37 | 5 | M 8 | 43.4 | 30.86 | DIN 1810-A30-32 | 130 |
| GN 350.5-32-9-49-NI | 32 | 9 | 49 | M 20 x 1 | 63 | 14 | M 8 | 43.4 | 30.86 | DIN 1810-A30-32 | 147 |
| GN 350.5-32-11-32-NI | 32 | 11 | 32 | M 20 x 1 | 37 | 5 | M 10 | 43.4 | 23.41 | DIN 1810-A30-32 | 120 |
| GN 350.5-32-11-49-NI | 32 | 11 | 49 | M 20 x 1 | 63 | 14 | M 10 | 43.4 | 23.41 | DIN 1810-A30-32 | 127 |
| GN 350.5-45-11-41-NI | 45 | 11 | 41 | M 30 x 1.5 | 48 | 7 | M 10 | 84 | 64.01 | DIN 1810-A45-50 | 360 |
| GN 350.5-45-11-61-NI | 45 | 11 | 61 | M 30 x 1.5 | 79 | 18 | M 10 | 84 | 64.01 | DIN 1810-A45-50 | 360 |
| GN 350.5-45-13,5-41-NI | 45 | 13.5 | 41 | M 30 x 1.5 | 48 | 7 | M 12 | 84 | 54.82 | DIN 1810-A45-50 | 350 |
| GN 350.5-45-13,5-61-NI | 45 | 13.5 | 61 | M 30 x 1.5 | 79 | 18 | M 12 | 84 | 54.82 | DIN 1810-A45-50 | 390 |
| GN 350.5-45-17,5-41-NI | 45 | 17.5 | 41 | M 30 x 1.5 | 48 | 7 | M 16 | 84 | 28.9 | DIN 1810-A45-50 | 340 |
| GN 350.5-45-17,5-61-NI | 45 | 17.5 | 61 | M 30 x 1.5 | 79 | 18 | M 16 | 84 | 28.9 | DIN 1810-A45-50 | 340 |
| GN 350.5-58-17,5-53-NI | 58 | 17.5 | 53 | M 40 x 1.5 | 62 | 9 | M 16 | 148 | 92.9 | DIN 1810-A58-62 | 780 |
| GN 350.5-58-17,5-79-NI | 58 | 17.5 | 79 | M 40 x 1.5 | 102 | 23 | M 16 | 148 | 92.9 | DIN 1810-A58-62 | 1184 |
| GN 350.5-58-22-53-NI | 58 | 22 | 53 | M 40 x 1.5 | 62 | 9 | M 20 | 148 | 59.08 | DIN 1810-A58-62 | 770 |
| GN 350.5-58-22-79-NI | 58 | 22 | 79 | M 40 x 1.5 | 102 | 23 | M 20 | 148 | 59.08 | DIN 1810-A58-62 | 840 |
| GN 350.5-58-26-53-NI | 58 | 26 | 53 | M 40 x 1.5 | 62 | 9 | M 24 | 148 | 20.3 | DIN 1810-A58-62 | 760 |
| GN 350.5-58-26-79-NI | 58 | 26 | 79 | M 40 x 1.5 | 102 | 23 | M 24 | 148 | 20.3 | DIN 1810-A58-62 | 760 |
| GN 350.5-70-22-61-NI | 70 | 22 | 61 | M 50 x 1.5 | 71 | 10 | M 20 | 225 | 136.08 | DIN 1810-A68-75 | 1300 |
| GN 350.5-70-22-94-NI | 70 | 22 | 94 | M 50 x 1.5 | 123 | 29 | M 20 | 225 | 136.08 | DIN 1810-A68-75 | 1418 |
| GN 350.5-70-26-61-NI | 70 | 26 | 61 | M 50 x 1.5 | 71 | 10 | M 24 | 225 | 97.3 | DIN 1810-A68-75 | 1200 |
| GN 350.5-70-26-94-NI | 70 | 26 | 94 | M 50 x 1.5 | 123 | 29 | M 24 | 225 | 97.3 | DIN 1810-A68-75 | 1200 |
| GN 350.5-70-33-61-NI | 70 | 33 | 61 | M 50 x 1.5 | 71 | 10 | M 30 | 225 | 20.6 | DIN 1810-A68-75 | 1100 |
| GN 350.5-70-33-94-NI | 70 | 33 | 94 | M 50 x 1.5 | 123 | 29 | M 30 | 225 | 20.6 | DIN 1810-A68-75 | 1200 |
| GN 350.5-80-26-67-NI | 80 | 26 | 67 | M 60 x 2 | 79 | 12 | M 24 | 323 | 195.3 | DIN 1810-A80-90 | 1650 |
| GN 350.5-80-26-105-NI | 80 | 26 | 105 | M 60 x 2 | 144 | 39 | M 24 | 323 | 195.3 | DIN 1810-A80-90 | 2900 |
| GN 350.5-80-33-67-NI | 80 | 33 | 67 | M 60 x 2 | 79 | 12 | M 30 | 323 | 118,6 | DIN 1810-A80-90 | 1550 |
| GN 350.5-80-33-105-NI | 80 | 33 | 105 | M 60 x 2 | 144 | 39 | M 30 | 323 | 118,6 | DIN 1810-A80-90 | 1911 |
| GN 350.5-80-39-67-NI | 80 | 39 | 67 | M 60 x 2 | 79 | 12 | M 36 | 323 | 38.2 | DIN 1810-A80-90 | 1450 |
| GN 350.5-80-39-105-NI | 80 | 39 | 105 | M 60 x 2 | 144 | 39 | M 36 | 323 | 38.2 | DIN 1810-A80-90 | 1811 |

ELESA 和 GANTER 依法保留所有权利。
复制图纸时请注明出处。

# GN 409.1

RoHS

## 定位元件

### 带外螺纹

**规格**

**类型**

- **B**型: 光滑接触面
- **K**型: 球形接触面
- **R**型: 锯齿接触面

钢制

- 表面硬化处理
- 发黑处理

**信息**

带外螺纹的GN409.1定位元件设计用作定位销、止动块和止推底座。

**B 型**

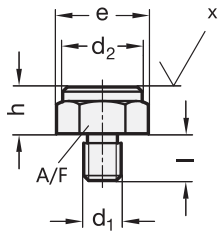


**K 型**

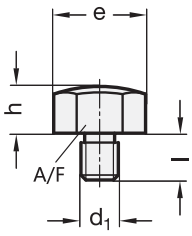


**R 型**

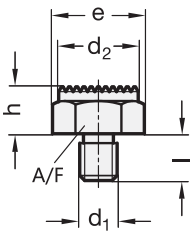


x = 底面

**应用示例**

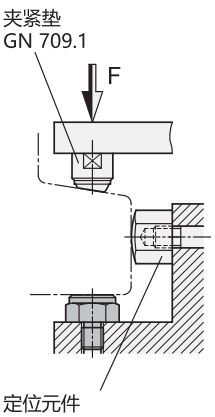


**GN 409.1**

| 型号 | h ±0.01 | h ±0.1 | d1 | d2 | l | A/F | e | ⚖ |
|---|---|---|---|---|---|---|---|---|
| GN 409.1-10-M8-B | 10 | - | M 8 | 17 | 10 | 17 | 19.4 | 21 |
| GN 409.1-10-M10-B | 10 | - | M 10 | 19 | 12 | 19 | 21.9 | 28 |
| GN 409.1-10-M12-B | 10 | - | M 12 | 22 | 14 | 22 | 25.2 | 40 |
| GN 409.1-15-M10-B | 15 | - | M 10 | 19 | 12 | 19 | 21.9 | 40 |
| GN 409.1-15-M12-B | 15 | - | M 12 | 22 | 14 | 22 | 25.2 | 56 |
| GN 409.1-15-M16-B | 15 | - | M 16 | 30 | 19 | 30 | 33 | 90 |
| GN 409.1-20-M16-B | 20 | - | M 16 | 30 | 19 | 30 | 33 | 140 |
| GN 409.1-10-M8-K | - | 10 | M 8 | - | 10 | 17 | 19.4 | 20 |
| GN 409.1-10-M10-K | - | 10 | M 10 | - | 12 | 19 | 21.9 | 27 |
| GN 409.1-10-M12-K | - | 10 | M 12 | - | 14 | 22 | 25.2 | 37 |
| GN 409.1-15-M10-K | - | 15 | M 10 | - | 12 | 19 | 21.9 | 40 |
| GN 409.1-15-M12-K | - | 15 | M 12 | - | 14 | 22 | 25.2 | 54 |
| GN 409.1-15-M16-K | - | 15 | M 16 | - | 19 | 30 | 33 | 105 |
| GN 409.1-20-M16-K | - | 20 | M 16 | - | 19 | 30 | 33 | 135 |
| GN 409.1-10-M8-R | - | 10 | M 8 | 17 | 10 | 17 | 19.4 | 20 |
| GN 409.1-10-M10-R | - | 10 | M 10 | 19 | 12 | 19 | 21.9 | 26 |
| GN 409.1-10-M12-R | - | 10 | M 12 | 22 | 14 | 22 | 25.2 | 38 |
| GN 409.1-15-M10-R | - | 15 | M 10 | 19 | 12 | 19 | 21.9 | 39 |
| GN 409.1-15-M12-R | - | 15 | M 12 | 22 | 14 | 22 | 25.2 | 54 |
| GN 409.1-15-M16-R | - | 15 | M 16 | 30 | 19 | 30 | 33 | 106 |
| GN 409.1-20-M16-R | - | 20 | M 16 | 30 | 19 | 30 | 33 | 136 |



elesa+Ganter

ELESA 和 GANTER 依法保留所有权利。
复制图纸时请注明出处。

# GN 409.2

## 定位元件

### 带内螺纹

**规格**

**类型**

- **B**型: 光滑接触面
- **K**型: 球形接触面
- **R**型: 锯齿接触面

钢制

- 硬化处理
- 发黑处理

**信息**

带外螺纹的GN 409.2定位元件设计用作分度销、止动块和止推底座。

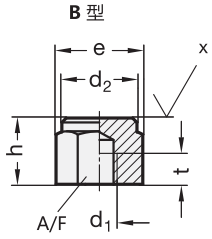


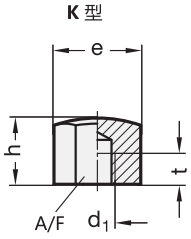


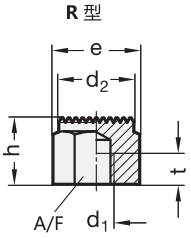


x = 底面

**应用示例**

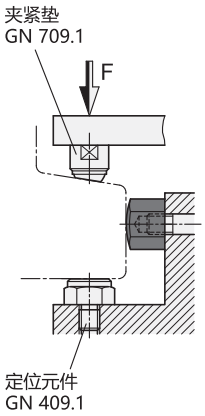


*增加定位元件的型号索引

B K R

**GN 409.2**

| 型号 | h ±0.01 B 型 | h ±0.1 K/R 型 | $d_1$ | $d_2$ | t 最小 | A/F | e | ⚖ |
|---|---|---|---|---|---|---|---|---|
| GN 409.2-15-M8-* | 15 | 15 | M 8 | 17 | 6 | 17 | 19.4 | 25 |
| GN 409.2-20-M10-* | 20 | 20 | M 10 | 19 | 10 | 19 | 21.9 | 39 |
| GN 409.2-20-M12-* | 20 | 20 | M 12 | 22 | 10 | 22 | 25.2 | 52 |
| GN 409.2-25-M8-* | 25 | 25 | M 8 | 17 | 12 | 17 | 19.4 | 42 |
| GN 409.2-25-M12-* | 25 | 25 | M 12 | 22 | 15 | 22 | 25.2 | 47 |
| GN 409.2-30-M10-* | 30 | 30 | M 10 | 19 | 15 | 19 | 21.9 | 61 |
| GN 409.2-30-M12-* | 30 | 30 | M 12 | 22 | 18 | 22 | 25.2 | 79 |
| GN 409.2-30-M16-* | 30 | 30 | M 16 | 30 | 20 | 30 | 33 | 136 |
| GN 409.2-40-M10-* | 40 | 40 | M 10 | 19 | 15 | 19 | 21.9 | 85 |
| GN 409.2-40-M12-* | 40 | 40 | M 12 | 22 | 18 | 22 | 25,2 | 110 |
| GN 409.2-50-M12-* | 50 | 50 | M 12 | 22 | 18 | 22 | 25.2 | 142 |
| GN 409.2-50-M16-* | 50 | 50 | M 16 | 30 | 24 | 30 | 33 | 270 |

B 型重量

ELESA 和 GANTER 依法保留所有权利。
复制图纸时请注明出处。

# DIN 6320

## 支脚

**规格**

钢制(1.0718)

- 未经硬化处理
- 发黑处理

**信息**

DIN 6320 支脚通常用于不带自动调整支架，也无需轴向调整的夹持系统。
并非如官方标准参数所标明，这种支脚由1.0718钢材制成（取代淬火和回火钢）。

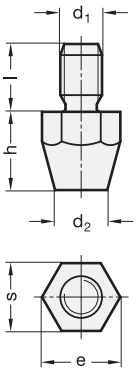


**DIN 6320**

| 型号 | h | d1 | d2 | e 最小 | l | s | ⚖ |
|---|---|---|---|---|---|---|---|
| DIN 6320-10-M6 | 10 | M 6 | 8 | 11.5 | 11 | 10 | 1 |
| DIN 6320-15-M8 | 15 | M 8 | 10 | 15 | 13 | 13 | 20 |
| DIN 6320-20-M6 | 20 | M 6 | 6 | 11.5 | 11 | 10 | 15 |
| DIN 6320-20-M10 | 20 | M 10 | 13 | 19.6 | 16 | 17 | 42 |
| DIN 6320-25-M12 | 25 | M 12 | 15 | 21.9 | 20 | 19 | 60 |
| DIN 6320-30-M8 | 30 | M 8 | 9 | 15 | 13 | 13 | 35 |
| DIN 6320-40-M10 | 40 | M 10 | 13 | 19.6 | 16 | 17 | 80 |
| DIN 6320-50-M12 | 50 | M 12 | 15 | 21.9 | 20 | 19 | 130 |

# GN 6321.1

## 撑帽式定位销

**规格**

钢制
硬化处理

**信息**

GN 6321.1撑帽式定位销也可作为支脚使用

**技术信息**

- ISO-基本公差 (参见页 A21)

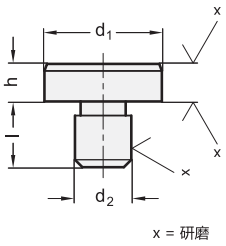


x = 研磨

应用示例

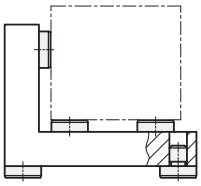

**GN 6321.1**

| 型号 | d1 | d2 n6 | h h9 | l | ⚖ |
|---|---|---|---|---|---|
| GN 6321.1-6-2,5 | 6 | 4 | 2.5 | 6.5 | 1 |
| GN 6321.1-6-4,5 | 6 | 4 | 4.5 | 8.5 | 2 |
| GN 6321.1-6-5 | 6 | 4 | 5 | 6 | 2 |
| GN 6321.1-10-4,5 | 10 | 6 | 4.5 | 8.5 | 4 |
| GN 6321.1-10-8 | 10 | 6 | 8 | 8 | 6 |
| GN 6321.1-16-5 | 16 | 8 | 5 | 10 | 11 |
| GN 6321.1-16-13 | 16 | 8 | 13 | 10 | 23 |
| GN 6321.1-20-6 | 20 | 10 | 6 | 12 | 21 |
| GN 6321.1-20-12 | 20 | 10 | 12 | 12 | 35 |
| GN 6321.1-25-8 | 25 | 12 | 8 | 14 | 41 |
| GN 6321.1-25-20 | 25 | 12 | 20 | 14 | 87 |
| GN 6321.1-25-30 | 25 | 12 | 30 | 14 | 124 |
| GN 6321.1-30-25 | 30 | 16 | 25 | 20 | 164 |
| GN 6321.1-30-40 | 30 | 16 | 40 | 20 | 248 |
| GN 6321.1-30-50 | 30 | 16 | 50 | 20 | 305 |
| GN 6321.1-30-65 | 30 | 16 | 65 | 20 | 385 |
| GN 6321.1-40-13 | 40 | 20 | 13 | 20 | 171 |
| GN 6321.1-40-32 | 40 | 20 | 32 | 20 | 357 |



ELESA 和 GANTER 依法保留所有权利。
复制图纸时请注明出处。

# DIN 6321

## 工件夹紧螺栓/撑帽式定位销

**规格**

**类型**

- **A**型: 撑帽式定位销, 低位型
- **B**型: 柱状长款工件夹紧螺栓
- **C**型: 工件夹紧螺栓, 长款, 扁平

钢制

- 硬化处理
- 发黑处理

A型
不带中心孔

B型/C型
带中心孔

**信息**

DIN 6321工件夹紧螺栓适用于钻孔定位, 扁平型设计 (C型) 则是为了补偿两孔之间的公差。该设计的另一种应用方式是在单一给定方向上定位和固定部件。
A型和B型还可用作支承表面、挡块或支脚。

**技术信息**

- ISO-基本公差 (参见页 A21)

A 型

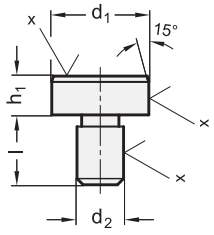


x = 底面

B 型

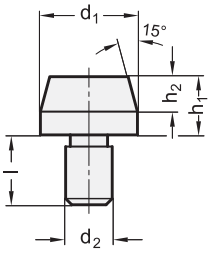


C 型

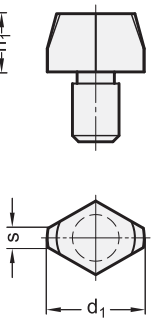


应用示例

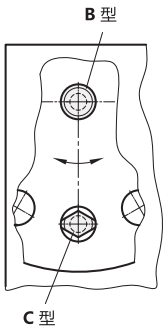


**DIN 6321**

| 型号 | $d_1$ g6 | $h_1$ h9 | $h_1$ ±0.1 | $d_2$ n6 | $h_2$ | l | s ≈ | ⚖ |
|---|---|---|---|---|---|---|---|---|
| DIN 6321-6-5-A | 6 | 5 | - | 4 | - | 6 | - | 2 |
| DIN 6321-10-6-A | 10 | 6 | - | 6 | - | 9 | - | 5 |
| DIN 6321-16-8-A | 16 | 8 | - | 8 | - | 12 | - | 17 |
| DIN 6321-25-10-A | 25 | 10 | - | 12 | - | 18 | - | 53 |
| DIN 6321-6-7-B | 6 | - | 7 | 4 | 4 | 6 | - | 2 |
| DIN 6321-6-12-B | 6 | - | 12 | 4 | 4 | 6 | - | 3 |
| DIN 6321-8-10-B | 8 | - | 10 | 6 | 6 | 9 | - | 5 |
| DIN 6321-8-16-B | 8 | - | 16 | 6 | 6 | 9 | - | 7 |
| DIN 6321-10-10-B | 10 | - | 10 | 6 | 6 | 9 | - | 7 |
| DIN 6321-10-18-B | 10 | - | 18 | 6 | 6 | 9 | - | 12 |
| DIN 6321-12-10-B | 12 | - | 10 | 6 | 6 | 9 | - | 10 |
| DIN 6321-12-18-B | 12 | - | 18 | 6 | 6 | 9 | - | 17 |
| DIN 6321-16-13-B | 16 | - | 13 | 8 | 8 | 12 | - | 22 |
| DIN 6321-16-22-B | 16 | - | 22 | 8 | 8 | 12 | - | 36 |
| DIN 6321-20-15-B | 20 | - | 15 | 12 | 9 | 18 | - | 47 |
| DIN 6321-20-25-B | 20 | - | 25 | 12 | 9 | 18 | - | 72 |
| DIN 6321-25-15-B | 25 | - | 15 | 12 | 9 | 18 | - | 66 |
| DIN 6321-25-25-B | 25 | - | 25 | 12 | 9 | 18 | - | 105 |

**DIN 6321**

| 型号 | $d_1$ g6 | $h_1$ h9 | $h_1$ ±0.1 | $d_2$ n6 | $h_2$ | l | s ≈ | ⚖ |
|---|---|---|---|---|---|---|---|---|
| DIN 6321-6-7-C | 6 | - | 7 | 4 | 4 | 6 | 1 | 1 |
| DIN 6321-6-12-C | 6 | - | 12 | 4 | 4 | 6 | 1 | 2 |
| DIN 6321-8-10-C | 8 | - | 10 | 6 | 6 | 9 | 1.6 | 4 |
| DIN 6321-8-16-C | 8 | - | 16 | 6 | 6 | 9 | 1.6 | 5 |
| DIN 6321-10-10-C | 10 | - | 10 | 6 | 6 | 9 | 2.5 | 6 |
| DIN 6321-10-18-C | 10 | - | 18 | 6 | 6 | 9 | 2.5 | 20 |
| DIN 6321-12-10-C | 12 | - | 10 | 6 | 6 | 9 | 2.5 | 7 |
| DIN 6321-12-18-C | 12 | - | 18 | 6 | 6 | 9 | 2.5 | 11 |
| DIN 6321-16-13-C | 16 | - | 13 | 8 | 8 | 12 | 3.5 | 17 |
| DIN 6321-16-22-C | 16 | - | 22 | 8 | 8 | 12 | 3.5 | 30 |
| DIN 6321-20-15-C | 20 | - | 15 | 12 | 9 | 18 | 5 | 39 |
| DIN 6321-20-25-C | 20 | - | 25 | 12 | 9 | 18 | 5 | 55 |
| DIN 6321-25-15-C | 25 | - | 15 | 12 | 9 | 18 | 5 | 49 |
| DIN 6321-25-25-C | 25 | - | 25 | 12 | 9 | 18 | 5 | 72 |




ELESA 和 GANTER 依法保留所有权利。
复制图纸时请注明出处。

# DVA.1 - DVA.2 - DVA.3

## 振动阻尼元件

**橡胶与钢或不锈钢**

**底座**
- **DVA**: 镀锌钢。
- **DVA-SST**: AISI 304 不锈钢。

**减震体**
天然橡胶 NR, 硬度40、55、70 公差±5 Shore A, 黑色。

**标准型号**
- **DVA.1**: 镀锌钢螺杆。
- **DVA.1**-SST: AISI 304 不锈钢螺杆。
- **DVA.2**: 光亮镀锌钢螺杆和毂, 带螺纹盲孔。
- **DVA.2**-SST: AISI 304 不锈钢螺杆和毂, 螺纹盲孔。
- **DVA.3**: 镀锌钢毂, 螺纹盲孔。
- **DVA.3-SST**: AISI 304 不锈钢毂, 螺纹盲孔。

**特征及应用**
减震元件用于降低活动体或设备及机器的非平衡振动块产生的振动、冲击和噪音。这些振动、冲击和噪音会造成以下负面影响:
- 造成机器及/或其相邻设备的异常运行, 并可能会缩短其使用寿命;
- 损害健康
- 噪声。

可根据要求提供每个单个代码的负载图。
参见 技术参数和选型指南 页 .

**按需提供的特殊型号**
天然橡胶 NR, 硬度40、70 公差±5 Shore A , 带 AISI 304 底座。

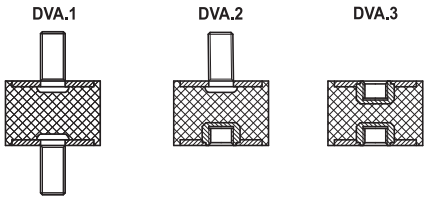






ELESA 和 GANTER 依法保留所有权利。
复制图纸时请注明出处。

# DVA.1 - DVA.2 - DVA.3 | 振动阻尼元件

* 根据所需的橡胶硬度完善产品描述：
可选邵氏A硬度：40、55、70，公差±5。

DVA.1 - 8 - 8 - M3 - 6 - 55
D L d l Shore A

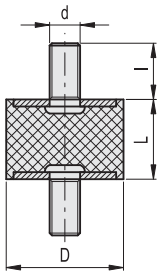

DVA.1

| 型号 | D | L | d | l | ⚖ | 硬度 40 Shore A 代码 | 最大载荷 [N] | 最大挠曲度 [mm] | 刚度 [N/mm] | 硬度 55 Shore A 代码 | 最大载荷 [N] | 最大挠曲度 [mm] | 刚度 [N/mm] | 硬度 70 Shore A 代码 | 最大载荷 [N] | 最大挠曲度 [mm] | 刚度 [N/mm] |
|---|---|---|---|---|---|---|---|---|---|---|---|---|---|---|---|---|---|
| DVA.1-8-8-M3-6-* | 8 | 8 | M3 | 6 | 1 | 413801 | 50 | 2 | 25 | 411101 | 85 | 2 | 43 | 416501 | 150 | 2 | 75 |
| DVA.1-8-13-M3-6-* | 8 | 13 | M3 | 6 | 2 | 413803 | 62 | 3 | 19 | 411003 | 94 | 3 | 29 | 416503 | 133 | 3 | 41 |
| DVA.1-10-10-M4-10-* | 10 | 10 | M4 | 10 | 2 | 413811 | 75 | 3 | 30 | 411121 | 100 | 3 | 40 | 416511 | 200 | 3 | 80 |
| DVA.1-10-15-M4-10-* | 10 | 15 | M4 | 10 | 3 | 413821 | 65 | 4 | 17 | 411131 | 100 | 4 | 26 | 416521 | 150 | 4 | 40 |
| DVA.1-10-20-M4-10-* | 10 | 20 | M4 | 10 | 3 | 413823 | 59 | 5 | 12 | 411133 | 93 | 5 | 19 | 416523 | 96 | 5 | 19 |
| DVA.1-15-8-M4-10-* | 15 | 8 | M4 | 10 | 5 | 413831 | 437 | 2 | 219 | 411141 | 537 | 2 | 269 | 416531 | 1325 | 2 | 663 |
| DVA.1-15-10-M4-10-* | 15 | 10 | M4 | 10 | 6 | 413841 | 210 | 3 | 84 | 411151 | 325 | 3 | 130 | 416541 | 717 | 3 | 287 |
| DVA.1-15-15-M4-10-* | 15 | 15 | M4 | 10 | 7 | 413851 | 155 | 4 | 41 | 411161 | 280 | 4 | 75 | 416551 | 513 | 4 | 137 |
| DVA.1-15-20-M4-10-* | 15 | 20 | M4 | 10 | 8 | 413861 | 151 | 5 | 30 | 411171 | 234 | 5 | 47 | 416561 | 468 | 5 | 94 |
| DVA.1-15-25-M4-10-* | 15 | 25 | M4 | 10 | 9 | 413863 | 133 | 6 | 21 | 411019 | 234 | 6 | 37 | 411173 | 498 | 6 | 80 |
| DVA.1-20-15-M6-18-* | 20 | 15 | M6 | 18 | 18 | 413871 | 322 | 4 | 86 | 411181 | 479 | 4 | 128 | 416571 | 1044 | 4 | 278 |
| DVA.1-20-20-M6-18-* | 20 | 20 | M6 | 18 | 25 | 413881 | 220 | 5 | 44 | 411201 | 430 | 5 | 86 | 416581 | 995 | 5 | 199 |
| DVA.1-20-25-M6-18-* | 20 | 25 | M6 | 18 | 20 | 413891 | 264 | 6 | 42 | 411211 | 433 | 6 | 69 | 416591 | 1010 | 6 | 162 |
| DVA.1-20-30-M6-18-* | 20 | 30 | M6 | 18 | 23 | 413893 | 214 | 8 | 29 | 411213 | 417 | 8 | 56 | 416593 | 978 | 8 | 130 |
| DVA.1-25-15-M6-18-* | 25 | 15 | M6 | 18 | 28 | 413901 | 860 | 4 | 229 | 411221 | 1068 | 4 | 285 | 416601 | 2690 | 4 | 717 |
| DVA.1-25-20-M6-18-* | 25 | 20 | M6 | 18 | 31 | 413911 | 391 | 5 | 78 | 411241 | 620 | 5 | 124 | 416611 | 1533 | 5 | 307 |
| DVA.1-25-25-M6-18-* | 25 | 25 | M6 | 18 | 35 | 413921 | 441 | 6 | 71 | 411261 | 529 | 6 | 85 | 416621 | 1374 | 6 | 220 |
| DVA.1-25-30-M6-18-* | 25 | 30 | M6 | 18 | 38 | 413931 | 432 | 8 | 58 | 411271 | 524 | 8 | 70 | 416631 | 1208 | 8 | 161 |
| DVA.1-30-15-M8-20-* | 30 | 15 | M8 | 20 | 45 | 413941 | 986 | 4 | 263 | 411281 | 2080 | 4 | 555 | 416641 | 3300 | 4 | 880 |
| DVA.1-30-20-M8-20-* | 30 | 20 | M8 | 20 | 50 | 413951 | 770 | 5 | 154 | 411301 | 1067 | 5 | 213 | 416651 | 2260 | 5 | 452 |
| DVA.1-30-30-M8-20-* | 30 | 30 | M8 | 20 | 57 | 413961 | 500 | 8 | 67 | 411321 | 1055 | 8 | 141 | 416661 | 1960 | 8 | 261 |
| DVA.1-30-40-M8-20-* | 30 | 40 | M8 | 20 | 65 | 413963 | 649 | 10 | 65 | 411323 | 932 | 10 | 93 | 416663 | 2000 | 10 | 200 |
| DVA.1-40-20-M8-23-* | 40 | 20 | M8 | 23 | 80 | 413971 | 1800 | 5 | 360 | 411331 | 2430 | 5 | 486 | 416671 | 4450 | 5 | 890 |
| DVA.1-40-30-M8-23-* | 40 | 30 | M8 | 23 | 95 | 413981 | 1137 | 8 | 152 | 411341 | 1574 | 8 | 210 | 416681 | 3420 | 8 | 456 |
| DVA.1-40-40-M8-23-* | 40 | 40 | M8 | 23 | 100 | 413991 | 1056 | 10 | 106 | 411361 | 1397 | 10 | 140 | 416691 | 3190 | 10 | 319 |
| DVA.1-50-20-M10-28-* | 50 | 20 | M10 | 28 | 130 | 414001 | 3030 | 5 | 606 | 411381 | 4100 | 5 | 820 | 416701 | 9240 | 5 | 1848 |
| DVA.1-50-30-M10-28-* | 50 | 30 | M10 | 28 | 184 | 414011 | 2010 | 8 | 268 | 411401 | 3300 | 8 | 440 | 416711 | 5450 | 8 | 727 |
| DVA.1-50-40-M10-28-* | 50 | 40 | M10 | 28 | 170 | 414021 | 1477 | 10 | 148 | 411421 | 2130 | 10 | 213 | 416721 | 4940 | 10 | 494 |
| DVA.1-50-45-M10-28-* | 50 | 45 | M10 | 28 | 180 | 414031 | 1368 | 11 | 122 | 411441 | 2046 | 11 | 182 | 416731 | 2580 | 11 | 229 |
| DVA.1-50-50-M10-28-* | 50 | 50 | M10 | 28 | 195 | 414041 | 1500 | 13 | 120 | 411446 | 2188 | 13 | 175 | 416741 | 4750 | 13 | 380 |
| DVA.1-60-30-M10-28-* | 60 | 30 | M10 | 28 | 211 | 414051 | 3020 | 8 | 403 | 411451 | 4170 | 8 | 556 | 416751 | 9130 | 8 | 1217 |
| DVA.1-60-40-M10-28-* | 60 | 40 | M10 | 28 | 236 | 414061 | 2520 | 10 | 252 | 411456 | 3610 | 10 | 361 | 416761 | 6950 | 10 | 695 |
| DVA.1-60-50-M10-28-* | 60 | 50 | M10 | 28 | 261 | 414063 | 2458 | 13 | 197 | 411457 | 3410 | 13 | 273 | 416763 | 6570 | 13 | 526 |
| DVA.1-70-30-M10-28-* | 70 | 30 | M10 | 28 | 297 | 414070 | 6370 | 8 | 849 | 411460 | 8570 | 8 | 1143 | 416770 | 24010 | 8 | 3382 |
| DVA.1-70-45-M10-28-* | 70 | 45 | M10 | 28 | 380 | 414071 | 3810 | 11 | 339 | 411461 | 7130 | 11 | 634 | 416771 | 13210 | 11 | 1174 |
| DVA.1-75-25-M12-37-* | 75 | 25 | M12 | 37 | 345 | 414081 | 11000 | 6 | 1760 | 411471 | 12970 | 6 | 2075 | 416781 | 25000 | 6 | 4000 |
| DVA.1-75-40-M12-37-* | 75 | 40 | M12 | 37 | 410 | 414091 | 4910 | 10 | 491 | 411481 | 6970 | 10 | 697 | 416791 | 15380 | 10 | 1538 |
| DVA.1-75-55-M12-37-* | 75 | 55 | M12 | 37 | 515 | 414101 | 3470 | 14 | 252 | 411501 | 7510 | 14 | 546 | 416801 | 11240 | 14 | 817 |
| DVA.1-100-40-M16-41-* | 100 | 40 | M16 | 41 | 765 | 414111 | 13990 | 10 | 1399 | 411521 | 20000 | 10 | 2000 | 416811 | 29000 | 10 | 2900 |
| DVA.1-100-55-M16-41-* | 100 | 55 | M16 | 41 | 905 | 414121 | 7320 | 14 | 532 | 411541 | 13080 | 14 | 951 | 416821 | 24260 | 14 | 1764 |
| DVA.1-100-60-M16-41-* | 100 | 60 | M16 | 41 | 950 | 414131 | 7000 | 15 | 467 | 411561 | 11290 | 15 | 753 | 416831 | 28500 | 15 | 1900 |
| DVA.1-100-75-M16-41-* | 100 | 75 | M16 | 41 | 1090 | 414141 | 7790 | 19 | 415 | 411581 | 9640 | 19 | 514 | 416841 | 22350 | 19 | 1192 |
| DVA.1-125-55-M16-41-* | 125 | 55 | M16 | 41 | 1320 | 414161 | 17270 | 14 | 1256 | 411601 | 19260 | 14 | 1401 | 416901 | 23610 | 8 | 3008 |
| DVA.1-125-75-M16-41-* | 125 | 75 | M16 | 41 | 1625 | 414163 | 12235 | 19 | 653 | 411603 | 19440 | 19 | 1037 | 416903 | 21789 | 19 | 1162 |



ELESA 和 GANTER 依法保留所有权利。
复制图纸时请注明出处。

# DVA.1 - DVA.2 - DVA.3 | 振动阻尼元件



DVA.1 - 8 - 8 - SST - M3 - 6 - 55
D L 不锈钢 d l Shore A

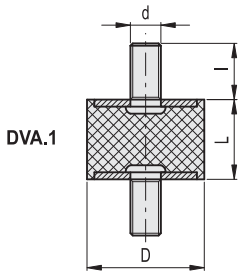

DVA.1

不锈钢

| 型号 | D | L | d | l | ⚖ | 硬度 40 Shore A | | | | 硬度 55 Shore A | | | | 硬度 70 Shore A | | | |
|---|---|---|---|---|---|---|---|---|---|---|---|---|---|---|---|---|---|
| | | | | | | 代码 | 最大载荷 [N] | 最大挠曲度 [mm] | 刚度 [N/mm] | 代码 | 最大载荷 [N] | 最大挠曲度 [mm] | 刚度 [N/mm] | 代码 | 最大载荷 [N] | 最大挠曲度 [mm] | 刚度 [N/mm] |
| DVA.1-8-8-SST-M3-6-55 | 8 | 8 | M3 | 6 | 1 | 可按需提供 | 50 | 2 | 25 | 410001 | 85 | 2 | 43 | 可按需提供 | 150 | 2 | 75 |
| DVA.1-8-13-SST-M3-6-55 | 8 | 13 | M3 | 6 | 2 | | 62 | 3 | 19 | 410003 | 94 | 3 | 29 | | 133 | 3 | 41 |
| DVA.1-10-10-SST-M4-10-55 | 10 | 10 | M4 | 10 | 2 | | 75 | 3 | 30 | 410005 | 100 | 3 | 40 | | 200 | 3 | 80 |
| DVA.1-10-15-SST-M4-10-55 | 10 | 15 | M4 | 10 | 3 | | 65 | 4 | 17 | 410007 | 100 | 4 | 26 | | 150 | 4 | 40 |
| DVA.1-10-20-SST-M4-10-55 | 10 | 20 | M4 | 10 | 3 | | 59 | 5 | 12 | 410009 | 93 | 5 | 19 | | 96 | 5 | 19 |
| DVA.1-15-8-SST-M4-10-55 | 15 | 8 | M4 | 10 | 5 | | 437 | 2 | 219 | 410011 | 537 | 2 | 269 | | 1325 | 2 | 663 |
| DVA.1-15-10-SST-M4-10-55 | 15 | 10 | M4 | 10 | 6 | | 210 | 3 | 84 | 410013 | 325 | 3 | 130 | | 717 | 3 | 287 |
| DVA.1-15-15-SST-M4-10-55 | 15 | 15 | M4 | 10 | 7 | | 155 | 4 | 41 | 410015 | 280 | 4 | 75 | | 513 | 4 | 137 |
| DVA.1-15-20-SST-M4-10-55 | 15 | 20 | M4 | 10 | 8 | | 151 | 5 | 30 | 410017 | 234 | 5 | 47 | | 468 | 5 | 94 |
| DVA.1-15-25-SST-M4-10-55 | 15 | 25 | M4 | 10 | 9 | | 133 | 6 | 21 | 410019 | 234 | 6 | 37 | | 498 | 6 | 80 |
| DVA.1-20-15-SST-M6-18-55 | 20 | 15 | M6 | 18 | 18 | | 322 | 4 | 86 | 410021 | 479 | 4 | 128 | | 1044 | 4 | 278 |
| DVA.1-20-20-SST-M6-18-55 | 20 | 20 | M6 | 18 | 25 | | 220 | 5 | 44 | 410023 | 430 | 5 | 86 | | 995 | 5 | 199 |
| DVA.1-20-25-SST-M6-18-55 | 20 | 25 | M6 | 18 | 20 | | 264 | 6 | 42 | 410025 | 433 | 6 | 69 | | 1010 | 6 | 162 |
| DVA.1-20-30-SST-M6-18-55 | 20 | 30 | M6 | 18 | 23 | | 214 | 8 | 29 | 410027 | 417 | 8 | 56 | | 978 | 8 | 130 |
| DVA.1-25-15-SST-M6-18-55 | 25 | 15 | M6 | 18 | 28 | | 860 | 4 | 229 | 410031 | 1068 | 4 | 285 | | 2690 | 4 | 717 |
| DVA.1-25-20-SST-M6-18-55 | 25 | 20 | M6 | 18 | 31 | | 391 | 5 | 78 | 410033 | 620 | 5 | 124 | | 1533 | 5 | 307 |
| DVA.1-25-25-SST-M6-18-55 | 25 | 25 | M6 | 18 | 35 | | 441 | 6 | 71 | 410035 | 529 | 6 | 85 | | 1374 | 6 | 220 |
| DVA.1-25-30-SST-M6-18-55 | 25 | 30 | M6 | 18 | 38 | | 432 | 8 | 58 | 410037 | 524 | 8 | 70 | | 1208 | 8 | 161 |
| DVA.1-30-15-SST-M8-20-55 | 30 | 15 | M8 | 20 | 45 | | 986 | 4 | 263 | 410041 | 2080 | 4 | 555 | | 3300 | 4 | 880 |
| DVA.1-30-20-SST-M8-20-55 | 30 | 20 | M8 | 20 | 50 | | 770 | 5 | 154 | 410043 | 1067 | 5 | 213 | | 2260 | 5 | 452 |
| DVA.1-30-30-SST-M8-20-55 | 30 | 30 | M8 | 20 | 57 | | 500 | 8 | 67 | 410045 | 1055 | 8 | 141 | | 1960 | 8 | 261 |
| DVA.1-30-40-SST-M8-20-55 | 30 | 40 | M8 | 20 | 65 | | 649 | 10 | 65 | 410047 | 932 | 10 | 93 | | 2000 | 10 | 200 |
| DVA.1-40-20-SST-M8-23-55 | 40 | 20 | M8 | 23 | 80 | | 1800 | 5 | 360 | 410051 | 2430 | 5 | 486 | | 4450 | 5 | 890 |
| DVA.1-40-30-SST-M8-23-55 | 40 | 30 | M8 | 23 | 95 | | 1137 | 8 | 152 | 410053 | 1574 | 8 | 210 | | 3420 | 8 | 456 |
| DVA.1-40-40-SST-M8-23-55 | 40 | 40 | M8 | 23 | 100 | | 1056 | 10 | 106 | 410055 | 1397 | 10 | 140 | | 3190 | 10 | 319 |
| DVA.1-50-20-SST-M10-28-55 | 50 | 20 | M10 | 28 | 130 | | 3030 | 5 | 606 | 410061 | 4100 | 5 | 820 | | 9240 | 5 | 1848 |
| DVA.1-50-30-SST-M10-28-55 | 50 | 30 | M10 | 28 | 184 | | 2010 | 8 | 268 | 410063 | 3300 | 8 | 440 | | 5450 | 8 | 727 |
| DVA.1-50-40-SST-M10-28-55 | 50 | 40 | M10 | 28 | 170 | | 1477 | 10 | 148 | 410065 | 2130 | 10 | 213 | | 4940 | 10 | 494 |
| DVA.1-50-45-SST-M10-28-55 | 50 | 45 | M10 | 28 | 180 | | 1368 | 11 | 122 | 410067 | 2046 | 11 | 182 | | 2580 | 11 | 229 |
| DVA.1-50-50-SST-M10-28-55 | 50 | 50 | M10 | 28 | 195 | | 1500 | 13 | 120 | 410069 | 2188 | 13 | 175 | | 4750 | 13 | 380 |
| DVA.1-60-30-SST-M10-28-55 | 60 | 30 | M10 | 28 | 211 | | 3020 | 8 | 403 | 410071 | 4170 | 8 | 556 | | 9130 | 8 | 1217 |
| DVA.1-60-40-SST-M10-28-55 | 60 | 40 | M10 | 28 | 236 | | 2520 | 10 | 252 | 410073 | 3610 | 10 | 361 | | 6950 | 10 | 695 |
| DVA.1-60-50-SST-M10-28-55 | 60 | 50 | M10 | 28 | 261 | | 2458 | 13 | 197 | 410075 | 3410 | 13 | 273 | | 6570 | 13 | 526 |
| DVA.1-70-30-SST-M10-28-55 | 70 | 30 | M10 | 28 | 297 | | 6370 | 8 | 849 | 410076 | 8570 | 8 | 1143 | | 24010 | 8 | 3382 |
| DVA.1-70-45-SST-M10-28-55 | 70 | 45 | M10 | 28 | 380 | | 3810 | 11 | 339 | 410077 | 7130 | 11 | 634 | | 13210 | 11 | 1174 |
| DVA.1-75-25-SST-M12-37-55 | 75 | 25 | M12 | 37 | 345 | | 11000 | 6 | 1760 | 410081 | 12970 | 6 | 2075 | | 25000 | 6 | 4000 |
| DVA.1-75-40-SST-M12-37-55 | 75 | 40 | M12 | 37 | 410 | | 4910 | 10 | 491 | 410083 | 6970 | 10 | 697 | | 15380 | 10 | 1538 |
| DVA.1-75-55-SST-M12-37-55 | 75 | 55 | M12 | 37 | 515 | | 3470 | 14 | 252 | 410085 | 7510 | 14 | 546 | | 11240 | 14 | 817 |
| DVA.1-100-40-SST-M16-41-55 | 100 | 40 | M16 | 41 | 765 | | 13990 | 10 | 1399 | 410091 | 20000 | 10 | 2000 | | 29000 | 10 | 2900 |
| DVA.1-100-55-SST-M16-41-55 | 100 | 55 | M16 | 41 | 905 | | 7320 | 14 | 532 | 410093 | 13080 | 14 | 951 | | 24260 | 14 | 1764 |
| DVA.1-100-60-SST-M16-41-55 | 100 | 60 | M16 | 41 | 950 | | 7000 | 15 | 467 | 410095 | 11290 | 15 | 753 | | 28500 | 15 | 1900 |
| DVA.1-100-75-SST-M16-41-55 | 100 | 75 | M16 | 41 | 1090 | | 7790 | 19 | 415 | 410097 | 9640 | 19 | 514 | | 22350 | 19 | 1192 |
| DVA.1-125-55-SST-M16-41-55 | 125 | 55 | M16 | 41 | 1320 | | 17270 | 14 | 1256 | 410098 | 19260 | 14 | 1401 | | 23610 | 8 | 3008 |
| DVA.1-125-75-SST-M16-41-55 | 125 | 75 | M16 | 41 | 1600 | | 12235 | 19 | 653 | 410099 | 19440 | 19 | 1037 | | 21789 | 19 | 1162 |



ELESA 和 GANTER 依法保留所有权利。
复制图纸时请注明出处。

# DVA.1 - DVA.2 - DVA.3 | 振动阻尼元件

* 根据所需的橡胶硬度完善产品描述：
可选邵氏A硬度：40、55 、70， 公差±5 。

DVA.2 - 8 - 8 - M3 - 6 - 55
D L d l Shore A

DVA.2

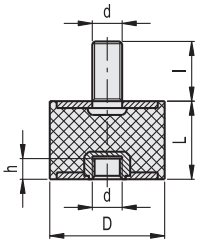


| 型号 | D | L | d | l | h | ⚖ | 硬度 40 Shore A | | | | 硬度 55 Shore A | | | | 硬度 70 Shore A | | | |
|---|---|---|---|---|---|---|---|---|---|---|---|---|---|---|---|---|---|---|
| | | | | | | | 代码 | 最大载荷 [N] | 最大挠曲度 [mm] | 刚度 [N/mm] | 代码 | 最大载荷 [N] | 最大挠曲度 [mm] | 刚度 [N/mm] | 代码 | 最大载荷 [N] | 最大挠曲度 [mm] | 刚度 [N/mm] |
| DVA.2-8-8-M3-6-* | 8 | 8 | M3 | 6 | 3 | 1 | 414301 | 50 | 2 | 25 | 411701 | 85 | 2 | 43 | 417001 | 150 | 2 | 75 |
| DVA.2-8-13-M3-6-* | 8 | 13 | M3 | 6 | 3 | 2 | 414303 | 38 | 3 | 12 | 411703 | 70 | 3 | 21 | 417003 | 145 | 3 | 45 |
| DVA.2-10-10-M4-10-* | 10 | 10 | M4 | 10 | 4 | 2 | 414311 | 75 | 3 | 30 | 411721 | 100 | 3 | 40 | 417011 | 200 | 3 | 80 |
| DVA.2-10-15-M4-10-* | 10 | 15 | M4 | 10 | 4 | 3 | 414321 | 65 | 4 | 17 | 411731 | 100 | 4 | 27 | 417021 | 150 | 4 | 40 |
| DVA.2-10-20-M4-10-* | 10 | 20 | M4 | 10 | 4 | 3 | 414323 | 59 | 5 | 12 | 411733 | 93 | 5 | 19 | 417023 | 132 | 5 | 26 |
| DVA.2-15-10-M4-10-* | 15 | 10 | M4 | 10 | 4 | 5 | 414331 | 210 | 2 | 105 | 411741 | 325 | 2 | 163 | 417031 | 717 | 2 | 359 |
| DVA.2-15-15-M4-10-* | 15 | 15 | M4 | 10 | 4 | 6 | 414341 | 155 | 4 | 41 | 411761 | 280 | 4 | 75 | 417041 | 513 | 4 | 137 |
| DVA.2-15-20-M4-10-* | 15 | 20 | M4 | 10 | 4 | 7 | 414351 | 151 | 5 | 30 | 411771 | 234 | 5 | 47 | 417051 | 468 | 5 | 94 |
| DVA.2-15-25-M4-10-* | 15 | 25 | M4 | 10 | 4 | 8 | 414353 | 133 | 6 | 21 | 411773 | 234 | 6 | 37 | 417053 | 505 | 6 | 81 |
| DVA.2-20-15-M6-18-* | 20 | 15 | M6 | 18 | 6 | 15 | 414361 | 322 | 4 | 86 | 411781 | 479 | 4 | 128 | 417061 | 1044 | 4 | 278 |
| DVA.2-20-20-M6-18-* | 20 | 20 | M6 | 18 | 6 | 17 | 414371 | 220 | 5 | 44 | 411801 | 430 | 5 | 86 | 417071 | 995 | 5 | 199 |
| DVA.2-20-25-M6-18-* | 20 | 25 | M6 | 18 | 6 | 18 | 414381 | 264 | 6 | 42 | 411811 | 433 | 6 | 69 | 417081 | 1010 | 6 | 162 |
| DVA.2-20-30-M6-18-* | 20 | 30 | M6 | 18 | 6 | 21 | 414383 | 261 | 8 | 35 | 411813 | 417 | 8 | 56 | 417083 | 1213 | 8 | 162 |
| DVA.2-25-15-M6-18-* | 25 | 15 | M6 | 18 | 6 | 26 | 414391 | 860 | 4 | 229 | 411821 | 1068 | 4 | 285 | 417091 | 2690 | 4 | 717 |
| DVA.2-25-20-M6-18-* | 25 | 20 | M6 | 18 | 6 | 28 | 414401 | 391 | 5 | 78 | 411841 | 620 | 5 | 124 | 417101 | 1533 | 5 | 307 |
| DVA.2-25-30-M6-18-* | 25 | 30 | M6 | 18 | 6 | 36 | 414411 | 432 | 8 | 58 | 411851 | 524 | 8 | 70 | 417111 | 1208 | 8 | 161 |
| DVA.2-30-15-M8-20-* | 30 | 15 | M8 | 20 | 8 | 41 | 414421 | 986 | 4 | 263 | 411861 | 2080 | 4 | 555 | 417121 | 3300 | 4 | 880 |
| DVA.2-30-20-M8-20-* | 30 | 20 | M8 | 20 | 8 | 43 | 414431 | 1300 | 5 | 260 | 411881 | 3070 | 5 | 614 | 417131 | 7540 | 5 | 1508 |
| DVA.2-30-30-M8-20-* | 30 | 30 | M8 | 20 | 8 | 50 | 414441 | 500 | 8 | 67 | 411901 | 1055 | 8 | 141 | 417141 | 1960 | 8 | 261 |
| DVA.2-30-40-M8-20-* | 30 | 40 | M8 | 20 | 8 | 60 | 414443 | 591 | 10 | 59 | 411903 | 932 | 10 | 93 | 417143 | 2000 | 10 | 200 |
| DVA.2-40-20-M8-23-* | 40 | 20 | M8 | 23 | 8 | 73 | 414451 | 3490 | 5 | 698 | 411911 | 8420 | 5 | 1684 | 417151 | 10160 | 5 | 2032 |
| DVA.2-40-30-M8-23-* | 40 | 30 | M8 | 23 | 8 | 85 | 414461 | 1137 | 8 | 152 | 411921 | 1574 | 8 | 210 | 417161 | 3420 | 8 | 456 |
| DVA.2-40-40-M8-23-* | 40 | 40 | M8 | 23 | 8 | 98 | 414471 | 1056 | 10 | 106 | 411941 | 1397 | 10 | 140 | 417171 | 3190 | 10 | 319 |
| DVA.2-50-20-M10-28-* | 50 | 20 | M10 | 28 | 10 | 115 | 414481 | 11610 | 5 | 2322 | 411961 | 14030 | 5 | 2806 | 417181 | 22540 | 5 | 4508 |
| DVA.2-50-30-M10-28-* | 50 | 30 | M10 | 28 | 10 | 135 | 414491 | 2010 | 8 | 268 | 411981 | 3300 | 8 | 440 | 417191 | 5450 | 8 | 727 |
| DVA.2-50-40-M10-28-* | 50 | 40 | M10 | 28 | 10 | 160 | 414501 | 1477 | 10 | 148 | 412001 | 2130 | 10 | 213 | 417201 | 4940 | 10 | 494 |
| DVA.2-50-45-M10-28-* | 50 | 45 | M10 | 28 | 10 | 170 | 414511 | 1368 | 11 | 122 | 412021 | 2046 | 11 | 182 | 417211 | 2580 | 11 | 229 |
| DVA.2-50-50-M10-28-* | 50 | 50 | M10 | 28 | 10 | 185 | 414521 | 1500 | 13 | 120 | 412026 | 2188 | 13 | 175 | 417221 | 4750 | 13 | 380 |
| DVA.2-60-30-M10-28-* | 60 | 30 | M10 | 28 | 10 | 199 | 414531 | 3020 | 8 | 403 | 412031 | 4170 | 8 | 556 | 417231 | 9130 | 8 | 1217 |
| DVA.2-60-40-M10-28-* | 60 | 40 | M10 | 28 | 10 | 220 | 414541 | 2520 | 10 | 252 | 412036 | 3610 | 10 | 361 | 417241 | 6950 | 10 | 695 |
| DVA.2-60-50-M10-28-* | 60 | 50 | M10 | 28 | 10 | 245 | 414543 | 2650 | 13 | 212 | 412039 | 3410 | 13 | 273 | 417243 | 6570 | 13 | 526 |
| DVA.2-70-30-M10-28-* | 70 | 30 | M10 | 28 | 10 | 329 | 414550 | 5940 | 8 | 792 | 412040 | 8570 | 8 | 1143 | 417250 | 24010 | 7 | 3382 |
| DVA.2-70-45-M10-28-* | 70 | 45 | M10 | 28 | 10 | 372 | 414551 | 3810 | 11 | 339 | 412041 | 7130 | 11 | 634 | 417251 | 13210 | 11 | 1174 |
| DVA.2-75-25-M12-37-* | 75 | 25 | M12 | 37 | 12 | 321 | 414561 | 4600 | 3 | 1533 | 412051 | 10000 | 3 | 3333 | 417261 | 15900 | 3 | 5300 |
| DVA.2-75-40-M12-37-* | 75 | 40 | M12 | 37 | 12 | 385 | 414571 | 4910 | 10 | 491 | 412061 | 6970 | 10 | 697 | 417271 | 15380 | 10 | 1538 |
| DVA.2-75-55-M12-37-* | 75 | 55 | M12 | 37 | 12 | 450 | 414581 | 3470 | 14 | 252 | 412081 | 7510 | 14 | 546 | 417281 | 11240 | 14 | 817 |
| DVA.2-100-40-M16-41-* | 100 | 40 | M16 | 41 | 16 | 740 | 414591 | 13990 | 10 | 1399 | 412101 | 20000 | 10 | 2000 | 417291 | 29000 | 10 | 2900 |
| DVA.2-100-55-M16-41-* | 100 | 55 | M16 | 41 | 16 | 850 | 414601 | 7320 | 14 | 532 | 412121 | 13080 | 14 | 951 | 417301 | 24260 | 14 | 1764 |
| DVA.2-100-60-M16-41-* | 100 | 60 | M16 | 41 | 16 | 865 | 414611 | 7000 | 15 | 467 | 412141 | 11290 | 15 | 753 | 417311 | 28500 | 15 | 1900 |
| DVA.2-100-75-M16-41-* | 100 | 75 | M16 | 41 | 16 | 980 | 414621 | 7790 | 19 | 415 | 412161 | 9640 | 19 | 514 | 417321 | 22350 | 19 | 1192 |
| DVA.2-125-55-M16-41-* | 125 | 55 | M16 | 41 | 16 | 1320 | 414651 | 17600 | 14 | 1280 | 412181 | 19260 | 14 | 1401 | 417351 | 23610 | 8 | 3008 |
| DVA.2-125-75-M16-41-* | 125 | 75 | M16 | 41 | 16 | 1600 | 414661 | 12760 | 19 | 681 | 412191 | 19440 | 19 | 1037 | 417361 | 24205 | 19 | 1291 |



ELESA 和 GANTER 依法保留所有权利。
复制图纸时请注明出处。

# DVA.1 - DVA.2 - DVA.3 | 振动阻尼元件



DVA.2 - 8 - 8 - SST - M3 - 6 - 55
D L 不锈钢 d l Shore A

DVA.2

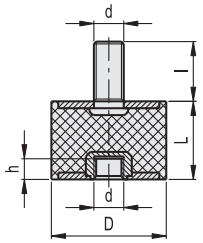


不锈钢

| 型号 | D | L | d | l | h | ⚖ | 硬度 40 Shore A 代码 | 最大载荷 [N] | 最大挠曲度 [mm] | 刚度 [N/mm] | 硬度 55 Shore A 代码 | 最大载荷 [N] | 最大挠曲度 [mm] | 刚度 [N/mm] | 硬度 70 Shore A 代码 | 最大载荷 [N] | 最大挠曲度 [mm] | 刚度 [N/mm] |
|---|---|---|---|---|---|---|---|---|---|---|---|---|---|---|---|---|---|---|
| DVA.2-8-8-SST-M3-6-55 | 8 | 8 | M3 | 6 | 3 | 1 | | 50 | 2 | 25 | 410101 | 85 | 2 | 43 | | 150 | 2 | 75 |
| DVA.2-8-13-SST-M3-6-55 | 8 | 13 | M3 | 6 | 3 | 2 | | 38 | 3 | 12 | 410103 | 70 | 3 | 21 | | 145 | 3 | 45 |
| DVA.2-10-10-SST-M4-10-55 | 10 | 10 | M4 | 10 | 4 | 2 | | 75 | 3 | 30 | 410105 | 100 | 3 | 40 | | 200 | 3 | 80 |
| DVA.2-10-15-SST-M4-10-55 | 10 | 15 | M4 | 10 | 4 | 3 | | 65 | 4 | 17 | 410107 | 100 | 4 | 27 | | 150 | 4 | 40 |
| DVA.2-10-20-SST-M4-10-55 | 10 | 20 | M4 | 10 | 4 | 3 | | 59 | 5 | 12 | 410109 | 93 | 5 | 19 | | 132 | 5 | 26 |
| DVA.2-15-10-SST-M4-10-55 | 15 | 10 | M4 | 10 | 4 | 5 | | 210 | 2 | 105 | 410113 | 325 | 2 | 163 | | 717 | 2 | 359 |
| DVA.2-15-15-SST-M4-10-55 | 15 | 15 | M4 | 10 | 4 | 6 | | 155 | 4 | 41 | 410115 | 280 | 4 | 75 | | 513 | 4 | 137 |
| DVA.2-15-20-SST-M4-10-55 | 15 | 20 | M4 | 10 | 4 | 7 | | 151 | 5 | 30 | 410117 | 234 | 5 | 47 | | 468 | 5 | 94 |
| DVA.2-15-25-SST-M4-10-55 | 15 | 25 | M4 | 10 | 4 | 8 | | 133 | 6 | 21 | 410119 | 234 | 6 | 37 | | 505 | 6 | 81 |
| DVA.2-20-15-SST-M6-18-55 | 20 | 15 | M6 | 18 | 6 | 15 | | 322 | 4 | 86 | 410121 | 479 | 4 | 128 | | 1044 | 4 | 278 |
| DVA.2-20-20-SST-M6-18-55 | 20 | 20 | M6 | 18 | 6 | 17 | | 220 | 5 | 44 | 410123 | 430 | 5 | 86 | | 995 | 5 | 199 |
| DVA.2-20-25-SST-M6-18-55 | 20 | 25 | M6 | 18 | 6 | 18 | | 264 | 6 | 42 | 410125 | 433 | 6 | 69 | | 1010 | 6 | 162 |
| DVA.2-20-30-SST-M6-18-55 | 20 | 30 | M6 | 18 | 6 | 21 | | 261 | 8 | 35 | 410127 | 417 | 8 | 56 | | 1213 | 8 | 162 |
| DVA.2-25-15-SST-M6-18-55 | 25 | 15 | M6 | 18 | 6 | 26 | | 860 | 4 | 229 | 410131 | 1068 | 4 | 285 | | 2690 | 4 | 717 |
| DVA.2-25-20-SST-M6-18-55 | 25 | 20 | M6 | 18 | 6 | 28 | | 391 | 5 | 78 | 410133 | 620 | 5 | 124 | | 1533 | 5 | 307 |
| DVA.2-25-30-SST-M6-18-55 | 25 | 30 | M6 | 18 | 6 | 36 | | 432 | 8 | 58 | 410137 | 524 | 8 | 70 | | 1208 | 8 | 161 |
| DVA.2-30-15-SST-M8-20-55 | 30 | 15 | M8 | 20 | 8 | 41 | | 986 | 4 | 263 | 410141 | 2080 | 4 | 555 | | 3300 | 4 | 880 |
| DVA.2-30-20-SST-M8-20-55 | 30 | 20 | M8 | 20 | 8 | 43 | | 1300 | 5 | 260 | 410143 | 3070 | 5 | 614 | | 7540 | 5 | 1508 |
| DVA.2-30-30-SST-M8-20-55 | 30 | 30 | M8 | 20 | 8 | 50 | | 500 | 8 | 67 | 410145 | 1055 | 8 | 141 | | 1960 | 8 | 261 |
| DVA.2-30-40-SST-M8-20-55 | 30 | 40 | M8 | 20 | 8 | 60 | 可按需提供 | 591 | 10 | 59 | 410147 | 932 | 10 | 93 | 可按需提供 | 2000 | 10 | 200 |
| DVA.2-40-20-SST-M8-23-55 | 40 | 20 | M8 | 23 | 8 | 73 | | 3490 | 5 | 698 | 410151 | 8420 | 5 | 1684 | | 10160 | 5 | 2032 |
| DVA.2-40-30-SST-M8-23-55 | 40 | 30 | M8 | 23 | 8 | 85 | | 1137 | 8 | 152 | 410153 | 1574 | 8 | 210 | | 3420 | 8 | 456 |
| DVA.2-40-40-SST-M8-23-55 | 40 | 40 | M8 | 23 | 8 | 98 | | 1056 | 10 | 106 | 410155 | 1397 | 10 | 140 | | 3190 | 10 | 319 |
| DVA.2-50-20-SST-M10-28-55 | 50 | 20 | M10 | 28 | 10 | 115 | | 11610 | 5 | 2322 | 410161 | 14030 | 5 | 2806 | | 22540 | 5 | 4508 |
| DVA.2-50-30-SST-M10-28-55 | 50 | 30 | M10 | 28 | 10 | 135 | | 2010 | 8 | 268 | 410163 | 3300 | 8 | 440 | | 5450 | 8 | 727 |
| DVA.2-50-40-SST-M10-28-55 | 50 | 40 | M10 | 28 | 10 | 160 | | 1477 | 10 | 148 | 410165 | 2130 | 10 | 213 | | 4940 | 10 | 494 |
| DVA.2-50-45-SST-M10-28-55 | 50 | 45 | M10 | 28 | 10 | 170 | | 1368 | 11 | 122 | 410167 | 2046 | 11 | 182 | | 2580 | 11 | 229 |
| DVA.2-50-50-SST-M10-28-55 | 50 | 50 | M10 | 28 | 10 | 185 | | 1500 | 13 | 120 | 410169 | 2188 | 13 | 175 | | 4750 | 13 | 380 |
| DVA.2-60-30-SST-M10-28-55 | 60 | 30 | M10 | 28 | 10 | 199 | | 3020 | 8 | 403 | 410171 | 4170 | 8 | 556 | | 9130 | 8 | 1217 |
| DVA.2-60-40-SST-M10-28-55 | 60 | 40 | M10 | 28 | 10 | 220 | | 2520 | 10 | 252 | 410173 | 3610 | 10 | 361 | | 6950 | 10 | 695 |
| DVA.2-60-50-SST-M10-28-55 | 60 | 50 | M10 | 28 | 10 | 245 | | 2650 | 13 | 212 | 410175 | 3410 | 13 | 273 | | 6570 | 13 | 526 |
| DVA.2-70-30-SST-M10-28-55 | 70 | 30 | M10 | 28 | 10 | 329 | | 5940 | 8 | 792 | 410176 | 8570 | 8 | 1143 | | 24010 | 7 | 3382 |
| DVA.2-70-45-SST-M10-28-55 | 70 | 45 | M10 | 28 | 10 | 372 | | 3810 | 11 | 339 | 410177 | 7130 | 11 | 634 | | 13210 | 11 | 1174 |
| DVA.2-75-25-SST-M12-37-55 | 75 | 25 | M12 | 37 | 12 | 321 | | 4600 | 3 | 1533 | 410181 | 10000 | 3 | 3333 | | 15900 | 3 | 5300 |
| DVA.2-75-40-SST-M12-37-55 | 75 | 40 | M12 | 37 | 12 | 385 | | 4910 | 10 | 491 | 410183 | 6970 | 10 | 697 | | 15380 | 10 | 1538 |
| DVA.2-75-55-SST-M12-37-55 | 75 | 55 | M12 | 37 | 12 | 450 | | 3470 | 14 | 252 | 410185 | 7510 | 14 | 546 | | 11240 | 14 | 817 |
| DVA.2-100-40-SST-M16-41-55 | 100 | 40 | M16 | 41 | 16 | 740 | | 13990 | 10 | 1399 | 410191 | 20000 | 10 | 2000 | | 29000 | 10 | 2900 |
| DVA.2-100-55-SST-M16-41-55 | 100 | 55 | M16 | 41 | 16 | 850 | | 7320 | 14 | 532 | 410193 | 13080 | 14 | 951 | | 24260 | 14 | 1764 |
| DVA.2-100-60-SST-M16-41-55 | 100 | 60 | M16 | 41 | 16 | 865 | | 7000 | 15 | 467 | 410195 | 11290 | 15 | 753 | | 28500 | 15 | 1900 |
| DVA.2-100-75-SST-M16-41-55 | 100 | 75 | M16 | 41 | 16 | 980 | | 7790 | 19 | 415 | 410197 | 9640 | 19 | 514 | | 22350 | 19 | 1192 |
| DVA.2-125-55-SST-M16-41-55 | 125 | 55 | M16 | 41 | 16 | 1320 | | 17600 | 14 | 1280 | 410198 | 19260 | 14 | 1401 | | 23610 | 8 | 3008 |
| DVA.2-125-75-SST-M16-41-55 | 125 | 75 | M16 | 41 | 16 | 1600 | | 12760 | 19 | 681 | 410199 | 19440 | 19 | 1037 | | 24205 | 19 | 1291 |



ELESA 和 GANTER 依法保留所有权利。
复制图纸时请注明出处。

# DVA.1 - DVA.2 - DVA.3 | 振动阻尼元件

* 根据所需的橡胶硬度完善产品描述：
可选邵氏A硬度：40、55 、70， 公差±5 。

DVA.3 - 8 - 8 - M3 - 55
D L d Shore A

DVA.3

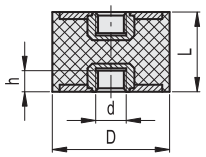


| 型号 | D | L | d | h | ⚖ | 硬度 40 Shore A | | | | 硬度 55 Shore A | | | | 硬度 70 Shore A | | | |
|---|---|---|---|---|---|---|---|---|---|---|---|---|---|---|---|---|---|
| | | | | | | 代码 | 最大载荷 [N] | 最大挠曲度 [mm] | 刚度 [N/mm] | 代码 | 最大载荷 [N] | 最大挠曲度 [mm] | 刚度 [N/mm] | 代码 | 最大载荷 [N] | 最大挠曲度 [mm] | 刚度 [N/mm] |
| DVA.3-8-8-M3-* | 8 | 8 | M3 | 3 | 1 | 414801 | 50 | 2 | 25 | 412301 | 85 | 2 | 43 | 417501 | 150 | 2 | 75 |
| DVA.3-8-13-M3-* | 8 | 13 | M3 | 3 | 2 | 414805 | 41 | 3 | 13 | 412305 | 74 | 3 | 23 | 417505 | 152 | 3 | 47 |
| DVA.3-10-10-M4-* | 10 | 10 | M4 | 4 | 2 | 414811 | 75 | 3 | 30 | 412321 | 100 | 3 | 40 | 417511 | 200 | 3 | 80 |
| DVA.3-10-15-M4-* | 10 | 15 | M4 | 4 | 3 | 414821 | 65 | 4 | 17 | 412326 | 100 | 4 | 27 | 417521 | 150 | 4 | 40 |
| DVA.3-10-20-M4-* | 10 | 20 | M4 | 4 | 3 | 414823 | 54 | 5 | 11 | 412329 | 108 | 5 | 22 | 417523 | 201 | 5 | 40 |
| DVA.3-15-10-M4-* | 15 | 10 | M4 | 4 | 4 | 414831 | 210 | 2 | 105 | 412331 | 325 | 2 | 163 | 417531 | 717 | 2 | 359 |
| DVA.3-15-15-M4-* | 15 | 15 | M4 | 4 | 6 | 414841 | 155 | 4 | 41 | 412341 | 280 | 4 | 75 | 417541 | 513 | 4 | 137 |
| DVA.3-15-20-M4-* | 15 | 20 | M4 | 4 | 8 | 414851 | 151 | 5 | 30 | 412346 | 234 | 5 | 47 | 417551 | 468 | 5 | 94 |
| DVA.3-20-15-M6-* | 20 | 15 | M6 | 6 | 13 | 414861 | 175 | 2 | 117 | 412351 | 227 | 2 | 151 | 417561 | 550 | 2 | 367 |
| DVA.3-20-20-M6-* | 20 | 20 | M6 | 6 | 16 | 414871 | 220 | 5 | 44 | 412361 | 430 | 5 | 86 | 417571 | 995 | 5 | 199 |
| DVA.3-20-25-M6-* | 20 | 25 | M6 | 6 | 19 | 414881 | 264 | 6 | 42 | 412371 | 433 | 6 | 69 | 417581 | 1010 | 6 | 162 |
| DVA.3-25-20-M6-* | 25 | 20 | M6 | 6 | 26 | 414891 | 391 | 5 | 78 | 412381 | 620 | 5 | 124 | 417591 | 1533 | 5 | 307 |
| DVA.3-25-25-M6-* | 25 | 25 | M6 | 6 | 29 | 414901 | 441 | 6 | 71 | 412386 | 529 | 6 | 85 | 417601 | 1374 | 6 | 220 |
| DVA.3-25-30-M6-* | 25 | 30 | M6 | 6 | 25 | 414911 | 432 | 8 | 58 | 412391 | 524 | 8 | 70 | 417611 | 1208 | 8 | 161 |
| DVA.3-30-20-M8-* | 30 | 20 | M8 | 8 | 39 | 414921 | 770 | 1 | 1100 | 412401 | 1067 | 1 | 1524 | 417621 | 2260 | 1 | 3229 |
| DVA.3-30-30-M8-* | 30 | 30 | M8 | 8 | 45 | 414931 | 500 | 8 | 67 | 412421 | 1055 | 8 | 141 | 417631 | 1960 | 8 | 261 |
| DVA.3-30-40-M8-* | 30 | 40 | M8 | 8 | 53 | 414941 | 700 | 10 | 70 | 412431 | 2100 | 10 | 210 | 417641 | 2400 | 10 | 240 |
| DVA.3-40-20-M8-* | 40 | 20 | M8 | 8 | 64 | 414950 | 815 | 3 | 255 | 412440 | 2650 | 5 | 530 | 417650 | 6200 | 2 | 2818 |
| DVA.3-40-30-M8-* | 40 | 30 | M8 | 8 | 80 | 414951 | 1137 | 8 | 152 | 412441 | 1574 | 8 | 210 | 417651 | 3420 | 8 | 456 |
| DVA.3-40-40-M8-* | 40 | 40 | M8 | 8 | 98 | 414961 | 1056 | 10 | 106 | 412461 | 1397 | 10 | 140 | 417661 | 3190 | 10 | 319 |
| DVA.3-50-30-M10-* | 50 | 30 | M10 | 10 | 125 | 414971 | 2010 | 8 | 268 | 412463 | 3300 | 8 | 440 | 417671 | 5450 | 8 | 727 |
| DVA.3-50-40-M10-* | 50 | 40 | M10 | 10 | 150 | 414981 | 1477 | 10 | 148 | 412466 | 2130 | 10 | 213 | 417681 | 4940 | 10 | 494 |
| DVA.3-50-50-M10-* | 50 | 50 | M10 | 10 | 125 | 414991 | 1500 | 11 | 133 | 412469 | 2188 | 11 | 194 | 417691 | 4750 | 11 | 422 |
| DVA.3-60-30-M10-* | 60 | 30 | M10 | 10 | 189 | 415001 | 3020 | 8 | 403 | 412471 | 4170 | 8 | 556 | 417701 | 9130 | 8 | 1217 |
| DVA.3-60-40-M10-* | 60 | 40 | M10 | 10 | 220 | 415011 | 2520 | 10 | 252 | 412476 | 3610 | 10 | 361 | 417711 | 6950 | 10 | 695 |
| DVA.3-60-50-M10-* | 60 | 50 | M10 | 10 | 310 | 415013 | 2930 | 13 | 234 | 412479 | 3410 | 13 | 273 | 417713 | 7125 | 13 | 570 |
| DVA.3-70-30-M10-* | 70 | 30 | M10 | 10 | 305 | 415020 | 3168 | 4 | 792 | 412480 | 4900 | 4 | 1225 | 417720 | 7250 | 3 | 2417 |
| DVA.3-70-45-M10-* | 70 | 45 | M10 | 10 | 335 | 415021 | 3810 | 11 | 339 | 412481 | 7130 | 11 | 624 | 417721 | 13210 | 11 | 1174 |
| DVA.3-75-30-M12-* | 75 | 30 | M12 | 12 | 320 | 415030 | 6880 | 3 | 2293 | 412500 | 9895 | 3 | 3192 | 417730 | 25000 | 5 | 5000 |
| DVA.3-75-40-M12-* | 75 | 40 | M12 | 12 | 360 | 415031 | 4910 | 10 | 491 | 412501 | 6970 | 10 | 697 | 417731 | 15380 | 10 | 1538 |
| DVA.3-75-55-M12-* | 75 | 55 | M12 | 12 | 445 | 415041 | 3470 | 14 | 252 | 412521 | 7510 | 14 | 546 | 417741 | 11240 | 14 | 817 |
| DVA.3-100-40-M16-* | 100 | 40 | M16 | 16 | 690 | 415051 | 13990 | 10 | 1399 | 412541 | 20000 | 10 | 2000 | 417751 | 29000 | 10 | 2900 |
| DVA.3-100-55-M16-* | 100 | 55 | M16 | 16 | 765 | 415061 | 7320 | 14 | 532 | 412551 | 13080 | 14 | 951 | 417761 | 24260 | 14 | 1764 |
| DVA.3-100-60-M16-* | 100 | 60 | M16 | 16 | 885 | 415071 | 7000 | 15 | 467 | 412561 | 11290 | 15 | 753 | 417771 | 28500 | 15 | 1900 |
| DVA.3-100-75-M16-* | 100 | 75 | M16 | 16 | 965 | 415081 | 7790 | 19 | 415 | 412581 | 9640 | 19 | 514 | 417781 | 22350 | 19 | 1192 |
| DVA.3-125-55-M16-* | 125 | 55 | M16 | 16 | 1320 | 415091 | 18240 | 14 | 1327 | 412591 | 19260 | 14 | 1401 | 417791 | 25000 | 8 | 3185 |
| DVA.3-125-75-M16-* | 125 | 75 | M16 | 16 | 1500 | 415093 | 13380 | 19 | 714 | 412593 | 19440 | 19 | 1037 | 417793 | 23751 | 19 | 1267 |



ELESA 和 GANTER 依法保留所有权利。
复制图纸时请注明出处。

# DVA.1 - DVA.2 - DVA.3 | 振动阻尼元件



DVA.3 - 8 - 8 - SST - M3 - 55
D L 不锈钢 d Shore A

DVA.3

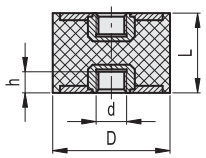


不锈钢

| 型号 | D | L | d | h | ⚖ | 硬度 40 Shore A 代码 | 最大载荷 [N] | 最大挠曲度 [mm] | 刚度 [N/mm] | 硬度 55 Shore A 代码 | 最大载荷 [N] | 最大挠曲度 [mm] | 刚度 [N/mm] | 硬度 70 Shore A 代码 | 最大载荷 [N] | 最大挠曲度 [mm] | 刚度 [N/mm] |
|---|---|---|---|---|---|---|---|---|---|---|---|---|---|---|---|---|---|
| DVA.3-8-8-SST-M3-55 | 8 | 8 | M3 | 3 | 1 | | 50 | 2 | 25 | 410201 | 85 | 2 | 43 | | 150 | 2 | 75 |
| DVA.3-8-13-SST-M3-55 | 8 | 13 | M3 | 3 | 2 | | 41 | 3 | 13 | 410203 | 74 | 3 | 23 | | 152 | 3 | 47 |
| DVA.3-10-10-SST-M4-55 | 10 | 10 | M4 | 4 | 2 | | 75 | 3 | 30 | 410205 | 100 | 3 | 40 | | 200 | 3 | 80 |
| DVA.3-10-15-SST-M4-55 | 10 | 15 | M4 | 4 | 3 | | 65 | 4 | 17 | 410207 | 100 | 4 | 27 | | 150 | 4 | 40 |
| DVA.3-10-20-SST-M4-55 | 10 | 20 | M4 | 4 | 3 | | 54 | 5 | 11 | 410209 | 108 | 5 | 22 | | 201 | 5 | 40 |
| DVA.3-15-10-SST-M4-55 | 15 | 10 | M4 | 4 | 4 | | 210 | 2 | 105 | 410213 | 325 | 2 | 163 | | 717 | 2 | 359 |
| DVA.3-15-15-SST-M4-55 | 15 | 15 | M4 | 4 | 6 | | 155 | 4 | 41 | 410215 | 280 | 4 | 75 | | 513 | 4 | 137 |
| DVA.3-15-20-SST-M4-55 | 15 | 20 | M4 | 4 | 8 | | 151 | 5 | 30 | 410217 | 234 | 5 | 47 | | 468 | 5 | 94 |
| DVA.3-20-15-SST-M6-55 | 20 | 15 | M6 | 6 | 13 | | 175 | 2 | 117 | 410221 | 227 | 2 | 151 | | 550 | 2 | 367 |
| DVA.3-20-20-SST-M6-55 | 20 | 20 | M6 | 6 | 16 | | 220 | 5 | 44 | 410223 | 430 | 5 | 86 | | 995 | 5 | 199 |
| DVA.3-20-25-SST-M6-55 | 20 | 25 | M6 | 6 | 19 | | 264 | 6 | 42 | 410225 | 433 | 6 | 69 | | 1010 | 6 | 162 |
| DVA.3-25-20-SST-M6-55 | 25 | 20 | M6 | 6 | 26 | | 391 | 5 | 78 | 410231 | 620 | 5 | 124 | | 1533 | 5 | 307 |
| DVA.3-25-25-SST-M6-55 | 25 | 25 | M6 | 6 | 29 | | 441 | 6 | 71 | 410233 | 529 | 6 | 85 | | 1374 | 6 | 220 |
| DVA.3-25-30-SST-M6-55 | 25 | 30 | M6 | 6 | 25 | | 432 | 8 | 58 | 410237 | 524 | 8 | 70 | | 1208 | 8 | 161 |
| DVA.3-30-20-SST-M8-55 | 30 | 20 | M8 | 8 | 39 | | 770 | 1 | 1100 | 410241 | 1067 | 1 | 1524 | | 2260 | 1 | 3229 |
| DVA.3-30-30-SST-M8-55 | 30 | 30 | M8 | 8 | 45 | | 500 | 8 | 67 | 410243 | 1055 | 8 | 141 | | 1960 | 8 | 261 |
| DVA.3-30-40-SST-M8-55 | 30 | 40 | M8 | 8 | 53 | | 700 | 10 | 70 | 410245 | 2100 | 10 | 210 | | 2400 | 10 | 240 |
| DVA.3-40-20-SST-M8-55 | 40 | 20 | M8 | 8 | 64 | | 815 | 3 | 255 | 410251 | 2650 | 5 | 530 | | 6200 | 2 | 2818 |
| DVA.3-40-30-SST-M8-55 | 40 | 30 | M8 | 8 | 80 | | 1137 | 8 | 152 | 410253 | 1574 | 8 | 210 | | 3420 | 8 | 456 |
| DVA.3-40-40-SST-M8-55 | 40 | 40 | M8 | 8 | 98 | | 1056 | 10 | 106 | 410255 | 1397 | 10 | 140 | | 3190 | 10 | 319 |
| DVA.3-50-30-SST-M10-55 | 50 | 30 | M10 | 10 | 125 | 可按需提供 | 2010 | 8 | 268 | 410263 | 3300 | 8 | 440 | 可按需提供 | 5450 | 8 | 727 |
| DVA.3-50-40-SST-M10-55 | 50 | 40 | M10 | 10 | 150 | | 1477 | 10 | 148 | 410265 | 2130 | 10 | 213 | | 4940 | 10 | 494 |
| DVA.3-50-50-SST-M10-55 | 50 | 50 | M10 | 10 | 125 | | 1500 | 11 | 133 | 410269 | 2188 | 11 | 194 | | 4750 | 11 | 422 |
| DVA.3-60-30-SST-M10-55 | 60 | 30 | M10 | 10 | 189 | | 3020 | 8 | 403 | 410271 | 4170 | 8 | 556 | | 9130 | 8 | 1217 |
| DVA.3-60-40-SST-M10-55 | 60 | 40 | M10 | 10 | 220 | | 2520 | 10 | 252 | 410273 | 3610 | 10 | 361 | | 6950 | 10 | 695 |
| DVA.3-60-50-SST-M10-55 | 60 | 50 | M10 | 10 | 310 | | 2930 | 13 | 234 | 410275 | 3410 | 13 | 273 | | 7125 | 13 | 570 |
| DVA.3-70-30-SST-M10-55 | 70 | 30 | M10 | 10 | 305 | | 3168 | 4 | 792 | 410276 | 4900 | 4 | 1225 | | 7250 | 3 | 2417 |
| DVA.3-70-45-SST-M10-55 | 70 | 45 | M10 | 10 | 335 | | 3810 | 11 | 339 | 410277 | 7130 | 11 | 624 | | 13210 | 11 | 1174 |
| DVA.3-75-30-SST-M12-55 | 75 | 30 | M12 | 12 | 320 | | 6880 | 3 | 2293 | 410281 | 9895 | 3 | 3192 | | 25000 | 5 | 5000 |
| DVA.3-75-40-SST-M12-55 | 75 | 40 | M12 | 12 | 360 | | 4910 | 10 | 491 | 410283 | 6970 | 10 | 697 | | 15380 | 10 | 1538 |
| DVA.3-75-55-SST-M12-55 | 75 | 55 | M12 | 12 | 445 | | 3470 | 14 | 252 | 410285 | 7510 | 14 | 546 | | 11240 | 14 | 817 |
| DVA.3-100-40-SST-M16-55 | 100 | 40 | M16 | 16 | 690 | | 13990 | 10 | 1399 | 410291 | 20000 | 10 | 2000 | | 29000 | 10 | 2900 |
| DVA.3-100-55-SST-M16-55 | 100 | 55 | M16 | 16 | 765 | | 7320 | 14 | 532 | 410293 | 13080 | 14 | 951 | | 24260 | 14 | 1764 |
| DVA.3-100-60-SST-M16-55 | 100 | 60 | M16 | 16 | 885 | | 7000 | 15 | 467 | 410295 | 11290 | 15 | 753 | | 28500 | 15 | 1900 |
| DVA.3-100-75-SST-M16-55 | 100 | 75 | M16 | 16 | 965 | | 7790 | 19 | 415 | 410297 | 9640 | 19 | 514 | | 22350 | 19 | 1192 |
| DVA.3-125-55-SST-M16-55 | 125 | 55 | M16 | 16 | 1320 | | 18240 | 14 | 1327 | 410298 | 19260 | 14 | 1401 | | 25000 | 8 | 3185 |
| DVA.3-125-75-SST-M16-55 | 125 | 75 | M16 | 16 | 1500 | | 13380 | 19 | 714 | 410299 | 19440 | 19 | 1037 | | 23751 | 19 | 1267 |



ELESA 和 GANTER 依法保留所有权利。
复制图纸时请注明出处。

# DVA.4 - DVA.5

## 振动阻尼元件

**橡胶与钢或不锈钢**

**底座**
- **DVA**: 镀锌钢。
- **DVA-SST**: AISI 304 不锈钢。

**减震体**
天然橡胶 NR, 硬度40、55、70 公差±5 Shore A, 黑色。

**标准型号**
- **DVA.4**: 镀锌钢螺杆。
- **DVA.4-SST**: AISI 304 不锈钢螺杆。
- **DVA.5**: 镀锌钢毂, 螺纹盲孔。
- **DVA.5-SST**: AISI 304 不锈钢毂, 螺纹盲孔。

**特征及应用**
减震元件用于降低活动体或设备及机器的非平衡振动块产生的振动、冲击和噪音。这些振动、冲击和噪音会造成以下负面影响:
- 造成机器及/或其相邻设备的异常运行, 并可能会缩短其使用寿命;
- 损害健康
- 噪声。

可根据要求提供每个单个代码的负载图。
参见 技术参数和选型指南 页 .

**按需提供的特殊型号**
天然橡胶 NR, 硬度40、70 公差±5 Shore A , 带 AISI 304 底座。

DVA.4

DVA.5

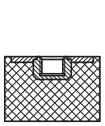



ELESA 和 GANTER 依法保留所有权利。
复制图纸时请注明出处。

# DVA.4 - DVA.5 | 振动阻尼元件



* 根据所需的橡胶硬度完善产品描述：
可选邵氏A硬度：40、55 、70， 公差±5 。

DVA.4 - 8 - 8 - M3 - 6 - 55
D L d l Shore A

DVA.4

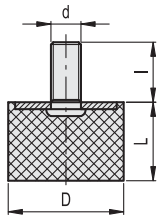


| 型号 | D | L | d | l | ⚖ | 硬度 40 Shore A | | | | 硬度 55 Shore A | | | | 硬度 70 Shore A | | | |
|---|---|---|---|---|---|---|---|---|---|---|---|---|---|---|---|---|---|
| | | | | | | 代码 | 最大载荷 [N] | 最大挠曲度 [mm] | 刚度 [N/mm] | 代码 | 最大载荷 [N] | 最大挠曲度 [mm] | 刚度 [N/mm] | 代码 | 最大载荷 [N] | 最大挠曲度 [mm] | 刚度 [N/mm] |
| DVA.4-8-8-M3-6-* | 8 | 8 | M3 | 6 | 3 | 415201 | 34 | 2 | 17 | 412700 | 55 | 2 | 28 | 417901 | 141 | 2 | 71 |
| DVA.4-8-13-M3-6-* | 8 | 13 | M3 | 6 | 1 | 415205 | 33 | 3 | 10 | 412699 | 50 | 3 | 15 | 417905 | 133 | 3 | 41 |
| DVA.4-10-10-M4-10-* | 10 | 10 | M4 | 10 | 2 | 415211 | 54 | 3 | 21 | 412701 | 88 | 3 | 35 | 417911 | 217 | 3 | 87 |
| DVA.4-10-15-M4-10-* | 10 | 15 | M4 | 10 | 3 | 415221 | 69 | 4 | 18 | 412703 | 92 | 4 | 25 | 417921 | 175 | 4 | 47 |
| DVA.4-10-20-M4-10-* | 10 | 20 | M4 | 10 | 3 | 415223 | 54 | 5 | 11 | 412705 | 95 | 5 | 19 | 417923 | 156 | 5 | 31 |
| DVA.4-15-10-M4-10-* | 15 | 10 | M4 | 10 | 4 | 415231 | 110 | 2 | 55 | 412706 | 168 | 2 | 84 | 417931 | 410 | 2 | 205 |
| DVA.4-15-15-M4-10-* | 15 | 15 | M4 | 10 | 5 | 415241 | 141 | 4 | 38 | 412709 | 259 | 4 | 69 | 417941 | 384 | 4 | 102 |
| DVA.4-15-20-M4-10-* | 15 | 20 | M4 | 10 | 7 | 415251 | 134 | 5 | 27 | 412711 | 223 | 5 | 45 | 417951 | 590 | 5 | 118 |
| DVA.4-15-30-M4-10-* | 15 | 30 | M4 | 10 | 9 | 415261 | 125 | 8 | 17 | 412716 | 258 | 8 | 34 | 417961 | 392 | 8 | 52 |
| DVA.4-20-10-M6-18-* | 20 | 10 | M6 | 18 | 15 | 415271 | 390 | 3 | 156 | 412721 | 645 | 3 | 258 | 417971 | 940 | 3 | 376 |
| DVA.4-20-15-M6-18-* | 20 | 15 | M6 | 18 | 10 | 415281 | 289 | 4 | 77 | 412741 | 468 | 4 | 125 | 417981 | 704 | 4 | 188 |
| DVA.4-20-20-M6-18-* | 20 | 20 | M6 | 18 | 13 | 415291 | 258 | 5 | 52 | 412746 | 367 | 5 | 73 | 417991 | 809 | 5 | 162 |
| DVA.4-20-30-M6-18-* | 20 | 30 | M6 | 18 | 23 | 415301 | 237 | 8 | 32 | 412751 | 420 | 8 | 56 | 418001 | 848 | 8 | 113 |
| DVA.4-25-15-M6-18-* | 25 | 15 | M6 | 18 | 18 | 415311 | 485 | 4 | 129 | 412756 | 797 | 4 | 213 | 418011 | 1627 | 4 | 434 |
| DVA.4-25-17-M6-18-* | 25 | 17 | M6 | 18 | 20 | 415321 | 422 | 4 | 99 | 412761 | 833 | 4 | 196 | 418021 | 1726 | 4 | 406 |
| DVA.4-25-20-M6-18-* | 25 | 20 | M6 | 18 | 20 | 415331 | 416 | 5 | 83 | 412766 | 581 | 5 | 116 | 418031 | 1382 | 5 | 276 |
| DVA.4-25-30-M6-18-* | 25 | 30 | M6 | 18 | 25 | 415341 | 290 | 8 | 39 | 412771 | 591 | 8 | 79 | 418041 | 1186 | 8 | 158 |
| DVA.4-30-15-M8-20-* | 30 | 15 | M8 | 20 | 30 | 415351 | 746 | 4 | 199 | 412776 | 1023 | 4 | 273 | 418051 | 2610 | 4 | 696 |
| DVA.4-30-17-M8-20-* | 30 | 17 | M8 | 20 | 31 | 415361 | 772 | 4 | 182 | 412781 | 1275 | 4 | 300 | 418061 | 2447 | 4 | 576 |
| DVA.4-30-20-M8-20-* | 30 | 20 | M8 | 20 | 35 | 415371 | 567 | 5 | 113 | 412801 | 1014 | 5 | 203 | 418071 | 1878 | 5 | 376 |
| DVA.4-30-25-M8-20-* | 30 | 25 | M8 | 20 | 38 | 415381 | 576 | 6 | 92 | 412811 | 1026 | 6 | 164 | 418081 | 1591 | 6 | 255 |
| DVA.4-30-30-M8-20-* | 30 | 30 | M8 | 20 | 43 | 415391 | 601 | 8 | 80 | 412821 | 776 | 8 | 103 | 418091 | 1616 | 8 | 215 |
| DVA.4-40-20-M8-23-* | 40 | 20 | M8 | 23 | 55 | 415401 | 1200 | 5 | 240 | 412831 | 2500 | 5 | 500 | 418101 | 4750 | 5 | 950 |
| DVA.4-40-25-M8-23-* | 40 | 25 | M8 | 23 | 60 | 415411 | 1170 | 6 | 187 | 412836 | 1660 | 6 | 266 | 418111 | 4130 | 6 | 661 |
| DVA.4-40-30-M8-23-* | 40 | 30 | M8 | 23 | 73 | 415421 | 1140 | 8 | 152 | 412841 | 1480 | 8 | 197 | 418121 | 2830 | 8 | 377 |
| DVA.4-40-40-M8-23-* | 40 | 40 | M8 | 23 | 83 | 415431 | 995 | 10 | 100 | 412861 | 1403 | 10 | 140 | 418131 | 3150 | 10 | 315 |
| DVA.4-50-20-M10-28-* | 50 | 20 | M10 | 28 | 90 | 415441 | 2680 | 5 | 536 | 412881 | 3460 | 5 | 692 | 418141 | 7450 | 5 | 1490 |
| DVA.4-50-30-M10-28-* | 50 | 30 | M10 | 28 | 118 | 415451 | 1820 | 8 | 243 | 412901 | 2520 | 8 | 336 | 418151 | 5420 | 8 | 723 |
| DVA.4-50-40-M10-28-* | 50 | 40 | M10 | 28 | 140 | 415461 | 1430 | 10 | 143 | 412921 | 2760 | 10 | 276 | 418161 | 4950 | 10 | 495 |
| DVA.4-50-50-M10-28-* | 50 | 50 | M10 | 28 | 155 | 415463 | 1366 | 13 | 109 | 412923 | 2700 | 13 | 216 | 418163 | 4190 | 13 | 335 |
| DVA.4-60-20-M10-28-* | 60 | 20 | M10 | 28 | 219 | 415471 | 1885 | 5 | 377 | 412931 | 3850 | 5 | 770 | 418171 | 11990 | 5 | 2398 |
| DVA.4-60-40-M10-28-* | 60 | 40 | M10 | 28 | 195 | 415481 | 2600 | 10 | 260 | 412936 | 3540 | 10 | 354 | 418181 | 4640 | 10 | 464 |
| DVA.4-60-60-M10-28-* | 60 | 60 | M10 | 28 | 312 | 415485 | 2530 | 15 | 169 | 412939 | 3480 | 15 | 232 | 418185 | 8110 | 15 | 541 |
| DVA.4-70-30-M10-28-* | 70 | 30 | M10 | 28 | 280 | 415490 | 4930 | 8 | 657 | 412940 | 7170 | 8 | 956 | 418190 | 13070 | 8 | 1743 |
| DVA.4-70-40-M10-28-* | 70 | 40 | M10 | 28 | 265 | 415491 | 3850 | 10 | 385 | 412941 | 6280 | 10 | 628 | 418191 | 15280 | 10 | 1528 |
| DVA.4-70-55-M10-28-* | 70 | 55 | M10 | 28 | 357 | 415501 | 3320 | 14 | 241 | 412951 | 5770 | 14 | 420 | 418201 | 9510 | 14 | 692 |
| DVA.4-75-25-M12-37-* | 75 | 25 | M12 | 37 | 223 | 415511 | 6560 | 6 | 1050 | 412961 | 9660 | 6 | 1546 | 418211 | 20780 | 6 | 3325 |
| DVA.4-75-40-M12-37-* | 75 | 40 | M12 | 37 | 310 | 415521 | 5010 | 10 | 501 | 412971 | 6680 | 10 | 668 | 418221 | 9170 | 10 | 917 |
| DVA.4-75-50-M12-37-* | 75 | 50 | M12 | 37 | 340 | 415531 | 3970 | 13 | 318 | 412981 | 5570 | 13 | 446 | 418231 | 13550 | 13 | 1084 |
| DVA.4-100-40-M16-41-* | 100 | 40 | M16 | 41 | 570 | 415541 | 9430 | 10 | 943 | 413001 | 12110 | 10 | 1211 | 418241 | 24190 | 10 | 2419 |
| DVA.4-100-50-M16-41-* | 100 | 50 | M16 | 41 | 655 | 415551 | 8320 | 13 | 666 | 413011 | 14040 | 13 | 1123 | 418251 | 22900 | 13 | 1832 |
| DVA.4-100-60-M16-41-* | 100 | 60 | m16 | 41 | 830 | 415561 | 7440 | 15 | 496 | 413021 | 12950 | 15 | 863 | 418261 | 21450 | 15 | 1430 |
| DVA.4-125-55-M16-41-* | 125 | 55 | M16 | 41 | 1055 | 415581 | 19700 | 14 | 1433 | 413025 | 23790 | 14 | 1730 | 418271 | 25000 | 11 | 2212 |
| DVA.4-125-75-M16-41-* | 125 | 75 | M16 | 41 | 1425 | 415591 | 17600 | 19 | 939 | 413027 | 20123 | 19 | 1073 | 418281 | 24780 | 19 | 1322 |



ELESA 和 GANTER 依法保留所有权利。
复制图纸时请注明出处。

# DVA.4 - DVA.5 | 振动阻尼元件

DVA.4 - 8 - 8 - SST - M3 - 6 - 55
D L 不锈钢 d l Shore A

DVA.4

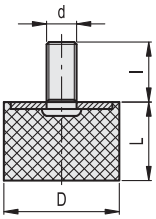


不锈钢

| 型号 | D | L | d | l | ⚖ | 硬度 40 Shore A 代码 | 最大载荷 [N] | 最大挠曲度 [mm] | 刚度 [N/mm] | 硬度 55 Shore A 代码 | 最大载荷 [N] | 最大挠曲度 [mm] | 刚度 [N/mm] | 硬度 70 Shore A 代码 | 最大载荷 [N] | 最大挠曲度 [mm] | 刚度 [N/mm] |
|---|---|---|---|---|---|---|---|---|---|---|---|---|---|---|---|---|---|
| DVA.4-8-8-SST-M3-6-55 | 8 | 8 | M3 | 6 | 3 | | 34 | 2 | 17 | 410301 | 55 | 2 | 28 | | 141 | 2 | 71 |
| DVA.4-8-13-SST-M3-6-55 | 8 | 13 | M3 | 6 | 1 | | 33 | 3 | 10 | 410303 | 50 | 3 | 15 | | 133 | 3 | 41 |
| DVA.4-10-10-SST-M4-10-55 | 10 | 10 | M4 | 10 | 2 | | 54 | 3 | 21 | 410305 | 88 | 3 | 35 | | 217 | 3 | 87 |
| DVA.4-10-15-SST-M4-10-55 | 10 | 15 | M4 | 10 | 3 | | 69 | 4 | 18 | 410307 | 92 | 4 | 25 | | 175 | 4 | 47 |
| DVA.4-10-20-SST-M4-10-55 | 10 | 20 | M4 | 10 | 3 | | 54 | 5 | 11 | 410309 | 95 | 5 | 19 | | 156 | 5 | 31 |
| DVA.4-15-10-SST-M4-10-55 | 15 | 10 | M4 | 10 | 4 | | 110 | 2 | 55 | 410311 | 168 | 2 | 84 | | 410 | 2 | 205 |
| DVA.4-15-15-SST-M4-10-55 | 15 | 15 | M4 | 10 | 5 | | 141 | 4 | 38 | 410313 | 259 | 4 | 69 | | 384 | 4 | 102 |
| DVA.4-15-20-SST-M4-10-55 | 15 | 20 | M4 | 10 | 7 | | 134 | 5 | 27 | 410315 | 223 | 5 | 45 | | 590 | 5 | 118 |
| DVA.4-15-30-SST-M4-10-55 | 15 | 30 | M4 | 10 | 9 | | 125 | 8 | 17 | 410317 | 258 | 8 | 34 | | 392 | 8 | 52 |
| DVA.4-20-10-SST-M6-18-55 | 20 | 10 | M6 | 18 | 15 | | 390 | 3 | 156 | 410321 | 645 | 3 | 258 | | 940 | 3 | 376 |
| DVA.4-20-15-SST-M6-18-55 | 20 | 15 | M6 | 18 | 10 | | 289 | 4 | 77 | 410323 | 468 | 4 | 125 | | 704 | 4 | 188 |
| DVA.4-20-20-SST-M6-18-55 | 20 | 20 | M6 | 18 | 13 | | 258 | 5 | 52 | 410325 | 367 | 5 | 73 | | 809 | 5 | 162 |
| DVA.4-20-30-SST-M6-18-55 | 20 | 30 | M6 | 18 | 23 | | 237 | 8 | 32 | 410327 | 420 | 8 | 56 | | 848 | 8 | 113 |
| DVA.4-25-15-SST-M6-18-55 | 25 | 15 | M6 | 18 | 18 | | 485 | 4 | 129 | 410331 | 797 | 4 | 213 | | 1627 | 4 | 434 |
| DVA.4-25-17-SST-M6-18-55 | 25 | 17 | M6 | 18 | 20 | | 422 | 4 | 99 | 410333 | 833 | 4 | 196 | | 1726 | 4 | 406 |
| DVA.4-25-20-SST-M6-18-55 | 25 | 20 | M6 | 18 | 20 | | 416 | 5 | 83 | 410335 | 581 | 5 | 116 | | 1382 | 5 | 276 |
| DVA.4-25-30-SST-M6-18-55 | 25 | 30 | M6 | 18 | 25 | | 290 | 8 | 39 | 410337 | 591 | 8 | 79 | | 1186 | 8 | 158 |
| DVA.4-30-15-SST-M8-20-55 | 30 | 15 | M8 | 20 | 30 | | 746 | 4 | 199 | 410341 | 1023 | 4 | 273 | | 2610 | 4 | 696 |
| DVA.4-30-17-SST-M8-20-55 | 30 | 17 | M8 | 20 | 31 | | 772 | 4 | 182 | 410343 | 1275 | 4 | 300 | | 2447 | 4 | 576 |
| DVA.4-30-20-SST-M8-20-55 | 30 | 20 | M8 | 20 | 35 | 可按需提供 | 567 | 5 | 113 | 410345 | 1014 | 5 | 203 | 可按需提供 | 1878 | 5 | 376 |
| DVA.4-30-25-SST-M8-20-55 | 30 | 25 | M8 | 20 | 38 | | 576 | 6 | 92 | 410347 | 1026 | 6 | 164 | | 1591 | 6 | 255 |
| DVA.4-30-30-SST-M8-20-55 | 30 | 30 | M8 | 20 | 43 | | 601 | 8 | 80 | 410349 | 776 | 8 | 103 | | 1616 | 8 | 215 |
| DVA.4-40-20-SST-M8-23-55 | 40 | 20 | M8 | 23 | 55 | | 1200 | 5 | 240 | 410351 | 2500 | 5 | 500 | | 4750 | 5 | 950 |
| DVA.4-40-25-SST-M8-23-55 | 40 | 25 | M8 | 23 | 60 | | 1170 | 6 | 187 | 410353 | 1660 | 6 | 266 | | 4130 | 6 | 661 |
| DVA.4-40-30-SST-M8-23-55 | 40 | 30 | M8 | 23 | 73 | | 1140 | 8 | 152 | 410355 | 1480 | 8 | 197 | | 2830 | 8 | 377 |
| DVA.4-40-40-SST-M8-23-55 | 40 | 40 | M8 | 23 | 83 | | 995 | 10 | 100 | 410357 | 1403 | 10 | 140 | | 3150 | 10 | 315 |
| DVA.4-50-20-SST-M10-28-55 | 50 | 20 | M10 | 28 | 90 | | 2680 | 5 | 536 | 410361 | 3460 | 5 | 692 | | 7450 | 5 | 1490 |
| DVA.4-50-30-SST-M10-28-55 | 50 | 30 | M10 | 28 | 118 | | 1820 | 8 | 243 | 410363 | 2520 | 8 | 336 | | 5420 | 8 | 723 |
| DVA.4-50-40-SST-M10-28-55 | 50 | 40 | M10 | 28 | 140 | | 1430 | 10 | 143 | 410365 | 2760 | 10 | 276 | | 4950 | 10 | 495 |
| DVA.4-50-50-SST-M10-28-55 | 50 | 50 | M10 | 28 | 155 | | 1366 | 13 | 109 | 410367 | 2700 | 13 | 216 | | 4190 | 13 | 335 |
| DVA.4-60-20-SST-M10-28-55 | 60 | 20 | M10 | 28 | 219 | | 1885 | 5 | 377 | 410371 | 3850 | 5 | 770 | | 11990 | 5 | 2398 |
| DVA.4-60-40-SST-M10-28-55 | 60 | 40 | M10 | 28 | 195 | | 2600 | 10 | 260 | 410373 | 3540 | 10 | 354 | | 4640 | 10 | 464 |
| DVA.4-60-60-SST-M10-28-55 | 60 | 60 | M10 | 28 | 312 | | 2530 | 15 | 169 | 410375 | 3480 | 15 | 232 | | 8110 | 15 | 541 |
| DVA.4-70-30-SST-M10-28-55 | 70 | 30 | M10 | 28 | 280 | | 4930 | 8 | 657 | 410376 | 7170 | 8 | 956 | | 13070 | 8 | 1743 |
| DVA.4-70-40-SST-M10-28-55 | 70 | 40 | M10 | 28 | 265 | | 3850 | 10 | 385 | 410377 | 6280 | 10 | 628 | | 15280 | 10 | 1528 |
| DVA.4-70-55-SST-M10-28-55 | 70 | 55 | M10 | 28 | 357 | | 3320 | 14 | 241 | 410379 | 5770 | 14 | 420 | | 9510 | 14 | 692 |
| DVA.4-75-25-SST-M12-37-55 | 75 | 25 | M12 | 37 | 223 | | 6560 | 6 | 1050 | 410381 | 9660 | 6 | 1546 | | 20780 | 6 | 3325 |
| DVA.4-75-40-SST-M12-37-55 | 75 | 40 | M12 | 37 | 310 | | 5010 | 10 | 501 | 410383 | 6680 | 10 | 668 | | 9170 | 10 | 917 |
| DVA.4-75-50-SST-M12-37-55 | 75 | 50 | M12 | 37 | 340 | | 3970 | 13 | 318 | 410385 | 5570 | 13 | 446 | | 13550 | 13 | 1084 |
| DVA.4-100-40-SST-M16-41-55 | 100 | 40 | M16 | 41 | 570 | | 9430 | 10 | 943 | 410391 | 12110 | 10 | 1211 | | 24190 | 10 | 2419 |
| DVA.4-100-50-SST-M16-41-55 | 100 | 50 | M16 | 41 | 655 | | 8320 | 13 | 666 | 410393 | 14040 | 13 | 1123 | | 22900 | 13 | 1832 |
| DVA.4-100-60-SST-M16-41-55 | 100 | 60 | M16 | 41 | 830 | | 7440 | 15 | 496 | 410395 | 12950 | 15 | 863 | | 21450 | 15 | 1430 |
| DVA.4-125-55-SST-M16-41-55 | 125 | 55 | M16 | 41 | 1055 | | 19700 | 14 | 1433 | 410396 | 23790 | 14 | 1730 | | 25000 | 11 | 2212 |
| DVA.4-125-75-SST-M16-41-55 | 125 | 75 | M16 | 41 | 1425 | | 17600 | 19 | 939 | 410397 | 20123 | 19 | 1073 | | 24780 | 19 | 1322 |



ELESA 和 GANTER 依法保留所有权利。
复制图纸时请注明出处。

# DVA.4 - DVA.5 | 振动阻尼元件



* 根据所需的橡胶硬度完善产品描述：
可选邵氏A硬度：40、55、70，公差±5。

DVA.5 - 10 - 10 - M4 - 55
D L d Shore A

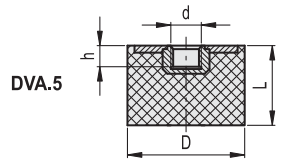


| 型号 | D | L | d | h | ⚖ | 硬度 40 Shore A | | | | 硬度 55 Shore A | | | | 硬度 70 Shore A | | | |
|---|---|---|---|---|---|---|---|---|---|---|---|---|---|---|---|---|---|
| | | | | | | 代码 | 最大载荷 [N] | 最大挠曲度 [mm] | 刚度 [N/mm] | 代码 | 最大载荷 [N] | 最大挠曲度 [mm] | 刚度 [N/mm] | 代码 | 最大载荷 [N] | 最大挠曲度 [mm] | 刚度 [N/mm] |
| DVA.5-8-8-M3-* | 8 | 8 | M3 | 3 | 1 | 415691 | 34 | 2 | 17 | 413029 | 55 | 2 | 28 | 418391 | 141 | 2 | 71 |
| DVA.5-8-13-M3-* | 8 | 13 | M3 | 3 | 2 | 415693 | 33 | 3 | 10 | 413030 | 52 | 3 | 16 | 418393 | 133 | 3 | 41 |
| DVA.5-10-10-M4-* | 10 | 10 | M4 | 4 | 2 | 415701 | 54 | 3 | 21 | 413031 | 88 | 3 | 35 | 418401 | 217 | 3 | 87 |
| DVA.5-10-15-M4-* | 10 | 15 | M4 | 4 | 2 | 415703 | 69 | 4 | 18 | 413033 | 92 | 4 | 25 | 418403 | 175 | 4 | 47 |
| DVA.5-15-15-M4-* | 15 | 15 | M4 | 4 | 5 | 415711 | 141 | 4 | 38 | 413041 | 259 | 4 | 69 | 418411 | 384 | 4 | 102 |
| DVA.5-15-20-M4-* | 15 | 20 | M4 | 4 | 6 | 415721 | 134 | 5 | 27 | 413051 | 223 | 5 | 45 | 418421 | 590 | 5 | 118 |
| DVA.5-20-15-M6-* | 20 | 15 | M6 | 6 | 10 | 415731 | 289 | 4 | 77 | 413061 | 468 | 4 | 125 | 418431 | 704 | 4 | 188 |
| DVA.5-20-20-M6-* | 20 | 20 | M6 | 6 | 11 | 415741 | 258 | 5 | 52 | 413071 | 367 | 5 | 73 | 418441 | 809 | 5 | 162 |
| DVA.5-20-25-M6-* | 20 | 25 | M6 | 6 | 13 | 415751 | 250 | 6 | 40 | 413081 | 437 | 6 | 70 | 418451 | 750 | 6 | 120 |
| DVA.5-25-15-M6-* | 25 | 15 | M6 | 6 | 16 | 415761 | 485 | 4 | 129 | 413091 | 797 | 4 | 213 | 418461 | 1627 | 4 | 434 |
| DVA.5-25-20-M6-* | 25 | 20 | M6 | 6 | 20 | 415771 | 416 | 5 | 83 | 413101 | 581 | 5 | 116 | 418471 | 1382 | 5 | 276 |
| DVA.5-25-30-M6-* | 25 | 30 | M6 | 6 | 21 | 415781 | 290 | 8 | 39 | 413106 | 591 | 8 | 79 | 418481 | 1186 | 8 | 158 |
| DVA.5-30-15-M8-* | 30 | 15 | M8 | 8 | 23 | 415791 | 746 | 3 | 249 | 413111 | 1023 | 3 | 341 | 418491 | 2610 | 3 | 870 |
| DVA.5-30-17-M8-* | 30 | 17 | M8 | 8 | 25 | 415801 | 772 | 3 | 257 | 413121 | 1275 | 3 | 425 | 418501 | 2447 | 3 | 816 |
| DVA.5-30-20-M8-* | 30 | 20 | M8 | 8 | 27 | 415811 | 567 | 5 | 113 | 413141 | 1014 | 5 | 203 | 418511 | 1878 | 5 | 376 |
| DVA.5-30-30-M8-* | 30 | 30 | M8 | 8 | 34 | 415821 | 601 | 8 | 80 | 413146 | 776 | 8 | 103 | 418521 | 1616 | 8 | 215 |
| DVA.5-30-40-M8-* | 30 | 40 | M8 | 8 | 43 | 415823 | 550 | 10 | 55 | 413148 | 780 | 10 | 78 | 418523 | 1785 | 10 | 179 |
| DVA.5-40-20-M8-* | 40 | 20 | M8 | 8 | 45 | 415831 | 1200 | 5 | 240 | 413151 | 2500 | 5 | 500 | 418531 | 4750 | 5 | 950 |
| DVA.5-40-30-M8-* | 40 | 30 | M8 | 8 | 65 | 415841 | 1140 | 8 | 152 | 413161 | 1480 | 8 | 197 | 418541 | 2830 | 8 | 377 |
| DVA.5-40-40-M8-* | 40 | 40 | M8 | 8 | 75 | 415851 | 995 | 10 | 100 | 413171 | 1403 | 10 | 140 | 418551 | 3150 | 10 | 315 |
| DVA.5-40-50-M8-* | 40 | 50 | M8 | 8 | 90 | 415853 | 1005 | 13 | 80 | 413173 | 1397 | 13 | 112 | 418553 | 2382 | 13 | 191 |
| DVA.5-50-20-M10-* | 50 | 20 | M10 | 10 | 77 | 415861 | 2680 | 5 | 536 | 413181 | 3460 | 5 | 692 | 418561 | 7450 | 5 | 1490 |
| DVA.5-50-30-M10-* | 50 | 30 | M10 | 10 | 100 | 415871 | 1820 | 8 | 243 | 413183 | 2520 | 8 | 336 | 418571 | 5420 | 8 | 723 |
| DVA.5-50-40-M10-* | 50 | 40 | M10 | 10 | 115 | 415881 | 1430 | 10 | 143 | 413186 | 2760 | 10 | 276 | 418581 | 4950 | 10 | 495 |
| DVA.5-60-30-M10-* | 60 | 30 | M10 | 10 | 141 | 415891 | 2800 | 8 | 373 | 413191 | 4350 | 8 | 580 | 418591 | 7500 | 8 | 1000 |
| DVA.5-60-40-M10-* | 60 | 40 | M10 | 10 | 170 | 415895 | 2600 | 10 | 260 | 413192 | 3540 | 10 | 354 | 418595 | 4640 | 10 | 464 |
| DVA.5-60-50-M10-* | 60 | 50 | M10 | 10 | 205 | 415901 | 2900 | 13 | 232 | 413193 | 4370 | 13 | 350 | 418601 | 9500 | 13 | 760 |
| DVA.5-70-30-M10-* | 70 | 30 | M10 | 10 | 195 | 415907 | 4930 | 8 | 657 | 413195 | 7170 | 8 | 956 | 418607 | 13070 | 8 | 1743 |
| DVA.5-70-40-M10-* | 70 | 40 | M10 | 10 | 255 | 415911 | 3850 | 10 | 385 | 413196 | 6280 | 10 | 628 | 418611 | 15280 | 10 | 1528 |
| DVA.5-70-45-M10-* | 70 | 45 | M10 | 10 | 275 | 415921 | 3700 | 11 | 329 | 413201 | 6750 | 11 | 600 | 418621 | 8800 | 11 | 782 |
| DVA.5-70-55-M10-* | 70 | 55 | M10 | 10 | 341 | 415931 | 3320 | 14 | 241 | 413211 | 5770 | 14 | 420 | 418631 | 9510 | 14 | 692 |
| DVA.5-75-25-M12-* | 75 | 25 | M12 | 12 | 205 | 415941 | 6560 | 5 | 1312 | 413221 | 9660 | 5 | 1932 | 418641 | 20780 | 5 | 4156 |
| DVA.5-75-30-M12-* | 75 | 30 | M12 | 12 | 210 | 415951 | 5400 | 8 | 720 | 413226 | 8700 | 8 | 1160 | 418651 | 15400 | 8 | 2053 |
| DVA.5-75-40-M12-* | 75 | 40 | M12 | 12 | 290 | 415961 | 5010 | 10 | 501 | 413231 | 6680 | 10 | 668 | 418661 | 9170 | 10 | 917 |
| DVA.5-75-50-M12-* | 75 | 50 | M12 | 12 | 345 | 415971 | 3970 | 13 | 318 | 413241 | 5570 | 13 | 446 | 418671 | 13550 | 13 | 1084 |
| DVA.5-100-40-M16-* | 100 | 40 | M16 | 16 | 485 | 415981 | 9430 | 10 | 943 | 413261 | 12110 | 10 | 1211 | 418681 | 24190 | 10 | 2419 |
| DVA.5-100-50-M16-* | 100 | 50 | M16 | 16 | 580 | 415991 | 8320 | 13 | 666 | 413281 | 14040 | 13 | 1123 | 418691 | 22900 | 13 | 1832 |
| DVA.5-100-60-M16-* | 100 | 60 | M16 | 16 | 720 | 416001 | 7440 | 15 | 496 | 413291 | 12950 | 15 | 863 | 418701 | 21450 | 15 | 1430 |
| DVA.5-125-55-M16-* | 125 | 55 | M16 | 16 | 1050 | 416021 | 21217 | 14 | 1543 | 413321 | 23790 | 13 | 1809 | 418721 | 23751 | 11 | 2102 |
| DVA.5-125-75-M16-* | 125 | 75 | M16 | 16 | 1212 | 416031 | 18723 | 19 | 999 | 413331 | 22314 | 19 | 1190 | 418731 | 25000 | 18 | 1420 |



ELESA 和 GANTER 依法保留所有权利。
复制图纸时请注明出处。

# DVA.4 - DVA.5 | 振动阻尼元件

DVA.5 - 10 - 10 - SST - M4 - 55
D L 不锈钢 d Shore A

DVA.5

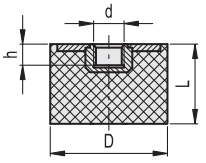


不锈钢

| 型号 | D | L | d | h | ⚖ | 硬度 40 Shore A 代码 | 最大载荷 [N] | 最大挠曲度 [mm] | 刚度 [N/mm] | 硬度 55 Shore A 代码 | 最大载荷 [N] | 最大挠曲度 [mm] | 刚度 [N/mm] | 硬度 70 Shore A 代码 | 最大载荷 [N] | 最大挠曲度 [mm] | 刚度 [N/mm] |
|---|---|---|---|---|---|---|---|---|---|---|---|---|---|---|---|---|---|
| DVA.5-8-8-SST-M3-55 | 8 | 8 | M3 | 3 | 1 | | 34 | 2 | 17 | 410398 | 55 | 2 | 28 | | 141 | 2 | 71 |
| DVA.5-8-13-SST-M3-55 | 8 | 13 | M3 | 3 | 2 | | 33 | 3 | 10 | 410399 | 52 | 3 | 16 | | 133 | 3 | 41 |
| DVA.5-10-10-SST-M4-55 | 10 | 10 | M4 | 4 | 2 | | 54 | 3 | 21 | 410401 | 88 | 3 | 35 | | 217 | 3 | 87 |
| DVA.5-10-15-SST-M4-55 | 10 | 15 | M4 | 4 | 2 | | 69 | 4 | 18 | 410403 | 92 | 4 | 25 | | 175 | 4 | 47 |
| DVA.5-15-15-SST-M4-55 | 15 | 15 | M4 | 4 | 5 | | 141 | 4 | 38 | 410405 | 259 | 4 | 69 | | 384 | 4 | 102 |
| DVA.5-15-20-SST-M4-55 | 15 | 20 | M4 | 4 | 6 | | 134 | 5 | 27 | 410407 | 223 | 5 | 45 | | 590 | 5 | 118 |
| DVA.5-20-15-SST-M6-55 | 20 | 15 | M6 | 6 | 10 | | 289 | 4 | 77 | 410413 | 468 | 4 | 125 | | 704 | 4 | 188 |
| DVA.5-20-20-SST-M6-55 | 20 | 20 | M6 | 6 | 11 | | 258 | 5 | 52 | 410415 | 367 | 5 | 73 | | 809 | 5 | 162 |
| DVA.5-20-25-SST-M6-55 | 20 | 25 | M6 | 6 | 13 | | 250 | 6 | 40 | 410417 | 437 | 6 | 70 | | 750 | 6 | 120 |
| DVA.5-25-15-SST-M6-55 | 25 | 15 | M6 | 6 | 16 | | 485 | 4 | 129 | 410421 | 797 | 4 | 213 | | 1627 | 4 | 434 |
| DVA.5-25-20-SST-M6-55 | 25 | 20 | M6 | 6 | 20 | | 416 | 5 | 83 | 410425 | 581 | 5 | 116 | | 1382 | 5 | 276 |
| DVA.5-25-30-SST-M6-55 | 25 | 30 | M6 | 6 | 21 | | 290 | 8 | 39 | 410427 | 591 | 8 | 79 | | 1186 | 8 | 158 |
| DVA.5-30-15-SST-M8-55 | 30 | 15 | M8 | 8 | 23 | | 746 | 3 | 249 | 410431 | 1023 | 3 | 341 | | 2610 | 3 | 870 |
| DVA.5-30-17-SST-M8-55 | 30 | 17 | M8 | 8 | 25 | | 772 | 3 | 257 | 410433 | 1275 | 3 | 425 | | 2447 | 3 | 816 |
| DVA.5-30-20-SST-M8-55 | 30 | 20 | M8 | 8 | 27 | | 567 | 5 | 113 | 410435 | 1014 | 5 | 203 | | 1878 | 5 | 376 |
| DVA.5-30-30-SST-M8-55 | 30 | 30 | M8 | 8 | 34 | | 601 | 8 | 80 | 410437 | 776 | 8 | 103 | | 1616 | 8 | 215 |
| DVA.5-30-40-SST-M8-55 | 30 | 40 | M8 | 8 | 43 | | 550 | 10 | 55 | 410439 | 780 | 10 | 78 | | 1785 | 10 | 179 |
| DVA.5-40-20-SST-M8-55 | 40 | 20 | M8 | 8 | 45 | | 1200 | 5 | 240 | 410441 | 2500 | 5 | 500 | | 4750 | 5 | 950 |
| DVA.5-40-30-SST-M8-55 | 40 | 30 | M8 | 8 | 65 | | 1140 | 8 | 152 | 410443 | 1480 | 8 | 197 | | 2830 | 8 | 377 |
| DVA.5-40-40-SST-M8-55 | 40 | 40 | M8 | 8 | 75 | | 995 | 10 | 100 | 410445 | 1403 | 10 | 140 | | 3150 | 10 | 315 |
| DVA.5-40-50-SST-M8-55 | 40 | 50 | M8 | 8 | 90 | | 1005 | 13 | 80 | 410447 | 1397 | 13 | 112 | | 2382 | 13 | 191 |
| DVA.5-50-20-SST-M10-55 | 50 | 20 | M10 | 10 | 77 | | 2680 | 5 | 536 | 410451 | 3460 | 5 | 692 | | 7450 | 5 | 1490 |
| DVA.5-50-30-SST-M10-55 | 50 | 30 | M10 | 10 | 100 | | 1820 | 8 | 243 | 410453 | 2520 | 8 | 336 | | 5420 | 8 | 723 |
| DVA.5-50-40-SST-M10-55 | 50 | 40 | M10 | 10 | 115 | | 1430 | 10 | 143 | 410455 | 2760 | 10 | 276 | | 4950 | 10 | 495 |
| DVA.5-60-30-SST-M10-55 | 60 | 30 | M10 | 10 | 141 | | 2800 | 8 | 373 | 410461 | 4350 | 8 | 580 | | 7500 | 8 | 1000 |
| DVA.5-60-40-SST-M10-55 | 60 | 40 | M10 | 10 | 170 | | 2600 | 10 | 260 | 410462 | 3540 | 10 | 354 | | 4640 | 10 | 464 |
| DVA.5-60-50-SST-M10-55 | 60 | 50 | M10 | 10 | 205 | | 2900 | 13 | 232 | 410463 | 4370 | 13 | 350 | | 9500 | 13 | 760 |
| DVA.5-70-30-SST-M10-55 | 70 | 30 | M10 | 10 | 195 | | 4930 | 8 | 657 | 410470 | 7170 | 8 | 956 | | 13070 | 8 | 1743 |
| DVA.5-70-40-SST-M10-55 | 70 | 40 | M10 | 10 | 255 | | 3850 | 10 | 385 | 410471 | 6280 | 10 | 628 | | 15280 | 10 | 1528 |
| DVA.5-70-45-SST-M10-55 | 70 | 45 | M10 | 10 | 275 | | 3700 | 11 | 329 | 410473 | 6750 | 11 | 600 | | 8800 | 11 | 782 |
| DVA.5-70-55-SST-M10-55 | 70 | 55 | M10 | 10 | 341 | | 3320 | 14 | 241 | 410475 | 5770 | 14 | 420 | | 9510 | 14 | 692 |
| DVA.5-75-25-SST-M12-55 | 75 | 25 | M12 | 12 | 205 | | 6560 | 5 | 1312 | 410481 | 9660 | 5 | 1932 | | 20780 | 5 | 4156 |
| DVA.5-75-30-SST-M12-55 | 75 | 30 | M12 | 12 | 210 | | 5400 | 8 | 720 | 410483 | 8700 | 8 | 1160 | | 15400 | 8 | 2053 |
| DVA.5-75-40-SST-M12-55 | 75 | 40 | M12 | 12 | 290 | | 5010 | 10 | 501 | 410485 | 6680 | 10 | 668 | | 9170 | 10 | 917 |
| DVA.5-75-50-SST-M12-55 | 75 | 50 | M12 | 12 | 345 | | 3970 | 13 | 318 | 410487 | 5570 | 13 | 446 | | 13550 | 13 | 1084 |
| DVA.5-100-40-SST-M16-55 | 100 | 40 | M16 | 16 | 485 | | 9430 | 10 | 943 | 410491 | 12110 | 10 | 1211 | | 24190 | 10 | 2419 |
| DVA.5-100-50-SST-M16-55 | 100 | 50 | M16 | 16 | 580 | | 8320 | 13 | 666 | 410493 | 14040 | 13 | 1123 | | 22900 | 13 | 1832 |
| DVA.5-100-60-SST-M16-55 | 100 | 60 | M16 | 16 | 720 | | 7440 | 15 | 496 | 410495 | 12950 | 15 | 863 | | 21450 | 15 | 1430 |
| DVA.5-125-55-SST-M16-55 | 125 | 55 | M16 | 16 | 1050 | | 21217 | 14 | 1543 | 410496 | 23790 | 13 | 1809 | | 23751 | 11 | 2102 |
| DVA.5-125-75-SST-M16-55 | 125 | 75 | M16 | 16 | 1212 | | 18723 | 19 | 999 | 410497 | 22314 | 19 | 1190 | | 25000 | 18 | 1420 |

可按需提供



ELESA 和 GANTER 依法保留所有权利。
复制图纸时请注明出处。

# DVA.6 - DVA.7

## 振动阻尼元件

**橡胶与钢或不锈钢**

**底座**
- **DVA**: 镀锌钢。
- **DVA-SST**: AISI 304 不锈钢。

**减震体**
天然橡胶 NR, 硬度40、55、70 公差±5 Shore A, 黑色。

**标准型号**
- **DVA.6**: 镀锌钢螺杆。
- **DVA.6-SST**: AISI 304 不锈钢螺杆。
- **DVA.7**: 镀锌钢毂, 螺纹盲孔。
- **DVA.7-SST**: AISI 304 不锈钢毂, 螺纹盲孔。

**特征及应用**
减震元件用于降低活动体或设备及机器的非平衡振动块产生的振动、冲击和噪音。这些振动、冲击和噪音会造成以下负面影响:
- 造成机器及/或其相邻设备的异常运行, 并可能会缩短其使用寿命;
- 损害健康
- 噪声。

可根据要求提供每个单个代码的负载图。
参见 技术参数和选型指南 页 。

**按需提供的特殊型号**
天然橡胶 NR, 硬度40、70 公差±5 Shore A , 带 AISI 304 底座。

DVA.6
DVA.6-SST

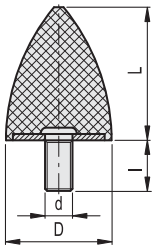


* 根据所需的橡胶硬度完善产品描述:
可选邵氏A硬度: 40、55 、70, 公差±5 。

DVA.6 - 20 - 24 - M6 -18 - 55
D L d l Shore A

| 型号 | D | L | d | l | ⚖ | 硬度 40 Shore A 代码 | 最大载荷 [N] | 最大挠曲度 [mm] | 刚度 [N/mm] | 硬度 55 Shore A 代码 | 最大载荷 [N] | 最大挠曲度 [mm] | 刚度 [N/mm] | 硬度 70 Shore A 代码 | 最大载荷 [N] | 最大挠曲度 [mm] | 刚度 [N/mm] |
|---|---|---|---|---|---|---|---|---|---|---|---|---|---|---|---|---|---|
| DVA.6-10-10-M5-12-* | 10 | 10 | M5 | 12 | 2 | 416991 | 46 | 3 | 14 | 413381 | 59 | 3 | 20 | 418791 | 113 | 3 | 40 |
| DVA.6-20-15-M6-18-* | 20 | 15 | M6 | 18 | 9 | 416997 | 84 | 5 | 17 | 413397 | 194 | 4 | 48 | 418797 | 321 | 4 | 78 |
| DVA.6-20-24-M6-18-* | 20 | 24 | M6 | 18 | 10 | 416101 | 82 | 6 | 14 | 413401 | 130 | 6 | 22 | 418801 | 330 | 6 | 55 |
| DVA.6-25-20-M6-18-* | 25 | 20 | M6 | 18 | 15 | 416107 | 84 | 5 | 17 | 413407 | 190 | 5 | 38 | 418807 | 495 | 5 | 96 |
| DVA.6-30-30-M8-18-* | 30 | 30 | M8 | 18 | 24 | 416111 | 190 | 8 | 25 | 413411 | 260 | 8 | 35 | 418811 | 630 | 8 | 84 |
| DVA.6-30-36-M8-20-* | 30 | 36 | M8 | 20 | 39 | 416121 | 180 | 9 | 20 | 413421 | 320 | 9 | 36 | 418821 | 650 | 9 | 72 |
| DVA.6-35-40-M8-23-* | 35 | 40 | M8 | 23 | 45 | 416131 | 260 | 10 | 26 | 413431 | 300 | 10 | 30 | 418831 | 630 | 10 | 63 |
| DVA.6-50-50-M10-28-* | 50 | 50 | M10 | 28 | 110 | 416137 | 481 | 13 | 38 | 413437 | 740 | 13 | 59 | 418837 | 1656 | 13 | 132 |
| DVA.6-50-61-M8-28-* | 50 | 61 | M8 | 28 | 114 | 416141 | 490 | 15 | 32 | 413441 | 600 | 15 | 39 | 418841 | 1520 | 15 | 100 |
| DVA.6-50-68-M10-28-* | 50 | 68 | M10 | 28 | 131 | 416151 | 490 | 17 | 29 | 413451 | 890 | 17 | 52 | 418851 | 1950 | 17 | 115 |
| DVA.6-70-58-M12-37-* | 70 | 58 | M12 | 37 | 258 | 416171 | 769 | 15 | 53 | 413471 | 1332 | 15 | 92 | 418871 | 1923 | 15 | 133 |
| DVA.6-75-89-M12-37-* | 75 | 89 | M12 | 37 | 373 | 416181 | 971 | 22 | 44 | 413481 | 1680 | 22 | 76 | 418881 | 2328 | 22 | 105 |

不锈钢

| 型号 | D | L | d | l | ⚖ | 硬度 40 Shore A 代码 | 最大载荷 [N] | 最大挠曲度 [mm] | 刚度 [N/mm] | 硬度 55 Shore A 代码 | 最大载荷 [N] | 最大挠曲度 [mm] | 刚度 [N/mm] | 硬度 70 Shore A 代码 | 最大载荷 [N] | 最大挠曲度 [mm] | 刚度 [N/mm] |
|---|---|---|---|---|---|---|---|---|---|---|---|---|---|---|---|---|---|
| DVA.6-10-10-SST-M5-12-55 | 10 | 10 | M5 | 12 | 2 | 可按需提供 | 46 | 3 | 14 | 410499 | 59 | 3 | 20 | 可按需提供 | 113 | 3 | 40 |
| DVA.6-20-15-SST-M6-18-55 | 20 | 15 | M6 | 18 | 9 | | 84 | 5 | 17 | 410500 | 194 | 4 | 48 | | 321 | 4 | 78 |
| DVA.6-20-24-SST-M6-18-55 | 20 | 24 | M6 | 18 | 10 | | 82 | 6 | 14 | 410501 | 130 | 6 | 22 | | 330 | 6 | 55 |
| DVA.6-25-20-SST-M6-18-55 | 25 | 20 | M6 | 18 | 15 | | 84 | 5 | 17 | 410503 | 190 | 5 | 38 | | 495 | 5 | 96 |
| DVA.6-30-30-SST-M8-18-55 | 30 | 30 | M8 | 18 | 24 | | 190 | 8 | 25 | 410505 | 260 | 8 | 35 | | 630 | 8 | 84 |
| DVA.6-30-36-SST-M8-20-55 | 30 | 36 | M8 | 20 | 39 | | 180 | 9 | 20 | 410507 | 320 | 9 | 36 | | 650 | 9 | 72 |
| DVA.6-35-40-SST-M8-23-55 | 35 | 40 | M8 | 23 | 45 | | 260 | 10 | 26 | 410511 | 300 | 10 | 30 | | 630 | 10 | 63 |
| DVA.6-50-50-SST-M10-28-55 | 50 | 50 | M10 | 28 | 110 | | 481 | 13 | 38 | 410519 | 740 | 13 | 59 | | 1656 | 13 | 132 |
| DVA.6-50-61-SST-M8-28-55 | 50 | 61 | M8 | 28 | 114 | | 490 | 15 | 32 | 410521 | 600 | 15 | 39 | | 1520 | 15 | 100 |
| DVA.6-50-68-SST-M10-28-55 | 50 | 68 | M10 | 28 | 131 | | 490 | 17 | 29 | 410523 | 890 | 17 | 52 | | 1950 | 17 | 115 |
| DVA.6-70-58-SST-M12-37-55 | 70 | 58 | M12 | 37 | 258 | | 769 | 15 | 53 | 410551 | 1332 | 15 | 92 | | 1923 | 15 | 133 |
| DVA.6-75-89-SST-M12-37-55 | 75 | 89 | M12 | 37 | 373 | | 971 | 22 | 44 | 410561 | 1680 | 22 | 76 | | 2328 | 22 | 105 |



ELESA 和 GANTER 依法保留所有权利。
复制图纸时请注明出处。

# DVA.6 - DVA.7 | 振动阻尼元件



* 根据所需的橡胶硬度完善产品描述：
可选邵氏A硬度：40、55 、70， 公差±5 。

DVA.7 - 20 - 24 - M6 - 55
D L d Shore A

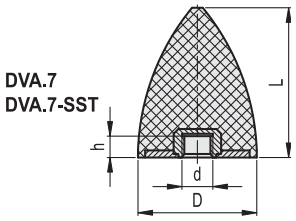


| 型号 | D | L | d | h | ⚖ | 硬度 40 Shore A 代码 | 最大载荷 [N] | 最大挠曲度 [mm] | 刚度 [N/mm] | 硬度 55 Shore A 代码 | 最大载荷 [N] | 最大挠曲度 [mm] | 刚度 [N/mm] | 硬度 70 Shore A 代码 | 最大载荷 [N] | 最大挠曲度 [mm] | 刚度 [N/mm] |
|---|---|---|---|---|---|---|---|---|---|---|---|---|---|---|---|---|---|
| DVA.7-10-10-M5-* | 10 | 10 | M5 | 5 | 2 | 416271 | 46 | 3 | 14 | 413571 | 59 | 3 | 20 | 418971 | 113 | 3 | 40 |
| DVA.7-20-15-M6-* | 20 | 15 | M6 | 6 | 7 | 416297 | 84 | 5 | 17 | 413597 | 194 | 4 | 48 | 418997 | 321 | 4 | 78 |
| DVA.7-20-24-M6-* | 20 | 24 | M6 | 6 | 8 | 416301 | 82 | 6 | 14 | 413601 | 130 | 6 | 22 | 419001 | 330 | 6 | 55 |
| DVA.7-25-20-M6-* | 25 | 20 | M6 | 6 | 15 | 416307 | 84 | 5 | 17 | 413607 | 190 | 5 | 38 | 419007 | 495 | 5 | 96 |
| DVA.7-30-30-M8-* | 30 | 30 | M8 | 8 | 28 | 416311 | 190 | 8 | 25 | 413611 | 260 | 8 | 35 | 419011 | 630 | 8 | 84 |
| DVA.7-30-36-M8-* | 30 | 36 | M8 | 8 | 30 | 416321 | 180 | 9 | 20 | 413621 | 320 | 9 | 36 | 419021 | 650 | 9 | 72 |
| DVA.7-35-40-M8-* | 35 | 40 | M8 | 8 | 43 | 416331 | 260 | 10 | 26 | 413631 | 300 | 10 | 30 | 419031 | 630 | 10 | 63 |
| DVA.7-50-50-M10-* | 50 | 50 | M10 | 10 | 100 | 416337 | 481 | 13 | 38 | 413637 | 835 | 13 | 67 | 419037 | 1147 | 13 | 92 |
| DVA.7-50-61-M8-* | 50 | 61 | M8 | 8 | 114 | 416341 | 490 | 15 | 32 | 413641 | 600 | 15 | 39 | 419041 | 1520 | 15 | 100 |
| DVA.7-50-68-M10-* | 50 | 68 | M10 | 10 | 120 | 416351 | 490 | 17 | 29 | 413651 | 890 | 17 | 52 | 419051 | 1950 | 17 | 115 |
| DVA.7-70-58-M12-* | 70 | 58 | M12 | 12 | 230 | 416371 | 890 | 15 | 61 | 413671 | 1390 | 15 | 96 | 419071 | 1923 | 15 | 133 |
| DVA.7-75-89-M12-* | 75 | 89 | M12 | 12 | 373 | 416381 | 971 | 22 | 44 | 413681 | 1675 | 22 | 75 | 419081 | 2328 | 22 | 105 |

DVA.7 - 20 - 24 - SST - M6 - 55
D L 不锈钢 d Shore A

不锈钢

| 型号 | D | L | d | h | ⚖ | 硬度 40 Shore A 代码 | 最大载荷 [N] | 最大挠曲度 [mm] | 刚度 [N/mm] | 硬度 55 Shore A 代码 | 最大载荷 [N] | 最大挠曲度 [mm] | 刚度 [N/mm] | 硬度 70 Shore A 代码 | 最大载荷 [N] | 最大挠曲度 [mm] | 刚度 [N/mm] |
|---|---|---|---|---|---|---|---|---|---|---|---|---|---|---|---|---|---|
| DVA.7-10-10-SST-M5-55 | 10 | 10 | M5 | 5 | 2 | 可按需提供 | 46 | 3 | 14 | 410581 | 59 | 3 | 20 | 可按需提供 | 113 | 3 | 40 |
| DVA.7-20-15-SST-M6-55 | 20 | 15 | M6 | 6 | 7 | | 84 | 5 | 17 | 410597 | 194 | 4 | 48 | | 321 | 4 | 78 |
| DVA.7-20-24-SST-M6-55 | 20 | 24 | M6 | 6 | 8 | | 82 | 6 | 14 | 410601 | 130 | 6 | 22 | | 330 | 6 | 55 |
| DVA.7-25-20-SST-M6-55 | 25 | 20 | M6 | 6 | 15 | | 84 | 5 | 17 | 410606 | 190 | 5 | 38 | | 495 | 5 | 96 |
| DVA.7-30-30-SST-M8-55 | 30 | 30 | M8 | 8 | 28 | | 190 | 8 | 25 | 410611 | 260 | 8 | 35 | | 630 | 8 | 84 |
| DVA.7-30-36-SST-M8-55 | 30 | 36 | M8 | 8 | 30 | | 180 | 9 | 20 | 410613 | 320 | 9 | 36 | | 650 | 9 | 72 |
| DVA.7-35-40-SST-M8-55 | 35 | 40 | M8 | 8 | 43 | | 260 | 10 | 26 | 410621 | 300 | 10 | 30 | | 630 | 10 | 63 |
| DVA.7-50-50-SST-M10-55 | 50 | 50 | M10 | 10 | 100 | | 481 | 13 | 38 | 410627 | 835 | 13 | 67 | | 1147 | 13 | 92 |
| DVA.7-50-61-SST-M8-55 | 50 | 61 | M8 | 8 | 114 | | 490 | 15 | 32 | 410631 | 600 | 15 | 39 | | 1520 | 15 | 100 |
| DVA.7-50-68-SST-M10-55 | 50 | 68 | M10 | 10 | 120 | | 490 | 17 | 29 | 410633 | 890 | 17 | 52 | | 1950 | 17 | 115 |
| DVA.7-70-58-SST-M12-55 | 70 | 58 | M12 | 12 | 230 | | 890 | 15 | 61 | 410651 | 1390 | 15 | 96 | | 1923 | 15 | 133 |
| DVA.7-75-89-SST-M12-55 | 75 | 89 | M12 | 12 | 373 | | 971 | 22 | 44 | 410661 | 1675 | 22 | 75 | | 2328 | 22 | 105 |

ELESA 和 GANTER 依法保留所有权利。
复制图纸时请注明出处。

# DVB.6 - DVB.7

## 振动阻尼元件

**橡胶与钢或不锈钢**

**减震体**
天然橡胶NR,黑色。
硬度 40, 55, 70 Shore A ±5。

**标准型号**
- **DVB.6**: 镀锌钢盘片与螺杆。
- **DVB.6-SST**: AISI 304 不锈钢盘片与螺杆。
- **DVB.7**: 镀锌钢盘片与毂，带螺纹盲孔。
- **DVB.7-SST**: AISI 304 不锈钢盘片与毂，带螺纹盲孔。

**特征及应用**
DVB.减震元件用于减少机械和设备的运动部件和不平衡振动体产生的振动、冲击和噪音。
DVB.减震元件通常用作吸收振动的缓冲器或限位器。
振动可导致：
- 造成机器及/或其相邻设备的异常运行，并可能会缩短其使用寿命;
- 损害操作者健康;
- 噪声。

参见 技术参数和选型指南 页 .

**按需提供的特殊型号**
天然橡胶 NR，硬度40、70 公差±5 Shore A减震体，带AISI 304底座。

DVB.6

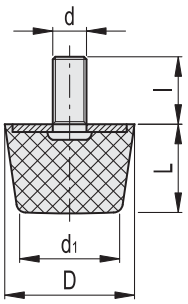


* 根据所需的橡胶硬度完善产品描述：
可选邵氏A硬度：40、55 、70， 公差±5 。

DVB.6 - 20 - 17 - M5 - 6 - 55
D L d l Shore A

| 型号 | D | L | d | d1 | l | ⚖ | 硬度 40 Shore A 代码 | 最大载荷 [N] | 最大挠曲度 [mm] | 刚度 [N/mm] | 硬度 55 Shore A 代码 | 最大载荷 [N] | 最大挠曲度 [mm] | 刚度 [N/mm] | 硬度 70 Shore A 代码 | 最大载荷 [N] | 最大挠曲度 [mm] | 刚度 [N/mm] |
|---|---|---|---|---|---|---|---|---|---|---|---|---|---|---|---|---|---|---|
| DVB.6-20-17-M5-6-* | 20 | 17 | M5 | 10 | 6 | 10 | 432201 | 358 | 4,25 | 84 | 432001 | 407 | 4,25 | 96 | 432401 | 468 | 4,25 | 110 |
| DVB.6-20-17-M5-10-* | 20 | 17 | M5 | 10 | 10 | 12 | 432202 | 358 | 4,25 | 84 | 432002 | 407 | 4,25 | 96 | 432402 | 468 | 4,25 | 110 |
| DVB.6-20-17-M5-20-* | 20 | 17 | M5 | 10 | 20 | 16 | 432203 | 358 | 4,25 | 84 | 432003 | 407 | 4,25 | 96 | 432403 | 468 | 4,25 | 110 |
| DVB.6-20-17-M6-12-* | 20 | 17 | M6 | 10 | 12 | 13 | 432211 | 358 | 4,25 | 84 | 432011 | 407 | 4,25 | 96 | 432411 | 468 | 4,25 | 110 |
| DVB.6-20-17-M6-18-* | 20 | 17 | M6 | 10 | 18 | 17 | 432212 | 358 | 4,25 | 84 | 432012 | 407 | 4,25 | 96 | 432412 | 468 | 4,25 | 110 |
| DVB.6-20-17-M6-25-* | 20 | 17 | M6 | 10 | 25 | 21 | 432213 | 358 | 4,25 | 84 | 432013 | 407 | 4,25 | 96 | 432413 | 468 | 4,25 | 110 |
| DVB.6-25-17-M6-8-* | 25 | 17 | M6 | 19 | 8 | 26 | 432221 | 261 | 4,25 | 61 | 432021 | 293 | 4,25 | 69 | 432421 | 374 | 4,25 | 88 |
| DVB.6-25-17-M6-12-* | 25 | 17 | M6 | 19 | 12 | 29 | 432222 | 261 | 4,25 | 61 | 432022 | 293 | 4,25 | 69 | 432422 | 374 | 4,25 | 88 |
| DVB.6-25-17-M6-18-* | 25 | 17 | M6 | 19 | 18 | 34 | 432223 | 261 | 4,25 | 61 | 432023 | 293 | 4,25 | 69 | 432423 | 374 | 4,25 | 88 |
| DVB.6-25-17-M6-25-* | 25 | 17 | M6 | 19 | 25 | 40 | 432224 | 261 | 4,25 | 61 | 432024 | 293 | 4,25 | 69 | 432424 | 374 | 4,25 | 88 |
| DVB.6-32-22-M8-10-* | 32 | 22 | M8 | 24 | 10 | 36 | 432231 | 492 | 5,5 | 89 | 432031 | 638 | 5,5 | 116 | 432431 | 813 | 5,5 | 148 |
| DVB.6-32-22-M8-16-* | 32 | 22 | M8 | 24 | 16 | 48 | 432232 | 492 | 5,5 | 89 | 432032 | 638 | 5,5 | 116 | 432432 | 813 | 5,5 | 148 |
| DVB.6-32-22-M8-23-* | 32 | 22 | M8 | 24 | 23 | 53 | 432233 | 492 | 5,5 | 89 | 432033 | 638 | 5,5 | 116 | 432433 | 813 | 5,5 | 148 |
| DVB.6-32-22-M8-30-* | 32 | 22 | M8 | 24 | 30 | 60 | 432234 | 492 | 5,5 | 89 | 432034 | 638 | 5,5 | 116 | 432434 | 813 | 5,5 | 148 |
| DVB.6-38-35-M8-10-* | 38 | 35 | M8 | 30 | 10 | 67 | 432241 | 840 | 8,75 | 96 | 432041 | 1117 | 8,75 | 128 | 432441 | 1432 | 8,75 | 164 |
| DVB.6-38-35-M8-16-* | 38 | 35 | M8 | 30 | 16 | 72 | 432242 | 840 | 8,75 | 96 | 432042 | 1117 | 8,75 | 128 | 432442 | 1432 | 8,75 | 164 |
| DVB.6-38-35-M8-30-* | 38 | 35 | M8 | 30 | 30 | 86 | 432243 | 840 | 8,75 | 96 | 432043 | 1117 | 8,75 | 128 | 432443 | 1432 | 8,75 | 164 |
| DVB.6-38-35-M10-12-* | 38 | 35 | M10 | 30 | 12 | 110 | 432251 | 840 | 8,75 | 96 | 432051 | 1117 | 8,75 | 128 | 432451 | 1432 | 8,75 | 164 |
| DVB.6-38-35-M10-20-* | 38 | 35 | M10 | 30 | 20 | 128 | 432252 | 840 | 8,75 | 96 | 432052 | 1117 | 8,75 | 128 | 432452 | 1432 | 8,75 | 164 |
| DVB.6-38-35-M10-28-* | 38 | 35 | M10 | 30 | 28 | 142 | 432253 | 840 | 8,75 | 96 | 432053 | 1117 | 8,75 | 128 | 432453 | 1432 | 8,75 | 164 |
| DVB.6-38-35-M10-40-* | 38 | 35 | M10 | 30 | 40 | 169 | 432254 | 840 | 8,75 | 96 | 432054 | 1117 | 8,75 | 128 | 432454 | 1432 | 8,75 | 164 |
| DVB.6-43-50-M10-12-* | 43 | 50 | M10 | 30 | 12 | 86 | 432261 | 1027 | 12,5 | 82 | 432061 | 1523 | 12,5 | 122 | 432461 | 2009 | 12,5 | 161 |
| DVB.6-43-50-M10-20-* | 43 | 50 | M10 | 30 | 20 | 111 | 432262 | 1027 | 12,5 | 82 | 432062 | 1523 | 12,5 | 122 | 432462 | 2009 | 12,5 | 161 |
| DVB.6-43-50-M10-28-* | 43 | 50 | M10 | 30 | 28 | 147 | 432263 | 1027 | 12,5 | 82 | 432063 | 1523 | 12,5 | 122 | 432463 | 2009 | 12,5 | 161 |
| DVB.6-43-50-M10-40-* | 43 | 50 | M10 | 30 | 40 | 172 | 432264 | 1027 | 12,5 | 82 | 432064 | 1523 | 12,5 | 122 | 432464 | 2009 | 12,5 | 161 |
| DVB.6-50-20-M10-12-* | 50 | 20 | M10 | 40 | 12 | 84 | 432271 | 1843 | 5 | 369 | 432071 | 2310 | 5 | 462 | 432471 | 3007 | 5 | 601 |
| DVB.6-50-20-M10-20-* | 50 | 20 | M10 | 40 | 20 | 108 | 432272 | 1843 | 5 | 369 | 432072 | 2310 | 5 | 462 | 432472 | 3007 | 5 | 601 |
| DVB.6-50-20-M10-28-* | 50 | 20 | M10 | 40 | 28 | 144 | 432273 | 1843 | 5 | 369 | 432073 | 2310 | 5 | 462 | 432473 | 3007 | 5 | 601 |
| DVB.6-50-20-M10-40-* | 50 | 20 | M10 | 40 | 40 | 165 | 432274 | 1843 | 5 | 369 | 432074 | 2310 | 5 | 462 | 432474 | 3007 | 5 | 601 |
| DVB.6-60-40-M10-12-* | 60 | 40 | M10 | 40 | 12 | 90 | 432281 | 1652 | 10 | 165 | 432081 | 2090 | 10 | 209 | 432481 | 3258 | 10 | 326 |
| DVB.6-60-40-M10-20-* | 60 | 40 | M10 | 40 | 20 | 115 | 432282 | 1652 | 10 | 165 | 432082 | 2090 | 10 | 209 | 432482 | 3258 | 10 | 326 |
| DVB.6-60-40-M10-28-* | 60 | 40 | M10 | 40 | 28 | 151 | 432283 | 1652 | 10 | 165 | 432083 | 2090 | 10 | 209 | 432483 | 3258 | 10 | 326 |
| DVB.6-60-40-M10-40-* | 60 | 40 | M10 | 40 | 40 | 176 | 432284 | 1652 | 10 | 165 | 432084 | 2090 | 10 | 209 | 432484 | 3258 | 10 | 326 |



ELESA 和 GANTER 依法保留所有权利。
复制图纸时请注明出处。

# DVB.6 - DVB.7 | 振动阻尼元件

DVB.6-SST

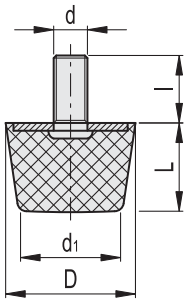


DVB.6 - 20 - 17 - SST - M5 - 6 - 55
D L d l Shore A

不锈钢

| 型号 | D | L | d | d1 | l | ⚖ | 硬度 40 Shore A 代码 | 最大载荷 [N] | 最大挠曲度 [mm] | 刚度 [N/mm] | 硬度 55 Shore A 代码 | 最大载荷 [N] | 最大挠曲度 [mm] | 刚度 [N/mm] | 硬度 70 Shore A 代码 | 最大载荷 [N] | 最大挠曲度 [mm] | 刚度 [N/mm] |
|---|---|---|---|---|---|---|---|---|---|---|---|---|---|---|---|---|---|---|
| DVB.6-20-17-SST-M5-6-55 | 20 | 17 | M5 | 10 | 6 | 10 | | 358 | 4,25 | 84 | 432601 | 407 | 4,25 | 96 | | 468 | 4,25 | 110 |
| DVB.6-20-17-SST-M5-10-55 | 20 | 17 | M5 | 10 | 10 | 12 | | 358 | 4,25 | 84 | 432602 | 407 | 4,25 | 96 | | 468 | 4,25 | 110 |
| DVB.6-20-17-SST-M5-20-55 | 20 | 17 | M5 | 10 | 20 | 16 | | 358 | 4,25 | 84 | 432603 | 407 | 4,25 | 96 | | 468 | 4,25 | 110 |
| DVB.6-20-17-SST-M6-12-55 | 20 | 17 | M6 | 10 | 12 | 13 | | 358 | 4,25 | 84 | 432611 | 407 | 4,25 | 96 | | 468 | 4,25 | 110 |
| DVB.6-20-17-SST-M6-18-55 | 20 | 17 | M6 | 10 | 18 | 17 | | 358 | 4,25 | 84 | 432612 | 407 | 4,25 | 96 | | 468 | 4,25 | 110 |
| DVB.6-20-17-SST-M6-25-55 | 20 | 17 | M6 | 10 | 25 | 21 | | 358 | 4,25 | 84 | 432613 | 407 | 4,25 | 96 | | 468 | 4,25 | 110 |
| DVB.6-25-17-SST-M6-8-55 | 25 | 17 | M6 | 19 | 8 | 26 | | 261 | 4,25 | 61 | 432621 | 293 | 4,25 | 69 | | 374 | 4,25 | 88 |
| DVB.6-25-17-SST-M6-12-55 | 25 | 17 | M6 | 19 | 12 | 29 | | 261 | 4,25 | 61 | 432622 | 293 | 4,25 | 69 | | 374 | 4,25 | 88 |
| DVB.6-25-17-SST-M6-18-55 | 25 | 17 | M6 | 19 | 18 | 34 | | 261 | 4,25 | 61 | 432623 | 293 | 4,25 | 69 | | 374 | 4,25 | 88 |
| DVB.6-25-17-SST-M6-25-55 | 25 | 17 | M6 | 19 | 25 | 40 | | 261 | 4,25 | 61 | 432624 | 293 | 4,25 | 69 | | 374 | 4,25 | 88 |
| DVB.6-32-22-SST-M8-10-55 | 32 | 22 | M8 | 24 | 10 | 36 | | 492 | 5,5 | 89 | 432631 | 638 | 5,5 | 116 | | 813 | 5,5 | 148 |
| DVB.6-32-22-SST-M8-16-55 | 32 | 22 | M8 | 24 | 16 | 48 | | 492 | 5,5 | 89 | 432632 | 638 | 5,5 | 116 | | 813 | 5,5 | 148 |
| DVB.6-32-22-SST-M8-23-55 | 32 | 22 | M8 | 24 | 23 | 53 | | 492 | 5,5 | 89 | 432633 | 638 | 5,5 | 116 | | 813 | 5,5 | 148 |
| DVB.6-32-22-SST-M8-30-55 | 32 | 22 | M8 | 24 | 30 | 60 | | 492 | 5,5 | 89 | 432634 | 638 | 5,5 | 116 | | 813 | 5,5 | 148 |
| DVB.6-38-35-SST-M8-10-55 | 38 | 35 | M8 | 30 | 10 | 67 | 可按需提供 | 840 | 8,75 | 96 | 432641 | 1117 | 8,75 | 128 | 可按需提供 | 1432 | 8,75 | 164 |
| DVB.6-38-35-SST-M8-16-55 | 38 | 35 | M8 | 30 | 16 | 72 | | 840 | 8,75 | 96 | 432642 | 1117 | 8,75 | 128 | | 1432 | 8,75 | 164 |
| DVB.6-38-35-SST-M8-30-55 | 38 | 35 | M8 | 30 | 30 | 86 | | 840 | 8,75 | 96 | 432643 | 1117 | 8,75 | 128 | | 1432 | 8,75 | 164 |
| DVB.6-38-35-SST-M10-12-55 | 38 | 35 | M10 | 30 | 12 | 110 | | 840 | 8,75 | 96 | 432651 | 1117 | 8,75 | 128 | | 1432 | 8,75 | 164 |
| DVB.6-38-35-SST-M10-20-55 | 38 | 35 | M10 | 30 | 20 | 128 | | 840 | 8,75 | 96 | 432652 | 1117 | 8,75 | 128 | | 1432 | 8,75 | 164 |
| DVB.6-38-35-SST-M10-28-55 | 38 | 35 | M10 | 30 | 28 | 142 | | 840 | 8,75 | 96 | 432653 | 1117 | 8,75 | 128 | | 1432 | 8,75 | 164 |
| DVB.6-38-35-SST-M10-40-55 | 38 | 35 | M10 | 30 | 40 | 169 | | 840 | 8,75 | 96 | 432654 | 1117 | 8,75 | 128 | | 1432 | 8,75 | 164 |
| DVB.6-43-50-SST-M10-12-55 | 43 | 50 | M10 | 30 | 12 | 86 | | 1027 | 12,5 | 82 | 432661 | 1523 | 12,5 | 122 | | 2009 | 12,5 | 161 |
| DVB.6-43-50-SST-M10-20-55 | 43 | 50 | M10 | 30 | 20 | 111 | | 1027 | 12,5 | 82 | 432662 | 1523 | 12,5 | 122 | | 2009 | 12,5 | 161 |
| DVB.6-43-50-SST-M10-28-55 | 43 | 50 | M10 | 30 | 28 | 147 | | 1027 | 12,5 | 82 | 432663 | 1523 | 12,5 | 122 | | 2009 | 12,5 | 161 |
| DVB.6-43-50-SST-M10-40-55 | 43 | 50 | M10 | 30 | 40 | 172 | | 1027 | 12,5 | 82 | 432664 | 1523 | 12,5 | 122 | | 2009 | 12,5 | 161 |
| DVB.6-50-20-SST-M10-12-55 | 50 | 20 | M10 | 40 | 12 | 84 | | 1843 | 5 | 369 | 432671 | 2310 | 5 | 462 | | 3007 | 5 | 601 |
| DVB.6-50-20-SST-M10-20-55 | 50 | 20 | M10 | 40 | 20 | 108 | | 1843 | 5 | 369 | 432672 | 2310 | 5 | 462 | | 3007 | 5 | 601 |
| DVB.6-50-20-SST-M10-28-55 | 50 | 20 | M10 | 40 | 28 | 144 | | 1843 | 5 | 369 | 432673 | 2310 | 5 | 462 | | 3007 | 5 | 601 |
| DVB.6-50-20-SST-M10-40-55 | 50 | 20 | M10 | 40 | 40 | 165 | | 1843 | 5 | 369 | 432674 | 2310 | 5 | 462 | | 3007 | 5 | 601 |
| DVB.6-60-40-SST-M10-12-55 | 60 | 40 | M10 | 40 | 12 | 90 | | 1652 | 10 | 165 | 432681 | 2090 | 10 | 209 | | 3258 | 10 | 326 |
| DVB.6-60-40-SST-M10-20-55 | 60 | 40 | M10 | 40 | 20 | 115 | | 1652 | 10 | 165 | 432682 | 2090 | 10 | 209 | | 3258 | 10 | 326 |
| DVB.6-60-40-SST-M10-28-55 | 60 | 40 | M10 | 40 | 28 | 151 | | 1652 | 10 | 165 | 432683 | 2090 | 10 | 209 | | 3258 | 10 | 326 |
| DVB.6-60-40-SST-M10-40-55 | 60 | 40 | M10 | 40 | 40 | 176 | | 1652 | 10 | 165 | 432684 | 2090 | 10 | 209 | | 3258 | 10 | 326 |



ELESA 和 GANTER 依法保留所有权利。
复制图纸时请注明出处。

# DVB.6 - DVB.7 | 振动阻尼元件



DVB.7

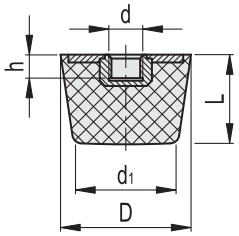


* 根据所需的橡胶硬度完善产品描述：
可选邵氏A硬度：40、55、70，公差±5。

DVB.7 - 20 - 17 - M5 - 55
D L d Shore A

| 型号 | D | L | d | d1 | h | ⚖ | 硬度 40 Shore A 代码 | 最大载荷 [N] | 最大挠曲度 [mm] | 刚度 [N/mm] | 硬度 55 Shore A 代码 | 最大载荷 [N] | 最大挠曲度 [mm] | 刚度 [N/mm] | 硬度 70 Shore A 代码 | 最大载荷 [N] | 最大挠曲度 [mm] | 刚度 [N/mm] |
|---|---|---|---|---|---|---|---|---|---|---|---|---|---|---|---|---|---|---|
| DVB.7-20-17-M5-* | 20 | 17 | M5 | 10 | 5 | 12 | 432301 | 207 | 4,25 | 49 | 432101 | 253 | 4,25 | 60 | 432501 | 311 | 4,25 | 73 |
| DVB.7-20-17-M6-* | 20 | 17 | M6 | 10 | 6 | 18 | 432302 | 207 | 4,25 | 49 | 432102 | 253 | 4,25 | 60 | 432502 | 311 | 4,25 | 73 |
| DVB.7-25-17-M6-* | 25 | 17 | M6 | 19 | 6 | 22 | 432303 | 289 | 4,25 | 68 | 432103 | 358 | 4,25 | 84 | 432503 | 454 | 4,25 | 107 |
| DVB.7-32-22-M8-* | 32 | 22 | M8 | 24 | 8 | 33 | 432311 | 411 | 5,5 | 75 | 432111 | 506 | 5,5 | 92 | 432511 | 673 | 5,5 | 122 |
| DVB.7-38-35-M8-* | 38 | 35 | M8 | 30 | 8 | 46 | 432321 | 604 | 8,75 | 69 | 432121 | 893 | 8,75 | 102 | 432521 | 1104 | 8,75 | 126 |
| DVB.7-38-35-M10-* | 38 | 35 | M10 | 30 | 10 | 56 | 432331 | 604 | 8,75 | 69 | 432131 | 893 | 8,75 | 102 | 432531 | 1104 | 8,75 | 126 |
| DVB.7-43-50-M10-* | 43 | 50 | M10 | 30 | 10 | 72 | 432341 | 1327 | 12,5 | 106 | 432141 | 2011 | 12,5 | 161 | 432541 | 3027 | 12,5 | 242 |
| DVB.7-50-20-M10-* | 50 | 20 | M10 | 40 | 10 | 61 | 432351 | 2763 | 5 | 553 | 432151 | 3570 | 5 | 714 | 432551 | 4875 | 5 | 975 |
| DVB.7-60-40-M10-* | 60 | 40 | M10 | 40 | 10 | 93 | 432361 | 1685 | 10 | 169 | 432161 | 2101 | 10 | 210 | 432561 | 3231 | 10 | 323 |

DVB.7 - 20 - 17 - SST - M5 - 55
D L 不锈钢 d Shore A

不锈钢

| 型号 | D | L | d | d1 | h | ⚖ | 硬度 40 Shore A 代码 | 最大载荷 [N] | 最大挠曲度 [mm] | 刚度 [N/mm] | 硬度 55 Shore A 代码 | 最大载荷 [N] | 最大挠曲度 [mm] | 刚度 [N/mm] | 硬度 70 Shore A 代码 | 最大载荷 [N] | 最大挠曲度 [mm] | 刚度 [N/mm] |
|---|---|---|---|---|---|---|---|---|---|---|---|---|---|---|---|---|---|---|
| DVB.7-20-17-SST-M5-55 | 20 | 17 | M5 | 10 | 5 | 12 | 可按需提供 | 207 | 4,25 | 49 | 432701 | 253 | 4,25 | 60 | 可按需提供 | 311 | 4,25 | 73 |
| DVB.7-20-17-SST-M6-55 | 20 | 17 | M6 | 10 | 6 | 18 | | 207 | 4,25 | 49 | 432702 | 253 | 4,25 | 60 | | 311 | 4,25 | 73 |
| DVB.7-25-17-SST-M6-55 | 25 | 17 | M6 | 10 | 6 | 22 | | 289 | 4,25 | 68 | 432703 | 358 | 4,25 | 84 | | 454 | 4,25 | 107 |
| DVB.7-32-22-SST-M8-55 | 32 | 22 | M8 | 24 | 8 | 33 | | 411 | 5,5 | 75 | 432711 | 506 | 5,5 | 92 | | 673 | 5,5 | 122 |
| DVB.7-38-35-SST-M8-55 | 38 | 35 | M8 | 30 | 8 | 46 | | 604 | 8,75 | 69 | 432721 | 893 | 8,75 | 102 | | 1104 | 8,75 | 126 |
| DVB.7-38-35-SST-M10-55 | 38 | 35 | M10 | 30 | 10 | 56 | | 604 | 8,75 | 69 | 432731 | 893 | 8,75 | 102 | | 1104 | 8,75 | 126 |
| DVB.7-43-50-SST-M10-55 | 43 | 50 | M10 | 30 | 10 | 72 | | 1327 | 12,5 | 106 | 432741 | 2011 | 12,5 | 161 | | 3027 | 12,5 | 242 |
| DVB.7-50-20-SST-M10-55 | 50 | 20 | M10 | 40 | 10 | 61 | | 2763 | 5 | 553 | 432751 | 3570 | 5 | 714 | | 4875 | 5 | 975 |
| DVB.7-60-40-SST-M10-55 | 60 | 40 | M10 | 40 | 10 | 93 | | 1685 | 10 | 169 | 432761 | 2101 | 10 | 210 | | 3231 | 10 | 323 |



elesa+Ganter

ELESA 和 GANTER 依法保留所有权利。
复制图纸时请注明出处。

# DVF.6 - DVF.7

## 振动阻尼元件

**硅橡胶和不锈钢**

**底座**
AISI 304 不锈钢。

**减震体**
硅橡胶(MVQ) RAL 7040 灰色 符合 FDA(美国食品药物管理局)认证，提供在食品和医用领域使用的可能性。
- 硬度Shore 55 A ±5
- 高度抗老化。
- 最高耐受温度达 200°C，最低为-50°C

**标准型号**
- **DVF.6-SST**: AISI 304 不锈钢螺杆
- **DVF.7-SST**: AISI 304 不锈钢毂，螺纹盲孔。

**特征及应用**
DVF.6 和 DVF.7 减震元件设计用于减少大型机械和设备的运动部件和不平衡振动体产生的振动、冲击和噪音。
DVF.6 和 DVF.7 减震元件通常用作吸收振动的缓冲器或限位器，用于防止：
- 造成机器及/或其相邻设备的异常运行，并可能会缩短其使用寿命；
- 噪音并因此也有害健康。

参见 技术参数和选型指南 页 .

**按需提供的特殊型号**
符合FDA的硅橡胶(MVQ)，硬度 40、70 Shore A ±5.

**DVF.6-SST**

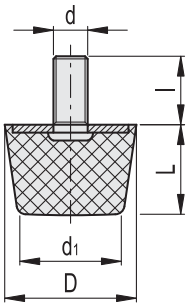


DVF.6 - 20 - 17 - SST - M5 - 6 - 55
D L 不锈钢 d l Shore A

**DVF.6-SST** 不锈钢

| 代码 | 型号 | D | L | d | d1 | l | 最大载荷 [N] | 最大挠曲度 [mm] | 刚度 [N/mm] | ⚖ |
|---|---|---|---|---|---|---|---|---|---|---|
| 432801 | DVF.6-20-17-SST-M5-6-55 | 20 | 17 | M5 | 10 | 6 | 197 | 4.25 | 46 | 14 |
| 432802 | DVF.6-20-17-SST-M5-10-55 | 20 | 17 | M5 | 10 | 10 | 197 | 4.25 | 46 | 15 |
| 432803 | DVF.6-20-17-SST-M5-20-55 | 20 | 17 | M5 | 10 | 20 | 197 | 4.25 | 46 | 17 |
| 432811 | DVF.6-20-17-SST-M6-12-55 | 20 | 17 | M6 | 10 | 12 | 197 | 4.25 | 46 | 16 |
| 432812 | DVF.6-20-17-SST-M6-18-55 | 20 | 17 | M6 | 10 | 18 | 197 | 4.25 | 46 | 17 |
| 432813 | DVF.6-20-17-SST-M6-25-55 | 20 | 17 | M6 | 10 | 25 | 197 | 4.25 | 46 | 19 |
| 432821 | DVF.6-25-17-SST-M6-8-55 | 25 | 17 | M6 | 19 | 8 | 580 | 4.25 | 137 | 18 |
| 432822 | DVF.6-25-17-SST-M6-12-55 | 25 | 17 | M6 | 19 | 12 | 580 | 4.25 | 137 | 19 |
| 432823 | DVF.6-25-17-SST-M6-18-55 | 25 | 17 | M6 | 19 | 18 | 580 | 4.25 | 137 | 20 |
| 432824 | DVF.6-25-17-SST-M6-25-55 | 25 | 17 | M6 | 19 | 25 | 580 | 4.25 | 137 | 21 |



ELESA 和 GANTER 依法保留所有权利。
复制图纸时请注明出处。

# DVF.6 - DVF.7 | 振动阻尼元件



DVF.6 - 20 - 17 - SST - M5 - 6 - 55
D L 不锈钢 d l Shore A

**DVF.6-SST** 不锈钢

| 代码 | 型号 | D | L | d | d1 | l | 最大载荷 [N] | 最大挠曲度 [mm] | 刚度 [N/mm] | ⚖ |
|---|---|---|---|---|---|---|---|---|---|---|
| 432831 | DVF.6-32-22-SST-M8-10-55 | 32 | 22 | M8 | 24 | 10 | 751 | 5.5 | 137 | 30 |
| 432832 | DVF.6-32-22-SST-M8-16-55 | 32 | 22 | M8 | 24 | 16 | 751 | 5.5 | 137 | 32 |
| 432833 | DVF.6-32-22-SST-M8-23-55 | 32 | 22 | M8 | 24 | 23 | 751 | 5.5 | 137 | 35 |
| 432834 | DVF.6-32-22-SST-M8-30-55 | 32 | 22 | M8 | 24 | 30 | 751 | 5.5 | 137 | 37 |
| 432841 | DVF.6-38-35-SST-M8-10-55 | 38 | 35 | M8 | 30 | 10 | 1311 | 8.75 | 150 | 70 |
| 432842 | DVF.6-38-35-SST-M8-16-55 | 38 | 35 | M8 | 30 | 16 | 1311 | 8.75 | 150 | 74 |
| 432843 | DVF.6-38-35-SST-M8-30-55 | 38 | 35 | M8 | 30 | 30 | 1311 | 8.75 | 150 | 79 |
| 432851 | DVF.6-38-35-SST-M10-12-55 | 38 | 35 | M10 | 30 | 12 | 1311 | 8.75 | 150 | 75 |
| 432852 | DVF.6-38-35-SST-M10-20-55 | 38 | 35 | M10 | 30 | 20 | 1311 | 8.75 | 150 | 79 |
| 432853 | DVF.6-38-35-SST-M10-28-55 | 38 | 35 | M10 | 30 | 28 | 1311 | 8.75 | 150 | 82 |
| 432854 | DVF.6-38-35-SST-M10-40-55 | 38 | 35 | M10 | 30 | 40 | 1311 | 8.75 | 150 | 86 |
| 432861 | DVF.6-43-50-SST-M10-12-55 | 43 | 50 | M10 | 30 | 12 | 1318 | 12.5 | 105 | 98 |
| 432862 | DVF.6-43-50-SST-M10-20-55 | 43 | 50 | M10 | 30 | 20 | 1318 | 12.5 | 105 | 101 |
| 432863 | DVF.6-43-50-SST-M10-28-55 | 43 | 50 | M10 | 30 | 28 | 1318 | 12.5 | 105 | 105 |
| 432864 | DVF.6-43-50-SST-M10-40-55 | 43 | 50 | M10 | 30 | 40 | 1318 | 12.5 | 105 | 110 |
| 432871 | DVF.6-50-20-SST-M10-12-55 | 50 | 20 | M10 | 40 | 12 | 2890 | 5 | 578 | 72 |
| 432872 | DVF.6-50-20-SST-M10-20-55 | 50 | 20 | M10 | 40 | 20 | 2890 | 5 | 578 | 75 |
| 432873 | DVF.6-50-20-SST-M10-28-55 | 50 | 20 | M10 | 40 | 28 | 2890 | 5 | 578 | 78 |
| 432874 | DVF.6-50-20-SST-M10-40-55 | 50 | 20 | M10 | 40 | 40 | 2890 | 5 | 578 | 82 |
| 432881 | DVF.6-60-40-SST-M10-12-55 | 60 | 40 | M10 | 40 | 12 | 2830 | 10 | 283 | 295 |
| 432882 | DVF.6-60-40-SST-M10-20-55 | 60 | 40 | M10 | 40 | 20 | 2830 | 10 | 283 | 301 |
| 432883 | DVF.6-60-40-SST-M10-28-55 | 60 | 40 | M10 | 40 | 28 | 2830 | 10 | 283 | 308 |
| 432884 | DVF.6-60-40-SST-M10-40-55 | 60 | 40 | M10 | 40 | 40 | 2830 | 10 | 283 | 316 |

**DVF.7-SST**

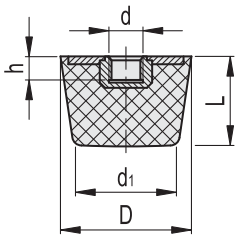


DVF.7 - 20 - 17 - SST - M5 - 55
D L 不锈钢 d Shore A

**DVF.7-SST** 不锈钢

| 代码 | 型号 | D | L | d | d1 | h | 最大载荷 [N] | 最大挠曲度 [mm] | 刚度 [N/mm] | ⚖ |
|---|---|---|---|---|---|---|---|---|---|---|
| 432901 | DVF.7-20-17-SST-M5-55 | 20 | 17 | M5 | 10 | 5 | 211 | 4.25 | 50 | 16 |
| 432902 | DVF.7-20-17-SST-M6-55 | 20 | 17 | M6 | 10 | 6 | 211 | 4.25 | 50 | 14 |
| 432906 | DVF.7-25-17-SST-M6-55 | 25 | 17 | M6 | 10 | 6 | 605 | 4.25 | 142 | 15 |
| 432911 | DVF.7-32-22-SST-M8-55 | 32 | 22 | M8 | 24 | 8 | 778 | 5.5 | 142 | 18 |
| 432916 | DVF.7-38-35-SST-M8-55 | 38 | 35 | M8 | 30 | 8 | 1455 | 8.75 | 166 | 74 |
| 432917 | DVF.7-38-35-SST-M10-55 | 38 | 35 | M10 | 30 | 10 | 1455 | 8.75 | 166 | 70 |
| 432921 | DVF.7-43-50-SST-M10-55 | 43 | 50 | M10 | 30 | 10 | 1420 | 12.5 | 114 | 98 |
| 432931 | DVF.7-50-20-SST-M10-55 | 50 | 20 | M10 | 40 | 10 | 3010 | 5 | 602 | 75 |
| 432941 | DVF.7-60-40-SST-M10-55 | 60 | 40 | M10 | 40 | 10 | 2990 | 10 | 299 | 125 |



ELESA 和 GANTER 依法保留所有权利。
复制图纸时请注明出处。

# DVC.1 - DVC.2 - DVC.3

## 振动阻尼元件

**橡胶与钢或不锈钢**

**减震体**
天然橡胶NR,黑色。
硬度 40, 55, 70 Shore A ±5。

**标准型号**
- **DVC.1**: 镀锌钢片和螺杆。
- **DVC.1-SST**: AISI 304 不锈钢片和螺杆。
- **DVC.2**: 镀锌钢片、螺杆与毂、螺纹盲孔。
- **DVC.2-SST**:AISI 304 不锈钢片、螺杆与毂、螺纹盲孔。
- **DVC.3**: 镀锌钢片和毂，螺纹盲孔。
- **DVC.3-SST**:AISI 304 不锈钢片和毂、螺纹盲孔。

**特征及应用**
DVC.减震元件用于减少机械和设备的运动部件和不平衡振动体产生的振动、冲击和噪音。
与 DVA 减震元件不同，在承压状态下，这元件允许进行更多的横向移动，且不会偏离金属嵌件的垂直面。
振动可导致：
- 造成机器及/或其相邻设备的异常运行，并可能会缩短其使用寿命;
- 损害操作者健康;
- 噪声。

参见 技术参数和选型指南 页 .

**按需提供的特殊型号**
天然橡胶 NR，硬度40、70 公差±5 Shore A减震体，带AISI 304底座。

DVC.1

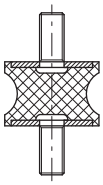

DVC.2

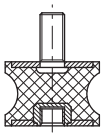

DVC.3

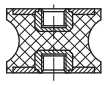



ELESA 和 GANTER 依法保留所有权利。
复制图纸时请注明出处。

# DVC.1 - DVC.2 - DVC.3 | 振动阻尼元件



DVC.1

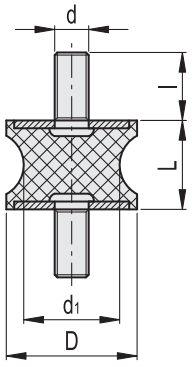


* 根据所需的橡胶硬度完善产品描述：
可选邵氏A硬度：40、55、70，公差±5。

DVC.1 - 10 - 4.5 - 8 - M4 - 10 - 55
D d1 L d l Shore A

| 型号 | D | L | d | d1 | l | ⚖ | 硬度 40 Shore A | | | | 硬度 55 Shore A | | | | 硬度 70 Shore A | | | |
|---|---|---|---|---|---|---|---|---|---|---|---|---|---|---|---|---|---|---|
| | | | | | | | 代码 | 最大载荷 [N] | 最大挠曲度 [mm] | 刚度 [N/mm] | 代码 | 最大载荷 [N] | 最大挠曲度 [mm] | 刚度 [N/mm] | 代码 | 最大载荷 [N] | 最大挠曲度 [mm] | 刚度 [N/mm] |
| DVC.1-10-4,5-8-M4-10-* | 10 | 8 | M4 | 4,5 | 10 | 5 | 433201 | 43 | 2 | 22 | 433001 | 80 | 2 | 40 | 433401 | 105 | 2 | 53 |
| DVC.1-10-8-10-M4-10-* | 10 | 10 | M4 | 8 | 10 | 8 | 433206 | 37 | 2,5 | 15 | 433006 | 69 | 2,5 | 28 | 433406 | 98 | 2,5 | 39 |
| DVC.1-15-8,5-15-M4-10-* | 15 | 15 | M4 | 8,5 | 10 | 12 | 433211 | 113 | 3,75 | 30 | 433011 | 154 | 3,75 | 41 | 433411 | 207 | 3,75 | 55 |
| DVC.1-15-12-15-M4-10-* | 15 | 15 | M4 | 12 | 10 | 14 | 433216 | 121 | 3,75 | 32 | 433016 | 163 | 3,75 | 43 | 433416 | 221 | 3,75 | 59 |
| DVC.1-20-14-15-M6-18-* | 20 | 15 | M6 | 14 | 18 | 18 | 433231 | 211 | 3,75 | 56 | 433031 | 273 | 3,75 | 73 | 433431 | 325 | 3,75 | 87 |
| DVC.1-20-14-19-M6-18-* | 20 | 19 | M6 | 14 | 18 | 25 | 433233 | 193 | 4,75 | 41 | 433033 | 238 | 4,75 | 50 | 433433 | 302 | 4,75 | 64 |
| DVC.1-20-14-20-M6-18-* | 20 | 20 | M6 | 14 | 18 | 26 | 433235 | 191 | 5 | 38 | 433035 | 231 | 5 | 46 | 433435 | 300 | 5 | 60 |
| DVC.1-21-16-22-M6-18-* | 21 | 22 | M6 | 16 | 18 | 28 | 433241 | 205 | 5,5 | 37 | 433041 | 268 | 5,5 | 49 | 433441 | 315 | 5,5 | 57 |
| DVC.1-20-12-30-M6-18-* | 20 | 30 | M6 | 12 | 18 | 30 | 433221 | 126 | 7,5 | 17 | 433021 | 194 | 7,5 | 26 | 433421 | 217 | 7,5 | 29 |
| DVC.1-20-14-30-M6-18-* | 20 | 30 | M6 | 14 | 18 | 32 | 433237 | 475 | 7,5 | 63 | 433037 | 202 | 7,5 | 27 | 433437 | 301 | 7,5 | 40 |
| DVC.1-25-18-20-M6-18-* | 25 | 20 | M6 | 18 | 18 | 31 | 433251 | 539 | 5 | 108 | 433051 | 887 | 5 | 177 | 433451 | 1332 | 5 | 266 |
| DVC.1-25-20-20-M6-18-* | 25 | 20 | M6 | 20 | 18 | 33 | 433256 | 560 | 5 | 112 | 433056 | 902 | 5 | 180 | 433456 | 1380 | 5 | 276 |
| DVC.1-30-22-20-M8-20-* | 30 | 20 | M8 | 22 | 20 | 45 | 433266 | 738 | 5 | 148 | 433066 | 1087 | 5 | 217 | 433466 | 2005 | 5 | 401 |
| DVC.1-30-18-25-M8-20-* | 30 | 25 | M8 | 18 | 20 | 50 | 433261 | 436 | 6,25 | 70 | 433061 | 671 | 6,25 | 107 | 433461 | 1342 | 6,25 | 215 |
| DVC.1-35-31-15-M8-20-* | 35 | 15 | M8 | 31 | 20 | 46 | 433276 | 1120 | 3,75 | 299 | 433076 | 2097 | 3,75 | 559 | 433476 | 3215 | 3,75 | 857 |
| DVC.1-35-25-34-M8-20-* | 35 | 34 | M8 | 25 | 20 | 56 | 433271 | 1073 | 8,5 | 126 | 433071 | 1564 | 8,5 | 184 | 433471 | 2415 | 8,5 | 284 |
| DVC.1-40-30-25-M8-23-* | 40 | 25 | M8 | 30 | 23 | 58 | 433285 | 1823 | 6,25 | 292 | 433085 | 2430 | 6,25 | 389 | 433485 | 3378 | 6,25 | 540 |
| DVC.1-40-25-30-M8-23-* | 40 | 30 | M8 | 25 | 23 | 64 | 433283 | 937 | 7,5 | 125 | 433083 | 1621 | 7,5 | 216 | 433483 | 2246 | 7,5 | 299 |
| DVC.1-40-33-30-M8-23-* | 40 | 30 | M8 | 33 | 23 | 68 | 433289 | 1007 | 7,5 | 134 | 433089 | 1873 | 7,5 | 250 | 433489 | 2423 | 7,5 | 323 |
| DVC.1-40-20-48-M8-23-* | 40 | 48 | M8 | 20 | 23 | 76 | 433281 | 498 | 12 | 42 | 433081 | 705 | 12 | 59 | 433481 | 1123 | 12 | 94 |
| DVC.1-40-32-50-M8-23-* | 40 | 50 | M8 | 32 | 23 | 82 | 433287 | 521 | 12,5 | 42 | 433087 | 795 | 12,5 | 64 | 433487 | 1321 | 12,5 | 106 |
| DVC.1-50-46-15-M10-28-* | 50 | 15 | M10 | 46 | 28 | 94 | 433296 | 1027 | 3,75 | 274 | 433096 | 2430 | 3,75 | 648 | 433496 | 3385 | 3,75 | 903 |
| DVC.1-50-42-30-M10-28-* | 50 | 30 | M10 | 42 | 28 | 184 | 433291 | 1095 | 7,5 | 146 | 433091 | 1523 | 7,5 | 203 | 433491 | 2271 | 7,5 | 303 |
| DVC.1-55-44-45-M10-28-* | 55 | 45 | M10 | 44 | 28 | 233 | 433293 | 911 | 11,25 | 81 | 433093 | 1328 | 11,25 | 118 | 433493 | 1974 | 11,25 | 175 |
| DVC.1-57-25-45-M10-28-* | 57 | 45 | M10 | 25 | 28 | 242 | 433301 | 902 | 11,25 | 80 | 433101 | 1222 | 11,25 | 109 | 433501 | 1765 | 11,25 | 157 |
| DVC.1-60-49-60-M10-28-* | 60 | 60 | M10 | 49 | 28 | 264 | 433306 | 2188 | 15 | 146 | 433106 | 3785 | 15 | 252 | 433506 | 4325 | 15 | 288 |
| DVC.1-70-45-53-M12-37-* | 70 | 53 | M12 | 45 | 37 | 280 | 433311 | 1897 | 13,25 | 143 | 433111 | 2114 | 13,25 | 160 | 433511 | 3228 | 13,25 | 244 |
| DVC.1-72-64-33,5-M12-37-* | 72 | 33,5 | M12 | 64 | 37 | 297 | 433316 | 2875 | 8,38 | 343 | 433116 | 4170 | 8,38 | 498 | 433516 | 7315 | 8,38 | 873 |
| DVC.1-75-60-40-M12-37-* | 75 | 40 | M12 | 60 | 37 | 380 | 433321 | 2409 | 10 | 241 | 433121 | 3610 | 10 | 361 | 433521 | 6988 | 10 | 699 |
| DVC.1-95-80-75-M16-41-* | 95 | 75 | M16 | 80 | 41 | 1090 | 433326 | 7584 | 18,75 | 404 | 433126 | 10865 | 18,75 | 579 | 433526 | 13263 | 18,75 | 707 |



ELESA 和 GANTER 依法保留所有权利。
复制图纸时请注明出处。

# DVC.1 - DVC.2 - DVC.3 | 振动阻尼元件

DVC.1-SST

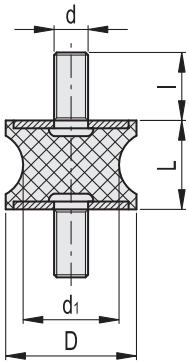


DVC.1 - 10 - 4.5 - 8 - SST - M4 - 10 - 55

D d1 L 不锈钢 d l Shore A

不锈钢

| 型号 | D | L | d | d1 | l | ⚖ | 硬度 40 Shore A 代码 | 最大载荷 [N] | 最大挠曲度 [mm] | 刚度 [N/mm] | 硬度 55 Shore A 代码 | 最大载荷 [N] | 最大挠曲度 [mm] | 刚度 [N/mm] | 硬度 70 Shore A 代码 | 最大载荷 [N] | 最大挠曲度 [mm] | 刚度 [N/mm] |
|---|---|---|---|---|---|---|---|---|---|---|---|---|---|---|---|---|---|---|
| DVC.1-10-4,5-8-SST-M4-10-55 | 10 | 8 | M4 | 4,5 | 10 | 5 | | 43 | 2 | 22 | 433601 | 80 | 2 | 40 | | 105 | 2 | 53 |
| DVC.1-10-8-10-SST-M4-10-55 | 10 | 10 | M4 | 8 | 10 | 8 | | 37 | 2,5 | 15 | 433606 | 69 | 2,5 | 28 | | 98 | 2,5 | 39 |
| DVC.1-15-8,5-15-SST-M4-10-55 | 15 | 15 | M4 | 8,5 | 10 | 12 | | 113 | 3,75 | 30 | 433611 | 113 | 3,75 | 30 | | 207 | 3,75 | 55 |
| DVC.1-15-12-15-SST-M4-10-55 | 15 | 15 | M4 | 12 | 10 | 14 | | 121 | 3,75 | 32 | 433616 | 163 | 3,75 | 43 | | 221 | 3,75 | 59 |
| DVC.1-20-14-15-SST-M6-18-55 | 20 | 15 | M6 | 14 | 18 | 18 | | 211 | 3,75 | 56 | 433631 | 273 | 3,75 | 73 | | 325 | 3,75 | 87 |
| DVC.1-20-14-19-SST-M6-18-55 | 20 | 19 | M6 | 14 | 18 | 25 | | 193 | 4,75 | 41 | 433633 | 238 | 4,75 | 50 | | 302 | 4,75 | 64 |
| DVC.1-20-14-20-SST-M6-18-55 | 20 | 20 | M6 | 14 | 18 | 26 | | 191 | 5 | 38 | 433635 | 231 | 5 | 46 | | 300 | 5 | 60 |
| DVC.1-21-16-22-SST-M6-18-55 | 21 | 22 | M6 | 16 | 18 | 28 | | 205 | 5,5 | 37 | 433641 | 205 | 5,5 | 37 | | 315 | 5,5 | 57 |
| DVC.1-20-12-30-SST-M6-18-55 | 20 | 30 | M6 | 12 | 18 | 30 | | 126 | 7,5 | 17 | 433621 | 280 | 7,5 | 37 | | 217 | 7,5 | 29 |
| DVC.1-20-14-30-SST-M6-18-55 | 20 | 30 | M6 | 14 | 18 | 32 | | 475 | 7,5 | 63 | 433637 | 507 | 7,5 | 68 | | 301 | 7,5 | 40 |
| DVC.1-25-18-20-SST-M6-18-55 | 25 | 20 | M6 | 18 | 18 | 31 | | 539 | 5 | 108 | 433651 | 887 | 5 | 177 | | 1332 | 5 | 266 |
| DVC.1-25-20-20-SST-M6-18-55 | 25 | 20 | M6 | 20 | 18 | 33 | | 560 | 5 | 112 | 433656 | 560 | 5 | 112 | | 1380 | 5 | 276 |
| DVC.1-30-22-20-SST-M8-20-55 | 30 | 20 | M8 | 22 | 20 | 45 | | 738 | 5 | 148 | 433666 | 1087 | 5 | 217 | | 2005 | 5 | 401 |
| DVC.1-30-18-25-SST-M8-20-55 | 30 | 25 | M8 | 18 | 20 | 50 | 可按需提供 | 436 | 6,25 | 70 | 433661 | 671 | 6,25 | 107 | 可按需提供 | 1342 | 6,25 | 215 |
| DVC.1-35-31-15-SST-M8-20-55 | 35 | 15 | M8 | 31 | 20 | 46 | | 1120 | 3,75 | 299 | 433676 | 2097 | 3,75 | 559 | | 3215 | 3,75 | 857 |
| DVC.1-35-25-34-SST-M8-20-55 | 35 | 34 | M8 | 25 | 20 | 56 | | 1073 | 8,5 | 126 | 433671 | 1564 | 8,5 | 184 | | 2415 | 8,5 | 284 |
| DVC.1-40-30-25-SST-M8-23-55 | 40 | 25 | M8 | 30 | 23 | 58 | | 1823 | 6,25 | 292 | 433685 | 2430 | 6,25 | 389 | | 3378 | 6,25 | 540 |
| DVC.1-40-25-30-SST-M8-23-55 | 40 | 30 | M8 | 25 | 23 | 64 | | 937 | 7,5 | 125 | 433683 | 1621 | 7,5 | 216 | | 2246 | 7,5 | 299 |
| DVC.1-40-33-30-SST-M8-23-55 | 40 | 30 | M8 | 33 | 23 | 68 | | 1007 | 7,5 | 134 | 433689 | 1873 | 7,5 | 250 | | 2423 | 7,5 | 323 |
| DVC.1-40-20-48-SST-M8-23-55 | 40 | 48 | M8 | 20 | 23 | 76 | | 498 | 12 | 42 | 433681 | 705 | 12,5 | 56 | | 1123 | 12 | 94 |
| DVC.1-40-32-50-SST-M8-23-55 | 40 | 50 | M8 | 32 | 23 | 82 | | 521 | 12,5 | 42 | 433687 | 795 | 12,5 | 64 | | 1321 | 12,5 | 106 |
| DVC.1-50-46-15-SST-M10-28-55 | 50 | 15 | M10 | 46 | 28 | 94 | | 1027 | 3,75 | 274 | 433696 | 2430 | 3,75 | 648 | | 3385 | 3,75 | 903 |
| DVC.1-50-42-30-SST-M10-28-55 | 50 | 30 | M10 | 42 | 28 | 184 | | 1095 | 7,5 | 146 | 433691 | 1523 | 7,5 | 203 | | 2271 | 7,5 | 303 |
| DVC.1-55-44-45-SST-M10-28-55 | 55 | 45 | M10 | 44 | 28 | 233 | | 911 | 11,25 | 81 | 433693 | 1328 | 11,25 | 118 | | 1974 | 11,25 | 175 |
| DVC.1-57-25-45-SST-M10-28-55 | 57 | 45 | M10 | 25 | 28 | 242 | | 902 | 11,25 | 80 | 433701 | 1222 | 11,25 | 109 | | 1765 | 11,25 | 157 |
| DVC.1-60-49-60-SST-M10-28-55 | 60 | 60 | M10 | 49 | 28 | 264 | | 2188 | 15 | 146 | 433706 | 3785 | 15 | 252 | | 4325 | 15 | 288 |
| DVC.1-70-45-53-SST-M12-37-55 | 70 | 53 | M12 | 45 | 37 | 280 | | 1897 | 13,25 | 143 | 433711 | 2114 | 13,25 | 160 | | 3228 | 13,25 | 244 |
| DVC.1-72-64-33,5-SST-M12-37-55 | 72 | 33,5 | M12 | 64 | 37 | 297 | | 2875 | 8,38 | 343 | 433716 | 4170 | 8,38 | 498 | | 7315 | 8,38 | 873 |
| DVC.1-75-60-40-SST-M12-37-55 | 75 | 40 | M12 | 60 | 37 | 380 | | 2409 | 10 | 241 | 433721 | 3610 | 10 | 361 | | 6988 | 10 | 699 |
| DVC.1-95-80-75-SST-M16-41-55 | 95 | 75 | M16 | 80 | 41 | 1090 | | 7584 | 18,75 | 404 | 433726 | 10865 | 18,75 | 579 | | 13263 | 18,75 | 707 |



ELESA 和 GANTER 依法保留所有权利。
复制图纸时请注明出处。

# DVC.1 - DVC.2 - DVC.3 | 振动阻尼元件



DVC.2

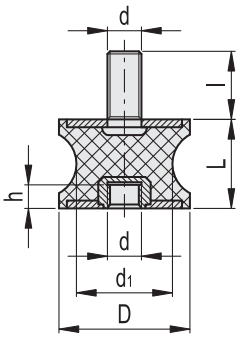


* 根据所需的橡胶硬度完善产品描述：
可选邵氏A硬度：40、55、70，公差±5。

DVC.2 - 10 - 8 - 10 - M4 - 10 - 55
D d1 L d l Shore A

| 型号 | D | L | d | d1 | l | h | ⚖ | 硬度 40 Shore A | | | | 硬度 55 Shore A | | | | 硬度 70 Shore A | | | |
|---|---|---|---|---|---|---|---|---|---|---|---|---|---|---|---|---|---|---|---|
| | | | | | | | | 代码 | 最大载荷 [N] | 最大挠曲度 [mm] | 刚度 [N/mm] | 代码 | 最大载荷 [N] | 最大挠曲度 [mm] | 刚度 [N/mm] | 代码 | 最大载荷 [N] | 最大挠曲度 [mm] | 刚度 [N/mm] |
| DVC.2-10-8-10-M4-10-* | 10 | 10 | M4 | 8 | 10 | 4 | 3 | 433901 | 94 | 2,5 | 37 | 433751 | 43 | 2,5 | 17 | 434051 | 81 | 2,5 | 32 |
| DVC.2-15-8,5-15-M4-10-* | 15 | 15 | M4 | 8,5 | 10 | 4 | 5 | 433911 | 81 | 3,75 | 22 | 433761 | 132 | 3,75 | 35 | 434061 | 180 | 3,75 | 48 |
| DVC.2-15-12-15-M4-10-* | 15 | 15 | M4 | 12 | 10 | 4 | 6 | 433916 | 132 | 3,75 | 35 | 433766 | 142 | 3,75 | 38 | 434066 | 191 | 3,75 | 51 |
| DVC.2-20-14-15-M6-18-* | 20 | 15 | M6 | 14 | 18 | 6 | 14 | 433923 | 191 | 3,75 | 51 | 433773 | 247 | 3,75 | 66 | 434073 | 319 | 3,75 | 85 |
| DVC.2-20-14-19-M6-18-* | 20 | 19 | M6 | 14 | 18 | 6 | 16 | 433925 | 319 | 4,75 | 67 | 433775 | 226 | 4,75 | 48 | 434075 | 278 | 4,75 | 59 |
| DVC.2-20-14-20-M6-18-* | 20 | 20 | M6 | 14 | 18 | 6 | 17 | 433927 | 278 | 5 | 56 | 433777 | 223 | 5 | 45 | 434077 | 270 | 5 | 54 |
| DVC.2-21-16-22-M6-18-* | 21 | 22 | M6 | 16 | 18 | 6 | 18 | 433931 | 270 | 5,5 | 49 | 433781 | 240 | 5,5 | 44 | 434081 | 314 | 5,5 | 57 |
| DVC.2-20-12-30-M6-18-* | 20 | 30 | M6 | 12 | 18 | 6 | 22 | 433921 | 240 | 7,5 | 32 | 433771 | 147 | 7,5 | 20 | 434071 | 227 | 7,5 | 30 |
| DVC.2-20-14-30-M6-18-* | 20 | 30 | M6 | 14 | 18 | 6 | 25 | 433929 | 173 | 7,5 | 23 | 433779 | 255 | 7,5 | 34 | 434079 | 380 | 7,5 | 51 |
| DVC.2-25-18-20-M6-18-* | 25 | 20 | M6 | 18 | 18 | 6 | 36 | 433941 | 593 | 5 | 119 | 433791 | 631 | 5 | 126 | 434091 | 1038 | 5 | 208 |
| DVC.2-25-20-20-M6-18-* | 25 | 20 | M6 | 20 | 18 | 6 | 39 | 433946 | 1038 | 5 | 208 | 433796 | 655 | 5 | 131 | 434096 | 1055 | 5 | 211 |
| DVC.2-30-22-20-M8-20-* | 30 | 20 | M8 | 22 | 20 | 8 | 44 | 433956 | 655 | 5 | 131 | 433806 | 863 | 5 | 173 | 434106 | 1272 | 5 | 254 |
| DVC.2-30-18-25-M8-20-* | 30 | 25 | M8 | 18 | 20 | 8 | 49 | 433951 | 1272 | 6,25 | 203 | 433801 | 510 | 6,25 | 82 | 434101 | 785 | 6,25 | 126 |
| DVC.2-35-31-15-M8-20-* | 35 | 15 | M8 | 31 | 20 | 8 | 46 | 433966 | 785 | 3,75 | 209 | 433816 | 1310 | 3,75 | 349 | 434116 | 2453 | 3,75 | 654 |
| DVC.2-35-25-34-M8-20-* | 35 | 34 | M8 | 25 | 20 | 8 | 60 | 433961 | 2453 | 8,5 | 289 | 433811 | 1255 | 8,5 | 148 | 434111 | 1830 | 8,5 | 215 |
| DVC.2-40-30-25-M8-23-* | 40 | 25 | M8 | 30 | 23 | 8 | 73 | 433975 | 1830 | 6,25 | 293 | 433825 | 2133 | 6,25 | 341 | 434125 | 2843 | 6,25 | 455 |
| DVC.2-40-25-30-M8-23-* | 40 | 30 | M8 | 25 | 23 | 8 | 76 | 433973 | 2843 | 7,5 | 379 | 433823 | 1096 | 7,5 | 146 | 434123 | 1897 | 7,5 | 253 |
| DVC.2-40-33-30-M8-23-* | 40 | 30 | M8 | 33 | 23 | 8 | 80 | 433979 | 861 | 7,5 | 115 | 433829 | 1178 | 7,5 | 157 | 434129 | 2191 | 7,5 | 292 |
| DVC.2-40-20-48-M8-23-* | 40 | 48 | M8 | 20 | 23 | 8 | 86 | 433971 | 2191 | 12 | 183 | 433821 | 583 | 12 | 49 | 434121 | 825 | 12 | 69 |
| DVC.2-40-32-50-M8-23-* | 40 | 50 | M8 | 32 | 23 | 8 | 94 | 433977 | 825 | 12,5 | 66 | 433827 | 610 | 12,5 | 49 | 434127 | 930 | 12,5 | 74 |
| DVC.2-50-42-30-M10-28-* | 50 | 30 | M10 | 42 | 28 | 10 | 112 | 433981 | 2843 | 7,5 | 379 | 433831 | 1281 | 7,5 | 171 | 434131 | 1782 | 7,5 | 238 |
| DVC.2-55-44-45-M10-28-* | 55 | 45 | M10 | 44 | 28 | 10 | 162 | 433986 | 1782 | 11,25 | 158 | 433836 | 1066 | 11,25 | 95 | 434136 | 1554 | 11,25 | 138 |
| DVC.2-57-25-45-M10-28-* | 57 | 45 | M10 | 25 | 28 | 10 | 155 | 433991 | 1554 | 11,25 | 138 | 433841 | 1055 | 11,25 | 94 | 434141 | 1430 | 11,25 | 127 |
| DVC.2-60-49-60-M10-28-* | 60 | 60 | M10 | 49 | 28 | 10 | 245 | 433996 | 1430 | 15 | 95 | 433846 | 2560 | 15 | 171 | 434146 | 4428 | 15 | 295 |
| DVC.2-70-45-53-M12-37-* | 70 | 53 | M12 | 45 | 37 | 12 | 321 | 434001 | 4428 | 13,25 | 334 | 433851 | 2219 | 13,25 | 168 | 434151 | 2473 | 13,25 | 187 |
| DVC.2-72-64-33,5-M12-37-* | 72 | 33,5 | M12 | 64 | 37 | 12 | 385 | 434006 | 2473 | 8,38 | 295 | 433856 | 3364 | 8,38 | 402 | 434156 | 4879 | 8,38 | 583 |
| DVC.2-75-60-40-M12-37-* | 75 | 40 | M12 | 60 | 37 | 12 | 450 | 434011 | 4879 | 10 | 488 | 433861 | 2819 | 10 | 282 | 434161 | 4224 | 10 | 422 |
| DVC.2-95-80-75-M16-41-* | 95 | 75 | M16 | 80 | 41 | 16 | 740 | 434016 | 4224 | 18,75 | 225 | 433866 | 8873 | 18,75 | 473 | 434166 | 12712 | 18,75 | 678 |



ELESA 和 GANTER 依法保留所有权利。
复制图纸时请注明出处。

# DVC.1 - DVC.2 - DVC.3 | 振动阻尼元件



DVC.2-SST

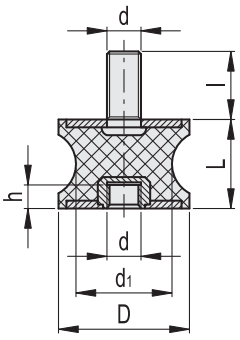


DVC.2 - 10 - 8 - 10 - SST - M4 - 10 - 55
D d1 L 不锈钢 d l Shore A

不锈钢

| 型号 | D | L | d | d1 | l | h | ⚖ | 硬度 40 Shore A | | | | 硬度 55 Shore A | | | | 硬度 70 Shore A | | | |
|---|---|---|---|---|---|---|---|---|---|---|---|---|---|---|---|---|---|---|---|
| | | | | | | | | 代码 | 最大载荷 [N] | 最大挠曲度 [mm] | 刚度 [N/mm] | 代码 | 最大载荷 [N] | 最大挠曲度 [mm] | 刚度 [N/mm] | 代码 | 最大载荷 [N] | 最大挠曲度 [mm] | 刚度 [N/mm] |
| DVC.2-10-8-10-SST-M4-10-55 | 10 | 10 | M4 | 8 | 10 | 4 | 3 | 可按需提供 | 94 | 2,5 | 37 | 434201 | 115 | 2,5 | 46 | 可按需提供 | 81 | 2,5 | 32 |
| DVC.2-15-8,5-15-SST-M4-10-55 | 15 | 15 | M4 | 8,5 | 10 | 4 | 5 | | 94 | 2,5 | 37 | 434211 | 242 | 3,75 | 65 | | 81 | 2,5 | 32 |
| DVC.2-15-12-15-SST-M4-10-55 | 15 | 15 | M4 | 12 | 10 | 4 | 6 | | 81 | 3,75 | 22 | 434216 | 259 | 3,75 | 69 | | 180 | 3,75 | 48 |
| DVC.2-20-14-15-SST-M6-18-55 | 20 | 15 | M6 | 14 | 18 | 6 | 14 | | 132 | 3,75 | 35 | 434223 | 380 | 3,75 | 101 | | 191 | 3,75 | 51 |
| DVC.2-20-14-19-SST-M6-18-55 | 20 | 19 | M6 | 14 | 18 | 6 | 16 | | 191 | 3,75 | 51 | 434225 | 353 | 4,75 | 74 | | 319 | 3,75 | 85 |
| DVC.2-20-14-20-SST-M6-18-55 | 20 | 20 | M6 | 14 | 18 | 6 | 17 | | 319 | 4,75 | 67 | 434227 | 351 | 5 | 70 | | 278 | 4,75 | 59 |
| DVC.2-21-16-22-SST-M6-18-55 | 21 | 22 | M6 | 16 | 18 | 6 | 18 | | 278 | 5 | 56 | 434231 | 369 | 5,5 | 67 | | 270 | 5 | 54 |
| DVC.2-20-12-30-SST-M6-18-55 | 20 | 30 | M6 | 12 | 18 | 6 | 22 | | 270 | 5,5 | 49 | 434221 | 254 | 7,5 | 34 | | 314 | 5,5 | 57 |
| DVC.2-20-14-30-SST-M6-18-55 | 20 | 30 | M6 | 14 | 18 | 6 | 25 | | 240 | 7,5 | 32 | 434229 | 255 | 7,5 | 34 | | 227 | 7,5 | 30 |
| DVC.2-25-18-20-SST-M6-18-55 | 25 | 20 | M6 | 18 | 18 | 6 | 36 | | 328 | 7,5 | 44 | 434241 | 1558 | 5 | 312 | | 236 | 7,5 | 32 |
| DVC.2-25-20-20-SST-M6-18-55 | 25 | 20 | M6 | 20 | 18 | 6 | 39 | | 593 | 5 | 119 | 434246 | 1615 | 5 | 323 | | 1038 | 5 | 208 |
| DVC.2-30-22-20-SST-M8-20-55 | 30 | 20 | M8 | 22 | 20 | 8 | 44 | | 1038 | 5 | 208 | 434256 | 2346 | 5 | 469 | | 1055 | 5 | 211 |
| DVC.2-30-18-25-SST-M8-20-55 | 30 | 25 | M8 | 18 | 20 | 8 | 49 | | 655 | 5 | 131 | 434251 | 1570 | 6,25 | 251 | | 1272 | 5 | 254 |
| DVC.2-35-31-15-SST-M8-20-55 | 35 | 15 | M8 | 31 | 20 | 8 | 46 | | 1272 | 6,25 | 203 | 434266 | 3762 | 3,75 | 1003 | | 785 | 6,25 | 126 |
| DVC.2-35-25-34-SST-M8-20-55 | 35 | 34 | M8 | 25 | 20 | 8 | 60 | | 785 | 3,75 | 209 | 434261 | 2826 | 8,5 | 332 | | 2453 | 3,75 | 654 |
| DVC.2-40-30-25-SST-M8-23-55 | 40 | 25 | M8 | 30 | 23 | 8 | 73 | | 2453 | 8,5 | 289 | 434275 | 3952 | 6,25 | 632 | | 1830 | 8,5 | 215 |
| DVC.2-40-25-30-SST-M8-23-55 | 40 | 30 | M8 | 25 | 23 | 8 | 76 | | 1830 | 6,25 | 293 | 434273 | 2628 | 7,5 | 350 | | 2843 | 6,25 | 455 |
| DVC.2-40-33-30-SST-M8-23-55 | 40 | 30 | M8 | 33 | 23 | 8 | 80 | | 2843 | 7,5 | 379 | 434279 | 2835 | 7,5 | 378 | | 1897 | 7,5 | 253 |
| DVC.2-40-20-48-SST-M8-23-55 | 40 | 48 | M8 | 20 | 23 | 8 | 86 | | 1897 | 7,5 | 253 | 434271 | 1314 | 12 | 109 | | 2191 | 7,5 | 292 |
| DVC.2-40-32-50-SST-M8-23-55 | 40 | 50 | M8 | 32 | 23 | 8 | 94 | | 2191 | 12 | 183 | 434277 | 1546 | 12,5 | 124 | | 825 | 12 | 69 |
| DVC.2-50-42-30-SST-M10-28-55 | 50 | 30 | M10 | 42 | 28 | 10 | 112 | | 825 | 12,5 | 66 | 434281 | 2657 | 7,5 | 354 | | 930 | 12,5 | 74 |
| DVC.2-55-44-45-SST-M10-28-55 | 55 | 45 | M10 | 44 | 28 | 10 | 162 | | 2843 | 7,5 | 379 | 434286 | 2310 | 11,25 | 205 | | 1782 | 7,5 | 238 |
| DVC.2-57-25-45-SST-M10-28-55 | 57 | 45 | M10 | 25 | 28 | 10 | 155 | | 1782 | 11,25 | 158 | 434291 | 2065 | 11,25 | 184 | | 1554 | 11,25 | 138 |
| DVC.2-60-49-60-SST-M10-28-55 | 60 | 60 | M10 | 49 | 28 | 10 | 245 | | 1554 | 11,25 | 138 | 434296 | 5060 | 15 | 337 | | 1430 | 11,25 | 127 |
| DVC.2-70-45-53-SST-M12-37-55 | 70 | 53 | M12 | 45 | 37 | 12 | 321 | | 1430 | 15 | 95 | 434301 | 3777 | 13,25 | 285 | | 4428 | 15 | 295 |
| DVC.2-72-64-33,5-SST-M12-37-55 | 72 | 33,5 | M12 | 64 | 37 | 12 | 385 | | 4428 | 13,25 | 334 | 434306 | 8559 | 8,38 | 1022 | | 2473 | 13,25 | 187 |
| DVC.2-75-60-40-SST-M12-37-55 | 75 | 40 | M12 | 60 | 37 | 12 | 450 | | 2473 | 8,38 | 295 | 434311 | 8176 | 10 | 818 | | 4879 | 8,38 | 583 |
| DVC.2-95-80-75-SST-M16-41-55 | 95 | 75 | M16 | 80 | 41 | 16 | 740 | | 4879 | 10 | 488 | 434316 | 15518 | 18,75 | 828 | | 4224 | 10 | 422 |

ELESA 和 GANTER 依法保留所有权利。
复制图纸时请注明出处。

# DVC.1 - DVC.2 - DVC.3 | 振动阻尼元件



* 根据所需的橡胶硬度完善产品描述：
可选邵氏A硬度：40、55 、70， 公差±5 。

DVC.3 - 15 - 8.5 - 15 - M4 - 55
D d1 L d Shore A

DVC.3

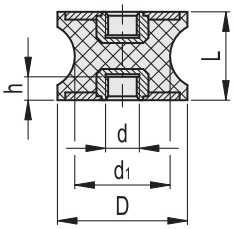


| 型号 | D | L | d | d1 | h | ⚖ | 硬度 40 Shore A 代码 | 最大载荷 [N] | 最大挠曲度 [mm] | 刚度 [N/mm] | 硬度 55 Shore A 代码 | 最大载荷 [N] | 最大挠曲度 [mm] | 刚度 [N/mm] | 硬度 70 Shore A 代码 | 最大载荷 [N] | 最大挠曲度 [mm] | 刚度 [N/mm] |
|---|---|---|---|---|---|---|---|---|---|---|---|---|---|---|---|---|---|---|
| DVC.3-15-8.5-15-M4-* | 15 | 15 | M4 | 8,5 | 4 | 6 | 434601 | 94 | 3,75 | 25 | 434501 | 155 | 3,75 | 41 | 434701 | 211 | 3,75 | 56 |
| DVC.3-15-12-15-M4-* | 15 | 15 | M4 | 12 | 4 | 8 | 434606 | 155 | 3,75 | 41 | 434506 | 166 | 3,75 | 44 | 434706 | 223 | 3,75 | 60 |
| DVC.3-20-14-15-M6-* | 20 | 15 | M6 | 14 | 6 | 13 | 434613 | 223 | 3,75 | 60 | 434513 | 289 | 3,75 | 77 | 434713 | 374 | 3,75 | 100 |
| DVC.3-20-14-19-M6-* | 20 | 19 | M6 | 14 | 6 | 16 | 434615 | 374 | 4,75 | 79 | 434515 | 264 | 4,75 | 56 | 434715 | 326 | 4,75 | 69 |
| DVC.3-20-14-20-M6-* | 20 | 20 | M6 | 14 | 6 | 17 | 434617 | 326 | 5 | 65 | 434517 | 261 | 5 | 52 | 434717 | 316 | 5 | 63 |
| DVC.3-21-16-22-M6-* | 21 | 22 | M6 | 16 | 6 | 18 | 434621 | 316 | 5,5 | 57 | 434521 | 281 | 5,5 | 51 | 434721 | 367 | 5,5 | 67 |
| DVC.3-20-12-30-M6-* | 20 | 30 | M6 | 12 | 6 | 19 | 434611 | 281 | 7,5 | 37 | 434511 | 172 | 7,5 | 23 | 434711 | 266 | 7,5 | 35 |
| DVC.3-20-14-30-M6-* | 20 | 30 | M6 | 14 | 6 | 23 | 434619 | 383 | 7,5 | 51 | 434519 | 650 | 7,5 | 87 | 434719 | 277 | 7,5 | 37 |
| DVC.3-25-18-20-M6-* | 25 | 20 | M6 | 18 | 6 | 27 | 434631 | 694 | 5 | 139 | 434531 | 738 | 5 | 148 | 434731 | 1214 | 5 | 243 |
| DVC.3-25-20-20-M6-* | 25 | 20 | M6 | 20 | 6 | 30 | 434636 | 1214 | 5 | 243 | 434536 | 767 | 5 | 153 | 434736 | 1235 | 5 | 247 |
| DVC.3-30-22-20-M8-* | 30 | 20 | M8 | 22 | 8 | 39 | 434643 | 767 | 5 | 153 | 434543 | 1010 | 5 | 202 | 434743 | 1488 | 5 | 298 |
| DVC.3-30-18-25-M8-* | 30 | 25 | M8 | 18 | 8 | 42 | 434641 | 1488 | 6,25 | 238 | 434541 | 597 | 6,25 | 95 | 434741 | 919 | 6,25 | 147 |
| DVC.3-35-25-34-M8-* | 35 | 34 | M8 | 25 | 8 | 53 | 434645 | 2871 | 8,5 | 338 | 434545 | 1469 | 8,5 | 173 | 434745 | 2141 | 8,5 | 252 |
| DVC.3-40-30-25-M8-* | 40 | 25 | M8 | 30 | 8 | 64 | 434655 | 2141 | 6,25 | 343 | 434555 | 2496 | 6,25 | 399 | 434755 | 3326 | 6,25 | 532 |
| DVC.3-40-25-30-M8-* | 40 | 30 | M8 | 25 | 8 | 72 | 434653 | 3326 | 7,5 | 444 | 434553 | 1283 | 7,5 | 171 | 434753 | 2219 | 7,5 | 296 |
| DVC.3-40-33-30-M8-* | 40 | 30 | M8 | 33 | 8 | 80 | 434659 | 2219 | 7,5 | 296 | 434559 | 1378 | 7,5 | 184 | 434759 | 2564 | 7,5 | 342 |
| DVC.3-40-32-50-M8-* | 40 | 50 | M8 | 32 | 8 | 98 | 434657 | 2564 | 12,5 | 205 | 434557 | 682 | 12,5 | 55 | 434757 | 965 | 12,5 | 77 |
| DVC.3-40-20-48-M8-* | 40 | 48 | M8 | 20 | 8 | 86 | 434651 | 965 | 12 | 80 | 434551 | 713 | 12 | 59 | 434751 | 1088 | 12 | 91 |
| DVC.3-50-42-30-M10-* | 50 | 30 | M10 | 42 | 10 | 125 | 434656 | 3326 | 7,5 | 444 | 434556 | 1499 | 7,5 | 200 | 434756 | 2085 | 7,5 | 278 |
| DVC.3-55-44-45-M10-* | 55 | 45 | M10 | 44 | 10 | 150 | 434661 | 2085 | 11,25 | 185 | 434561 | 1247 | 11,25 | 111 | 434761 | 1818 | 11,25 | 162 |
| DVC.3-57-25-45-M10-* | 57 | 45 | M10 | 25 | 10 | 140 | 434666 | 1818 | 11,25 | 162 | 434566 | 1235 | 11,25 | 110 | 434766 | 1673 | 11,25 | 149 |
| DVC.3-60-49-60-M10-* | 60 | 60 | M10 | 49 | 10 | 310 | 434671 | 1673 | 15 | 112 | 434571 | 2995 | 15 | 200 | 434771 | 5181 | 15 | 345 |
| DVC.3-70-45-53-M12-* | 70 | 53 | M12 | 45 | 12 | 336 | 434676 | 5181 | 13,25 | 391 | 434576 | 2597 | 13,25 | 196 | 434776 | 2894 | 13,25 | 218 |
| DVC.3-72-64-33,5-M12-* | 72 | 33,5 | M12 | 64 | 12 | 342 | 434681 | 2894 | 8,38 | 346 | 434581 | 3936 | 8,38 | 470 | 434781 | 5708 | 8,38 | 682 |
| DVC.3-75-60-40-M12-* | 75 | 40 | M12 | 60 | 12 | 360 | 434686 | 5708 | 10 | 571 | 434586 | 3298 | 10 | 330 | 434786 | 4942 | 10 | 494 |
| DVC.3-95-80-75-M16-* | 95 | 75 | M16 | 80 | 16 | 690 | 434691 | 4942 | 18,75 | 264 | 434591 | 10382 | 18,75 | 554 | 434791 | 14873 | 18,75 | 793 |



ELESA 和 GANTER 依法保留所有权利。
复制图纸时请注明出处。

# DVC.1 - DVC.2 - DVC.3 | 振动阻尼元件



DVC.3-SST

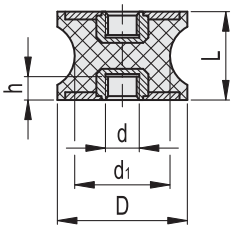


DVC.3 - 15 - 8.5 - 15 - SST - M4 - 55
D d1 L 不锈钢 d Shore A

不锈钢

| 型号 | D | L | d | d1 | h | ⚖ | 硬度 40 Shore A 代码 | 最大载荷 [N] | 最大挠曲度 [mm] | 刚度 [N/mm] | 硬度 55 Shore A 代码 | 最大载荷 [N] | 最大挠曲度 [mm] | 刚度 [N/mm] | 硬度 70 Shore A 代码 | 最大载荷 [N] | 最大挠曲度 [mm] | 刚度 [N/mm] |
|---|---|---|---|---|---|---|---|---|---|---|---|---|---|---|---|---|---|---|
| DVC.3-15-8.5-15-SST-M4-55 | 15 | 15 | M4 | 8,5 | 4 | 6 | 可按需提供 | 94 | 3,75 | 25 | 434801 | 283 | 3,75 | 76 | 可按需提供 | 211 | 3,75 | 56 |
| DVC.3-15-12-15-SST-M4-55 | 15 | 15 | M4 | 12 | 4 | 8 | | 94 | 3,75 | 25 | 434806 | 303 | 3,75 | 81 | | 211 | 3,75 | 56 |
| DVC.3-20-14-15-SST-M6-55 | 20 | 15 | M6 | 14 | 6 | 13 | | 155 | 3,75 | 41 | 434813 | 445 | 3,75 | 119 | | 223 | 3,75 | 60 |
| DVC.3-20-14-19-SST-M6-55 | 20 | 19 | M6 | 14 | 6 | 16 | | 223 | 3,75 | 60 | 434815 | 413 | 4,75 | 87 | | 374 | 3,75 | 100 |
| DVC.3-20-14-20-SST-M6-55 | 20 | 20 | M6 | 14 | 6 | 17 | | 374 | 4,75 | 79 | 434817 | 411 | 5 | 82 | | 326 | 4,75 | 69 |
| DVC.3-21-16-22-SST-M6-55 | 21 | 22 | M6 | 16 | 6 | 18 | | 326 | 5 | 65 | 434821 | 431 | 5,5 | 78 | | 316 | 5 | 63 |
| DVC.3-20-12-30-SST-M6-55 | 20 | 30 | M6 | 12 | 6 | 19 | | 316 | 5,5 | 57 | 434811 | 297 | 7,5 | 40 | | 367 | 5,5 | 67 |
| DVC.3-20-14-30-SST-M6-55 | 20 | 30 | M6 | 14 | 6 | 23 | | 281 | 7,5 | 37 | 434819 | 412 | 7,5 | 55 | | 266 | 7,5 | 35 |
| DVC.3-25-18-20-SST-M6-55 | 25 | 20 | M6 | 18 | 6 | 27 | | 383 | 7,5 | 51 | 434831 | 1823 | 5 | 365 | | 277 | 7,5 | 37 |
| DVC.3-25-20-20-SST-M6-55 | 25 | 20 | M6 | 20 | 6 | 30 | | 694 | 5 | 139 | 434836 | 1889 | 5 | 378 | | 1214 | 5 | 243 |
| DVC.3-30-22-20-SST-M8-55 | 30 | 20 | M8 | 22 | 8 | 39 | | 1214 | 5 | 243 | 434843 | 2745 | 5 | 549 | | 1235 | 5 | 247 |
| DVC.3-30-18-25-SST-M8-55 | 30 | 25 | M8 | 18 | 8 | 42 | | 767 | 5 | 153 | 434841 | 1837 | 6,25 | 294 | | 1488 | 5 | 298 |
| DVC.3-35-25-34-SST-M8-55 | 35 | 34 | M8 | 25 | 8 | 53 | | 1488 | 6,25 | 238 | 434845 | 3306 | 8,5 | 389 | | 919 | 6,25 | 147 |
| DVC.3-40-30-25-SST-M8-55 | 40 | 25 | M8 | 30 | 8 | 64 | | 2871 | 8,5 | 338 | 434855 | 4624 | 6,25 | 740 | | 2141 | 8,5 | 252 |
| DVC.3-40-25-30-SST-M8-55 | 40 | 30 | M8 | 25 | 8 | 72 | | 2141 | 6,25 | 343 | 434853 | 3075 | 7,5 | 410 | | 3326 | 6,25 | 532 |
| DVC.3-40-33-30-SST-M8-55 | 40 | 30 | M8 | 33 | 8 | 80 | | 3326 | 7,5 | 444 | 434859 | 3317 | 7,5 | 442 | | 2219 | 7,5 | 296 |
| DVC.3-40-32-50-SST-M8-55 | 40 | 50 | M8 | 32 | 8 | 98 | | 2219 | 7,5 | 296 | 434857 | 1537 | 12,5 | 123 | | 2564 | 7,5 | 342 |
| DVC.3-40-20-48-SST-M8-55 | 40 | 48 | M8 | 20 | 8 | 86 | | 2564 | 12,5 | 205 | 434851 | 1808 | 12 | 151 | | 965 | 12,5 | 77 |
| DVC.3-50-42-30-SST-M10-55 | 50 | 30 | M10 | 42 | 10 | 125 | | 965 | 12 | 80 | 434856 | 3109 | 7,5 | 415 | | 1088 | 12 | 91 |
| DVC.3-55-44-45-SST-M10-55 | 55 | 45 | M10 | 44 | 10 | 150 | | 3326 | 7,5 | 444 | 434861 | 2702 | 11,25 | 240 | | 2085 | 7,5 | 278 |
| DVC.3-57-25-45-SST-M10-55 | 57 | 45 | M10 | 25 | 10 | 140 | | 2085 | 11,25 | 185 | 434866 | 2416 | 11,25 | 215 | | 1818 | 11,25 | 162 |
| DVC.3-60-49-60-SST-M10-55 | 60 | 60 | M10 | 49 | 10 | 310 | | 1818 | 11,25 | 162 | 434871 | 5920 | 15 | 395 | | 1673 | 11,25 | 149 |
| DVC.3-70-45-53-SST-M12-55 | 70 | 53 | M12 | 45 | 12 | 336 | | 1673 | 15 | 112 | 434876 | 4419 | 13,25 | 333 | | 5181 | 15 | 345 |
| DVC.3-72-64-33,5-SST-M12-55 | 72 | 33,5 | M12 | 64 | 12 | 342 | | 5181 | 13,25 | 391 | 434881 | 10014 | 8,38 | 1196 | | 2894 | 13,25 | 218 |
| DVC.3-75-60-40-SST-M12-55 | 75 | 40 | M12 | 60 | 12 | 360 | | 2894 | 8,38 | 346 | 434886 | 9566 | 10 | 957 | | 5708 | 8,38 | 682 |
| DVC.3-95-80-75-SST-M16-55 | 95 | 75 | M16 | 80 | 16 | 690 | | 5708 | 10 | 571 | 434891 | 18156 | 18,75 | 968 | | 4942 | 10 | 494 |

ELESA 和 GANTER 依法保留所有权利。
复制图纸时请注明出处。

# DVE

INOX STAINLESS STEEL · RoHS · +80° -40°

## 振动阻尼元件

**橡胶与钢或橡胶与不锈钢**

**减震体**
天然橡胶NR,黑色。
硬度 40 和 60 Shore A ±5。

**标准型号**
- **DVE-A**: 镀锌钢制椭圆安装法兰，底板及螺纹毂。
- **DVE-SST-A**: AISI 304 不锈钢椭圆安装法兰，底板及螺纹毂。
- **DVE-B**: 镀锌钢制方形安装法兰，底板及螺纹毂。
- **DVE-SST-B**: AISI 304 不锈钢方形安装法兰，底板及螺纹毂。

**特征及应用**
DVE减震元件包含两个金属元件及与之连接在一起的橡胶减震体。带有螺纹通孔毂的圆形元件作为底座安装在震动机械上，另一个圆形或方形元件作为法兰安装在地板上起固定作用。
通常应用于不会造成剧烈动态不稳定性的旋转机械，这类场合需要元件同时具有纵向及横向的弹性。
因而非常适合用于压缩机，风扇，振动式给料机，旋转泵或电动机。
振动可导致：
- 造成机器及/或其相邻设备的异常运行，并可能会缩短其使用寿命;
- 噪音及同时因之造成的对人体的损害。

参见 技术参数和选型指南 页 .

**按需提供的特殊型号**
- AISI 304 不锈钢元件及硬度为 40 公差±5 Shore A的NR天然橡胶。
- 带 AISI 316 不锈钢安装法兰，底板及螺纹毂的型号。
- 具有不同硬度的NR天然橡胶材质的型号

**DVE-A**
**DVE-SST-A**

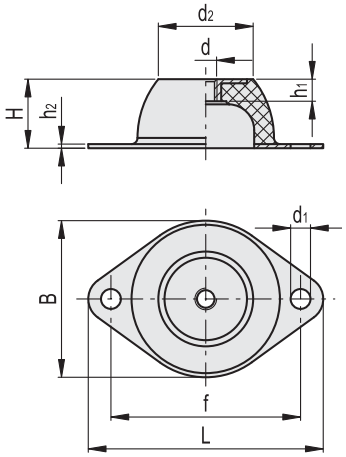


**DVE-A**

| 代码 | 型号 | B | L | H | d | h1 | d1 | h2 | d2 | f | 最大载荷 [N] | 最大挠曲度 [mm] | 刚度 [N/mm] | ⚖ |
|---|---|---|---|---|---|---|---|---|---|---|---|---|---|---|
| 434901 | DVE-18-M6-A-40 | 43 | 64 | 20 | M6 | 7 | 7 | 2 | 18 | 50 | 62.5 | 5 | 13 | 30 |
| 434903 | DVE-18-M6-A-60 | 43 | 64 | 20 | M6 | 7 | 7 | 2 | 18 | 50 | 141 | 5 | 28 | 30 |
| 434906 | DVE-33-M8-A-40 | 56 | 85 | 25 | M8 | 9 | 8 | 2 | 33 | 66 | 378 | 6.25 | 60 | 70 |
| 434908 | DVE-33-M8-A-60 | 56 | 85 | 25 | M8 | 9 | 8 | 2 | 33 | 66 | 617 | 6 | 103 | 70 |
| 434911 | DVE-45-M10-A-40 | 76 | 114 | 35 | M10 | 11 | 10 | 2 | 45 | 92 | 643 | 8.75 | 73 | 160 |
| 434913 | DVE-45-M10-A-60 | 76 | 114 | 35 | M10 | 11 | 10 | 2 | 45 | 92 | 1374 | 8.75 | 157 | 160 |
| 434916 | DVE-53-M10-A-40 | 96 | 136 | 40 | M10 | 11 | 11,5 | 2 | 53 | 110 | 855 | 10 | 86 | 265 |
| 434918 | DVE-53-M10-A-60 | 96 | 136 | 40 | M10 | 11 | 11,5 | 2 | 53 | 110 | 2307 | 10 | 231 | 265 |
| 434921 | DVE-58-M10-A-40 | 101 | 151 | 45 | M10 | 11 | 11,5 | 3 | 58 | 124 | 1785 | 11.25 | 159 | 400 |
| 434923 | DVE-58-M10-A-60 | 101 | 151 | 45 | M10 | 11 | 11,5 | 3 | 58 | 124 | 3230 | 11.25 | 287 | 400 |

**DVE-SST-A** 不锈钢

| 代码 | 型号 | B | L | H | d | h1 | d1 | h2 | d2 | f | 最大载荷 [N] | 最大挠曲度 [mm] | 刚度 [N/mm] | ⚖ |
|---|---|---|---|---|---|---|---|---|---|---|---|---|---|---|
| 434951 | DVE-18-SST-M6-A-60 | 43 | 64 | 20 | M6 | 7 | 7 | 2 | 18 | 50 | 141 | 5 | 28 | 30 |
| 434956 | DVE-33-SST-M8-A-60 | 56 | 85 | 25 | M8 | 9 | 8 | 2 | 33 | 66 | 617 | 6 | 103 | 70 |
| 434961 | DVE-45-SST-M10-A-60 | 76 | 114 | 35 | M10 | 11 | 10 | 2 | 45 | 92 | 1374 | 8.75 | 157 | 160 |
| 434966 | DVE-53-SST-M10-A-60 | 96 | 136 | 40 | M10 | 11 | 11,5 | 2 | 53 | 110 | 2307 | 10 | 231 | 265 |
| 434971 | DVE-58-SST-M10-A-60 | 101 | 151 | 45 | M10 | 11 | 11,5 | 3 | 58 | 124 | 3230 | 11.25 | 287 | 400 |



elesa+Ganter

ELESA 和 GANTER 依法保留所有权利。
复制图纸时请注明出处。

# DVE

## 振动阻尼元件



**DVE-B**
**DVE-SST-B**

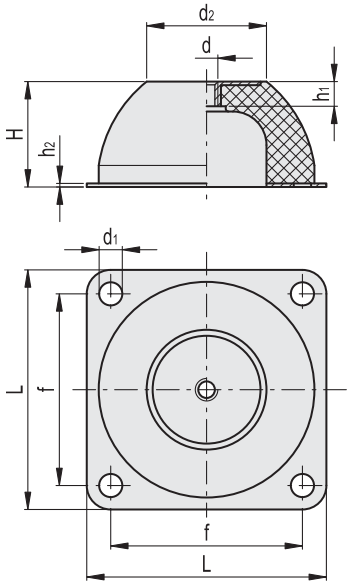


**DVE-B**

| 代码 | 型号 | L | H | d | h1 | d1 | h2 | d2 | f | 最大载荷 [N] | 最大挠曲度 [mm] | 刚度 [N/mm] | ⚖ |
|---|---|---|---|---|---|---|---|---|---|---|---|---|---|
| 434926 | DVE-78-M12-B-40 | 150 | 63 | M12 | 13 | 14,5 | 3 | 78 | 120 | 3073 | 15.75 | 195 | 1025 |
| 434928 | DVE-78-M12-B-60 | 150 | 63 | M12 | 13 | 14,5 | 3 | 78 | 120 | 7470 | 15.75 | 474 | 1025 |
| 434931 | DVE-100-M16-B-40 | 200 | 85 | M16 | 16 | 14,5 | 3 | 100 | 160 | 8486 | 21.25 | 399 | 2315 |
| 434933 | DVE-100-M16-B-60 | 200 | 85 | M16 | 16 | 14,5 | 3 | 100 | 160 | 9770 | 20 | 488 | 2315 |
| 434936 | DVE-186-M24-B-40 | 310 | 160 | M24 | 40 | 18 | 4 | 186 | 250 | 10528 | 40 | 263 | 10500 |
| 434938 | DVE-186-M24-B-60 | 310 | 160 | M24 | 40 | 18 | 4 | 186 | 250 | 20812 | 46.5 | 448 | 10500 |

DVE-SST-B 不锈钢

| 代码 | 型号 | L | H | d | h1 | d1 | h2 | d2 | f | 最大载荷 [N] | 最大挠曲度 [mm] | 刚度 [N/mm] | ⚖ |
|---|---|---|---|---|---|---|---|---|---|---|---|---|---|
| 434976 | DVE-78-SST-M12-B-60 | 150 | 63 | M12 | 13 | 14,5 | 3 | 78 | 120 | 7470 | 15.75 | 474 | 1025 |
| 434981 | DVE-100-SST-M16-B-60 | 200 | 85 | M16 | 16 | 14,5 | 3 | 100 | 160 | 9770 | 20 | 488 | 2315 |
| 434986 | DVE-186-SST-M24-B-60 | 310 | 160 | M24 | 40 | 18 | 4 | 186 | 250 | 20812 | 46.5 | 448 | 10500 |

ELESA 和 GANTER 依法保留所有权利。
复制图纸时请注明出处。

# GN 454

## 缓冲垫

### 保护垫圈 不锈钢

**规格**

橡胶
丁苯橡胶(NBR)

- 黑色
- 硫化固定垫圈
- 耐受温度达 120 °C
- 橡胶硬度 [Shore±5]

柔软* **40**
中等 **55**
硬度* **70**

* 无库存，需要最小起订量。

固定垫圈
不锈钢 A2

**信息**

GN 454 缓冲垫用于末端缓冲，如：输送推车。可采用DIN 912槽头带帽螺钉将其固定在需要缓冲的一侧。
该产品可吸收大部分冲击动能。可作为减震器抵卸破坏性的震动和反弹，也可作为消音器使用。
缓冲垫也可用作水平支脚。

**技术信息**

- 弹性体特性 (参见页 A32)

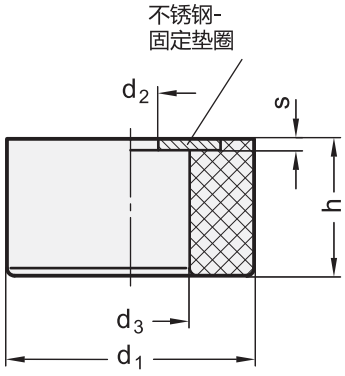


**GN 454** 不锈钢

| 型号 | d1 | h | d2 | d3 | s | 弹性比率 ≈ in N/mm (硬度 55) | 最大载荷N (硬度 55) | 最大行程 ≈ mm | ⚖ |
|---|---|---|---|---|---|---|---|---|---|
| GN 454-16-8-4,3-55 | 16 | 8 | 4.3 | 8 | 1 | 140 | 280 | 2 | 2 |
| GN 454-20-10-5,3-55 | 20 | 10 | 5.3 | 9.5 | 1.2 | 148 | 370 | 2.5 | 4 |
| GN 454-25-12-6,4-55 | 25 | 12 | 6.4 | 12.2 | 1.6 | 210 | 630 | 3 | 7 |
| GN 454-35-16-8,4-55 | 35 | 16 | 8.4 | 14 | 2 | 345 | 1380 | 4 | 20 |
| GN 454-42-20-10,5-55 | 42 | 20 | 10.5 | 17.5 | 2.5 | 360 | 1800 | 5 | 35 |
| GN 454-56-24-13-55 | 56 | 24 | 13 | 19.5 | 3 | 577 | 3460 | 6 | 76 |





ELESA 和 GANTER 依法保留所有权利。
复制图纸时请注明出处。

# GN 919

## 毂带偏心凸轮

**规格**

烧结钢

- 表面硬化处理，EHT 0.2 到 0.4 mm
- 无表面处理

**信息**

GN 919毂带偏心凸轮用于调整和夹紧操作。通常配合安装挡杆手柄。GN 310 (参见页 566)。
偏心凸轮的设计使得夹紧力在其行程的任何位置均可保持恒定。此外，此类控制杆为自锁型。
柱头带肩螺栓 GN 732 (参见页 919) 可用作轴承销。

**附件**

- 操作杆手柄GN 310 (需单独订购) (参见页 566)

**技术信息**

- ISO-基本公差 (参见页 A21)

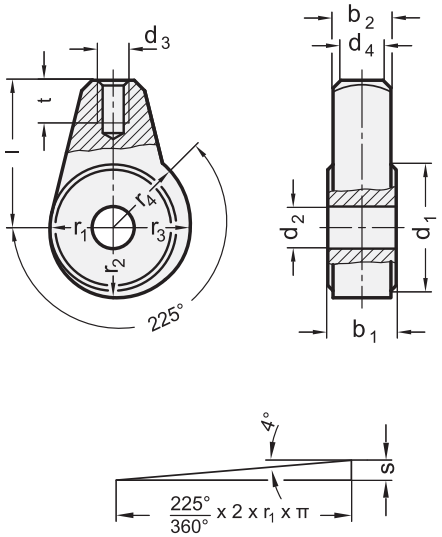


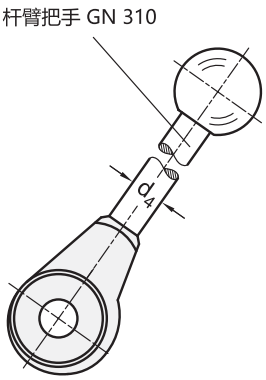


**GN 919**

| 型号 | d1 | d2 H9 | b1 -0.05/-0.15 | b2 | d3 | d4 | l | r1 | r2 | r3 | r4 | s | t 最小 | ⚖ |
|---|---|---|---|---|---|---|---|---|---|---|---|---|---|---|
| GN 919-24-B8 | 24 | B 8 | 13 | 11 | M 6 | 8 | 28 | 12 | 13.32 | 14.64 | 15.3 | 3.3 | 9 | 59 |
| GN 919-30-B10 | 30 | B 10 | 15 | 13 | M 8 | 10 | 32 | 15 | 16.65 | 18.3 | 19.12 | 4.1 | 12 | 100 |
| GN 919-35-B12 | 35 | B 12 | 17 | 15 | M 10 | 12 | 36 | 17.5 | 19.42 | 21.34 | 22.31 | 4.8 | 15 | 150 |




ELESA 和 GANTER 依法保留所有权利。
复制图纸时请注明出处。

# GN 918

RoHS

## 偏心凸轮

### 径向夹紧

**规格**

**类型**

- **KV**型: 带球形手柄, 倾角 (带锯齿)
- **GV**型: 带球形手柄, 平直 (带锯齿)
- **SK**型: 带六角

夹紧方向

- **R**型: 顺时针旋转 (图示款)
- **L**型: 逆时针旋转

钢制

- 发黑处理
- 偏心凸轮及垫圈, 表面硬化处理
- 螺栓经氮化处理, 拉伸强度等级8.8

球形手柄 DIN 319 (参见页 538)
塑料
热固性塑料
黑色, 光亮饰面

**信息**

GN 918型凸轮式锁紧杆动程较长、夹紧力较高, 故可快速安全地夹紧或松开。凸轮具有使夹紧力作用于整个夹紧区域的优点, 即能够在所有的角度位置保持这种夹紧力, 同时能够在任何位置进行自锁。
球形手柄通过锯齿棘轮与偏心凸轮相连, 使其可调节至最为适宜的夹紧位置, 或对手柄“再调节”。
螺栓与垫圈(参见技术说明)相互配合, 确保凸轮紧固后可轻松转动。由于带有垫圈, 对螺纹孔无特殊要求。因此, 夹紧螺栓还可用在机器底座的T形凹槽上。

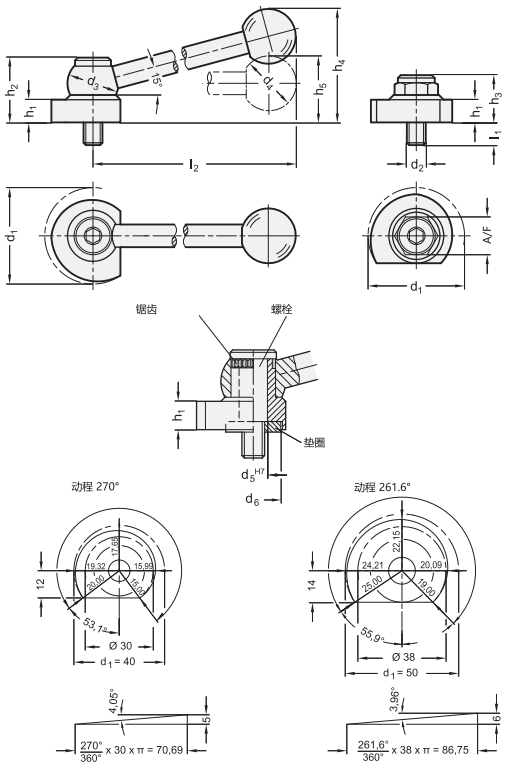


**GN 918**

| 型号 | d1 -0.5 | d2 | d3 | d4 | d5 | d6 | h1 | h2 | h3 | h4 ≈ | h5 | l1 | l2 ≈ | A/F | ⚖ |
|---|---|---|---|---|---|---|---|---|---|---|---|---|---|---|---|
| GN 918-40-GV-R | 40 | M 8 | 24 | 25 | 10 | 20 | 10 | 31 | - | - | 31 | 8 | 100 | - | 178 |
| GN 918-40-GV-L | 40 | M 8 | 24 | 25 | 10 | 20 | 10 | 31 | - | - | 31 | 8 | 100 | - | 178 |
| GN 918-50-GV-R | 50 | M 10 | 28 | 30 | 12 | 24 | 12 | 34.5 | - | - | 36 | 11 | 116 | - | 313 |
| GN 918-50-GV-L | 50 | M 10 | 28 | 30 | 12 | 24 | 12 | 34.5 | - | - | 36 | 11 | 116 | - | 313 |
| GN 918-40-KV-R | 40 | M 8 | 24 | 25 | 10 | 20 | 10 | 31 | - | 55 | - | 8 | 100 | - | 179 |
| GN 918-40-KV-L | 40 | M 8 | 24 | 25 | 10 | 20 | 10 | 31 | - | 55 | - | 8 | 100 | - | 179 |
| GN 918-50-KV-R | 50 | M 10 | 28 | 30 | 12 | 24 | 12 | 34.5 | - | 62 | - | 11 | 116 | - | 315 |
| GN 918-50-KV-L | 50 | M 10 | 28 | 30 | 12 | 24 | 12 | 34.5 | - | 62 | - | 11 | 116 | - | 315 |
| GN 918-40-SK-R | 40 | M 8 | - | - | 10 | 20 | 10 | - | 21 | - | - | 8 | - | 15 | 87 |
| GN 918-40-SK-L | 40 | M 8 | - | - | 10 | 20 | 10 | - | 21 | - | - | 8 | - | 15 | 87 |
| GN 918-50-SK-R | 50 | M 10 | - | - | 12 | 24 | 12 | - | 24 | - | - | 11 | - | 19 | 159 |
| GN 918-50-SK-L | 50 | M 10 | - | - | 12 | 24 | 12 | - | 24 | - | - | 11 | - | 19 | 159 |



elesa+Ganter

ELESA 和 GANTER 依法保留所有权利。
复制图纸时请注明出处。

# GN 918.5

## 不锈钢偏心凸轮

### 径向夹紧

**规格**

**类型**

- **KV**型: 带球形手柄, 倾角 (带锯齿)
- **GV**型: 带球形手柄, 平直 (带锯齿)
- **SK**型: 带六角

**夹紧方向**

- **R**型: 顺时针旋转 (图示款)
- **L**型: 逆时针旋转

不锈钢

- 偏心凸轮, AISI 303, 化学镀镍
- 螺栓与垫圈, AISI 630, 回火工艺, 化学镀镍
- 球形手柄 (KV型), AISI 303, 亚光喷砂饰面

球形手柄 DIN 319 (参见页 538)
塑料
热固性塑料
光亮饰面

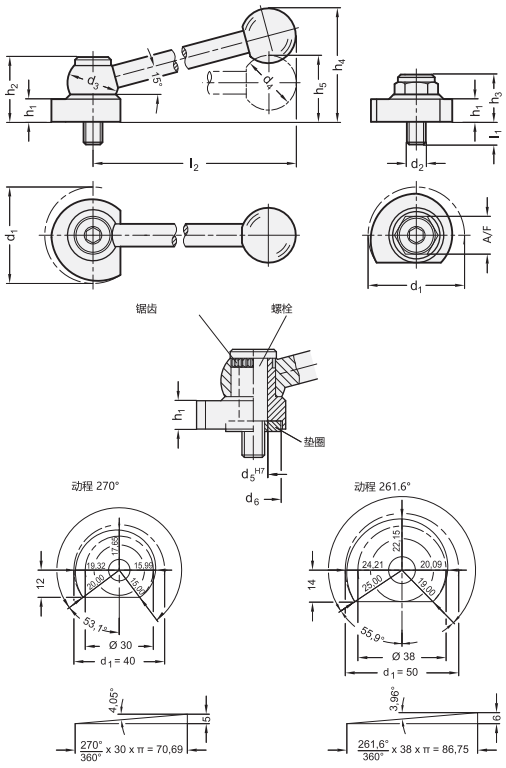


**信息**

GN 918.5凸轮式锁紧杆动程较长、夹紧力较高, 故可快速安全地夹紧或松开。凸轮具有使夹紧力作用于整个夹紧区域的优点, 即能够在所有的角度位置保持这种夹紧力, 同时能够在任何位置进行自锁。
球形手柄通过锯齿棘轮与偏心凸轮相连, 使其可调节至最为适宜的夹紧位置, 或对手柄"再调节"。
螺栓与垫圈(参见技术说明)相互配合, 确保凸轮紧固后可轻松转动。由于带有垫圈, 对螺纹孔无特殊要求。因此, 夹紧螺栓还可用在机器底座的T形凹槽上。

**技术信息**

- 不锈钢特性 (参见页 A26)

**GN 918.5** 不锈钢

| 型号 | d1 -0.5 | d2 | d3 | d4 | d5 | d6 | h1 | h2 | h3 | h4 ≈ | h5 | l1 | l2 ≈ | A/F | ⚖ |
|---|---|---|---|---|---|---|---|---|---|---|---|---|---|---|---|
| GN 918.5-40-GV-R | 40 | M 8 | 24 | 25 | 10 | 20 | 10 | 31 | - | - | 31 | 8 | 100 | - | 177 |
| GN 918.5-40-GV-L | 40 | M 8 | 24 | 25 | 10 | 20 | 10 | 31 | - | - | 31 | 8 | 100 | - | 177 |
| GN 918.5-50-GV-R | 50 | M 10 | 28 | 30 | 12 | 24 | 12 | 34.5 | - | - | 36 | 11 | 116 | - | 312 |
| GN 918.5-50-GV-L | 50 | M 10 | 28 | 30 | 12 | 24 | 12 | 34.5 | - | - | 36 | 11 | 116 | - | 312 |
| GN 918.5-40-KV-R | 40 | M 8 | 24 | 25 | 10 | 20 | 10 | 31 | - | 55 | - | 8 | 100 | - | 179 |
| GN 918.5-40-KV-L | 40 | M 8 | 24 | 25 | 10 | 20 | 10 | 31 | - | 55 | - | 8 | 100 | - | 179 |
| GN 918.5-50-KV-R | 50 | M 10 | 28 | 30 | 12 | 24 | 12 | 34.5 | - | 62 | - | 11 | 116 | - | 310 |
| GN 918.5-50-KV-L | 50 | M 10 | 28 | 30 | 12 | 24 | 12 | 34.5 | - | 62 | - | 11 | 116 | - | 310 |
| GN 918.5-40-SK-R | 40 | M 8 | - | - | 10 | 20 | 10 | - | 21 | - | - | 8 | - | 15 | 90 |
| GN 918.5-40-SK-L | 40 | M 8 | - | - | 10 | 20 | 10 | - | 21 | - | - | 8 | - | 15 | 90 |
| GN 918.5-50-SK-R | 50 | M 10 | - | - | 12 | 24 | 12 | - | 24 | - | - | 11 | - | 19 | 154 |
| GN 918.5-50-SK-L | 50 | M 10 | - | - | 12 | 24 | 12 | - | 24 | - | - | 11 | - | 19 | 154 |




ELESA 和 GANTER 依法保留所有权利。
复制图纸时请注明出处。

# GN 918.1

## 夹紧螺栓

### 向上轴向夹紧

**规格**

**类型**

- **KV**型: 带球形手柄, 倾角 (带锯齿)
- **GV**型: 带球形手柄, 平直 (带锯齿)
- **SK**型: 带六角

**夹紧方向**

- **R**型: 顺时针旋转 (图示款)
- **L**型: 逆时针旋转

钢制

- 发黑处理
- 偏心凸轮及垫圈, 表面硬化处理
- 螺栓经氮化处理, 拉伸强度等级8.8

球形手柄 DIN 319 (参见页 538)
塑料
热固性塑料
黑色, 光亮饰面

**信息**

GN 918.1型凸轮式锁紧杆通过旋转螺旋安装, 其可通过较长的动程和较高的夹紧力进行快速安全的夹紧与松开的操作。只要略微上升螺旋角即可使其实现自锁。
球形手柄通过锯齿棘轮与夹紧螺栓相连, 使其可调节至最为适宜的夹紧位置, 或对手柄"再调节"。
螺栓与垫圈(参见技术说明)相互配合, 确保凸轮紧固后可轻松转动。由于带有垫圈, 对螺纹孔无特殊要求。因此, 夹紧螺栓还可用在机器底座的T形凹槽上。
夹紧螺栓的优势在于在夹紧区域内, 拧松后可转动。
使用 GN 605 (参见页 928) 型球形滚珠螺钉, 适用于锁紧或支撑待加工元件。

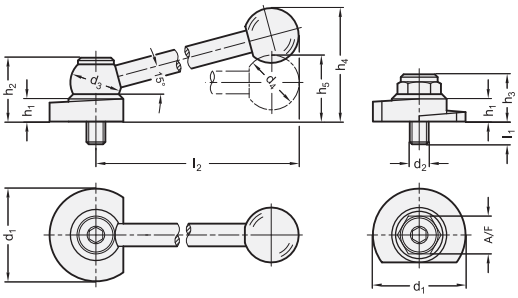


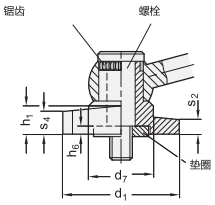


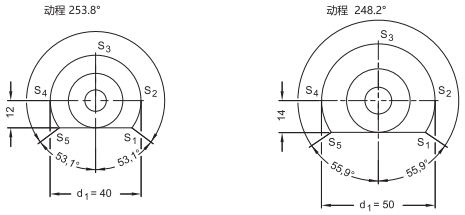


**GN 918.1**

| 型号 | d1 -0.5 | d2 | d3 | d4 | d7 | h1 | h2 | h3 | h4 ≈ | h5 | h6 | l1 | l2 ≈ | A/F | ⚖ |
|---|---|---|---|---|---|---|---|---|---|---|---|---|---|---|---|
| GN 918.1-40-GV-R | 40 | M 8 | 24 | 25 | 24 | 10 | 31 | - | - | 31 | 3.6 | 8 | 100 | - | 179 |
| GN 918.1-40-GV-L | 40 | M 8 | 24 | 25 | 24 | 10 | 31 | - | - | 31 | 3.6 | 8 | 100 | - | 179 |
| GN 918.1-50-GV-R | 50 | M 10 | 28 | 30 | 28 | 12 | 34.5 | - | - | 36 | 4 | 11 | 116 | - | 306 |
| GN 918.1-50-GV-L | 50 | M 10 | 28 | 30 | 28 | 12 | 34.5 | - | - | 36 | 4 | 11 | 116 | - | 306 |
| GN 918.1-40-KV-R | 40 | M 8 | 24 | 25 | 24 | 10 | 31 | - | 55 | - | 3.6 | 8 | 100 | - | 180 |
| GN 918.1-40-KV-L | 40 | M 8 | 24 | 25 | 24 | 10 | 31 | - | 55 | - | 3.6 | 8 | 100 | - | 180 |
| GN 918.1-50-KV-R | 50 | M 10 | 28 | 30 | 28 | 12 | 34.5 | - | 62 | - | 4 | 11 | 116 | - | 305 |
| GN 918.1-50-KV-L | 50 | M 10 | 28 | 30 | 28 | 12 | 34.5 | - | 62 | - | 4 | 11 | 116 | - | 305 |
| GN 918.1-40-SK-R | 40 | M 8 | - | - | 24 | 10 | - | 21 | - | - | 3.6 | 8 | - | 15 | 68 |
| GN 918.1-40-SK-L | 40 | M 8 | - | - | 24 | 10 | - | 21 | - | - | 3.6 | 8 | - | 15 | 68 |
| GN 918.1-50-SK-R | 50 | M 10 | - | - | 28 | 12 | - | 24 | - | - | 4 | 11 | - | 19 | 154 |
| GN 918.1-50-SK-L | 50 | M 10 | - | - | 28 | 12 | - | 24 | - | - | 4 | 11 | - | 19 | 154 |






ELESA 和 GANTER 依法保留所有权利。
复制图纸时请注明出处。

# GN 918.6

## 不锈钢 - 夹紧螺栓

### 向上轴向夹紧

**规格**

**类型**

- **KV**型: 带球形手柄, 倾角 (带锯齿)
- **GV**型: 带球形手柄, 平直 (带锯齿)
- **SK**型: 带六角

**夹紧方向**

- **R**型: 顺时针旋转 (图示款)
- **L**型: 逆时针旋转

不锈钢

- 偏心凸轮, AISI 303, 化学镀镍
- 螺栓与垫圈, AISI 630, 回火工艺, 化学镀镍
- 球形手柄 (KV型), AISI 303, 亚光喷砂饰面

球形手柄 DIN 319 (参见页 538)
塑料
热固性塑料
黑色, 光亮饰面

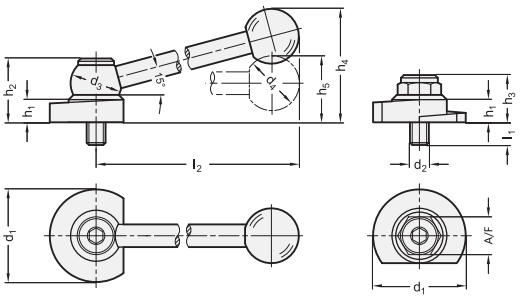


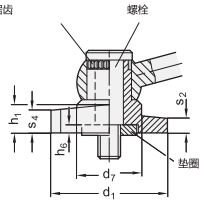


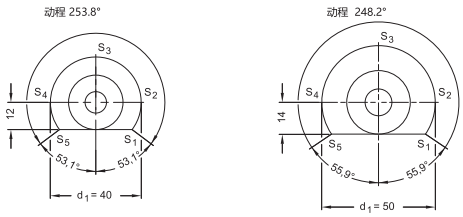


**信息**

GN 918.6 凸轮式锁紧杆装有旋转螺线。其可通过较长的动程和较高的夹紧力进行快速安全的夹紧与松开的操作。只需较小的抬升螺旋角 (楔角) 即可使其实现自锁。
球形手柄通过锯齿棘轮与夹紧螺栓相连, 使其可调节至最为适宜的夹紧位置, 或对手柄“再调节”。
螺栓与垫圈(参见技术说明)相互配合, 确保凸轮紧固后可轻松转动。由于带有垫圈, 对螺纹孔无特殊要求, 因此, 夹紧螺栓还可用在机器底座的T形凹槽上。
夹紧螺栓的优势在于在夹紧区域内, 拧松后可转动。
使用 GN 605 (参见页 928) 型球形滚珠螺钉, 适用于锁紧或支撑待加工元件。

**技术信息**

- 不锈钢特性 (参见页 A26)

**GN 918.6** 不锈钢

| 型号 | d1 -0.5 | d2 | d3 | d4 | d7 | h1 | h2 | h3 | h4 ≈ | h5 | h6 | l1 | l2 ≈ | A/F | ⚖ |
|---|---|---|---|---|---|---|---|---|---|---|---|---|---|---|---|
| GN 918.6-40-GV-R | 40 | M 8 | 24 | 25 | 24 | 10 | 31 | - | - | 31 | 3.6 | 8 | 100 | - | 177 |
| GN 918.6-40-GV-L | 40 | M 8 | 24 | 25 | 24 | 10 | 31 | - | - | 31 | 3.6 | 8 | 100 | - | 177 |
| GN 918.6-50-GV-R | 50 | M 10 | 28 | 30 | 28 | 12 | 34.5 | - | - | 36 | 4 | 11 | 116 | - | 307 |
| GN 918.6-50-GV-L | 50 | M 10 | 28 | 30 | 28 | 12 | 34.5 | - | - | 36 | 4 | 11 | 116 | - | 307 |
| GN 918.6-40-KV-R | 40 | M 8 | 24 | 25 | 24 | 10 | 31 | - | 55 | - | 3.6 | 8 | 100 | - | 179 |
| GN 918.6-40-KV-L | 40 | M 8 | 24 | 25 | 24 | 10 | 31 | - | 55 | - | 3.6 | 8 | 100 | - | 179 |
| GN 918.6-50-KV-R | 50 | M 10 | 28 | 30 | 28 | 12 | 34.5 | - | 62 | - | 4 | 11 | 116 | - | 310 |
| GN 918.6-50-KV-L | 50 | M 10 | 28 | 30 | 28 | 12 | 34.5 | - | 62 | - | 4 | 11 | 116 | - | 310 |
| GN 918.6-40-SK-R | 40 | M 8 | - | - | 24 | 10 | - | 21 | - | - | 3.6 | 8 | - | 15 | 87 |
| GN 918.6-40-SK-L | 40 | M 8 | - | - | 24 | 10 | - | 21 | - | - | 3.6 | 8 | - | 15 | 87 |
| GN 918.6-50-SK-R | 50 | M 10 | - | - | 28 | 12 | - | 24 | - | - | 4 | 11 | - | 19 | 154 |
| GN 918.6-50-SK-L | 50 | M 10 | - | - | 28 | 12 | - | 24 | - | - | 4 | 11 | - | 19 | 154 |




ELESA 和 GANTER 依法保留所有权利。
复制图纸时请注明出处。

# GN 918.2

## 夹紧螺栓

### 向下轴向夹紧

**规格**

**类型**

- **KV**型: 带球形手柄, 倾角 (带锯齿)
- **GV**型: 带球形手柄, 平直 (带锯齿)
- **SK**型: 带六角

**夹紧方向**

- **R**型: 顺时针旋转 (图示款)
- **L**型: 逆时针旋转

钢制

- 发黑处理
- 偏心凸轮及垫圈, 表面硬化处理
- 螺栓经氮化处理, 拉伸强度等级8.8

球形手柄 DIN 319 (参见页 538)
塑料
热固性塑料
黑色, 光亮饰面

**信息**

GN 918.2型凸轮式锁紧杆通过旋转螺旋安装, 其可通过较长的动程和较高的夹紧力进行快速安全的夹紧与松开的操作。只要略微上升螺旋角即可使其实现自锁。
球形手柄通过锯齿棘轮与夹紧螺栓相连, 使其可调节至最为适宜的夹紧位置, 或对手柄"再调节"。
螺栓与垫圈(参见技术说明)相互配合, 确保凸轮紧固后可轻松转动。由于带有垫圈, 对螺纹孔无特殊要求。因此, 夹紧螺栓还可用在机器底座的T形凹槽上。
夹紧螺栓的优势在于在夹紧区域内, 拧松后可转动。
使用 GN 605 (参见页 928) 型球形滚珠螺钉, 适用于锁紧或支撑待加工元件。

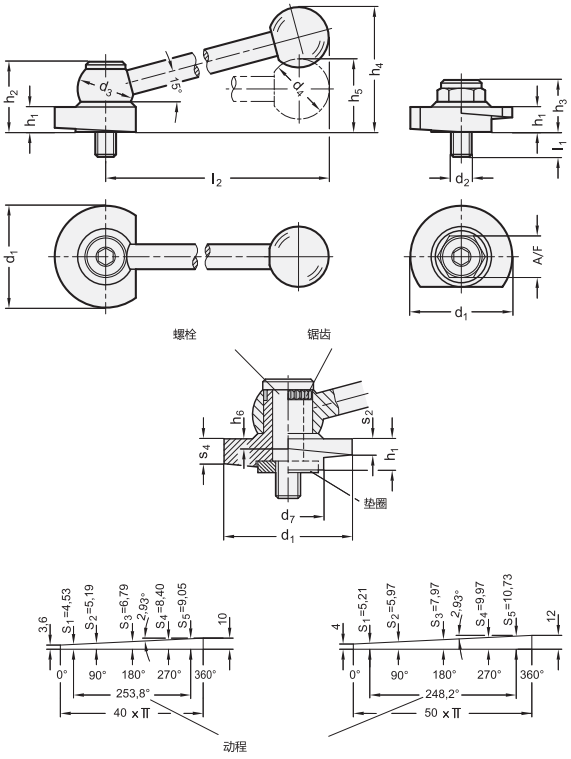


**GN 918.2**

| 型号 | d1 -0.5 | d2 | d3 | d4 | d7 | h1 | h2 | h3 | h4 ≈ | h5 | h6 | l1 | l2 ≈ | A/F | ⚖ |
|---|---|---|---|---|---|---|---|---|---|---|---|---|---|---|---|
| GN 918.2-40-GV-R | 40 | M 8 | 24 | 25 | 24 | 10 | 31 | - | - | 31 | 3.6 | 8 | 100 | - | 177 |
| GN 918.2-40-GV-L | 40 | M 8 | 24 | 25 | 24 | 10 | 31 | - | - | 31 | 3.6 | 8 | 100 | - | 177 |
| GN 918.2-50-GV-R | 50 | M 10 | 28 | 30 | 28 | 12 | 34.5 | - | - | 36 | 4 | 11 | 116 | - | 308 |
| GN 918.2-50-GV-L | 50 | M 10 | 28 | 30 | 28 | 12 | 34.5 | - | - | 36 | 4 | 11 | 116 | - | 308 |
| GN 918.2-40-KV-R | 40 | M 8 | 24 | 25 | 24 | 10 | 31 | - | 55 | - | 3.6 | 8 | 100 | - | 180 |
| GN 918.2-40-KV-L | 40 | M 8 | 24 | 25 | 24 | 10 | 31 | - | 62 | - | 3.6 | 8 | 100 | - | 180 |
| GN 918.2-50-KV-R | 50 | M 10 | 28 | 30 | 28 | 12 | 34.5 | - | 55 | - | 4 | 11 | 116 | - | 310 |
| GN 918.2-50-KV-L | 50 | M 10 | 28 | 30 | 28 | 12 | 34.5 | - | 62 | - | 4 | 11 | 116 | - | 310 |
| GN 918.2-40-SK-R | 40 | M 8 | - | - | 24 | 10 | - | 21 | - | - | 3.6 | 8 | - | 15 | 87 |
| GN 918.2-40-SK-L | 40 | M 8 | - | - | 24 | 10 | - | 21 | - | - | 3.6 | 8 | - | 15 | 87 |
| GN 918.2-50-SK-R | 50 | M 10 | - | - | 28 | 12 | - | 24 | - | - | 4 | 11 | - | 19 | 157 |
| GN 918.2-50-SK-L | 50 | M 10 | - | - | 28 | 12 | - | 24 | - | - | 4 | 11 | - | 19 | 157 |






ELESA 和 GANTER 依法保留所有权利。
复制图纸时请注明出处。

# GN 918.7

## 不锈钢 - 夹紧螺栓

### 向下轴向夹紧

#### 规格

#### 类型

- **KV**型: 带球形手柄, 倾角 (带锯齿)
- **GV**型: 带球形手柄, 平直 (带锯齿)
- **SK**型: 带六角

#### 夹紧方向

- **R**型: 顺时针旋转 (图示款)
- **L**型: 逆时针旋转

不锈钢

- 偏心凸轮, AISI 303, 化学镀镍
- 螺栓与垫圈, AISI 630, 回火工艺, 化学镀镍
- 球形手柄 (KV型), AISI 303, 亚光喷砂饰面

球形手柄 DIN 319 (参见页 538)
塑料
热固性塑料
黑色, 光亮饰面

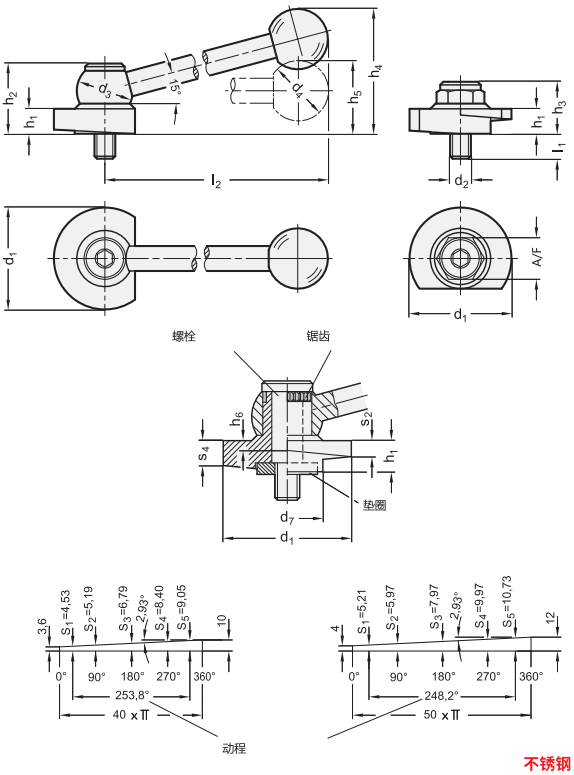


#### 信息

GN 918.7 凸轮式锁紧杆装有旋转螺线。其可通过较长的动程和较高的夹紧力进行快速安全的夹紧与松开的操作。只需较小的抬升螺旋角 (楔角) 即可使其实现自锁。
球形手柄通过锯齿棘轮与夹紧螺栓相连, 使其可调节至最为适宜的夹紧位置, 或对手柄"再调节"。
螺栓与垫圈(参见技术说明)相互配合, 确保凸轮紧固后可轻松转动。由于带有垫圈, 对螺纹孔无特殊要求, 因此, 夹紧螺栓还可用在机器底座的T形凹槽上。
夹紧螺栓的优势在于在夹紧区域内, 拧松后可转动。
使用 GN 605 (参见页 928) 型球形滚珠螺钉, 适用于锁紧或支撑待加工元件。

#### 技术信息

- 不锈钢特性 (参见页 A26)

**GN 918.7** 不锈钢

| 型号 | d1 -0.5 | d2 | d3 | d4 | d7 | h1 | h2 | h3 | h4 ≈ | h5 | h6 | l1 | l2 ≈ | A/F | ⚖ |
|---|---|---|---|---|---|---|---|---|---|---|---|---|---|---|---|
| GN 918.7-40-GV-R | 40 | M 8 | 24 | 25 | 24 | 10 | 31 | - | - | 31 | 3.6 | 8 | 100 | - | 178 |
| GN 918.7-40-GV-L | 40 | M 8 | 24 | 25 | 24 | 10 | 31 | - | - | 31 | 3.6 | 8 | 100 | - | 178 |
| GN 918.7-50-GV-R | 50 | M 10 | 28 | 30 | 28 | 12 | 34.5 | - | - | 36 | 4 | 11 | 116 | - | 350 |
| GN 918.7-50-GV-L | 50 | M 10 | 28 | 30 | 28 | 12 | 34.5 | - | - | 36 | 4 | 11 | 116 | - | 350 |
| GN 918.7-40-KV-R | 40 | M 8 | 24 | 25 | 24 | 10 | 31 | - | 55 | - | 3.6 | 8 | 100 | - | 181 |
| GN 918.7-40-KV-L | 40 | M 8 | 24 | 25 | 24 | 10 | 31 | - | 55 | - | 3.6 | 8 | 100 | - | 181 |
| GN 918.7-50-KV-R | 50 | M 10 | 28 | 30 | 28 | 12 | 34.5 | - | 62 | - | 4 | 11 | 116 | - | 310 |
| GN 918.7-50-KV-L | 50 | M 10 | 28 | 30 | 28 | 12 | 34.5 | - | 62 | - | 4 | 11 | 116 | - | 310 |
| GN 918.7-40-SK-R | 40 | M 8 | - | - | 24 | 10 | - | 21 | - | - | 3.6 | 8 | - | 15 | 88 |
| GN 918.7-40-SK-L | 40 | M 8 | - | - | 24 | 10 | - | 21 | - | - | 3.6 | 8 | - | 15 | 88 |
| GN 918.7-50-SK-R | 50 | M 10 | - | - | 28 | 12 | - | 24 | - | - | 4 | 11 | - | 19 | 156 |
| GN 918.7-50-SK-L | 50 | M 10 | - | - | 28 | 12 | - | 24 | - | - | 4 | 11 | - | 19 | 156 |




ELESA 和 GANTER 依法保留所有权利。
复制图纸时请注明出处。

# GN 187.4

## 锯齿锁紧板

**钢 / 不锈钢**

### 规格

**类型**

**A**型: 带螺纹孔 $d_3$
中心带两个埋头孔
用于槽头带帽螺母

**B**型: 中心带孔 $d_4$,
带两个埋头孔
用于槽头带帽螺母

**C**型: 带螺纹孔 $d_3$
中心带两个螺纹安装孔

**D**型: 中心带孔$d_4$,
带两个螺纹安装孔

**E**型: 不带孔
本色, 未作硬化处理

**烧结钢款式(Distaloy AB) ST**
硬化, 蒸汽黑色氧化处理

**不锈钢款式(烧结钢) NI**
AISI 316L

### 信息

可使用GN 187.4型锯齿状锁紧板对标准零件进行相联锁定, 并将其牢牢设定于规定的角度。
标准设计并未限定关于锯齿的安装孔角度位置。实际位置由具体设计确定。
这些钢板有多种设计款型, 几乎可适用于这一领域的全部应用。为了补充这些锯齿状的锁定板, 诸如 导向槽等配件。GN 187.1 (参见页 1065) 和止推弹簧GN 187.2 (参见页 1065)都是有用的附加标准配件。

### 附件

- 导向槽 GN 187.1 (参见页 1065)
- 止推弹簧 GN 187.2 (参见页 1065)

### 技术信息

- 不锈钢特性 (参见页 A26)

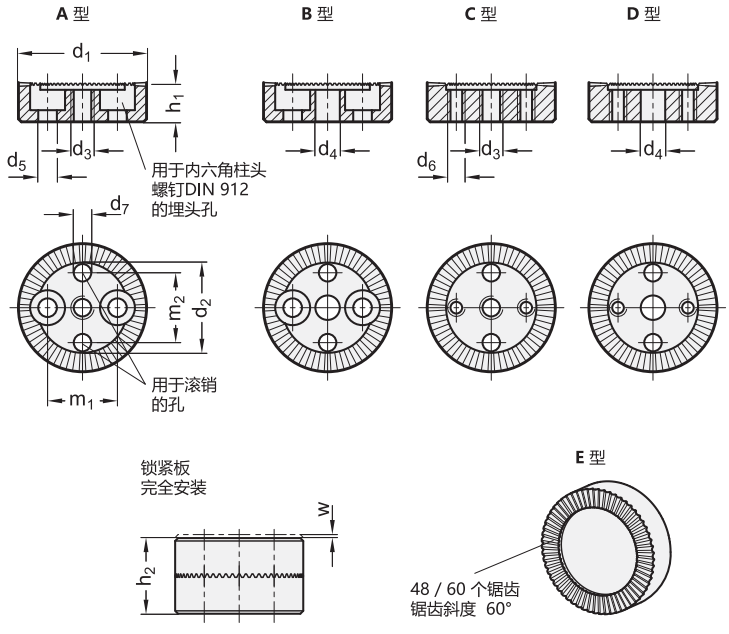




ELESA 和 GANTER 依法保留所有权利。
复制图纸时请注明出处。

# GN 187.4 | 锯齿锁紧板

锯齿状锁定板的安装应用

**接头杆的连接**

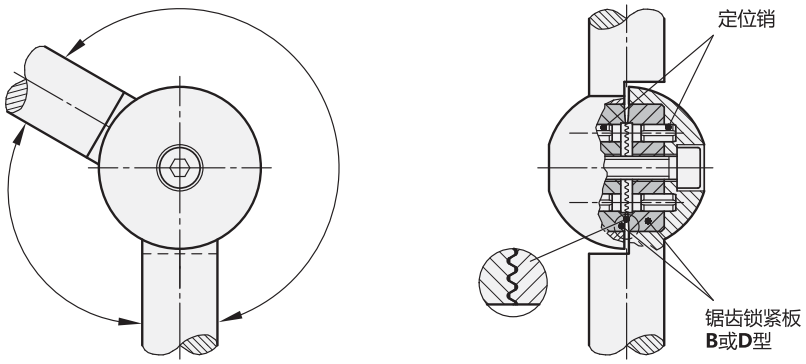


**连接凸轮 / 轴**

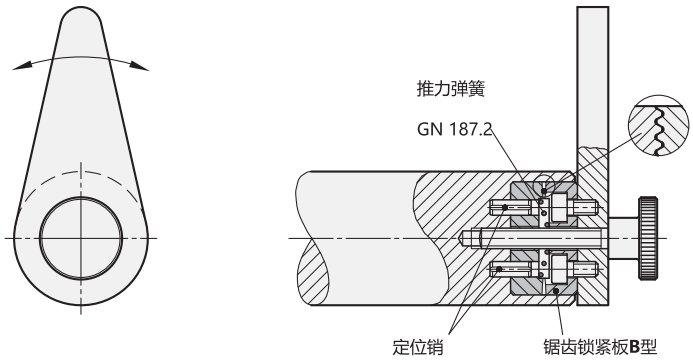


**可调节金属板连杆**

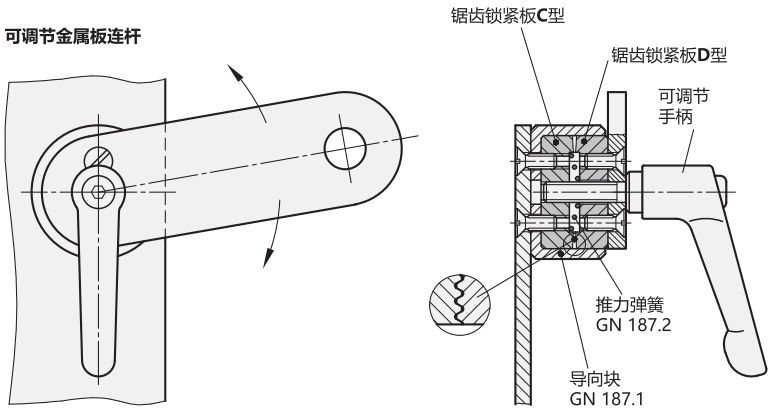




ELESA 和 GANTER 依法保留所有权利。
复制图纸时请注明出处。

# GN 187.4 | 锯齿锁紧板



* 增加锯齿锁紧板的材质索引(ST 或 NI)

**ST** 钢制　　**NI** 不锈钢

**GN 187.4** 不锈钢

| 型号 | d1 | z | d2 | d3 | d4 | d5 | d6 | d7 | h1 ±0.09 锯齿中部 | h2 | m1 | m2 | w 最小 | ⚖ |
|---|---|---|---|---|---|---|---|---|---|---|---|---|---|---|
| GN 187.4-22-48-A-* | 22 | 48 | 15.5 | M 4 | - | 3.2 | - | 3 | 6.5 | 13 | 12 | 12 | 0.6 | 13 |
| GN 187.4-22-60-A-* | 22 | 60 | 15.5 | M 4 | - | 3.2 | - | 3 | 6.5 | 13 | 12 | 12 | 0.6 | 13 |
| GN 187.4-27-48-A-* | 27 | 48 | 19.5 | M 5 | - | 4.3 | - | 4 | 7.5 | 15 | 15 | 15 | 0.7 | 22 |
| GN 187.4-27-60-A-* | 27 | 60 | 19.5 | M 5 | - | 4.3 | - | 4 | 7.5 | 15 | 15 | 15 | 0.7 | 22 |
| GN 187.4-32-48-A-* | 32 | 48 | 23.5 | M 6 | - | 5.3 | - | 5 | 9 | 18 | 18 | 18 | 0.9 | 36 |
| GN 187.4-32-60-A-* | 32 | 60 | 23.5 | M 6 | - | 5.3 | - | 5 | 9 | 18 | 18 | 18 | 0.9 | 36 |
| GN 187.4-40-48-A-* | 40 | 48 | 30 | M 8 | - | 6.3 | - | 6 | 11.5 | 23 | 23 | 23 | 1.3 | 73 |
| GN 187.4-40-60-A-* | 40 | 60 | 30 | M 8 | - | 6.3 | - | 6 | 11.5 | 23 | 23 | 23 | 1.3 | 73 |
| GN 187.4-22-48-B-* | 22 | 48 | 15.5 | - | 4.2 | 3.2 | - | 3 | 6.5 | 13 | 12 | 12 | 0.6 | 13 |
| GN 187.4-22-60-B-* | 22 | 60 | 15.5 | - | 4.2 | 3.2 | - | 3 | 6.5 | 13 | 12 | 12 | 0.6 | 13 |
| GN 187.4-27-48-B-* | 27 | 48 | 19.5 | - | 5.2 | 4.3 | - | 4 | 7.5 | 15 | 15 | 15 | 0.7 | 22 |
| GN 187.4-27-60-B-* | 27 | 60 | 19.5 | - | 5.2 | 4.3 | - | 4 | 7.5 | 15 | 15 | 15 | 0.7 | 22 |
| GN 187.4-32-48-B-* | 32 | 48 | 23.5 | - | 6.2 | 5.3 | - | 5 | 9 | 18 | 18 | 18 | 0.9 | 36 |
| GN 187.4-32-60-B-* | 32 | 60 | 23.5 | - | 6.2 | 5.3 | - | 5 | 9 | 18 | 18 | 18 | 0.9 | 36 |
| GN 187.4-40-48-B-* | 40 | 48 | 30 | - | 8.2 | 6.3 | - | 6 | 11.5 | 23 | 23 | 23 | 1.3 | 72 |
| GN 187.4-40-60-B-* | 40 | 60 | 30 | - | 8.2 | 6.3 | - | 6 | 11.5 | 23 | 23 | 23 | 1.3 | 72 |
| GN 187.4-22-48-C-* | 22 | 48 | 15.5 | M 4 | - | - | M 3 | 3 | 6.5 | 13 | 12 | 12 | 0.6 | 13 |
| GN 187.4-22-60-C-* | 22 | 60 | 15.5 | M 4 | - | - | M 3 | 3 | 6.5 | 13 | 12 | 12 | 0.6 | 13 |
| GN 187.4-27-48-C-* | 27 | 48 | 19.5 | M 5 | - | - | M 4 | 4 | 7.5 | 15 | 15 | 15 | 0.7 | 22 |
| GN 187.4-27-60-C-* | 27 | 60 | 19.5 | M 5 | - | - | M 4 | 4 | 7.5 | 15 | 15 | 15 | 0.7 | 22 |
| GN 187.4-32-48-C-* | 32 | 48 | 23.5 | M 6 | - | - | M 5 | 5 | 9 | 18 | 18 | 18 | 0.9 | 36 |
| GN 187.4-32-60-C-* | 32 | 60 | 23.5 | M 6 | - | - | M 5 | 5 | 9 | 18 | 18 | 18 | 0.9 | 41 |
| GN 187.4-40-48-C-* | 40 | 48 | 30 | M 8 | - | - | M 6 | 6 | 11.5 | 23 | 23 | 23 | 1.3 | 81 |
| GN 187.4-40-60-C-* | 40 | 60 | 30 | M 8 | - | - | M 6 | 6 | 11.5 | 23 | 23 | 23 | 1.3 | 81 |
| GN 187.4-22-48-D-* | 22 | 48 | 15.5 | - | 4.2 | - | M 3 | 3 | 6.5 | 13 | 12 | 12 | 0.6 | 13 |
| GN 187.4-22-60-D-* | 22 | 60 | 15.5 | - | 4.2 | - | M 3 | 3 | 6.5 | 13 | 12 | 12 | 0.6 | 13 |
| GN 187.4-27-48-D-* | 27 | 48 | 19.5 | - | 5.2 | - | M 4 | 4 | 7.5 | 15 | 15 | 15 | 0.7 | 24 |
| GN 187.4-27-60-D-* | 27 | 60 | 19.5 | - | 5.2 | - | M 4 | 4 | 7.5 | 15 | 15 | 15 | 0.7 | 24 |
| GN 187.4-32-48-D-* | 32 | 48 | 23.5 | - | 6.2 | - | M 5 | 5 | 9 | 18 | 18 | 18 | 0.9 | 36 |
| GN 187.4-32-60-D-* | 32 | 60 | 23.5 | - | 6.2 | - | M 5 | 5 | 9 | 18 | 18 | 18 | 0.9 | 40 |
| GN 187.4-40-48-D-* | 40 | 48 | 30 | - | 8.2 | - | M 6 | 6 | 11.5 | 23 | 23 | 23 | 1.3 | 80 |
| GN 187.4-40-60-D-* | 40 | 60 | 30 | - | 8.2 | - | M 6 | 6 | 11.5 | 23 | 23 | 23 | 1.3 | 80 |
| GN 187.4-22-48-E-* | 22 | 48 | 15.5 | - | 4.2 | - | - | - | 6.5 | 13 | - | - | 0.6 | 15 |
| GN 187.4-22-60-E-* | 22 | 60 | 15.5 | - | 4.2 | - | - | - | 6.5 | 13 | - | - | 0.6 | 20 |
| GN 187.4-27-48-E-* | 27 | 48 | 19.5 | - | 5.2 | - | - | - | 7.5 | 15 | - | - | 0.7 | 27 |
| GN 187.4-27-60-E-* | 27 | 60 | 19.5 | - | 5.2 | - | - | - | 7.5 | 15 | - | - | 0.7 | 20 |
| GN 187.4-32-48-E-* | 32 | 48 | 23.5 | - | 6.2 | - | - | - | 9 | 18 | - | - | 0.9 | 46 |
| GN 187.4-32-60-E-* | 32 | 60 | 23.5 | - | 6.2 | - | - | - | 9 | 18 | - | - | 0.9 | 46 |
| GN 187.4-40-48-E-* | 40 | 48 | 30 | - | 8.2 | - | - | - | 11.5 | 23 | - | - | 1.3 | 89 |
| GN 187.4-40-60-E-* | 40 | 60 | 30 | - | 8.2 | - | - | - | 11.5 | 23 | - | - | 1.3 | 89 |

重量 ST



ELESA 和 GANTER 依法保留所有权利。
复制图纸时请注明出处。

# GN 187.1

## 导向壳体

**钢制/不锈钢，锯齿锁紧板附件**

**规格**

**钢制款式 ST**
发黑处理

**AISI 303 不锈钢款式 NI**

**信息**

锯齿锁定板 GN 187.4 (参见页 1062)

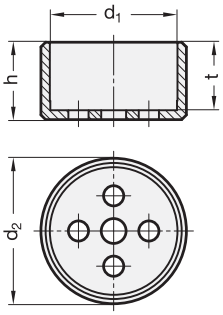


*增加导向槽材质索引(ST 或 NI)

| ST | NI |
|---|---|
| 钢制 | 不锈钢 |

**GN 187.1** 不锈钢

| 型号 | d1 +0.2/+0.3 | d2 -0.5 | h | t | 用于锯齿锁紧板 GN 187.4 - d1 | ⚖ |
|---|---|---|---|---|---|---|
| GN 187.1-22-* | 22 | 26 | 14.5 | 12.5 | 22 | 20 |
| GN 187.1-27-* | 27 | 31 | 16.5 | 14.5 | 27 | 28 |
| GN 187.1-32-* | 32 | 36 | 19.5 | 17.5 | 32 | 38 |
| GN 187.1-40-* | 40 | 44 | 24.5 | 22.5 | 40 | 59 |

重量 ST

# GN 187.2

## 止推弹簧

**锯齿锁紧板的附件**

**规格**

AISI 301 不锈钢

**信息**

- 锯齿锁定板 GN 187.4 (参见页 1062)

**技术信息**

- 不锈钢特性 (参见页 A26)

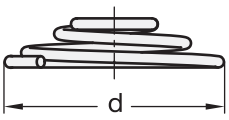


**GN 187.2** 不锈钢

| 型号 | d | 用于锯齿锁紧板 GN 187.4 - d1 | 最大弹簧负载 N ≈ | ⚖ |
|---|---|---|---|---|
| GN 187.2-15 | 15 | 22 | 40 | 2 |
| GN 187.2-18 | 18 | 27 | 45 | 2 |
| GN 187.2-23 | 23 | 32 | 65 | 2 |
| GN 187.2-29 | 29 | 40 | 90 | 4 |




ELESA 和 GANTER 依法保留所有权利。
复制图纸时请注明出处。

# RDB

# 带齿夹紧元件

## 超级高科技聚合体

**材料**
特殊玻璃纤维加固聚酰胺基超级高科技聚合体，黑色，亚光饰面。

**标准型号**
普通中心通孔及两个销孔。
- **RDB-F**: 通过两个用于柱头螺钉的孔，从正前方安装
- **RDB-CF**: 带内置用外壳，通过两个用于柱头螺钉的孔，从正前方安装。
- **RDB-B**: 通过两个通孔及两枚不锈钢六角螺钉（随货提供）从背面安装。
- **RDB-CB**: 带内置用外壳，通过两个通孔及两枚不锈钢六角螺钉（随货提供）从背面安装。

**特征及应用**
带齿夹紧元件 RDB-F 与 RDB-B，或 RDB-CF 或 RDB-CB之间相互啮合，能够锁定两个绕轴转动元件的位置。
锁定角度以每节距6 °的幅度调节。

**可按需提供的配件**
AISI 301 不锈钢推力弹簧用以分离带齿夹紧元件。

| 代码 | 型号 | d | 最大载荷 [N] | ⚖ |
|---|---|---|---|---|
| 51965 | ML-RDB.32 | 23 | 65 | 2 |
| 51967 | ML-RDB.40 | 29 | 90 | 4 |

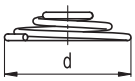


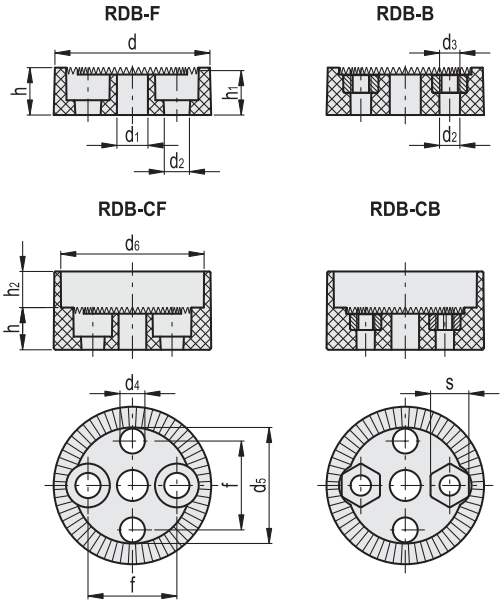


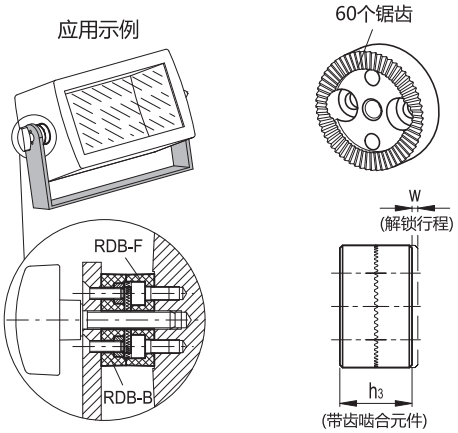


| 代码 | 型号 | d | d1 | d2 | d3 | d4 | d5 | d6 | f | h | h1 | h2 | h3 | s | w min. | C# [Nm] | ⚖ |
|---|---|---|---|---|---|---|---|---|---|---|---|---|---|---|---|---|---|
| 51981 | RDB.32-60-F | 32 | 6.3 | 5 | - | 5 | 23.5 | - | 18 | 9.5 | 9 | - | 18 | - | 1.2 | 80 | 9 |
| 51991 | RDB.40-60-F | 40 | 8.3 | 6 | - | 6 | 30 | - | 23 | 12 | 11.4 | - | 22.8 | - | 1.3 | 120 | 16 |
| 51983 | RDB.32-60-B | 32 | 6.3 | 4 | M4 | 5 | 23.5 | - | 18 | 9.5 | 9 | - | 18 | 7 | 1.2 | 80 | 10 |
| 51993 | RDB.40-60-B | 40 | 8.3 | 5 | M5 | 6 | 30 | - | 23 | 12 | 11.4 | - | 22.8 | 8 | 1.3 | 120 | 18 |
| 51985 | RDB.32-60-CF | 35.5 | 6.3 | 5 | - | 5 | 23.5 | 32.5 | 18 | 9.5 | 9 | 8.2 | 18 | - | 1.2 | 80 | 15 |
| 51995 | RDB.40-60-CF | 43.5 | 8.3 | 6 | - | 6 | 30 | 40 | 23 | 12 | 11.4 | 10.5 | 22.8 | - | 1.3 | 140 | 26 |
| 51987 | RDB.32-60-CB | 35.5 | 6.3 | 4 | M4 | 5 | 23.5 | 32.5 | 18 | 9.5 | 9 | 8.2 | 18 | 7 | 1.2 | 80 | 16 |
| 51997 | RDB.40-60-CB | 43.5 | 8.3 | 5 | M5 | 6 | 30 | 40 | 23 | 12 | 11.4 | 10.5 | 22.8 | 8 | 1.3 | 140 | 28 |

# 最大操作扭矩 (C) 是指完全施加于两个带网状齿元件的最大扭矩值，超过该值则其材料会产生各类故障，如损害产品功能。很明显，该值会受到须加以考量的，特定应用场合的重要性及安全等级系数的影响。



ELESA 和 GANTER 依法保留所有权利。
复制图纸时请注明出处。

# GN 917

## 双凸轮手柄

**规格**

钢制

- ST 52-3 / 德国物料编号 No. 1.0570
- 发黑处理

中心销
不锈钢 AISI 420
回火

弹性挡圈
AISI 301 不锈钢

塑料盖帽

- 红色，防油
- 耐受温度达 60 °C

**信息**

GN 917 可用于重新定位和夹紧操作。偏心凸轮的设计使得夹紧力在其操作的任何位置均可保持恒定。控制杆为自锁型。
$b_2$ 的尺寸分别与 活节螺栓的头部DIN 444 (参见页 935)和 活节螺母的大小 GN 444.2 (参见页 936)相配。

# GN 917.1

## 不锈钢双凸轮式手柄

**规格**

AISI 304 不锈钢
喷砂

中心销
不锈钢 AISI 420
回火

弹性挡圈
AISI 301 不锈钢

塑料盖帽

- 红色，防油
- 耐受温度达 60 °C

**信息**

GN 917.1 型双凸轮式控制杆可用于定位和夹紧操作。偏心凸轮的设计使得夹紧力在其行程的任何位置均可保持恒定。此外，此类控制杆为自锁型。
$b_2$ 的尺寸分别与 活节螺栓的头部DIN 444 (参见页 935)和 活节螺母的大小 GN 444.2 (参见页 936)相配。

**技术信息**

- 不锈钢特性 (参见页 A26)

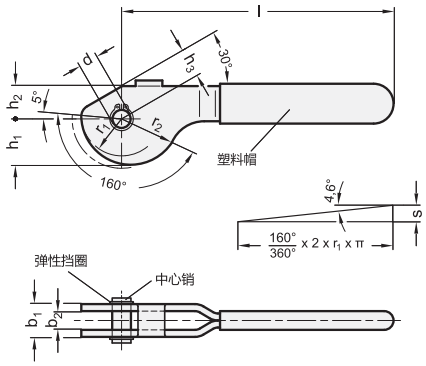


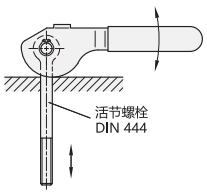


**GN 917**

| 型号 | d | b1 | b2 | h1 | h2 | h3 | l | r1 | r2 | s | r2-h3 | ⚖ |
|---|---|---|---|---|---|---|---|---|---|---|---|---|
| GN 917-8-13 | 8 | 13 | 9 | 19.54 | 14 | 12 | 114 | 17.2 | 21.07 | 3.87 | 9.07 | 85 |
| GN 917-10-17 | 10 | 17 | 12 | 24.54 | 17 | 15 | 138 | 21.6 | 26.45 | 4.85 | 11.45 | 170 |
| GN 917-12-20 | 12 | 20 | 14 | 31.81 | 21 | 18 | 157 | 28 | 34.29 | 6.29 | 16.29 | 285 |

**GN 917.1** 不锈钢

| 型号 | d | b1 | b2 | h1 | h2 | h3 | l | r1 | r2 | s | r2-h3 | ⚖ |
|---|---|---|---|---|---|---|---|---|---|---|---|---|
| GN 917.1-8-13 | 8 | 13 | 9 | 19.54 | 14 | 12 | 114 | 17.2 | 21.07 | 3.87 | 9.07 | 86 |
| GN 917.1-10-17 | 10 | 17 | 12 | 24.54 | 17 | 15 | 138 | 21.6 | 26.45 | 4.85 | 11.45 | 165 |
| GN 917.1-12-20 | 12 | 20 | 14 | 31.81 | 21 | 18 | 157 | 28 | 34.29 | 6.29 | 16.29 | 280 |




ELESA 和 GANTER 依法保留所有权利。
复制图纸时请注明出处。

# GN 411.2

## 定心孔夹具

### 规格

**类型**

- **K**型: 带夹紧滚珠
- **S**型: 带夹紧块

钢制

- 硬化处理
- 发黑处理

夹紧滚珠/-块

- 硬化处理
- 本色，研磨处理

### 信息

通过使用GN411型定心孔夹具，可对工件进行中心定位，并可从孔内将其夹紧。
具有如下优点：
- 精确自定心
- 重复定位精度: ± 0.025
- 同心准确度：± 0，05
- 通过与工件的3个或6个接触点，实现牢固和稳定的夹持
- 可夹紧表面不平或不规则的工件（如铸件）
- 无变形夹紧
- 高度降低
- 可安装在任意位置
- 可调节范围大
- 垂伸夹紧

### 可按需提供

- GN 411.3 定心孔夹具可分别从相对侧进行液压或气动操作 。
- 定心孔夹具带2个用于管身夹紧的夹紧元件

### 技术信息

- ISO-基本公差（参见页 A21）

### 工作原理

通过圆形滚珠罩内包含有3颗或6颗滚珠，该滚珠罩通过一颗螺钉，在精确导向锥体上向外移动，所述螺钉通过所施加的推力，使圆形滚珠罩的外径增大。由此可使定心夹具与工件空间形成稳固接触。
K型（带滚珠）夹具可用于可允许在与工件接触的滚珠上出现细小痕迹的场合。S型（带扇形夹紧片）可用于不允许在与工件接触的滚珠上出现细小痕迹的壳体。

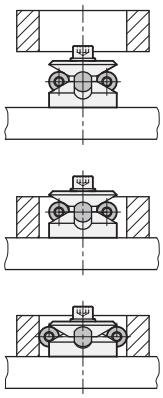





ELESA 和 GANTER 依法保留所有权利。
复制图纸时请注明出处。

# GN 411.2 | 定心孔夹具

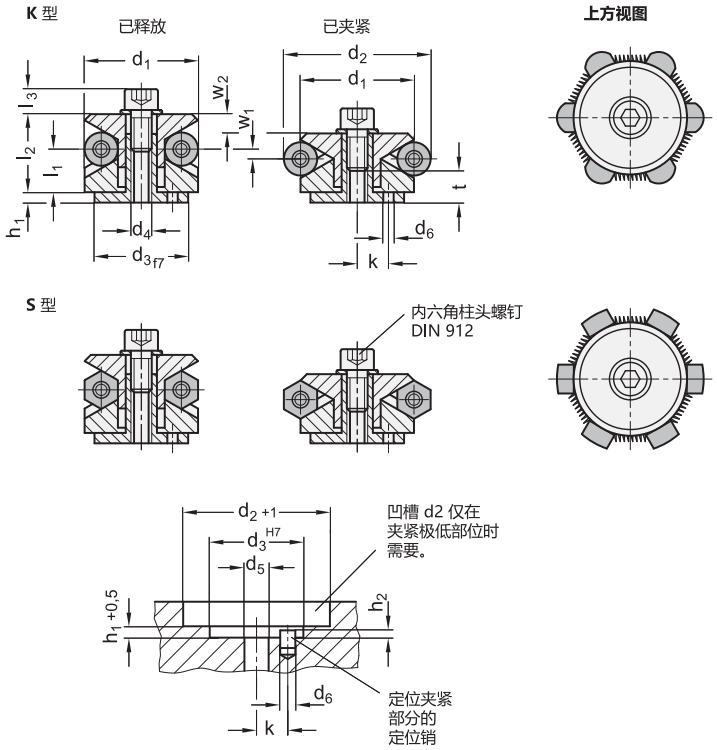


**GN 411.2**

| 型号 | d1 | d2 | d3 | d4 | d5 | d6 | h1 | h2 | k ±0.1 | l1 最小 | l2 | l3 | t 最小 | w1 | w2 | 夹紧元件数量 | 夹紧力 kN | ⚖ |
|---|---|---|---|---|---|---|---|---|---|---|---|---|---|---|---|---|---|---|
| GN 411.2-11,7-K | 11.7 | 14.2 | - | M 4 | 4.3 | 1.5 | - | 2.5 | 3.5 | 3.9 | 8.6 | 6.3 | - | 0.7 | 1.3 | 3 | 0.5 | 12 |
| GN 411.2-14,5-K | 14.5 | 18.5 | 12 | M 4 | 4.3 | 2 | 5.5 | 3.5 | 4.5 | 9.8 | 14.2 | 5 | 6 | 1.2 | 2.3 | 3 | 3.5 | 20 |
| GN 411.2-18,5-K | 18.5 | 22.5 | 15 | M 5 | 5.3 | 2.5 | 7.5 | 3 | 5.5 | 11.5 | 16.5 | 6.2 | 7 | 1.2 | 2.3 | 3 | 4 | 39 |
| GN 411.2-22,5-K | 22.5 | 26.5 | 20 | M 6 | 6.4 | 3 | 6 | 4 | 7 | 14.1 | 19.6 | 9 | 8 | 1.2 | 2.3 | 3 | 4.5 | 77 |
| GN 411.2-26,5-K | 26.5 | 30.5 | 20 | M 6 | 6.4 | 3 | 6 | 4.5 | 7 | 14.1 | 19.8 | 9 | 8 | 1.2 | 2.3 | 3 | 4.5 | 86 |
| GN 411.2-30,5-K | 30.5 | 38.5 | 25 | M 6 | 6.4 | 4 | 7 | 4.5 | 9 | 14.1 | 23.2 | 9 | 8 | 2.3 | 4.6 | 3 | 4.5 | 125 |
| GN 411.2-38,5-K | 38.5 | 46.5 | 30 | M 8 | 8.4 | 4 | 7.5 | 4.5 | 11 | 18 | 27.2 | 12 | 10 | 2.3 | 4.6 | 6 | 6.5 | 233 |
| GN 411.2-46,5-K | 46.5 | 54.5 | 30 | M 8 | 8.4 | 4 | 7.5 | 4.5 | 11 | 18 | 27.1 | 12 | 10 | 2.3 | 4.6 | 6 | 6.5 | 323 |
| GN 411.2-54,5-K | 54.5 | 70.5 | 45 | M 10 | 10.5 | 5 | 9 | 5.5 | 15 | 23.7 | 40.6 | 14 | 12 | 4.7 | 9.2 | 6 | 8 | 653 |
| GN 411.2-70,5-K | 70.5 | 86.5 | 60 | M 12 | 13 | 5 | 10 | 5.5 | 17 | 28.3 | 46.1 | 17 | 15 | 4.7 | 9.2 | 6 | 10 | 1271 |
| GN 411.2-86,5-K | 86.5 | 102.5 | 60 | M 16 | 17 | 5 | 10 | 5.5 | 25 | 30.3 | 51.2 | 21 | 15 | 4.7 | 9.2 | 6 | 12.5 | 1783 |
| GN 411.2-14,5-S | 14.5 | 18.5 | 12 | M 4 | 4.3 | 2 | 5.5 | 3.5 | 4.5 | 9.8 | 14.2 | 5 | 6 | 1.2 | 2.3 | 3 | 3.5 | 20 |
| GN 411.2-18,5-S | 18.5 | 22.5 | 15 | M 5 | 5.3 | 2.5 | 7.5 | 3 | 5.5 | 11.5 | 16.5 | 6.2 | 7 | 1.2 | 2.3 | 3 | 4 | 39 |
| GN 411.2-22,5-S | 22.5 | 26.5 | 20 | M 6 | 6.4 | 3 | 6 | 4 | 7 | 14.1 | 19.6 | 9 | 8 | 1.2 | 2.3 | 3 | 4.5 | 61 |
| GN 411.2-26,5-S | 26.5 | 30.5 | 20 | M 6 | 6.4 | 3 | 6 | 4.5 | 7 | 14.1 | 19.8 | 9 | 8 | 1.2 | 2.3 | 3 | 4.5 | 102 |
| GN 411.2-30,5-S | 30.5 | 38.5 | 25 | M 6 | 6.4 | 4 | 7 | 4.5 | 9 | 14.1 | 23.2 | 9 | 8 | 2.3 | 4.6 | 3 | 4.5 | 127 |
| GN 411.2-38,5-S | 38.5 | 46.5 | 30 | M 8 | 8.4 | 4 | 7.5 | 4.5 | 11 | 18 | 27.2 | 12 | 10 | 2.3 | 4.6 | 6 | 6.5 | 235 |
| GN 411.2-46,5-S | 46.5 | 54.5 | 30 | M 8 | 8.4 | 4 | 7.5 | 4.5 | 11 | 18 | 27.1 | 12 | 10 | 2.3 | 4.6 | 6 | 6.5 | 325 |
| GN 411.2-54,5-S | 54.5 | 70.5 | 45 | M 10 | 10.5 | 5 | 9 | 5.5 | 15 | 23.7 | 40.6 | 14 | 12 | 4.7 | 9.2 | 6 | 8 | 660 |
| GN 411.2-70,5-S | 70.5 | 86.5 | 60 | M 12 | 13 | 5 | 10 | 5.5 | 17 | 28.3 | 46.1 | 17 | 15 | 4.7 | 9.2 | 6 | 10 | 1280 |
| GN 411.2-86,5-S | 86.5 | 102.5 | 60 | M 16 | 17 | 5 | 10 | 5.5 | 25 | 30.3 | 51.2 | 21 | 15 | 4.7 | 9.2 | 6 | 12.5 | 1792 |



ELESA 和 GANTER 依法保留所有权利。
复制图纸时请注明出处。

# GN 920.1

## 楔形夹具

**规格**

**类型**

- **GL**型: 光滑夹紧表面
- **GA**: 带2条固定螺纹，用于连接夹爪
- **RF**型: 棱纹夹紧表面
- **PR**型: 带棱柱状钳口

钢制

- 硬化处理楔形夹具
- 发黑处理

DIN 7984 槽头带帽螺钉
抗拉强度等级 10.9 (1000 N/mm²)

**信息**

GN 920.1 楔形夹具通过柱头螺钉和楔形夹迫使两个夹爪向外移动以实现夹紧。
松开螺钉，楔形夹具在**内部**复位弹簧的作用下反向移动，进而夹具松开。
楔形夹具适合用于多夹紧点操作，也可用于单个工件的夹紧操作。
楔形夹具上的长槽孔用于补偿工件上公差。

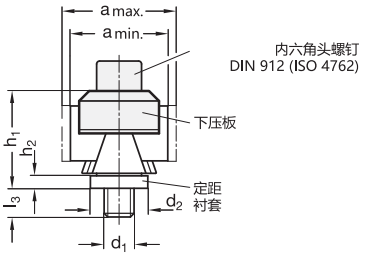


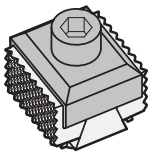

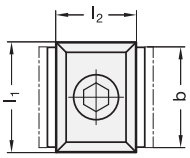


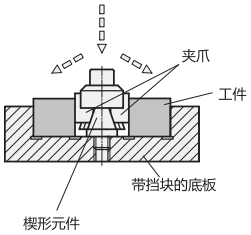


**GL**型平滑夹紧表面（未加工夹爪，以适应夹持工件的特定轮廓）

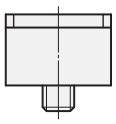

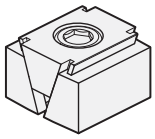

**GA**型带2处固定螺纹，用于固定夹爪

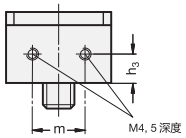


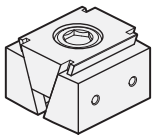






ELESA 和 GANTER 依法保留所有权利。
复制图纸时请注明出处。

# GN 920.1 | 楔形夹具

**RF**型带棱纹夹紧表面

**PR**型，带棱柱状爪

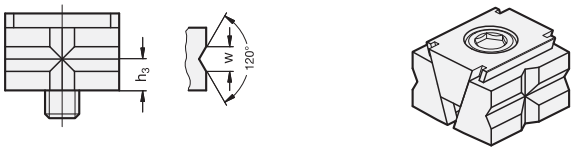


**GN 920.1**

| 型号 | d | b | a 最小 | a 最大 | h1 | h2 | h3 | l 最大 | m | w | 夹紧力 per 夹爪 in kN | 最大拧紧扭矩 [Nm] | ⚖ |
|---|---|---|---|---|---|---|---|---|---|---|---|---|---|
| GN 920.1-M8-21-GA | M 8 | 21 | 39.5 | 44.5 | 15 | 4.5 | 7.5 | 15 | 10 | - | 15 | 25 | 102 |
| GN 920.1-M8-25-GA | M 8 | 25 | 39.5 | 44.5 | 15 | 4.5 | 7.5 | 15 | 12 | - | 15 | 25 | 119 |
| GN 920.1-M8-32-GA | M 8 | 32 | 39.5 | 44.5 | 15 | 4.5 | 7.5 | 15 | 16 | - | 15 | 25 | 150 |
| GN 920.1-M8-40-GA | M 8 | 40 | 39.5 | 44.5 | 15 | 4.5 | 7.5 | 15 | 20 | - | 15 | 25 | 182 |
| GN 920.1-M8-50-GA | M 8 | 50 | 39.5 | 44.5 | 15 | 4.5 | 7.5 | 15 | 30 | - | 15 | 25 | 228 |
| GN 920.1-M12-40-GA | M 12 | 40 | 40 | 45.5 | 22 | 4.5 | 11 | 21 | 20 | - | 30 | 85 | 275 |
| GN 920.1-M12-50-GA | M 12 | 50 | 40 | 45.5 | 22 | 4.5 | 11 | 21 | 30 | - | 30 | 85 | 341 |
| GN 920.1-M8-21-GL | M 8 | 21 | 39.5 | 44.5 | 15 | 4.5 | - | 15 | - | - | 15 | 25 | 100 |
| GN 920.1-M8-25-GL | M 8 | 25 | 39.5 | 44.5 | 15 | 4.5 | - | 15 | - | - | 15 | 25 | 114 |
| GN 920.1-M8-32-GL | M 8 | 32 | 39.5 | 44.5 | 15 | 4.5 | - | 15 | - | - | 15 | 25 | 152 |
| GN 920.1-M8-40-GL | M 8 | 40 | 39.5 | 44.5 | 15 | 4.5 | - | 15 | - | - | 15 | 25 | 185 |
| GN 920.1-M8-50-GL | M 8 | 50 | 39.5 | 44.5 | 15 | 4.5 | - | 15 | - | - | 15 | 25 | 231 |
| GN 920.1-M12-40-GL | M 12 | 40 | 40 | 45.5 | 22 | 4.5 | - | 21 | - | - | 30 | 85 | 276 |
| GN 920.1-M12-50-GL | M 12 | 50 | 40 | 45.5 | 22 | 4.5 | - | 21 | - | - | 30 | 85 | 350 |
| GN 920.1-M8-21-PR | M 8 | 21 | 34.5 | 39.5 | 15 | 4.5 | 7.5 | 15 | - | 9 | 15 | 25 | 87 |
| GN 920.1-M8-25-PR | M 8 | 25 | 34.5 | 39.5 | 15 | 4.5 | 7.5 | 15 | - | 9 | 15 | 25 | 102 |
| GN 920.1-M8-32-PR | M 8 | 32 | 34.5 | 39.5 | 15 | 4.5 | 7.5 | 15 | - | 9 | 15 | 25 | 127 |
| GN 920.1-M8-40-PR | M 8 | 40 | 34.5 | 39.5 | 15 | 4.5 | 7.5 | 15 | - | 9 | 15 | 25 | 156 |
| GN 920.1-M8-50-PR | M 8 | 50 | 34.5 | 39.5 | 15 | 4.5 | 7.5 | 15 | - | 9 | 15 | 25 | 190 |
| GN 920.1-M12-40-PR | M 12 | 40 | 40 | 45.5 | 22 | 4.5 | 11 | 21 | - | 9 | 30 | 85 | 280 |
| GN 920.1-M12-50-PR | M 12 | 50 | 40 | 45.5 | 22 | 4.5 | 11 | 21 | - | 9 | 30 | 85 | 300 |
| GN 920.1-M8-21-RF | M 8 | 21 | 34.5 | 39.5 | 15 | 4.5 | - | 15 | - | - | 15 | 25 | 89 |
| GN 920.1-M8-25-RF | M 8 | 25 | 34.5 | 39.5 | 15 | 4.5 | - | 15 | - | - | 15 | 25 | 104 |
| GN 920.1-M8-32-RF | M 8 | 32 | 34.5 | 39.5 | 15 | 4.5 | - | 15 | - | - | 15 | 25 | 150 |
| GN 920.1-M8-40-RF | M 8 | 40 | 34.5 | 39.5 | 15 | 4.5 | - | 15 | - | - | 15 | 25 | 179 |
| GN 920.1-M8-50-RF | M 8 | 50 | 34.5 | 39.5 | 15 | 4.5 | - | 15 | - | - | 15 | 25 | 193 |
| GN 920.1-M12-40-RF | M 12 | 40 | 40 | 45.5 | 22 | 4.5 | - | 21 | - | - | 30 | 85 | 268 |
| GN 920.1-M12-50-RF | M 12 | 50 | 40 | 45.5 | 22 | 4.5 | - | 21 | - | - | 30 | 85 | 333 |



ELESA 和 GANTER 依法保留所有权利。
复制图纸时请注明出处。

# GN 920.2

RoHS

## 下拉板

**用于GN 920.1楔形夹具**

**规格**

钢制
发黑处理

DIN 912 (ISO 4762) 槽头带帽螺钉
抗拉强度等级 12.9

定距套筒
钢制

**信息**

GN 920.2下拉板让 楔形夹具GN 920.1 (参见页 1070)可以在下拉过程中轻松夹紧。
其中包括内六角螺帽和定距衬套。

**技术信息**

- 螺钉强度值 (参见页 A20)

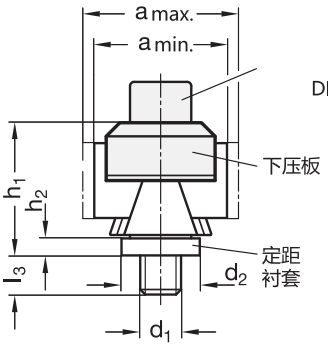


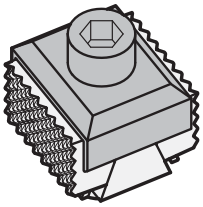


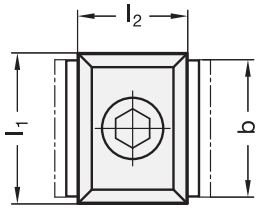


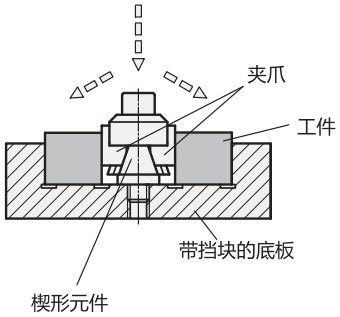


**GN 920.2**

| 型号 | l1 | l2 | d1 | b | a 最大 GA型 GL 型 | a 最小 GA型 GL 型 | a 最大 PR型 RF 型 | a 最小 PR型 RF 型 | d2 Ø | h1 ≈ | h2 | l3 最大 | 用于楔形夹具 GN 920.1 带: d | 用于楔形夹具 GN 920.1 带: b | ⚖ |
|---|---|---|---|---|---|---|---|---|---|---|---|---|---|---|---|
| GN 920.2-25-32-M8 | 25 | 32 | M 8 | 21 | 44.5 | 39.5 | 39.5 | 34.5 | 18 | 27.5 | 4 | 7.5 | M 8 | 21 | 60 |
| GN 920.2-29-32-M8 | 29 | 32 | M 8 | 25 | 44.5 | 39.5 | 39.5 | 34.5 | 18 | 27.5 | 4 | 7.5 | M 8 | 25 | 77 |
| GN 920.2-36-32-M8 | 36 | 32 | M 8 | 32 | 44.5 | 39.5 | 39.5 | 34.5 | 18 | 27.5 | 4 | 7.5 | M 8 | 32 | 84 |
| GN 920.2-44-32-M8 | 44 | 32 | M 8 | 40 | 44.5 | 39.5 | 39.5 | 34.5 | 18 | 27.5 | 4 | 7.5 | M 8 | 40 | 92 |
| GN 920.2-44-32-M12 | 44 | 32 | M 12 | 40 | 45.5 | 40 | 45.5 | 40 | 23 | 38 | 5 | 11.5 | M 12 | 40 | 156 |
| GN 920.2-54-32-M8 | 54 | 32 | M 8 | 50 | 44.5 | 39.5 | 39.5 | 34.5 | 18 | 27.5 | 4 | 7.5 | M 8 | 50 | 90 |
| GN 920.2-54-32-M12 | 54 | 32 | M 12 | 50 | 45.5 | 40 | 45.5 | 40 | 23 | 38 | 5 | 11.5 | M 12 | 50 | 170 |



elesa+Ganter

ELESA 和 GANTER 依法保留所有权利。
复制图纸时请注明出处。

# GN 928

## "trueround"轴夹紧装置

**规格**

钢制
发黑处理

DIN 912 槽头螺钉
镀锌，蓝钝处理

**信息**

GN 928 型轴夹紧装置可用于快速夹紧尺寸从6到125mm的圆形工件，并且非常经济。
螺纹孔 $d_5$ 可用于连接夹装装置，或在安装操作中，作为固定螺钉，将夹紧装置固定在轴向位置。

**附件**

- 安装工具 GN 928.1（代码见表）

**技术信息**

- ISO-基本公差（参见页 A21）

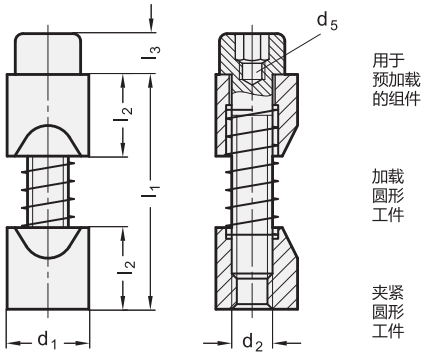


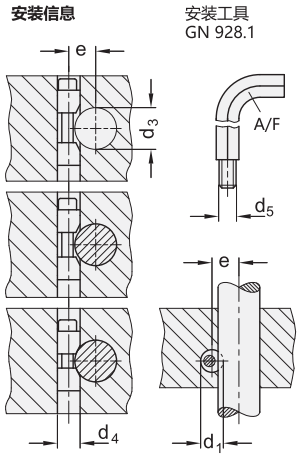

**GN 928**

| 型号 | $d_1$ h11 | $d_2$ | $d_3$ 圆形工件 | $d_4$ H7 | $d_5$ | e +0.2 | $l_1$ 最大 | $l_2$ | $l_3$ | A/F | 代码 安装工具 | ⚖ |
|---|---|---|---|---|---|---|---|---|---|---|---|---|
| GN 928-8 | 8 | M 4 | 6 ...10 | 8 | M 2.5 | d3/2 + 2.8 | 22 | 8 | 4 | 3 | GN 928.1-3 | 7 |
| GN 928-10 | 10 | M 5 | 10 ... 15 | 10 | M 3 | d3/2 + 3.3 | 30 | 10 | 5 | 4 | GN 928.1-4 | 13 |
| GN 928-12 | 12 | M 6 | 15 ... 20 | 12 | M 4 | d3/2 + 3.5 | 36 | 12 | 6 | 5 | GN 928.1-5 | 22 |
| GN 928-16 | 16 | M 8 | 20 ... 30 | 16 | M 5 | d3/2 + 4 | 48 | 16 | 8 | 6 | GN 928.1-6 | 52 |
| GN 928-20 | 20 | M 10 | 30 ... 40 | 20 | M 6 | d3/2 + 4.8 | 60 | 20 | 10 | 8 | GN 928.1-8 | 104 |
| GN 928-25 | 25 | M 12 | 40 ... 60 | 25 | M 8 | d3/2 + 5.6 | 72 | 25 | 12 | 10 | GN 928.1-10 | 190 |
| GN 928-30 | 30 | M 16 | 60 ... 125 | 30 | M 10 | d3/2 + 7.9 | 85 | 30 | 16 | 14 | GN 928.1-14 | 345 |




ELESA 和 GANTER 依法保留所有权利。
复制图纸时请注明出处。

# GN 418.2

## 凸轮锁紧螺钉

**规格**

**型**

**R**型: 顺时针旋转夹紧
($d_2$ = 右旋螺纹)

钢制

- 表面硬化 HRC 56 ±1
- 抗拉强度等级 8.8
- 镀锌, 蓝钝处理

**信息**

GN 418.2 凸轮式锁紧螺钉是坚固而紧凑的元件, 所需安装空间降至最小, 并为操作提供了高度的便利性和舒适性。
表内给出的夹紧力 F, 是在最大允许拧紧扭矩下, 以及达到指定的螺钉拧入深度t时获得的

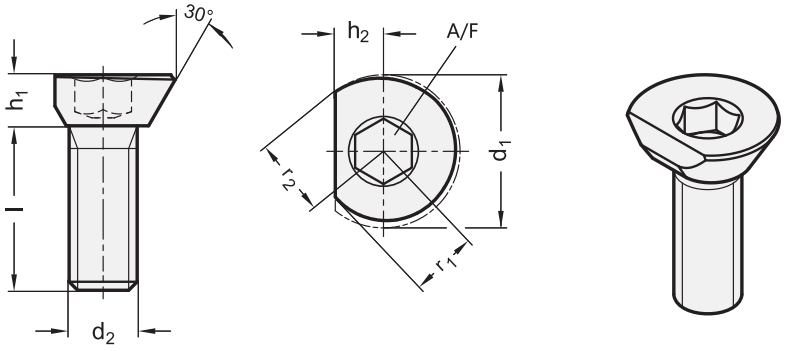


**GN 418.2**

| 型号 | d1 标称尺寸 | d1 | d2 | l | h1 | h2 | r1 | r2 | s1 | s2 | A/F | x ±0.2 | z ±0.2 | 最大拧紧扭矩 [Nm] | 最大夹紧力 F kN | ⚖ |
|---|---|---|---|---|---|---|---|---|---|---|---|---|---|---|---|---|
| GN 418.2-9-M4-8-R | 9 | 9.2 | M 4 | 8 | 3 | 3 | 4 | 4.6 | 1 | 0.6 | 2.5 | 3.5 | 4.2 | 1.5 | 0.09 | 2 |
| GN 418.2-12-M5-10-R | 12 | 11.7 | M 5 | 10 | 4 | 3.5 | 5 | 5.7 | 1.16 | 0.7 | 3 | 4.2 | 5.2 | 2 | 0.1 | 3 |
| GN 418.2-14-M6-12-R | 14 | 14.2 | M 6 | 12 | 5 | 4.5 | 6.1 | 7.1 | 1.44 | 1 | 4 | 5.4 | 6.4 | 5 | 0.3 | 4 |
| GN 418.2-18-M8-16-R | 18 | 18 | M 8 | 16 | 6 | 5.5 | 7.7 | 9 | 1.84 | 1.2 | 5 | 6.6 | 8 | 22 | 2.7 | 8 |
| GN 418.2-22-M10-20-R | 22 | 22.2 | M 10 | 20 | 7 | 6.5 | 9.4 | 11.1 | 2.16 | 1.7 | 6 | 8.3 | 9.8 | 35 | 4 | 12 |
| GN 418.2-26-M12-24-R | 26 | 25.8 | M 12 | 24 | 9 | 8 | 11.6 | 13.6 | 2.53 | 1.9 | 8 | 10.1 | 12 | 45 | 5.4 | 35 |






ELESA 和 GANTER 依法保留所有权利。
复制图纸时请注明出处。

# GN 418.2 | 凸轮锁紧螺钉

## 技术信息

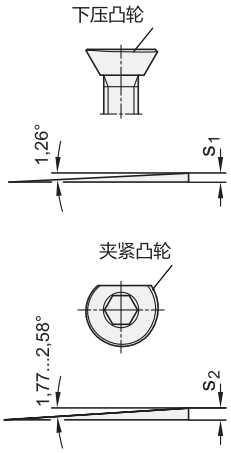


### 功能

凸轮式锁紧螺栓头部有两个凸轮：一个径向夹紧凸轮（附带30°倾角）和一个轴向下压凸轮。除摩擦力之外，作用在夹紧点上的分力产生下压作用，将工件压至一个定止位。螺纹和30°倾角产生了额外的下压作用。
为确保在每次应用都能安全夹紧，提供右旋款式（带右旋螺纹）和左旋款式（带左旋螺纹）。

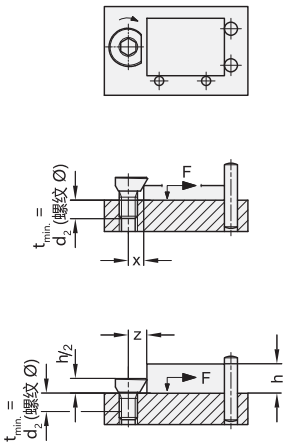


### 安装说明

- 按说明定位螺纹孔(s)
- 将凸轮式锁紧螺母拧至所需高度，并使平立面一侧对准工件（注意最小拧入深度t)
- 为使夹紧效果高于头锥，最小夹紧高度应为 $h_2$。
- 夹紧约需转动135°。

## 应用示例

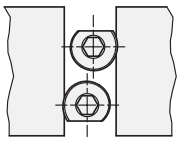

最狭窄空间内的多重夹紧

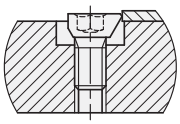

夹紧扁平工件（金属板）

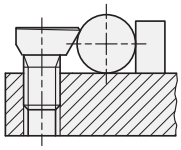

夹紧圆形工件

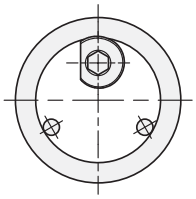

钻孔内的中心夹紧



ELESA 和 GANTER 依法保留所有权利。
复制图纸时请注明出处。

# DIN 580



## 吊环螺栓

**钢 / 不锈钢**

### 规格

**钢制款式 ST**

- 钢 C 15 E
- 落锻
- 退火处理
- 机加工接触面
- 镀锌，蓝钝处理

**不锈钢A2款式 NI**

- 落锻
- 机加工接触面

**不锈钢款A4**

- 落锻
- 机加工接触面

### 信息

除上表给出的负载值，安装DIN 580吊环螺栓时，还须遵照以下指导。
吊环螺栓必须完全拧入，使两个接触面充分贴合。
两者的螺纹长度必须相等，螺纹的基础材质必须相同。
详细指引参见随货提供的操作说明。
官方的DIN标准表规定了M42, M48, M56, M64, M72 x 6, M80 x 6 and M100 x 6的额外尺寸。

### 技术信息

- 不锈钢特性 (参见页 A26)

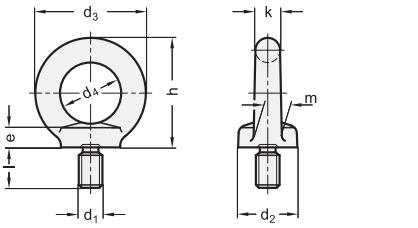

每个环眼螺母的轴向承载能力 | 最大45°角时每个环眼螺母的承载能力 | 最大45°角时每个环眼螺母的横向承载能力 | 不可在剪切应力下使用

### DIN 580

| 型号 | d1 | d2 | d3 | d4 | e | h | k | l | m | F1 max.N | F2 max. N | F3 max. N | ⚖ |
|---|---|---|---|---|---|---|---|---|---|---|---|---|---|
| DIN 580-M8-ST | M 8 | 20 | 36 | 20 | 6 | 36 | 8 | 13 | 10 | 1400 | 1000 | 700 | 60 |
| DIN 580-M10-ST | M 10 | 25 | 45 | 25 | 8 | 45 | 10 | 17 | 12 | 2300 | 1700 | 1150 | 102 |
| DIN 580-M12-ST | M 12 | 30 | 54 | 30 | 10 | 53 | 12 | 20.5 | 14 | 3400 | 2400 | 1700 | 180 |
| DIN 580-M16-ST | M 16 | 35 | 63 | 35 | 12 | 62 | 14 | 27 | 16 | 7000 | 5000 | 3500 | 280 |
| DIN 580-M20-ST | M 20 | 40 | 72 | 40 | 14 | 71 | 16 | 30 | 19 | 12000 | 8600 | 6000 | 450 |
| DIN 580-M24-ST | M 24 | 50 | 90 | 50 | 18 | 90 | 20 | 36 | 24 | 18000 | 12900 | 9000 | 900 |
| DIN 580-M30-ST | M 30 | 65 | 108 | 60 | 22 | 109 | 24 | 45 | 28 | 32000 | 23000 | 16000 | 1600 |
| DIN 580-M36-ST | M 36 | 75 | 126 | 70 | 26 | 128 | 28 | 54 | 32 | 46000 | 33000 | 23000 | 2400 |

### DIN 580-NI

不锈钢

| 型号 | d1 | d2 | d3 | d4 | e | h | k | l | m | F1 max.N | F2 max. N | F3 max. N | ⚖ |
|---|---|---|---|---|---|---|---|---|---|---|---|---|---|
| DIN 580-M8-NI | M 8 | 20 | 36 | 20 | 6 | 36 | 8 | 13 | 10 | 1400 | 1000 | 700 | 55 |
| DIN 580-M10-NI | M 10 | 25 | 45 | 25 | 8 | 45 | 10 | 17 | 12 | 2300 | 1700 | 1150 | 120 |
| DIN 580-M12-NI | M 12 | 30 | 54 | 30 | 10 | 53 | 12 | 20.5 | 14 | 3400 | 2400 | 1700 | 160 |
| DIN 580-M16-NI | M 16 | 35 | 63 | 35 | 12 | 62 | 14 | 27 | 16 | 7000 | 5000 | 3500 | 300 |
| DIN 580-M20-NI | M 20 | 40 | 72 | 40 | 14 | 71 | 16 | 30 | 19 | 12000 | 8600 | 6000 | 450 |
| DIN 580-M24-NI | M 24 | 50 | 90 | 50 | 18 | 90 | 20 | 36 | 24 | 18000 | 12900 | 9000 | 840 |

### DIN 580-A4

不锈钢

| 型号 | d1 | d2 | d3 | d4 | e | h | k | l | m | F1 max.N | F2 max. N | F3 max. N | ⚖ |
|---|---|---|---|---|---|---|---|---|---|---|---|---|---|
| DIN 580-M10-A4 | M 10 | 25 | 45 | 25 | 8 | 45 | 10 | 17 | 12 | 2300 | 1700 | 1150 | 102 |
| DIN 580-M12-A4 | M 12 | 30 | 54 | 30 | 10 | 53 | 12 | 20.5 | 14 | 3400 | 2400 | 1700 | 172 |
| DIN 580-M16-A4 | M 16 | 35 | 63 | 35 | 12 | 62 | 14 | 27 | 16 | 7000 | 5000 | 3500 | 312 |
| DIN 580-M20-A4 | M 20 | 40 | 72 | 40 | 14 | 71 | 16 | 30 | 19 | 12000 | 8600 | 6000 | 439 |
| DIN 580-M24-A4 | M 24 | 50 | 90 | 50 | 18 | 90 | 20 | 36 | 24 | 18000 | 12900 | 9000 | 918 |



ELESA 和 GANTER 依法保留所有权利。
复制图纸时请注明出处。

# DIN 582

## 吊环螺母

**钢 / 不锈钢**

### 规格

**钢制款式 ST**

- 钢 C 15 E
- 落锻
- 退火处理
- 机加工接触面
- 镀锌，蓝钝处理

**不锈钢A2款式 NI**

- 落锻
- 机加工接触面

**不锈钢款A4**

- 落锻
- 机加工接触面

### 信息

除了上述表格中所给出的负荷值外，还须遵守下列有关吊环螺母DIN 582的指导原则:
必须将吊环螺栓完全拧入，使其表面与对应接触面完全贴合。
两个螺母的螺纹必须是相等的长度，基础材料的强度相同。
详细指引参见随货提供的操作说明。
官方的DIN标准表规定了M42、M48、M56、M64、m2x6、m80x6和m100x6的额外尺寸。

### 技术信息

- 不锈钢特性 (参见页 A26)

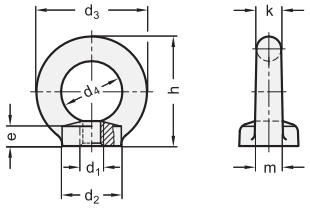


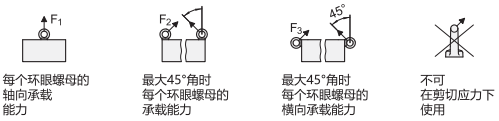


每个环眼螺母的轴向承载能力 | 最大45°角时每个环眼螺母的承载能力 | 最大45°角时每个环眼螺母的横向承载能力 | 不可在剪切应力下使用

### DIN 582

| 型号 | d1 | d2 | d3 | d4 | e | h | k | m | F1 max.N | F2 max. N | F3 max. N | ⚖ |
|---|---|---|---|---|---|---|---|---|---|---|---|---|
| DIN 582-M8-ST | M 8 | 20 | 36 | 20 | 8.5 | 36 | 8 | 10 | 1400 | 1000 | 700 | 50 |
| DIN 582-M10-ST | M 10 | 25 | 45 | 25 | 10 | 45 | 10 | 12 | 2300 | 1700 | 1150 | 100 |
| DIN 582-M12-ST | M 12 | 30 | 54 | 30 | 11 | 53 | 12 | 14 | 3400 | 2400 | 1700 | 155 |
| DIN 582-M16-ST | M 16 | 35 | 63 | 35 | 13 | 62 | 14 | 16 | 7000 | 5000 | 3500 | 220 |
| DIN 582-M20-ST | M 20 | 40 | 72 | 40 | 16 | 71 | 16 | 19 | 12000 | 8600 | 6000 | 360 |
| DIN 582-M24-ST | M 24 | 50 | 90 | 50 | 20 | 90 | 20 | 24 | 18000 | 12900 | 9000 | 720 |
| DIN 582-M30-ST | M 30 | 65 | 108 | 60 | 25 | 109 | 24 | 28 | 32000 | 23000 | 16000 | 1320 |
| DIN 582-M36-ST | M 36 | 75 | 126 | 70 | 30 | 128 | 28 | 32 | 46000 | 33000 | 23000 | 2130 |

### DIN 582-NI

不锈钢

| 型号 | d1 | d2 | d3 | d4 | e | h | k | m | F1 max.N | F2 max. N | F3 max. N | ⚖ |
|---|---|---|---|---|---|---|---|---|---|---|---|---|
| DIN 582-M8-NI | M 8 | 20 | 36 | 20 | 8.5 | 36 | 8 | 10 | 1400 | 1000 | 700 | 50 |
| DIN 582-M10-NI | M 10 | 25 | 45 | 25 | 10 | 45 | 10 | 12 | 2300 | 1700 | 1150 | 100 |
| DIN 582-M12-NI | M 12 | 30 | 54 | 30 | 11 | 53 | 12 | 14 | 3400 | 2400 | 1700 | 160 |
| DIN 582-M16-NI | M 16 | 35 | 63 | 35 | 13 | 62 | 14 | 16 | 7000 | 5000 | 3500 | 240 |
| DIN 582-M20-NI | M 20 | 40 | 72 | 40 | 16 | 71 | 16 | 19 | 12000 | 8600 | 6000 | 340 |
| DIN 582-M24-NI | M 24 | 50 | 90 | 50 | 20 | 90 | 20 | 24 | 18000 | 12900 | 9000 | 650 |

### DIN 582-A4

不锈钢

| 型号 | d1 | d2 | d3 | d4 | e | h | k | m | F1 max.N | F2 max. N | F3 max. N | ⚖ |
|---|---|---|---|---|---|---|---|---|---|---|---|---|
| DIN 582-M10-A4 | M 10 | 25 | 45 | 25 | 10 | 45 | 10 | 12 | 2300 | 1700 | 1150 | 88 |
| DIN 582-M12-A4 | M 12 | 30 | 54 | 30 | 11 | 53 | 12 | 14 | 3400 | 2400 | 1700 | 167 |
| DIN 582-M16-A4 | M 16 | 35 | 63 | 35 | 13 | 62 | 14 | 16 | 7000 | 5000 | 3500 | 249 |
| DIN 582-M20-A4 | M 20 | 40 | 72 | 40 | 16 | 71 | 16 | 19 | 12000 | 8600 | 6000 | 380 |
| DIN 582-M24-A4 | M 24 | 50 | 90 | 50 | 20 | 90 | 20 | 24 | 18000 | 12900 | 9000 | 753 |




ELESA 和 GANTER 依法保留所有权利。
复制图纸时请注明出处。

# GN 581

## 不锈钢吊环(可旋转)

**规格**

**类型**

- **A**型: 不带扳手
- **B**型: 带扳手

圆环
钢制, 德国物料编号 No. 1.6541

- 锻制
- 高度抗拉回火工艺
- 100%通过符合EN1677指令的电磁抗拉测试。
- 喷塑涂层, 粉色

螺栓
钢制
抗拉强度等级 10.9
100% 通过电磁抗拉测试。

**信息**

GN 581 吊环螺母安装在旋转轴承上, 可以调整力的作用方向以及防止无意的松动或翻转(可能在吊环螺母上。DIN 580. 参见页 1076)。
GN 581型吊环螺栓具有高承载能力, 且经测试, 其符合安全标准(安全系数4)。
下表中列出的额定负载能力值均已清晰标注在相应尺寸的吊环上。且该值适用于承载方式表中所列的最不利的应用场合。
GN 581吊环螺栓符合机械工程指令2006/42/EG, 且通过BG测试。
内置RFID电子标签, 例如: 在规定的例行检查中, 本产品可明显地被标记和识别为吊装起重装置。
内六角螺栓不可从环上拆下。
B型适用于无需工具的安装: 将扳手插入螺栓的内六角槽, 便可手动拧紧或拧松。

RUD

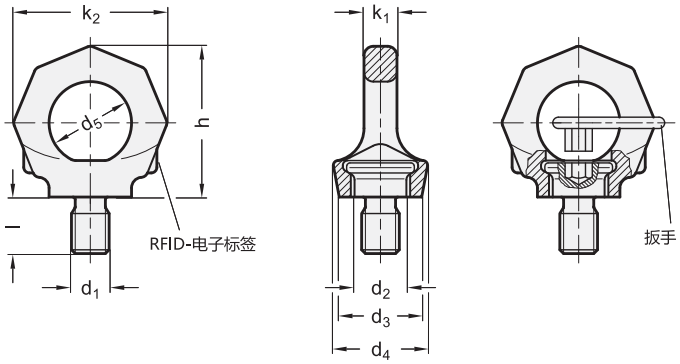


*增加吊环螺栓的型号索引

| A | B |
|---|---|
| 不带扳手 | 带扳手 |

**GN 581**

| 型号 | d1 | d2 | d3 | h | k1 | k2 | l | 标称载荷 (WLL) | ⚖ |
|---|---|---|---|---|---|---|---|---|---|
| GN 581-M6-* | M 6 | 13 | 23 | 37 | 7 | 37 | 9 | 0.1 t [1.0 kN] | 100 |
| GN 581-M8-* | M 8 | 16 | 25 | 46 | 9 | 47 | 12 | 0.3 t [3.0 kN] | 120 |
| GN 581-M10-* | M 10 | 16 | 25 | 46 | 9 | 47 | 15 | 0.4 t [4.0 kN] | 120 |
| GN 581-M12-* | M 12 | 20 | 30 | 55 | 10 | 56 | 18 | 0.75 t [7.5 kN] | 180 |
| GN 581-M16-* | M 16 | 23.5 | 36 | 64 | 13 | 65 | 24 | 1.5 t [15.0 kN] | 320 |
| GN 581-M20-* | M 20 | 29 | 41 | 75 | 16 | 76 | 30 | 2.3 t [23.0 kN] | 490 |
| GN 581-M24-* | M 24 | 35 | 51 | 90 | 19 | 92 | 36 | 3.2 t [32.0 kN] | 900 |
| GN 581-M30-* | M 30 | 44 | 66 | 113 | 24 | 114 | 45 | 4.5 t [45.0 kN] | 1650 |
| GN 581-M36-* | M 36 | 53 | 75 | 135 | 29 | 135 | 54 | 7.0 t [70.0 kN] | 3100 |

A型重量





elesa+Ganter


ELESA 和 GANTER 依法保留所有权利。
复制图纸时请注明出处。

# GN 581

## 不锈钢吊环(可旋转)

| Method of mounting | $G_1$ | $G_2$ | $2xG_1$ | $2xG_2$ | $G_2$ | $G_2$ | $G_2$ | $G_2$ | $G_2$ |
|---|---|---|---|---|---|---|---|---|---|
| **Number** | 1 | 1 | 2 | 2 | 2 | 2 | 2 | 3 and 4 | 3 and 4 | 3 and 4 |
| **Angles of inclination** | 0° | 90° | 0° | 90° | 0° to 45 ° | 45° to 60° | asymm. | 0° to 45° | 45° to 60° | asymm. |
| **Factor** | 1 | 1 | 2 | 2 | 1.4 | 1 | 1 | 2.1 | 1.5 | 1 |
| **M 6** | 0.50 | 0.10 t | 1.00 | 0.20 t | 0.14 | 0.10 t | 0.10 t | 0.21 t | 0.15 t | 0.10t |
| **M 8** | 1.00 [0.14] | 0.30 t | 2.00 [0.28] | 0.60 t | 0.42 [0.10] | 0.30 t | 0.30 t | 0.63 t | 0.45 t | 0.30 t |
| **M 10** | 1.00 t [0.23] | 0.40 t | 2.00 [0.46] | 0.80 t | 0.56 [0.17] | 0.40 t | 0.40 t | 0.84 t | 0.60 t | 0.40 t |
| **M 12** | 2.00 [0.34] | 0.75 t | 4.00 [0.68] | 1.50 t | 1.00 [0.24] | 0.75 t | 0.75 t | 1.60 t | 1.12 t | 0.75 t |
| **M 16** | 4.00 [0.70] | 1.50 t | 8.00 [1.40] | 3.00 t | 2.10 [0.50] | 1.50 t | 1.50 t | 3.15 t | 2.25 t | 1.50 t |
| **M 20** | 6.00 [1.20] | 2.30 t | 12.00 [2.40] | 4.60 t | 3.22 [0.86] | 2.30 t | 2.30 t | 4.83 t | 3.45 t | 2.30 t |
| **M 24** | 8.00 [1.80] | 3.20 t | 16.00 [3.60] | 6.40 t | 4.48 [1.29] | 3.20 t | 3.20 t | 6.70 t | 4.80 t | 3.20 t |
| **M 30** | 12.00 [3.20] | 4.50 t | 24.00 [6.40] | 9.00 t | 6.30 [2.30] | 4.50 t | 4.50 t | 9.40 t | 6.70 t | 4.50 t |
| **M 36** | 16.0 [4.60] | 7.00 t | 32.00 [9.20] | 14.00 t | 9.80 [3.30] | 7.00 t | 7.00 t | 14.70 t | 10.50 t | 7.00 t |

**安全说明**

括号中给出的数值为相应的DIN 580吊环螺栓的承载能力。如未标明该值，则不得使用DIN 580型吊环螺栓！
DIN 581吊环螺栓的螺栓紧固表面必须保持水平，并与螺纹孔呈垂直角度，埋头孔径必须 ≤ 螺纹额定直径。
转动时，螺钉肩部必须完全与表面接触（不使用垫圈），且吊环螺栓必须能够旋转 360°。
ELESA-GANTER 依法保留所有权利，复制图纸请注明出处。
列出的载荷值依照最小拧入长度，即钢制螺纹直径的1.5倍，钢材最小抗拉强度为 kp/mm$^2$, 环境温度– 40 °C + 280 °C测得。可按需提供在不同条件下的承载力数据。
关于操作说明的更多信息和详细说明可在每日运送中查询（也可查询www.elesa-ganter.com）。

ELESA 和 GANTER 依法保留所有权利。
复制图纸时请注明出处。

# GN 581.5

## 不锈钢吊环(可旋转)

**规格**

圆环
不锈钢
- 德国材料编号1.4462
- 锻制
- 100%通过符合EN1677指令的电磁抗拉测试。
- 无表面处理

螺栓
不锈钢
德国材料编号 1.4462

**信息**

GN 581.5 不锈钢吊环螺母安装在旋转轴承上，可以调整力的作用方向以及防止无意的松动或翻转(可能在不锈钢-吊环螺母上。DIN 580 (参见页 1076).
GN 581.5型吊环螺栓具有高承载能力，且经测试，其符合安全标准(安全系数4)。
下表中列出的额定负载能力值均已清晰标注在相应尺寸的吊环上。且该值适用于承载方式表中所列的最不利的应用场合。
GN 581.5 不锈钢吊环螺栓符合机械工程指令2006/42/EG，且通过BG测试。
内置RFID电子标签，例如：在规定的例行检查中，本产品可明显地被标记和识别为吊装起重装置。
内六角螺栓不可从环上拆下。
- GN 581.5 操作说明

**技术信息**
- 不锈钢特性 (参见页 A26)

RUD

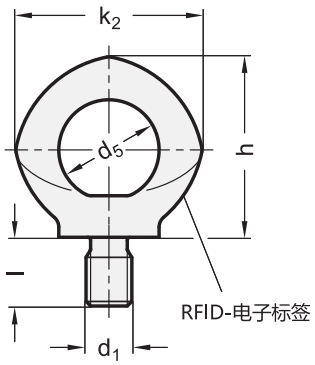


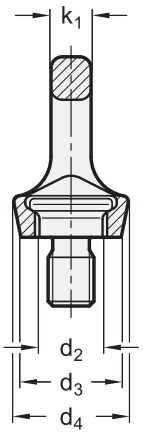


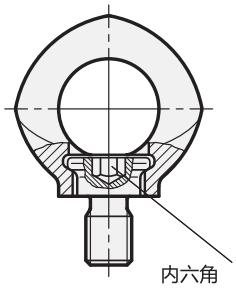


**GN 581.5** 不锈钢

| 型号 | d1 | d2 | d3 | h | k1 | k2 | l | 标称载荷 (WLL) | ⚖ |
|---|---|---|---|---|---|---|---|---|---|
| GN 581.5-M12 | M 12 | 18 | 30 | 57 | 12 | 56 | 18 | 0.5 t [5 kN] | 200 |
| GN 581.5-M16 | M 16 | 22 | 35.5 | 66 | 14 | 65 | 24 | 1.0 t [10 kN] | 333 |
| GN 581.5-M20 | M 20 | 27.5 | 41.5 | 76 | 16 | 74 | 30 | 2.0 t [20 kN] | 520 |
| GN 581.5-M24 | M 24 | 33 | 50 | 94 | 19 | 92 | 35 | 2.5 t [25 kN] | 912 |





elesa+Ganter


ELESA 和 GANTER 依法保留所有权利。
复制图纸时请注明出处。

# GN 581.5 | 不锈钢吊环(可旋转)

| Method of mounting | $G_1$ | $G_2$ | $2xG_1$ | $2xG_2$ | $G_2$ | $G_2$ | $G_2$ | $G_2$ | $G_2$ |
|---|---|---|---|---|---|---|---|---|---|
| **Number** | 1 | 1 | 2 | 2 | 2 | 2 | 2 | 3 and 4 | 3 and 4 | 3 and 4 |
| **Angles of inclination** | 0° | 90° | 0° | 90° | 0° to 45 | 45° to 60° | asymm. | 0° to 45° | 45° to 60° | asymm. |
| **Factor** | 1 | 1 | 2 | 2 | 1.4 | 1 | 1 | 2.1 | 1.5 | 1 |
| **M 12** | 1.20 [0.34] | 0.50 t | 2.40 [0.68] | 1.00 t | 0.70 [0.24] | 0.50 t | 0.50 t | 1.06 t | 0.75 t | 0.50 t |
| **M 16** | 2.40 [0.70] | 1.00 t | 4.80 [1.40] | 2.00 t | 1.42 [0.50] | 1.00 t | 1.00 t | 2.12 t | 1.50 t | 1.00 t |
| **M 20** | 3.60 [1.20] | 2.00 t | 7.20 [2.40] | 4.00 t | 2.83 [0.86] | 2.00 t | 2.00 t | 4.24 t | 3.00 t | 2.00 t |
| **M 24** | 5.20 [1.80] | 2.50 t | 10.40 [3.60] | 5.00 t | 3.53 [1.29] | 2.50 t | 2.50 t | 5.30 t | 3.75 t | 2.5 t |

**安全说明**

括号中给出的数值为相应的DIN 580吊环螺栓的承载能力。如未标明该值，则不得使用DIN 580型吊环螺栓！
GN 581.5吊环螺栓的螺栓紧固表面必须保持水平，并与螺纹孔保持正确的角度，埋头孔径必须 ≤ 螺纹额定直径。
转动时，螺钉肩部必须完全与表面接触（不使用垫圈），且吊环螺栓必须能够旋转 360°。
ELESA-GANTER 依法保留所有权利，复制图纸请注明出处。
列出的载荷值依照最小拧入长度，即钢制螺纹直径的1.5倍，钢材最小抗拉强度为 kp/mm$^2$，环境温度– 40 °C + 280 °C测得。可按需提供在不同条件下的承载力数据。

ELESA 和 GANTER 依法保留所有权利。
复制图纸时请注明出处。

# GN 583

## 吊环螺母(可旋转)

**规格**

圆环

- 钢制,德国物料编号 No. 1.6541
- 高度抗拉回火工艺
- 锻制
- 100%通过符合EN1677指令的电磁抗拉测试。
- 喷塑涂层,粉色

螺母
钢制
抗拉强度等级 10 (1000 N/mm²)

**信息**

GN 583 吊环螺母安装在旋转轴承上,可以调整力的作用方向以及防止无意的松动或翻转(可能在吊环螺母上。DIN 582 (参见页 1077).
GN 583 吊环螺栓具有高承载能力,且通过测试,符合安全标准(安全系数4)。
下表中列出的额定负载能力值均已清晰标注在相应尺寸的吊环上。且该值适用于承载方式表中所列的最不利的应用场合。
GN 583 吊环螺栓符合机械工程指令2006/42/EG,且通过BG测试。
内置RFID电子标签,例如:在规定的例行检查中,本产品可明显地被标记和识别为吊装起重装置。
六角螺母不可从环上拆下。

RUD

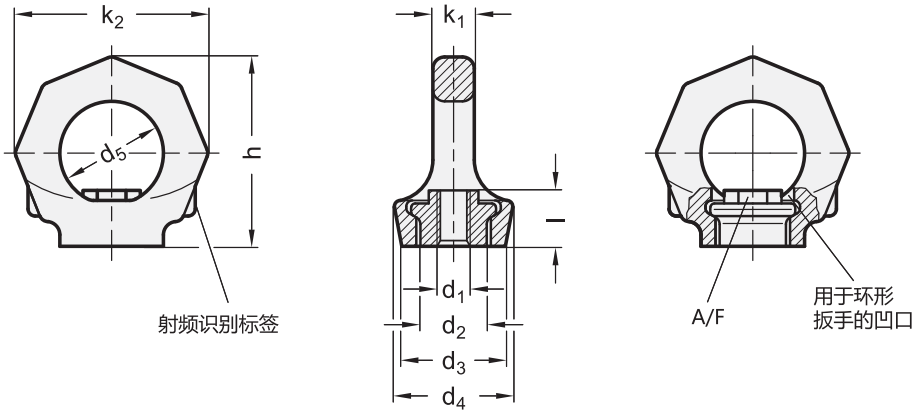


**GN 583**

| 型号 | d1 | d2 | d3 | d4 | d5 | h | k1 | k2 | l | A/F | 标称载荷 (WLL) | ⚖ |
|---|---|---|---|---|---|---|---|---|---|---|---|---|
| GN 583-M8 | M 8 | 16 | 25 | 28 | 25 | 45 | 8.5 | 47 | 14 | 12 | 0.3 t [3 kN] | 101 |
| GN 583-M10 | M 10 | 16 | 25 | 28 | 25 | 45 | 8.5 | 47 | 14 | 12 | 0.4 t [4 kN] | 110 |
| GN 583-M12 | M 12 | 20 | 30 | 34 | 30 | 55 | 10 | 56 | 17 | 14 | 0.75 t [7.5 kN] | 160 |
| GN 583-M16 | M 16 | 22 | 35.5 | 40 | 35 | 66 | 14 | 65 | 21 | 19 | 1.5 t [15 kN] | 300 |
| GN 583-M20 | M 20 | 29 | 40 | 50 | 40 | 74 | 16 | 75 | 23 | 24 | 2.3 t [23 kN] | 420 |
| GN 583-M24 | M 24 | 35 | 50 | 60 | 48 | 90 | 19 | 90 | 29 | 30 | 3.2 t [32 kN] | 770 |
| GN 583-M30 | M 30 | 44 | 60 | 75 | 60 | 112 | 24 | 112 | 34 | 36 | 4.5 t [45 kN] | 1480 |





elesa+Ganter


ELESA 和 GANTER 依法保留所有权利。
复制图纸时请注明出处。

# GN 583

## 吊环螺母(可旋转)

| Method of mounting | | | | | | | | | | |
|---|---|---|---|---|---|---|---|---|---|---|
| **Number** | 1 | 1 | 2 | 2 | 2 | 2 | 2 | 3 and 4 | 3 and 4 | 3 and 4 |
| **Angles of incli-nation** | 0° | 90° | 0° | 90° | 0° to 45 | 45° to 60° | asymm. | 0° to 45° | 45° to 60° | asymm. |
| **Factor** | 1 | 1 | 2 | 2 | 1.4 | 1 | 1 | 2.1 | 1.5 | 1 |
| **M 8** | 1.00 [0.14] | 0.30 t | 2.00 [0.28] | 0.60 t | 0.42 [0.10] | 0.30 t | 0.30 t | 0.63 t | 0.45 t | 0.30 t |
| **M 10** | 1.00 [0.23] | 0.40 t | 2.00 [0.46] | 0.80 t | 0.56 [0.17] | 0.40 t | 0.40 t | 0.84 t | 0.60 t | 0.40 t |
| **M 12** | 2.00 [0.34] | 0.75 t | 4.00 [0.68] | 1.50 t | 1.00 [0.24] | 0.75 t | 0.75 t | 1.60 t | 1.12 t | 0.75 t |
| **M 16** | 4.00 [0.70] | 1.50 t | 8.00 [1.40] | 3.00 t | 2.10 [0.50] | 1.50 t | 1.50 t | 3.15 t | 2.25 t | 1.50 t |
| **M 20** | 6.00 [1.20] | 2.30 t | 12.00 [2.40] | 4.60 t | 3.22 [0.86] | 2.30 t | 2.30 t | 4.83 t | 3.45 t | 2.30 t |
| **M 24** | 8.00 [1.80] | 3.20 t | 16.00 [3.60] | 6.40 t | 4.48 [1.29] | 3.20 t | 3.20 t | 6.70 t | 4.80 t | 3.20 t |
| **M 30** | 12.00 [3.20] | 4.50 t | 24.00 [6.40] | 9.00 t | 6.30 [2.30] | 4.50 t | 4.50 t | 9.40 t | 6.70 t | 4.50 t |

**安全说明**

括号中给出的数值为相应的DIN 582吊环螺母的承载能力。如未标明该值，则不得使用DIN 582型吊环螺母！
DIN 583 吊环螺栓的螺母紧固表面必须保持水平，并与螺纹孔呈直角。转动时，螺钉肩部必须完全与表面接触（不使用垫圈），且吊环螺栓必须能够旋转 360°。
加载前，先将吊环螺母向受力方向旋转。吊环螺母不适合在加载状态下频繁转动。
列出的载荷值仅在与钢材等级>10-9的螺栓连接，并且螺栓的全长1已拧入的情况下适用。该载荷值同时仅适用于最小拧入长度为钢制螺纹额定直径的1.5倍，钢材抗拉强度为37 kp/mm2，环境温度– 40 °C 到 + 100 °C的条件.
按需提供不同条件下的承载能力。
详细指引参见随货提供的操作说明。

ELESA 和 GANTER 依法保留所有权利。
复制图纸时请注明出处。

# GN 5860

## 吊环

### 规格

链环
钢制，德国物料编号 No. 1.6540
- 高度抗拉回火工艺
- 100% 通过 EN 1677 电磁抗拉测试
- 喷塑涂层，粉色

环眼
钢制，德国物料编号 No. 1.6541
- 锻制
- 高度抗拉回火工艺
- 100% 通过电磁抗拉测试。
- 喷塑涂层，粉色

轴承套
钢制，德国物料编号 No. 1.6541
- 锻制
- 高度抗拉回火工艺
- 100% 通过电磁抗拉测试。
- 镀锌，蓝钝处理

螺钉
钢制
抗拉强度等级 10.9 (1000 N/mm²)
表面处理，Delta Tone（非电解锌盐涂层）

RUD

### 信息

GN 5860 吊环在滚珠轴承内旋转。自由旋转的吊环可在任意拉伸方向承受载荷
额定承载能力清晰的标注在环体上。该值适用于承载方式表中所列的最不利的应用场合。GN 5860 吊环符合机械工程指令2009 / 42 / EG，并通过BG测试。
内置RFID电子标签，例如：在规定的例行检查中，本产品可明显地被标记和识别为吊装起重装置。

### 可按需提供
- 其它螺钉长度 l

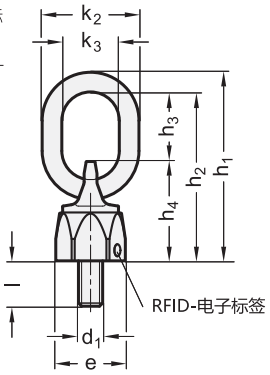


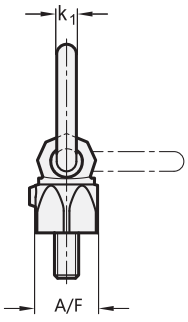


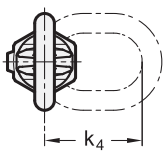


**GN 5860**

| 型号 | d1 | l | e | h1 | h2 | h3 | h4 | k1 | k2 | k3 | k4 | A/F | 拧紧扭矩 in Nm | 标称载荷 t | ⚖ |
|---|---|---|---|---|---|---|---|---|---|---|---|---|---|---|---|
| GN 5860-M8-13 | M 8 | 13 | 84 | 84 | 76 | 31 | 45 | 8 | 45 | 29 | 44 | 28 | 10 | 0.30 | 175 |
| GN 5860-M10-17 | M 10 | 17 | 86 | 86 | 78 | 31 | 47 | 8 | 45 | 29 | 44 | 30 | 10 | 0.45 | 205 |
| GN 5860-M12-21 | M 12 | 21 | 117 | 117 | 107 | 49 | 58 | 10 | 55 | 35 | 65 | 36 | 10 | 0.60 | 400 |
| GN 5860-M16-25 | M 16 | 25 | 126 | 126 | 113 | 46 | 67 | 13 | 64 | 38 | 65 | 41 | 30 | 1.30 | 664 |
| GN 5860-M20-33 | M 20 | 33 | 150 | 150 | 137 | 54 | 83 | 13 | 61 | 35 | 77 | 55 | 70 | 2.00 | 1294 |
| GN 5860-M24-40 | M 24 | 40 | 191 | 191 | 173 | 66 | 107 | 18 | 76 | 40 | 94 | 70 | 150 | 3.50 | 2647 |
| GN 5860-M30-50 | M 30 | 50 | 243 | 243 | 221 | 90 | 131 | 22 | 94 | 50 | 126 | 85 | 225 | 5.00 | 4950 |





elesa+Ganter


ELESA 和 GANTER 依法保留所有权利。
复制图纸时请注明出处。

# GN 5860 | 吊环

| Method of mounting | $G_1$ | $G_2$ | $2xG_1$ | $2xG_2$ | $G_2$ | $G_2$ | $G_2$ | $G_2$ | $G_2$ |
|---|---|---|---|---|---|---|---|---|---|
| **Number** | 1 | 1 | 2 | 2 | 2 | 2 | 2 | 3 and 4 | 3 and 4 | 3 and 4 |
| **Angles of inclination** | 0° | 90° | 0° | 90° | 0° to 45 ° | 45° to 60° | asymm. | 0° to 45° | 45° to 60° | asymm. |
| **Factor** | 1 | 1 | 2 | 2 | 1.4 | 1 | 1 | 2.1 | 1.5 | 1 |
| **M 8** | 0.60 t | 0.30 t | 1.20 t | 0.60 t | 0.42 t | 0.30 t | 0.30 t | 0.63 t | 0.45 t | 0.30 t |
| **M 10** | 0.90 t | 0.45 t | 1.80 t | 0.90 t | 0.63 t | 0.45 t | 0.45 t | 0.94 t | 0.67 t | 0.45 t |
| **M 12** | 1.20 t | 0.60 t | 2.40 t | 1.20 t | 0.84 t | 0.60 t | 0.60 t | 1.26 t | 0.90 t | 0.60 t |
| **M 16** | 2.60 t | 1.30 t | 5.20 t | 2.60 t | 1.81 t | 1.30 t | 1.30 t | 2.73 t | 1.95 t | 1.30 t |
| **M 20** | 4.00 t | 2.00 t | 8.00 t | 4.00 t | 2.80 t | 2.00 t | 2.00 t | 4.20 t | 3.00 t | 2.00 t |
| **M 24** | 7.00 t | 3.50 t | 14.00 t | 7.00 t | 4.90 t | 3.50 t | 3.50 t | 7.35 t | 5.25 t | 3.50 t |
| **M 30** | 10.00 t | 5.00 t | 20.00 t | 10.00 t | 7.00 t | 5.00 t | 5.00 t | 10.50 t | 7.50 t | 5.00 t |

**安全说明**

以上承载能力表列出了在–40 °C to +100 °C的工作温度范围内，每个型号的最大承载能力（单位：立方公吨），所有数值均考虑到的安全系数为4。
使用 GN 5860 吊环时必须依据材料特性，保证最小螺栓拧入深度，接触表面必须保持水平，并与螺纹孔保持正确的角度。
如需永久性安装到位，必须保证吊环能够360°自由旋转，不可被物体边缘或其它固定物（如：吊钩）顶住。
吊环不适合在加载状态下持续转动。
关于操作说明的更多信息和详细说明可在每日运送中查询（也可访问www.elesa-ganter.com）。

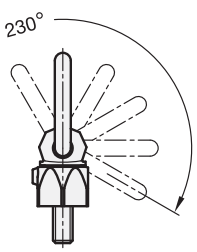




ELESA 和 GANTER 依法保留所有权利。
复制图纸时请注明出处。

# GN 5862

## 吊货钩

### 规格

钩
钢制，德国物料编号 No. 1.6540

- 高抗拉回火
- 100% 通过 EN 1677 电磁抗拉测试
- 喷塑涂层，粉色

安全销
钢制，德国物料编号 No. 1.6541

- 锻造，高度抗拉回火工艺
- 100% 通过电磁抗拉测试。

轴承套
1.6541 钢

- 锻造，高度抗拉回火工艺
- 100% 通过电磁抗拉测试。
- 镀锌，蓝钝处理

螺杆
钢质，高度抗拉回火工艺
表面处理，Delta Tone（非电解锌盐涂层）

RUD

### 信息

GN 5862吊货钩旋转滚珠轴承。自由旋转的挂钩允许螺栓在任何允许的拉力方向上装载载荷。
额定载荷能力清楚地显示在旋转环螺栓上。即使是在最不利的情况，在所列的负载类型中，它是有效的。GN 5862负载环符合机械工程指令2006 / 42 / EG，并经BG测试。
内置RFID电子标签，例如：在规定的例行检查中，本产品可明显地被标记和识别为吊装起重装置。

### 技术信息

- 螺钉强度值 （参见页 A20）

### 可按需提供

- 其他螺钉长度l

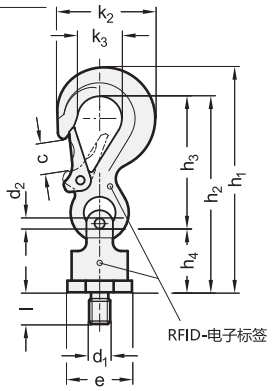


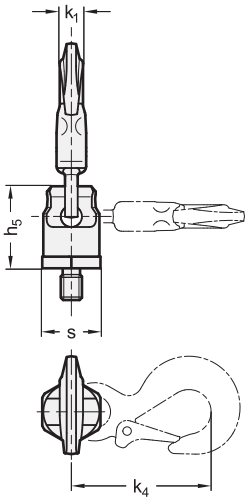


**GN 5862**

| 型号 | d1 | d2 | l | e | h1 | h2 | h3 | h4 | h5 | k1 | k2 | k3 | k4 | c | s | 拧紧扭矩 in Nm | 标称载荷 t | ⚖ |
|---|---|---|---|---|---|---|---|---|---|---|---|---|---|---|---|---|---|---|
| GN 5862-M12-18 | M 12 | 4.8 | 18 | 40 | 129 | 116 | 75 | 41 | 49 | 12 | 52 | 25 | 82 | 18 | 36 | 10 | 0.63 | 400 |
| GN 5862-M16-24 | M 16 | 7.4 | 24 | 46 | 167 | 147 | 97 | 50 | 63 | 16 | 73 | 32 | 105 | 25 | 41 | 30 | 1.50 | 820 |
| GN 5862-M20-30 | M 20 | 9.6 | 30 | 61 | 215 | 187 | 126 | 61 | 78 | 20 | 95 | 42 | 136 | 30 | 55 | 70 | 2.50 | 1200 |
| GN 5862-M24-36 | M 24 | 12.1 | 36 | 87 | 263 | 227 | 150 | 77 | 96 | 26 | 118 | 52 | 163 | 35 | 70 | 150 | 4.00 | 1600 |
| GN 5860-M30-45 | M 30 | 15.6 | 45 | 95 | 304 | 267 | 174 | 93 | 119 | 30 | 135 | 57 | 189 | 40 | 85 | 225 | 5.00 | 2400 |
| GN 5860-M36-54 | M 36 | 19 | 54 | 100 | 356 | 310 | 208 | 102 | 137 | 36 | 161 | 68 | 227 | 48 | 90 | 410 | 8.00 | 3200 |





ELESA 和 GANTER 依法保留所有权利。
复制图纸时请注明出处。

# GN 5862 | 吊货钩

| Method of mounting | $G_1$ | $G_2$ | $2xG_1$ | $2xG_2$ | $G_2$ | $G_2$ | $G_2$ | $G_2$ | $G_2$ |
|---|---|---|---|---|---|---|---|---|---|
| **Number** | 1 | 1 | 2 | 2 | 2 | 2 | 2 | 3 and 4 | 3 and 4 | 3 and 4 |
| **Angles of inclination** | 0° | 90° | 0° | 90° | 0° to 45 ° | 45° to 60° | asymm. | 0° to 45° | 45° to 60° | asymm. |
| **Factor** | 1 | 1 | 2 | 2 | 1.4 | 1 | 1 | 2.1 | 1.5 | 1 |
| **M 12** | 0.63 t | 0.63 t | 1.26 t | 1.26 t | 0.88 t | 0.63 t | 0.63 t | 1.32 t | 0.95 t | 0.63 t |
| **M 16** | 1.50 t | 1.50 t | 3.00 t | 3.00 t | 2.10 t | 1.50 t | 1.50 t | 3.15 t | 2.25 t | 1.50 t |
| **M 20** | 2.50 t | 2.50 t | 5.00 t | 5.00 t | 3.50 t | 2.50 t | 2.50 t | 5.25 t | 3.75 t | 2.50 t |
| **M 24** | 4.00 t | 4.00 t | 8.00 t | 8.00 t | 5.60 t | 4.00 t | 4.00 t | 8.40 t | 6.00 t | 4.00 t |
| **M 30** | 6.70 t | 5.00 t | 13.40 t | 10.00 t | 7.00 t | 5.00 t | 5.00 t | 10.50 t | 7.50 t | 5.00 t |
| **M 36** | 10.00 t | 8.00 t | 20.00 t | 16.00 t | 11.20 t | 8.00 t | 8.00 t | 16.80 t | 12.00 t | 8.00 t |

**安全说明**

以上承载能力表列出了在–40 °C 至 +100 °C的工作温度范围内，每个型号的最大承载能力（单位：立方公吨），所有数值的安全系数（4）均考虑在内。
使用 GN 5860 吊环时必须依据材料特性，保证最小螺栓的拧入深度，接触表面必须保持水平，并与螺纹孔保持垂直的角度固定。
如需永久性安装到位，则必须保证吊环能够360°自由旋转，不可被物体边缘或其它固定物（如：吊钩）顶住。吊环不适合在加载状态下持续转动。
关于操作说明的更多信息和详细说明可在每日运送中查询（也可访问www.elesa-ganter.com）。

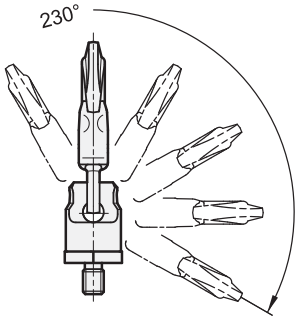




ELESA 和 GANTER 依法保留所有权利。
复制图纸时请注明出处。

# GN 586.1

## 吊环(可旋转)

### 规格

吊环
钢制,德国物料编号 No. 1.6541

- 锻制
- 高度抗拉回火工艺
- 100%通过符合EN1677指令的电磁抗拉测试。
- 喷塑涂层,粉色

固定夹

- 锻制
- 高度抗拉回火工艺
- 100% 通过电磁抗拉测试。
- 喷塑涂层,粉色

螺栓
钢制,
抗拉强度等级 10.9 (1000 N/mm²)
表面处理,Delta Tone(非电解锌盐涂层)

衬套
钢制
电解镀锌

### 信息

GN 586.1 吊环可折叠并可旋转至所有被认可的方向,在任意牵引方向承载全部载荷。
该产品具有高承载能力,经测试符合安全标准(安全要素4)。
上表中列出的额定负载能力值均已清晰标注在附带螺栓上。且该值适用于承载方式表中所列的最不利的应用场合。
586.1 吊环符合机械工程指令2006/42/EG,且通过BG测试。
内置RFID电子标签,例如:在规定的例行检查中,本产品可明显地被标记和识别为吊装起重装置。
该标准替代原先的 GN 586 吊环。

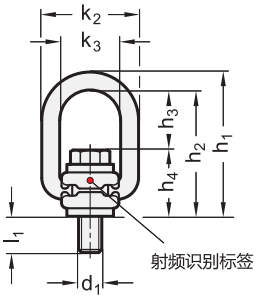


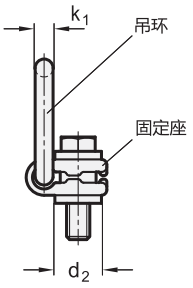


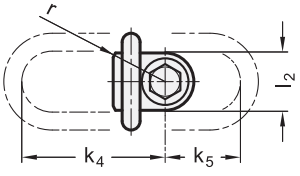


**GN 586.1**

| 型号 | d1 | d2 | h1 | h2 | h3 | h4 | k1 | k2 | k3 | k4 | k5 | l1 | l2 | r | A/F 1 | A/F 2 | 拧紧扭矩 in Nm | 标称载荷 t | ⚖ |
|---|---|---|---|---|---|---|---|---|---|---|---|---|---|---|---|---|---|---|---|
| GN 586.1-M8 | M 8 | 24 | 87 | 75 | 40 | 35 | 12 | 54 | 34 | 75 | 45 | 11 | 30 | 32 | 13 | 5 | 30 | 0.63 | 300 |
| GN 586.1-M10 | M 10 | 24 | 87 | 75 | 39 | 36 | 12 | 54 | 34 | 75 | 45 | 15 | 30 | 32 | 17 | 6 | 60 | 0.90 | 300 |
| GN 586.1-M12 | M 12 | 26 | 87 | 75 | 38 | 37 | 12 | 54 | 34 | 75 | 45 | 18 | 32 | 32 | 19 | 8 | 100 | 1.35 | 326 |
| GN 586.1-M16 | M 16 | 30 | 99 | 85 | 39 | 46 | 13.5 | 56 | 36 | 86 | 47 | 22 | 33 | 38 | 24 | 10 | 150 | 2.00 | 500 |
| GN 586.1-M20 | M 20 | 45 | 127 | 110 | 55 | 55 | 16.5 | 82 | 54 | 113 | 64 | 32 | 50 | 48 | 30 | 12 | 250 | 3.50 | 1200 |
| GN 586.1-M24 | M 24 | 45 | 143 | 125 | 67 | 58 | 18 | 82 | 54 | 130 | 78 | 37 | 50 | 48 | 36 | 14 | 400 | 4.50 | 1320 |
| GN 586.1-M30 | M 30 | 60 | 170 | 147 | 67 | 80 | 22.5 | 103 | 65 | 151 | 80 | 49 | 60 | 67 | 46 | 17 | 500 | 6.70 | 3000 |






ELESA 和 GANTER 依法保留所有权利。
复制图纸时请注明出处。

# GN 586.1 | 吊环(可旋转)

| Method of mounting | $G_1$ | $G_2$ | $2xG_1$ | $2xG_2$ | $G_2$ | $G_2$ | $G_2$ | $G_2$ | $G_2$ |
|---|---|---|---|---|---|---|---|---|---|
| Number | 1 | 1 | 2 | 2 | 2 | 2 | 2 | 3 and 4 | 3 and 4 | 3 and 4 |
| Angles of inclination | 0° | 90° | 0° | 90° | 0° to 45 | 45° to 60° | asymm. | 0° to 45° | 45° to 60° | asymm. |
| Factor | 1 | 1 | 2 | 2 | 1.4 | 1 | 1 | 2.1 | 1.5 | 1 |
| M 8 | 0.63 t | 0.63 t | 1.26 t | 1.26 t | 0.88 t | 0.63 t | 0.63 t | 1.26 t | 0.94 t | 0.63 t |
| M 10 | 0.90 t | 0.90 t | 1.80 t | 1.80 t | 1.26 t | 0.90 t | 0.90 t | 1.90 t | 1.35 t | 0.90 t |
| M 12 | 1.35 t | 1.35 t | 2.70 t | 2.70 t | 1.90 t | 1.35 t | 1.35 t | 2.80 t | 2.00 t | 1.35 t |
| M 16 | 2.00 t | 2.00 t | 4.00 t | 4.00 t | 2.80 t | 2.00 t | 2.00 t | 4.20 t | 3.00 t | 2.00 t |
| M 20 | 3.50 t | 3.50 t | 7.00 t | 7.00 t | 4.90 t | 3.50 t | 3.50 t | 7.35 t | 5.25 t | 3.50 t |
| M 24 | 4.50 t | 4.50 t | 9.00 t | 9.00 t | 6.30 t | 4.50 t | 4.50 t | 9.50 t | 6.75 t | 4.50 t |
| M 30 | 6.70 t | 6.70 t | 13.40 t | 13.40 t | 9.40 t | 6.70 t | 6.70 t | 14.00 t | 10.00 t | 6.70 t |

**安全说明**

以上详细信息所指最大载荷以公吨表示，为 GN 586.1 旋转式吊环在安装到位并设定加载方向的状态下测得。
GN 586.1吊环的接触面必须是平的且与螺纹孔呈直角。
固定在部件上时，附带螺栓必须能够360°自由旋转。仅限使用随吊环提供的六角头螺栓。
吊环必须可自由转动，严禁从边缘支撑。
加载前，必须将吊环和附带螺栓向受力方向旋转，注意允许加载的载荷取决于吊环的方向。旋转吊环不适合在加载状态下频繁转动。
列出的载荷值仅在与钢材等级>10-9的螺栓连接，并且螺栓的全长1已拧入的情况下适用。该载荷值同时仅适用于最小拧入长度为钢制螺纹额定直径的1.5倍，钢材抗拉强度为37 kp/mm2，环境温度– 40 °C 到 + 100 °C的条件。可按需提供在不同条件下的承载力数据。
关于操作说明的更多信息和详细说明可在每日运送中查询(也可查询www.elesa-ganter.com)。

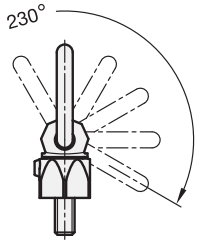




ELESA 和 GANTER 依法保留所有权利。
复制图纸时请注明出处。

# GN 587

RoHS

## 吊环

### 用于焊接

**规格**

**类型**

- **A**型: 不带钢带
- **F**型: 带钢带

座圈支架
钢制, 德国物料编号 No. 1.6541

- 锻制
- 高度抗拉回火工艺
- 100%通过符合EN1677指令的电磁抗拉测试。
- 喷塑涂层, 粉色

焊接块
钢制, S355 J2 + N (ST52-3N)

- 锻造, 本色
- 高度抗拉回火工艺
- 100%通过符合EN1677指令的电磁抗拉测试。

固定弹簧
不锈钢带

RUD

**信息**

GN 587 焊接吊环设计用于快速安装。
具有动态和静态强度, 可从任意方向加载, 通过所有方向负载的安全认证(安全系数4)。
钢带(型号F)在各种姿态下均可包覆吊环, 并减少由于振动产生的噪音。所有部件均不可拆卸。
两个支承凸缘改善了吊钩的导向性能, 且在吊环倾斜悬挂使用工况时提高了支承效果。
GN 587 吊环螺栓符合机械工程指令2006/42/EG。

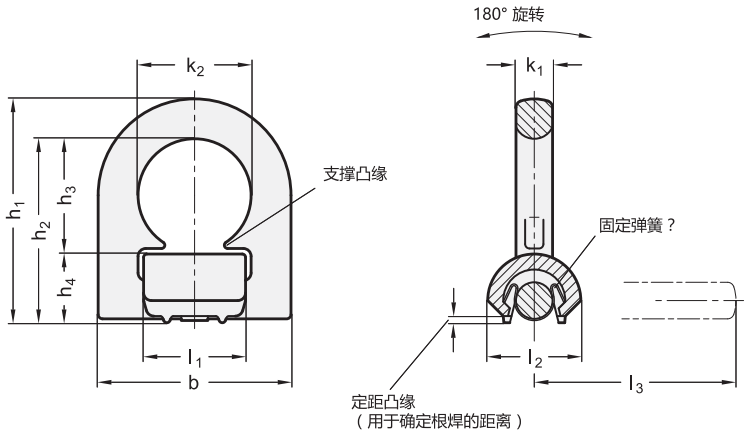


*增加焊接吊环的型号索引

| A | F |
|---|---|
| 无钢带 | 带钢带 |

**GN 587**

| 型号 | b | h1 | h2 | h3 | h4 | k1 | k2 | l1 | l2 | l3 | 标称载荷 t(WLL) | ⚖ |
|---|---|---|---|---|---|---|---|---|---|---|---|---|
| GN 587-66-* | 66 | 79 | 65 | 40 | 25 | 13.5 | 38 | 33 | 32 | 71 | 1.5 | 320 |
| GN 587-77-* | 77 | 91 | 75 | 48 | 27 | 13.5 | 45 | 40 | 33 | 80 | 2.5 | 470 |
| GN 587-87-* | 87 | 101 | 83 | 52 | 31 | 16.5 | 51 | 46 | 42 | 91 | 4 | 757 |
| GN 587-115-* | 115 | 141 | 117 | 73 | 44 | 22.5 | 67 | 60 | 65 | 126.5 | 6.7 | 2000 |
| GN 587-129-* | 129 | 153 | 126 | 71 | 55 | 26.5 | 67 | 60 | 75 | 135.5 | 10 | 2300 |



elesa+Ganter

ELESA 和 GANTER 依法保留所有权利。
复制图纸时请注明出处。

# GN 587

## 吊环

| Method of mounting | $G_1$ | $G_2$ | $2xG_1$ | $2xG_2$ | $G_2$ | $G_2$ | $G_2$ | $G_2$ | $G_2$ |
|---|---|---|---|---|---|---|---|---|---|
| **Number** | 1 | 1 | 2 | 2 | 2 | 2 | 2 | 3 and 4 | 3 and 4 | 3 and 4 |
| **Angles of inclination** | 0° | 90° | 0° | 90° | 0° to 45 | 45° to 60° | asymm. | 0° to 45° | 45° to 60° | asymm. |
| **Factor** | 1 | 1 | 2 | 2 | 1.4 | 1 | 1 | 2.1 | 1.5 | 1 |
| **b = 66** | 1.50 t | 1.50 t | 3.00 t | 3.00 t | 2.10 t | 1.50 t | 1.50 t | 3.15 t | 2.25 t | 1.50 t |
| **b = 77** | 2.50 t | 2.50 t | 5.00 t | 5.00 t | 3.50 t | 2.50 t | 2.50 t | 5.25 t | 3.75 t | 2.50 t |
| **b = 87** | 4.00 t | 4.00 t | 8.00 t | 8.00 t | 5.60 t | 4.00 t | 4.00 t | 8.40 t | 6.00 t | 4.00 t |
| **b = 115** | 6.70 t | 6.70 t | 13.40 t | 13.40 t | 9.50 t | 6.70 t | 6.70 t | 14.00 t | 10.00 t | 6.70 t |
| **b = 129** | 10.00 t | 10.00 t | 20.00 t | 20.00 t | 14.00 t | 10.00 t | 10.00 t | 21.00 t | 15.00 t | 10.00 t |

**安全说明**

以上详述适用于以公吨表示的最大载荷。
焊缝 (HV) 构造符合DIN 188cc标准的要求，例如，封闭的焊缝表示腐蚀性残留物质不能侵入，这使得该吊环适于户外使用。

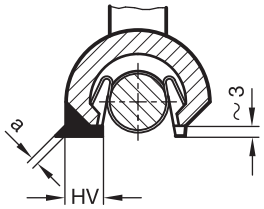


| 吊环尺寸 | 焊缝尺寸 | 长度 | 体积 $cm^3$ |
|---|---|---|---|
| b = 66 ( 1.5 t) | HV 5 + a 3 | 2 x 33 | 1.2 |
| b = 77 ( 2.5 t) | HV 7 + a 3 | 2 x 40 | 2.6 |
| b = 87 ( 4.0 t) | HV 8 + a 3 | 2 x 46 | 3.2 |
| b = 115 ( 6.7 t) | HV 12 + a 4 | 2x 60 | 8.7 |
| b = 129 ( 10.0 t) | HV 16 + a 4 | 2x 60 | 15.5 |

焊接须由通过EN 287-1标准认证的焊工操作。
列出的载荷值在工作温度– 40 °C到 + 100 °C之间有效。可按需提供更高温度下的承载力数据。
如吊环用于拉动而非起吊，额定载荷增加一倍。
详细指引参见随货提供的操作说明。



ELESA 和 GANTER 依法保留所有权利。
复制图纸时请注明出处。

# GN 589

## 起吊点

**用于焊接**

### 规格

钢制，德国物料编号 No. 1.6541

- 锻制
- 高度抗拉回火工艺
- 100%通过符合EN1677指令的电磁抗拉测试。
- 磷酸处理

### 信息

GN 589 起吊点的显著特征是其非常紧凑的尺寸。该产品具有极高的动态和静态抗拉强度，可在所有加载方向上承受载荷，并通过安全认证（安全系数4）。
表列出的额定承载力值清晰地标注在起吊点上。这些数值考虑到了对侧列出的受力类型，以及对其最为不利的加载因素。
GN 589 起吊点符合机械工程指令2006/42/EG，且通过BG测试。

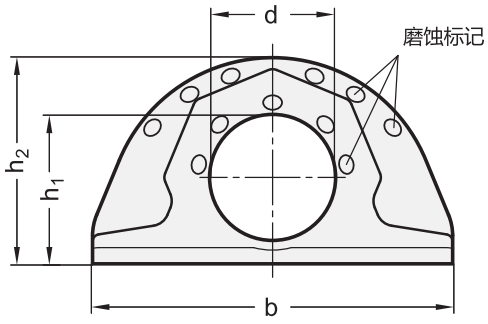


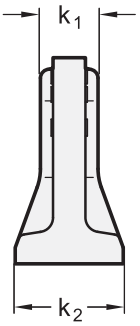


**GN 589**

| 型号 | b | d | k1 | k2 | 标称载荷 (WLL) | 最大容许张紧力 daN (LC) | ⚖ |
|---|---|---|---|---|---|---|---|
| GN 589-100 | 100 | 35 | 16 | 30 | 1.6 | 3200 | 435 |
| GN 589-137 | 137 | 50 | 23 | 41 | 3.2 | 6400 | 1100 |
| GN 589-172 | 172 | 60 | 27 | 51 | 5 | 10000 | 2160 |
| GN 589-228 | 228 | 80 | 38 | 70 | 10 | 20000 | 5260 |






ELESA 和 GANTER 依法保留所有权利。
复制图纸时请注明出处。

# GN 589 | 起吊点

| Method of mounting | | | | | | | | |
|---|---|---|---|---|---|---|---|---|
| **Number** | 1 | 1 | 2 | 2 | 2 | 2 | 2 | 3 and 4 | 3 and 4 | 3 and 4 |
| **Angles of inclination** | 0° | 90° | 0° | 90° | 0° to 45 | 45° to 60° | asymm. | 0° to 45° | 45° to 60° | asymm. |
| **Factor** | 1 | 1 | 2 | 2 | 1.4 | 1 | 1 | 2.1 | 1.5 | 1 |
| **b = 100** | 1.6 t | 1.6 t | 3.2 t | 3.2 t | 2.2 t | 1.6 t | 1.6 t | 3.4 t | 2.4 t | 1.6 t |
| **b = 137** | 3.2 t | 3.2 t | 6.4 t | 6.4 t | 4.5 t | 3.2 t | 3.2 t | 6.8 t | 4.8 t | 3.2 t |
| **b = 172** | 5.0 t | 5.0 t | 10.0 t | 10.0 t | 7.1 t | 5.0 t | 5.0 t | 10.6 t | 7.5 t | 5.0 t |
| **b = 228** | 10.0 t | 10.0 t | 20.0 t | 20.0 t | 14.1 t | 10.0 t | 10.0 t | 21.2 t | 15.0 t | 10.0 t |

## 安全说明

允许使用
无磨损痕迹

不允许使用
达到标准：
材料磨损
到出现痕迹

以上详述适用于以公吨表示的最大载荷。
仔细检查吊装点的磨损标志。

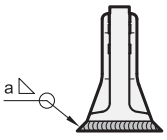


焊缝

| 起吊点 | Size fillet seam | 长度 | 体积 cm³ |
|---|---|---|---|
| b = 100 ( 1.6 t) | a = 4 | 251 | 4.016 |
| b = 137 ( 3.2 t) | a = 6 | 344 | 12.38 |
| b = 172 ( 5.0 t) | a = 7 | 431 | 21.10 |
| b = 228 ( 10.0 t) | a = 8 | 576 | 36.86 |

焊接须由通过EN 287-1标准认证的焊工操作。
列出的承载值在–40 °C 至 +100 °C的工作温度范围内有效，可按照要求提供更高温度下每个型号的最大承载能力。
关于操作说明的更多信息和详细说明可在每日运送中查询（也可访问www.elesa-ganter.com）。



ELESA 和 GANTER 依法保留所有权利。
复制图纸时请注明出处。

# GN 584

## 锁扣

**平直款**

### 规格

**类型**

- **A**型: 带栓杆
- **B**型: 带螺母的螺栓和分离式销

座圈

- 热处理钢制，落锻工艺
- 热浸镀锌

螺栓

- 热处理钢制，落锻工艺
- 电镀锌，喷漆

### 信息

高强度平直锁扣GN　584以类似美国联邦RR-C-271的标准制造，并具有六倍安全标准，这意味着最小破坏载荷大于额定载荷(WLL)至少六倍。
标称尺寸和额定载荷(WLL)采用落锻工艺，标注在锁扣内，以便于选取适宜的吊索齿轮。总之，禁止超出额定载荷。
带有螺母和开口销的设计（B型），通常建议永久连接。螺栓可以旋转，螺母则防止开口销的意外松脱。
详细指引参见随货提供的操作说明。

A 型

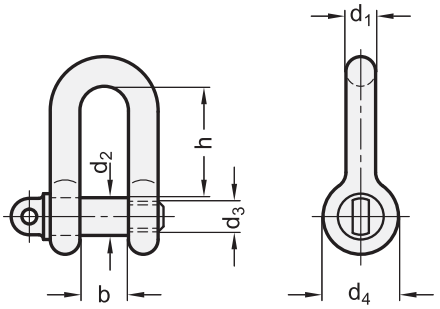


B 型

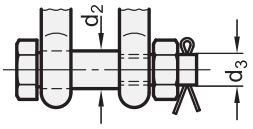


*增加锁扣的型号索引

| A | B |
|---|---|
| 带柱栓 | 带螺母的螺栓和分离式销 |

**GN 584**

| 型号 | d1 标称尺寸 | d1 英寸 | b ±1 | d2 ±0.5 | d3** UNC-螺纹 | d4 | h | 标称载荷 (WLL) | ⚖ |
|---|---|---|---|---|---|---|---|---|---|
| GN 584-6-* | 6 | 1/4 | 12 | 8 | 5/16 | 17 | 22 | 0.5 t [5.0 kN] | 45 |
| GN 584-8-* | 8 | 5/16 | 13 | 10 | 3/8 | 21 | 26 | 0.75 t [7.5 kN] | 80 |
| GN 584-10-* | 10 | 3/8 | 16 | 12 | 7/16 | 26 | 31 | 1.0 t [10 kN] | 120 |
| GN 584-11-* | 11 | 7/16 | 18 | 14 | 1/2 | 28 | 36 | 1.5 t [15 kN] | 180 |
| GN 584-13-* | 13 | 1/2 | 21 | 16 | 5/8 | 30 | 41 | 2.0 t [20 kN] | 350 |
| GN 584-16-* | 16 | 5/8 | 27 | 19 | 3/4 | 42 | 51 | 3.25 t [32.5 kN] | 595 |
| GN 584-19-* | 19 | 3/4 | 32 | 22 | 7/8 | 48 | 60 | 4.75 t [47.5 kN] | 900 |
| GN 584-22-* | 22 | 7/8 | 36 | 25 | 1 | 57 | 71 | 6.5 t [65.0 kN] | 1200 |
| GN 584-25-* | 25 | 1 | 43 | 28 | 1 1/8 | 62 | 81 | 8.5 t [85.0 kN] | 1800 |

**总而言之，螺栓和螺钉按照规定都必须进行螺纹加工。然而，具体指标可能有误差。






ELESA 和 GANTER 依法保留所有权利。
复制图纸时请注明出处。

# GN 585

## 锁扣

### 曲柄款式

**规格**

**类型**

- **A**型: 带栓杆
- **B**型: 带螺母的螺栓和分离式销

座圈

- 热处理钢制, 落锻工艺
- 热浸镀锌

螺栓

- 热处理钢制, 落锻工艺
- 电镀锌, 喷漆

**信息**

高强度平直锁扣GN　585以类似美国联邦RR-C-271的标准制造, 并具有六倍安全标准, 这意味着最小破坏载荷大于额定载荷(WLL)至少六倍。标称尺寸和额定载荷(WLL)采用落锻工艺, 标注在锁扣内, 以便于选取适宜的吊索齿轮。
曲柄形状特别适用于多重负载下锁扣的应用。
标称尺寸和额定载荷(WLL)采用落锻工艺, 标注在锁扣内, 以便于选取适宜的吊索齿轮。总之, 禁止超出额定载荷。
带有螺母和开口销的设计 (B型), 通常建议永久连接。螺栓可以旋转, 螺母则防止开口销的意外松脱。
随每批供货提供的操作说明含有更多细节和规范。

A 型

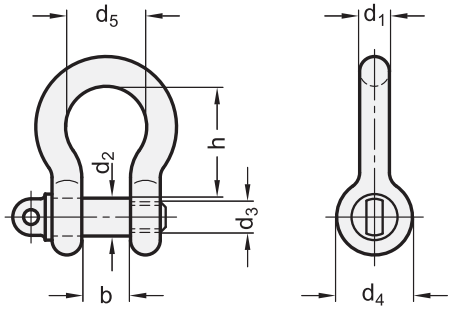


B 型

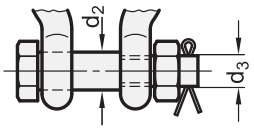


*增加锁扣的型号索引

| A | B |
|---|---|
| 带柱栓 | 带螺母的螺栓和分离式销 |

**GN 585**

| 型号 | d1 标称尺寸 | d1 英寸 | b ±1 | d2 ±0.5 | d3** UNC-螺纹 | d4 | d5 | h | 标称载荷 (WLL) | ⚖ |
|---|---|---|---|---|---|---|---|---|---|---|
| GN 585-6-* | 6 | 1/4 | 12 | 8 | 5/16 | 17 | 19 | 28 | 0.5 t [5.0 kN] | 50 |
| GN 585-8-* | 8 | 5/16 | 13 | 10 | 3/8 | 21 | 21 | 31 | 0.75 t [7.5 kN] | 80 |
| GN 585-10-* | 10 | 3/8 | 16 | 12 | 7/16 | 26 | 24 | 36 | 1.0 t [10 kN] | 130 |
| GN 585-11-* | 11 | 7/16 | 18 | 14 | 1/2 | 28 | 27 | 42 | 1.5 t [15 kN] | 220 |
| GN 585-13-* | 13 | 1/2 | 21 | 16 | 5/8 | 30 | 30 | 48 | 2.0 t [20 kN] | 350 |
| GN 585-16-* | 16 | 5/8 | 27 | 19 | 3/4 | 42 | 38 | 60 | 3.25 t [32.5 kN] | 600 |
| GN 585-19-* | 19 | 3/4 | 32 | 22 | 7/8 | 48 | 45 | 71 | 4.75 t [47.5 kN] | 1010 |
| GN 585-22-* | 22 | 7/8 | 36 | 25 | 1 | 57 | 51 | 84 | 6.5 t [65.0 kN] | 1400 |
| GN 585-25-* | 25 | 1 | 43 | 28 | 1 1/8 | 62 | 59 | 95 | 8.5 t [85.0 kN] | 2000 |

**总而言之, 螺栓和螺钉按照规定都必须进行螺纹加工。然而, 具体指标可能有误差。




ELESA 和 GANTER 依法保留所有权利。
复制图纸时请注明出处。

# GN 1130

## 吊环销

**钢制 / 不锈钢, 自锁**

### 规格

**钢制款式**
钢制 **ST**

- 螺杆, 锁扣
- 热处理, 磷酸锰处理

**不锈钢款式**
不锈钢 **NI**
AISI 630 螺杆
耐久硬化处理

AISI 316Ti 支架

按钮
铝制, 红色, 阳极氧化处理

弹簧
不锈钢

### 信息

GN 1130 吊环销是采用快捷拆装设计的吊装元件。按下红色铝制按钮即可解除锁珠的锁定状态, 使得承重销头插入销孔或从销孔拔出。带有安全法兰的吊环至少可旋转180°, 法兰作为防止意外误操作的安全装置。根据拉伸方向的变化, 球头承重螺栓可在固定孔内360°自由旋转。一旦采用该产品, 则无需在工件上保留吊装和起重装置 (如: 承重环)。固定孔的公差只需符合$d_1$H11, 便足够使用。
并且提供GN 1132夹紧衬套 (参见页 1098)。
使用指南参见每支吊环销随附的操作说明。

### 技术信息

- 不锈钢特性 (参见页 A26)

### 附件

- 夹紧衬套 GN 1132 (参见页 1098)

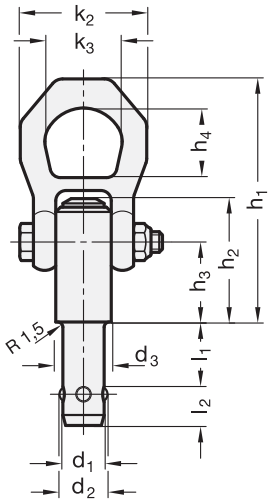


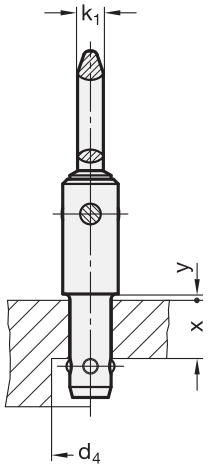


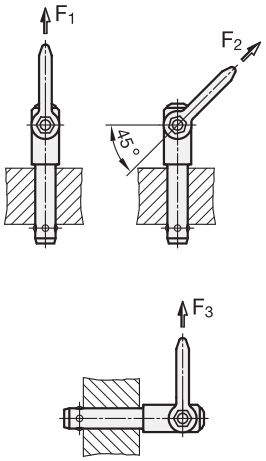




ELESA 和 GANTER 依法保留所有权利。
复制图纸时请注明出处。

# GN 1130 | 吊环销

**GN 1130**

| 型号 | d1 -0.04/-0.08 | l1 +1 | d2 | d3 | d4 最小 | h1 | h2 | h3 | h4 | k1 | k2 | k3 | l2 | x 最小 | y | 标称载荷 kN F1 | 标称载荷 kN F2 | 标称载荷 kN F3 | ⚖ |
|---|---|---|---|---|---|---|---|---|---|---|---|---|---|---|---|---|---|---|---|
| GN 1130-8-10-ST | 8 | 10 | 9.35 | 21.5 | 9.9 | 87.5 | 38.5 | 25.7 | 27 | 9.5 | 49 | 30 | 8.75 | 5 | 1.5 | 1.5* | 1.2* | 0.5* | 220 |
| GN 1130-8-15-ST | 8 | 15 | 9.35 | 21.5 | 9.9 | 87.5 | 38.5 | 25.7 | 27 | 9.5 | 49 | 30 | 8.75 | 5 | 1.5 | 1.5* | 1.2* | 0.5* | 226 |
| GN 1130-8-25-ST | 8 | 25 | 9.35 | 21.5 | 9.9 | 87.5 | 38.5 | 25.7 | 27 | 9.5 | 49 | 30 | 8.75 | 10 | 1.5 | 1.5* | 1.2* | 0.5* | 229 |
| GN 1130-8-35-ST | 8 | 35 | 9.35 | 21.5 | 9.9 | 87.5 | 38.5 | 25.7 | 27 | 9.5 | 49 | 30 | 8.75 | 20 | 1.5 | 1.5* | 1.2* | 0.5* | 232 |
| GN 1130-10-15-ST | 10 | 15 | 11.7 | 21.5 | 12.2 | 87.5 | 38.5 | 25.7 | 27 | 9.5 | 49 | 30 | 10.2 | 5 | 1.5 | 2.7* | 2.4* | 2.1* | 227 |
| GN 1130-10-25-ST | 10 | 25 | 11.7 | 21.5 | 12.2 | 87.5 | 38.5 | 25.7 | 27 | 9.5 | 49 | 30 | 10.2 | 15 | 1.5 | 2.7* | 2.4* | 2.1* | 236 |
| GN 1130-10-35-ST | 10 | 35 | 11.7 | 21.5 | 12.2 | 87.5 | 38.5 | 25.7 | 27 | 9.5 | 49 | 30 | 10.2 | 25 | 1.5 | 2.7* | 2.4* | 2.1* | 243 |
| GN 1130-10-50-ST | 10 | 50 | 11.7 | 21.5 | 12.2 | 87.5 | 38.5 | 25.7 | 27 | 9.5 | 49 | 30 | 10.2 | 40 | 1.5 | 2.7* | 2.4* | 2.1* | 252 |
| GN 1130-12-15-ST | 12 | 15 | 14.2 | 21.5 | 14.7 | 87.5 | 38.5 | 25.7 | 27 | 9.5 | 49 | 30 | 11 | 5 | 1.5 | 3.5* | 3.2* | 2.8* | 243 |
| GN 1130-12-25-ST | 12 | 25 | 14.2 | 21.5 | 14.7 | 87.5 | 38.5 | 25.7 | 27 | 9.5 | 49 | 30 | 11 | 10 | 1.5 | 3.5* | 3.2* | 2.8* | 247 |
| GN 1130-12-35-ST | 12 | 35 | 14.2 | 21.5 | 14.7 | 87.5 | 38.5 | 25.7 | 27 | 9.5 | 49 | 30 | 11 | 20 | 1.5 | 3.5* | 3.2* | 2.8* | 258 |
| GN 1130-12-50-ST | 12 | 50 | 14.2 | 21.5 | 14.7 | 87.5 | 38.5 | 25.7 | 27 | 9.5 | 49 | 30 | 11 | 35 | 1.5 | 3.5* | 3.2* | 2.8* | 267 |
| GN 1130-16-25-ST | 16 | 25 | 18.6 | 25 | 19.2 | 92.8 | 47.5 | 31 | 27 | 9.5 | 49 | 30 | 15.1 | 10 | 1.5 | 4.8* | 4.5* | 4.1* | 318 |
| GN 1130-16-50-ST | 16 | 50 | 18.6 | 25 | 19.2 | 92.8 | 47.5 | 31 | 27 | 9.5 | 49 | 30 | 15.1 | 15 | 1.5 | 4.8* | 4.5* | 4.1* | 350 |
| GN 1130-16-75-ST | 16 | 75 | 18.6 | 25 | 19.2 | 92.8 | 47.5 | 31 | 27 | 9.5 | 49 | 30 | 15.1 | 35 | 1.5 | 4.8* | 4.5* | 4.1* | 392 |
| GN 1130-20-50-ST | 20 | 50 | 24.5 | 30 | 25 | 114 | 55.9 | 36.5 | 32.6 | 11 | 56 | 36 | 19.7 | 25 | 1.5 | 10* | 8.5* | 6.5* | 440 |
| GN 1130-20-75-ST | 20 | 75 | 24.5 | 30 | 25 | 114 | 55.9 | 36.5 | 32.6 | 11 | 56 | 36 | 19.7 | 45 | 1.5 | 10* | 8.5* | 6.5* | 480 |

**GN 1130-NI** 不锈钢

| 型号 | d1 -0.04/-0.08 | l1 +1 | d2 | d3 | d4 最小 | h1 | h2 | h3 | h4 | k1 | k2 | k3 | l2 | x 最小 | y | 标称载荷 kN F1 | 标称载荷 kN F2 | 标称载荷 kN F3 | ⚖ |
|---|---|---|---|---|---|---|---|---|---|---|---|---|---|---|---|---|---|---|---|
| GN 1130-8-10-NI | 8 | 10 | 9.35 | 21.5 | 9.9 | 87.5 | 38.5 | 25.7 | 27 | 9.5 | 49 | 30 | 8.75 | 5 | 1.5 | 1.5* | 1.2* | 0.5* | 228 |
| GN 1130-8-15-NI | 8 | 15 | 9.35 | 21.5 | 9.9 | 87.5 | 38.5 | 25.7 | 27 | 9.5 | 49 | 30 | 8.75 | 5 | 1.5 | 1.5* | 1.2* | 0.5* | 229 |
| GN 1130-8-25-NI | 8 | 25 | 9.35 | 21.5 | 9.9 | 87.5 | 38.5 | 25.7 | 27 | 9.5 | 49 | 30 | 8.75 | 10 | 1.5 | 1.5* | 1.2* | 0.5* | 233 |
| GN 1130-8-35-NI | 8 | 35 | 9.35 | 21.5 | 9.9 | 87.5 | 38.5 | 25.7 | 27 | 9.5 | 49 | 30 | 8.75 | 20 | 1.5 | 1.5* | 1.2* | 0.5* | 236 |
| GN 1130-10-15-NI | 10 | 15 | 11.7 | 21.5 | 12.2 | 87.5 | 38.5 | 25.7 | 27 | 9.5 | 49 | 30 | 10.2 | 5 | 1.5 | 2.7* | 2.4* | 2.1* | 233 |
| GN 1130-10-25-NI | 10 | 25 | 11.7 | 21.5 | 12.2 | 87.5 | 38.5 | 25.7 | 27 | 9.5 | 49 | 30 | 10.2 | 15 | 1.5 | 2.7* | 2.4* | 2.1* | 238 |
| GN 1130-10-35-NI | 10 | 35 | 11.7 | 21.5 | 12.2 | 87.5 | 38.5 | 25.7 | 27 | 9.5 | 49 | 30 | 10.2 | 25 | 1.5 | 2.7* | 2.4* | 2.1* | 260 |
| GN 1130-10-50-NI | 10 | 50 | 11.7 | 21.5 | 12.2 | 87.5 | 38.5 | 25.7 | 27 | 9.5 | 49 | 30 | 10.2 | 40 | 1.5 | 2.7* | 2.4* | 2.1* | 255 |
| GN 1130-12-15-NI | 12 | 15 | 14.2 | 21.5 | 14.7 | 87.5 | 38.5 | 25.7 | 27 | 9.5 | 49 | 30 | 11 | 5 | 1.5 | 3.5* | 3.2* | 2.8* | 242 |
| GN 1130-12-25-NI | 12 | 25 | 14.2 | 21.5 | 14.7 | 87.5 | 38.5 | 25.7 | 27 | 9.5 | 49 | 30 | 11 | 10 | 1.5 | 3.5* | 3.2* | 2.8* | 253 |
| GN 1130-12-35-NI | 12 | 35 | 14.2 | 21.5 | 14.7 | 87.5 | 38.5 | 25.7 | 27 | 9.5 | 49 | 30 | 11 | 20 | 1.5 | 3.5* | 3.2* | 2.8* | 260 |
| GN 1130-12-50-NI | 12 | 50 | 14.2 | 21.5 | 14.7 | 87.5 | 38.5 | 25.7 | 27 | 9.5 | 49 | 30 | 11 | 35 | 1.5 | 3.5* | 3.2* | 2.8* | 268 |
| GN 1130-16-25-NI | 16 | 25 | 18.6 | 25 | 19.2 | 92.8 | 47.5 | 31 | 27 | 9.5 | 49 | 30 | 15.1 | 10 | 1.5 | 4.8* | 4.5* | 4.1* | 316 |
| GN 1130-16-50-NI | 16 | 50 | 18.6 | 25 | 19.2 | 92.8 | 47.5 | 31 | 27 | 9.5 | 49 | 30 | 15.1 | 15 | 1.5 | 4.8* | 4.5* | 4.1* | 355 |
| GN 1130-16-75-NI | 16 | 75 | 18.6 | 25 | 19.2 | 92.8 | 47.5 | 31 | 27 | 9.5 | 49 | 30 | 15.1 | 35 | 1.5 | 4.8* | 4.5* | 4.1* | 398 |
| GN 1130-20-50-NI | 20 | 50 | 24.5 | 30 | 25 | 114 | 55.9 | 36.5 | 32.6 | 11 | 56 | 36 | 19.7 | 25 | 1.5 | 10* | 8.5* | 6.5* | 398 |
| GN 1130-20-75-NI | 20 | 75 | 24.5 | 30 | 25 | 114 | 55.9 | 36.5 | 32.6 | 11 | 56 | 36 | 19.7 | 45 | 1.5 | 10* | 8.5* | 6.5* | 438 |

* 具有5倍抗裂保障



ELESA 和 GANTER 依法保留所有权利。
复制图纸时请注明出处。

# GN 1132

## 夹紧衬套

**用于 GN 1130 吊环销**

### 规格

**类型**
- **A**型: 带外六角

衬套
不锈钢

- AISI 630
- 沉淀硬化

### 信息

GN 1132夹紧衬套用于连接吊环销 GN 1130 (参见页 1096).
固定衬套的长度 $l_1$ 应与吊环销的长度 $l_1$相等，以在GN 1130的插入长度为x的条件下，达到附表内给出的负载标准。
固定衬套用于永久固定工件，为吊环或类似装置提供了一种节省空间的选项。

### 技术信息
- 不锈钢特性 (参见页 A26)

### 可按需提供
- 其它螺纹 $d_2$

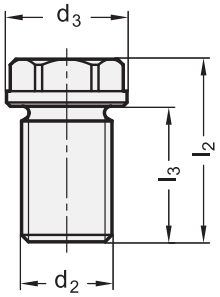


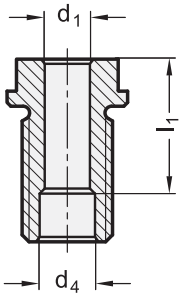


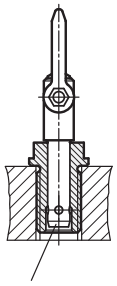

吊环销
GN 1130

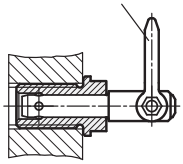

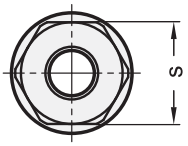


**GN 1132** 不锈钢

| 型号 | d1 | l1 | d2 | d3 | d4 +0.3 | l2 | l3 | s | 拧紧扭矩 in Nm | ⚖ |
|---|---|---|---|---|---|---|---|---|---|---|
| GN 1132-8-10-M16x1,5-A | 8 | 10 | M 16 x 1.5 | 24 | 9.8 | 27.5 | 20 | 19 | 90 | 32 |
| GN 1132-8-25-M16-A | 8 | 25 | M 16 | 24 | 9.8 | 37.5 | 25 | 19 | 75 | 47 |
| GN 1132-10-15-M20x1,5-A | 10 | 15 | M 20 x 1.5 | 28 | 12.2 | 35.5 | 24 | 24 | 145 | 70 |
| GN 1132-10-35-M20-A | 10 | 35 | M 20 | 28 | 12.2 | 46 | 29 | 24 | 130 | 92 |
| GN 1132-12-15-M24x1,5-A | 12 | 15 | M 24 x 1.5 | 32 | 14.7 | 35.5 | 24 | 27 | 220 | 94 |
| GN 1132-12-35-M24-A | 12 | 35 | M 24 | 32 | 14.7 | 48.5 | 36 | 27 | 200 | 119 |
| GN 1132-16-25-M30x2-A | 16 | 25 | M 30 x 2 | 39 | 19.2 | 44 | 29 | 30 | 440 | 164 |
| GN 1132-16-50-M30-A | 16 | 50 | M 30 | 39 | 19.2 | 66 | 44 | 30 | 400 | 236 |
| GN 1132-20-50-M36x2-A | 20 | 50 | M 36 x 2 | 43 | 26 | 70 | 55 | 36 | 440 | 236 |



ELESA 和 GANTER 依法保留所有权利。
复制图纸时请注明出处。

# GN 509.3

## 弹簧圈

**用于GN 509 / GN 509.1滚珠传送装置的固定环**

### 规格

**类型**

- **A**型: 夹紧弹簧垫圈
- **B**型: 定位环

A型
弹簧钢
不锈钢

B 型
弹簧钢
镀锌

### 信息

GN 509.3 弹簧环是滚珠传送装置的部件，可使滚珠传送装置实现便捷的拆装。
固定环 GN 509.3，B型背面安装款，这种安装方式使球形传输元件不可拆除。对于板的厚度不存在任何限制

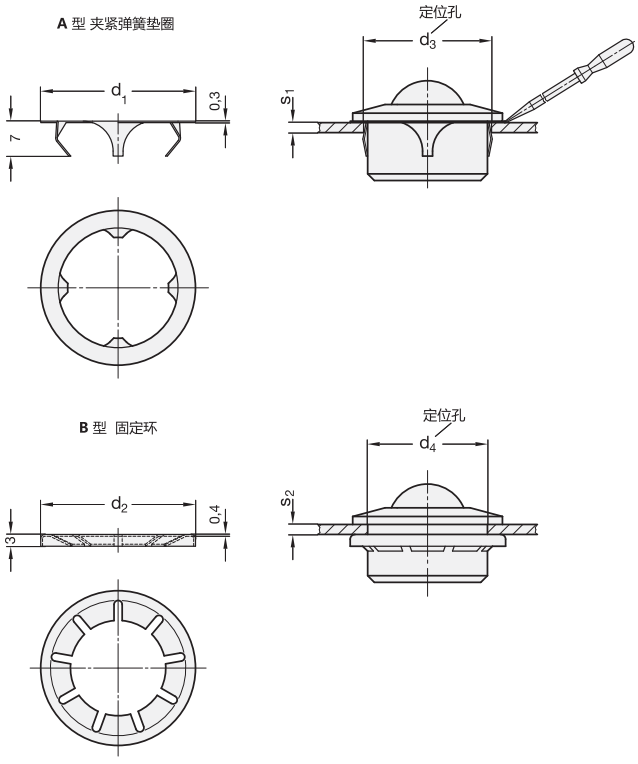


**GN 509.3** 不锈钢

| 型号 | d1 | d2 | d3 | d4 | s1 | s2 | 用于滚珠传送 GN 509.1 GN 509.2 尺寸 | ⚖ |
|---|---|---|---|---|---|---|---|---|
| GN 509.3-31-A | 31 | - | 25 -0.2 | - | 2 ... 3 | - | 15 | 1 |
| GN 509.3-44-A | 44 | - | 37.3 -0.3 | - | 2 ... 4 | - | 22 | 2 |
| GN 509.3-55-A | 55 | - | 46.7 -0.3 | - | 2 ... 4 | - | 30 | 2 |
| GN 509.3-36-B | - | 36 | - | 22.2 | - | * | 12 | 3 |
| GN 509.3-38-B | - | 38 | - | 24.2 | - | * | 15 | 3 |

* 可选




ELESA 和 GANTER 依法保留所有权利。
复制图纸时请注明出处。

# GN 509

# 滚珠传送装置

**不锈钢/钢制外壳**

### 规格

钢板外壳 **SBL**

- 镀锌，蓝钝处理
- 钢制滚珠，本色

钢板外壳 **SKU**

- 镀锌，蓝钝处理
- 塑料滚珠（聚甲醛 POM）

钢板外壳 **SNI**

- 镀锌，蓝钝处理
- AISI 440C 不锈钢滚珠

钢板外壳 **NNI**

- AISI 304 不锈钢
- AISI 440C 不锈钢滚珠

### 信息

GN 509.4 滚珠传送单元用于输送道。使用该产品，可在重负载下，在输送道上进行线性运动或转向运动。

### 附件

- 弹簧圈 GN 509.3 (滚珠传送装置的垫圈) (参见页 1099)

### 技术信息

所有的传送设备均由若干颗滚珠组成，每个滚珠位于一个凹槽内，由一些更小的滚珠支承，以传递从各个方向（如传送带）施加于平面的载荷。

**布局和滚珠尺寸选择**

确定输送带尺寸时，必须考虑以下因素：重量、尺寸、底部材料，以及承受的载荷。

用传送重物的最小边缘长度除以2.5，即可得到滚珠传送组间的**最大间距“a2”**。该计算可保证通常有多个滚珠传送组支承一个重物，从而可避免其翻倒。

所需滚珠承载能力为实际承**载重量**除以3。假设由于承载面和滚珠间距存在公差，任一时间只有三个滚珠同时受到载荷。

$a_1$ = 承载物最小边缘长度　　$F_1$ = 承重

$a_2$ = 滚珠最大间距　　$F_2$ = 单个滚珠负载

$a_2 = a_1/2.5$　　$F_2 = F_1/3$

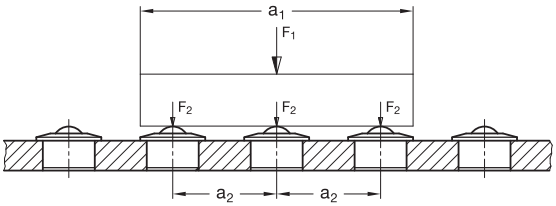


### 速度与摩擦

容许的传送速度为2m/sec。根据滚珠传送组的规格，由于支承滚珠的转速变大，当速度大于1m/sec.时，可能会出现上升，该上升与产品的规格比例和温度的上升相关。

速度为1m/sec.时，滚珠传送组的**摩擦系数**为0.005μ。然而该值取决于装置的应用，且可能发生多次改变。

相较于镀锌拉制钢板支撑的滚珠传送组（GN 509型），经过黑色氧化处理的车削钢质滚珠传送组 GN 509.1 (参见页 1102)刚性更强。因此，钢壳体中球的静态数值可以应用。

建议进行**润滑**，以防止其锈蚀。对于滚柱轴承，适用一般性建议已足够。在多数应用场合无需考虑润滑。

### 耐受温度

尺寸36以上的滚珠装有毡密封条，以防止污垢侵入。后者最高工作温度仅为 100 °C。

不带毡密封条的滚珠也可承受更高的工作温度。然而这样会导致工作寿命的减少。

125 °C ./. 10 %
150 °C ./. 20 %
170 °C ./. 30 %
200 °C ./. 50 %

带塑料滚珠的滚珠传送装置的最高工作温度为60 °C。



ELESA 和 GANTER 依法保留所有权利。
复制图纸时请注明出处。

# GN 509

## 滚珠传送装置

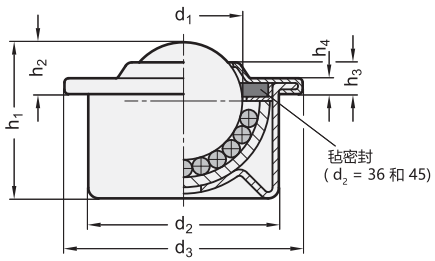


**GN 509** 不锈钢

| 型号 | 尺寸 | d1 | d2 | d3 | h1 ±0.3 | h2 ±0.3 | h3 ±0.3 | h4 | 载荷C N | ⚖ |
|---|---|---|---|---|---|---|---|---|---|---|
| GN 509-15-SBL | 15 | 15.8 | 24 ±0.065 | 31 | 21 | 9.5 | 5 | 2.9 | 500 | 40 |
| GN 509-22-SBL | 22 | 22.2 | 36 ±0.08 | 45 | 29.5 | 9.8 | 6 | 2.9 | 1200 | 129 |
| GN 509-30-SBL | 30 | 30.1 | 45 ±0.1 | 55 | 37.8 | 13.8 | 7 | 3.7 | 2000 | 208 |
| GN 509-15-SKU | 15 | 15.8 | 24 ±0.065 | 31 | 21 | 9.5 | 5 | 2.9 | 70 | 20 |
| GN 509-22-SKU | 22 | 22.2 | 36 ±0.08 | 45 | 29.5 | 9.8 | 6 | 2.9 | 100 | 40 |
| GN 509-30-SKU | 30 | 30.1 | 45 ±0.1 | 55 | 37.8 | 13.8 | 7 | 3.7 | 150 | 80 |
| GN 509-15-SNI | 15 | 15.8 | 24 ±0.065 | 31 | 21 | 9.5 | 5 | 2.9 | 300 | 40 |
| GN 509-22-SNI | 22 | 22.2 | 36 ±0.08 | 45 | 29.5 | 9.8 | 6 | 2.9 | 900 | 130 |
| GN 509-30-SNI | 30 | 30.1 | 45 ±0.1 | 55 | 37.8 | 13.8 | 7 | 3.7 | 1500 | 265 |
| GN 509-15-NNI | 15 | 15.8 | 24 ±0.065 | 31 | 21 | 9.5 | 5 | 2.9 | 300 | 40 |
| GN 509-22-NNI | 22 | 22.2 | 36 ±0.0.8 | 45 | 29.5 | 9.8 | 6 | 2.9 | 900 | 110 |



ELESA 和 GANTER 依法保留所有权利。
复制图纸时请注明出处。

# GN 509.1

## 滚珠传送装置

**重载型不锈钢/钢制外壳**

### 规格

钢制外壳 **SBL**

- 车削
- 镀锌，蓝钝处理
- 钢制滚珠，本色

钢制外壳 SN

- 车削
- 镀锌，蓝钝处理
- AISI 440C 不锈钢滚珠

AISI 301 不锈钢外壳 **NNI**
AISI 440C 不锈钢滚珠

### 信息

GN 509.1 滚珠传送装置特别适合用在传送机轨道上。装有此装置，即使在重负载下仍可较轻松地进行线性运动或转动。

### 可按需提供

- 塑料滚珠（聚酰胺）

### 附件

- 弹簧圈 GN 509.3 （参见页 1099）

### 技术信息

- 不锈钢特性 （参见页 A26）

所有的传送设备均由若干颗滚珠组成，每个滚珠该滚珠位于一个凹槽内，由一些更小的滚珠支承，以传递从各个方向（如传送带）施加于平面的载荷。

### 布局和滚珠尺寸选择

确定输送带尺寸时，必须考虑以下因素：重量、尺寸、底部材料，以及承受的载荷。
用传送重物的最小边缘长度除以2.5，即可得到滚珠传送组间的**最大间距“a2”**。该计算可保证通常有多个滚珠传送组支承一个重物，从而可避免其翻倒。
所需滚珠承载能力为实际承**载重量**除以3。假设由于承载面和滚珠间距存在公差，任一时间只有三个滚珠同时受到载荷。

$a_1$ = 承载物最小边缘长度　　$F_1$ = 承重
$a_2$ = 滚珠最大间距　　$F_2$ = 单个滚珠负载
$a_2 = a_1/2.5$　　$F_2 = F_1/3$

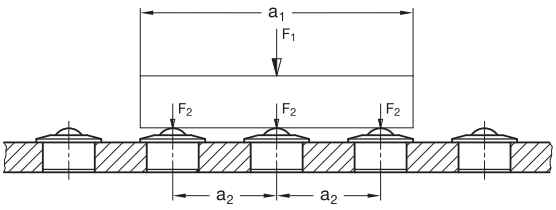


### 速度与摩擦

容许的传送速度为2m/sec。根据滚珠传送组的规格，由于支承滚珠的转速变大，当速度大于1m/sec.时，可能会出现上升，该上升与产品的规格比例和温度的上升相关。
速度为1m/sec.时，滚珠传送组的**摩擦系数**为0.005μ。然而该值取决于装置的应用，且可能发生多次改变。

相较于镀锌拉制钢板支撑的滚珠传送组（GN　509型），经过黑色氧化处理的车削钢质滚珠传送组 GN 509.1 （参见页 1100）刚性更强。因此，钢壳体中球的静态数值可以应用。
建议进行**润滑**，以防止其锈蚀。对于滚柱轴承，适用一般性建议已足够。在多数应用场合无需考虑润滑。

### 耐受温度

尺寸36以上的滚珠装有毡密封条，以防止污垢侵入。后者最高工作温度仅为 100 °C。
不带毡密封条的滚珠也可承受更高的工作温度。然而这样会导致工作寿命的减少。
125 °C ./. 10 %
150 °C ./. 20 %
170 °C ./. 30 %
200 °C ./. 50 %
带塑料滚珠的滚珠传送装置的最高工作温度为60 °C。



ELESA 和 GANTER 依法保留所有权利。
复制图纸时请注明出处。

# GN 509.1 | 滚珠传送装置

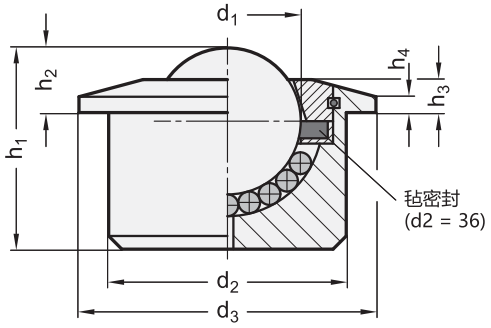


**GN 509.1** 不锈钢

| 型号 | 尺寸 | d1 | d2 ±0.08 | d3 | h1 ±0.3 | h2 ±0.3 | h3 ±0.3 | h4 | 载荷C N | ⚖ |
|---|---|---|---|---|---|---|---|---|---|---|
| GN 509.1-12-SBL | 12 | 12.7 | 22 | 27 | 17 | 8 | 4 | 3.2 | 200 | 35 |
| GN 509.1-15-SBL | 15 | 15.8 | 24 | 30 | 20 | 8.1 | 3.5 | 1 | 500 | 44 |
| GN 509.1-22-SBL | 22 | 22.2 | 36 | 45 | 30.5 | 9.8 | 5 | 2.4 | 1300 | 186 |
| GN 509.1-30-SBL | 30 | 30.1 | 45 | 55 | 36.8 | 13.8 | 7 | 4.5 | 2500 | 360 |
| GN 509.1-45-SBL | 45 | 44.4 | 62 | 75 | 53.5 | 19 | 9.5 | 5.5 | 6000 | 980 |
| GN 509.1-60-SBL | 60 | 60 | 100 | 117 | 77.5 | 30 | 15 | 10 | 13000 | 3840 |
| GN 509.1-12-SNI | 12 | 12.7 | 22 | 27 | 17 | 8 | 4 | 3.2 | 150 | 42 |
| GN 509.1-15-SNI | 15 | 15.8 | 24 | 30 | 20 | 8.1 | 3.5 | 1 | 400 | 50 |
| GN 509.1-22-SNI | 22 | 22.2 | 36 | 45 | 30.5 | 9.8 | 5 | 2.4 | 1000 | 180 |
| GN 509.1-30-SNI | 30 | 30.1 | 45 | 55 | 36.8 | 13.8 | 7 | 4.5 | 2000 | 360 |
| GN 509.1-45-SNI | 45 | 44.4 | 62 | 75 | 53.5 | 19 | 9.5 | 5.5 | 4500 | 980 |
| GN 509.1-60-SNI | 60 | 60 | 100 | 117 | 77.5 | 30 | 15 | 10 | 10000 | 3840 |
| GN 509.1-12-NNI | 12 | 12.7 | 22 | 27 | 17 | 8 | 4 | 3.2 | 150 | 35 |
| GN 509.1-15-NNI | 15 | 15.8 | 24 | 30 | 20 | 8.1 | 3.5 | 1 | 400 | 55 |
| GN 509.1-22-NNI | 22 | 22.2 | 36 | 45 | 30.5 | 9.8 | 5 | 2.4 | 1000 | 193 |
| GN 509.1-30-NNI | 30 | 30.1 | 45 | 55 | 36.8 | 13.8 | 7 | 4.5 | 2000 | 360 |
| GN 509.1-45-NNI | 45 | 44.4 | 62 | 75 | 53.5 | 19 | 9.5 | 5.5 | 4500 | 980 |
| GN 509.1-60-NNI | 60 | 60 | 100 | 117 | 77.5 | 30 | 15 | 10 | 10000 | 3840 |



ELESA 和 GANTER 依法保留所有权利。
复制图纸时请注明出处。

# GN 509.4

RoHS

## 滚珠传送装置

**重载型外壳，不带轴环**

### 规格

钢制外壳 **SBL**

- 车削
- 镀锌，蓝钝处理
- 钢制滚珠，本色

### 信息

GN 509.4滚珠传送单元用于输送道。使用该产品，可在重负载下，在输送道上进行线性运动或转向运动。
带有支撑环，取代直径为 $d_2$外壳承受负载。

### 可按需提供

- 塑料滚珠（聚酰胺）
- 不锈钢滚珠
- 不锈钢外壳

### 技术信息

所有的传送设备均由若干颗滚珠组成，每个滚珠该滚珠位于一个凹槽内，由一些更小的滚珠支承，以传递从各个方向（如传送带）施加于平面的载荷。

### 布局和滚珠尺寸选择

确定输送带尺寸时，必须考虑以下因素：重量、尺寸、底部材料，以及承受的载荷。
用传送重物的最小边缘长度除以2.5，即可得到滚珠传送组间的**最大间距“a2”**。该计算可保证通常有多个滚珠传送组支承一个重物，从而可避免其翻倒。
所需滚珠承载能力为实际承**载重量**除以3。假设由于承载面和滚珠间距存在公差，任一时间只有三个滚珠同时受到载荷。

$a_1$ = 承载物最小边缘长度　　$F_1$ = 承重
$a_2$ = 滚珠最大间距　　$F_2$ = 单个滚珠负载
$a_2 = a_1/2.5$　　$F_2 = F_1/3$

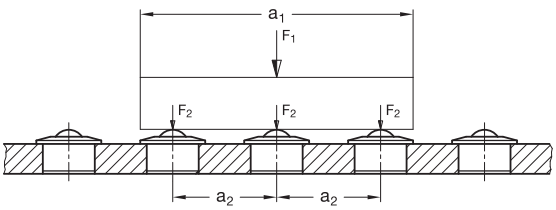

### 速度与摩擦

容许的传送速度为2m/sec。根据滚珠传送组的规格，由于支承滚珠的转速变大，当速度大于1m/sec.时，可能会出现上升，该上升与产品的规格比例和温度的上升相关。
速度为1m/sec.时，滚珠传送组的**摩擦系数**为0.005μ。然而该值取决于装置的应用，且可能发生多次改变。

相较于镀锌拉制钢板支撑的滚珠传送组（GN 509(参见页 1100)型），经过黑色氧化处理的车削钢质滚珠传送组 GN 509.1 （参见页 1102)刚性更强。因此，钢壳体中球的静态数值可以应用。
建议进行**润滑**，以防止其锈蚀。对于滚柱轴承，适用一般性建议已足够。在多数应用场合无需考虑润滑。

### 耐受温度

尺寸36以上的滚珠装有毡密封条，以防止污垢侵入。后者最高工作温度仅为 100 °C。
不带毡密封条的滚珠也可承受更高的工作温度。然而这样会导致工作寿命的减少。
125 °C ./. 10 %
150 °C ./. 20 %
170 °C ./. 30 %
200 °C ./. 50 %
带塑料滚珠的滚珠传送装置的最高工作温度为60 °C。



elesa+Ganter

ELESA 和 GANTER 依法保留所有权利。
复制图纸时请注明出处。

# GN 509.4 | 滚珠传送装置



款式尺寸 8,12
(钢板覆盖)

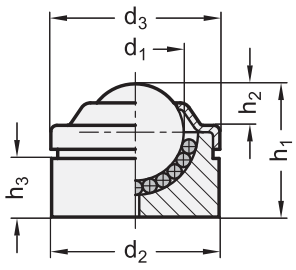


款式尺寸15, 22, 30, 45

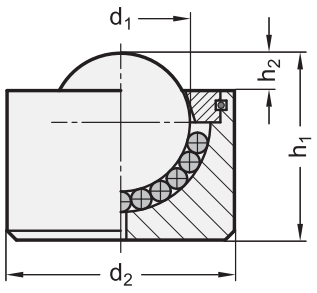


**GN 509.4**

| 型号 | 尺寸 | d1 | d2 ±0.08 | d3 | h1 ±0.3 | h2 ±0.3 | h3 | 载荷C N | ⚖ |
|---|---|---|---|---|---|---|---|---|---|
| GN 509.4-8-SBL | 8 | 7.9 | 18 | 18 | 12 | 2 | 5.1 | 120 | 18 |
| GN 509.4-12-SBL | 12 | 12.7 | 22 | 22.2 | 17.5 | 5.5 | 7.7 | 200 | 34 |
| GN 509.4-15-SBL | 15 | 15.8 | 24 | - | 20 | 5 | - | 500 | 49 |
| GN 509.4-22-SBL | 22 | 22.2 | 36.5 | - | 30 | 6 | - | 1300 | 175 |
| GN 509.4-30-SBL | 30 | 30.1 | 44.4 | - | 36.8 | 7.5 | - | 2500 | 324 |
| GN 509.4-45-SBL | 45 | 44.4 | 62.6 | - | 53.5 | 13 | - | 6000 | 940 |

ELESA 和 GANTER 依法保留所有权利。
复制图纸时请注明出处。

# GN 753

## 导向滚轮

### 规格

**类型**

- **ZL**型: 圆柱形
- **KV**型: 凹面
- **KF**型: 楔形
- **KK**型: 凹面
- **KR**型: 圆形 (O形环)

**识别号**

- 款式**1**: 带孔
- 款式**2**: 带螺杆

外环
塑料 (聚甲醛 POM)
工作温度: 0° ... 40 °C

内环/滚珠
钢制, 本色

螺杆
钢制, 镀锌

O形橡胶环
NBR (Perbunan)

70 Shore A

### 信息

GN 753导向滚轮适用于较小负载的移动或者导向。也可用于驱动工程。在表中给出的径向负载能力下, 导向滚轮最短运转寿命可达到100万转。通常, 导轮不应在轴向负载下使用。

### 技术信息

- 弹性体特性 (参见页 A32)
- 塑料特性 (参见页 A2)

### 可按需提供

- 带铆接装配的导向滚轮

识别号 **1**

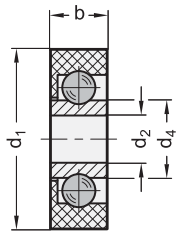


识别号 **2**

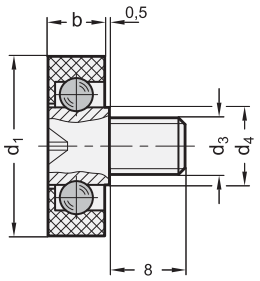


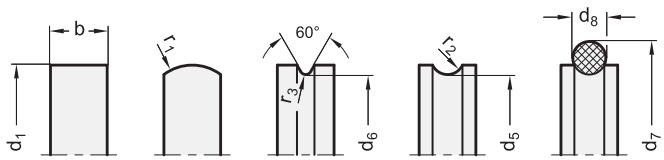


**ZL** 型 **KV** 型 **KF** 型 **KK** 型 **KR** 型



elesa+Ganter

ELESA 和 GANTER 依法保留所有权利。
复制图纸时请注明出处。

# GN 753

## 导向滚轮



**GN 753**

| 型号 | d1 | d2 | d3 | d4 | d5 | d6 | d7 | d8 | b | r1 | r2 | r3 | 径向载荷<br>承载能力<br>最大 N 300 rpm | ⚖ |
|---|---|---|---|---|---|---|---|---|---|---|---|---|---|---|
| GN 753-19-B5-KR-1 | 19 | B 5 | - | 8.2 | - | - | 24 | 3.5 | 6 | - | - | - | 39 | 4 |
| GN 753-22-B6-KR-1 | 22 | B 6 | - | 9.5 | - | - | 29 | 5 | 7 | - | - | - | 156 | 7 |
| GN 753-26-B6-KR-1 | 26 | B 6 | - | 9.5 | - | - | 33 | 5 | 7 | - | - | - | 156 | 9 |
| GN 753-19-B5-KF-1 | 19 | B 5 | - | 8.2 | - | 17 | - | - | 6 | - | - | 0.6 | 39 | 2 |
| GN 753-22-B6-KF-1 | 22 | B 6 | - | 9.5 | - | 19 | - | - | 7 | - | - | 0.6 | 156 | 2 |
| GN 753-26-B6-KF-1 | 26 | B 6 | - | 9.5 | - | 23 | - | - | 7 | - | - | 0.6 | 156 | 2 |
| GN 753-19-B5-KV-1 | 19 | B 5 | - | 8.2 | - | - | - | - | 6 | 5 | - | - | 49 | 2 |
| GN 753-22-B6-KV-1 | 22 | B 6 | - | 9.5 | - | - | - | - | 7 | 5 | - | - | 196 | 3 |
| GN 753-26-B6-KV-1 | 26 | B 6 | - | 9.5 | - | - | - | - | 7 | 5 | - | - | 196 | 5 |
| GN 753-19-B5-KK-1 | 19 | B 5 | - | 8.2 | 17 | - | - | - | 6 | - | 1.75 | - | 39 | 3 |
| GN 753-22-B6-KK-1 | 22 | B 6 | - | 9.5 | 19.2 | - | - | - | 7 | - | 2.5 | - | 156 | 5 |
| GN 753-26-B6-KK-1 | 26 | B 6 | - | 9.5 | 23.2 | - | - | - | 7 | - | 2.5 | - | 156 | 7 |
| GN 753-19-B5-ZL-1 | 19 | B 5 | - | 8.2 | - | - | - | - | 6 | - | - | - | 49 | 3 |
| GN 753-19-B6-ZL-1 | 19 | B 6 | - | 8.2 | - | - | - | - | 7 | - | - | - | 49 | 3 |
| GN 753-22-B6-ZL-1 | 22 | B 6 | - | 9.5 | - | - | - | - | 7 | - | - | - | 196 | 5 |
| GN 753-22-B8-ZL-1 | 22 | B 8 | - | 9.5 | - | - | - | - | 7 | - | - | - | 196 | 6 |
| GN 753-26-B6-ZL-1 | 26 | B 6 | - | 9.5 | - | - | - | - | 7 | - | - | - | 196 | 7 |
| GN 753-26-B10-ZL-1 | 26 | B 10 | - | 9.5 | - | - | - | - | 7 | - | - | - | 196 | 8 |
| GN 753-19-M6-KR-2 | 19 | - | M 6 | 8.2 | - | - | 24 | 3.5 | 6 | - | - | - | 39 | 7 |
| GN 753-22-M6-KR-2 | 22 | - | M 6 | 9.5 | - | - | 29 | 5 | 7 | - | - | - | 156 | 10 |
| GN 753-26-M6-KR-2 | 26 | - | M 6 | 9.5 | - | - | 33 | 5 | 7 | - | - | - | 156 | 12 |
| GN 753-19-M6-KF-2 | 19 | - | M 6 | 8.2 | - | 17 | - | - | 6 | - | - | 0.6 | 39 | 6 |
| GN 753-22-M6-KF-2 | 22 | - | M 6 | 9.5 | - | 19 | - | - | 7 | - | - | 0.6 | 156 | 8 |
| GN 753-26-M6-KF-2 | 26 | - | M 6 | 9.5 | - | 23 | - | - | 7 | - | - | 0.6 | 156 | 10 |
| GN 753-19-M6-KV-2 | 19 | - | M 6 | 8.2 | - | - | - | - | 6 | 5 | - | - | 49 | 6 |
| GN 753-22-M6-KV-2 | 22 | - | M 6 | 9.5 | - | - | - | - | 7 | 5 | - | - | 196 | 8 |
| GN 753-26-M6-KV-2 | 26 | - | M 6 | 9.5 | - | - | - | - | 7 | 5 | - | - | 196 | 10 |
| GN 753-19-M6-KK-2 | 19 | - | M 6 | 8.2 | 17 | - | - | - | 6 | - | 1.75 | - | 39 | 6 |
| GN 753-22-M6-KK-2 | 22 | - | M 6 | 9.5 | 19.2 | - | - | - | 7 | - | 2.5 | - | 156 | 8 |
| GN 753-26-M6-KK-2 | 26 | - | M 6 | 9.5 | 23.2 | - | - | - | 7 | - | 2.5 | - | 156 | 9 |
| GN 753-19-M6-ZL-2 | 19 | - | M 6 | 8.2 | - | - | - | - | 6 | - | - | - | 49 | 6 |
| GN 753-22-M6-ZL-2 | 22 | - | M 6 | 9.5 | - | - | - | - | 7 | - | - | - | 196 | 9 |
| GN 753-26-M6-ZL-2 | 26 | - | M 6 | 9.5 | - | - | - | - | 7 | - | - | - | 196 | 10 |

ELESA 和 GANTER 依法保留所有权利。
复制图纸时请注明出处。

# ELEROLL 模块式滚动输送轨道

模块式滚动输送轨道用于定向输送。可用于构建滑动和承载工作平台，适合不同行业的各种应用场合：工程机械、仓储物流系统、包装机械的装卸平台等。

## 模块化
将滚筒或滚球元件嵌入适配的阳极氧化铝制型材，即可方便地组装成为滚动输送轨道。型材的特制截面，使得滚筒和球形元件能够以咬合安装的方 式嵌入型材，无需采用螺钉或其它紧固件。

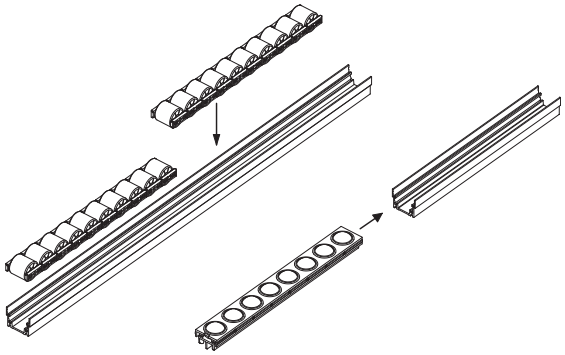

## 替换
滚筒和滚球元件可便捷地拆卸和替换，而无需拆下整个输送轨道。铝型材可以重复使用

## 滑动与静音运行
由于滚筒 / 滚球元件及其相关固定元件的材料特性，摩擦阻力已降至最低，因而无需润滑维护。

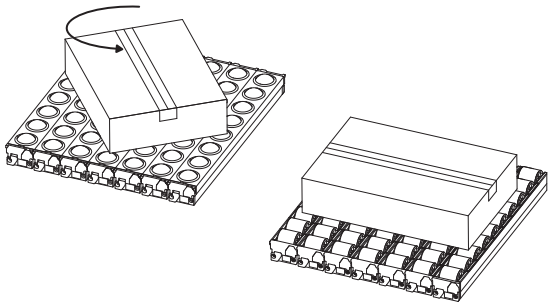

## 高承载能力
单个滚筒的最高承载能力达到360N (PA滚筒) 和150N (TPU滚筒)。

## 高度抗冲击
当物料掉落在滚动输送轨道上时，滚动元件具有很强的吸震 能力。

## 输送易碎物料
热塑性聚胺酯(TPU)滚筒，为耐划无痕材料，可用于输送易碎物料，如玻璃和木材

## 全向输送
聚甲醛基 (POM)高科技聚合体滚球元件，能够方便地向任意方向输送物料。





ELESA 和 GANTER 依法保留所有权利。
复制图纸时请注明出处。

# ELEROLL 模块式滚动输送轨道

**RLT-U**
**滚筒元件**
聚酰胺基 (PA) 高科技聚合体滚柱，黑色。
RLT-U-PA: 聚酰胺基 (PA) 高科技聚合体滚筒，黑色。
RLT-U-TPU: 热塑性 (TPU) 聚氨脂滚筒，硬度 92 肖氏A，灰色。

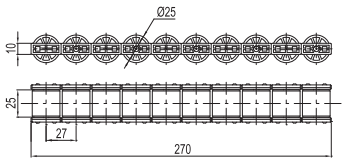

**RLT-U15**
**滚筒元件**
滚筒：玻璃纤维加固聚酰胺基 (PA) 高科技聚合体，黑色。
滚筒支架：聚甲醛基 (POM) 高科技聚合体，黑色。

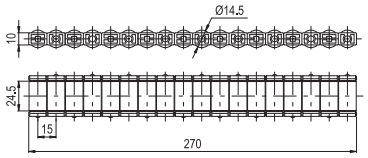

**RLS-U**
**滚球元件**
球体: 聚甲醛基(POM)高科技聚合体，白色。
球体托架: 聚酰胺基 (PA) 高科技聚合体，黑色。

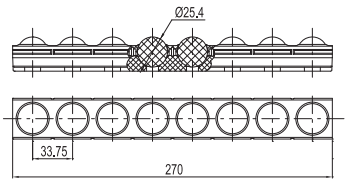

**RLT-AL**
**铝型材**
该型材可容纳11组RLT-U滚筒元件或RLS-U滚球元件。本产品特制的截面可咬合安装滚筒和滚球元件，无需螺钉或其它紧固件。

L max 2970 mm

**RLT-H**
**端头**
RLT-H J 端头用于紧密地啮合连接两组滚动元件。RLT-HE 端头是ELEROLL滚动输送架的末端元件。除作为外观元件以外，端头也是安全元件，可防止型材的末端伤害操作者或损坏输送的物料。

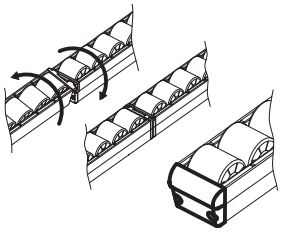

**RLT-CE**
**侧边挡板**
RLT-CE 侧边挡板用于在侧方阻挡ELEROLL模块式滚动输送轨道上输送的物品。咬合安装在铝制型材上，无需螺钉或其它紧固件。也可装配在已安装的输送轨道上。

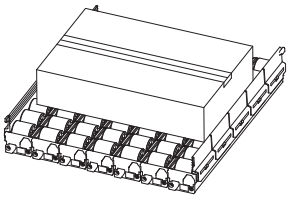

**RLT-B**
**制动盖板**
RLT-B制动盖板可减缓并且/或者阻止ELEROLL滚动轨道上物料的运动。采用咬合方式安装在RLT-U滚筒元件上，无需螺钉和其它紧固件。

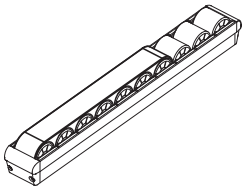

**RLT-M**
**支架和托架**
支架和托架用于滚动输送架，在机械或支撑结构上的辅助安装。

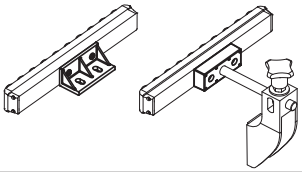



ELESA 和 GANTER 依法保留所有权利。
复制图纸时请注明出处。

# ELEROLL 模块式滚动输送轨道

| | 轨道 | 滚筒和滚球元件 | 载荷能力 # | |
|---|---|---|---|---|
| | | | 分布负载，所有滚筒元件投入载荷支撑 | 单个滚轮/滚球上的集中负载 |
| | RLT-AL | RLT-U-PA<br>RLT-U15-PA | 13330 N/m<br>13330 N/m | 360 N<br>200 N |
| | RLT-AL | RLT-U-TPU | 5550 N/m | 150 N |
| | RLT-AL | RLS-U-POM | 850 N/m | 30 N |

表内数据涉及了对材料刚度的处理，如保持滚筒接触表面的平坦。否则数值可能更低。

**# RLT-U-PA:** 该负载值下产生的弹性形变不会导致滚筒接触铝型材的肋部，从而避免了定期更换滚筒。在该负载值下，金属不会发生永久形变。

**# RLT-U15-PA:** 负载值超过表中所示的值时，滚动阻力下降。但是，这样的负载值不会使材料发生明显的永久变形。

**# RLT-U-TPU:** 该负载值下产生的弹性形变不会导致滚筒接触铝型材的肋部，从而避免了定期更换滚筒。负载值超过100N导致滚动阻力减少。

**# RLS-U-POM:** 该负载值在低速滑动状态下，限制了滚球在其支架内运转的平滑性。在该负载值下，金属不会发生永久形变。对于更高的滑动速度，须参考旁边的图表。

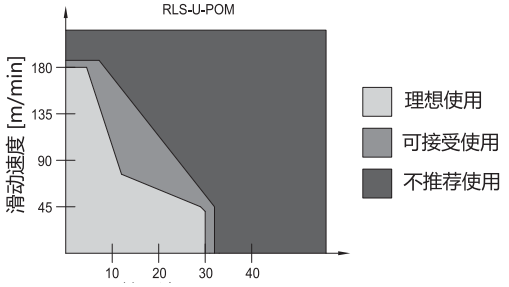


## 承载能力

载荷集中在正中位置，滚动轨道有两个支撑点。

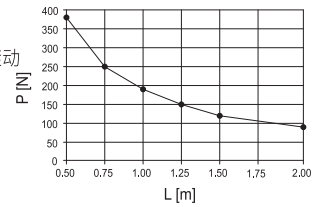


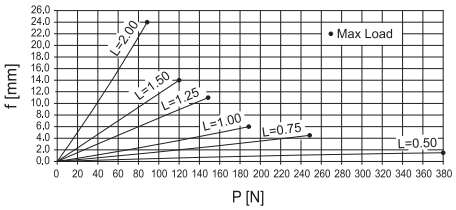


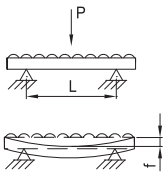


P: 在该负载值下，铝型材中部会产生弹性形变，这种程度的形变在产品功能可接受的范围之内。该负载值下，金属不会发生永久形变。

L = 支架之间的距离。
f = 箭头。

## 冲击强度

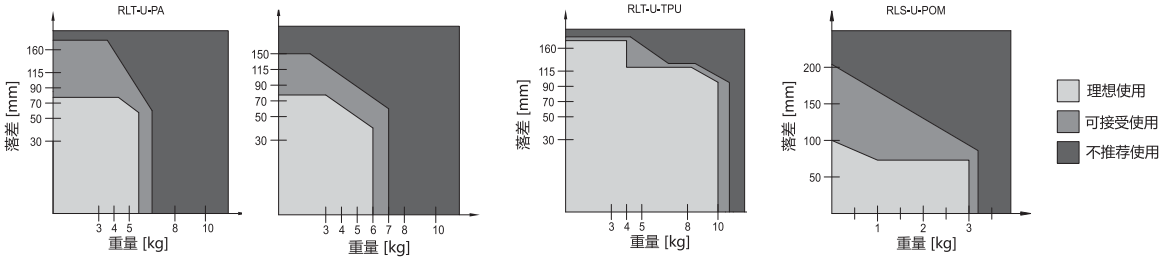







ELESA 和 GANTER 依法保留所有权利。
复制图纸时请注明出处。

# RLT-U

RoHS POM PA +90° -20° TPU +70° -20°

## 用于ELEROLL滚动输送轨道的滚筒元件

**高科技聚合体和聚胺酯**

**标准型号**

聚酰胺基 (PA) 高科技聚合体滚柱，黑色。

- **RLT-U-PA**: 聚酰胺基 (PA) 高科技聚合体滚筒，黑色。工作温度 +90°/-20°C。
- **RLT-U-TPU**: 热塑性 (TPU) 聚胺酯滚筒，硬度92 Shore A，灰色。

**特征及应用**

- 滚筒元件，适合固定在 RLT-AL 铝制型材之内(图1)，组成模块式滚动输送轨道，用于定向输送（同时作为滑动和承载表面），适用于工程机械、仓储物流系统、包装机械等设备的装卸平台。
- RLT-U-PA 滚筒元件也适合输送重型物料，RLT-U-TPU滚筒元件的滚筒采用抗刮划材料，可用于输送玻璃、木材等易碎材料。
- 滚筒与支架之间的摩擦系数很低，无需润滑维护。
- RLT-AL 型材具有特殊的截面，允许滚筒元件咬合安装在型材内，无需螺钉或其它紧固件（图1）。因而无需整体拆开输送轨道即可快捷地拆卸和替换滚筒元件。
- 滚筒元件可在预制的分段位置进行分割（图2），因此能够精确按照设计需要的长度，制成滚动输送轨道。

**技术参数**

参见: ELEROLL 模块式滚动输送轨道 (页 1108).

**按需提供的特殊型号**

不同颜色的滚筒 （例如：根据看板标准，将组装流水线和动态库存分别设置为红色、黄色、绿色）。

FM design ele:roll®

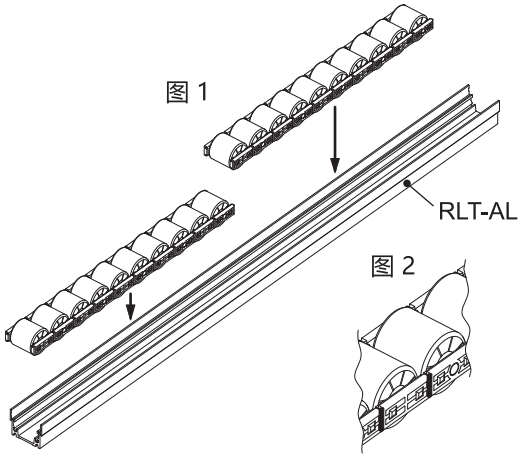


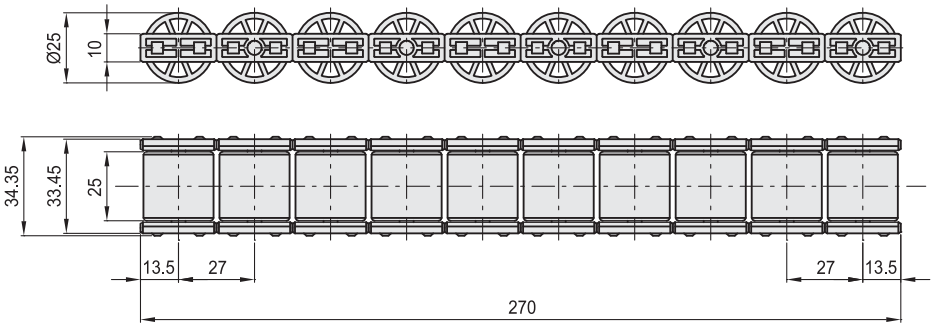


**RLT-U-PA**

| 代码 | 型号 | ⚖ |
|---|---|---|
| 429806 | RLT-U-PA | 106 |

**RLT-U-TPU**

| 代码 | 型号 | ⚖ |
|---|---|---|
| 429811 | RLT-U-TPU | 114 |



ELESA 和 GANTER 依法保留所有权利。
复制图纸时请注明出处。

elesa+Ganter

# RLT-U15

RoHS POM PA +90° -20°

## 用于ELEROLL滚动输送轨道的滚筒元件

**用于尺寸较小的包装，高科技聚合体**

**滚动元件**
聚酰胺基(PA)高科技聚合体，黑色。工作温度范围为：+90°至-20°C。

**滚筒支架**
聚甲醛基(POM)高科技聚合体，黑色。

**特征及应用**
- 滚筒元件，适合固定在 RLT-AL 铝制型材之内(图1)，组成模块式滚动输送轨道，用于定向输送(同时作为滑动和承载表面)，适用于工程机械、仓储物流系统、包装机械等设备的装卸平台。
- RLT-U15 滚筒元件适用于处理重量和尺寸较小的包装。滚筒较小的直径可以确保减少滚动时的震动，从而降低处理包装时的噪音。
- 滚筒与支架之间的摩擦系数很低，无需润滑维护。
- RLT-AL 型材具有特殊的截面，允许滚筒元件咬合安装在型材内，无需螺钉或其它紧固件(图1)。因而无需整体拆开输送轨道即可快捷地拆卸和替换滚筒元件。
- 滚筒元件可在预制的分段位置进行分割(图2)，因此能够精确按照设计需要的长度，制成滚动输送轨道。
- 除RLT-B制动盖板以外，ELEROLL系列的全部配件也可与RLT-U15滚筒元件配合使用。

**技术参数**
参见: ELEROLL 模块式滚动输送轨道 (页 1108).

**按需提供的特殊型号**
热塑性(TPU)聚胺酯滚筒。

FMdesign ele:roll®

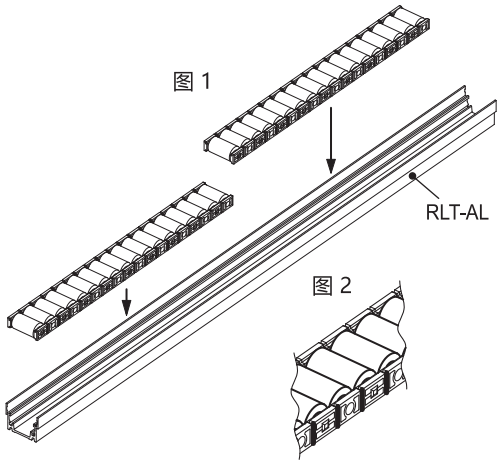


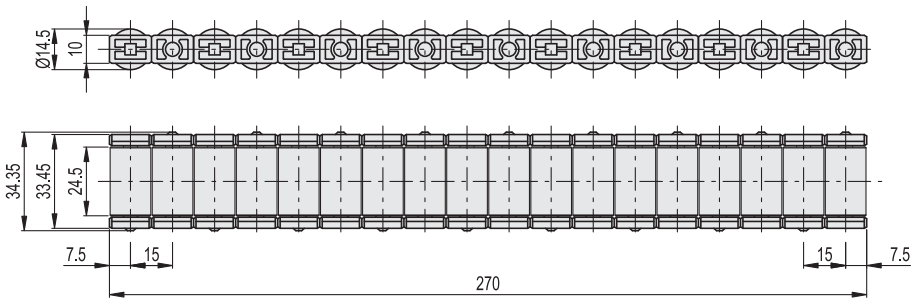


| 代码 | 型号 | ⚖ |
|---|---|---|
| 429807 | RLT-U15-PA | 102 |



elesa+Ganter

ELESA 和 GANTER 依法保留所有权利。
复制图纸时请注明出处。

# RLS-U

RoHS POM PA +60° -20°

## 用于ELEROLL滚动输送轨道的滚球元件

**高科技聚合体**

**滚球**
聚甲醛基(POM)高科技聚合体, 白色。

**滚球托架**
聚酰胺基 (PA) 高科技聚合体, 黑色。

**特征及应用**
- 滚球元件, 适合固定在RLT-AL铝制型材之内 (图1), 组合成模块式滚动输送轨道, 用于全向货物输送。
- 整合了RLT-U滚球元件的输送轨道可应用于多种行业: 工程机械、仓储物流系统、包装机械等设备的装卸平台。
- 滚球与支架之间的摩擦系数很低, 无需润滑维护。
- RLT-AL 型材具有特殊的截面, 允许滚球元件咬合安装在型材内, 无需螺钉或其它紧固件 (图1)。
- 滚球元件可在预制的分段位置进行分割 (图2), 因此能够精确按照设计需要的长度, 制成滚动输送轨道。
- 滚球可快捷地拆卸和替换, 无需整体拆开输送轨道, 只需使用通用螺丝刀, 在凹槽的适当位置插入滚球支架 (图3)。

**技术参数**
参见: ELEROLL 模块式滚动输送轨道 页 1108.

FMdesign ele:roll®

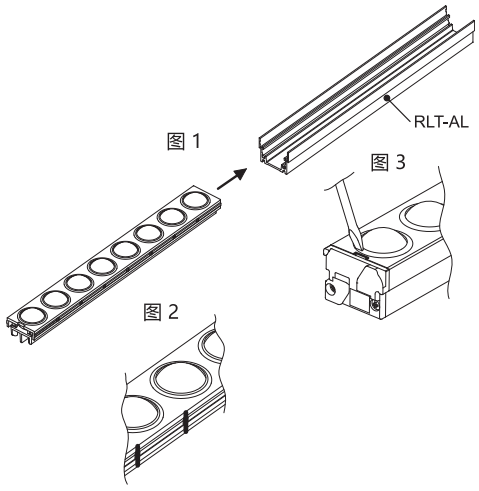


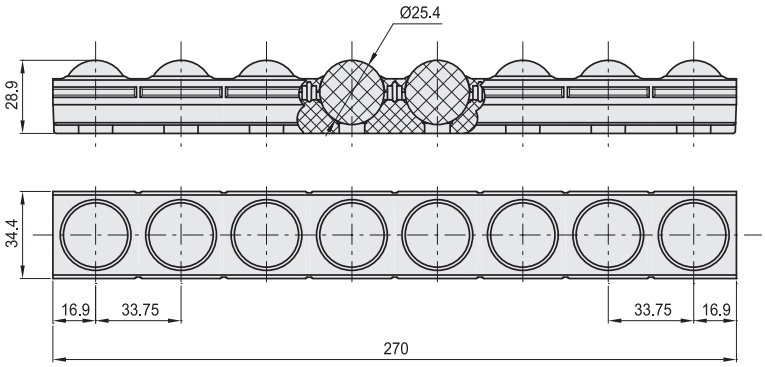


| 代码 | 型号 | ⚖ |
|---|---|---|
| 429801 | RLS-U-POM | 151 |



ELESA 和 GANTER 依法保留所有权利。
复制图纸时请注明出处。

elesa+Ganter

# RLT-AL

RoHS

## 用于ELEROLL滚动输送轨道的型材

**铝制**

**标准型号**
- **RLT-AL-AN**: 阳极氧化铝，本色。
- **RLT-AL-BL**: 铝制，本色。
- **RLT-AL-AN-SL**: 阳极氧化铝，本色，带槽孔。

**特征及应用**
该型材可容纳11组RLT-U和RLT-U15滚筒元件或RLS-U滚球元件。本产品特制的截面可咬合安装滚筒和滚球元件，无需螺钉或其它紧固件。
该型材可确保负载时的高度抗弯曲性能，安装滚动轨道时无需其它支撑物。

**按需提供的特殊型号**
标准长度以外的各种订制长度（最大长度2970 mm）。

**安装说明**
在型材底部适当位置开孔，采用适宜规格及数量的螺钉，将型材固定支撑结构上（图1），以适应特定应用场合的需要。
型材可采用两点式支撑（图2）或整体式支撑（图3）的安装方式。
出于液体排出的需要（例如，安装在由于卫生要求，必须使用喷水装置频繁冲洗的机器或设备上时），建议在型材底部留出形状和大小适宜的孔。

**技术参数**
参见: ELEROLL 模块式滚动输送轨道 (页 1108).

FMdesign

ele:roll®

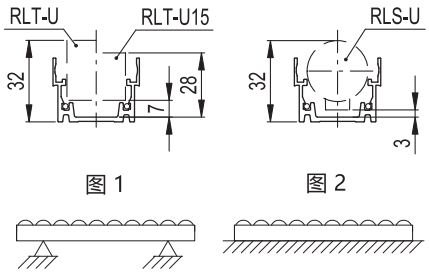


图 1　　图 2

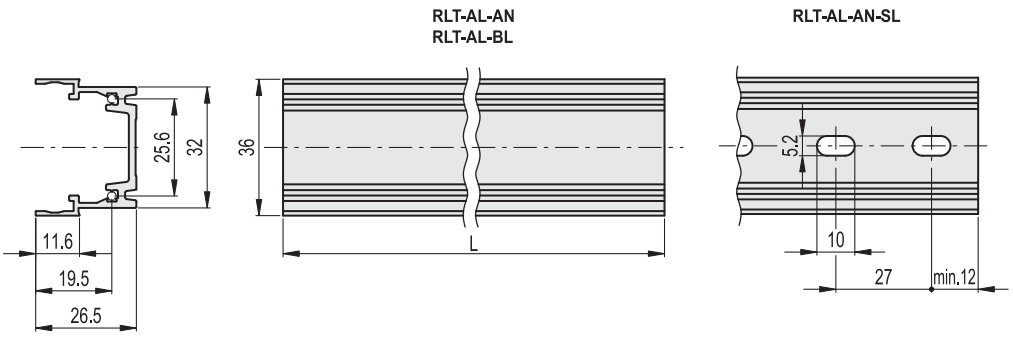


**RLT-AL-AN**　　**RLT-AL-BL**　　**RLT-AL-AN-SL**

| 代码 | 型号 | 代码 | 型号 | 代码 | 型号 | L | ⚖ |
|---|---|---|---|---|---|---|---|
| 429900-0270 | RLT-AL-270-AN | 429920-0270 | RLT-AL-270-BL | 429910-0270 | RLT-AL-270-AN-SL | 270 | 123 |
| 429900-0540 | RLT-AL-540-AN | 429920-0540 | RLT-AL-540-BL | 429910-0540 | RLT-AL-540-AN-SL | 540 | 247 |
| 429900-0810 | RLT-AL-810-AN | 429920-0810 | RLT-AL-810-BL | 429910-0810 | RLT-AL-810-AN-SL | 810 | 370 |
| 429900-1080 | RLT-AL-1080-AN | 429920-1080 | RLT-AL-1080-BL | 429910-1080 | RLT-AL-1080-AN-SL | 1080 | 495 |
| 429900-1350 | RLT-AL-1350-AN | 429920-1350 | RLT-AL-1350-BL | 429910-1350 | RLT-AL-1350-AN-SL | 1350 | 618 |
| 429900-1620 | RLT-AL-1620-AN | 429920-1620 | RLT-AL-1620-BL | 429910-1620 | RLT-AL-1620-AN-SL | 1620 | 740 |
| 429900-1890 | RLT-AL-1890-AN | 429920-1890 | RLT-AL-1890-BL | 429910-1890 | RLT-AL-1890-AN-SL | 1890 | 865 |
| 429900-2160 | RLT-AL-2160-AN | 429920-2160 | RLT-AL-2160-BL | 429910-2160 | RLT-AL-2160-AN-SL | 2160 | 990 |
| 429900-2430 | RLT-AL-2430-AN | 429920-2430 | RLT-AL-2430-BL | 429910-2430 | RLT-AL-2430-AN-SL | 2430 | 1110 |
| 429900-2700 | RLT-AL-2700-AN | 429920-2700 | RLT-AL-2700-BL | 429910-2700 | RLT-AL-2700-AN-SL | 2700 | 1235 |
| 429900-2970 | RLT-AL-2970-AN | 429920-2970 | RLT-AL-2970-BL | 429910-2970 | RLT-AL-2970-AN-SL | 2970 | 1360 |



elesa+Ganter

ELESA 和 GANTER 依法保留所有权利。
复制图纸时请注明出处。

# RLT-H

## 用于ELEROLL滚动输送轨道的端头

**高科技聚合体**

**材料**
聚酰胺基(PA)高科技聚合体，黑色。

**标准型号**
- **RLT-HJ**: 连接端头。
- **RLT-HE**:端头。

**特征及应用**
LT-HJ端头用于紧密地啮合连接两组ELEROLL滚动元件(图1)。
RLT-HE端头是ELEROLL滚动输送架的末端元件(图2)。
不仅是外观元件，也是保护操作者手部和输送物料的安全元件。

**安装**
用两枚自攻螺钉(UNI 6954Ø2,9×13，未随货提供)将端头安装在RLT-AL铝制型材上。

图 1

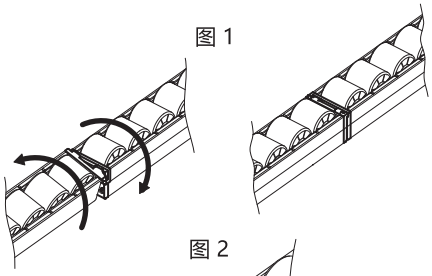

图 2

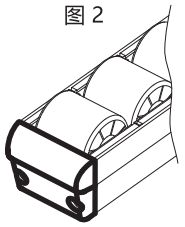

**RLT-HJ**

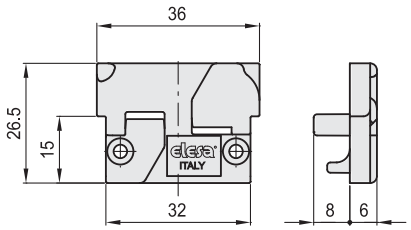


**RLT-HE**

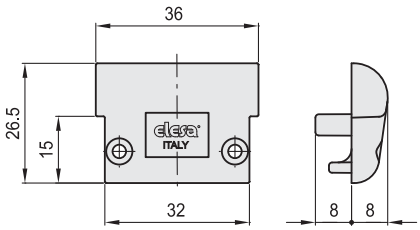


**RLT-HJ**

| 代码 | 型号 | ⚖ |
|---|---|---|
| 429823 | RLT-HJ | 4 |

**RLT-HE**

| 代码 | 型号 | ⚖ |
|---|---|---|
| 429813 | RLT-HE | 6 |




ELESA 和 GANTER 依法保留所有权利。
复制图纸时请注明出处。

# RLT-CE

RoHS PA +90° -20°

## 用于ELEROLL滚动输送轨道的侧边挡板

**高科技聚合体**

**材料**
聚酰胺基(PA)高科技聚合体，黑色。

**特征及应用**
RLT-CE 侧边挡板配合RLT-U和RLT-U15滚动元件和使用，用于在侧方阻挡ELEROLL模块式滚动输送轨道上输送的轻质物品(图1)。
对于中等重量的物料，请参见RLT-M系列(图3)。
咬合安装在铝制型材上，无需螺钉或其它紧固件(图2)。也可装配在已安装的输送轨道上。

FM design ele:roll®

图 1

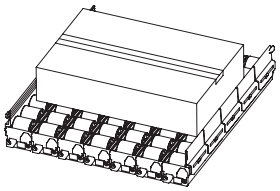

图 2

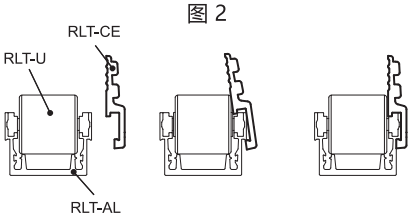


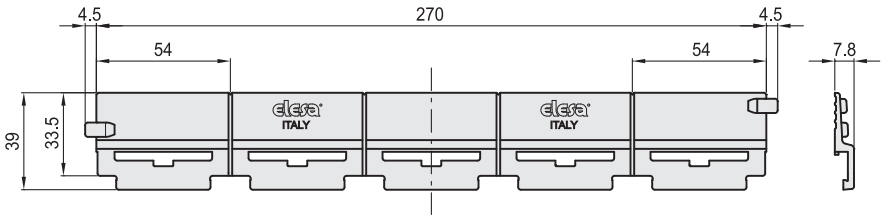


| 代码 | 型号 | ⚖ |
|---|---|---|
| 429826 | RLT-CE | 34 |



elesa+Ganter

ELESA 和 GANTER 依法保留所有权利。
复制图纸时请注明出处。

# RLT-B

## 用于 ELEROLL 滚动输送轨道的制动盖板

**高科技聚合体**

**材料**
聚酰胺基(PA)高科技聚合体，黑色。

**标准型号**
- **RLT-BR**: 用于RTL-U滚筒元件的制动盖板。
- **RLT-BRS**: 用于RLT-U滚筒元件的带挡板的制动盖板。

**特征及应用**
RLT-B制动盖板可减缓并且/或者阻止ELEROLL滚动轨道上物料的运动。
制动盖板采用咬合方式安装在RLT-U滚筒元件上，无需螺钉和其它紧固件。
RLT-BR制动盖板可安装在RLT-U-PA和RLT-U-TPU滚筒元件上方(图1)，或RUT-U-TPU滚筒元件下方(图2)。

FM design

ele:roll®

图 1

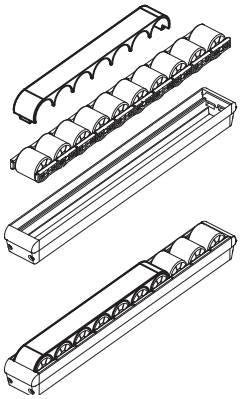

图 2

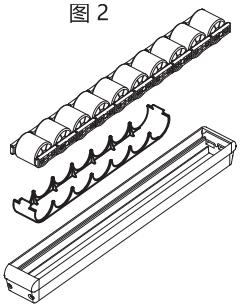

**RLT-BR**

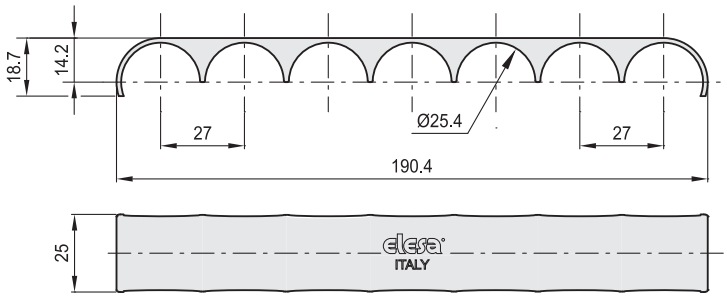


**RLT-BRS**

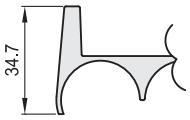


**RLT-BR**

| 代码 | 型号 | ⚖ |
|---|---|---|
| 429836 | RLT-BR | 12 |

**RLT-BRS**

| 代码 | 型号 | ⚖ |
|---|---|---|
| 429831 | RLT-BRS | 14 |




ELESA 和 GANTER 依法保留所有权利。
复制图纸时请注明出处。

# RLT-M

RoHS PA +90° -20°

## 用于ELEROLL滚动输送轨道的支架和托架

**高科技聚合体**

**材料**
聚酰胺基(PA)高科技聚合体，黑色。

**标准型号**
- **RLT-MB**: 支架。
- **RLT-MS**: 托架。
- **RLT-MS-A12**: 带连接杆及M6柱头内六角螺钉的托架。

**特征及应用**
支架和托架用于将ELEROLL滚动输送轨道安装在机器上，以及其它支撑结构的安装。

**安装**
支架和托架带有销钉，可嵌入RLT-AL铝制型材下方凹槽内(图1)，也可嵌入同类元件特制的卡座内，组合更多的支撑元件(图2)。
RLT-MB支架兼容带有宽度凹槽的型材(图4)。
支架和托架能够采取不同的组合方式安装ELEROLL滚动输送架。安装示例参见图1、图2和图3。

FM design ele:roll®

图 1

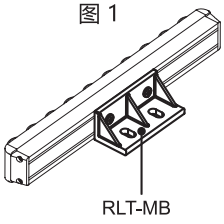


图 2

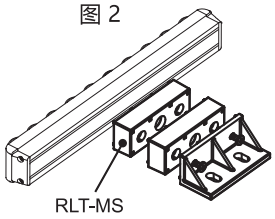


图 3

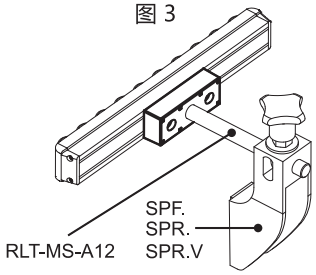


图 4

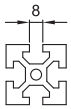


**RLT-MB**

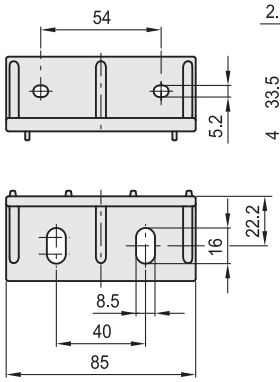


**RLT-MS**

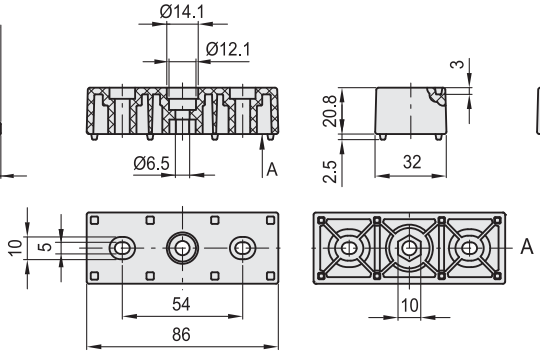


**RLT-MS-A12**

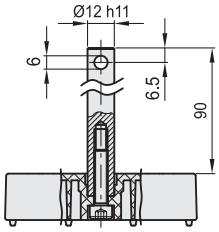


**RLT-MB**

| 代码 | 型号 | ⚖ |
|---|---|---|
| 429841 | RLT-MB | 35 |

**RLT-MS**

| 代码 | 型号 | ⚖ |
|---|---|---|
| 429846 | RLT-MS | 49 |

**RLT-MS-A12**

| 代码 | 型号 | ⚖ |
|---|---|---|
| 429848 | RLT-MS-A12 | 145 |

ELESA 和 GANTE R 依法保留所有权利。
复制图纸时请注明出处。

DESIGNED
FOR ENGINEERING

# 10 接头

接头

ELESA 和 GANTER 依法保留所有权利。
复制图纸时请注明出处。

# 万向节与万向节轴

## 安装信息

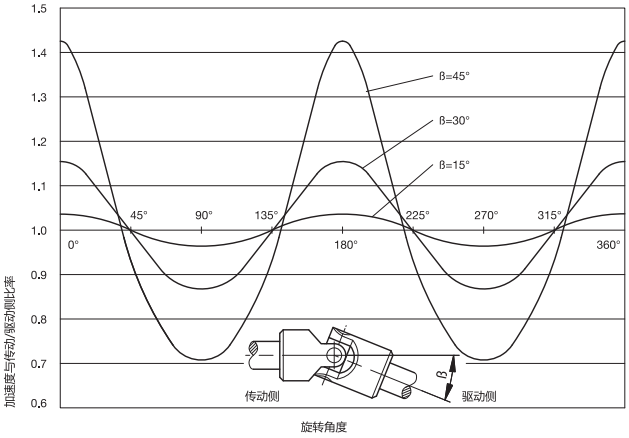


单万向节将初始的平稳转动转换为不规则转动。传动轴通过单万向节旋转一周，可使从动轴加减速两次。不规则程度取决于运转角ß。

为了实现从动轴的平稳转动，需要两个单万向节或一个双万向节。而在可允许出现轻微的不规则运动或运转角度较小的场合，仅需一个单万向节即可。

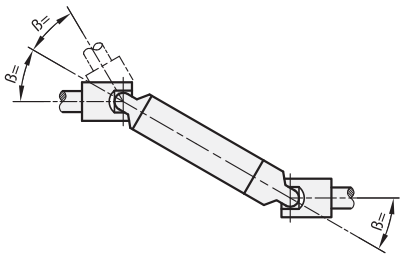


为了实现转速的平稳传递，倾斜角ß必须等于连接轴的螺栓端。

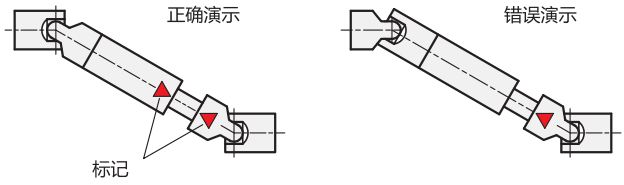


如果万向节轴连接错误，则各接头的不规则转动非但不会得到纠正，反而会更加严重。这将导致关节轴承和楔形剖面受损。因此，万向节半轴的标记必须相对。

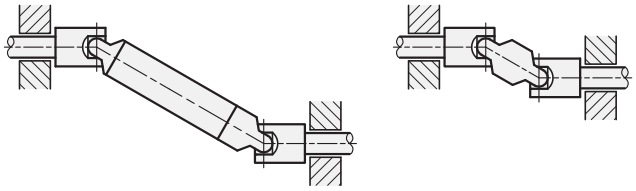

此外，轴承须尽量靠近万向节。

为了使带摩擦轴承的万向节能够持续运转，需要对其进行充分的润滑。如无法采用滴油润滑法，则至少应每天润滑一次。还可为万向节装配可充装润滑油或润滑脂的GN 808.1型保护罩（参见第1131页）。



ELESA 和 GANTER 依法保留所有权利。
复制图纸时请注明出处。

# 带摩擦轴承的万向节,EG 型

## 尺寸选择



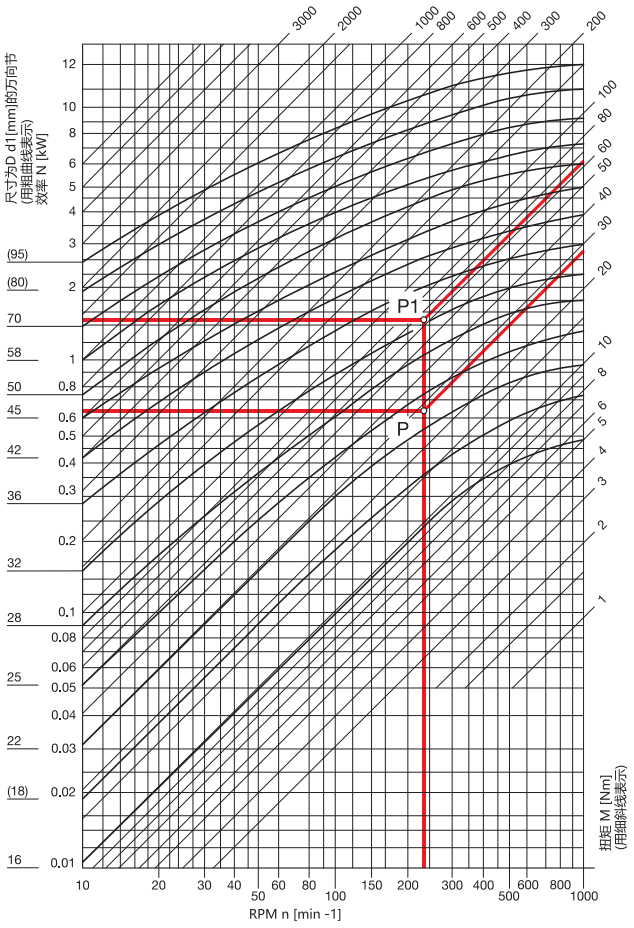


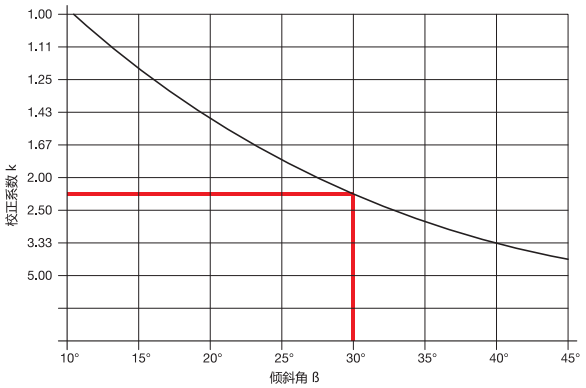


表中列出了EG型DIN 808万向节（单摩擦轴承）相对于每分钟转数（n）的可传送输出值N与/或扭矩M。

这些数值仅在转速和负荷恒定、运转倾斜角不超过10°的条件下适用，且并不适用于不锈钢万向节。

当倾斜角度ß较大时，额定输出N'随校正系数k增大，且/或须选择一个额定扭矩M'（参见下例）。

转换公式:

$$\text{扭矩 } M\ [Nm] = 9550 \frac{N\ [kW]}{n\ [min^{-1}]}$$

$$\text{输出 } N\ [kW] = \frac{M\ [Nm] \times n\ [min^{-1}]}{9550}$$

1 kW = 1.36 PS　　1 PS = 0.736 kW

**例 1**

输出转移 N　　= 0.65 kW
转速（R.p.m.）n = 230 $min^{-1}$
倾斜角度 ß　　= 10°

校正系数 k = 1
指示输出 N = 额定输出 N

相交点P相对应是0.65kW及230$min^{-1}$时（与27Nm的扭矩相对应）。

与P点相对应的下一个符合要求的万向节，应为直径d1=25的型号

**例 2**

所传递的扭矩 M= 27 Nm
转速（R.p.m.）n = 230 $min^{-1}$
倾斜角度 ß = 30°

校正系数 k = 2.25
指示扭矩 = 2.25 x 27 Nm = 60 Nm

相交点P1对应扭矩61 Nm及转速230min-1时（对应输出功率N = 1.47kW）时的工况。与P1点相对应的下一个符合要求的万向节，应为直径d1=36的型号。



ELESA 和 GANTER 依法保留所有权利。
复制图纸时请注明出处。

# 带滚针轴承的万向节,EW 型

## 尺寸选择

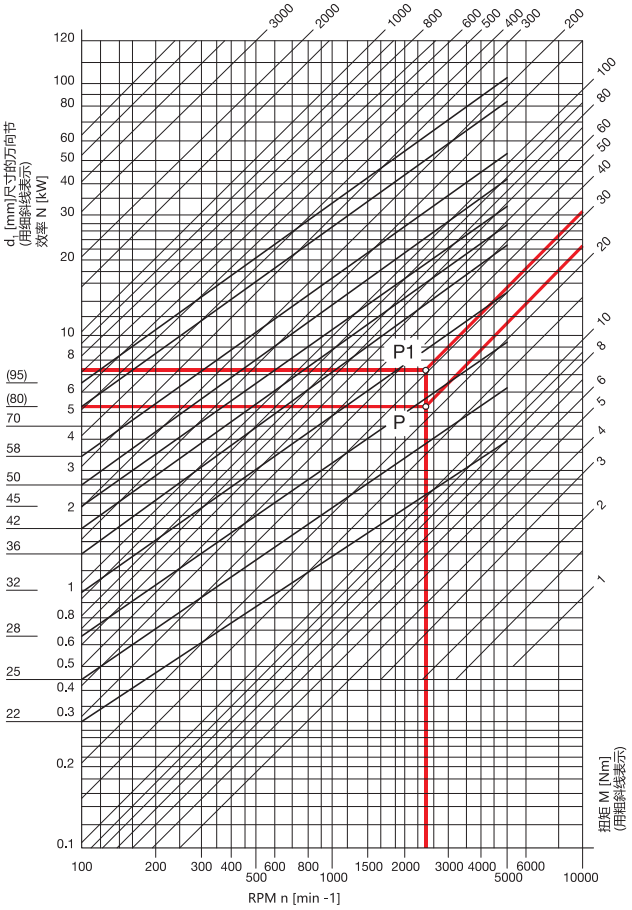


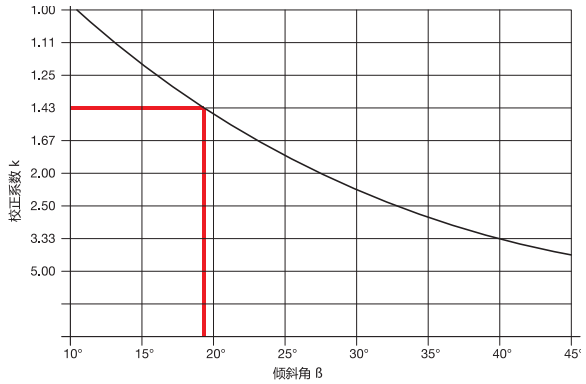


表中列出了EW型DIN 808万向节（单针轴承）在每分钟转数（n）下相应的可传送输出值N与/或扭矩M。

这些数值仅在转速和负荷恒定、运转倾斜角不超过10°的条件下适用.

当倾斜角度ß较大时，额定输出N’随校正系数k增大，且/或须选择一个额定扭矩M’（参见下例）。

转换公式:

$$\text{扭矩 M [Nm]} = 9550 \frac{\text{M [Nm]} \times \text{n [min}^{-1}\text{]}}{9550}$$

$$\text{输出 N [kW]} = \frac{\text{N [kW]}}{\text{n [min}^{-1}\text{]}}$$

1 kW = 1.36 PS　　1 PS = 0.736 kW

**例 1**

输出转移 N　　= 5.5 kW
转速（R.p.m.）n = 2300 $min^{-1}$
倾斜角度 ß　　= 10°

校正系数 k = 1
指示输出 N = 额定输出 N

相交点P相对应是5.5kW及2300min-1时（与23Nm的扭矩相对应）。

与P点相对应的下一个符合要求的万向节，应为直径d1=28的型号。

**例 2**

所传递的扭矩 M= 23 Nm
转速（R.p.m.）n = 2300 $min^{-1}$
倾斜角度 ß　　= 18°

校正系数 k　= 1.43
指示扭矩 = 1.43 x 23 Nm = 33 Nm

相交点P1相对应是33Nm及2300$min^{-1}$时（与N’=7.9 kW的指示输出相等）。

与P1点相对应的下一个符合要求的万向节，应为直径d1=32的型号。



ELESA 和 GANTER 依法保留所有权利。
复制图纸时请注明出处。

# DIN 808

## 通用接头

**钢/不锈钢, 单体或双体**

**规格**

**带摩擦轴承的万向节**

**钢制款式**

**类型**

– **EG**型: 单体式, 带摩擦轴承
– **DG**型: 双体式, 带摩擦轴承

**孔代码**

– **B**款: 不带键槽
– **K**款: 带键槽
– **V**款: 带方孔

钢制
无表面处理

关节轴承区域/销/轴承衬套
表面硬化处理

**不锈钢款式**

**类型**

– **EG**型: 单体, 摩擦轴承
– **DG**型: 双体式, 带摩擦轴承

**孔类型**

– **B**款: 不带键槽
– **K**款: 带键槽
– **V**款: 带方孔

AISI 304 不锈钢**NI**

**带滚针轴承的万向节**

**类型**

– **EW**型: 单体, 滚针轴承
– **DW**型: 双体, 滚针轴承

**孔代码**

– **B**款: 不带键槽
– **K**款: 带键槽
– **V**款: 带方孔

钢制
无表面处理

连接轴承区,
销表面硬化处理

**信息**

根据应用类型、负荷、使用期限及角位， DIN 808 带摩擦轴承的万向节的每分钟的转数取值范围很广。超过每分钟1000转的，应采用带滚针轴承的万向节
为保证该万向节可持续使用，须对其进行充分的润滑。可通过为接头装配充好润滑脂的GN 808.1保护罩，对其进行润滑。(参见页 1131)。

**可按需提供**

– 带其它或不对称的孔。

**技术信息**

– 每分钟的转数取值范围和扭矩 (参见页 1124)
– 键槽 DIN 6885 (参见页 A16)
– 十字孔 GN 110.1 (参见页 A18)
– 不锈钢特性 (参见页 A26)
– ISO-基本公差 (参见页 A21)

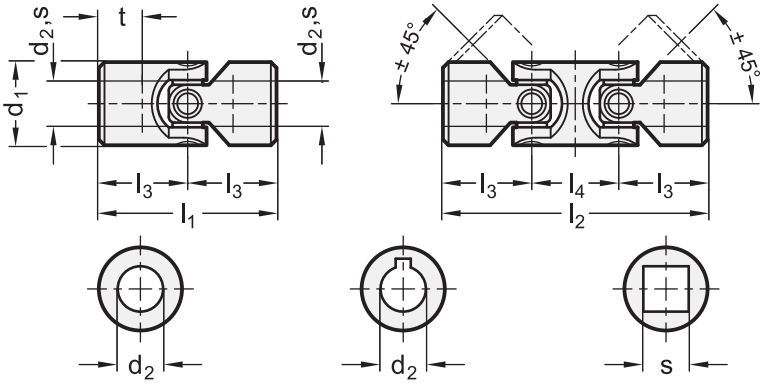




ELESA 和 GANTER 依法保留所有权利。
复制我方图纸时需始终提及来源。

# DIN 808 | 通用接头



### DIN 808-摩擦轴承

| 说明 | d1 | d2 H7 | l1 | l2 | l3 | l4 | t+1 最大主轴安装长度 | ⚖ |
|---|---|---|---|---|---|---|---|---|
| DIN 808-16-B6-34-EG | 16 | B 6 | 34 | - | 17 | 22 | 8 | 40 |
| DIN 808-16-B6-56-DG | 16 | B 6 | - | 56 | 17 | 22 | 8 | 60 |
| DIN 808-16-B8-40-EG | 16 | B 8 | 40 | - | 20 | 22 | 11 | 40 |
| DIN 808-16-B8-62-DG | 16 | B 8 | - | 62 | 20 | 22 | 11 | 65 |
| DIN 808-16-B10-52-EG | 16 | B 10 | 52 | - | 26 | 22 | 14 | 49 |
| DIN 808-16-B10-74-DG | 16 | B 10 | - | 74 | 26 | 22 | 14 | 70 |
| DIN 808-22-B10-48-EG | 22 | B 10 | 48 | - | 24 | 26 | 12 | 95 |
| DIN 808-22-B10-74-DG | 22 | B 10 | - | 74 | 24 | 26 | 12 | 145 |
| DIN 808-22-B12-62-EG | 22 | B 12 | 62 | - | 31 | 26 | 18 | 119 |
| DIN 808-22-B12-88-DG | 22 | B 12 | - | 88 | 31 | 26 | 18 | 167 |
| DIN 808-25-B12-56-EG | 25 | B 12 | 56 | - | 28 | 30 | 13 | 147 |
| DIN 808-25-B12-86-DG | 25 | B 12 | - | 86 | 28 | 30 | 13 | 220 |
| DIN 808-25-B16-74-EG | 25 | B 16 | 74 | - | 37 | 30 | 21 | 140 |
| DIN 808-25-B16-105-DG | 25 | B 16 | - | 104 | 37 | 30 | 21 | 185 |
| DIN 808-28-B14-60-EG | 28 | B 14 | 60 | - | 30 | 36 | 13 | 195 |
| DIN 808-28-B14-96-DG | 28 | B 14 | - | 96 | 30 | 36 | 13 | 286 |
| DIN 808-32-B16-68-EG | 32 | B 16 | 68 | - | 34 | 37 | 16 | 324 |
| DIN 808-32-B16-105-DG | 32 | B 16 | - | 105 | 34 | 37 | 16 | 430 |
| DIN 808-32-B20-86-EG | 32 | B 20 | 86 | - | 43 | 38 | 24 | 382 |
| DIN 808-32-B20-124-DG | 32 | B 20 | - | 124 | 43 | 38 | 24 | 462 |
| DIN 808-36-B18-74-EG | 36 | B 18 | 74 | - | 37 | 40 | 17 | 565 |
| DIN 808-36-B18-114-DG | 36 | B 18 | - | 114 | 37 | 40 | 17 | 599 |
| DIN 808-42-B20-82-EG | 42 | B 20 | 82 | - | 41 | 46 | 18 | 700 |
| DIN 808-42-B20-128-DG | 42 | B 20 | - | 128 | 41 | 46 | 18 | 895 |
| DIN 808-42-B25-108-EG | 42 | B 25 | 108 | - | 54 | 48 | 31 | 781 |
| DIN 808-42-B25-156-DG | 42 | B 25 | - | 156 | 54 | 48 | 31 | 1035 |
| DIN 808-45-B22-95-EG | 45 | B 22 | 95 | - | 47.5 | 50 | 22 | 1137 |
| DIN 808-45-B22-145-DG | 45 | B 22 | - | 145 | 47.5 | 50 | 22 | 2220 |
| DIN 808-50-B25-108-EG | 50 | B 25 | 108 | - | 54 | 55 | 26 | 1248 |
| DIN 808-50-B25-163-DG | 50 | B 25 | - | 163 | 54 | 55 | 26 | 1620 |
| DIN 808-50-B30-132-EG | 50 | B 30 | 132 | - | 66 | 56 | 38 | 1660 |
| DIN 808-50-B30-188-DG | 50 | B 30 | - | 188 | 66 | 56 | 38 | 1248 |
| DIN 808-58-B30-122-EG | 58 | B 30 | 122 | - | 61 | 68 | 29 | 1724 |
| DIN 808-58-B30-190-DG | 58 | B 30 | - | 190 | 61 | 68 | 29 | 2528 |
| DIN 808-58-B32-130-EG | 58 | B 32 | 130 | - | 65 | 68 | 33 | 1724 |
| DIN 808-58-B32-198-DG | 58 | B 32 | - | 198 | 65 | 68 | 33 | 2619 |
| DIN 808-70-B35-140-EG | 70* | B 35 | 140 | - | 70 | 72 | 35 | 2780 |
| DIN 808-70-B35-212-DG | 70* | B 35 | - | 212 | 70 | 72 | 35 | 3750 |
| DIN 808-16-K6-34-EG | 16 | K 6 | 34 | - | 17 | 22 | 8 | 39 |
| DIN 808-16-K6-56-DG | 16 | K 6 | - | 56 | 17 | 22 | 8 | 62 |
| DIN 808-16-K8-40-EG | 16 | K 8 | 40 | - | 20 | 22 | 11 | 40 |
| DIN 808-16-K8-62-DG | 16 | K 8 | - | 62 | 20 | 22 | 11 | 65 |
| DIN 808-16-K10-52-EG | 16 | K 10 | 52 | - | 26 | 22 | 14 | 47 |
| DIN 808-16-K10-74-DG | 16 | K 10 | - | 74 | 26 | 22 | 14 | 69 |
| DIN 808-22-K10-48-EG | 22 | K 10 | 48 | - | 24 | 26 | 12 | 96 |
| DIN 808-22-K10-74-DG | 22 | K 10 | - | 74 | 24 | 26 | 12 | 144 |
| DIN 808-22-K12-62-EG | 22 | K 12 | 62 | - | 31 | 26 | 18 | 118 |
| DIN 808-22-K12-88-DG | 22 | K 12 | - | 88 | 31 | 26 | 18 | 157 |
| DIN 808-25-K12-56-EG | 25 | K 12 | 56 | - | 28 | 30 | 13 | 163 |
| DIN 808-25-K12-86-DG | 25 | K 12 | - | 86 | 28 | 30 | 13 | 222 |
| DIN 808-25-K16-74-EG | 25 | B 16 | 74 | - | 37 | 30 | 21 | 163 |
| DIN 808-25-K26-104-DG | 25 | B 16 | - | 104 | 37 | 30 | 21 | 222 |
| DIN 808-28-K14-60-EG | 28 | B 14 | 60 | - | 30 | 36 | 13 | 185 |
| DIN 808-28-K14-96-DG | 28 | K 14 | - | 96 | 30 | 36 | 13 | 285 |
| DIN 808-32-K16-68-EG | 32 | K 16 | 68 | - | 34 | 37 | 16 | 283 |
| DIN 808-32-K16-105-DG | 32 | K 16 | - | 105 | 34 | 37 | 16 | 426 |
| DIN 808-32-K20-86-EG | 32 | K 20 | 86 | - | 43 | 38 | 24 | 317 |
| DIN 808-32-K20-124-DG | 32 | K 20 | - | 124 | 43 | 38 | 24 | 460 |

* 无库存，需要最小起订量

### DIN 808-摩擦轴承

| 说明 | d1 | d2 H7 | s H10 | l1 | l2 | l3 | l4 | t+1 最大主轴安装长度 | ⚖ |
|---|---|---|---|---|---|---|---|---|---|
| DIN 808-36-K18-74-EG | 36 | K 18 | - | 74 | - | 37 | 40 | 17 | 375 |
| DIN 808-36-K18-114-DG | 36 | K 18 | - | - | 114 | 37 | 40 | 17 | 565 |
| DIN 808-42-K20-82-EG | 42 | K 20 | - | 82 | - | 41 | 46 | 18 | 595 |
| DIN 808-42-K20-128-DG | 42 | K 20 | - | - | 128 | 41 | 46 | 18 | 905 |
| DIN 808-42-K25-108-EG | 42 | K 25 | - | 108 | - | 54 | 48 | 31 | 715 |
| DIN 808-42-K25-156-DG | 42 | K 25 | - | - | 156 | 54 | 48 | 31 | 1026 |
| DIN 808-45-K22-95-EG | 45 | K 22 | - | 95 | - | 47.5 | 50 | 22 | 773 |
| DIN 808-45-K22-145-DG | 45 | K 22 | - | - | 145 | 47.5 | 50 | 22 | 1121 |
| DIN 808-50-K25-108-EG | 50 | K 25 | - | 108 | - | 54 | 55 | 26 | 1098 |
| DIN 808-50-K25-163-DG | 50 | K 25 | - | - | 163 | 54 | 55 | 26 | 1600 |
| DIN 808-50-K30-132-EG | 50 | K30 | - | 132 | - | 66 | 56 | 38 | 1241 |
| DIN 808-50-K30-188-DG | 50 | K 30 | - | - | 188 | 66 | 56 | 38 | 17557 |
| DIN 808-58-K30-122-EG | 58 | K 30 | - | 122 | - | 61 | 68 | 29 | 1646 |
| DIN 808-58-K30-190-DG | 58 | K 30 | - | - | 190 | 61 | 68 | 29 | 2507 |
| DIN 808-58-K32-130-EG | 58 | K 32 | - | 130 | - | 65 | 68 | 33 | 1703 |
| DIN 808-58-K32-198-DG | 58 | K 32 | - | - | 198 | 65 | 68 | 33 | 2598 |
| DIN 808-70-K35-140-EG | 70* | K 35 | - | 140 | - | 70 | 72 | 27 | 40 |
| DIN 808-70-K35-212-DG | 70* | K 35 | - | - | 212 | 70 | 72 | 34 | 60 |
| DIN 808-16-V6-34-EG | 16 | - | V 6* | 34 | - | 17 | 22 | 8 | 40 |
| DIN 808-16-V6-56-DG | 16 | - | V 6* | - | 56 | 17 | 22 | 8 | 64 |
| DIN 808-16-V8-40-EG | 16 | - | V 8* | 40 | - | 20 | 22 | 11 | 56 |
| DIN 808-16-V8-62-DG | 16 | - | V 8* | - | 62 | 20 | 22 | 11 | 75 |
| DIN 808-16-V8-52-EG | 16 | - | V 8* | 52 | - | 26 | 22 | 14 | 100 |
| DIN 808-16-V8-74-DG | 16 | - | V 8* | - | 74 | 26 | 22 | 14 | 142 |
| DIN 808-22-V10-48-EG | 22 | - | V 10* | 48 | - | 24 | 26 | 12 | 123 |
| DIN 808-22-V10-74-DG | 22 | - | V 10* | - | 74 | 24 | 26 | 12 | 178 |
| DIN 808-22-V10-62-EG | 22 | - | V 10* | 62 | - | 31 | 26 | 18 | 145 |
| DIN 808-22-V10-88-DG | 22 | - | V 10* | - | 88 | 31 | 26 | 18 | 215 |
| DIN 808-25-V12-56-EG | 25 | - | V 12* | 56 | - | 28 | 30 | 13 | 189 |
| DIN 808-25-V12-86-DG | 25 | - | V 12* | - | 86 | 28 | 30 | 13 | 215 |
| DIN 808-25-V12-74-EG | 25 | - | V 12* | 74 | - | 37 | 30 | 21 | 230 |
| DIN 808-25-V12-105-DG | 25 | - | V 12* | - | 104 | 34 | 30 | 21 | 275 |
| DIN 808-28-V14-60-EG | 28 | - | V 14* | 60 | - | 30 | 36 | 13 | 348 |
| DIN 808-28-V14-96-DG | 28 | - | V 14* | - | 96 | 30 | 36 | 13 | 420 |
| DIN 808-32-V16-68-EG | 32 | - | V 16* | 68 | - | 34 | 37 | 16 | 274 |
| DIN 808-32-V16-105-DG | 32 | - | V 16* | - | 105 | 34 | 37 | 16 | 420 |
| DIN 808-32-V16-86-EG | 32 | - | V 16* | 86 | - | 43 | 38 | 24 | 274 |
| DIN 808-32-V16-124-DG | 32 | - | V 16* | - | 124 | 43 | 38 | 24 | 488 |
| DIN 808-36-V18-74-EG | 36 | - | V 18* | 74 | - | 37 | 40 | 17 | 366 |
| DIN 808-36-V18-114-DG | 36 | - | V 18* | - | 114 | 37 | 40 | 17 | 536 |
| DIN 808-42-V20-82-EG | 42 | - | V 20* | 82 | - | 41 | 46 | 18 | 580 |
| DIN 808-42-V20-128-DG | 42 | - | V 20* | - | 128 | 41 | 46 | 18 | 743 |
| DIN 808-42-V20-108-EG | 42 | - | V 20* | 108 | - | 54 | 48 | 31 | 774 |
| DIN 808-42-V20-156-DG | 42 | - | V 20* | - | 156 | 54 | 48 | 31 | 1009 |
| DIN 808-45-V22-95-EG | 45 | - | V 22* | 95 | - | 47.5 | 50 | 22 | 1000 |
| DIN 808-45-V22-145-DG | 45 | - | V 22* | - | 145 | 47.5 | 50 | 22 | 1009 |
| DIN 808-50-V25-108-EG | 50 | - | V 25* | 108 | - | 54 | 55 | 26 | 1025 |
| DIN 808-50-V25-163-DG | 50 | - | V 25* | - | 163 | 54 | 55 | 26 | 1565 |
| DIN 808-50-V25-132-EG | 50 | - | V 25* | 132 | - | 66 | 56 | 38 | 1050 |
| DIN 808-50-V25-188-DG | 50 | - | V 25* | - | 188 | 66 | 56 | 38 | 1790 |
| DIN 808-58-V30-122-EG | 58 | - | V 30* | 122 | - | 61 | 68 | 29 | 1565 |
| DIN 808-58-V30-190-DG | 58 | - | V 30* | - | 190 | 61 | 68 | 29 | 2420 |
| DIN 808-58-V30-130-EG | 58 | - | V 30* | 130 | - | 65 | 68 | 33 | 1600 |
| DIN 808-58-V30-198-DG | 58 | - | V 30* | - | 198 | 65 | 68 | 33 | 2500 |
| DIN 808-70-V35-140-EG | 70* | - | V 35* | 140 | - | 70 | 72 | 35 | 2650 |
| DIN 808-70-V35-212-DG | 70* | - | V 35* | - | 212 | 70 | 72 | 35 | 2800 |

* 无库存，需要最小起订量

ELESA 和 GANTER 依法保留所有权利。
复制我方图纸时需始终提及来源。

# DIN 808 | 通用接头



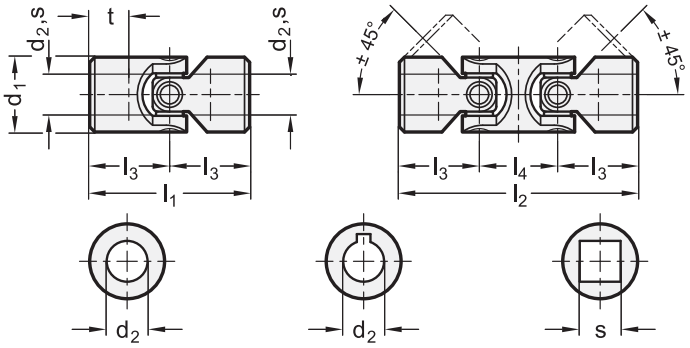


**DIN 808-NI 摩擦轴承** 不锈钢

| 说明 | d1 | d2 H7 | s H10 | l1 | l2 | l3 | l4 | t+1 最大主轴安装长度 | ⚖ |
|---|---|---|---|---|---|---|---|---|---|
| DIN 808-16-B6-34-EG-NI | 16 | B 6 | - | 34 | - | 54 | 22 | 8 | 40 |
| DIN 808-16-B6-56-DG-NI | 16 | B 6 | - | - | 56 | 54 | 22 | 8 | 60 |
| DIN 808-16-B8-40-EG-NI | 16 | B 8 | - | 40 | - | 66 | 22 | 11 | 33 |
| DIN 808-16-B8-62-DG-NI | 16 | B 8 | - | - | 62 | 66 | 22 | 11 | 65 |
| DIN 808-22-B10-48-EG-NI | 22 | B 10 | - | 48 | - | 61 | 26 | 12 | 100 |
| DIN 808-22-B10-74-DG-NI | 22 | B 10 | - | - | 74 | 61 | 26 | 12 | 150 |
| DIN 808-25-B12-56-EG-NI | 25 | B 12 | - | 56 | - | 65 | 30 | 13 | 150 |
| DIN 808-25-B12-86-DG-NI | 25 | B 12 | - | - | 86 | 65 | 30 | 13 | 225 |
| DIN 808-32-B16-68-EG-NI | 32 | B 16 | - | 68 | - | 70 | 36 | 16 | 290 |
| DIN 808-32-B16-105-DG-NI | 32 | B 16 | - | - | 105 | 70 | 36 | 16 | 144 |
| DIN 808-42-B20-82-EG-NI | 42 | B 20 | - | 82 | - | 24 | 46 | 18 | 600 |
| DIN 808-42-B20-128-DG-NI | 42 | B 20 | - | - | 128 | 24 | 46 | 18 | 919 |
| DIN 808-50-B25-108-EG-NI | 50 | B 25 | - | 108 | - | 31 | 55 | 26 | 1130 |
| DIN 808-50-B25-163-DG-NI | 50 | B 25 | - | - | 163 | 31 | 55 | 26 | 1620 |
| DIN 808-16-K6-34-EG-NI | 16 | K 6 | - | 34 | - | 28 | 22 | 8 | 38 |
| DIN 808-16-K6-56-DG-NI | 16 | K 6 | - | - | 56 | 28 | 22 | 8 | 65 |
| DIN 808-16-K8-40-EG-NI | 16 | K 8 | - | 40 | - | 37 | 22 | 11 | 40 |
| DIN 808-16-K8-62-DG-NI | 16 | K 8 | - | - | 62 | 37 | 22 | 11 | 65 |
| DIN 808-22-K10-48-EG-NI | 22 | K 10 | - | 48 | - | 30 | 26 | 12 | 97 |
| DIN 808-22-K10-74-DG-NI | 22 | K 10 | - | - | 74 | 30 | 26 | 12 | 144 |
| DIN 808-25-K12-56-EG-NI | 25 | K 12 | - | 56 | - | 34 | 30 | 13 | 146 |
| DIN 808-25-K12-86-DG-NI | 25 | K 12 | - | - | 86 | 34 | 30 | 13 | 219 |
| DIN 808-32-K16-68-EG-NI | 32 | K 16 | - | 68 | - | 43 | 36 | 16 | 289 |
| DIN 808-32-K16-105-DG-NI | 32 | K 16 | - | - | 105 | 43 | 36 | 16 | 427 |
| DIN 808-42-K20-82-EG-NI | 42 | K 20 | - | 82 | - | 37 | 46 | 18 | 598 |
| DIN 808-42-K20-128-DG-NI | 42 | K 20 | - | - | 128 | 37 | 46 | 18 | 900 |
| DIN 808-50-K25-108-EG-NI | 50 | K 25 | - | 108 | - | 41 | 55 | 26 | 1098 |
| DIN 808-50-K25-163-DG-NI | 50 | K 25 | - | - | 163 | 41 | 55 | 26 | 1628 |
| DIN 808-16-V6-34-EG-NI | 16 | - | V6* | 34 | - | 54 | 22 | 8 | 40 |
| DIN 808-16-V6-56-DG-NI | 16 | - | V6* | - | 56 | 54 | 22 | 8 | 60 |
| DIN 808-16-V8-40-EG-NI | 16 | - | V8* | 40 | - | 47.5 | 22 | 11 | 40 |
| DIN 808-16-V8-62-DG-NI | 16 | - | V8* | - | 62 | 47.5 | 22 | 11 | 64 |
| DIN 808-22-V10-48-EG-NI | 22 | - | V10* | 48 | - | 54 | 26 | 12 | 100 |
| DIN 808-22-V10-74-DG-NI | 22 | - | V10* | - | 74 | 54 | 26 | 12 | 145 |
| DIN 808-25-V12-56-EG-NI | 25 | - | V12* | 56 | - | 66 | 30 | 13 | 140 |
| DIN 808-25-V12-86-EG-NI | 25 | - | V12* | - | 86 | 66 | 30 | 13 | 219 |
| DIN 808-32-V16-68-EG-NI | 32 | - | V16* | 68 | - | 61 | 36 | 16 | 230 |
| DIN 808-32-V16-105-EG-NI | 32 | - | V16* | - | 105 | 61 | 36 | 16 | 260 |
| DIN 808-42-V20-82-EG-NI | 42 | - | V20* | 82 | - | 65 | 46 | 18 | 570 |
| DIN 808-42-V20-128-EG-NI | 42 | - | V20* | - | 128 | 65 | 46 | 18 | 886 |
| DIN 808-50-V25-108-EG-NI | 50 | - | V25* | 108 | - | 70 | 55 | 26 | 1065 |
| DIN 808-50-V25-163-EG-NI | 50 | - | V25* | - | 163 | 70 | 55 | 26 | 1400 |



ELESA 和 GANTER 依法保留所有权利。
复制我方图纸时需始终提及来源。

### DIN 808-滚针轴承

| 说明 | d1 | d2 H7 | l1 | l2 | l3 | l4 | t+1 最大主轴安装长度 | ⚖ |
|---|---|---|---|---|---|---|---|---|
| DIN 808-22-B10-48-EW | 22 | B 10 | 48 | - | 17 | 26 | 12 | 95 |
| DIN 808-22-B10-74-DW | 22 | B 10 | - | 74 | 17 | 26 | 12 | 140 |
| DIN 808-22-B12-62-EW | 22 | B 12 | 62 | - | 20 | 26 | 18 | 118 |
| DIN 808-22-B12-88-DW | 22 | B 12 | - | 88 | 20 | 26 | 18 | 170 |
| DIN 808-25-B12-56-EW | 25 | B 12 | 56 | - | 24 | 30 | 13 | 145 |
| DIN 808-25-B12-86-DW | 25 | B 12 | - | 86 | 24 | 30 | 13 | 216 |
| DIN 808-25-B16-74-EW | 25 | B 16 | 74 | - | 28 | 30 | 21 | 165 |
| DIN 808-25-B16-105-DW | 25 | B 16 | - | 104 | 28 | 30 | 21 | 183 |
| DIN 808-28-B14-60-EW | 28 | B 14 | 60 | - | 34 | 36 | 13 | 183 |
| DIN 808-28-B14-96-DW | 28 | B 14 | - | 96 | 34 | 36 | 13 | 284 |
| DIN 808-32-B16-68-EW | 32 | B 16 | 68 | - | 41 | 37 | 16 | 300 |
| DIN 808-32-B16-105-DW | 32 | B 16 | - | 105 | 41 | 37 | 16 | 320 |
| DIN 808-32-B20-86-EW | 32 | B 20 | 86 | - | 54 | 38 | 24 | 320 |
| DIN 808-32-B20-124-DW | 32 | B 20 | - | 124 | 54 | 38 | 24 | 461 |
| DIN 808-36-B18-74-EW | 36 | B 18 | 74 | - | 17 | 40 | 17 | 500 |
| DIN 808-36-B18-114-DW | 36 | B 18 | - | 114 | 17 | 40 | 17 | 554 |
| DIN 808-42-B20-82-EW | 42 | B 20 | 82 | - | 20 | 46 | 18 | 450 |
| DIN 808-42-B20-128-DW | 42 | B 20 | - | 128 | 20 | 46 | 18 | 898 |
| DIN 808-42-B25-108-EW | 42 | B 25 | 108 | - | 24 | 48 | 31 | 718 |
| DIN 808-42-B25-156-DW | 42 | B 25 | - | 156 | 24 | 48 | 31 | 1025 |
| DIN 808-45-B22-95-EW | 45 | B 22 | 95 | - | 28 | 50 | 22 | 771 |
| DIN 808-45-B22-145-DW | 45 | B 22 | - | 145 | 28 | 50 | 22 | 1125 |
| DIN 808-50-B25-108-EW | 50 | B 25 | 108 | - | 34 | 55 | 26 | 1095 |
| DIN 808-50-B25-163-DW | 50 | B 25 | - | 163 | 34 | 55 | 26 | 1594 |
| DIN 808-50-B30-132-EW | 50 | B 30 | 132 | - | 41 | 56 | 38 | 1234 |
| DIN 808-50-B30-188-DW | 50 | B 30 | - | 188 | 41 | 56 | 38 | 1751 |
| DIN 808-58-B30-122-EW | 58 | B 30 | 122 | - | 54 | 68 | 29 | 1633 |
| DIN 808-58-B30-190-DW | 58 | B 30 | - | 190 | 54 | 68 | 29 | 2496 |
| DIN 808-58-B32-130-EW | 58 | B 32 | 130 | - | 17 | 68 | 33 | 1723 |
| DIN 808-58-B32-198-DW | 58 | B 32 | - | 198 | 17 | 68 | 33 | 2532 |
| DIN 808-70-B35-140-EW | 70* | B 35 | 140 | - | 20 | 72 | 35 | 2600 |
| DIN 808-70-B35-212-DW | 70* | B 35 | - | 212 | 20 | 72 | 35 | 3200 |
| DIN 808-22-K10-48-EW | 22 | K 10 | 48 | - | 24 | 26 | 12 | 95 |
| DIN 808-22-K10-74-DW | 22 | K 10 | - | 74 | 24 | 26 | 12 | 141 |
| DIN 808-22-K12-62-EW | 22 | K 12 | 62 | - | 28 | 26 | 18 | 116 |
| DIN 808-22-K12-88-DW | 22 | K 12 | - | 88 | 28 | 26 | 18 | 163 |
| DIN 808-25-K12-56-EW | 25 | K 12 | 56 | - | 34 | 30 | 13 | 142 |
| DIN 808-25-K12-86-DW | 25 | K 12 | - | 86 | 34 | 30 | 13 | 212 |
| DIN 808-25-K16-74-EW | 25 | K 16 | 74 | - | 41 | 30 | 21 | 162 |
| DIN 808-25-K16-105-DW | 25 | K 16 | - | 104 | 41 | 30 | 21 | 180 |
| DIN 808-28-K14-60-EW | 28 | K 14 | 60 | - | 54 | 36 | 13 | 180 |
| DIN 808-28-K14-96-DW | 28 | K 14 | - | 96 | 54 | 36 | 13 | 280 |
| DIN 808-32-K16-68-EW | 32 | K 16 | 68 | - | 24 | 37 | 16 | 280 |

* 无库存，需要最小起订量

### DIN 808-滚针轴承

| 说明 | d1 | d2 H7 | s H10 | l1 | l2 | l3 | l4 | t+1 最大主轴安装长度 | ⚖ |
|---|---|---|---|---|---|---|---|---|---|
| DIN 808-32-K16-105-DW | 32 | K 16 | - | - | 105 | 24 | 37 | 16 | 417 |
| DIN 808-32-K20-86-EW | 32 | K 20 | - | 86 | - | 31 | 38 | 24 | 313 |
| DIN 808-32-K20-124-DW | 32 | K 20 | - | - | 124 | 31 | 38 | 24 | 458 |
| DIN 808-36-K18-74-EW | 36 | K 18 | - | 74 | - | 28 | 40 | 17 | 373 |
| DIN 808-36-K18-114-DW | 36 | K 18 | - | - | 114 | 28 | 40 | 17 | 558 |
| DIN 808-42-K20-82-EW | 42 | K 20 | - | 82 | - | 37 | 46 | 18 | 559 |
| DIN 808-42-K20-128-DW | 42 | K 20 | - | - | 128 | 37 | 46 | 18 | 889 |
| DIN 808-42-K25-108-EW | 42 | K 25 | - | 108 | - | 30 | 48 | 31 | 703 |
| DIN 808-42-K25-156-DW | 42 | K 25 | - | - | 156 | 30 | 48 | 31 | 1006 |
| DIN 808-45-K22-95-EW | 45 | K 22 | - | 95 | - | 34 | 50 | 22 | 771 |
| DIN 808-45-K22-145-DW | 45 | K 22 | - | - | 145 | 34 | 50 | 22 | 1117 |
| DIN 808-50-K25-108-EW | 50 | K 25 | - | 108 | - | 43 | 55 | 26 | 1085 |
| DIN 808-50-K25-163-DW | 50 | K 25 | - | - | 163 | 43 | 55 | 26 | 1590 |
| DIN 808-50-K30-132-EW | 50 | K 30 | - | 132 | - | 37 | 56 | 38 | 1229 |
| DIN 808-50-K30-188-DW | 50 | K 30 | - | - | 188 | 37 | 56 | 38 | 1714 |
| DIN 808-58-K30-122-EW | 58 | K 30 | - | 122 | - | 41 | 68 | 29 | 1631 |
| DIN 808-58-K30-190-DW | 58 | K 30 | - | - | 190 | 41 | 68 | 29 | 2531 |
| DIN 808-58-K32-130-EW | 58 | K 32 | - | 130 | - | 54 | 68 | 33 | 1718 |
| DIN 808-58-K32-198-DW | 58 | K 32 | - | - | 198 | 54 | 68 | 33 | 2541 |
| DIN 808-70-K35-140-EW | 70* | K 35 | - | 140 | - | 47.5 | 72 | 35 | 1920 |
| DIN 808-70-K35-212-DW | 70* | K 35 | - | - | 212 | 47.5 | 72 | 35 | 2760 |
| DIN 808-22-V10-48-EW | 22 | - | V10* | 48 | - | 54 | 26 | 12 | 91 |
| DIN 808-22-V10-74-DW | 22 | - | V10* | - | 74 | 54 | 26 | 12 | 141 |
| DIN 808-25-V12-56-EW | 25 | - | V12* | 56 | - | 61 | 30 | 13 | 91 |
| DIN 808-25-V12-86-DW | 25 | - | V12* | - | 86 | 61 | 30 | 13 | 208 |
| DIN 808-28-V14-60-EW | 28 | - | V14* | 60 | - | 70 | 36 | 13 | 174 |
| DIN 808-28-V14-96-DW | 28 | - | V14* | - | 96 | 70 | 36 | 13 | 287 |
| DIN 808-32-V16-68-EW | 32 | - | V16* | 68 | - | 24 | 37 | 16 | 174 |
| DIN 808-32-V16-105-DW | 32 | - | V16* | - | 104 | 24 | 37 | 16 | 414 |
| DIN 808-36-V18-74-EW | 36 | - | V18* | 74 | - | 28 | 40 | 17 | 380 |
| DIN 808-36-V18-114-DW | 36 | - | V18* | - | 114 | 28 | 40 | 17 | 414 |
| DIN 808-42-V20-82-EW | 42 | - | V20* | 82 | - | 37 | 46 | 18 | 572 |
| DIN 808-42-V20-128-DW | 42 | - | V20* | - | 128 | 37 | 46 | 18 | 620 |
| DIN 808-45-V22-95-EW | 45 | - | V22* | 95 | - | 34 | 50 | 22 | 740 |
| DIN 808-45-V22-145-DW | 45 | - | V22* | - | 145 | 34 | 50 | 22 | 810 |
| DIN 808-50-V25-108-EW | 50 | - | V25* | 108 | - | 43 | 55 | 26 | 1038 |
| DIN 808-50-V25-163-DW | 50 | - | V25* | - | 163 | 43 | 55 | 26 | 1518 |
| DIN 808-58-V30-122-EW | 58 | - | V30* | 122 | - | 41 | 68 | 29 | 1560 |
| DIN 808-58-V30-190-DW | 58 | - | V30* | - | 190 | 41 | 68 | 29 | 2040 |
| DIN 808-70-V35-140-EW | 70* | - | V35* | 140 | - | 47.5 | 72 | 35 | 2540 |
| DIN 808-70-V35-212-DW | 70* | - | V35* | - | 212 | 47.5 | 72 | 35 | 3000 |

* 无库存，需要最小起订量




ELESA 和 GANTER 依法保留所有权利。
复制我方图纸时需始终提及来源。

# GN 9080

## 通用接头

**用于常规场合**

### 规格

**类型**

- **EG**型: 单体式, 带摩擦轴承
- **DG**型: 双体式, 带摩擦轴承

钢制

- 未经硬化处理
- 发黑处理

### 信息

GN 9080 万向节是一种简化并极具价格竞争力的衍生款式。
该产品仅用于低转速的场合。典型应用场合为各类手动操作, 比如屋顶天窗的调节等。

### 技术信息

- 十字孔 GN 110.1 (参见页 A17)
- ISO-基本公差 (参见页 A21)

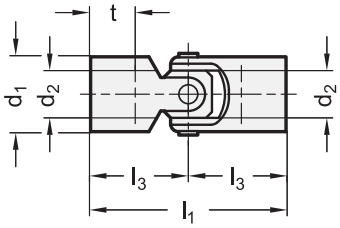


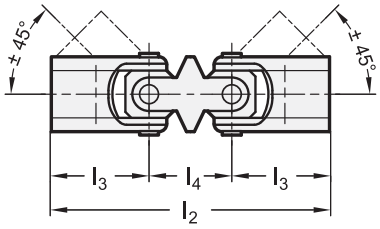


**GN 9080**

| 型号 | d1 | d2 H8 | l1 | l2 | l3 | l4 | t+1 最大主轴安装长度 | 最大扭矩 Nm | ⚖ |
|---|---|---|---|---|---|---|---|---|---|
| GN 9080-13-B8-DG | 13 | B 8 | - | 60 | 21 | 18 | 12 | 2 | 36 |
| GN 9080-16-B10-DG | 16 | B 10 | - | 74 | 26 | 22 | 15 | 3 | 68 |
| GN 9080-20-B12-DG | 20 | B 12 | - | 88 | 31 | 26 | 18 | 6 | 132 |
| GN 9080-25-B16-DG | 25 | B 16 | - | 104 | 37 | 30 | 22 | 12 | 235 |
| GN 9080-32-B20-DG | 32 | B 20 | - | 124 | 43 | 38 | 25 | 24 | 455 |
| GN 9080-13-B8-EG | 13 | B 8 | 42 | - | 21 | - | 12 | 2 | 25 |
| GN 9080-16-B10-EG | 16 | B 10 | 52 | - | 26 | - | 15 | 3 | 47 |
| GN 9080-20-B12-EG | 20 | B 12 | 62 | - | 31 | - | 18 | 6 | 91 |
| GN 9080-25-B16-EG | 25 | B 16 | 74 | - | 37 | - | 22 | 12 | 140 |
| GN 9080-32-B20-EG | 32 | B 20 | 86 | - | 43 | - | 25 | 24 | 250 |






ELESA 和 GANTER 依法保留所有权利。
复制图纸时请注明出处。

# GN 808.1

## 保护罩

**用于 DIN 808 万向节**

### 规格

**类型**

- **E**型: 用于单体接头
- **D**型: 用于双体接头

**E**型
橡胶 (CR)
黑色

**D**型
弹性塑料
光滑 PVC
黑色

### 信息

GN 808.1保护罩可全面防止灰尘侵入万向节。
同时还可加润滑脂，以保持对摩擦轴承长期进行润滑。
保护罩用两根结扎带将保护罩固定在接头各端。

### 技术信息

- 弹性体特性 (参见页 A32)

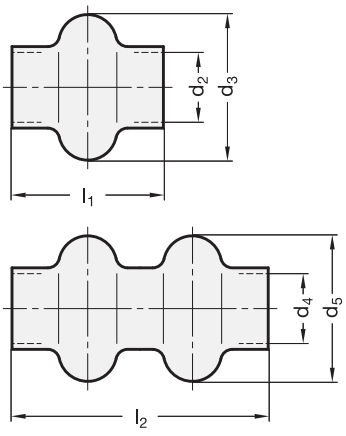


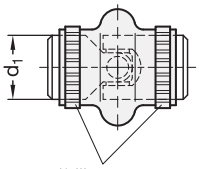


**GN 808.1**

| 型号 | d1 | d2 | d3 | d4 | d5 | l1 | l2 | ⚖ |
|---|---|---|---|---|---|---|---|---|
| GN 808.1-16-D | 16 | - | - | 16 | 35 | - | 55 | 10 |
| GN 808.1-22-D | 22 | - | - | 20 | 36 | - | 65 | 11 |
| GN 808.1-25-D | 25 | - | - | 24 | 44 | - | 70 | 25 |
| GN 808.1-28-D | 28 | - | - | 28 | 51 | - | 80 | 25 |
| GN 808.1-32-D | 32 | - | - | 32 | 62 | - | 90 | 51 |
| GN 808.1-42-D | 42 | - | - | 40 | 73 | - | 120 | 84 |
| GN 808.1-50-D | 50 | - | - | 50 | 90 | - | 155 | 101 |
| GN 808.1-16-E | 16 | 15 | 28 | - | - | 34 | - | 7 |
| GN 808.1-22-E | 22 | 20.5 | 40 | - | - | 45 | - | 20 |
| GN 808.1-25-E | 25 | 24.5 | 48 | - | - | 50 | - | 10 |
| GN 808.1-28-E | 28 | 27.5 | 52 | - | - | 56 | - | 20 |
| GN 808.1-32-E | 32 | 30.5 | 56 | - | - | 65 | - | 20 |
| GN 808.1-36-E | 36 | 35.5 | 66 | - | - | 72 | - | 24 |
| GN 808.1-42-E | 42 | 40 | 75 | - | - | 82 | - | 40 |
| GN 808.1-45-E | 45 | 45 | 84 | - | - | 95 | - | 50 |
| GN 808.1-50-E | 50 | 50 | 92 | - | - | 108 | - | 67 |
| GN 808.1-58-E | 58 | 56 | 100 | - | - | 122 | - | 60 |



ELESA 和 GANTER 依法保留所有权利。
复制图纸时请注明出处。

# GN 808.2

## 带摩擦轴的万向节

### 带纵向补偿

**规格**

**孔类型**
- **K**款：带键槽

钢制，本色

关节轴承区域/销/轴承衬套
表面硬化处理

**信息**

GN 808.2型带摩擦轴的万向节不仅可调节两轴的对准偏差，还可同时起到调整长度，总长长度$l_1$可对应延长长度$l_2$。可通过两个DIN 808 EG型）、一个花键轴及一个滑动套筒，来进行动力传输。DIN 808（EG型）一个花键轴及一个滑动套筒（参见页 1126）。
不同长度 $l_1 - l_2$

**可按需提供**
- 不同长度 $l_1 - l_2$
- 不带键槽孔
- 方形孔
- 带其它或不对称的孔

**技术信息**
- 每分钟的转数取值范围和扭矩（参见页 1124）
- 键槽 DIN 6885 (参见页 A16)
- 十字孔 GN 110.1 (参见页 A18)
- ISO-基本公差（参见页 A21）

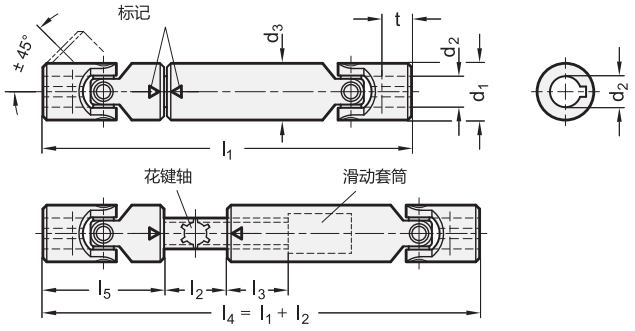


**GN 808.2**

| 型号 | d1 | d2 H7 | l1-l2 | d3 | l3 | l5 | t +1 | ⚖ |
|---|---|---|---|---|---|---|---|---|
| GN 808.2-22-K10-140-30 | 22 | K 10 | 140-30 | 22 | 30 | 48 | 12 | 310 |
| GN 808.2-22-K10-160-40 | 22 | K 10 | 160-40 | 22 | 30 | 48 | 12 | 368 |
| GN 808.2-22-K10-180-60 | 22 | K 10 | 180-60 | 22 | 30 | 48 | 12 | 400 |
| GN 808.2-25-K12-160-30 | 25 | K 12 | 160-30 | 26 | 40 | 56 | 13 | 502 |
| GN 808.2-25-K12-180-45 | 25 | K 12 | 180-45 | 29 | 40 | 56 | 13 | 554 |
| GN 808.2-25-K12-200-70 | 25 | K 12 | 200-70 | 29 | 40 | 56 | 13 | 620 |
| GN 808.2-25-K12-250-105 | 25 | K 12 | 250-105 | 29 | 40 | 56 | 13 | 770 |
| GN 808.2-28-K14-170-30 | 28 | K 14 | 170-30 | 32 | 40 | 60 | 13 | 630 |
| GN 808.2-28-K14-200-60 | 28 | K 14 | 200-60 | 37 | 40 | 60 | 13 | 719 |
| GN 808.2-28-K14-220-80 | 28 | K 14 | 220-80 | 37 | 40 | 60 | 13 | 785 |
| GN 808.2-28-K14-280-140 | 28 | K 14 | 280-140 | 37 | 40 | 60 | 13 | 965 |
| GN 808.2-32-K16-190-30 | 32 | K 16 | 190-30 | 37 | 40 | 68 | 16 | 900 |
| GN 808.2-32-K16-240-80 | 32 | K 16 | 240-80 | 42 | 40 | 68 | 16 | 1093 |
| GN 808.2-32-K16-275-115 | 32 | K 16 | 275-115 | 42 | 40 | 68 | 16 | 1245 |
| GN 808.2-32-K16-380-210 | 32 | K 16 | 380-210 | 42 | 40 | 68 | 16 | 1600 |

**GN 808.2**

| 型号 | d1 | d2 H7 | l1-l2 | d3 | l3 | l5 | t +1 | ⚖ |
|---|---|---|---|---|---|---|---|---|
| GN 808.2-36-K18-230-50 | 36 | K 18 | 230-50 | 52 | 40 | 74 | 17 | 1368 |
| GN 808.2-36-K18-270-100 | 36 | K 18 | 270-100 | 52 | 40 | 74 | 17 | 1560 |
| GN 808.2-36-K18-290-110 | 36 | K 18 | 290-110 | 58 | 40 | 74 | 17 | 1665 |
| GN 808.2-36-K18-400-220 | 36 | K 18 | 400-220 | 58 | 40 | 74 | 17 | 2225 |
| GN 808.2-42-K20-250-50 | 42 | K 20 | 250-50 | 42 | 45 | 82 | 18 | 1990 |
| GN 808.2-42-K20-320-120 | 42 | K 20 | 320-120 | 42 | 45 | 82 | 18 | 2400 |
| GN 808.2-42-K20-420-220 | 42 | K 20 | 420-220 | 42 | 45 | 82 | 18 | 3130 |
| GN 808.2-45-K22-270-50 | 45 | K 22 | 270-50 | 45 | 50 | 95 | 22 | 2520 |
| GN 808.2-45-K22-330-100 | 45 | K 22 | 330-100 | 45 | 50 | 95 | 22 | 3010 |
| GN 808.2-45-K22-470-240 | 45 | K 22 | 470-240 | 45 | 50 | 95 | 22 | 4140 |
| GN 808.2-50-K25-295-50 | 50 | K 25 | 295-50 | 50 | 50 | 108 | 26 | 3400 |
| GN 808.2-50-K25-350-100 | 50 | K 25 | 350-100 | 50 | 50 | 108 | 26 | 3920 |
| GN 808.2-50-K25-420-170 | 50 | K 25 | 420-170 | 50 | 50 | 108 | 26 | 4605 |
| GN 808.2-58-K30-330-50 | 58 | K 30 | 330-50 | 58 | 60 | 122 | 29 | 4880 |
| GN 808.2-58-K30-400-110 | 58 | K 30 | 400-110 | 58 | 60 | 122 | 29 | 5880 |





ELESA 和 GANTER 依法保留所有权利。
复制图纸时请注明出处。

# GN 808.3

## 带滚针轴承的万向联轴

### 带纵向补偿

#### 规格

**孔代码**

- **K**款：带键槽

钢制
本色

连接轴承区，销
表面硬化处理

#### 信息

GN 808.3型带滚针轴承的万向节轴不仅可调节两轴的对准偏差，还可同时起到长度补偿的作用。可通过两个万向节（EW型）来进行动力传输。DIN 808（EW型）一个花键轴及一个滑动套筒 （参见页 1126）。将花键轴连接至滑动套筒时，须检查连接的准确性。连接错误会导致不规则转动和快速磨损。

#### 可按需提供

- 不同长度 $l_1$ - $l_2$
- 不带键槽孔
- 方形孔
- 带其它或不对称的孔

#### 技术信息

- 每分钟的转数取值范围和扭矩 （参见页 1125）
- 键槽 DIN 6885 （参见页 A16）
- 十字孔 GN 110 （参见页 A18）
- ISO-基本公差 （参见页 A21）

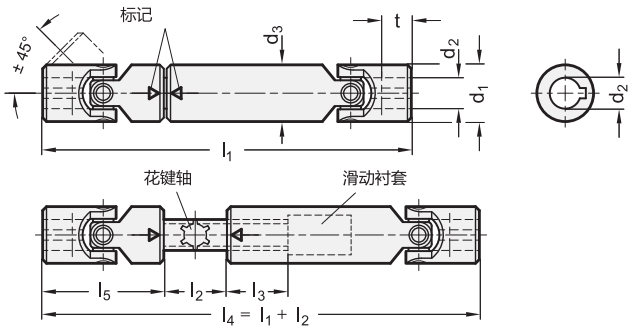


**GN 808.3**

| 型号 | d1 | d2 H7 | l1-l2 | d3 | l3 | l5 | t +1 | ⚖ |
|---|---|---|---|---|---|---|---|---|
| GN 808.3-22-K10-140-30 | 22 | K 10 | 140-30 | 22 | 30 | 48 | 12 | 320 |
| GN 808.3-22-K10-160-40 | 22 | K 10 | 160-40 | 22 | 30 | 48 | 12 | 360 |
| GN 808.3-22-K10-180-60 | 22 | K 10 | 180-60 | 22 | 30 | 48 | 12 | 395 |
| GN 808.3-25-K12-160-30 | 25 | K 12 | 160-30 | 26 | 40 | 56 | 13 | 500 |
| GN 808.3-25-K12-180-45 | 25 | K 12 | 180-45 | 26 | 40 | 56 | 13 | 510 |
| GN 808.3-25-K12-200-70 | 25 | K 12 | 200-70 | 26 | 40 | 56 | 13 | 563 |
| GN 808.3-25-K12-250-105 | 25 | K 12 | 250-105 | 26 | 40 | 56 | 13 | 755 |
| GN 808.3-28-K14-170-30 | 28 | K 14 | 170-30 | 29 | 40 | 60 | 13 | 627 |
| GN 808.3-28-K14-200-60 | 28 | K 14 | 200-60 | 29 | 40 | 60 | 13 | 730 |
| GN 808.3-28-K14-220-80 | 28 | K 14 | 220-80 | 29 | 40 | 60 | 13 | 804 |
| GN 808.3-28-K14-280-140 | 28 | K 14 | 280-140 | 29 | 40 | 60 | 13 | 972 |
| GN 808.3-32-K16-190-30 | 32 | K 16 | 190-30 | 32 | 40 | 68 | 16 | 910 |
| GN 808.3-32-K16-240-80 | 32 | K 16 | 240-80 | 32 | 40 | 68 | 16 | 1106 |
| GN 808.3-32-K16-275-115 | 32 | K 16 | 275-115 | 32 | 40 | 68 | 16 | 1250 |
| GN 808.3-32-K16-380-210 | 32 | K 16 | 380-210 | 32 | 40 | 68 | 16 | 1640 |

**GN 808.3**

| 型号 | d1 | d2 H7 | l1-l2 | d3 | l3 | l5 | t +1 | ⚖ |
|---|---|---|---|---|---|---|---|---|
| GN 808.3-36-K18-230-50 | 36 | K 18 | 230-50 | 37 | 40 | 74 | 17 | 1355 |
| GN 808.3-36-K18-270-100 | 36 | K 18 | 270-100 | 37 | 40 | 74 | 17 | 1575 |
| GN 808.3-36-K18-290-110 | 36 | K 18 | 290-110 | 37 | 40 | 74 | 17 | 190 |
| GN 808.3-36-K18-400-220 | 36 | K 18 | 400-220 | 37 | 40 | 74 | 17 | 2241 |
| GN 808.3-42-K20-250-50 | 42 | K 20 | 250-50 | 42 | 45 | 82 | 18 | 1947 |
| GN 808.3-42-K20-320-120 | 42 | K 20 | 320-120 | 42 | 45 | 82 | 18 | 2480 |
| GN 808.3-42-K20-420-220 | 42 | K 20 | 420-220 | 42 | 45 | 82 | 18 | 3130 |
| GN 808.3-45-K22-270-50 | 45 | K 22 | 270-50 | 47 | 50 | 95 | 22 | 2540 |
| GN 808.3-45-K22-330-100 | 45 | K 22 | 330-100 | 47 | 50 | 95 | 22 | 3060 |
| GN 808.3-45-K22-470-240 | 45 | K 22 | 470-240 | 47 | 50 | 95 | 22 | 4140 |
| GN 808.3-50-K25-295-50 | 50 | K 25 | 295-50 | 52 | 50 | 108 | 26 | 3375 |
| GN 808.3-50-K25-350-100 | 50 | K 25 | 350-100 | 52 | 50 | 108 | 26 | 3940 |
| GN 808.3-50-K25-420-170 | 50 | K 25 | 420-170 | 52 | 50 | 108 | 26 | 4680 |
| GN 808.3-58-K30-330-50 | 58 | K 30 | 330-50 | 58 | 60 | 122 | 29 | 4900 |
| GN 808.3-58-K30-400-110 | 58 | K 30 | 400-110 | 58 | 60 | 122 | 29 | 5800 |



ELESA 和 GANTER 依法保留所有权利。
复制图纸时请注明出处。

# DIN ISO 12240-4 / DIN 12240-1型 K系列关节轴承

**技术信息**



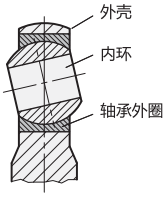


**钢制款式**

**N** 型
镀锌钢外壳
轴承件的配套装置：
硬化钢内圈
铜质轴承外圈
**可润滑.**

**通用特征**

可通用，尤其适用于径向和轴向平面内推力和冲击负荷不断变化的场合。

**W** 型
镀锌钢外壳
轴承件的配套装置：
硬化钢内圈
镀锌钢轴承外圈
带四氟乙烯嵌件
**自润滑.**

可通用，尤其适用于动态操作条件下进行的应用。其承载能力比**N**型低。

**不锈钢款式**

**NH** 型
不锈钢外壳
轴承件的配套装置：
硬化钢内圈，
硬镀铬
青铜轴承外圈，带四氟乙烯嵌件
**可润滑.**

如 **N** 型
适用于有腐蚀危险的区域。

**WH** 型
不锈钢外壳
轴承件的配套装置：
硬化钢内圈
青铜轴承外圈，带四氟乙烯嵌件，带四氟乙烯嵌件
**自润滑.**

如 **W** 型
适用于有腐蚀危险的区域。

**WK** 型
不锈钢外壳
轴承件的配套装置：
硬化不锈钢内圈
不锈钢轴承外圈
带四氟乙烯嵌件
**自润滑.**

如 **W** 型
用于最高级别耐腐蚀区域至关重要如食品工业。

球头关节　　关节轴承

带内螺纹　带螺栓　不带外壳

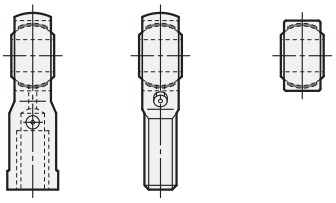

**轴承间隙**
轴承间隙 是指无润滑的轴承座内的内圈可以在径向或轴向平面上移动的游隙量。

| **N、NH 型 可润滑** | | **W、WH、WK 型 自润滑** | | |
|---|---|---|---|---|
| **$d_1$ 孔内圈** | **径向轴承间隙** | **$d_1$ 孔内圈** | **径向轴承间隙** | **轴向轴承间隙** |
| 5 ... 10 | 0.005 ... 0.035 | 5 ... 10 | 0.005 ... 0.030 | 2至3倍径向游动 |
| 12 ... 20 | 0.010 ... 0.040 | 12 ... 18 | 0.005 ... 0.035 | |
| 22 ... 30 | 0.010 ... 0.050 | 20 ... 30 | 0.005 ... 0.055 | |

施加负荷，以获得测量结果：室温下为100N。

**润滑剂**
**N**型关节轴承（可润滑）需定期润滑。交货时，关节轴承未经润滑。安装时应进行启动润滑。在-20°C到+125°C的温度范围内，提供充足的通用润滑脂。在极限条件下，应使用如Gleitmo805K等高质润滑脂。切勿对**W**型关节轴承（自润滑）**进行润滑**。其内圈在轴承外圈的一个聚四氟乙烯衬垫上移动。



ELESA 和 GANTER 依法保留所有权利。
复制图纸时请注明出处。

# DIN ISO 12240-4 / DIN 12240-1型 K系列关节轴承

## 技术信息

### 工作/运行温度

可在-50°至 +200°C的温度范围内使用**N**型关节轴承(可润滑),且如采用高温润滑脂,则可在更高的温度下使用该类关节轴承。可在-50° 至 +200°C的温度范围内使用**W**型关节轴承(自润滑)。一般可在高温下使用,但肯定会缩短接头的使用寿命。

### 负荷值

负荷值与轴承有关,可从所用的基本结构材料的原材料数据中得出。后者用于确定在规定的负荷下应选择哪种关节轴承,这些数值在满足某些特殊情况时可能会降低。

### 静负荷值Co[kN]

Co给出了可负担的径向静负荷,可将其施加于关节轴承,该接头的横截面最不稳固,但不会造成永久变形。样本表格中列出的Co值是根据相应的原料特性计算得出的。随后,在室温下对随意选取的关节轴承进行应力测试。在每次应力测试中,均应在出现变形前施加极限应力的80%,从而保留1.25的安全系数。可通过静负荷值Co来得出容许的轴向负荷,此轴向负荷通常受内轴承的安装强度的限制。在最大的倾斜角度下进行Fa测试,以得出最大轴向负荷。所得测试结果如下表所列:

N型:Fa = 0.4 Co

NH, W, WH, WK型:Fa = 0.2 Co

| $d_1$ | GN 648.1 | | GN 648.2 | | GN 648.5 | GN 648.6 | GN 648.8 | | GN 648.9 |
|---|---|---|---|---|---|---|---|---|---|
| 尺寸 | N 型 | W 型 | N 型 | W 型 | NH/WH/WK 型 | NH/WH/WK 型 | N 型 | W 型 | WK 型 |
| 5 | 9.9 | 8 | 4.3 | 4.3 | 11.8 | 6.2 | 19.8 | 12.5 | 12.5 |
| 6 | 11.9 | 8.9 | 6 | 6 | 13.1 | 8.8 | 25.8 | 15.5 | 15.5 |
| 8 | 17.1 | 14.1 | 11 | 11 | 20.7 | 16.1 | 42.6 | 27.8 | 27.8 |
| 10 | 21.4 | 19.3 | 17.4 | 17.4 | 28.3 | 25.5 | 60 | 39.0 | 39.0 |
| 12 | 27 | 23.5 | 25.5 | 23.5 | 34.5 | 34.5 | 80 | 53.5 | 53.5 |
| 14 | 24.5 | 21 | 24.5 | 21 | 39.5 | 39.5 | 102.5 | 70 | 70 |
| 16 | 37 | 32 | 36.5 | 32 | 60.5 | 60.5 | 128.5 | 88 | 88 |
| 18 | 43 | 38.5 | 43 | 38.5 | 73 | 73 | 157 | 106.5 | 106.5 |
| 20 | 49.5 | 44 | 49.5 | 44 | 83 | 83 | 188.5 | 130 | 130 |
| 22 | 57 | 53 | 57 | 53 | 100 | 100 | 229 | 162 | 162 |
| 25 | 68 | 62 | 68 | 61 | 118 | 118 | 293 | 204 | 204 |
| 30 | 82 | 82 | 82 | 82 | 155 | 155 | 381 | 281 | 281 |

### 动负荷值C [kN]

其帮助评估在动态条件下使用的关节轴承的寿命。

| $d_1$ | GN 648.1 / GN 648.2 | | GN 648.5/.6 | | GN 648.8 | | GN 648.9 |
|---|---|---|---|---|---|---|---|
| 尺寸 | N 型 | W 型 | NH 型 | WH/WK 型 | N 型 | W 型 | WK 型 |
| 5 | 2.5 | 7.5 | 3.3 | 7.5 | 3.3 | 7.5 | 7.5 |
| 6 | 3.2 | 9.3 | 4.3 | 9.3 | 4.3 | 9.3 | 9.3 |
| 8 | 5.4 | 16.7 | 7.1 | 16.7 | 7.1 | 16.7 | 16.7 |
| 10 | 7.5 | 23.4 | 10 | 23.4 | 10 | 23.4 | 23.4 |
| 12 | 10 | 32 | 13.5 | 32 | 13.5 | 32.0 | 32.0 |
| 14 | 13 | 42 | 17 | 42 | 17 | 42.0 | 42.0 |
| 16 | 16 | 52.5 | 21.5 | 52.5 | 21.5 | 52.5 | 52.5 |
| 18 | 19.5 | 64 | 26 | 64 | 26 | 64.0 | 64.0 |
| 20 | 23.5 | 78 | 31.5 | 78 | 31.5 | 78.0 | 78.0 |
| 22 | 29 | 97 | 38 | 97 | 38 | 97.0 | 97.0 |
| 25 | 35 | 122 | 47 | 122 | 47 | 122 | 122 |
| 30 | 64 | 168 | 64 | 168 | 64 | 168 | 168 |



ELESA 和 GANTER 依法保留所有权利。
复制图纸时请注明出处。

# GN 648.1

## 带内螺纹关节轴承

**规格**

**类型(配对)**

- **N**型: 铜制/钢制, 可润滑
- **W**型: 钢制-PTFE / 钢制, 自润滑

钢制外壳

- 镀锌, 蓝钝处理
- $d_1$ = 5 直至 12: 机加工
- $d_1$ = 14 直至 25: 锻造

轴承件的配套装置:

**N**型(可润滑)
球座
钢制, CuZn40Al1

内环
钢制, 100Cr6
硬化, 研磨, 抛光

**W**型(自润滑)
球座
钢制, 镀锌
带四氟乙烯嵌件

内环
钢制, 100Cr6
硬化, 研磨, 抛光

**信息**

GN 648.1 关节轴承类似 DIN ISO 12240-4, K系列 (旧称 DIN 648 K)。

- 更多球节及其承载能力的信息 (参见页 1134)

**可按需提供**

- 窄款 (ISO 12240-1, E系列)

**技术信息**

- ISO-基本公差 (参见页 A21)





ELESA 和 GANTER 依法保留所有权利。
复制图纸时请注明出处。

# GN 648.1

## 带内螺纹关节轴承

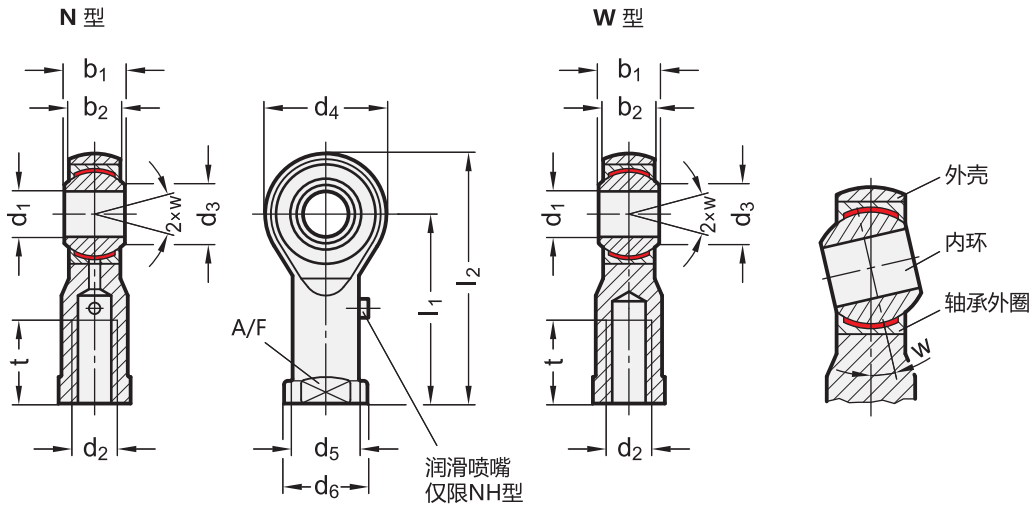


*增加球头关节型号索引

N W

**GN 648.1**

| 型号 | d1 H7 | d2 | b1 -0.12 | b2 | d3 | d4 | d5 | d6 | l1 | l2 | A/F | t | w | ⚖ |
|---|---|---|---|---|---|---|---|---|---|---|---|---|---|---|
| GN 648.1-5-M4-* | 5 | M 4*** | 8 | 6 | 7.7 | 18 | 9 | 11 | 27 | 36 | 9 | 10 | 13 ° | 19 |
| GN 648.1-5-M5-* | 5 | M 5 | 8 | 6 | 7.7 | 18 | 9 | 11 | 27 | 36 | 9 | 10 | 13 ° | 20 |
| GN 648.1-5-M5L-* | 5 | M 5L | 8 | 6 | 7.7 | 18 | 9 | 11 | 27 | 36 | 9 | 10 | 13 ° | 19 |
| GN 648.1-6-M6-* | 6 | M 6 | 9 | 6.75 | 8.9 | 20 | 10 | 13 | 30 | 40 | 11 | 12 | 13 ° | 25 |
| GN 648.1-6-M6L-* | 6 | M 6L | 9 | 6.75 | 8.9 | 20 | 10 | 13 | 30 | 40 | 11 | 12 | 13 ° | 25 |
| GN 648.1-8-M8-* | 8 | M 8 | 12 | 9 | 10.4 | 24 | 12.5 | 16 | 36 | 48 | 13 | 16 | 14 ° | 45 |
| GN 648.1-8-M8L-* | 8 | M 8L | 12 | 9 | 10.4 | 24 | 12.5 | 16 | 36 | 48 | 13 | 16 | 14 ° | 45 |
| GN 648.1-10-M10-* | 10 | M 10 | 14 | 10.5 | 12.9 | 28 | 15 | 19 | 43 | 57 | 17 | 20 | 13 ° | 75 |
| GN 648.1-10-M10L-* | 10 | M 10L | 14 | 10.5 | 12.9 | 28 | 15 | 19 | 43 | 57 | 17 | 20 | 13 ° | 74 |
| GN 648.1-10-M10x1,25-* | 10 | M 10 x 1.25*** | 14 | 10.5 | 12.9 | 28 | 15 | 19 | 43 | 57 | 17 | 20 | 13 ° | 75 |
| GN 648.1-12-M12-* | 12 | M 12 | 16 | 12 | 15.4 | 32 | 17.5 | 22 | 50 | 66 | 19 | 22 | 13 ° | 110 |
| GN 648.1-12-M12L-* | 12 | M 12L | 16 | 12 | 15.4 | 32 | 17.5 | 22 | 50 | 66 | 19 | 22 | 13 ° | 111 |
| GN 648.1-12-M12x1,25-* | 12 | M 12 x 1.25*** | 16 | 12 | 15.4 | 32 | 17.5 | 22 | 50 | 66 | 19 | 22 | 13 ° | 110 |
| GN 648.1-14-M14-* | 14 | M 14 | 19 | 13.5 | 16.8 | 36 | 20 | 25 | 57 | 75 | 22 | 25 | 16 ° | 167 |
| GN 648.1-14-M14L-* | 14 | M 14L | 19 | 13.5 | 16.8 | 36 | 20 | 25 | 57 | 75 | 22 | 25 | 16 ° | 167 |
| GN 648.1-16-M16-* | 16 | M 16 | 21 | 15 | 19.3 | 42 | 22 | 27 | 64 | 85 | 22 | 28 | 15 ° | 225 |
| GN 648.1-16-M16L-* | 16 | M 16L | 21 | 15 | 19.3 | 42 | 22 | 27 | 64 | 85 | 22 | 28 | 15 ° | 224 |
| GN 648.1-16-M16x1,5-* | 16 | M 16 x 1.5*** | 21 | 15 | 19.3 | 42 | 22 | 27 | 64 | 85 | 22 | 28 | 15 ° | 225 |
| GN 648.1-18-M18x1,5-* | 18 | M 18 x 1.5 | 23 | 16.5 | 21.8 | 46 | 25 | 31 | 71 | 94 | 27 | 32 | 15 ° | 318 |
| GN 648.1-18-M18x1,5L-* | 18 | M 18 x 1.5L | 23 | 16.5 | 21.8 | 46 | 25 | 31 | 71 | 94 | 27 | 32 | 15 ° | 320 |
| GN 648.1-20-M20x1,5-* | 20 | M 20 x 1.5 | 25 | 18 | 24.3 | 50 | 27.5 | 34 | 77 | 102 | 32 | 33 | 14 ° | 405 |
| GN 648.1-20-M20x1,5L-* | 20 | M 20 x 1.5L | 25 | 18 | 24.3 | 50 | 27.5 | 34 | 77 | 102 | 32 | 33 | 14 ° | 408 |
| GN 648.1-22-M22x1,5-* | 22 | M 22 x 1.5 | 28 | 20 | 25.8 | 54 | 30 | 37 | 84 | 111 | 32 | 37 | 15 ° | 505 |
| GN 648.1-22-M22x1,5L-* | 22 | M 22 x 1.5L | 28 | 20 | 25.8 | 54 | 30 | 37 | 84 | 111 | 32 | 37 | 15 ° | 512 |
| GN 648.1-25-M24x2-* | 25 | M 24 x 2 | 31 | 22 | 29.6 | 60 | 33.5 | 42 | 94 | 124 | 36 | 42 | 15 ° | 720 |
| GN 648.1-25-M24x2L-* | 25 | M 24 x 2L | 31 | 22 | 29.6 | 60 | 33.5 | 42 | 94 | 124 | 36 | 42 | 15 ° | 725 |
| GN 648.1-30-M30x2-* | 30** | M 30 x 2 | 37 | 25 | 34.8 | 70 | 40 | 51 | 110 | 145 | 41 | 51 | 17 ° | 1100 |
| GN 648.1-30-M30x2L-* | 30** | M 30 x 2L | 37 | 25 | 34.8 | 70 | 40 | 51 | 110 | 145 | 41 | 51 | 17 ° | 1130 |

** 可提供的规格仅限 W | *** Cetop

W型重量

ELESA 和 GANTER 依法保留所有权利。
复制图纸时请注明出处。

# GN 648.2

## 带螺杆的关节轴承

**规格**

**类型(配对)**

- **N**型: 铜制/钢制, 可润滑
- **W**型: 钢制-PTFE / 钢制, 自润滑

钢制外壳

- 镀锌, 蓝钝处理
- $d_1$ = 5 直至 12: 机加工
- $d_1$ = 14 直至 25: 锻造

轴承件的配套装置:

N型(可润滑)
球座
钢制, CuZn40Al1

内环
钢制, 100Cr6
硬化, 研磨, 抛光

W型(自润滑)
球座
钢制, 镀锌
带四氟乙烯嵌件

内环
钢制, 100Cr6
硬化, 研磨, 抛光

**信息**

GN 648.2 关节轴承类似 DIN ISO 12240-4, K系列 (旧称 DIN 648 K)。

- 更多球节及其承载能力的信息 (参见页 1134)

**可按需提供**

- 窄款 (ISO 12240-1, E系列)

**技术信息**

- ISO-基本公差 (参见页 A21)





ELESA 和 GANTER 依法保留所有权利。
复制图纸时请注明出处。

# GN 648.2 | 带螺杆的关节轴承

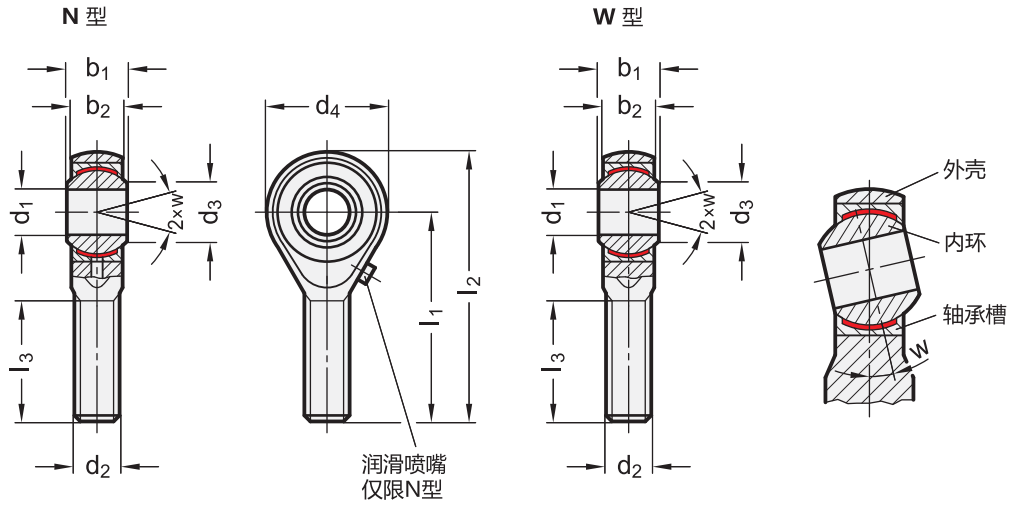


*增加球头关节型号索引

N W

**GN 648.2**

| 型号 | d1 H7 | d2 | b1 -0.12 | b2 | d3 | d4 | l1 | l2 | l3 | w | ⚖ |
|---|---|---|---|---|---|---|---|---|---|---|---|
| GN 648.2-5-M5-* | 5** | M 5 | 8 | 6 | 7.7 | 18 | 33 | 42 | 20 | 13 ° | 15 |
| GN 648.2-5-M5L-* | 5** | M 5L | 8 | 6 | 7.7 | 18 | 33 | 42 | 20 | 13 ° | 15 |
| GN 648.2-6-M6-* | 6 | M 6 | 9 | 6.75 | 8.9 | 20 | 36 | 46 | 22 | 13 ° | 20 |
| GN 648.2-6-M6L-* | 6 | M 6L | 9 | 6.75 | 8.9 | 20 | 36 | 46 | 22 | 13 ° | 20 |
| GN 648.2-8-M8-* | 8 | M 8 | 12 | 9 | 10.4 | 24 | 42 | 54 | 25 | 14 ° | 40 |
| GN 648.2-8-M8L-* | 8 | M 8L | 12 | 9 | 10.4 | 24 | 42 | 54 | 25 | 14 ° | 40 |
| GN 648.2-10-M10-* | 10 | M 10 | 14 | 10.5 | 12.9 | 28 | 48 | 62 | 29 | 13 ° | 60 |
| GN 648.2-10-M10L-* | 10 | M 10L | 14 | 10.5 | 12.9 | 28 | 48 | 62 | 29 | 13 ° | 60 |
| GN 648.2-12-M12-* | 12 | M 12 | 16 | 12 | 15.4 | 32 | 54 | 70 | 33 | 13 ° | 90 |
| GN 648.2-12-M12L-* | 12 | M 12L | 16 | 12 | 15.4 | 32 | 54 | 70 | 33 | 13 ° | 90 |
| GN 648.2-14-M14-* | 14 | M 14 | 19 | 13.5 | 16.8 | 36 | 60 | 78 | 38 | 16 ° | 135 |
| GN 648.2-14-M14L-* | 14 | M 14L | 19 | 13.5 | 16.8 | 36 | 60 | 78 | 38 | 16 ° | 135 |
| GN 648.2-16-M16-* | 16 | M 16 | 21 | 15 | 19.3 | 42 | 66 | 87 | 40 | 15 ° | 205 |
| GN 648.2-16-M16L-* | 16 | M 16L | 21 | 15 | 19.3 | 42 | 66 | 87 | 40 | 15 ° | 205 |
| GN 648.2-18-M18x1,5-* | 18 | M 18 x 1.5 | 23 | 16.5 | 21.8 | 46 | 72 | 95 | 44 | 15 ° | 270 |
| GN 648.2-18-M18x1,5L-* | 18 | M 18 x 1.5L | 23 | 16.5 | 21.8 | 46 | 72 | 95 | 44 | 15 ° | 270 |
| GN 648.2-20-M20x1,5-* | 20 | M 20 x 1.5 | 25 | 18 | 24.3 | 50 | 78 | 103 | 47 | 14 ° | 355 |
| GN 648.2-20-M20x1,5L-* | 20 | M 20 x 1.5L | 25 | 18 | 24.3 | 50 | 78 | 103 | 47 | 14 ° | 355 |
| GN 648.2-22-M22x1,5-* | 22 | M 22 x 1.5 | 28 | 20 | 25.8 | 54 | 84 | 111 | 51 | 15 ° | 455 |
| GN 648.2-22-M22x1,5L-* | 22 | M 22 x 1.5L | 28 | 20 | 25.8 | 54 | 84 | 111 | 51 | 15 ° | 460 |
| GN 648.2-25-M24x2-* | 25 | M 24 x 2 | 31 | 22 | 29.6 | 60 | 94 | 124 | 58 | 15 ° | 605 |
| GN 648.2-25-M24x2L-* | 25 | M 24 x 2L | 31 | 22 | 29.6 | 60 | 94 | 124 | 58 | 15 ° | 600 |
| GN 648.2-30-M30x2-* | 30*** | M 30 x 2 | 37 | 25 | 34.8 | 70 | 110 | 145 | 71 | 17 ° | 1020 |
| GN 648.2-30-M30x2L-* | 30*** | M 30 x 2L | 37 | 25 | 34.8 | 70 | 110 | 145 | 71 | 17 ° | 1020 |

** $d_1$ = 5 的N型不可润滑 | *** 仅可提供W型

W型重量

ELESA 和 GANTER 依法保留所有权利。
复制图纸时请注明出处。

# GN 648.5

## 带内螺纹的不锈钢关节轴承

**规格**

**类型(配对)**

- **NH**型: 铜制/钢制, 可润滑
- **WH**型: 铜制-PTFE / 钢制, 自润滑
- **WK**型: 不锈钢-PTFE / 不锈钢, 自润滑

AISI 431不锈钢外壳
锻造, 抛光

轴承件的配套装置:

NH型(可润滑)
钢制 CuSn8 轴承座

内部垫圈, 钢制 100 Cr6
硬化, 研磨, 抛光
**镀硬化铬**

WH型(自润滑)
钢制 CuSn8 轴承座
带四氟乙烯嵌件

内环, 钢制 100Cr6
硬化, 研磨, 抛光
**镀硬化铬**

WK型(自润滑)
轴承座, 不锈钢
AISI 316Ti 带PTFE-插件

内环
不锈钢 AISI 420
硬化, 研磨, 抛光

**信息**

GN 648.5 关节轴承类似 DIN ISO 12240-4, K系列(旧称 DIN 648 K)。

- 更多球节及其承载能力的信息 (参见页 1134)

**可按需提供**

- 窄款 (ISO 12240-1, E系列)

**技术信息**

- ISO-基本公差 (参见页 A21)
- 不锈钢特性 (参见页 A26)





ELESA 和 GANTER 依法保留所有权利。
复制图纸时请注明出处。

# GN 648.5

## 带内螺纹的不锈钢关节轴承

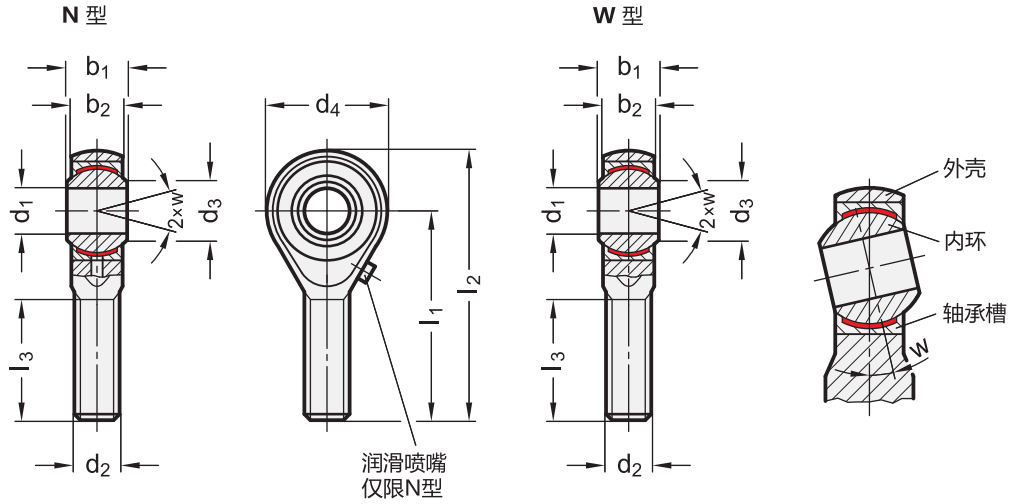


*增加球头关节型号索引

NH WH WK

**GN 648.5** 不锈钢

| 型号 | d1 H7 | d2 | b1 -0.12 | b2 | d3 | d4 | d5 | d6 | l1 | l2 | A/F | t | w | ⚖ |
|---|---|---|---|---|---|---|---|---|---|---|---|---|---|---|
| GN 648.5-5-M5-* | 5 | M 5 | 8 | 6 | 7.7 | 18 | 9 | 11 | 27 | 36 | 9 | 10 | 13° | 19 |
| GN 648.5-5-M5L-* | 5 | M 5L | 8 | 6 | 7.7 | 18 | 9 | 11 | 27 | 36 | 9 | 10 | 13° | 19 |
| GN 648.5-6-M6-* | 6 | M 6 | 9 | 6.75 | 8.9 | 20 | 10 | 13 | 30 | 40 | 11 | 12 | 13° | 26 |
| GN 648.5-6-M6L-* | 6 | M 6L | 9 | 6.75 | 8.9 | 20 | 10 | 13 | 30 | 40 | 11 | 12 | 13° | 26 |
| GN 648.5-8-M8-* | 8 | M 8 | 12 | 9 | 10.4 | 24 | 12.5 | 16 | 36 | 48 | 13 | 16 | 14° | 48 |
| GN 648.5-8-M8L-* | 8 | M 8L | 12 | 9 | 10.4 | 24 | 12.5 | 16 | 36 | 48 | 13 | 16 | 14° | 47 |
| GN 648.5-10-M10-* | 10 | M 10 | 14 | 10.5 | 12.9 | 28 | 15 | 19 | 43 | 57 | 17 | 20 | 13° | 76 |
| GN 648.5-10-M10L-* | 10 | M 10L | 14 | 10.5 | 12.9 | 28 | 15 | 19 | 43 | 57 | 17 | 20 | 13° | 75 |
| GN 648.5-12-M12-* | 12 | M 12 | 16 | 12 | 15.4 | 32 | 17.5 | 22 | 50 | 66 | 19 | 22 | 13° | 112 |
| GN 648.5-12-M12L-* | 12 | M 12L | 16 | 12 | 15.4 | 32 | 17.5 | 22 | 50 | 66 | 19 | 22 | 13° | 111 |
| GN 648.5-14-M14-* | 14 | M 14 | 19 | 13.5 | 16.8 | 36 | 20 | 25 | 57 | 75 | 22 | 25 | 16° | 165 |
| GN 648.5-14-M14L-* | 14 | M 14L | 19 | 13.5 | 16.8 | 36 | 20 | 25 | 57 | 75 | 22 | 25 | 16° | 163 |
| GN 648.5-16-M16-* | 16 | M 16 | 21 | 15 | 19.3 | 42 | 22 | 27 | 64 | 85 | 22 | 28 | 15° | 227 |
| GN 648.5-16-M16L-* | 16 | M 16L | 21 | 15 | 19.3 | 42 | 22 | 27 | 64 | 85 | 22 | 28 | 15° | 225 |
| GN 648.5-18-M18x1,5-* | 18 | M 18 x 1.5 | 23 | 16.5 | 21.8 | 46 | 25 | 31 | 71 | 94 | 27 | 32 | 15° | 309 |
| GN 648.5-18-M18x1,5L-* | 18 | M 18 x 1.5L | 23 | 16.5 | 21.8 | 46 | 25 | 31 | 71 | 94 | 27 | 32 | 15° | 308 |
| GN 648.5-20-M20x1,5-* | 20 | M 20 x 1.5 | 25 | 18 | 24.3 | 50 | 27.5 | 34 | 77 | 102 | 32 | 33 | 14° | 401 |
| GN 648.5-20-M20x1,5L-* | 20 | M 20 x 1.5L | 25 | 18 | 24.3 | 50 | 27.5 | 34 | 77 | 102 | 32 | 33 | 14° | 400 |
| GN 648.5-22-M22x1,5-* | 22 | M 22 x 1.5 | 28 | 20 | 25.8 | 54 | 30 | 37 | 84 | 111 | 32 | 37 | 15° | 517 |
| GN 648.5-22-M22x1,5L-* | 22 | M 22 x 1.5L | 28 | 20 | 25.8 | 54 | 30 | 37 | 84 | 111 | 32 | 37 | 15° | 517 |
| GN 648.5-25-M24x2-* | 25 | M 24 x 2 | 31 | 22 | 29.6 | 60 | 33.5 | 42 | 94 | 124 | 36 | 42 | 15° | 734 |
| GN 648.5-25-M24x2L-* | 25 | M 24 x 2L | 31 | 22 | 29.6 | 60 | 33.5 | 42 | 94 | 124 | 36 | 42 | 15° | 732 |
| GN 648.5-30-M30x2-* | 30 | M 30 x 2 | 37 | 25 | 34.8 | 70 | 40 | 51 | 110 | 145 | 41 | 51 | 17° | 1130 |
| GN 648.5-30-M30x2L-* | 30 | M 30 x 2L | 37 | 25 | 34.8 | 70 | 40 | 51 | 110 | 145 | 41 | 51 | 17° | 1130 |

NH 型重量

ELESA 和 GANTER 依法保留所有权利。
复制图纸时请注明出处。

# GN 648.6

## 带螺栓的不锈钢关节轴承

**规格**

**类型(配对)**

- **NH**: 铜制/钢制, 可润滑
- **WH**型: 铜制-PTFE / 钢制, 自润滑
- **WK**: 不锈钢-PTFE / 自润滑不锈钢

AISI 431不锈钢外壳
锻造, 抛光

轴承件的配套装置:

NH型(可润滑)
铜制 CuSn8 轴承座

内部垫圈, 钢制 100 Cr6
硬化, 研磨, 抛光

**镀硬化铬**

WH型(自润滑)
铜制 CuSn8 轴承座
带四氟乙烯嵌件

内环, 钢制 100Cr6
硬化, 研磨, 抛光

**镀硬化铬**

WK型(自润滑)
轴承座, 不锈钢 AISI 316Ti
带四氟乙烯嵌件

内环
不锈钢 AISI 420
硬化, 研磨, 抛光

**信息**

GN648.6关节轴承类似于DIN ISO12240-4, K系列(原DIN648 K型)。

- 更多球节及其承载能力的信息 (参见页 1134)

**可按需提供**

- 窄款 (ISO 12240-1, E系列)

**技术信息**

- ISO-基本公差 (参见页 A21)
- 不锈钢特性 (参见页 A24)





ELESA 和 GANTER 依法保留所有权利。
复制图纸时请注明出处。

# GN 648.6

## 带螺栓的不锈钢关节轴承

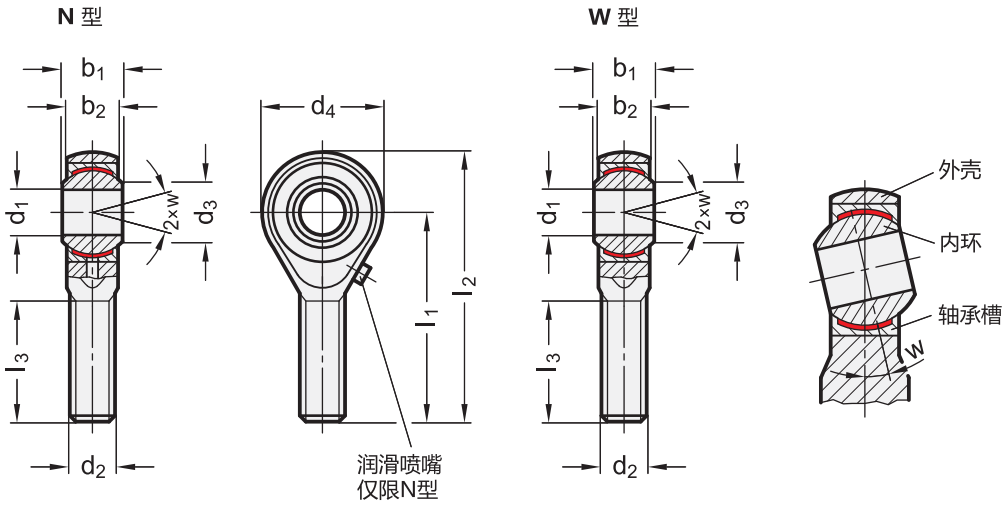


*增加球头关节型号索引

NH WH WK

**GN 648.6** 不锈钢

| 型号 | d1 H7 | d2 | b1 -0.12 | b2 | d3 | d4 | l1 | l2 | l3 | w | ⚖ |
|---|---|---|---|---|---|---|---|---|---|---|---|
| GN 648.6-5-M5-* | 5** | M 5 | 8 | 6 | 7.7 | 18 | 33 | 42 | 20 | 13° | 15 |
| GN 648.6-5-M5L-* | 5** | M 5L | 8 | 6 | 7.7 | 18 | 33 | 42 | 20 | 13° | 15 |
| GN 648.6-6-M6-* | 6 | M 6 | 9 | 6.75 | 8.9 | 20 | 36 | 46 | 22 | 13° | 20 |
| GN 648.6-6-M6L-* | 6 | M 6L | 9 | 6.75 | 8.9 | 20 | 36 | 46 | 22 | 13° | 20 |
| GN 648.6-8-M8-* | 8 | M 8 | 12 | 9 | 10.4 | 24 | 42 | 54 | 25 | 14° | 40 |
| GN 648.6-8-M8L-* | 8 | M 8L | 12 | 9 | 10.4 | 24 | 42 | 54 | 25 | 14° | 40 |
| GN 648.6-10-M10-* | 10 | M 10 | 14 | 10.5 | 12.9 | 28 | 48 | 62 | 29 | 13° | 63 |
| GN 648.6-10-M10L-* | 10 | M 10L | 14 | 10.5 | 12.9 | 28 | 48 | 62 | 29 | 13° | 62 |
| GN 648.6-12-M12-* | 12 | M 12 | 16 | 12 | 15.4 | 32 | 54 | 70 | 33 | 13° | 96 |
| GN 648.6-12-M12L-* | 12 | M 12L | 16 | 12 | 15.4 | 32 | 54 | 70 | 33 | 13° | 95 |
| GN 648.6-14-M14-* | 14 | M 14 | 19 | 13.5 | 16.8 | 36 | 60 | 78 | 38 | 16° | 133 |
| GN 648.6-14-M14L-* | 14 | M 14L | 19 | 13.5 | 16.8 | 36 | 60 | 78 | 38 | 16° | 135 |
| GN 648.6-16-M16-* | 16 | M 16 | 21 | 15 | 19.3 | 42 | 66 | 87 | 40 | 15° | 203 |
| GN 648.6-16-M16L-* | 16 | M 16L | 21 | 15 | 19.3 | 42 | 66 | 87 | 40 | 15° | 202 |
| GN 648.6-18-M18x1,5-* | 18 | M 18 x 1.5 | 23 | 16.5 | 21.8 | 46 | 72 | 95 | 44 | 15° | 278 |
| GN 648.6-18-M18x1,5L-* | 18 | M 18 x 1.5L | 23 | 16.5 | 21.8 | 46 | 72 | 95 | 44 | 15° | 278 |
| GN 648.6-20-M20x1,5-* | 20 | M 20 x 1.5 | 25 | 18 | 24.3 | 50 | 78 | 103 | 47 | 14° | 354 |
| GN 648.6-20-M20x1,5L-* | 20 | M 20 x 1.5L | 25 | 18 | 24.3 | 50 | 78 | 103 | 47 | 14° | 351 |
| GN 648.6-22-M22x1,5-* | 22 | M 22 x 1.5 | 28 | 20 | 25.8 | 54 | 84 | 111 | 51 | 15° | 460 |
| GN 648.6-22-M22x1,5L-* | 22 | M 22 x 1.5L | 28 | 20 | 25.8 | 54 | 84 | 111 | 51 | 15° | 463 |
| GN 648.6-25-M24x2-* | 25 | M 24 x 2 | 31 | 22 | 29.6 | 60 | 94 | 124 | 58 | 15° | 631 |
| GN 648.6-25-M24x2L-* | 25 | M 24 x 2L | 31 | 22 | 29.6 | 60 | 94 | 124 | 58 | 15° | 610 |
| GN 648.6-30-M30x2-* | 30 | M 30 x 2 | 37 | 25 | 34.8 | 70 | 110 | 145 | 71 | 17° | 1030 |
| GN 648.6-30-M30x2L-* | 30 | M 30 x 2L | 37 | 25 | 34.8 | 70 | 110 | 145 | 71 | 17° | 1020 |

** $d_1$ = 5 的NH型不可润滑

NH 型重量

ELESA 和 GANTER 依法保留所有权利。
复制图纸时请注明出处。

# BJT.

RoHS PA +80° -30°

## 关节轴承

### 高科技聚合体

**材料**
玻璃纤维加固聚酰胺基 (PA) 特殊高科技聚合体

**带杆球冠**
聚酰胺基 (PA) 自润滑高科技聚合体。耐溶剂、机油、油脂以及其它化学溶剂。

**标准型号**
- **BJT:** 带螺纹孔。
- **BJT-p:** 带螺杆。

**特征及应用**
BJT.关节轴承特别适用于极端环境下，以及潮湿、存在粉尘、污垢、纤维、机加工碎屑等场合中，进行旋转、摆动、线性运动的机械设备。
由于内环是由自润滑材料制成，轴头可在球冠的内环中直接转动。
高科技聚合体关节轴承的特点是：
- 完全耐腐蚀，耐化学物质；
- 高度耐盐雾；
- 具有良好的抗外施负载的机械强度；
- 重量极轻，刚度高；
- 免维护；
- 补偿可能存在的偏差；
- 吸收振动和侧向剪切力；
- 噪音最小化。

| 强度测试 | 最大牵引静载荷 | | 最大横向载荷 | |
|---|---|---|---|---|
| 型号 | 短时 | 持续 | 短时 | 持续 |
| | [N] | [N] | [N] | [N] |
| BJT-M6 | 1400 | 700 | 400 | 200 |
| BJT-M8 | 2100 | 1050 | 700 | 350 |
| BJT-M10 | 3100 | 1550 | 800 | 400 |
| BJT-M10x1.25 | 3100 | 1550 | 800 | 400 |
| BJT-M12 | 3600 | 1800 | 900 | 450 |
| BJT-M12x1.25 | 3600 | 1800 | 900 | 450 |
| BJT-M14 | 4000 | 2000 | 1000 | 500 |
| BJT-p-M6-36 | 1000 | 500 | 100 | 50 |
| BJT-p-M8-42 | 1700 | 850 | 200 | 100 |
| BJT-p-M10-48 | 2500 | 1250 | 300 | 150 |
| BJT-p-M10x1.25-48 | 2500 | 1250 | 300 | 150 |
| BJT-p-M12-54 | 2700 | 1350 | 400 | 200 |
| BJT-p-M12x1.25-54 | 2700 | 1350 | 400 | 200 |
| BJT-p-M14-61 | 3400 | 1700 | 700 | 350 |

强度值是在室温 (23°C) 下进行的实验室试验的结果。

BJT

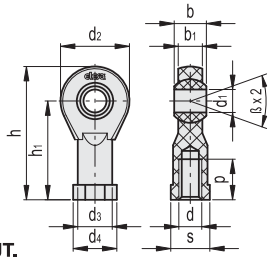


BJT-p

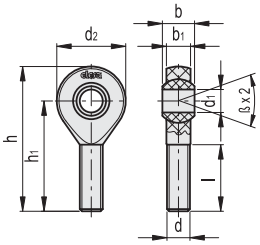


**BJT.**

| 代码 | 型号 | d | p | d1 E10 | d2 | d3 | d4 | b | b1 | h | h1 | s | [Nm]* | [Nm]# | 最小螺纹拧入深度 [mm] | 最大摆动角度 β | ⚖ |
|---|---|---|---|---|---|---|---|---|---|---|---|---|---|---|---|---|---|
| 470001 | BJT-M6 | M6 | 12 | 6 | 20 | 10 | 13 | 9 | 7 | 40 | 30 | 11 | 1.5 | 10 | 8 | 29° | 5 |
| 470011 | BJT-M8 | M8 | 16 | 8 | 24 | 13 | 16 | 12 | 9 | 48 | 36 | 14 | 10 | 12 | 11 | 25° | 9 |
| 470021 | BJT-M10 | M10 | 20 | 10 | 30 | 15 | 19 | 14 | 10.5 | 58 | 43 | 17 | 15 | 20 | 13 | 25° | 15 |
| 470022 | BJT-M10x1.25 | M10x1.25 | 20 | 10 | 30 | 15 | 19 | 14 | 10.5 | 58 | 43 | 17 | 6 | 20 | 13 | 25° | 15 |
| 470031 | BJT-M12 | M12 | 22 | 12 | 34 | 18 | 22 | 16 | 12 | 67 | 50 | 19 | 20 | 30 | 15 | 25° | 20 |
| 470032 | BJT-M12x1.25 | M12x1.25 | 22 | 12 | 34 | 18 | 22 | 16 | 12 | 67 | 50 | 19 | 15 | 30 | 15 | 25° | 20 |
| 470041 | BJT-M14 | M14 | 25 | 14 | 38 | 20 | 25 | 19 | 13.5 | 76 | 57 | 22 | 25 | 35 | 17 | 25° | 31 |

**BJT-p**

| 代码 | 型号 | d | d1 E10 | d2 | l | b | b1 | h | h1 | [Nm]* | [Nm]# | 最小螺纹拧入深度 [mm] | 最大摆动角度 β | ⚖ |
|---|---|---|---|---|---|---|---|---|---|---|---|---|---|---|
| 470101 | BJT-p-M6-36 | M6 | 6 | 20 | 21 | 9 | 7 | 46 | 36 | 0.5 | 10 | 15 | 29° | 4 |
| 470111 | BJT-p-M8-43 | M8 | 8 | 24 | 25 | 12 | 9 | 55 | 43 | 2 | 12 | 18 | 25° | 7 |
| 470121 | BJT-p-M10-48 | M10 | 10 | 30 | 28 | 14 | 10.5 | 63 | 48 | 5 | 20 | 20 | 25° | 13 |
| 470122 | BJT-p-M10x1.25-48 | M10x1.25 | 10 | 30 | 28 | 14 | 10.5 | 63 | 48 | 3 | 20 | 20 | 25° | 13 |
| 470131 | BJT-p-M12-54 | M12 | 12 | 34 | 32 | 16 | 12 | 71 | 54 | 6 | 30 | 22 | 25° | 18 |
| 470132 | BJT-p-M12x1.25-54 | M12X1.25 | 12 | 34 | 32 | 16 | 12 | 71 | 54 | 6 | 30 | 22 | 25° | 18 |
| 470141 | BJT-p-M14-61 | M14 | 14 | 38 | 36 | 19 | 13.5 | 80 | 61 | 12 | 35 | 25 | 25° | 26 |

* 最大螺纹拧紧扭矩

\# 最大螺帽紧固扭矩





elesa+Ganter

ELESA 和 GANTER 依法保留所有权利。
复制图纸时请注明出处。

# GN 648.8

## 球节

**规格**

**类型 (配对)**

- **N**型: 铜制/钢制, 可润滑
- **W**型: 钢制-PTFE / 钢制, 自润滑

轴承件的配套装置:

N型 (可润滑)
球座
黄铜, CuSn8

内部垫圈, 钢制 100 Cr6
硬化, 研磨, 抛光

W型 (自润滑)
球座
钢制, 镀锌
带四氟乙烯嵌件

内环
钢制, 100Cr6
硬化, 研磨, 抛光

**信息**

GN 648.8关节轴承类似 DIN ISO 12240-4, K系列。
关节轴承整合了球头关节 GN 648.1 (参见页 1136) 和 GN 648.2 (参见页 1138).

- 更多球节及其承载能力的信息 (参见页 1134)

**技术信息**

- ISO-基本公差 (参见页 A21)

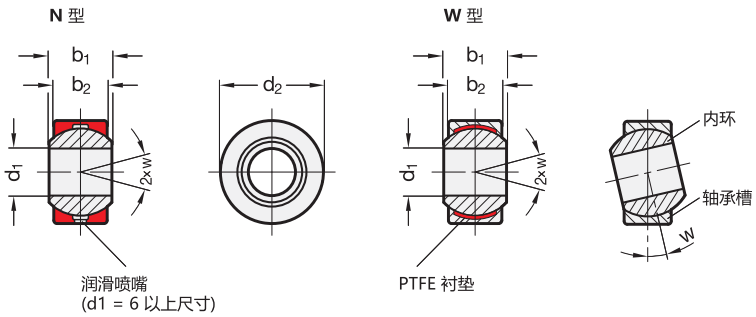


*增加球节的型号索引
N W

**GN 648.8**

| 型号 | d1 H7 | d2 h6 | b1 -0.2 | b2 | w | ⚖ |
|---|---|---|---|---|---|---|
| GN 648.8-5-13-* | 5 | 13 | 8 | 6 | 13° | 9 |
| GN 648.8-6-16-* | 6 | 16 | 9 | 6.75 | 13° | 12 |
| GN 648.8-8-19-* | 8 | 19 | 12 | 9 | 14° | 24 |
| GN 648.8-10-22-* | 10 | 22 | 14 | 10.5 | 13° | 38 |
| GN 648.8-12-26-* | 12 | 26 | 16 | 12 | 13° | 59 |
| GN 648.8-14-28-* | 14 | 28** | 19 | 13.5 | 16° | 85 |
| GN 648.8-16-32-* | 16 | 32 | 21 | 15 | 15° | 116 |
| GN 648.8-18-35-* | 18 | 35 | 23 | 16.5 | 15° | 154 |
| GN 648.8-20-40-* | 20 | 40 | 25 | 18 | 14° | 202 |
| GN 648.8-22-42-* | 22 | 42 | 28 | 20 | 15° | 230 |
| GN 648.8-25-47-* | 25 | 47 | 31 | 22 | 15° | 254 |
| GN 648.8-30-55-* | 30 | 55 | 37 | 25 | 17° | 362 |

** DIN ISO 12240-1: Ø 29



ELESA 和 GANTER 依法保留所有权利。
复制图纸时请注明出处。

# GN 648.9

## 不锈钢球节

**规格**

**类型**

**WK**型: 不锈钢-PTFE / 不锈钢, 自润滑

配对
WK型 (自润滑)

球座
不锈钢 AISI 316Ti
带四氟乙烯嵌件

内环
不锈钢 AISI 420
硬化, 研磨, 抛光

**信息**

GN 648.9 不锈钢关节轴承类似 DIN ISO 12240-4, K系列。
关节轴承整合了球头关节 GN 648.5 (参见页 1140) 和 GN 648.6 (参见页 1142).

- 更多球节及其承载能力的信息 (参见页 1134)

**技术信息**

- ISO-基本公差 (参见页 A21)

**WK 型**

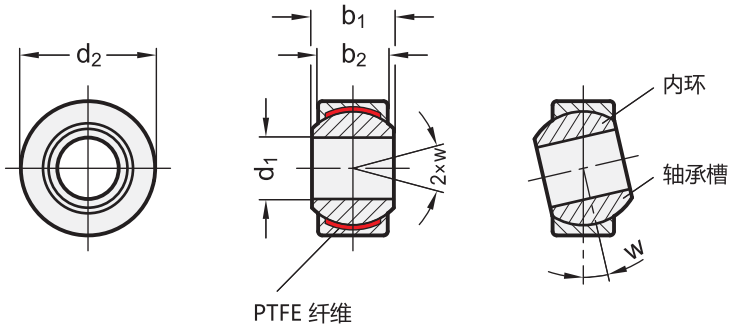


**GN 648.9** 不锈钢

| 型号 | d1 H7 | d2 h6 | b1 -0.2 | b2 | w | ⚖ |
|---|---|---|---|---|---|---|
| GN 648.9-5-13-WK | 5 | 13 | 8 | 6 | 13° | 8 |
| GN 648.9-6-16-WK | 6 | 16 | 9 | 6.75 | 13° | 12 |
| GN 648.9-8-19-WK | 8 | 19 | 12 | 9 | 14 ° | 22 |
| GN 648.9-10-22-WK | 10 | 22 | 14 | 10.5 | 13° | 36 |
| GN 648.9-12-26-WK | 12 | 26 | 16 | 12 | 13° | 40 |
| GN 648.9-14-28-WK | 14 | 28* | 19 | 13.5 | 16 ° | 81 |
| GN 648.9-16-32-WK | 16 | 32 | 21 | 15 | 15 ° | 111 |
| GN 648.9-18-35-WK | 18 | 35 | 23 | 16.5 | 15 ° | 150 |
| GN 648.9-20-40-WK | 20 | 40 | 25 | 18 | 14 ° | 140 |
| GN 648.9-22-42-WK | 22 | 42 | 28 | 20 | 15 ° | 259 |
| GN 648.9-25-47-WK | 25 | 47 | 31 | 22 | 15 ° | 355 |
| GN 648.9-30-55-WK | 30 | 55 | 37 | 25 | 17 ° | 350 |

* DIN ISO 12240-1: Ø 29





ELESA 和 GANTER 依法保留所有权利。
复制图纸时请注明出处。

# GN 751.1

## 叉形接头

### 带旋转轴

#### 规格

**类型**

- **A**型: 不带销子
- **KL**型: 装有KL安全轴环
- **SL**型: 装有SL安全轴环。

钢制

- 抗拉强度等级5
- 镀锌，蓝钝处理

安全轴环

- 弹簧钢
- 硬化及调制处理
- 镀锌，蓝钝处理

#### 信息

叉形接头GN 751.1基于 叉型头标准DIN 71752 (A 型), 与DIN标不同之处在于，GN751.1带有一个转轴和一个附加带轴锁的螺栓 (KL和SL型)，无需工具即可拆装 (参见页 1152)。
旋转轴允许对非动态径向运动进行补偿，例如当采用电缆绞车时可能发生的运动。并且，装配中无需另行校准接头。

#### 技术信息

- ISO-基本公差 (参见页 A21)
- 螺母强度值

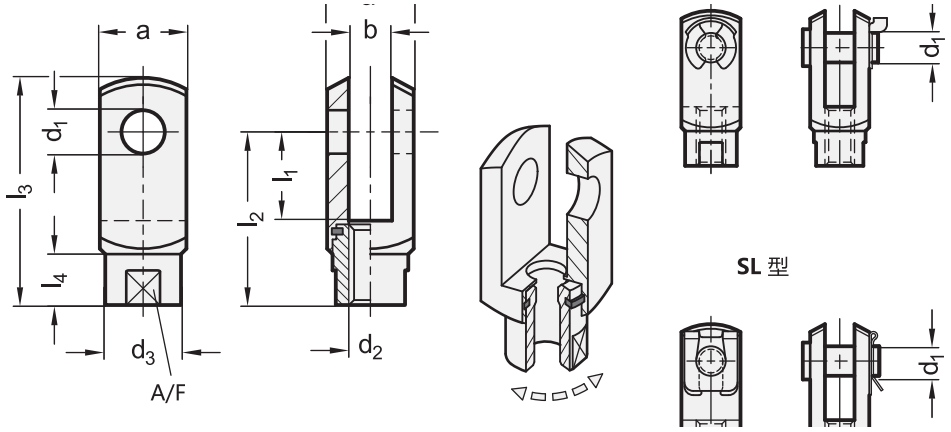


*增加叉形接头型号索引

A KL SL

**GN 751.1**

| 型号 | d1 H9/h11 | l1 | d2 | a | b | d3 | l2 | l3 | l4 | A/F | 最大静载荷 N ≈ | ⚖ |
|---|---|---|---|---|---|---|---|---|---|---|---|---|
| GN 751.1-5-10-M5-* | 5 | 10 | M 5 | 10 | 5 | 9 | 20 | 26 | 4 | 7 | 800 | 9 |
| GN 751.1-5-20-M5-* | 5 | 20 | M 5 | 10 | 5 | 9 | 30 | 36 | 4 | 7 | 800 | 12 |
| GN 751.1-6-12-M6-* | 6 | 12 | M 6 | 12 | 6 | 10 | 24 | 31 | 5.5 | 9 | 2400 | 15 |
| GN 751.1-6-24-M6-* | 6 | 24 | M 6 | 12 | 6 | 10 | 36 | 43 | 5.5 | 9 | 2400 | 22 |
| GN 751.1-8-16-M8-* | 8 | 16 | M 8 | 16 | 8 | 14 | 32 | 42 | 8 | 12 | 3400 | 38 |
| GN 751.1-8-32-M8-* | 8 | 32 | M 8 | 16 | 8 | 14 | 48 | 58 | 8 | 12 | 3400 | 53 |
| GN 751.1-10-20-M10-* | 10 | 20 | M 10 | 20 | 10 | 18 | 40 | 52 | 11.5 | 16 | 6000 | 74 |
| GN 751.1-10-40-M10-* | 10 | 40 | M 10 | 20 | 10 | 18 | 60 | 72 | 11.5 | 16 | 6000 | 102 |
| GN 751.1-12-24-M12-* | 12 | 24 | M 12 | 24 | 12 | 20 | 48 | 62 | 14 | 18 | 14000 | 122 |
| GN 751.1-12-48-M12-* | 12 | 48 | M 12 | 24 | 12 | 20 | 72 | 86 | 14 | 18 | 14000 | 174 |

A型重量



ELESA 和 GANTER 依法保留所有权利。
复制图纸时请注明出处。

# GN 751

## 叉形接头

**规格**

**钢制款式**

**类型**

**B**型: 搭锁弹簧
**KL**型: 装有KL安全轴环
**SL**型: 装有SL安全轴环。
(仅用于 $d_1$ = 4 ... 16)

钢制

- 抗拉强度等级5
- 镀锌, 蓝钝处理

安全轴环

- 金属弹簧板
- 硬化及调制处理
- 镀锌, 蓝钝处理

**铝制款式**

**类型**

- **KL**型: 装有KL安全轴环。
- **SL**型: 带安全夹的销

铝制 **AL**
阳极氧化处理, 黑色

KL- / SL-安全轴环

- 弹簧钢
- 硬化及调制处理
- 镀锌, 蓝钝处理

**不锈钢款式**

**类型**

- **A**型: 销带 DIN 471 弹簧挡圈

AISI 303 不锈钢 **NI**
无涂层

DIN 471 安全弹簧挡圈
不锈钢
德国材料编号 No. 1.4122

**信息**

叉形接头GN 751包含一个符合 DIN 71752 和带安全轴环的接头销(KL型和SL型)或一枚搭锁弹簧(B型).所有款式的拆装均无需工具。
根据DIN标准, 规格d1=12带M12X1,5的细螺纹。在实际应用中, 对于该规格M12X1,25为首选。标准 DIN 71752 并未预计到$d_1$ = 20.

**可按需提供**

叉形头依照 DIN 71752 带 $d_1$ = 25、30、35、42和 50 (仅钢制款) (参见页 1152)。

**技术信息**

- ISO-基本公差 (参见页 A21)
- 不锈钢特性 (参见页 A26)

**叉形接头连接轴类型**

搭锁弹簧

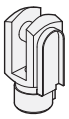

搭锁弹簧易于拆装, 因而特别适用于需要经常松脱的铰接式连接场合。

KL-安全轴环

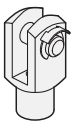

带侧方安装环的销可无需工具安装和拆卸, 例如用手

SL-安全轴环

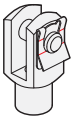

带安全夹的销需要工具拆卸(例如:螺丝刀), 因而更加安全。





ELESA 和 GANTER 依法保留所有权利。
复制图纸时请注明出处。

# GN 751

## 叉形接头

叉形头 DIN 71752

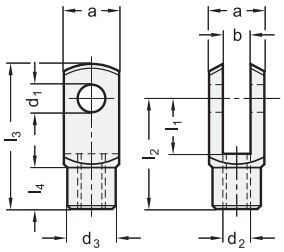


叉形接头 GN 751

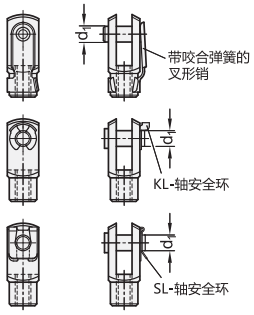


*增加球头关节型号索引

B KL SL

### GN 751-ST

| 型号 | d1 H9/h11 | l1 | d2 | a | b | d3 | l2 | l3 | l4 | ⚖ |
|---|---|---|---|---|---|---|---|---|---|---|
| GN 751-4-8-M4-* | 4 | 8 | M 4 | 8 | 4 | 8 | 16 | 21 | 6 | 7 |
| GN 751-4-16-M4-* | 4** | 16 | M 4 | 8 | 4 | 8 | 24 | 29 | 6 | 11 |
| GN 751-5-10-M5L-* | 5 | 10 | M 5L | 10 | 5 | 9 | 20 | 26 | 7.5 | 14 |
| GN 751-5-10-M5-* | 5 | 10 | M 5 | 10 | 5 | 9 | 20 | 26 | 7.5 | 13 |
| GN 751-5-20-M5L-* | 5 | 20 | M 5L | 10 | 5 | 9 | 30 | 36 | 7.5 | 18 |
| GN 751-5-20-M5-* | 5 | 20 | M 5 | 10 | 5 | 9 | 30 | 36 | 7.5 | 15 |
| GN 751-6-12-M6L-* | 6 | 12 | M 6L | 12 | 6 | 10 | 24 | 31 | 9 | 20 |
| GN 751-6-12-M6-* | 6 | 12 | M 6 | 12 | 6 | 10 | 24 | 31 | 9 | 20 |
| GN 751-6-24-M6L-* | 6 | 24 | M 6L | 12 | 6 | 10 | 36 | 43 | 9 | 30 |
| GN 751-6-24-M6-* | 6 | 24 | M 6 | 12 | 6 | 10 | 36 | 43 | 9 | 27 |
| GN 751-8-16-M8L-* | 8 | 16 | M 8L | 16 | 8 | 14 | 32 | 42 | 12 | 50 |
| GN 751-8-16-M8F-* | 8 | 16 | M 8F = M8x1 | 16 | 8 | 14 | 32 | 42 | 12 | 49 |
| GN 751-8-16-M8-* | 8 | 16 | M 8 | 16 | 8 | 14 | 32 | 42 | 12 | 48 |
| GN 751-8-32-M8L-* | 8 | 32 | M 8L | 16 | 8 | 14 | 48 | 58 | 12 | 65 |
| GN 751-8-32-M8F-* | 8 | 32 | M 8F = M8x1 | 16 | 8 | 14 | 48 | 58 | 12 | 66 |
| GN 751-8-32-M8-* | 8 | 32 | M 8 | 16 | 8 | 14 | 48 | 58 | 12 | 64 |
| GN 751-10-20-M10L-* | 10 | 20 | M 10L | 20 | 10 | 18 | 40 | 52 | 15 | 90 |
| GN 751-10-20-M10F-* | 10 | 20 | M 10F = M10x1.25 | 20 | 10 | 18 | 40 | 52 | 15 | 90 |
| GN 751-10-20-M10-* | 10 | 20 | M 10 | 20 | 10 | 18 | 40 | 52 | 15 | 93 |
| GN 751-10-40-M10L-* | 10 | 40 | M 10L | 20 | 10 | 18 | 60 | 72 | 15 | 152 |
| GN 751-10-40-M10F-* | 10 | 40 | M 10F = M10x1.25 | 20 | 10 | 18 | 60 | 72 | 15 | 120 |
| GN 751-10-40-M10-* | 10 | 40 | M 10 | 20 | 10 | 18 | 60 | 72 | 15 | 125 |
| GN 751-12-24-M12L-* | 12 | 24 | M 12L | 24 | 12 | 20 | 48 | 62 | 18 | 148 |
| GN 751-12-24-M12F-* | 12 | 24 | M 12F = M12x1.25 | 24 | 12 | 20 | 48 | 62 | 18 | 151 |
| GN 751-12-24-M12-* | 12 | 24 | M 12 | 24 | 12 | 20 | 48 | 62 | 18 | 140 |
| GN 751-12-48-M12L-* | 12 | 48 | M 12L | 24 | 12 | 20 | 72 | 86 | 18 | 206 |
| GN 751-12-48-M12F-* | 12 | 48 | M 12F = M12x1.25 | 24 | 12 | 20 | 72 | 86 | 18 | 204 |
| GN 751-12-48-M12-* | 12 | 48 | M 12 | 24 | 12 | 20 | 72 | 86 | 18 | 200 |
| GN 751-14-28-M14L-* | 14 | 28 | M 14L | 28 | 14 | 24 | 56 | 72 | 22.5 | 221 |
| GN 751-14-28-M14F-* | 14 | 28 | M 14F = M14x1.5 | 28 | 14 | 24 | 56 | 72 | 22.5 | 218 |
| GN 751-14-28-M14-* | 14 | 28 | M 14 | 28 | 14 | 24 | 56 | 72 | 22.5 | 219 |
| GN 751-14-56-M14L-* | 14 | 56 | M 14L | 28 | 14 | 24 | 85 | 101 | 22.5 | 302 |
| GN 751-14-56-M14F-* | 14 | 56 | M 14F = M14x1.5 | 28 | 14 | 24 | 85 | 101 | 22.5 | 298 |
| GN 751-14-56-M14-* | 14 | 56 | M 14 | 28 | 14 | 24 | 85 | 101 | 22.5 | 300 |
| GN 751-16-32-M16L-* | 16 | 32 | M 16L | 32 | 16 | 26 | 64 | 83 | 24 | 340 |
| GN 751-16-32-M16F-* | 16 | 32 | M 16F = M16x1.5 | 32 | 16 | 26 | 64 | 83 | 24 | 340 |
| GN 751-16-32-M16-* | 16 | 32 | M 16 | 32 | 16 | 26 | 64 | 83 | 24 | 339 |
| GN 751-16-64-M16L-* | 16 | 64 | M 16L | 32 | 16 | 26 | 96 | 115 | 24 | 467 |
| GN 751-16-64-M16F-* | 16 | 64 | M 16F = M16x1.5 | 32 | 16 | 26 | 96 | 115 | 24 | 471 |
| GN 751-16-64-M16-* | 16 | 64 | M 16 | 32 | 16 | 26 | 96 | 115 | 24 | 467 |
| GN 751-20-40-M20L-* | 20** | 40 | M 20L | 40 | 20 | 34 | 80 | 105 | 30 | 675 |
| GN 751-20-40-M20-* | 20** | 40 | M 20 | 40 | 20 | 34 | 80 | 105 | 30 | 660 |

** B 型无库存



ELESA 和 GANTER 依法保留所有权利。
复制图纸时请注明出处。

# GN 751 | 叉形接头



叉形头 DIN 71752　　叉形接头 GN 751

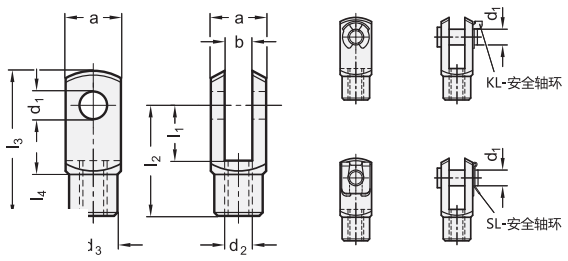


*增加球头关节型号索引
KL　　SL

## GN 751-AL

| 型号 | d1 H9/h11 | l1 | d2 | a | b | d3 | l2 | l3 | l4 | ⚖ |
|---|---|---|---|---|---|---|---|---|---|---|
| GN 751-4-8-M4-*-AL | 4 | 8 | M 4 | 8 | 4 | 8 | 16 | 21 | 6 | 6 |
| GN 751-4-16-M4-*-AL | 4** | 16 | M 4 | 8 | 4 | 8 | 24 | 29 | 6 | 11 |
| GN 751-5-10-M5-*-AL | 5 | 10 | M 5 | 10 | 5 | 9 | 20 | 26 | 7.5 | 10 |
| GN 751-5-20-M5-*-AL | 5** | 20 | M 5 | 10 | 5 | 9 | 30 | 36 | 7.5 | 18 |
| GN 751-6-12-M6-*-AL | 6 | 12 | M 6 | 12 | 6 | 10 | 24 | 31 | 9 | 20 |
| GN 751-6-24-M6-*-AL | 6** | 24 | M 6 | 12 | 6 | 10 | 36 | 43 | 9 | 28 |
| GN 751-8-16-M8-*-AL | 8 | 16 | M 8 | 16 | 8 | 14 | 32 | 42 | 12 | 48 |
| GN 751-8-32-M8-*-AL | 8** | 32 | M 8 | 16 | 8 | 14 | 48 | 58 | 12 | 62 |
| GN 751-10-20-M10-*-AL | 10 | 20 | M 10 | 20 | 10 | 18 | 40 | 52 | 15 | 92 |
| GN 751-10-40-M10-*-AL | 10** | 40 | M 10 | 20 | 10 | 18 | 60 | 72 | 15 | 123 |
| GN 751-12-24-M12-*-AL | 12 | 24 | M 12 | 24 | 12 | 20 | 48 | 62 | 18 | 144 |
| GN 751-12-48-M12-*-AL | 12** | 48 | M 12 | 24 | 12 | 20 | 72 | 86 | 18 | 197 |
| GN 751-14-28-M14-*-AL | 14 | 28 | M 14 | 28 | 14 | 24 | 56 | 72 | 22.5 | 220 |
| GN 751-14-56-M14-*-AL | 14** | 56 | M 14 | 28 | 14 | 24 | 85 | 101 | 22.5 | 298 |
| GN 751-16-32-M16-*-AL | 16 | 32 | M 16 | 32 | 16 | 26 | 64 | 83 | 24 | 335 |
| GN 751-16-64-M16-*-AL | 16** | 64 | M 16 | 32 | 16 | 26 | 96 | 115 | 24 | 460 |

** 无库存，需要最小起订量

不锈钢-DIN 471
安全弹簧挡圈

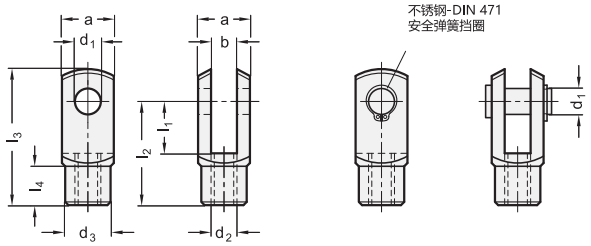


## GN 751-NI

不锈钢

| 型号 | d1 H9/h11 | l1 | d2 | a | b | d3 | l2 | l3 | l4 | ⚖ |
|---|---|---|---|---|---|---|---|---|---|---|
| GN 751-4-8-M4-A-NI | 4 | 8 | M 4 | 8 | 4 | 8 | 16 | 21 | 6 | 6 |
| GN 751-4-16-M4-A-NI | 4 | 16 | M 4 | 8 | 4 | 8 | 24 | 29 | 6 | 8 |
| GN 751-5-10-M5-A-NI | 5 | 10 | M 5 | 10 | 5 | 9 | 20 | 26 | 7.5 | 10 |
| GN 751-5-20-M5-A-NI | 5 | 20 | M 5 | 10 | 5 | 9 | 30 | 36 | 7.5 | 19 |
| GN 751-6-12-M6-A-NI | 6 | 12 | M 6 | 12 | 6 | 10 | 24 | 31 | 9 | 20 |
| GN 751-6-24-M6-A-NI | 6 | 24 | M 6 | 12 | 6 | 10 | 36 | 43 | 9 | 25 |
| GN 751-8-16-M8-A-NI | 8 | 16 | M 8 | 16 | 8 | 14 | 32 | 42 | 12 | 46 |
| GN 751-8-32-M8-A-NI | 8 | 32 | M 8 | 16 | 8 | 14 | 48 | 58 | 12 | 60 |
| GN 751-10-20-M10-A-NI | 10 | 20 | M 10 | 20 | 10 | 18 | 40 | 52 | 15 | 85 |
| GN 751-10-40-M10-A-NI | 10 | 40 | M 10 | 20 | 10 | 18 | 60 | 72 | 15 | 121 |
| GN 751-12-24-M12-A-NI | 12 | 24 | M 12 | 24 | 12 | 20 | 48 | 62 | 18 | 145 |
| GN 751-12-48-M12-A-NI | 12 | 48 | M 12 | 24 | 12 | 20 | 72 | 86 | 18 | 200 |
| GN 751-14-28-M14-A-NI | 14 | 28 | M 14 | 28 | 14 | 24 | 56 | 72 | 22.5 | 220 |
| GN 751-14-56-M14-A-NI | 14 | 56 | M 14 | 28 | 14 | 24 | 85 | 101 | 22.5 | 280 |
| GN 751-16-32-M16-A-NI | 16 | 32 | M 16 | 32 | 16 | 26 | 64 | 83 | 24 | 328 |
| GN 751-16-64-M16-A-NI | 16 | 64 | M 16 | 32 | 16 | 26 | 96 | 115 | 24 | 420 |
| GN 751-20-40-M20-A-NI | 20 | 40 | M 20 | 40 | 20 | 34 | 80 | 105 | 30 | 682 |



ELESA 和 GANTER 依法保留所有权利。
复制图纸时请注明出处。

# FJT.

## 叉形头

### 高科技聚合体

**材料**
玻璃纤维加固聚酰胺基(PA)特殊高科技聚合体

**标准型号**
带螺纹孔
- **FJT+PC**: 带弹簧销。
- **FJT+S**: 带销和卡环。

**特征及应用**
FJT.叉形接头非常适用于连接气缸，能保持其动作平稳，可在有水和潮湿环境中使用(完全耐腐蚀)。
高科技聚合体材料叉形接头的特性:
- 完全耐腐蚀，即使是处于存在化学物质的场合;
- 高度耐盐雾;
- 具有良好的抗外施负载的机械强度;
- 重量极轻，刚度高;
- 可承受溶剂和洗涤剂的反复持续冲洗，适用于食品和制药行业;
- 极佳的减震性能。
- 噪音最小化。

FJT+PC

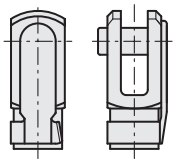

FJT+S

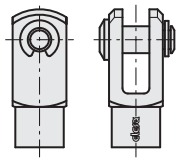

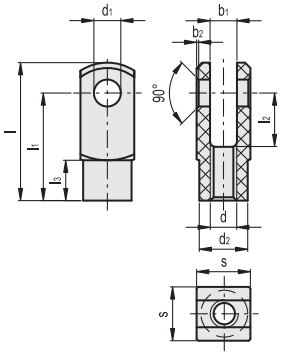


| 强度测试 | 最大牵引静载荷 | | 最大横向载荷 | |
|---|---|---|---|---|
| 型号 | 短时 | 持续 | 短时 | 持续 |
| | [N] | [N] | [N] | [N] |
| FJT-M6 | 1300 | 650 | 300 | 150 |
| FJT-M8 | 2100 | 1050 | 650 | 325 |
| FJT-M10 | 3000 | 1500 | 800 | 400 |
| FJT-M10x1.25 | 3000 | 1500 | 800 | 400 |
| FJT-M12 | 3500 | 1750 | 900 | 450 |
| FJT-M12x1.25 | 3500 | 1750 | 900 | 450 |
| FJT-M14 | 6100 | 3050 | 1000 | 500 |

强度值是在室温(23°C)下进行的实验室试验的结果。

**FJT-PC**

| 代码 | 型号 | d6H | d1 | d2 | l | l1 | l2 | l3 | b1 | b2 | s | ⚖ |
|---|---|---|---|---|---|---|---|---|---|---|---|---|
| 470201 | FJT-M6+PC | M6 | 6 | 10 | 31 | 24 | 12 | 9 | 6 | 0.5 | 12 | 4 |
| 470211 | FJT-M8+PC | M8 | 8 | 14 | 42 | 32 | 16 | 12 | 8 | 0.5 | 16 | 9 |
| 470221 | FJT-M10+PC | M10 | 10 | 18 | 52 | 40 | 20 | 15 | 10 | 0.5 | 20 | 16 |
| 470222 | FJT-M10x1.25+PC | M10x1.25 | 10 | 18 | 52 | 40 | 20 | 15 | 10 | 0.5 | 20 | 16 |
| 470231 | FJT-M12+PC | M12 | 12 | 20 | 62 | 48 | 24 | 18 | 12 | 0.5 | 24 | 28 |
| 470232 | FJT-M12x1.25+PC | M12x1.25 | 12 | 20 | 62 | 48 | 24 | 18 | 12 | 0.5 | 24 | 28 |
| 470241 | FJT-M14+PC | M14 | 14 | 24 | 72 | 56 | 28 | 22.5 | 14 | 0.5 | 27 | 42 |

**FJT-S**

| 代码 | 型号 | d6H | d1 | d2 | l | l1 | l2 | l3 | b1 | b2 | s | ⚖ |
|---|---|---|---|---|---|---|---|---|---|---|---|---|
| 470301 | FJT-M6+S | M6 | 6 | 10 | 31 | 24 | 12 | 9 | 6 | 0.5 | 12 | 3 |
| 470311 | FJT-M8+S | M8 | 8 | 14 | 42 | 32 | 16 | 12 | 8 | 0.5 | 16 | 8 |
| 470321 | FJT-M10+S | M10 | 10 | 18 | 52 | 40 | 20 | 15 | 10 | 0.5 | 20 | 15 |
| 470322 | FJT-M10x1.25+S | M10x1.25 | 10 | 18 | 52 | 40 | 20 | 15 | 10 | 0.5 | 20 | 15 |
| 470331 | FJT-M12+S | M12 | 12 | 20 | 62 | 48 | 24 | 18 | 12 | 0.5 | 24 | 25 |
| 470332 | FJT-M12x1.25+S | M12x1.25 | 12 | 20 | 62 | 48 | 24 | 18 | 12 | 0.5 | 24 | 25 |
| 470341 | FJT-M14+S | M14 | 14 | 24 | 72 | 56 | 28 | 22.5 | 14 | 0.5 | 27 | 41 |



ELESA 和 GANTER 依法保留所有权利。
复制图纸时请注明出处。

# DIN 71752

## 叉形头

**规格**

**钢制款式**

钢制

- 抗拉强度等级5
- 镀锌，蓝钝处理

**铝制款式**

铝制 **AL**
阳极氧化处理，黑色

**不锈钢款式**

AISI 303 不锈钢 **NI**
无表面处理

**信息**

根据DIN标准，规格d1=12带M12X1,5的细螺纹。在实际应用中，对于该规格M12X1,25为首选。DIN标准并未预计到d1=20的情况。

**技术信息**

- ISO-基本公差 (参见页 A21)
- 不锈钢特性 (参见页 A26)
- 螺母强度值 (参见页 A20)

**可按需提供**

- 叉形头依照 DIN 71752 标准，$d_1$ = 25, 30, 35, 42 和 50 (仅钢制款式)
- 叉形头依照 DIN 71752 标准，$d_1$ = 30 和 35 (仅不锈钢款式)

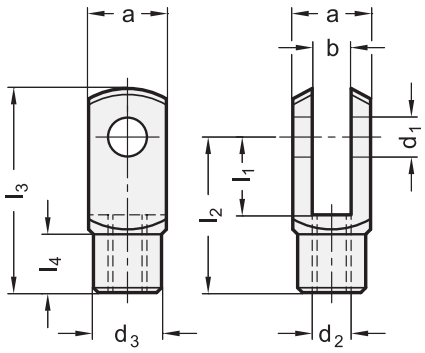


*增加叉形头型号索引(AL 或 NI)

| AL | NI |
|---|---|
| 铝 | 不锈钢 |

**DIN 71752** 不锈钢

| 型号 | $d_1$ H9/h11 | $l_1$ | $d_2$ | a | b | $d_3$ | $l_2$ | $l_3$ | $l_4$ |
|---|---|---|---|---|---|---|---|---|---|
| DIN 71752-4-8-M4-* | 4** | 8 | M 4 | 8 | 4 | 8 | 16 | 21 | 6 |
| DIN 71752-4-16-M4-* | 4** | 16 | M 4 | 8 | 4 | 8 | 24 | 29 | 6 |
| DIN 71752-5-10-M5-* | 5** | 10 | M 5 | 10 | 5 | 9 | 20 | 26 | 7.5 |
| DIN 71752-5-20-M5-* | 5** | 20 | M 5 | 10 | 5 | 9 | 30 | 36 | 7.5 |
| DIN 71752-6-12-M6-* | 6** | 12 | M 6 | 12 | 6 | 10 | 24 | 31 | 9 |
| DIN 71752-6-24-M6-* | 6** | 24 | M 6 | 12 | 6 | 10 | 36 | 43 | 9 |
| DIN 71752-8-16-M8-* | 8** | 16 | M 8 | 16 | 8 | 14 | 32 | 42 | 12 |
| DIN 71752-8-32-M8-* | 8** | 32 | M 8 | 16 | 8 | 14 | 48 | 58 | 12 |
| DIN 71752-10-20-M10-* | 10** | 20 | M 10 | 20 | 10 | 18 | 40 | 52 | 15 |
| DIN 71752-10-40-M10-* | 10** | 40 | M 10 | 20 | 10 | 18 | 60 | 72 | 15 |
| DIN 71752-12-24-M12-* | 12** | 24 | M 12 | 24 | 12 | 20 | 48 | 62 | 18 |
| DIN 71752-12-48-M12-* | 12** | 48 | M 12 | 24 | 12 | 20 | 72 | 86 | 18 |
| DIN 71752-14-28-M14-* | 14** | 28 | M 14 | 28 | 14 | 24 | 56 | 72 | 22.5 |
| DIN 71752-14-56-M14-* | 14** | 56 | M 14 | 28 | 14 | 24 | 85 | 101 | 22.5 |
| DIN 71752-16-32-M16-* | 16** | 32 | M 16 | 32 | 16 | 26 | 64 | 83 | 24 |
| DIN 71752-16-64-M16-* | 16** | 64 | M 16 | 32 | 16 | 26 | 96 | 115 | 24 |
| DIN 71752-20-40-M20-* | 20** | 40 | M 20 | 40 | 20 | 34 | 80 | 105 | 30 |

AL型重量

** 铝制款无库存，需最小起订量





ELESA 和 GANTER 依法保留所有权利。
复制图纸时请注明出处。

# DIN 71752 | 叉形头



**DIN 71752-钢**

| 型号 | d1 H9/h11 | l1 | d2 | a | b | d3 | l2 | l3 | l4 | ⚖ |
|---|---|---|---|---|---|---|---|---|---|---|
| DIN 71752-4-8-M4 | 4 | 8 | M 4 | 8 | 4 | 8 | 16 | 21 | 6 | 5 |
| DIN 71752-4-16-M4 | 4 | 16 | M 4 | 8 | 4 | 8 | 24 | 29 | 6 | 7 |
| DIN 71752-5-10-M5 | 5 | 10 | M 5 | 10 | 5 | 9 | 20 | 26 | 7.5 | 9 |
| DIN 71752-5-10-M5L | 5 | 10 | M 5L | 10 | 5 | 9 | 20 | 26 | 7.5 | 9 |
| DIN 71752-5-20-M5 | 5 | 20 | M 5 | 10 | 5 | 9 | 30 | 36 | 7.5 | 13 |
| DIN 71752-5-20-M5L | 5 | 20 | M 5L | 10 | 5 | 9 | 30 | 36 | 7.5 | 13 |
| DIN 71752-6-12-M6 | 6 | 12 | M 6 | 12 | 6 | 10 | 24 | 31 | 9 | 14 |
| DIN 71752-6-12-M6L | 6 | 12 | M 6L | 12 | 6 | 10 | 24 | 31 | 9 | 11 |
| DIN 71752-6-24-M6 | 6 | 24 | M 6 | 12 | 6 | 10 | 36 | 43 | 9 | 21 |
| DIN 71752-6-24-M6L | 6 | 24 | M 6L | 12 | 6 | 10 | 36 | 43 | 9 | 21 |
| DIN 71752-8-16-M8 | 8 | 16 | M 8 | 16 | 8 | 14 | 32 | 42 | 12 | 36 |
| DIN 71752-8-16-M8L | 8 | 16 | M 8L | 16 | 8 | 14 | 32 | 42 | 12 | 36 |
| DIN 71752-8-16-M8F | 8 | 16 | M 8F = M8x1 | 16 | 8 | 14 | 32 | 42 | 12 | 36 |
| DIN 71752-8-32-M8 | 8 | 32 | M 8 | 16 | 8 | 14 | 48 | 58 | 12 | 52 |
| DIN 71752-8-32-M8L | 8 | 32 | M 8L | 16 | 8 | 14 | 48 | 58 | 12 | 52 |
| DIN 71752-8-32-M8F | 8 | 32 | M 8F = M8x1 | 16 | 8 | 14 | 48 | 58 | 12 | 52 |
| DIN 71752-10-20-M10 | 10 | 20 | M 10 | 20 | 10 | 18 | 40 | 52 | 15 | 72 |
| DIN 71752-10-20-M10L | 10 | 20 | M 10L | 20 | 10 | 18 | 40 | 52 | 15 | 72 |
| DIN 71752-10-20-M10F | 10 | 20 | M 10F = M10x1.25 | 20 | 10 | 18 | 40 | 52 | 15 | 72 |
| DIN 71752-10-40-M10 | 10 | 40 | M 10 | 20 | 10 | 18 | 60 | 72 | 15 | 102 |
| DIN 71752-10-40-M10L | 10 | 40 | M 10L | 20 | 10 | 18 | 60 | 72 | 15 | 102 |
| DIN 71752-10-40-M10F | 10 | 40 | M 10F = M10x1.25 | 20 | 10 | 18 | 60 | 72 | 15 | 102 |
| DIN 71752-12-24-M12 | 12 | 24 | M 12 | 24 | 12 | 20 | 48 | 62 | 18 | 117 |
| DIN 71752-12-24-M12L | 12 | 24 | M 12L | 24 | 12 | 20 | 48 | 62 | 18 | 117 |
| DIN 71752-12-24-M12F | 12 | 24 | M 12F = M12x1.25 | 24 | 12 | 20 | 48 | 62 | 18 | 117 |
| DIN 71752-12-48-M12 | 12 | 48 | M 12 | 24 | 12 | 20 | 72 | 86 | 18 | 165 |
| DIN 71752-12-48-M12L | 12 | 48 | M 12L | 24 | 12 | 20 | 72 | 86 | 18 | 165 |
| DIN 71752-12-48-M12F | 12 | 48 | M 12F = M12x1.25 | 24 | 12 | 20 | 72 | 86 | 18 | 165 |
| DIN 71752-14-28-M14 | 14 | 28 | M 14 | 28 | 14 | 24 | 56 | 72 | 22.5 | 171 |
| DIN 71752-14-28-M14L | 14 | 28 | M 14L | 28 | 14 | 24 | 56 | 72 | 22.5 | 171 |
| DIN 71752-14-28-M14F | 14 | 28 | M 14F = M14x1.5 | 28 | 14 | 24 | 56 | 72 | 22.5 | 171 |
| DIN 71752-14-56-M14 | 14 | 56 | M 14 | 28 | 14 | 24 | 85 | 101 | 22.5 | 248 |
| DIN 71752-14-56-M14L | 14 | 56 | M 14L | 28 | 14 | 24 | 85 | 101 | 22.5 | 248 |
| DIN 71752-14-56-M14F | 14 | 56 | M 14F = M14x1.5 | 28 | 14 | 24 | 85 | 101 | 22.5 | 248 |
| DIN 71752-16-32-M16 | 16 | 32 | M 16 | 32 | 16 | 26 | 64 | 83 | 24 | 267 |
| DIN 71752-16-32-M16L | 16 | 32 | M 16L | 32 | 16 | 26 | 64 | 83 | 24 | 267 |
| DIN 71752-16-32-M16F | 16 | 32 | M 16F = M16x1.5 | 32 | 16 | 26 | 64 | 83 | 24 | 267 |
| DIN 71752-16-64-M16 | 16 | 64 | M 16 | 32 | 16 | 26 | 96 | 115 | 24 | 380 |
| DIN 71752-16-64-M16L | 16 | 64 | M 16L | 32 | 16 | 26 | 96 | 115 | 24 | 393 |
| DIN 71752-16-64-M16F | 16 | 64 | M 16F = M16x1.5 | 32 | 16 | 26 | 96 | 115 | 24 | 393 |
| DIN 71752-20-40-M20 | 20 | 40 | M 20 | 40 | 20 | 34 | 80 | 105 | 30 | 520 |
| DIN 71752-20-40-M20L | 20 | 40 | M 20L | 40 | 20 | 34 | 80 | 105 | 30 | 520 |

ELESA 和 GANTER 依法保留所有权利。
复制图纸时请注明出处。

# GN 752

## 连接件

**钢制/不锈钢, 用于 GN 751 叉形接头**

### 规格

钢制

- 抗拉强度等级5
- 镀锌, 蓝钝处理

AISI 303 不锈钢 **NI**

### 信息

GN 752 连接件设计用于与 DIN 71752 (参见页 1152) 和 型叉形头配合使用。GN 751 配合叉形头 (参见页 1148)

### 技术信息

- ISO-基本公差 (参见页 A21)
- 不锈钢特性 (参见页 A26 )
- 螺母强度值 (参见页 A20)

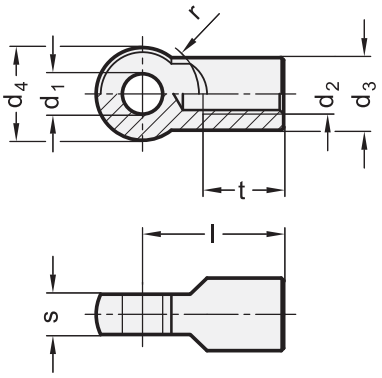


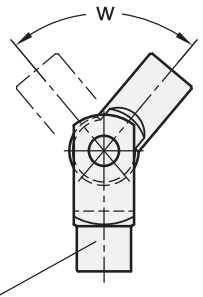


GN 751 叉形接头

**GN 752**

| 型号 | d1 H9 | d2 | d3 | d4 | l | r | s -0.2 | t 最小 | w 最小 | ⚖ |
|---|---|---|---|---|---|---|---|---|---|---|
| GN 752-6-M6 | 6 | M 6 | 10 | 14 | 22 | 8.5 | 6 | 12 | 218° | 11 |
| GN 752-8-M8 | 8 | M 8 | 14 | 18 | 29 | 12 | 8 | 16 | 218° | 27 |
| GN 752-10-M10 | 10 | M 10 | 18 | 23 | 35 | 14 | 10 | 20 | 212° | 56 |
| GN 752-12-M12 | 12 | M 12 | 20 | 27 | 43 | 17 | 12 | 24 | 216° | 88 |
| GN 752-14-M14 | 14 | M 14 | 24 | 30 | 50 | 19 | 14 | 28 | 214° | 100 |
| GN 752-16-M16 | 16 | M 16 | 26 | 36 | 56 | 22 | 16 | 32 | 216° | 190 |

**GN 752-NI** 不锈钢

| 型号 | d1 H9 | d2 | d3 | d4 | l | r | s -0.2 | t 最小 | w 最小 | ⚖ |
|---|---|---|---|---|---|---|---|---|---|---|
| GN 752-6-M6-NI | 6 | M 6 | 10 | 14 | 22 | 8.5 | 6 | 12 | 218° | 11 |
| GN 752-8-M8-NI | 8 | M 8 | 14 | 18 | 29 | 12 | 8 | 16 | 218° | 28 |
| GN 752-10-M10-NI | 10 | M 10 | 18 | 23 | 35 | 14 | 10 | 20 | 212° | 56 |
| GN 752-12-M12-NI | 12 | M 12 | 20 | 27 | 43 | 17 | 12 | 24 | 216° | 88 |
| GN 752-14-M14-NI | 14 | M 14 | 24 | 30 | 50 | 19 | 14 | 28 | 214° | 141 |
| GN 752-16-M16-NI | 16 | M 16 | 26 | 36 | 56 | 22 | 16 | 32 | 216° | 197 |





ELESA 和 GANTER 依法保留所有权利。
复制图纸时请注明出处。

# DIN 71802

## 角形球节

### 带螺纹球头及铆接球柄

**规格**

**钢制款式**

**类型**

- **CS**型: 带螺纹球柄, 带安全销
- **C**型: 带螺纹球柄, 不带安全销
- **BS**型: 带铆接球柄, 带安全销
- **B**型: 带铆接球柄, 不带安全销

钢制

- 抗拉强度等级5
- 镀锌, 无色钝化处理

滚珠
钢制

- 硬化处理
- 经润滑的球座

**不锈钢款式**

**类型**

- **CSN**型: 带螺纹球柄, 带安全销
- **CN**型: 带螺纹球柄, 不带安全销

AISI 303 不锈钢

滚珠
不锈钢

- 未经硬化处理
- 经润滑的球座

**信息**

DIN 71802 角形球节包含 DIN 71805 球座和 DIN 71803 球柄。
带有安全销型号(Types CS, BS, CSN)的旋转角度为15°, 不带安全销型号(Types CS, BS, CSN) 的旋转角度为18°。
按压球头, 使其通过弹性挡圈, 即可完成装配, 该弹性挡圈也充当护圈。如球头与球窝间的保持力不足, 则可通过增加安全销来进行弥补。安全销装配十分简便。
防尘帽, 以保护角形球节。GN 710 可加装 (参见页 1158)。
六角螺母是角形球节的一部分。
防尘帽 GN 710 须单独订购 (参见页 1158)。

**可按需提供**

- 平滑规格 (球座带间隙)
- DIN 71803 球柄
- DIN 71805 球座
- 轴向节 (球座和球柄在同一轴线上)

**技术信息**

- ISO-基本公差 (参见页 A21)
- 不锈钢特性 (参见页 A26)
- 螺母强度值 (参见页 A20)



ELESA 和 GANTER 依法保留所有权利。
复制图纸时请注明出处。

# DIN 71802 | 角形球节



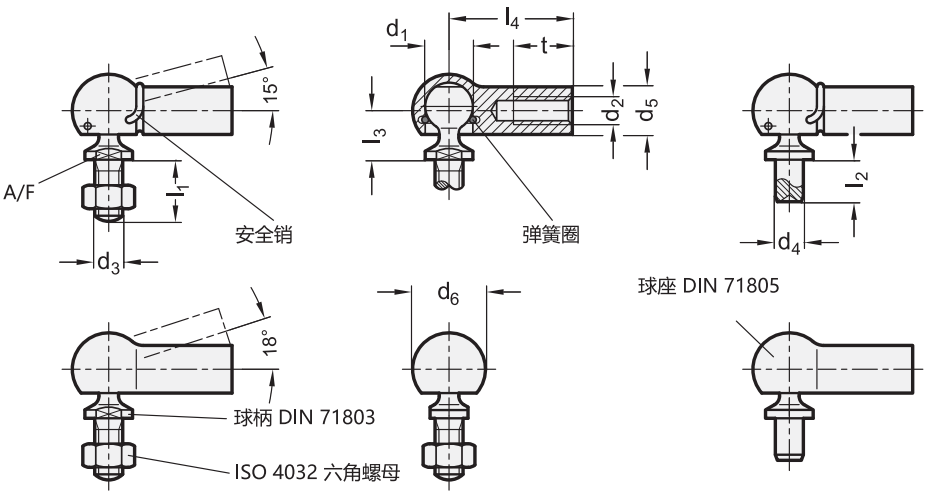


*增加角形球节型号索引
BS B

**DIN 71802-B/BS**

| 型号 | $d_1$ H9/h9 | $d_2$ | $l_2$ | $d_4$ h11 | $d_5$ | $l_3$ | $l_4$ | t 最小 | A/F | 最小拔出力 N | ⚖ |
|---|---|---|---|---|---|---|---|---|---|---|---|
| DIN 71802-8-M5L-4-* | 8 | M 5L | 4 | 5 | 8 | 8.5 | 22 | 10.5 | 7 | 30 | 13 |
| DIN 71802-8-M5-4-* | 8 | M 5 | 4 | 5 | 8 | 8.5 | 22 | 10.5 | 7 | 30 | 13 |
| DIN 71802-8-M5L-7,5-* | 8 | M 5L | 7.5 | 5 | 8 | 8.5 | 22 | 10.5 | 7 | 30 | 14 |
| DIN 71802-8-M5-7,5-* | 8 | M 5 | 7.5 | 5 | 8 | 8.5 | 22 | 10.5 | 7 | 30 | 14 |
| DIN 71802-10-M6L-4,5-* | 10 | M 6L | 4.5 | 6 | 10 | 10.5 | 25 | 11.5 | 8 | 40 | 20 |
| DIN 71802-10-M6-4,5-* | 10 | M 6 | 4.5 | 6 | 10 | 10.5 | 25 | 11.5 | 8 | 40 | 20 |
| DIN 71802-10-M6L-8-* | 10 | M 6L | 8 | 6 | 10 | 10.5 | 25 | 11.5 | 8 | 40 | 23 |
| DIN 71802-10-M6-8-* | 10 | M 6 | 8 | 6 | 10 | 10.5 | 25 | 11.5 | 8 | 40 | 23 |
| DIN 71802-13-M8L-5-* | 13 | M 8L | 5 | 8 | 13 | 12 | 30 | 14 | 11 | 60 | 44 |
| DIN 71802-13-M8-5-* | 13 | M 8 | 5 | 8 | 13 | 12 | 30 | 14 | 11 | 60 | 44 |
| DIN 71802-13-M8L-10-* | 13 | M 8L | 10 | 8 | 13 | 12 | 30 | 14 | 11 | 60 | 46 |
| DIN 71802-13-M8-10-* | 13 | M 8 | 10 | 8 | 13 | 12 | 30 | 14 | 11 | 60 | 47 |
| DIN 71802-16-M10L-6-* | 16 | M 10L | 6 | 10 | 16 | 15 | 35 | 15.5 | 13 | 80 | 80 |
| DIN 71802-16-M10-6-* | 16 | M 10 | 6 | 10 | 16 | 15 | 35 | 15.5 | 13 | 80 | 88 |
| DIN 71802-16-M10L-13-* | 16 | M 10L | 13 | 10 | 16 | 15 | 35 | 15.5 | 13 | 80 | 89 |
| DIN 71802-16-M10-13-* | 16 | M 10 | 13 | 10 | 16 | 15 | 35 | 15.5 | 13 | 80 | 89 |
| DIN 71802-16-M12L-6-* | 16 | M 12L | 6 | 10 | 16 | 15 | 35 | 15.5 | 13 | 80 | 90 |
| DIN 71802-16-M12-6-* | 16 | M 12 | 6 | 10 | 16 | 15 | 35 | 15.5 | 13 | 80 | 90 |
| DIN 71802-16-M12L-13-* | 16 | M 12L | 13 | 10 | 16 | 15 | 35 | 15.5 | 13 | 80 | 80 |
| DIN 71802-16-M12-13-* | 16 | M 12 | 13 | 10 | 16 | 15 | 35 | 15.5 | 13 | 80 | 80 |
| DIN 71802-19-M14FL-12-* | 19 | M 14FL | 12 | 14 | 22 | 19.5 | 45 | 21.5 | 16 | 100 | 200 |
| DIN 71802-19-M14F-12-* | 19 | M 14F | 12 | 14 | 22 | 19.5 | 45 | 21.5 | 16 | 100 | 200 |
| DIN 71802-19-M14FL-18-* | 19 | M 14FL | 18 | 14 | 22 | 19.5 | 45 | 21.5 | 16 | 100 | 190 |
| DIN 71802-19-M14F-18-* | 19 | M 14F | 18 | 14 | 22 | 19.5 | 45 | 21.5 | 16 | 100 | 190 |

B 型重量



ELESA 和 GANTER 依法保留所有权利。
复制图纸时请注明出处。

# DIN 71802 | 角形球节

*增加角形球节型号索引
CS C

**DIN 71802-C/CS**

| 型号 | d1 H9/h9 | d2 | d3 | d5 | l1 | l3 | l4 | t 最小 | A/F | 最小拔出力 N | ⚖ |
|---|---|---|---|---|---|---|---|---|---|---|---|
| DIN 71802-8-M5-* | 8 | M 5 | M 5 | 8 | 10 | 8.5 | 22 | 10.5 | 7 | 30 | 14 |
| DIN 71802-8-M5L-* | 8 | M 5L | M 5 | 8 | 10 | 8.5 | 22 | 10.5 | 7 | 30 | 15 |
| DIN 71802-10-M6-* | 10 | M 6 | M 6 | 10 | 12.5 | 10.5 | 25 | 11.5 | 8 | 40 | 25 |
| DIN 71802-10-M6L-* | 10 | M 6L | M 6 | 10 | 12.5 | 10.5 | 25 | 11.5 | 8 | 40 | 25 |
| DIN 71802-13-M8-* | 13 | M 8 | M 8 | 13 | 16.5 | 12 | 30 | 14 | 11 | 60 | 49 |
| DIN 71802-13-M8L-* | 13 | M 8L | M 8 | 13 | 16.5 | 12 | 30 | 14 | 11 | 60 | 50 |
| DIN 71802-16-M10-* | 16 | M 10 | M 10 | 16 | 20 | 15 | 35 | 15.5 | 13 | 80 | 90 |
| DIN 71802-16-M10L-* | 16 | M 10L | M 10 | 16 | 20 | 15 | 35 | 15.5 | 13 | 80 | 95 |
| DIN 71802-16-M12-* | 16 | M 12 | M 12 | 16 | 20 | 15 | 35 | 15.5 | 13 | 80 | 100 |
| DIN 71802-16-M12L-* | 16 | M 12L | M 12 | 16 | 20 | 15 | 35 | 15.5 | 13 | 80 | 100 |
| DIN 71802-19-M14F-* | 19 | M 14F = M 14x1.5L | M 14 x 1.5 | 22 | 28 | 19.5 | 45 | 21.5 | 16 | 100 | 217 |
| DIN 71802-19-M14FL-* | 19 | M 14 FL = M 14x1.5 L | M 14 x 1.5 | 22 | 28 | 19.5 | 45 | 21.5 | 16 | 100 | 220 |

C 型重量

*增加角形球节型号索引
CSN CN

**DIN 71802-CN/CSN** 不锈钢

| 型号 | d1 H9/h9 | d2 | d3 | d5 | l1 | l3 | l4 | t 最小 | A/F | 最小拔出力 N | ⚖ |
|---|---|---|---|---|---|---|---|---|---|---|---|
| DIN 71802-8-M5-* | 8 | M 5 | M 5 | 8 | 10 | 8.5 | 22 | 10.5 | 7 | 30 | 10 |
| DIN 71802-8-M5L-* | 8 | M 5L | M 5 | 8 | 10 | 8.5 | 22 | 10.5 | 7 | 30 | 15 |
| DIN 71802-10-M6-* | 10 | M 6 | M 6 | 10 | 12.5 | 10.5 | 25 | 11.5 | 8 | 40 | 20 |
| DIN 71802-10-M6L-* | 10 | M 6L | M 6 | 10 | 12.5 | 10.5 | 25 | 11.5 | 8 | 40 | 25 |
| DIN 71802-13-M8-* | 13 | M 8 | M 8 | 13 | 16.5 | 12 | 30 | 14 | 11 | 60 | 50 |
| DIN 71802-13-M8L-* | 13 | M 8L | M 8 | 13 | 16.5 | 12 | 30 | 14 | 11 | 60 | 50 |
| DIN 71802-16-M10-* | 16 | M 10 | M 10 | 16 | 20 | 15 | 35 | 15.5 | 13 | 80 | 98 |
| DIN 71802-16-M10L-* | 16 | M 10L | M 10 | 16 | 20 | 15 | 35 | 15.5 | 13 | 80 | 95 |
| DIN 71802-16-M12-* | 16 | M 12 | M 12 | 16 | 20 | 15 | 35 | 15.5 | 13 | 80 | 102 |
| DIN 71802-16-M12L-* | 16 | M 12L | M 12 | 16 | 20 | 15 | 35 | 15.5 | 13 | 80 | 102 |
| DIN 71802-19-M14F-* | 19 | M 14F = M 14x1.5L | M 14 x 1.5 | 22 | 28 | 19.5 | 45 | 21.5 | 16 | 100 | 218 |
| DIN 71802-19-M14FL-* | 19 | M 14 FL = M 14x1.5 L | M 14 x 1.5 | 22 | 28 | 19.5 | 45 | 21.5 | 16 | 100 | 219 |

CN 型重量

ELESA 和 GANTER 依法保留所有权利。
复制图纸时请注明出处。

# GN 710

## 防尘帽

**用于角形球节 DIN 71802**

**规格**

橡胶

- 耐受温度达 110 °C
- 黑色

**信息**

GN 710 可防止污垢进入角形球节 DIN 71802 (参见页 1155)。

**可按需提供**

- 安装防尘帽的角形球节

**技术信息**

- 弹性体特性 (参见页 A32)

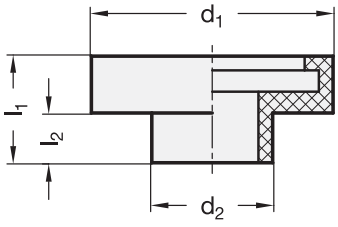


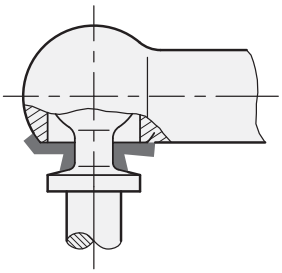

**GN 710**

| 型号 | d1 | d2 | l1 | l2 | 用于角形球节 DIN 71802 尺寸 (d1) | ⚖ |
|---|---|---|---|---|---|---|
| GN 710-12 | 12 | 5.5 | 4.5 | 1.5 | 8 | 1 |
| GN 710-13.5 | 13.5 | 7 | 6.5 | 3.5 | 10 | 10 |
| GN 710-17.5 | 17.5 | 8.5 | 7.5 | 3.5 | 13 | 1 |
| GN 710-22 | 22 | 10.5 | 8.5 | 4.5 | 16 | 1 |
| GN 710-25.5 | 25.5 | 12.5 | 12.5 | 7 | 19 | 2 |





ELESA 和 GANTER 依法保留所有权利。
复制图纸时请注明出处。

# GN 782

## 轴向球节

**规格**

**类型**

- **KS**型: 球头带外螺纹
- **KI**型: 球头带内螺纹

**识别号**

- **No. 1**: 安装座带内螺纹
- **No. 2**: 安装座带外螺纹

钢制
镀锌，蓝钝处理

制动片
高科技聚合体（聚酰胺 PA）

**信息**

可设定GN　782型轴向球节接头的夹紧螺母，使其对贝氏弹簧垫圈施加所需的推力，以增加球头的抗移动性能。
贝氏弹簧垫圈同时还用作螺钉的安全垫圈。
只要施加于贝氏弹簧垫圈的推力达到最大值，球头杆便会牢牢定位在夹紧螺母与螺钉上。

**技术信息**

- 塑料特性（参见页 A2）

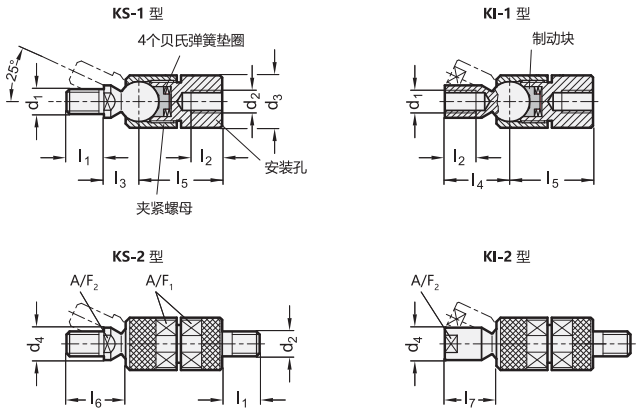


**GN 782**

| 型号 | d1 | d2 | d3 | d4 | l1 | l2 | l3 | l4 | l5 +1.0/-0.3 | l6 ≈ | l7 ≈ | A/F 1 | A/F 2 | 建议拧紧扭矩 Nm ≈ | ⚖ |
|---|---|---|---|---|---|---|---|---|---|---|---|---|---|---|---|
| GN 782-M6-KS-1 | M 6 | M 6 | 17 | 8.5 | 10 | 8 | 11 | 20 | 25 | 16.8 | 16 | 15 | 7 | 15 | 46 |
| GN 782-M6-KI-1 | M 6 | M 6 | 17 | 8.5 | 10 | 8 | 11 | 20 | 25 | 16.8 | 16 | 15 | 7 | 15 | 46 |
| GN 782-M8-KS-1 | M 8 | M 8 | 19 | 11 | 12 | 10 | 12.5 | 23 | 29.5 | 19.5 | 18 | 17 | 9 | 20 | 68 |
| GN 782-M8-KI-1 | M 8 | M 8 | 19 | 11 | 12 | 10 | 12.5 | 23 | 29.5 | 19.5 | 18 | 17 | 9 | 20 | 67 |
| GN 782-M10-KS-1 | M 10 | M 10 | 21 | 13 | 15 | 12 | 14 | 26 | 33.5 | 23.5 | 20 | 19 | 11 | 35 | 95 |
| GN 782-M10-KI-1 | M 10 | M 10 | 21 | 13 | 15 | 12 | 14 | 26 | 33.5 | 23.5 | 20 | 19 | 11 | 35 | 95 |
| GN 782-M12-KS-1 | M 12 | M 12 | 28 | 16 | 18 | 15 | 20 | 34 | 44 | 27.7 | 28 | 25 | 14 | 45 | 220 |
| GN 782-M12-KI-1 | M 12 | M 12 | 28 | 16 | 18 | 15 | 20 | 34 | 44 | 27.7 | 28 | 25 | 14 | 45 | 220 |
| GN 782-M6-KS-2 | M 6 | M 6 | 17 | 8.5 | 10 | 8 | 11 | 20 | 25 | 16.8 | 16 | 15 | 7 | 15 | 50 |
| GN 782-M6-KI-2 | M 6 | M 6 | 17 | 8.5 | 10 | 8 | 11 | 20 | 25 | 16.8 | 16 | 15 | 7 | 15 | 50 |
| GN 782-M8-KS-2 | M 8 | M 8 | 19 | 11 | 12 | 10 | 12.5 | 23 | 29.5 | 19.5 | 18 | 17 | 9 | 20 | 76 |
| GN 782-M8-KI-2 | M 8 | M 8 | 19 | 11 | 12 | 10 | 12.5 | 23 | 29.5 | 19.5 | 18 | 17 | 9 | 20 | 75 |
| GN 782-M10-KS-2 | M 10 | M 10 | 21 | 13 | 15 | 12 | 14 | 26 | 33.5 | 23.5 | 20 | 19 | 11 | 35 | 110 |
| GN 782-M10-KI-2 | M 10 | M 10 | 21 | 13 | 15 | 12 | 14 | 26 | 33.5 | 23.5 | 20 | 19 | 11 | 35 | 108 |
| GN 782-M12-KS-2 | M 12 | M 12 | 28 | 16 | 18 | 15 | 20 | 34 | 44 | 27.7 | 28 | 25 | 14 | 45 | 252 |
| GN 782-M12-KI-2 | M 12 | M 12 | 28 | 16 | 18 | 15 | 20 | 34 | 44 | 27.7 | 28 | 25 | 14 | 45 | 252 |



ELESA 和 GANTER 依法保留所有权利。
复制图纸时请注明出处。

# GN 784

RoHS

## 旋转球节

**铝制**

### 规格

**类型**

- **A**型: 球节带螺纹孔
- **B**型: 球节带螺杆

**识别号**

- 识别号**1**: 可调节夹紧手柄 (只用于$d_1$ = 39 和 49)
- 识别号**2**: 夹紧安装带螺钉

外壳
铝制
黑色阳极氧化处理 **ELS**

底板, 球头
铝制, 本色

可调节手柄(识别号1)

- 压铸锌,喷塑涂层, 银 RAL 9006, 纹理饰面
- 螺杆和固定螺钉,不锈钢 AISI 303

安装螺钉 (识别号2)
AISI 304 不锈钢

### 信息

GN 784夹紧安装件在球节为支点的旋转范围内球体可精准和多变的调节。因此, 此款夹紧安装件特别适用于调节扫描仪, 相机, 照明设备或监测仪器, 等等。
由于有效的夹紧机构, 仅需施加少量转矩在夹紧螺钉上使球枢轴形成较强的夹紧力。夹紧杆便于应用这种夹紧力。(识别号1).
球节可以安装通过$d_4$直径以下的内螺纹安装或 GN 784.1法兰作为附件, 利用三个通孔安装从上方安装 (参见页 1162)。
为了持久的高制动转矩, 球体接触面必须保持无油脂。超过推荐的拧紧转矩矩会增加球接头在末端位置的安全性, 但可能会导致夹紧机构的磨损和潜在的危害。

### 可按需提供

- 凸轮旋钮 DIN 6335 (参见页 234)

### 技术信息

- 不锈钢特性 (参见页 A26)

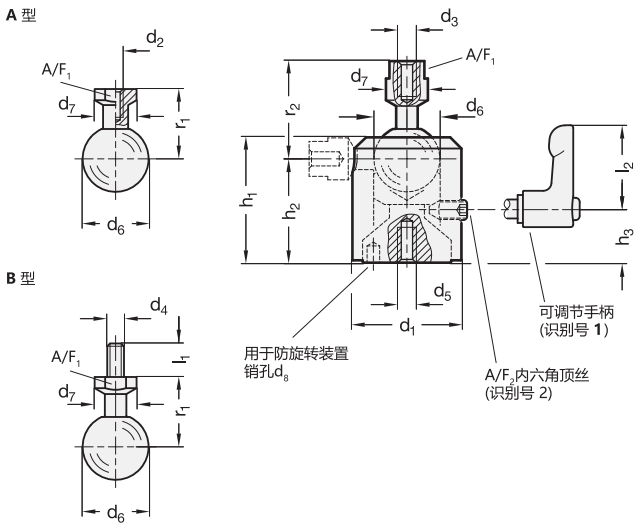




elesa+Ganter

ELESA 和 GANTER 依法保留所有权利。
复制图纸时请注明出处。

# GN 784

## 旋转球节

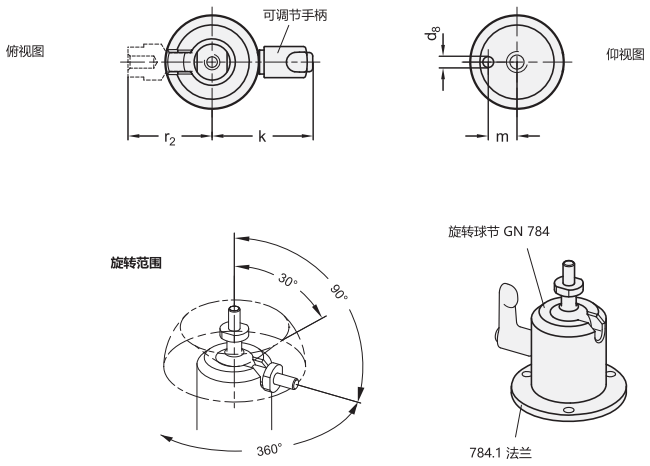


**GN 784**

| 型号 | d1 | d2 | r1 | d3 | r2 | d4 | l1 | d5 | d6 | d7 | d8 | h1 | h2 | h3 | k | l2 | m | A/F 1 | A/F 2 | 扭矩 Nm ≈ | 球体的制动转矩 Nm≈ | ⚖ |
|---|---|---|---|---|---|---|---|---|---|---|---|---|---|---|---|---|---|---|---|---|---|---|
| GN 784-23-M4-A-2-ELS | 23 | M 4* | 17.3 | - | - | - | - | M 5*** | 14 | 11 | 2.5 | 26.6 | 21.7 | 10.6 | - | - | 7 | 9 | 2.5 | 1.5 | 4.5 | 30 |
| GN 784-23-M5-A-2-ELS | 23 | - | - | M 5** | 24.8 | - | - | M 5*** | 14 | 11 | 2.5 | 26.6 | 21.7 | 10.6 | - | - | 7 | 9 | 2.5 | 1.5 | 4.5 | 35 |
| GN 784-23-1/4-A-2-ELS | 23 | - | - | 1/4** | 24.8 | - | - | M 5*** | 14 | 11 | 2.5 | 26.6 | 21.7 | 10.6 | - | - | 7 | 9 | 2.5 | 1.5 | 4.5 | 30 |
| GN 784-31-M5-A-2-ELS | 31 | M 5* | 21.5 | - | - | - | - | M 6*** | 18 | 14 | 3.5 | 35.5 | 29.6 | 14.9 | - | - | 9 | 12 | 3 | 2.5 | 6.5 | 70 |
| GN 784-31-M6-A-2-ELS | 31 | - | - | M 6** | 32.5 | - | - | M 6*** | 18 | 14 | 3.5 | 35.5 | 29.6 | 14.9 | - | - | 9 | 12 | 3 | 2.5 | 6.5 | 70 |
| GN 784-31-1/4-A-2-ELS | 31 | - | - | 1/4** | 32.5 | - | - | M 6*** | 18 | 14 | 3.5 | 35.5 | 29.6 | 14.9 | - | - | 9 | 12 | 3 | 2.5 | 6.5 | 73 |
| GN 784-39-M5-A-1-ELS | 39 | M 5* | 25.5 | - | - | - | - | M 8*** | 24 | 15 | 4.5 | 45 | 37.2 | 18.9 | 44 | 30 | 12 | 13 | - | 4 | 16 | 159 |
| GN 784-39-M5-A-2-ELS | 39 | M 5* | 25.5 | - | - | - | - | M 8*** | 24 | 15 | 4.5 | 45 | 37.2 | 18.9 | - | - | 12 | 13 | 4 | 4 | 16 | 154 |
| GN 784-39-M6-A-1-ELS | 39 | - | - | M 6** | 36.2 | - | - | M 8*** | 24 | 15 | 4.5 | 45 | 37.2 | 18.9 | 44 | 30 | 12 | 13 | - | 4 | 16 | 164 |
| GN 784-39-M6-A-2-ELS | 39 | - | - | M 6** | 36.2 | - | - | M 8*** | 24 | 15 | 4.5 | 45 | 37.2 | 18.9 | - | - | 12 | 13 | 4 | 4 | 16 | 150 |
| GN 784-39-M8-A-1-ELS | 39 | - | - | M 8** | 40.5 | - | - | M 8*** | 24 | 15 | 4.5 | 45 | 37.2 | 18.9 | 44 | 30 | 12 | 13 | - | 4 | 16 | 165 |
| GN 784-39-M8-A-2-ELS | 39 | - | - | M 8** | 40.5 | - | - | M 8*** | 24 | 15 | 4.5 | 45 | 37.2 | 18.9 | - | - | 12 | 13 | 4 | 4 | 16 | 130 |
| GN 784-39-3/8-A-1-ELS | 39 | - | - | 3/8** | 40.5 | - | - | M 8*** | 24 | 15 | 4.5 | 45 | 37.2 | 18.9 | 44 | 30 | 12 | 13 | - | 4 | 16 | 133 |
| GN 784-39-3/8-A-2-ELS | 39 | - | - | 3/8** | 40.5 | - | - | M 8*** | 24 | 15 | 4.5 | 45 | 37.2 | 18.9 | - | - | 12 | 13 | 4 | 4 | 16 | 128 |
| GN 784-49-M8-A-1-ELS | 49 | M 8* | 30.8 | - | - | - | - | M 8*** | 28 | 19.5 | 4.5 | 56 | 46.1 | 24 | 49 | 30 | 16 | 17 | - | 4 | 20 | 285 |
| GN 784-49-M8-A-2-ELS | 49 | M 8* | 30.8 | - | - | - | - | M 8*** | 28 | 19.5 | 4.5 | 56 | 46.1 | 24 | - | - | 16 | 17 | 4 | 4 | 20 | 260 |
| GN 784-49-3/8-A-1-ELS | 49 | - | - | 3/8** | 44.8 | - | - | M 8*** | 28 | 19.5 | 4.5 | 56 | 46.1 | 24 | 49 | 30 | 16 | 17 | - | 4 | 20 | 290 |
| GN 784-49-3/8-A-2-ELS | 49 | - | - | 3/8** | 44.8 | - | - | M 8*** | 28 | 19.5 | 4.5 | 56 | 46.1 | 24 | - | - | 16 | 17 | 4 | 4 | 20 | 274 |
| GN 784-49-M10-A-1-ELS | 49 | - | - | M 10** | 51.8 | - | - | M 8*** | 28 | 19.5 | 4.5 | 56 | 46.1 | 24 | 49 | 30 | 16 | 17 | - | 4 | 20 | 300 |
| GN 784-49-M10-A-2-ELS | 49 | - | - | M 10** | 51.8 | - | - | M 8*** | 28 | 19.5 | 4.5 | 56 | 46.1 | 24 | - | - | 16 | 17 | 4 | 4 | 20 | 275 |
| GN 784-23-M5-B-2-ELS | 23 | - | 17.3 | - | - | M 5 | 8 | M 5*** | 14 | 11 | 2.5 | 26.6 | 21.7 | 10.6 | - | - | 7 | 9 | 2.5 | 1.5 | 4.5 | 32 |
| GN 784-23-M6-B-2-ELS | 23 | - | 17.3 | - | - | M 6 | 10 | M 5*** | 14 | 11 | 2.5 | 26.6 | 21.7 | 10.6 | - | - | 7 | 9 | 2.5 | 1.5 | 4.5 | 40 |
| GN 784-23-1/4-B-2-ELS | 23 | - | 17.3 | - | - | 1/4 | 10 | M 5*** | 14 | 11 | 2.5 | 26.6 | 21.7 | 10.6 | - | - | 7 | 9 | 2.5 | 1.5 | 4.5 | 29 |
| GN 784-31-M6-B-2-ELS | 31 | - | 21.5 | - | - | M 6 | 10 | M 6*** | 18 | 14 | 3.5 | 35.5 | 29.6 | 14.9 | - | - | 9 | 12 | 3 | 2.5 | 6.5 | 80 |
| GN 784-31-M8-B-2-ELS | 31 | - | 21.5 | - | - | M 8 | 12 | M 6*** | 18 | 14 | 3.5 | 35.5 | 29.6 | 14.9 | - | - | 9 | 12 | 3 | 2.5 | 6.5 | 80 |
| GN 784-31-1/4-B-2-ELS | 31 | - | 21.5 | - | - | 1/4 | 10 | M 6*** | 18 | 14 | 3.5 | 35.5 | 29.6 | 14.9 | - | - | 9 | 12 | 3 | 2.5 | 6.5 | 70 |
| GN 784-39-M6-B-1-ELS | 39 | - | 25.5 | - | - | M 6 | 10 | M 8*** | 24 | 15 | 4.5 | 45 | 37.2 | 18.9 | 44 | 30 | 12 | 13 | - | 4 | 16 | 160 |
| GN 784-39-M6-B-2-ELS | 39 | - | 25.5 | - | - | M 6 | 10 | M 8*** | 24 | 15 | 4.5 | 45 | 37.2 | 18.9 | - | - | 12 | 13 | 4 | 4 | 16 | 130 |
| GN 784-39-M8-B-1-ELS | 39 | - | 25.5 | - | - | M 8 | 12 | M 8*** | 24 | 15 | 4.5 | 45 | 37.2 | 18.9 | 44 | 30 | 12 | 13 | - | 4 | 16 | 161 |
| GN 784-39-M8-B-2-ELS | 39 | - | 25.5 | - | - | M 8 | 12 | M 8*** | 24 | 15 | 4.5 | 45 | 37.2 | 18.9 | - | - | 12 | 13 | 4 | 4 | 16 | 160 |
| GN 784-39-3/8-B-1-ELS | 39 | - | 25.5 | - | - | 3/8 | 12 | M 8*** | 24 | 15 | 4.5 | 45 | 37.2 | 18.9 | 44 | 30 | 12 | 13 | - | 4 | 16 | 165 |
| GN 784-39-3/8-B-2-ELS | 39 | - | 25.5 | - | - | 3/8 | 12 | M 8*** | 24 | 15 | 4.5 | 45 | 37.2 | 18.9 | - | - | 12 | 13 | 4 | 4 | 16 | 165 |
| GN 784-49-M8-B-1-ELS | 49 | - | 30.8 | - | - | M 8 | 12 | M 8*** | 28 | 19.5 | 4.5 | 56 | 46.1 | 24 | 49 | 30 | 16 | 17 | - | 4 | 20 | 289 |
| GN 784-49-M8-B-2-ELS | 49 | - | 30.8 | - | - | M 8 | 12 | M 8*** | 28 | 19.5 | 4.5 | 56 | 46.1 | 24 | - | - | 16 | 17 | 4 | 4 | 20 | 287 |
| GN 784-49-M10-B-1-ELS | 49 | - | 30.8 | - | - | M 10 | 15 | M 8*** | 28 | 19.5 | 4.5 | 56 | 46.1 | 24 | 49 | 30 | 16 | 17 | - | 4 | 20 | 290 |
| GN 784-49-M10-B-2-ELS | 49 | - | 30.8 | - | - | M 10 | 15 | M 8*** | 28 | 19.5 | 4.5 | 56 | 46.1 | 24 | - | - | 16 | 17 | 4 | 4 | 20 | 264 |
| GN 784-49-3/8-B-1-ELS | 49 | - | 30.8 | - | - | 3/8 | 12 | M 8*** | 28 | 19.5 | 4.5 | 56 | 46.1 | 24 | 49 | 30 | 16 | 17 | - | 4 | 20 | 294 |
| GN 784-49-3/8-B-2-ELS | 49 | - | 30.8 | - | - | 3/8 | 12 | M 8*** | 28 | 19.5 | 4.5 | 56 | 46.1 | 24 | - | - | 16 | 17 | 4 | 4 | 20 | 294 |

*螺纹最小可用长度 1.5 x $d_2$ | ** 螺纹最小可用长度 1.5 x $d_3$ | *** 螺纹最小可用长度 1.5 x $d_5$



ELESA 和 GANTER 依法保留所有权利。
复制图纸时请注明出处。

# GN 784.1

## 法兰

### 带旋转球节的夹紧安装件 GN 784

**规格**

AISI 304 不锈钢
表面亚光滚磨处理**MT**

沉头螺钉DIN7991
AISI 304 不锈钢

半长锥形槽销 DIN 8745
AISI 304 不锈钢

**信息**

GN 784.1 法兰可从下方安装至 GN 784带旋转球节的夹紧安装件。采用一枚半锥形槽销防止其转动。(参见页 1160)。
旋转球节安装于法兰上方表面。$d_2$ 区域有三个直径$d_3$的钻孔，带垫圈的标准螺钉可以使用。
半长的锥形槽销安装在法兰上。单独包含沉头螺钉。

**技术信息**

- 不锈钢特性 (参见页 A26)

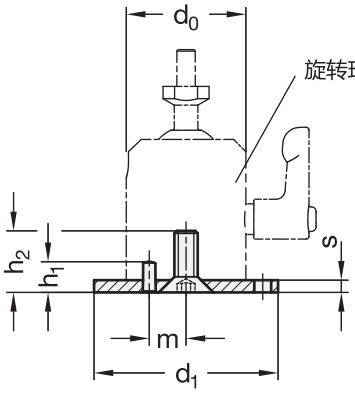

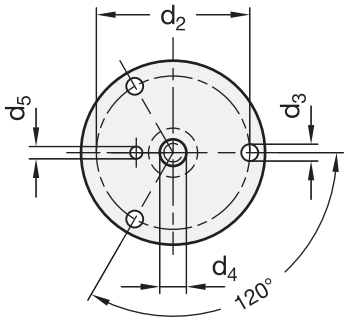


**GN 784.1** 不锈钢

| 型号 | d0 | d1 | d2 | d3 | d4 | d5 | h1 | h2 | m | s | ⚖ |
|---|---|---|---|---|---|---|---|---|---|---|---|
| GN 784.1-42-MT | 23 | 42 | 32.5 | 4.5 | M5 | 2 | 6 | 8.5 | 7 | 2.5 | 29 |
| GN 784.1-49-MT | 31 | 49 | 40 | 4.5 | M6 | 3 | 6 | 10.5 | 9 | 3 | 46 |
| GN 784.1-60-MT | 39 | 60 | 50 | 5.5 | M8 | 4 | 10 | 14.6 | 12 | 4 | 91 |
| GN 784.1-70-MT | 49 | 70 | 60 | 5.5 | M8 | 4 | 10 | 14.6 | 16 | 4 | 122 |





ELESA 和 GANTER 依法保留所有权利。
复制图纸时请注明出处。

# GN 240

## 快装式连接器

**带角度偏移补偿功能**

### 规格

类型

- **A**型: 带外螺纹
- **B**型: 带内螺纹

钢制

- 回火
- 磷酸处理

### 信息

GN 240 快装式连接器设计用于 径向 和 角度 偏移的补偿。并且可通过定位螺钉轴向自由调节。典型应用场合为，在任意类型的夹具或系统中，用于与操作气缸用活塞杆的轴向连接。
其设计**不允许**传递扭矩。

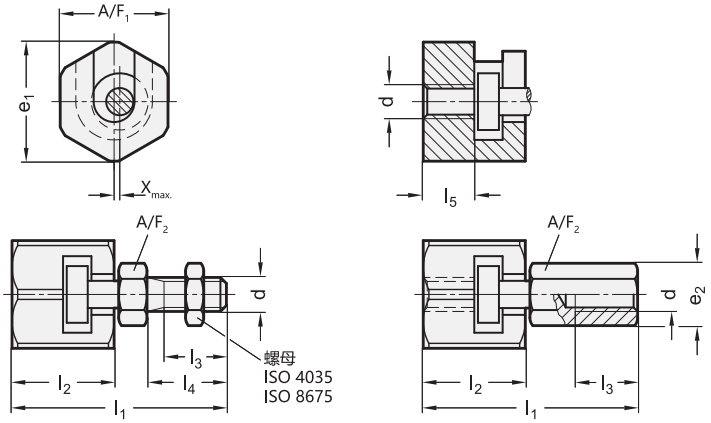


**GN 240**

| 型号 | d | e1 | e2 ≈ | l1 ≈ | l2 | l3 最小 | l4 | l5 +1.0 | A/F 1 | A/F 2 | x | 最大拉/推载荷 kN | ⚖ |
|---|---|---|---|---|---|---|---|---|---|---|---|---|---|
| GN 240-M6-A | M6 | 21 | - | 37.5 | 18 | 11 | 14 | 9 | 19 | 10 | 0.6 | 2.5 | 42 |
| GN 240-M8-A | M8 | 26 | - | 45 | 22.5 | 13.5 | 17 | 11.5 | 24 | 13 | 0.7 | 4.5 | 84 |
| GN 240-M10-A | M10 | 30 | - | 56 | 29 | 16 | 20 | 16 | 27 | 17 | 0.7 | 6.5 | 144 |
| GN 240-M10x1,25-A | M10x1.25 | 30 | - | 56 | 29 | 16 | 20 | 16 | 27 | 17 | 0.7 | 6.5 | 144 |
| GN 240-M12-A | M12 | 32.5 | - | 66.5 | 34 | 21 | 25 | 17 | 30 | 19 | 0.8 | 10 | 205 |
| GN 240-M12x1,25-A | M12x1.25 | 32.5 | - | 66.5 | 34 | 21 | 25 | 17 | 30 | 19 | 0.8 | 10 | 205 |
| GN 240-M16-A | M16 | 39 | - | 83 | 42 | 25 | 30 | 23 | 36 | 24 | 1 | 18 | 384 |
| GN 240-M16x1,5-A | M16x1.5 | 39 | - | 83 | 42 | 25 | 30 | 23 | 36 | 24 | 1 | 18 | 385 |
| GN 240-M20-A | M20 | 44 | - | 93.5 | 45.5 | 29 | 35 | 23.5 | 41 | 30 | 1 | 30 | 568 |
| GN 240-M20x1,5-A | M20x1.5 | 44 | - | 93.5 | 45.5 | 29 | 35 | 23.5 | 41 | 30 | 1 | 30 | 568 |
| GN 240-M6-B | M6 | 21 | 11 | 37.5 | 18 | 11 | - | 9 | 19 | 10 | 0.6 | 2.5 | 45 |
| GN 240-M8-B | M8 | 26 | 14,5 | 45 | 22.5 | 13.5 | - | 11.5 | 24 | 13 | 0.7 | 4.5 | 89 |
| GN 240-M10-B | M10 | 30 | 19 | 56 | 29 | 16 | - | 16 | 27 | 17 | 0.7 | 6.5 | 155 |
| GN 240-M10x1,25-B | M10x1.25 | 30 | 19 | 56 | 29 | 16 | - | 16 | 27 | 17 | 0.7 | 6.5 | 145 |
| GN 240-M12-B | M12 | 32.5 | 21 | 66.5 | 34 | 21 | - | 17 | 30 | 19 | 0.8 | 10 | 220 |
| GN 240-M12x1,25-B | M12x1.25 | 32.5 | 21 | 66.5 | 34 | 21 | - | 17 | 30 | 19 | 0.8 | 10 | 220 |
| GN 240-M16-B | M16 | 39 | 27 | 83 | 42 | 25 | - | 23 | 36 | 24 | 1 | 18 | 397 |
| GN 240-M16x1,5-B | M16x1.5 | 39 | 27 | 83 | 42 | 25 | - | 23 | 36 | 24 | 1 | 18 | 398 |
| GN 240-M20-B | M20 | 44 | 34 | 93.5 | 45.5 | 29 | - | 23.5 | 41 | 30 | 1 | 30 | 599 |
| GN 240-M20x1,5-B | M20x1.5 | 44 | 34 | 93.5 | 45.5 | 29 | - | 23.5 | 41 | 30 | 1 | 30 | 594 |




ELESA 和 GANTER 依法保留所有权利。
复制我方图纸时需始终提及来源。

# GN 240.1

## 快装式连接器

**带角度偏移补偿功能**

### 规格

类型

- **A**型: 带外螺纹
- **B**型: 带内螺纹

钢制

- 回火
- 磷酸处理

### 信息

GN 240.1 快装式连接器设计用于 径向 和 角度 偏移的补偿。并且可通过定位螺钉轴向自由调节。典型应用场合为，在任意类型的夹具或系统中，用于与操作气缸用活塞杆的轴向连接。
其设计**不允许**传递扭矩。

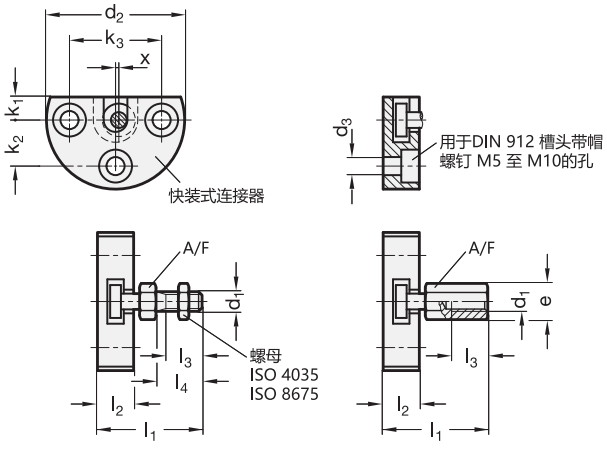


**GN 240.1**

| 型号 | d1 | d2 | d3 | e ≈ | k1 | k2 | k3 | l1 ≈ | l2 | l3 最小 | l4 | A/F | x 最大主轴偏心 | 最大拉/推载荷 kN | ⚖ |
|---|---|---|---|---|---|---|---|---|---|---|---|---|---|---|---|
| GN 240.1-M6-A | M6 | 42 | 5.5 | - | 7 | 14 | 28 | 30.5 | 11 | 11 | 14 | 10 | 0.6 | 2.5 | 73 |
| GN 240.1-M8-A | M8 | 48 | 6.5 | - | 8 | 16 | 32 | 35.5 | 13 | 13.5 | 17 | 13 | 0.7 | 4.5 | 116 |
| GN 240.1-M10-A | M10 | 50 | 6.5 | - | 9 | 17 | 34 | 43 | 16 | 16 | 20 | 17 | 0.7 | 6.5 | 173 |
| GN 240.1-M10x1,25-A | M10x1.25 | 50 | 6.5 | - | 9 | 17 | 34 | 43 | 16 | 16 | 20 | 17 | 0.7 | 6.5 | 174 |
| GN 240.1-M12-A | M12 | 55 | 6.5 | - | 10 | 19 | 38 | 53 | 20.5 | 21 | 25 | 19 | 0.8 | 10 | 261 |
| GN 240.1-M12x1,25-A | M12x1.25 | 55 | 6.5 | - | 10 | 19 | 38 | 53 | 20.5 | 21 | 25 | 19 | 0.8 | 10 | 262 |
| GN 240.1-M16-A | M16 | 65 | 9 | - | 12.5 | 22.5 | 45 | 64 | 23 | 25 | 30 | 24 | 1 | 18 | 431 |
| GN 240.1-M16x1,5-A | M16x1.5 | 65 | 9 | - | 12.5 | 22.5 | 45 | 64 | 23 | 25 | 30 | 24 | 1 | 18 | 433 |
| GN 240.1-M20-A | M20 | 80 | 11 | - | 17 | 28 | 56 | 74 | 26 | 29 | 35 | 30 | 1 | 30 | 815 |
| GN 240.1-M20x1,5-A | M20x1.5 | 80 | 11 | - | 17 | 28 | 56 | 74 | 26 | 29 | 35 | 30 | 1 | 30 | 816 |
| GN 240.1-M6-B | M6 | 42 | 5.5 | 11 | 7 | 14 | 28 | 30.5 | 11 | 11 | - | 10 | 0.6 | 2.5 | 76 |
| GN 240.1-M8-B | M8 | 48 | 6.5 | 14.5 | 8 | 16 | 32 | 35.5 | 13 | 13.5 | - | 13 | 0.7 | 4.5 | 122 |
| GN 240.1-M10-B | M10 | 50 | 6.5 | 19 | 9 | 17 | 34 | 43 | 16 | 15 | - | 17 | 0.7 | 6.5 | 184 |
| GN 240.1-M10x1,25-B | M10x1.25 | 50 | 6.5 | 19 | 9 | 17 | 34 | 43 | 16 | 15 | - | 17 | 0.7 | 6.5 | 184 |
| GN 240.1-M12-B | M12 | 55 | 6.5 | 21 | 10 | 19 | 38 | 53 | 20.5 | 17.5 | - | 19 | 0.8 | 10 | 276 |
| GN 240.1-M12x1,25-B | M12x1.25 | 55 | 6.5 | 21 | 10 | 19 | 38 | 53 | 20.5 | 17.5 | - | 19 | 0.8 | 10 | 276 |
| GN 240.1-M16-B | M16 | 65 | 9 | 27 | 12.5 | 22.5 | 45 | 64 | 23 | 22 | - | 24 | 1 | 18 | 449 |
| GN 240.1-M16x1,5-B | M16x1.5 | 65 | 9 | 27 | 12.5 | 22.5 | 45 | 64 | 23 | 22 | - | 24 | 1 | 18 | 449 |
| GN 240.1-M20-B | M20 | 80 | 11 | 34 | 17 | 28 | 56 | 74 | 26 | 25 | - | 30 | 1 | 30 | 845 |
| GN 240.1-M20x1,5-B | M20x1.5 | 80 | 11 | 34 | 17 | 28 | 56 | 74 | 26 | 25 | - | 30 | 1 | 30 | 845 |






ELESA 和 GANTER 依法保留所有权利。
复制我方图纸时需始终提及来源。

# GN 240.2

## 快装式连接器

**带角度及径向偏移补偿功能**

### 规格

钢制

- 回火
- 磷酸处理

定位环(弹簧)
AISI 631 不锈钢

### 信息

GN 240.2 快装式连接器设计用于**径向**和**角度偏移**的补偿。
并且可通过定位螺钉轴向自由调节。典型应用场合为，在任意类型的夹具或系统中，用于与操作气缸用活塞杆的轴向连接。
该连接器以其无任何松散元件的超紧凑结构著称。
其设计**不允许**传递扭矩。

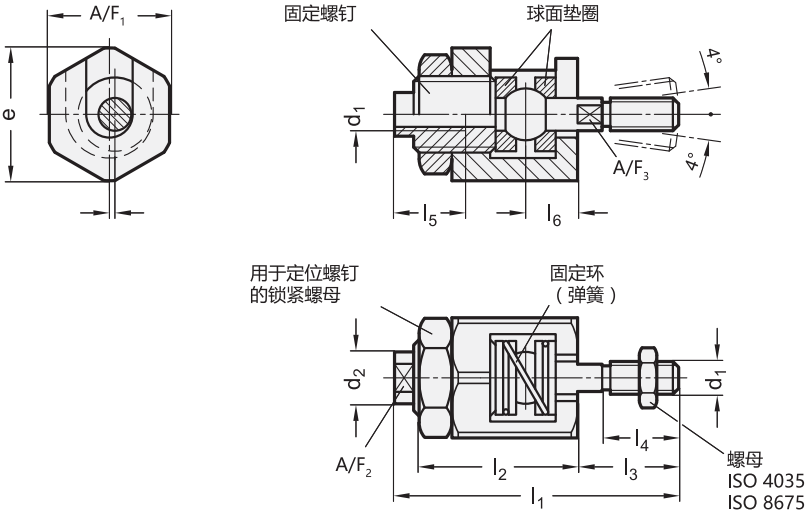


**GN 240.2**

| 型号 | d1 | d2 | e | l1 ≈ | l2 | l3 | l4 | l5 最小 | l6 | A/F 1 | A/F 2 | A/F 3 | x | 最大拉/推载荷 kN | ⚖ |
|---|---|---|---|---|---|---|---|---|---|---|---|---|---|---|---|
| GN 240.2-M6 | M6 | 9.5 | 24.5 | 52 | 29 | 18.5 | 14 | 13 | 9.5 | 22 | 8 | 5 | 0.6 | 2.5 | 75 |
| GN 240.2-M8 | M8 | 15 | 30 | 63 | 33 | 23.5 | 18 | 16 | 11.5 | 27 | 13 | 7 | 0.7 | 4.5 | 135 |
| GN 240.2-M10 | M10 | 21 | 44 | 81 | 43 | 30.5 | 22 | 24 | 16 | 41 | 18 | 12 | 0.7 | 6.5 | 400 |
| GN 240.2-M10x1,25 | M10x1.25 | 21 | 44 | 81 | 43 | 30.5 | 22 | 24 | 16 | 41 | 18 | 12 | 0.7 | 6.5 | 403 |
| GN 240.2-M12 | M12 | 21 | 44 | 85 | 43 | 34.5 | 26 | 24 | 16 | 41 | 18 | 12 | 0.8 | 10 | 405 |
| GN 240.2-M12x1,25 | M12x1.25 | 21 | 44 | 85 | 43 | 34.5 | 26 | 24 | 16 | 41 | 18 | 12 | 0.8 | 10 | 409 |
| GN 240.2-M16 | M16 | 32 | 60 | 121 | 62 | 45 | 34 | 34 | 26 | 55 | 27 | 18 | 1 | 18 | 1090 |
| GN 240.2-M16x1,5 | M16x1.5 | 32 | 60 | 121 | 62 | 45 | 34 | 34 | 26 | 55 | 27 | 18 | 1 | 18 | 1094 |
| GN 240.2-M20 | M20 | 32 | 60 | 129 | 62 | 53 | 42 | 34 | 26 | 55 | 27 | 18 | 1 | 30 | 1136 |
| GN 240.2-M20x1,5 | M20x1.5 | 32 | 60 | 129 | 62 | 53 | 42 | 34 | 26 | 55 | 27 | 18 | 1 | 30 | 1143 |



ELESA 和 GANTER 依法保留所有权利。
复制图纸时请注明出处。

DESIGNED
FOR ENGINEERING

# 11 水平调整件

水平调整件

支撑端帽

支撑件和导向元件

# 水平调整件

**高科技聚合体底盘，钢制或不锈钢螺杆**

**底座**
聚酰胺基 (PA) 高科技聚合体调节螺母，黑色，亚光饰面。

**标准型号**
- **LX**: 镀锌钢螺杆。
- **LX-S**: 镀锌钢螺杆，底盘带螺丝刀槽。
- **LX-SST**: AISI 304 不锈钢螺杆。
- **LX-SST-S**: AISI 304 不锈钢螺杆，底盘带螺丝刀槽。

**技术参数**
用户有责任根据实际使用情况，确定产品是否符合预期用途。

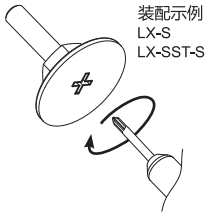


**LX.**
**LX-SST**

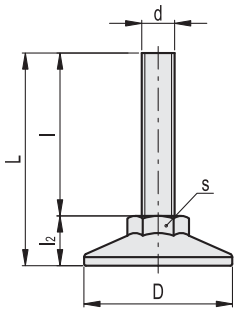


**LX-S**
**LX-SST-S**

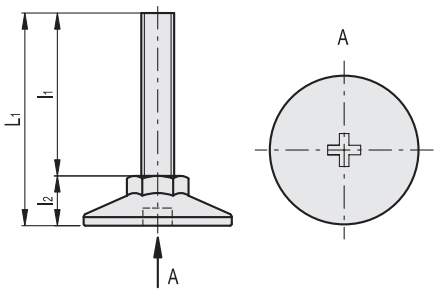


**LX** **LX-S**

| 代码 | 说明 | 代码 | 说明 | D | d | L | L1 | l | l2 | s | 最大极限静载荷* [N] | ⚖ |
|---|---|---|---|---|---|---|---|---|---|---|---|---|
| 431001 | LX.25-SW13-M6x24 | 431001-S | LX.25-SW13-M6x26-S | 25 | M6 | 35 | 37 | 24 | 11 | 13 | 1500 | 8 |
| 431003 | LX.25-SW13-M6x34 | 431003-S | LX.25-SW13-M6x36-S | 25 | M6 | 45 | 47 | 34 | 11 | 13 | 1500 | 10 |
| 431005 | LX.25-SW13-M6x54 | 431005-S | LX.25-SW13-M6x56-S | 25 | M6 | 65 | 67 | 54 | 11 | 13 | 1500 | 14 |
| 431007 | LX.25-SW13-M6x62 | 431007-S | LX.25-SW13-M6x64-S | 25 | M6 | 73 | 75 | 62 | 11 | 13 | 1500 | 16 |
| 431011 | LX.25-SW13-M8x17 | 431011-S | LX.25-SW13-M8x19-S | 25 | M8 | 28 | 30 | 17 | 11 | 13 | 2500 | 10 |
| 431013 | LX.25-SW13-M8x22 | 431013-S | LX.25-SW13-M8x24-S | 25 | M8 | 33 | 35 | 22 | 11 | 13 | 2500 | 12 |
| 431015 | LX.25-SW13-M8x32 | 431015-S | LX.25-SW13-M8x32-S | 25 | M8 | 43 | 45 | 32 | 11 | 13 | 2500 | 14 |
| 431017 | LX.25-SW13-M8x52 | 431017-S | LX.25-SW13-M8x54-S | 25 | M8 | 63 | 65 | 52 | 11 | 13 | 2500 | 18 |
| 431019 | LX.25-SW13-M8x72 | 431019-S | LX.25-SW13-M8x74-S | 25 | M8 | 83 | 85 | 72 | 11 | 13 | 2500 | 22 |

* 最大静载荷是指在一定使用条件下，如果施加于塑料元件的荷载超过该数值则可能导致破裂。很明显，在权衡特定应用场合的重要因素安全水平时，必须考虑这一数值。





ELESA 和 GANTER 依法保留所有权利。
Always mention the source when reproducing our drawings.

LX LX-S

| 代码 | 说明 | 代码 | 说明 | D | d | L | L1 | l | l2 | s | 最大极限静载荷* [N] | ⚖ |
|---|---|---|---|---|---|---|---|---|---|---|---|---|
| 431051 | LX.30-SW17-M6x22 | 431051-S | LX.30-SW17-M6x24-S | 30 | M6 | 34 | 36 | 22 | 12 | 17 | 1500 | 14 |
| 431053 | LX.30-SW17-M6x32 | 431053-S | LX.30-SW17-M6x34-S | 30 | M6 | 44 | 46 | 32 | 12 | 17 | 1500 | 16 |
| 431055 | LX.30-SW17-M6x52 | 431055-S | LX.30-SW17-M6x54-S | 30 | M6 | 64 | 66 | 52 | 12 | 17 | 1500 | 20 |
| 431057 | LX.30-SW17-M8x16 | 431057-S | LX.30-SW17-M8x18-S | 30 | M8 | 28 | 30 | 16 | 12 | 17 | 2500 | 17 |
| 431059 | LX.30-SW17-M8x21 | 431059-S | LX.30-SW17-M8x23-S | 30 | M8 | 33 | 35 | 21 | 12 | 17 | 2500 | 18 |
| 431061 | LX.30-SW17-M8x31 | 431061-S | LX.30-SW17-M8x33-S | 30 | M8 | 43 | 45 | 31 | 12 | 17 | 2500 | 20 |
| 431063 | LX.30-SW17-M8x51 | 431063-S | LX.30-SW17-M8x53-S | 30 | M8 | 63 | 65 | 51 | 12 | 17 | 2500 | 24 |
| 431065 | LX.30-SW17-M8x71 | 431065-S | LX.30-SW17-M8x73-S | 30 | M8 | 83 | 85 | 71 | 12 | 17 | 2500 | 28 |
| 431067 | LX.30-SW17-M10x16 | 431067-S | LX.30-SW17-M10x18-S | 30 | M10 | 28 | 30 | 16 | 12 | 17 | 3000 | 21 |
| 431069 | LX.30-SW17-M10x21 | 431069-S | LX.30-SW17-M10x23-S | 30 | M10 | 33 | 35 | 21 | 12 | 17 | 3000 | 22 |
| 431071 | LX.30-SW17-M10x31 | 431071-S | LX.30-SW17-M10x33-S | 30 | M10 | 43 | 45 | 31 | 12 | 17 | 3000 | 24 |
| 431073 | LX.30-SW17-M10x41 | 431073-S | LX.30-SW17-M10x43-S | 30 | M10 | 53 | 55 | 41 | 12 | 17 | 3000 | 26 |
| 431075 | LX.30-SW17-M10x51 | 431075-S | LX.30-SW17-M10x53-S | 30 | M10 | 63 | 65 | 51 | 12 | 17 | 3000 | 28 |
| 431077 | LX.30-SW17-M10x61 | 431077-S | LX.30-SW17-M10x63-S | 30 | M10 | 73 | 75 | 61 | 12 | 17 | 3000 | 30 |
| 431079 | LX.30-SW17-M10x71 | 431079-S | LX.30-SW17-M10x73-S | 30 | M10 | 83 | 85 | 71 | 12 | 17 | 3000 | 32 |
| 431031 | LX.40-SW17-M8x12 | 431031-S | LX.40-SW17-M8x14-S | 40 | M8 | 24.5 | 26.5 | 11.5 | 13 | 17 | 2500 | 20 |
| 431033 | LX.40-SW17-M8x20 | 431033-S | LX.40-SW17-M8x22-S | 40 | M8 | 32.5 | 34.5 | 19.5 | 13 | 17 | 2500 | 22 |
| 431035 | LX.40-SW17-M8x30 | 431035-S | LX.40-SW17-M8x32-S | 40 | M8 | 42.5 | 44.5 | 29.5 | 13 | 17 | 2500 | 24 |
| 431037 | LX.40-SW17-M8x50 | 431037-S | LX.40-SW17-M8x52-S | 40 | M8 | 62.5 | 64.5 | 49.5 | 13 | 17 | 2500 | 26 |
| 431039 | LX.40-SW17-M8x70 | 431039-S | LX.40-SW17-M8x72-S | 40 | M8 | 82.5 | 84.5 | 69.5 | 13 | 17 | 2500 | 29 |
| 431041 | LX.40-SW17-M10x20 | 431041-S | LX.40-SW17-M10x22-S | 40 | M10 | 32.5 | 34.5 | 19.5 | 13 | 17 | 3000 | 24 |
| 431042 | LX.40-SW17-M10x30 | 431042-S | LX.40-SW17-M10x32-S | 40 | M10 | 42.5 | 44.5 | 29.5 | 13 | 17 | 3000 | 26 |
| 431043 | LX.40-SW17-M10x40 | 431043-S | LX.40-SW17-M10x42-S | 40 | M10 | 52.5 | 54.5 | 39.5 | 13 | 17 | 3000 | 28 |
| 431044 | LX.40-SW17-M10x50 | 431044-S | LX.40-SW17-M10x52-S | 40 | M10 | 62.5 | 64.5 | 49.5 | 13 | 17 | 3000 | 31 |
| 431045 | LX.40-SW17-M10x60 | 431045-S | LX.40-SW17-M10x62-S | 40 | M10 | 72.5 | 74.5 | 59.5 | 13 | 17 | 3000 | 34 |
| 431046 | LX.40-SW17-M10x70 | 431046-S | LX.40-SW17-M10x72-S | 40 | M10 | 82.5 | 84.5 | 69.5 | 13 | 17 | 3000 | 37 |
| 431049 | LX.40-SW17-M10x100 | 431049-S | LX.40-SW17-M10x102-S | 40 | M10 | 112.5 | 114.5 | 99.5 | 13 | 17 | 3000 | 46 |
| 431047 | LX.40-SW17-M12x50 | 431047-S | LX.40-SW17-M12x52-S | 40 | M12 | 62.5 | 64.5 | 49.5 | 13 | 17 | 5000 | 34 |
| 431048 | LX.40-SW17-M12x70 | 431048-S | LX.40-SW17-M12x72-S | 40 | M12 | 82.5 | 84.5 | 69.5 | 13 | 17 | 5000 | 40 |
| 431050 | LX.40-SW17-M12x100 | 431050-S | LX.40-SW17-M12x102-S | 40 | M12 | 112.5 | 114.5 | 99.5 | 13 | 17 | 5000 | 50 |
| 431081 | LX.50-SW19-M10x46 | 431081-S | LX.50-SW19-M10x48-S | 50 | M10 | 62.5 | 64.5 | 45.5 | 17 | 19 | 3000 | 64 |
| 431082 | LX.50-SW19-M10x66 | 431082-S | LX.50-SW19-M10x68-S | 50 | M10 | 82.5 | 84.5 | 65.5 | 17 | 19 | 3000 | 68 |
| 431083 | LX.50-SW19-M10x96 | 431083-S | LX.50-SW19-M10x98-S | 50 | M10 | 112.5 | 114.5 | 95.5 | 17 | 19 | 3000 | 75 |
| 431084 | LX.50-SW19-M12x46 | 431084-S | LX.50-SW19-M12x48-S | 50 | M12 | 62.5 | 64.5 | 45.5 | 17 | 19 | 5000 | 67 |
| 431085 | LX.50-SW19-M12x66 | 431085-S | LX.50-SW19-M12x68-S | 50 | M12 | 82.5 | 84.5 | 65.5 | 17 | 19 | 5000 | 72 |
| 431086 | LX.50-SW19-M12x96 | 431086-S | LX.50-SW19-M12x98-S | 50 | M12 | 112.5 | 114.5 | 95.5 | 17 | 19 | 5000 | 79 |
| 431091 | LX.60-SW24-M12x44 | 431091-S | LX.60-SW24-M12x46-S | 60 | M12 | 62.5 | 64.5 | 43.5 | 19 | 24 | 5000 | 67 |
| 431092 | LX.60-SW24-M12x64 | 431092-S | LX.60-SW24-M12x66-S | 60 | M12 | 82.5 | 84.5 | 63.5 | 19 | 24 | 5000 | 73 |
| 431093 | LX.60-SW24-M12x94 | 431093-S | LX.60-SW24-M12x96-S | 60 | M12 | 112.5 | 114.5 | 93.5 | 19 | 24 | 5000 | 82 |
| 431094 | LX.60-SW24-M16x64 | 431094-S | LX.60-SW24-M16x66-S | 60 | M16 | 82.5 | 84.5 | 63.5 | 19 | 24 | 7500 | 102 |
| 431095 | LX.60-SW24-M16x104 | 431095-S | LX.60-SW24-M16x106-S | 60 | M16 | 122.5 | 124.5 | 103.5 | 19 | 24 | 7500 | 132 |
| 431096 | LX.60-SW24-M16x144 | 431096-S | LX.60-SW24-M16x146-S | 60 | M16 | 162.5 | 164.5 | 143.5 | 19 | 24 | 7500 | 156 |

* 最大静载荷是指在一定使用条件下，如果施加于塑料元件的荷载超过该数值则可能导致破裂。很明显，在权衡特定应用场合的重要因素安全水平时，必须考虑这一数值。



ELESA 和 GANTER 依法保留所有权利。
Always mention the source when reproducing our drawings.

# LX

## 水平调整件



LX.
LX-SST

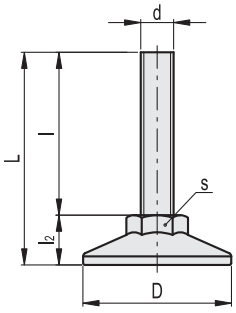


LX-S
LX-SST-S

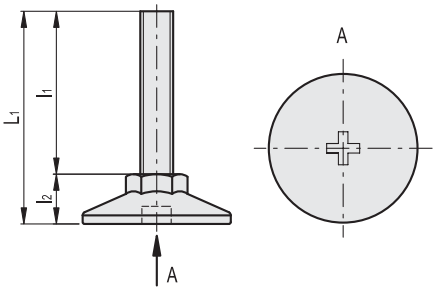


LX-SST　　LX-SST-S　　不锈钢

| 代码 | 说明 | 代码 | 说明 | D | d | L | L1 | l | l2 | s | 最大极限静载荷* [N] | ⚖ |
|---|---|---|---|---|---|---|---|---|---|---|---|---|
| 431101 | LX.25-SW13-SST-M6x24 | 431101-S | LX.25-SW13-SST-M6x26-S | 25 | M6 | 35 | 37 | 24 | 11 | 13 | 1500 | 8 |
| 431103 | LX.25-SW13-SST-M6x34 | 431103-S | LX.25-SW13-SST-M6x36-S | 25 | M6 | 45 | 47 | 34 | 11 | 13 | 1500 | 10 |
| 431105 | LX.25-SW13-SST-M6x54 | 431105-S | LX.25-SW13-SST-M6x56-S | 25 | M6 | 65 | 67 | 54 | 11 | 13 | 1500 | 14 |
| 431113 | LX.25-SW13-SST-M8x22 | 431113-S | LX.25-SW13-SST-M8x24-S | 25 | M8 | 35 | 37 | 24 | 11 | 13 | 2500 | 16 |
| 431115 | LX.25-SW13-SST-M8x32 | 431115-S | LX.25-SW13-SST-M8x34-S | 25 | M8 | 43 | 45 | 32 | 11 | 13 | 2500 | 10 |
| 431117 | LX.25-SW13-SST-M8x52 | 431117-S | LX.25-SW13-SST-M8x54-S | 25 | M8 | 63 | 65 | 52 | 11 | 13 | 2500 | 12 |
| 431151 | LX.30-SW17-SST-M6x22 | 431151-S | LX.30-SW17-SST-M6x24-S | 30 | M6 | 34 | 36 | 22 | 12 | 17 | 1500 | 14 |
| 431153 | LX.30-SW17-SST-M6x32 | 431153-S | LX.30-SW17-SST-M6x34-S | 30 | M6 | 44 | 46 | 32 | 12 | 17 | 1500 | 18 |
| 431155 | LX.30-SW17-SST-M6x52 | 431155-S | LX.30-SW17-SST-M6x54-S | 30 | M6 | 64 | 66 | 52 | 12 | 17 | 1500 | 22 |
| 431159 | LX.30-SW17-SST-M8x21 | 431159-S | LX.30-SW17-SST-M8x23-S | 30 | M8 | 33 | 35 | 21 | 12 | 17 | 2500 | 14 |
| 431161 | LX.30-SW17-SST-M8x31 | 431161-S | LX.30-SW17-SST-M8x33-S | 30 | M8 | 43 | 45 | 31 | 12 | 17 | 2500 | 16 |
| 431163 | LX.30-SW17-SST-M8x51 | 431163-S | LX.30-SW17-SST-M8x53-S | 30 | M8 | 63 | 65 | 51 | 12 | 17 | 2500 | 20 |
| 431171 | LX.30-SW17-SST-M10x31 | 431171-S | LX.30-SW17-SST-M10x33-S | 30 | M10 | 43 | 45 | 31 | 12 | 17 | 3000 | 17 |
| 431175 | LX.30-SW17-SST-M10x51 | 431175-S | LX.30-SW17-SST-M10x53-S | 30 | M10 | 63 | 65 | 51 | 12 | 17 | 3000 | 18 |
| 431179 | LX.30-SW17-SST-M10x71 | 431179-S | LX.30-SW17-SST-M10x73-S | 30 | M10 | 83 | 85 | 71 | 12 | 17 | 3000 | 20 |
| 431133 | LX.40-SW17-SST-M8x20 | 431133-S | LX.40-SW17-SST-M8x22-S | 40 | M8 | 32.5 | 34.5 | 19.5 | 13 | 17 | 2500 | 24 |
| 431135 | LX.40-SW17-SST-M8x30 | 431135-S | LX.40-SW17-SST-M8x32-S | 40 | M8 | 42.5 | 44.5 | 29.5 | 13 | 17 | 2500 | 28 |
| 431137 | LX.40-SW17-SST-M8x50 | 431137-S | LX.40-SW17-SST-M8x52-S | 40 | M8 | 62.5 | 64.5 | 49.5 | 13 | 17 | 2500 | 21 |
| 431142 | LX.40-SW17-SST-M10x30 | 431142-S | LX.40-SW17-SST-M10x32-S | 40 | M10 | 42.5 | 44.5 | 29.5 | 13 | 17 | 3000 | 22 |
| 431144 | LX.40-SW17-SST-M10x50 | 431144-S | LX.40-SW17-SST-M10x52-S | 40 | M10 | 62.5 | 64.5 | 49.5 | 13 | 17 | 3000 | 24 |
| 431146 | LX.40-SW17-SST-M10x70 | 431146-S | LX.40-SW17-SST-M10x72-S | 40 | M10 | 82.5 | 84.5 | 69.5 | 13 | 17 | 3000 | 26 |
| 431148 | LX.40-SW17-SST-M12x50 | 431148-S | LX.40-SW17-SST-M12x52-S | 40 | M12 | 62.5 | 64.5 | 49.5 | 13 | 17 | 5000 | 34 |
| 431149 | LX.40-SW17-SST-M12x70 | 431149-S | LX.40-SW17-SST-M12x72-S | 40 | M12 | 82.5 | 84.5 | 69.5 | 13 | 17 | 5000 | 40 |
| 431150 | LX.40-SW17-SST-M12x100 | 431150-S | LX.40-SW17-SST-M12x102-S | 40 | M12 | 112.5 | 114.5 | 99.5 | 13 | 17 | 5000 | 50 |
| 431181 | LX.50-SW19-SST-M10x46 | 431181-S | LX.50-SW19-SST-M10x48-S | 50 | M10 | 62.5 | 64.5 | 45.5 | 17 | 19 | 3000 | 64 |
| 431182 | LX.50-SW19-SST-M10x66 | 431182-S | LX.50-SW19-SST-M10x68-S | 50 | M10 | 82.5 | 84.5 | 65.5 | 17 | 19 | 3000 | 68 |
| 431183 | LX.50-SW19-SST-M10x96 | 431183-S | LX.50-SW19-SST-M10x98-S | 50 | M10 | 112.5 | 114.5 | 95.5 | 17 | 19 | 3000 | 75 |
| 431184 | LX.50-SW19-SST-M12x46 | 431184-S | LX.50-SW19-SST-M12x48-S | 50 | M12 | 62.5 | 64.5 | 45.5 | 17 | 19 | 5000 | 67 |
| 431185 | LX.50-SW19-SST-M12x66 | 431185-S | LX.50-SW19-SST-M12x68-S | 50 | M12 | 82.5 | 84.5 | 65.5 | 17 | 19 | 5000 | 72 |
| 431186 | LX.50-SW19-SST-M12x96 | 431186-S | LX.50-SW19-SST-M12x98-S | 50 | M12 | 112.5 | 114.5 | 95.5 | 17 | 19 | 5000 | 79 |
| 431191 | LX.60-SW24-SST-M12x44 | 431191-S | LX.60-SW24-SST-M12x46-S | 60 | M12 | 62.5 | 64.5 | 43.5 | 19 | 24 | 5000 | 67 |
| 431192 | LX.60-SW24-SST-M12x64 | 431192-S | LX.60-SW24-SST-M12x66-S | 60 | M12 | 82.5 | 84.5 | 63.5 | 19 | 24 | 5000 | 73 |
| 431193 | LX.60-SW24-SST-M12x94 | 431193-S | LX.60-SW24-SST-M12x96-S | 60 | M12 | 112.5 | 114.5 | 93.5 | 19 | 24 | 5000 | 82 |
| 431194 | LX.60-SW24-SST-M16x64 | 431194-S | LX.60-SW24-SST-M16x66-S | 60 | M16 | 82.5 | 84.5 | 63.5 | 19 | 24 | 7500 | 102 |
| 431195 | LX.60-SW24-SST-M16x104 | 431195-S | LX.60-SW24-SST-M16x106-S | 60 | M16 | 122.5 | 124.5 | 103.5 | 19 | 24 | 7500 | 132 |
| 431196 | LX.60-SW24-SST-M16x144 | 431196-S | LX.60-SW24-SST-M16x146-S | 60 | M16 | 162.5 | 164.5 | 143.5 | 19 | 24 | 7500 | 156 |

* 最大静载荷是指在一定使用条件下，如果施加于塑料元件的荷载超过该数值则可能导致破裂。很明显，在权衡特定应用场合的重要因素安全水平时，必须考虑这一数值。



ELESA 和 GANTER 依法保留所有权利。
Always mention the source when reproducing our drawings.

# LX-HS

## 水平调整件

**高科技聚合体底盘，顶端带六角槽的钢制螺杆**

**底座**
聚酰胺基 (PA) 高科技聚合体调节螺母，黑色，亚光饰面。

**标准型号**
顶端带六角槽的镀锌钢螺杆。
底盘带用于螺丝刀的十字槽

**技术参数**
用户有责任根据实际使用情况，确定产品是否符合预期用途。

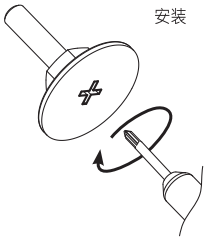


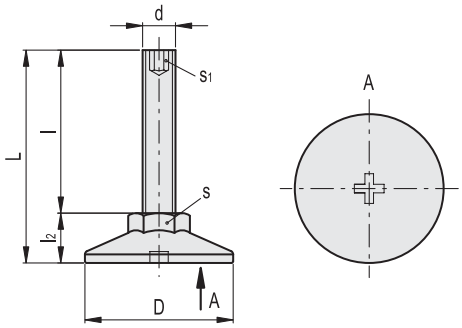


| 代码 | 说明 | D | d | L | l | l2 | s | s1 | 最大极限静载荷* [N] | ⚖ |
|---|---|---|---|---|---|---|---|---|---|---|
| 431201 | LX.25-SW13-M6x22-HS | 25 | M6 | 33 | 22 | 11 | 13 | 3 | 1500 | 8 |
| 431203 | LX.25-SW13-M6x32-HS | 25 | M6 | 43 | 32 | 11 | 13 | 3 | 1500 | 10 |
| 431205 | LX.25-SW13-M6x52-HS | 25 | M6 | 63 | 52 | 11 | 13 | 3 | 1500 | 14 |
| 431207 | LX.25-SW13-M6x62-HS | 25 | M6 | 73 | 62 | 11 | 13 | 3 | 1500 | 16 |
| 431211 | LX.25-SW13-M8x17-HS | 25 | M8 | 28 | 17 | 11 | 13 | 4 | 2500 | 10 |
| 431213 | LX.25-SW13-M8x22-HS | 25 | M8 | 33 | 22 | 11 | 13 | 4 | 2500 | 12 |
| 431215 | LX.25-SW13-M8x32-HS | 25 | M8 | 43 | 32 | 11 | 13 | 4 | 2500 | 14 |
| 431217 | LX.25-SW13-M8x52-HS | 25 | M8 | 63 | 52 | 11 | 13 | 4 | 2500 | 18 |
| 431219 | LX.25-SW13-M8x72-HS | 25 | M8 | 83 | 72 | 11 | 17 | 4 | 2500 | 22 |

* 最大静载荷是指在一定使用条件下，如果施加于塑料元件的荷载超过该数值则可能导致破裂。很明显，在权衡特定应用场合的重要因素安全水平时，必须考虑这一数值。



ELESA 和 GANTER 依法保留所有权利。
Always mention the source when reproducing our drawings.

# LX-HS

## 水平调整件



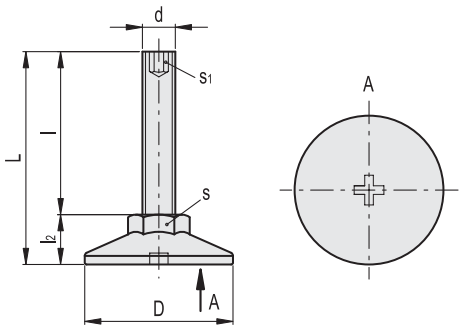


| 代码 | 说明 | D | d | L | l | l2 | s | s1 | 最大极限静载荷* [N] | ⚖ |
|---|---|---|---|---|---|---|---|---|---|---|
| 431251 | LX.30-SW17-M8x16-HS | 30 | M8 | 28 | 16 | 12 | 17 | 4 | 2500 | 17 |
| 431253 | LX.30-SW17-M8x21-HS | 30 | M8 | 33 | 21 | 12 | 17 | 4 | 2500 | 18 |
| 431255 | LX.30-SW17-M8x31-HS | 30 | M8 | 43 | 31 | 12 | 17 | 4 | 2500 | 20 |
| 431257 | LX.30-SW17-M8x51-HS | 30 | M8 | 63 | 51 | 12 | 17 | 4 | 2500 | 24 |
| 431259 | LX.30-SW17-M8x71-HS | 30 | M8 | 83 | 71 | 12 | 17 | 4 | 2500 | 28 |
| 431271 | LX.30-SW17-M10x16-HS | 30 | M10 | 28 | 16 | 12 | 17 | 5 | 3000 | 21 |
| 431273 | LX.30-SW17-M10x21-HS | 30 | M10 | 33 | 21 | 12 | 17 | 5 | 3000 | 22 |
| 431275 | LX.30-SW17-M10x31-HS | 30 | M10 | 43 | 31 | 12 | 17 | 5 | 3000 | 24 |
| 431277 | LX.30-SW17-M10x41-HS | 30 | M10 | 53 | 41 | 12 | 17 | 5 | 3000 | 26 |
| 431279 | LX.30-SW17-M10x51-HS | 30 | M10 | 63 | 51 | 12 | 17 | 5 | 3000 | 28 |
| 431281 | LX.30-SW17-M10x61-HS | 30 | M10 | 73 | 61 | 12 | 17 | 5 | 3000 | 30 |
| 431283 | LX.30-SW17-M10x71-HS | 30 | M10 | 83 | 71 | 12 | 17 | 5 | 3000 | 32 |
| 431221 | LX.40-SW17-M8x15-HS | 40 | M8 | 28 | 15 | 13 | 17 | 4 | 2500 | 20 |
| 431223 | LX.40-SW17-M8x20-HS | 40 | M8 | 33 | 20 | 13 | 17 | 4 | 2500 | 22 |
| 431225 | LX.40-SW17-M8x30-HS | 40 | M8 | 43 | 30 | 13 | 17 | 4 | 2500 | 24 |
| 431227 | LX.40-SW17-M8x50-HS | 40 | M8 | 63 | 50 | 13 | 17 | 4 | 2500 | 26 |
| 431229 | LX.40-SW17-M8x70-HS | 40 | M8 | 83 | 70 | 13 | 17 | 4 | 2500 | 29 |
| 431301 | LX.40-SW17-M10x20-HS | 40 | M10 | 33 | 20 | 13 | 17 | 5 | 3000 | 24 |
| 431303 | LX.40-SW17-M10x30-HS | 40 | M10 | 43 | 30 | 13 | 17 | 5 | 3000 | 26 |
| 431305 | LX.40-SW17-M10x40-HS | 40 | M10 | 53 | 40 | 13 | 17 | 5 | 3000 | 28 |
| 431307 | LX.40-SW17-M10x50-HS | 40 | M10 | 63 | 50 | 13 | 17 | 5 | 3000 | 31 |
| 431309 | LX.40-SW17-M10x60-HS | 40 | M10 | 73 | 60 | 13 | 17 | 5 | 3000 | 34 |
| 431311 | LX.40-SW17-M10x70-HS | 40 | M10 | 83 | 70 | 13 | 17 | 5 | 3000 | 37 |
| 431325 | LX.40-SW17-M10x100-HS | 40 | M10 | 113 | 100 | 13 | 17 | 5 | 3000 | 46 |
| 431321 | LX.40-SW17-M12x50-HS | 40 | M12 | 63 | 50 | 13 | 17 | 6 | 5000 | 34 |
| 431323 | LX.40-SW17-M12x70-HS | 40 | M12 | 87 | 70 | 17 | 17 | 6 | 5000 | 40 |
| 431327 | LX.40-SW17-M12x100-HS | 40 | M12 | 113 | 100 | 13 | 17 | 6 | 5000 | 50 |
| 431285 | LX.50-SW19-M10x46-HS | 50 | M10 | 63 | 46 | 17 | 19 | 5 | 3000 | 64 |
| 431287 | LX.50-SW19-M10x66-HS | 50 | M10 | 83 | 66 | 17 | 19 | 5 | 3000 | 68 |
| 431289 | LX.50-SW19-M10x96-HS | 50 | M10 | 113 | 96 | 17 | 19 | 5 | 3000 | 75 |
| 431351 | LX.50-SW19-M12x46-HS | 50 | M12 | 63 | 46 | 17 | 19 | 6 | 5000 | 67 |
| 431353 | LX.50-SW19-M12x66-HS | 50 | M12 | 83 | 66 | 17 | 19 | 6 | 5000 | 72 |
| 431355 | LX.50-SW19-M12x96-HS | 50 | M12 | 113 | 96 | 17 | 19 | 6 | 5000 | 79 |
| 431361 | LX.60-SW24-M12x44-HS | 60 | M12 | 63 | 44 | 19 | 24 | 6 | 5000 | 67 |
| 431363 | LX.60-SW24-M12x64-HS | 60 | M12 | 83 | 64 | 19 | 24 | 6 | 5000 | 73 |
| 431365 | LX.60-SW24-M12x94-HS | 60 | M12 | 113 | 94 | 19 | 24 | 6 | 5000 | 82 |
| 431367 | LX.60-SW24-M16x64-HS | 60 | M16 | 83 | 64 | 19 | 24 | 8 | 7500 | 102 |
| 431369 | LX.60-SW24-M16x104-HS | 60 | M16 | 123 | 104 | 19 | 24 | 8 | 7500 | 132 |
| 431371 | LX.60-SW24-M16x144-HS | 60 | M16 | 163 | 144 | 19 | 24 | 8 | 7500 | 156 |

* 最大静载荷是指在一定使用条件下，如果施加于塑料元件的荷载超过该数值则可能导致破裂。很明显，在权衡特定应用场合的重要因素安全水平时，必须考虑这一数值。



ELESA 和 GANTER 依法保留所有权利。
Always mention the source when reproducing our drawings.

ELESA 和 GANTER 依法保留所有权利。
复制我方图纸时需始终提及来源。

# LS.A

RoHS PA NBR +100° -30°

## 水平调整件

**高科技聚合体底盘，钢制螺杆**

**底座**
玻璃纤维加固聚酰胺基（PA）高科技聚合体，黑色，亚光饰面。

**带球头关节螺杆**
螺纹镀锌钢带规则六角立面。

**标准型号**
- **LS.A**: 不带防滑盘。
- **LS.A-AS**: 带NBR橡胶防滑盘，硬度 70 Shore A，供货时已装配。

**特征**
底座上特别安装的防滑盘确保了优良的固定性能，能够避免运输过程中因冲击或底座与地板的粘连造成的分离现象 (参见 防滑盘 页 1223)。

**订购信息**
为了运输和仓储方便，水平调整件在供货时并未组装。部件（底座和铰接螺杆）单独包装供货。一方面可以占用更少的空间，另一方面还可以更好地保护部件不被刮伤和污损。
单独订购底盘和螺杆，参见：
- 底盘/螺杆组合表 页 1229

**可按需提供的配件**
镀锌钢螺母（参见螺母 NT. 页 1223)。

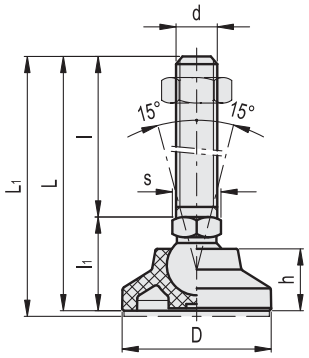


**LS.A** **LS.A-AS**

| 代码 | 说明 | 代码 | 说明 | D | d | L | L1# | l | l1 | h | s | 关节 Ø | 最大极限静载荷* [N] | ⚖ | ⚖ # |
|---|---|---|---|---|---|---|---|---|---|---|---|---|---|---|---|
| 341121 | LS.A-25-14-M8x43 | 346121 | LS.A-25-14-AS-M8x43 | 25 | M8 | 67 | 70 | 43 | 24 | 12 | 14 | 14 | 5000 | 32 | 34 |
| 341125 | LS.A-25-14-M8x68 | 346125 | LS.A-25-14-AS-M8x68 | 25 | M8 | 92 | 95 | 68 | 24 | 12 | 14 | 14 | 5000 | 42 | 44 |
| 341221 | LS.A-25-14-M10x43 | 346221 | LS.A-25-14-AS-M10x43 | 25 | M10 | 67 | 70 | 43 | 24 | 12 | 14 | 14 | 5000 | 42 | 44 |
| 341225 | LS.A-25-14-M10x68 | 346225 | LS.A-25-14-AS-M10x68 | 25 | M10 | 92 | 95 | 68 | 24 | 12 | 14 | 14 | 5000 | 54 | 56 |
| 341231 | LS.A-25-14-M10x98 | 346231 | LS.A-25-14-AS-M10x98 | 25 | M10 | 122 | 125 | 98 | 24 | 12 | 14 | 14 | 5000 | 68 | 70 |
| 341321 | LS.A-25-14-M12x43 | 346321 | LS.A-25-14-AS-M12x43 | 25 | M12 | 67 | 70 | 43 | 24 | 12 | 14 | 14 | 5000 | 52 | 54 |
| 341325 | LS.A-25-14-M12x68 | 346325 | LS.A-25-14-AS-M12x68 | 25 | M12 | 92 | 95 | 68 | 24 | 12 | 14 | 14 | 5000 | 69 | 71 |
| 341331 | LS.A-25-14-M12x98 | 346331 | LS.A-25-14-AS-M12x98 | 25 | M12 | 122 | 125 | 98 | 24 | 12 | 14 | 14 | 5000 | 90 | 92 |
| 341421 | LS.A-25-14-M14X68 | 346421 | LS.A-25-14-AS-M14X68 | 25 | M14 | 92 | 95 | 68 | 24 | 12 | 14 | 14 | 5000 | 84 | 86 |
| 341431 | LS.A-25-14-M14X98 | 346431 | LS.A-25-14-AS-M14X98 | 25 | M14 | 122 | 125 | 98 | 24 | 12 | 14 | 14 | 5000 | 105 | 107 |
| 341441 | LS.A-25-14-M14X148 | 346441 | LS.A-25-14-AS-M14X148 | 25 | M14 | 172 | 175 | 148 | 24 | 12 | 14 | 14 | 5000 | 188 | 190 |
| 341521 | LS.A-25-14-M16x68 | 346521 | LS.A-25-14-AS-M16x68 | 25 | M16 | 92 | 95 | 68 | 24 | 12 | 16 | 14 | 5000 | 113 | 115 |
| 341525 | LS.A-25-14-M16x108 | 346525 | LS.A-25-14-AS-M16x108 | 25 | M16 | 132 | 135 | 108 | 24 | 12 | 16 | 14 | 5000 | 162 | 164 |
| 341541 | LS.A-25-14-M16x148 | 346541 | LS.A-25-14-AS-M16x148 | 25 | M16 | 172 | 175 | 148 | 24 | 12 | 16 | 14 | 5000 | 214 | 216 |
| 341561 | LS.A-25-14-M16x168 | 346561 | LS.A-25-14-AS-M16x168 | 25 | M16 | 192 | 195 | 168 | 24 | 12 | 16 | 14 | 5000 | 240 | 242 |

***** 最大静载荷是指在一定使用条件下，如果施加于塑料元件的荷载超过该数值则可能导致破裂。很明显，在权衡特定应用场合的重要因素安全水平时，必须考虑这一数值。

**#** 防滑盘安装参数



ELESA 和 GANTER 依法保留所有权利。
Always mention the source when reproducing our drawings.

LS.A LS.A-AS

| 代码 | 说明 | 代码 | 说明 | D | d | L | L1# | l | l1 | h | s | 关节 Ø | 最大极限静载荷* [N] | ⚖ | ⚖ # |
|---|---|---|---|---|---|---|---|---|---|---|---|---|---|---|---|
| 342121 | LS.A-32-14-M8x43 | 347121 | LS.A-32-14-AS-M8x43 | 32 | M8 | 68 | 71 | 43 | 25 | 15 | 14 | 14 | 7000 | 37 | 41 |
| 342125 | LS.A-32-14-M8x68 | 347125 | LS.A-32-14-AS-M8x68 | 32 | M8 | 93 | 96 | 68 | 25 | 15 | 14 | 14 | 7000 | 47 | 51 |
| 342221 | LS.A-32-14-M10x43 | 347221 | LS.A-32-14-AS-M10x43 | 32 | M10 | 68 | 71 | 43 | 25 | 15 | 14 | 14 | 7000 | 47 | 51 |
| 342225 | LS.A-32-14-M10x68 | 347225 | LS.A-32-14-AS-M10x68 | 32 | M10 | 93 | 96 | 68 | 25 | 15 | 14 | 14 | 7000 | 59 | 63 |
| 342231 | LS.A-32-14-M10x98 | 347231 | LS.A-32-14-AS-M10x98 | 32 | M10 | 123 | 126 | 98 | 25 | 15 | 14 | 14 | 7000 | 73 | 77 |
| 342321 | LS.A-32-14-M12x43 | 347321 | LS.A-32-14-AS-M12x43 | 32 | M12 | 68 | 71 | 43 | 25 | 15 | 14 | 14 | 7000 | 57 | 61 |
| 342325 | LS.A-32-14-M12x68 | 347325 | LS.A-32-14-AS-M12x68 | 32 | M12 | 93 | 96 | 68 | 25 | 15 | 14 | 14 | 7000 | 74 | 78 |
| 342331 | LS.A-32-14-M12x98 | 347331 | LS.A-32-14-AS-M12x98 | 32 | M12 | 123 | 126 | 98 | 25 | 15 | 14 | 14 | 7000 | 95 | 99 |
| 342421 | LS.A-32-14-M14X68 | 347421 | LS.A-32-14-AS-M14X68 | 32 | M14 | 93 | 96 | 68 | 25 | 15 | 14 | 14 | 7000 | 90 | 94 |
| 342431 | LS.A-32-14-M14X98 | 347431 | LS.A-32-14-AS-M14X98 | 32 | M14 | 123 | 126 | 98 | 25 | 15 | 14 | 14 | 7000 | 111 | 115 |
| 342441 | LS.A-32-14-M14X148 | 347441 | LS.A-32-14-AS-M14X148 | 32 | M14 | 173 | 176 | 148 | 25 | 15 | 14 | 14 | 7000 | 194 | 198 |
| 342521 | LS.A-32-14-M16x68 | 347521 | LS.A-32-14-AS-M16x68 | 32 | M16 | 93 | 96 | 68 | 25 | 15 | 16 | 14 | 7000 | 118 | 122 |
| 342525 | LS.A-32-14-M16x108 | 347525 | LS.A-32-14-AS-M16x108 | 32 | M16 | 133 | 136 | 108 | 25 | 15 | 16 | 14 | 7000 | 170 | 174 |
| 342541 | LS.A-32-14-M16x148 | 347541 | LS.A-32-14-AS-M16x148 | 32 | M16 | 173 | 176 | 148 | 25 | 15 | 16 | 14 | 7000 | 222 | 226 |
| 342561 | LS.A-32-14-M16x168 | 347561 | LS.A-32-14-AS-M16x168 | 32 | M16 | 193 | 196 | 168 | 25 | 15 | 16 | 14 | 7000 | 248 | 252 |
| 343121 | LS.A-40-14-M8x43 | 348121 | LS.A-40-14-AS-M8x43 | 40 | M8 | 68 | 71 | 43 | 25 | 17 | 14 | 14 | 10000 | 41 | 48 |
| 343125 | LS.A-40-14-M8x68 | 348125 | LS.A-40-14-AS-M8x68 | 40 | M8 | 93 | 96 | 68 | 25 | 17 | 14 | 14 | 10000 | 51 | 58 |
| 343221 | LS.A-40-14-M10x43 | 348221 | LS.A-40-14-AS-M10x43 | 40 | M10 | 68 | 71 | 43 | 25 | 17 | 14 | 14 | 10000 | 51 | 58 |
| 343225 | LS.A-40-14-M10x68 | 348225 | LS.A-40-14-AS-M10x68 | 40 | M10 | 93 | 96 | 68 | 25 | 17 | 14 | 14 | 10000 | 63 | 70 |
| 343231 | LS.A-40-14-M10x98 | 348231 | LS.A-40-14-AS-M10x98 | 40 | M10 | 123 | 126 | 98 | 25 | 17 | 14 | 14 | 10000 | 77 | 84 |
| 343321 | LS.A-40-14-M12x43 | 348321 | LS.A-40-14-AS-M12x43 | 40 | M12 | 68 | 71 | 43 | 25 | 17 | 14 | 14 | 10000 | 61 | 68 |
| 343325 | LS.A-40-14-M12x68 | 348325 | LS.A-40-14-AS-M12x68 | 40 | M12 | 93 | 96 | 68 | 25 | 17 | 14 | 14 | 10000 | 78 | 85 |
| 343331 | LS.A-40-14-M12x98 | 348331 | LS.A-40-14-AS-M12x98 | 40 | M12 | 123 | 126 | 98 | 25 | 17 | 14 | 14 | 10000 | 99 | 106 |
| 343421 | LS.A-40-14-M14X68 | 348421 | LS.A-40-14-AS-M14X68 | 40 | M14 | 93 | 96 | 68 | 25 | 17 | 14 | 14 | 10000 | 93 | 100 |
| 343431 | LS.A-40-14-M14X98 | 348431 | LS.A-40-14-AS-M14X98 | 40 | M14 | 123 | 126 | 98 | 25 | 17 | 14 | 14 | 10000 | 114 | 121 |
| 343441 | LS.A-40-14-M14X148 | 348441 | LS.A-40-14-AS-M14X148 | 40 | M14 | 173 | 176 | 148 | 25 | 17 | 14 | 14 | 10000 | 197 | 204 |
| 343521 | LS.A-40-14-M16x68 | 348521 | LS.A-40-14-AS-M16x68 | 40 | M16 | 93 | 96 | 68 | 25 | 17 | 16 | 14 | 10000 | 122 | 129 |
| 343525 | LS.A-40-14-M16x108 | 348525 | LS.A-40-14-AS-M16x108 | 40 | M16 | 133 | 136 | 108 | 25 | 17 | 16 | 14 | 10000 | 174 | 181 |
| 343541 | LS.A-40-14-M16x148 | 348541 | LS.A-40-14-AS-M16x148 | 40 | M16 | 173 | 176 | 148 | 25 | 17 | 16 | 14 | 10000 | 226 | 233 |
| 343561 | LS.A-40-14-M16x168 | 348561 | LS.A-40-14-AS-M16x168 | 40 | M16 | 193 | 196 | 168 | 25 | 17 | 16 | 14 | 10000 | 252 | 259 |
| 344121 | LS.A-50-14-M8x43 | 349121 | LS.A-50-14-AS-M8x43 | 50 | M8 | 70 | 73 | 43 | 27 | 19 | 14 | 14 | 10000 | 48 | 60 |
| 344125 | LS.A-50-14-M8x68 | 349125 | LS.A-50-14-AS-M8x68 | 50 | M8 | 95 | 98 | 68 | 27 | 19 | 14 | 14 | 10000 | 58 | 70 |
| 344221 | LS.A-50-14-M10x43 | 349221 | LS.A-50-14-AS-M10x43 | 50 | M10 | 70 | 73 | 43 | 27 | 19 | 14 | 14 | 10000 | 58 | 70 |
| 344225 | LS.A-50-14-M10x68 | 349225 | LS.A-50-14-AS-M10x68 | 50 | M10 | 95 | 98 | 68 | 27 | 19 | 14 | 14 | 10000 | 70 | 82 |
| 344231 | LS.A-50-14-M10x98 | 349231 | LS.A-50-14-AS-M10x98 | 50 | M10 | 125 | 128 | 98 | 27 | 19 | 14 | 14 | 10000 | 84 | 96 |
| 344321 | LS.A-50-14-M12x43 | 349321 | LS.A-50-14-AS-M12x43 | 50 | M12 | 70 | 73 | 43 | 27 | 19 | 14 | 14 | 10000 | 68 | 80 |
| 344325 | LS.A-50-14-M12x68 | 349325 | LS.A-50-14-AS-M12x68 | 50 | M12 | 95 | 98 | 68 | 27 | 19 | 14 | 14 | 10000 | 85 | 97 |
| 344331 | LS.A-50-14-M12x98 | 349331 | LS.A-50-14-AS-M12x98 | 50 | M12 | 125 | 128 | 98 | 27 | 19 | 14 | 14 | 10000 | 106 | 118 |
| 344421 | LS.A-50-14-M14X68 | 349421 | LS.A-50-14-AS-M14X68 | 50 | M14 | 95 | 98 | 68 | 27 | 19 | 14 | 14 | 10000 | 100 | 112 |
| 344431 | LS.A-50-14-M14X98 | 349431 | LS.A-50-14-AS-M14X98 | 50 | M14 | 125 | 128 | 98 | 27 | 19 | 14 | 14 | 10000 | 121 | 133 |
| 344441 | LS.A-50-14-M14X148 | 349441 | LS.A-50-14-AS-M14X148 | 50 | M14 | 175 | 178 | 148 | 27 | 19 | 14 | 14 | 10000 | 204 | 216 |
| 344521 | LS.A-50-14-M16x68 | 349521 | LS.A-50-14-AS-M16x68 | 50 | M16 | 95 | 98 | 68 | 27 | 19 | 16 | 14 | 10000 | 129 | 141 |
| 344525 | LS.A-50-14-M16x108 | 349525 | LS.A-50-14-AS-M16x108 | 50 | M16 | 135 | 138 | 108 | 27 | 19 | 16 | 14 | 10000 | 181 | 193 |
| 344541 | LS.A-50-14-M16x148 | 349541 | LS.A-50-14-AS-M16x148 | 50 | M16 | 175 | 178 | 148 | 27 | 19 | 16 | 14 | 10000 | 233 | 245 |
| 344561 | LS.A-50-14-M16x168 | 349561 | LS.A-50-14-AS-M16x168 | 50 | M16 | 195 | 198 | 168 | 27 | 19 | 16 | 14 | 10000 | 259 | 271 |

***** 最大静载荷是指在一定使用条件下，如果施加于塑料元件的荷载超过该数值则可能导致破裂。很明显，在权衡特定应用场合的重要因素安全水平时，必须考虑这一数值。

**#** 防滑盘安装参数

ELESA 和 GANTER 依法保留所有权利。
Always mention the source when reproducing our drawings.

# LS.A-SST

INOX STAINLESS STEEL · RoHS · PA · NBR · +100° -30°

## 水平调整件

**高科技聚合体底盘，不锈钢螺杆**

**底座**
玻璃纤维加固聚酰胺基 (PA) 高科技聚合体，黑色，亚光饰面。

**带球头关节螺杆**
AISI 304 不锈钢螺纹，带规则六角立面。

**标准型号**
- **LS.A-SST**: 不带防滑盘。
- **LS.A-AS-SST**: 带NBR橡胶的防滑盘，硬度 70 Shore A，供货时已装配。

**特征**
底座上特别安装的防滑盘确保了优良的固定性能，能够避免运输过程中因冲击或底座与地板的粘连造成的分离现象 (参见 防滑盘 页 1223)。

**订购信息**
为了运输和仓储方便，水平调整件在供货时并未组装。部件（底座和铰接螺杆）单独包装供货。一方面可以占用更少的空间，另一方面还可以更好地保护部件不被刮伤和污损。
单独订购底盘和螺杆，参见：
底盘/螺杆组合表 页 1229

**可按需提供的配件**
不锈钢螺母 (参见螺母 NT. 页 1223)。

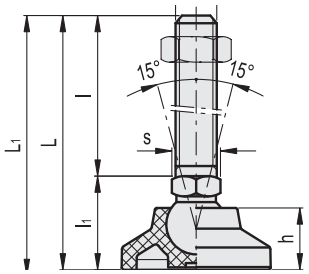


**LS.A-SST** **LS.A-AS-SST** 不锈钢

| 代码 | 说明 | 代码 | 说明 | D | d | L | L1# | l | l1 | h | s | 关节 Ø | 最大极限静载荷* [N] | ⚖ | ⚖ # |
|---|---|---|---|---|---|---|---|---|---|---|---|---|---|---|---|
| 351121 | LS.A-25-14-SST-M8x43 | 356121 | LS.A-25-14-AS-SST-M8x43 | 25 | M8 | 67 | 70 | 43 | 24 | 12 | 14 | 14 | 5000 | 33 | 35 |
| 351125 | LS.A-25-14-SST-M8x68 | 356125 | LS.A-25-14-AS-SST-M8x68 | 25 | M8 | 92 | 95 | 68 | 24 | 12 | 14 | 14 | 5000 | 43 | 45 |
| 351221 | LS.A-25-14-SST-M10x43 | 356221 | LS.A-25-14-AS-SST-M10x43 | 25 | M10 | 67 | 70 | 43 | 24 | 12 | 14 | 14 | 5000 | 43 | 45 |
| 351225 | LS.A-25-14-SST-M10x68 | 356225 | LS.A-25-14-AS-SST-M10x68 | 25 | M10 | 92 | 95 | 68 | 24 | 12 | 14 | 14 | 5000 | 56 | 58 |
| 351231 | LS.A-25-14-SST-M10x98 | 356231 | LS.A-25-14-AS-SST-M10x98 | 25 | M10 | 122 | 125 | 98 | 24 | 12 | 14 | 14 | 5000 | 70 | 72 |
| 351321 | LS.A-25-14-SST-M12x43 | 356321 | LS.A-25-14-AS-SST-M12x43 | 25 | M12 | 67 | 70 | 43 | 24 | 12 | 14 | 14 | 5000 | 53 | 55 |
| 351325 | LS.A-25-14-SST-M12x68 | 356325 | LS.A-25-14-AS-SST-M12x68 | 25 | M12 | 92 | 95 | 68 | 24 | 12 | 14 | 14 | 5000 | 71 | 73 |
| 351331 | LS.A-25-14-SST-M12x98 | 356331 | LS.A-25-14-AS-SST-M12x98 | 25 | M12 | 122 | 125 | 98 | 24 | 12 | 14 | 14 | 5000 | 93 | 95 |
| 351421 | LS.A-25-14-SST-M14X68 | 356421 | LS.A-25-14-AS-SST-M14X68 | 25 | M14 | 92 | 95 | 68 | 24 | 12 | 14 | 14 | 5000 | 86 | 88 |
| 351431 | LS.A-25-14-SST-M14X98 | 356431 | LS.A-25-14-AS-SST-M14X98 | 25 | M14 | 122 | 125 | 98 | 24 | 12 | 14 | 14 | 5000 | 107 | 109 |
| 351441 | LS.A-25-14-SST-M14X148 | 356441 | LS.A-25-14-AS-SST-M14X148 | 25 | M14 | 172 | 175 | 148 | 24 | 12 | 14 | 14 | 5000 | 190 | 192 |
| 351521 | LS.A-25-14-SST-M16x68 | 356521 | LS.A-25-14-AS-SST-M16x68 | 25 | M16 | 92 | 95 | 68 | 24 | 12 | 16 | 14 | 5000 | 116 | 118 |
| 351525 | LS.A-25-14-SST-M16x108 | 356525 | LS.A-25-14-AS-SST-M16x108 | 25 | M16 | 132 | 135 | 108 | 24 | 12 | 16 | 14 | 5000 | 167 | 169 |
| 351541 | LS.A-25-14-SST-M16x148 | 356541 | LS.A-25-14-AS-SST-M16x148 | 25 | M16 | 172 | 175 | 148 | 24 | 12 | 16 | 14 | 5000 | 220 | 222 |
| 351561 | LS.A-25-14-SST-M16x168 | 356561 | LS.A-25-14-AS-SST-M16x168 | 25 | M16 | 192 | 195 | 168 | 24 | 12 | 16 | 14 | 5000 | 247 | 249 |

***** 最大静载荷是指在一定使用条件下，如果施加于塑料元件的荷载超过该数值则可能导致破裂。很明显，在权衡特定应用场合的重要因素安全水平时，必须考虑这一数值。

**#** 防滑盘安装参数





elesa+Ganter

ELESA 和 GANTER 依法保留所有权利。
Always mention the source when reproducing our drawings.

# LS.A-SST | 水平调整件

**LS.A-SST** **LS.A-AS-SST** 不锈钢

| 代码 | 说明 | 代码 | 说明 | D | d | L | L1# | l | l1 | h | s | 关节 Ø | 最大极限静载荷* [N] | ⚖ | ⚖ # |
|---|---|---|---|---|---|---|---|---|---|---|---|---|---|---|---|
| 352121 | LS.A-32-14-SST-M8x43 | 357121 | LS.A-32-14-AS-SST-M8x43 | 32 | M8 | 68 | 71 | 43 | 25 | 15 | 14 | 14 | 7000 | 38 | 42 |
| 352125 | LS.A-32-14-SST-M8x68 | 357125 | LS.A-32-14-AS-SST-M8x68 | 32 | M8 | 93 | 96 | 68 | 25 | 15 | 14 | 14 | 7000 | 48 | 52 |
| 352221 | LS.A-32-14-SST-M10x43 | 357221 | LS.A-32-14-AS-SST-M10x43 | 32 | M10 | 68 | 71 | 43 | 25 | 15 | 14 | 14 | 7000 | 48 | 52 |
| 352225 | LS.A-32-14-SST-M10x68 | 357225 | LS.A-32-14-AS-SST-M10x68 | 32 | M10 | 93 | 96 | 68 | 25 | 15 | 14 | 14 | 7000 | 61 | 65 |
| 352231 | LS.A-32-14-SST-M10x98 | 357231 | LS.A-32-14-AS-SST-M10x98 | 32 | M10 | 123 | 126 | 98 | 25 | 15 | 14 | 14 | 7000 | 75 | 79 |
| 352321 | LS.A-32-14-SST-M12x43 | 357321 | LS.A-32-14-AS-SST-M12x43 | 32 | M12 | 68 | 71 | 43 | 25 | 15 | 14 | 14 | 7000 | 58 | 62 |
| 352325 | LS.A-32-14-SST-M12x68 | 357325 | LS.A-32-14-AS-SST-M12x68 | 32 | M12 | 93 | 96 | 68 | 25 | 15 | 14 | 14 | 7000 | 78 | 82 |
| 352331 | LS.A-32-14-SST-M12x98 | 357331 | LS.A-32-14-AS-SST-M12x98 | 32 | M12 | 123 | 126 | 98 | 25 | 15 | 14 | 14 | 7000 | 98 | 102 |
| 352421 | LS.A-32-14-SST-M14X68 | 357421 | LS.A-32-14-AS-SST-M14X68 | 32 | M14 | 93 | 96 | 68 | 25 | 15 | 14 | 14 | 7000 | 95 | 99 |
| 352431 | LS.A-32-14-SST-M14X98 | 357431 | LS.A-32-14-AS-SST-M14X98 | 32 | M14 | 123 | 126 | 98 | 25 | 15 | 14 | 14 | 7000 | 116 | 120 |
| 352441 | LS.A-32-14-SST-M14X148 | 357441 | LS.A-32-14-AS-SST-M14X148 | 32 | M14 | 173 | 176 | 148 | 25 | 15 | 14 | 14 | 7000 | 199 | 203 |
| 352521 | LS.A-32-14-SST-M16x68 | 357521 | LS.A-32-14-AS-SST-M16x68 | 32 | M16 | 93 | 97 | 68 | 25 | 15 | 16 | 14 | 7000 | 121 | 125 |
| 352525 | LS.A-32-14-SST-M16x108 | 357525 | LS.A-32-14-AS-SST-M16x108 | 32 | M16 | 133 | 137 | 108 | 25 | 15 | 16 | 14 | 7000 | 175 | 179 |
| 352541 | LS.A-32-14-SST-M16x148 | 357541 | LS.A-32-14-AS-SST-M16x148 | 32 | M16 | 173 | 176 | 148 | 25 | 15 | 16 | 14 | 7000 | 228 | 232 |
| 352561 | LS.A-32-14-SST-M16x168 | 357561 | LS.A-32-14-AS-SST-M16x168 | 32 | M16 | 193 | 196 | 168 | 25 | 15 | 16 | 14 | 7000 | 255 | 259 |
| 353121 | LS.A-40-14-SST-M8x43 | 358121 | LS.A-40-14-AS-SST-M8x43 | 40 | M8 | 68 | 71 | 43 | 25 | 17 | 14 | 14 | 10000 | 42 | 49 |
| 353125 | LS.A-40-14-SST-M8x68 | 358125 | LS.A-40-14-AS-SST-M8x68 | 40 | M8 | 93 | 96 | 68 | 25 | 17 | 14 | 14 | 10000 | 52 | 59 |
| 353221 | LS.A-40-14-SST-M10x43 | 358221 | LS.A-40-14-AS-SST-M10x43 | 40 | M10 | 68 | 71 | 43 | 25 | 17 | 14 | 14 | 10000 | 52 | 59 |
| 353225 | LS.A-40-14-SST-M10x68 | 358225 | LS.A-40-14-AS-SST-M10x68 | 40 | M10 | 93 | 96 | 68 | 25 | 17 | 14 | 14 | 10000 | 65 | 72 |
| 353231 | LS.A-40-14-SST-M10x98 | 358231 | LS.A-40-14-AS-SST-M10x98 | 40 | M10 | 123 | 126 | 98 | 25 | 17 | 14 | 14 | 10000 | 79 | 86 |
| 353321 | LS.A-40-14-SST-M12x43 | 358321 | LS.A-40-14-AS-SST-M12x43 | 40 | M12 | 68 | 71 | 43 | 25 | 17 | 14 | 14 | 10000 | 62 | 69 |
| 353325 | LS.A-40-14-SST-M12x68 | 358325 | LS.A-40-14-AS-SST-M12x68 | 40 | M12 | 93 | 96 | 68 | 25 | 17 | 14 | 14 | 10000 | 80 | 87 |
| 353331 | LS.A-40-14-SST-M12x98 | 358331 | LS.A-40-14-AS-SST-M12x98 | 40 | M12 | 123 | 126 | 98 | 25 | 17 | 14 | 14 | 10000 | 102 | 109 |
| 353421 | LS.A-40-14-SST-M14X68 | 358421 | LS.A-40-14-AS-SST-M14X68 | 40 | M14 | 93 | 96 | 68 | 25 | 17 | 14 | 14 | 10000 | 95 | 102 |
| 353431 | LS.A-40-14-SST-M14X98 | 358431 | LS.A-40-14-AS-SST-M14X98 | 40 | M14 | 123 | 126 | 98 | 25 | 17 | 14 | 14 | 10000 | 116 | 123 |
| 353441 | LS.A-40-14-SST-M14X148 | 358441 | LS.A-40-14-AS-SST-M14X148 | 40 | M14 | 173 | 176 | 148 | 25 | 17 | 14 | 14 | 10000 | 199 | 206 |
| 353521 | LS.A-40-14-SST-M16x68 | 358521 | LS.A-40-14-AS-SST-M16x68 | 40 | M16 | 93 | 96 | 68 | 25 | 17 | 16 | 14 | 10000 | 125 | 132 |
| 353525 | LS.A-40-14-SST-M16x108 | 358525 | LS.A-40-14-AS-SST-M16x108 | 40 | M16 | 133 | 136 | 108 | 25 | 17 | 16 | 14 | 10000 | 179 | 186 |
| 353541 | LS.A-40-14-SST-M16x148 | 358541 | LS.A-40-14-AS-SST-M16x148 | 40 | M16 | 173 | 176 | 148 | 25 | 17 | 16 | 14 | 10000 | 232 | 239 |
| 353561 | LS.A-40-14-SST-M16x168 | 358561 | LS.A-40-14-AS-SST-M16x168 | 40 | M16 | 193 | 196 | 168 | 25 | 17 | 16 | 14 | 10000 | 259 | 266 |
| 354121 | LS.A-50-14-SST-M8x43 | 359121 | LS.A-50-14-AS-SST-M8x43 | 50 | M8 | 70 | 73 | 43 | 27 | 19 | 14 | 14 | 10000 | 49 | 61 |
| 354125 | LS.A-50-14-SST-M8x68 | 359125 | LS.A-50-14-AS-SST-M8x68 | 50 | M8 | 95 | 98 | 68 | 27 | 19 | 14 | 14 | 10000 | 59 | 71 |
| 354221 | LS.A-50-14-SST-M10x43 | 359221 | LS.A-50-14-AS-SST-M10x43 | 50 | M10 | 70 | 73 | 43 | 27 | 19 | 14 | 14 | 10000 | 59 | 71 |
| 354225 | LS.A-50-14-SST-M10x68 | 359225 | LS.A-50-14-AS-SST-M10x68 | 50 | M10 | 95 | 98 | 68 | 27 | 19 | 14 | 14 | 10000 | 72 | 84 |
| 354231 | LS.A-50-14-SST-M10x98 | 359231 | LS.A-50-14-AS-SST-M10x98 | 50 | M10 | 125 | 128 | 98 | 27 | 19 | 14 | 14 | 10000 | 86 | 98 |
| 354321 | LS.A-50-14-SST-M12x43 | 359321 | LS.A-50-14-AS-SST-M12x43 | 50 | M12 | 70 | 73 | 43 | 27 | 19 | 14 | 14 | 10000 | 69 | 81 |
| 354325 | LS.A-50-14-SST-M12x68 | 359325 | LS.A-50-14-AS-SST-M12x68 | 50 | M12 | 95 | 98 | 68 | 27 | 19 | 14 | 14 | 10000 | 87 | 99 |
| 354331 | LS.A-50-14-SST-M12x98 | 359331 | LS.A-50-14-AS-SST-M12x98 | 50 | M12 | 125 | 128 | 98 | 27 | 19 | 14 | 14 | 10000 | 109 | 121 |
| 354421 | LS.A-50-14-SST-M14X68 | 359421 | LS.A-50-14-AS-SST-M14X68 | 50 | M14 | 95 | 98 | 68 | 27 | 19 | 14 | 14 | 10000 | 102 | 114 |
| 354431 | LS.A-50-14-SST-M14X98 | 359431 | LS.A-50-14-AS-SST-M14X98 | 50 | M14 | 125 | 128 | 98 | 27 | 19 | 14 | 14 | 10000 | 123 | 135 |
| 354441 | LS.A-50-14-SST-M14X148 | 359441 | LS.A-50-14-AS-SST-M14X148 | 50 | M14 | 175 | 178 | 148 | 27 | 19 | 14 | 14 | 10000 | 206 | 218 |
| 354521 | LS.A-50-14-SST-M16x68 | 359521 | LS.A-50-14-AS-SST-M16x68 | 50 | M16 | 95 | 98 | 68 | 27 | 19 | 16 | 14 | 10000 | 132 | 144 |
| 354525 | LS.A-50-14-SST-M16x108 | 359525 | LS.A-50-14-AS-SST-M16x108 | 50 | M16 | 135 | 138 | 108 | 27 | 19 | 16 | 14 | 10000 | 185 | 197 |
| 354541 | LS.A-50-14-SST-M16x148 | 359541 | LS.A-50-14-AS-SST-M16x148 | 50 | M16 | 175 | 178 | 148 | 27 | 19 | 16 | 14 | 10000 | 239 | 251 |
| 354561 | LS.A-50-14-SST-M16x168 | 359561 | LS.A-50-14-AS-SST-M16x168 | 50 | M16 | 195 | 198 | 168 | 27 | 19 | 16 | 14 | 10000 | 266 | 278 |

***** 最大静载荷是指在一定使用条件下，如果施加于塑料元件的荷载超过该数值则可能导致破裂。很明显，在权衡特定应用场合的重要因素安全水平时，必须考虑这一数值。

**#** 防滑盘安装参数

ELESA 和 GANTER 依法保留所有权利。
Always mention the source when reproducing our drawings.

# LSQ.A-SST

## 水平调整件

**高科技聚合体底盘，不锈钢螺杆**

**底座**
玻璃纤维加固聚酰胺基 (PA) 高科技聚合体，黑色，亚光饰面。

**带球头关节螺杆**
AISI 304 不锈钢螺纹，带方形调节立面。

**标准型号**
- **LSQ.A-SST**: 不带防滑盘。
- **LSQ.A-AS-SST**: 带 NBR 橡胶防滑盘的底盘，硬度 70 Shore A, 供货时已安装。

**特征**
底座上特别安装的防滑盘确保了优良的固定性能，能够避免运输过程中因冲击或底座与地板的粘连造成的分离现象 (参见 防滑盘 页1223)。

**订购信息**
为了运输和仓储方便，水平调整件在供货时并未组装。部件 (底座和铰接螺杆) 单独包装供货。一方面可以占用更少的空间，另一方面还可以更好地保护部件不被刮伤和污损。
单独订购底盘和螺杆，参见：
底盘/螺杆组合表 页 1229

**可按需提供的配件**
不锈钢螺母 (参见螺母 NT. 页 1223)。

ELESA Original design

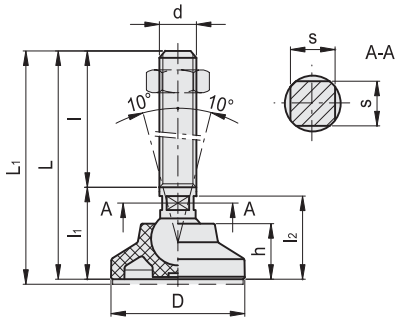


**LSQ.A-SST** **LSQ.A-AS-SST** 不锈钢

| 代码 | 说明 | 代码 | 说明 | D | d | L | L1# | l | l1 | l2 | h | s | 关节 Ø | 最大极限静载荷* [N] | ⚖ | ⚖ # |
|---|---|---|---|---|---|---|---|---|---|---|---|---|---|---|---|---|
| 359991 | LSQ.A-25-8.5-SST-M8x48 | 360491 | LSQ.A-25-8.5-AS-SST-M8x48 | 25 | M8 | 68 | 71 | 48 | 20 | 18.5 | 12 | 7 | 8.5 | 5000 | 24 | 26 |
| 359993 | LSQ.A-25-8.5-SST-M8x73 | 360493 | LSQ.A-25-8.5-AS-SST-M8x73 | 25 | M8 | 93 | 96 | 73 | 20 | 18.5 | 12 | 7 | 8.5 | 5000 | 34 | 36 |
| 360001 | LSQ.A-25-8.5-SST-M10x48 | 360501 | LSQ.A-25-8.5-AS-SST-M10x48 | 25 | M10 | 68 | 71 | 48 | 20 | 18.5 | 12 | 7 | 8.5 | 5000 | 31 | 33 |
| 360003 | LSQ.A-25-8.5-SST-M10x73 | 360503 | LSQ.A-25-8.5-AS-SST-M10x73 | 25 | M10 | 93 | 96 | 73 | 20 | 18.5 | 12 | 7 | 8.5 | 5000 | 47 | 49 |
| 360005 | LSQ.A-25-8.5-SST-M10x103 | 360505 | LSQ.A-25-8.5-AS-SST-M10x103 | 25 | M10 | 123 | 126 | 103 | 20 | 18.5 | 12 | 7 | 8.5 | 5000 | 65 | 67 |
| 360011 | LSQ.A-25-8.5-SST-M12x48 | 360511 | LSQ.A-25-8.5-AS-SST-M12x48 | 25 | M12 | 68 | 71 | 48 | 20 | 18.5 | 12 | 9 | 8.5 | 5000 | 42 | 44 |
| 360013 | LSQ.A-25-8.5-SST-M12x73 | 360513 | LSQ.A-25-8.5-AS-SST-M12x73 | 25 | M12 | 93 | 96 | 73 | 20 | 18.5 | 12 | 9 | 8.5 | 5000 | 64 | 66 |
| 360015 | LSQ.A-25-8.5-SST-M12x103 | 360515 | LSQ.A-25-8.5-AS-SST-M12x103 | 25 | M12 | 123 | 126 | 103 | 20 | 18.5 | 12 | 9 | 8.5 | 5000 | 95 | 97 |
| 360031 | LSQ.A-25-14-SST-M16x68 | 360531 | LSQ.A-25-14-AS-SST-M16x68 | 25 | M16 | 92 | 95 | 68 | 24 | 22.5 | 12 | 12 | 14 | 5000 | 100 | 102 |
| 360033 | LSQ.A-25-14-SST-M16x108 | 360533 | LSQ.A-25-14-AS-SST-M16x108 | 25 | M16 | 132 | 135 | 108 | 24 | 22.5 | 12 | 12 | 14 | 5000 | 164 | 166 |
| 360035 | LSQ.A-25-14-SST-M16x148 | 360535 | LSQ.A-25-14-AS-SST-M16x148 | 25 | M16 | 172 | 175 | 148 | 24 | 22.5 | 12 | 12 | 14 | 5000 | 228 | 230 |
| 360037 | LSQ.A-25-14-SST-M16x168 | 360537 | LSQ.A-25-14-AS-SST-M16x168 | 25 | M16 | 192 | 195 | 168 | 24 | 22.5 | 12 | 12 | 14 | 5000 | 260 | 262 |

***** 最大静载荷是指在一定使用条件下，如果施加于塑料元件的荷载超过该数值则可能导致破裂。很明显，在权衡特定应用场合的重要因素安全水平时，必须考虑这一数值。

**#** 防滑盘安装参数





ELESA 和 GANTER 依法保留所有权利。
复制我方图纸时需始终提及来源。

# LSQ.A-SST | 水平调整件

**LSQ.A-SST** **LSQ.A-AS-SST** 不锈钢

| 代码 | 说明 | 代码 | 说明 | D | d | L | L1# | l | l1 | l2 | h | s | 关节 Ø | 最大极限静载荷* [N] | ⚖ | ⚖ # |
|---|---|---|---|---|---|---|---|---|---|---|---|---|---|---|---|---|
| 360091 | LSQ.A-32-8.5-SST-M8x48 | 360591 | LSQ.A-32-8.5-AS-SST-M8x48 | 32 | M8 | 71 | 74 | 48 | 23 | 21.5 | 15 | 7 | 8.5 | 6000 | 28 | 32 |
| 360093 | LSQ.A-32-8.5-SST-M8x73 | 360593 | LSQ.A-32-8.5-AS-SST-M8x73 | 32 | M8 | 96 | 99 | 73 | 23 | 21.5 | 15 | 7 | 8.5 | 6000 | 38 | 42 |
| 360101 | LSQ.A-32-8.5-SST-M10x48 | 360601 | LSQ.A-32-8.5-AS-SST-M10x48 | 32 | M10 | 71 | 74 | 48 | 23 | 21.5 | 15 | 7 | 8.5 | 6000 | 35 | 39 |
| 360103 | LSQ.A-32-8.5-SST-M10x73 | 360603 | LSQ.A-32-8.5-AS-SST-M10x73 | 32 | M10 | 96 | 99 | 73 | 23 | 21.5 | 15 | 7 | 8.5 | 6000 | 51 | 55 |
| 360105 | LSQ.A-32-8.5-SST-M10x103 | 360605 | LSQ.A-32-8.5-AS-SST-M10x103 | 32 | M10 | 126 | 129 | 103 | 23 | 21.5 | 15 | 7 | 8.5 | 6000 | 69 | 73 |
| 360111 | LSQ.A-32-8.5-SST-M12x48 | 360611 | LSQ.A-32-8.5-AS-SST-M12x48 | 32 | M12 | 71 | 74 | 48 | 23 | 21.5 | 15 | 9 | 8.5 | 6000 | 46 | 50 |
| 360113 | LSQ.A-32-8.5-SST-M12x73 | 360613 | LSQ.A-32-8.5-AS-SST-M12x73 | 32 | M12 | 96 | 99 | 73 | 23 | 21.5 | 15 | 9 | 8.5 | 6000 | 68 | 72 |
| 360115 | LSQ.A-32-8.5-SST-M12x103 | 360615 | LSQ.A-32-8.5-AS-SST-M12x103 | 32 | M12 | 126 | 129 | 103 | 23 | 21.5 | 15 | 9 | 8.5 | 6000 | 99 | 103 |
| 360131 | LSQ.A-32-14-SST-M16x68 | 360631 | LSQ.A-32-14-AS-SST-M16x68 | 32 | M16 | 92 | 95 | 68 | 24 | 22.5 | 15 | 12 | 14 | 7000 | 104 | 108 |
| 360133 | LSQ.A-32-14-SST-M16x108 | 360633 | LSQ.A-32-14-AS-SST-M16x108 | 32 | M16 | 132 | 135 | 108 | 24 | 22.5 | 15 | 12 | 14 | 7000 | 168 | 172 |
| 360135 | LSQ.A-32-14-SST-M16x148 | 360635 | LSQ.A-32-14-AS-SST-M16x148 | 32 | M16 | 172 | 175 | 148 | 24 | 22.5 | 15 | 12 | 14 | 7000 | 232 | 236 |
| 360137 | LSQ.A-32-14-SST-M16x168 | 360637 | LSQ.A-32-14-AS-SST-M16x168 | 32 | M16 | 192 | 195 | 168 | 24 | 22.5 | 15 | 12 | 14 | 7000 | 264 | 268 |
| 360191 | LSQ.A-40-8.5-SST-M8x48 | 360691 | LSQ.A-40-8.5-AS-SST-M8x48 | 40 | M8 | 73 | 76 | 48 | 25 | 23.5 | 17 | 7 | 8.5 | 7000 | 33 | 40 |
| 360193 | LSQ.A-40-8.5-SST-M8x73 | 360693 | LSQ.A-40-8.5-AS-SST-M8x73 | 40 | M8 | 98 | 101 | 73 | 25 | 23.5 | 17 | 7 | 8.5 | 7000 | 43 | 50 |
| 360201 | LSQ.A-40-8.5-SST-M10x48 | 360701 | LSQ.A-40-8.5-AS-SST-M10x48 | 40 | M10 | 73 | 76 | 48 | 25 | 23.5 | 17 | 7 | 8.5 | 7000 | 40 | 47 |
| 360203 | LSQ.A-40-8.5-SST-M10x73 | 360703 | LSQ.A-40-8.5-AS-SST-M10x73 | 40 | M10 | 98 | 101 | 73 | 25 | 23.5 | 17 | 7 | 8.5 | 7000 | 56 | 63 |
| 360205 | LSQ.A-40-8.5-SST-M10x103 | 360705 | LSQ.A-40-8.5-AS-SST-M10x103 | 40 | M10 | 128 | 131 | 103 | 25 | 23.5 | 17 | 7 | 8.5 | 7000 | 74 | 81 |
| 360211 | LSQ.A-40-8.5-SST-M12x48 | 360711 | LSQ.A-40-8.5-AS-SST-M12x48 | 40 | M12 | 73 | 76 | 48 | 25 | 23.5 | 17 | 9 | 8.5 | 7000 | 51 | 58 |
| 360213 | LSQ.A-40-8.5-SST-M12x73 | 360713 | LSQ.A-40-8.5-AS-SST-M12x73 | 40 | M12 | 98 | 101 | 73 | 25 | 23.5 | 17 | 9 | 8.5 | 7000 | 73 | 80 |
| 360215 | LSQ.A-40-8.5-SST-M12x103 | 360715 | LSQ.A-40-8.5-AS-SST-M12x103 | 40 | M12 | 128 | 131 | 103 | 25 | 23.5 | 17 | 9 | 8.5 | 7000 | 104 | 111 |
| 360231 | LSQ.A-40-14-SST-M16x68 | 360731 | LSQ.A-40-14-AS-SST-M16x68 | 40 | M16 | 93 | 96 | 68 | 25 | 23.5 | 17 | 12 | 14 | 10000 | 109 | 116 |
| 360233 | LSQ.A-40-14-SST-M16x108 | 360733 | LSQ.A-40-14-AS-SST-M16x108 | 40 | M16 | 133 | 136 | 108 | 25 | 23.5 | 17 | 12 | 14 | 10000 | 173 | 180 |
| 360235 | LSQ.A-40-14-SST-M16x148 | 360735 | LSQ.A-40-14-AS-SST-M16x148 | 40 | M16 | 173 | 176 | 148 | 25 | 23.5 | 17 | 12 | 14 | 10000 | 237 | 244 |
| 360237 | LSQ.A-40-14-SST-M16x168 | 360737 | LSQ.A-40-14-AS-SST-M16x168 | 40 | M16 | 193 | 196 | 168 | 25 | 23.5 | 17 | 12 | 14 | 10000 | 269 | 276 |
| 360291 | LSQ.A-50-8.5-SST-M8x48 | 360791 | LSQ.A-50-8.5-AS-SST-M8x48 | 50 | M8 | 75 | 78 | 48 | 27 | 25.5 | 19 | 7 | 8.5 | 7000 | 39 | 51 |
| 360293 | LSQ.A-50-8.5-SST-M8x73 | 360793 | LSQ.A-50-8.5-AS-SST-M8x73 | 50 | M8 | 100 | 103 | 73 | 27 | 25.5 | 19 | 7 | 8.5 | 7000 | 49 | 61 |
| 360301 | LSQ.A-50-8.5-SST-M10x48 | 360801 | LSQ.A-50-8.5-AS-SST-M10x48 | 50 | M10 | 75 | 78 | 48 | 27 | 25.5 | 19 | 7 | 8.5 | 7000 | 46 | 58 |
| 360303 | LSQ.A-50-8.5-SST-M10x73 | 360803 | LSQ.A-50-8.5-AS-SST-M10x73 | 50 | M10 | 100 | 103 | 73 | 27 | 25.5 | 19 | 7 | 8.5 | 7000 | 62 | 74 |
| 360305 | LSQ.A-50-8.5-SST-M10x103 | 360805 | LSQ.A-50-8.5-AS-SST-M10x103 | 50 | M10 | 130 | 133 | 103 | 27 | 25.5 | 19 | 7 | 8.5 | 7000 | 80 | 92 |
| 360311 | LSQ.A-50-8.5-SST-M12x48 | 360811 | LSQ.A-50-8.5-AS-SST-M12x48 | 50 | M12 | 75 | 78 | 48 | 27 | 25.5 | 19 | 9 | 8.5 | 7000 | 57 | 69 |
| 360313 | LSQ.A-50-8.5-SST-M12x73 | 360813 | LSQ.A-50-8.5-AS-SST-M12x73 | 50 | M12 | 100 | 103 | 73 | 27 | 25.5 | 19 | 9 | 8.5 | 7000 | 79 | 91 |
| 360315 | LSQ.A-50-8.5-SST-M12x103 | 360815 | LSQ.A-50-8.5-AS-SST-M12x103 | 50 | M12 | 130 | 133 | 103 | 27 | 25.5 | 19 | 9 | 8.5 | 7000 | 110 | 122 |
| 360331 | LSQ.A-50-14-SST-M16x68 | 360831 | LSQ.A-50-14-AS-SST-M16x68 | 50 | M16 | 95 | 98 | 68 | 27 | 25.5 | 19 | 12 | 14 | 10000 | 115 | 127 |
| 360333 | LSQ.A-50-14-SST-M16x108 | 360833 | LSQ.A-50-14-AS-SST-M16x108 | 50 | M16 | 135 | 138 | 108 | 27 | 25.5 | 19 | 12 | 14 | 10000 | 179 | 191 |
| 360335 | LSQ.A-50-14-SST-M16x148 | 360835 | LSQ.A-50-14-AS-SST-M16x148 | 50 | M16 | 175 | 178 | 148 | 27 | 25.5 | 19 | 12 | 14 | 10000 | 243 | 255 |
| 360337 | LSQ.A-50-14-SST-M16x168 | 360837 | LSQ.A-50-14-AS-SST-M16x168 | 50 | M16 | 195 | 198 | 168 | 27 | 25.5 | 19 | 12 | 14 | 10000 | 275 | 287 |

***** 最大静载荷是指在一定使用条件下，如果施加于塑料元件的荷载超过该数值则可能导致破裂。很明显，在权衡特定应用场合的重要因素安全水平时，必须考虑这一数值。

**#** 防滑盘安装参数

ELESA 和 GANTER 依法保留所有权利。
复制我方图纸时需始终提及来源。

# GN 638

## 球头关节水平支脚

**钢 / 不锈钢**

### 规格

**钢制款式 ST**

止推垫
塑料 (聚甲醛 POM)

- 耐受温度达 80 °C
- 黑色，亚光饰面

螺杆
钢制，发黑处理

抗拉强度等级5.8

**不锈钢款式 NI**

止推垫
塑料 (聚甲醛 POM)

- 耐受温度达 80 °C
- 黑色，亚光饰面

螺杆
AISI 303 不锈钢

**全不锈钢款式 NV**

止推垫
AISI 303 不锈钢

- FPM橡胶O形环 (Viton®)
- 耐受温度达 200 °C

螺杆
AISI 303 不锈钢

### 信息

GN 638 球头关节水平调整件优点是其球头的直径小于螺杆的主干。因此，可从球侧将螺纹螺栓拧紧到位。且还可轻松地将球头敲入底座或拆下。
静载、承载能力的详情是经过一系列测试后确定的，但这些资料仅供参考。测试时，需在螺纹螺栓中心的上方垂直施加负荷。在3.5KN的压载下，水平调节垫上无明显肉眼可见的变形及破裂。

### 技术信息

- 塑料特性 (参见页 A2)
- 不锈钢特性 (参见页 A26)
- 螺钉强度值 (参见页 A20)

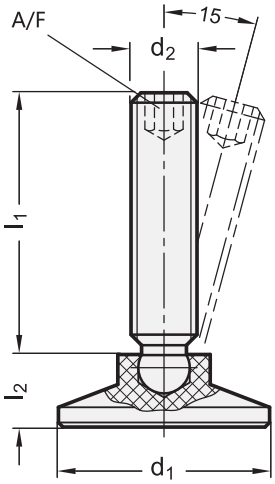


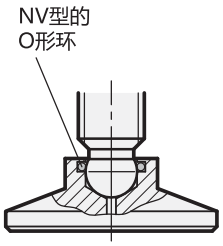


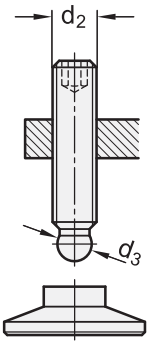







ELESA 和 GANTER 依法保留所有权利。
复制我方图纸时需始终提及来源。

# GN 638

## 球头关节水平支脚

*增加球头关节水平支脚的型号索引

| ST | NI |
|---|---|
| 钢制 | 不锈钢 |

**GN 638-ST/NI** 不锈钢

| 说明 | d1 | d2 | l1 | d3 | l2 | A/F | 静载荷 kN | ⚖ |
|---|---|---|---|---|---|---|---|---|
| GN 638-15-M6-26-* | 15 | M 6 | 26 | 4.5 | 7.6 | 3 | 3.5 | 5 |
| GN 638-15-M6-36-* | 15 | M 6 | 36 | 4.5 | 7.6 | 3 | 3.5 | 6 |
| GN 638-15-M6-46-* | 15 | M 6 | 46 | 4.5 | 7.6 | 3 | 3.5 | 7 |
| GN 638-15-M8-20-* | 15 | M 8 | 20 | 6.1 | 7.6 | 4 | 3.5 | 8 |
| GN 638-15-M8-35-* | 15 | M 8 | 35 | 6.1 | 7.6 | 4 | 3.5 | 11 |
| GN 638-15-M8-45-* | 15 | M 8 | 45 | 6.1 | 7.6 | 4 | 3.5 | 13 |
| GN 638-15-M8-58-* | 15 | M 8 | 58 | 6.1 | 7.6 | 4 | 3.5 | 18 |
| GN 638-18-M6-26-* | 18 | M 6 | 26 | 4.5 | 9.2 | 3 | 3.5 | 11 |
| GN 638-18-M6-36-* | 18 | M 6 | 36 | 4.5 | 9.2 | 3 | 3.5 | 11 |
| GN 638-18-M6-46-* | 18 | M 6 | 46 | 4.5 | 9.2 | 3 | 3.5 | 11 |
| GN 638-18-M8-20-* | 18 | M 8 | 20 | 6.1 | 9.2 | 4 | 3.5 | 11 |
| GN 638-18-M8-35-* | 18 | M 8 | 35 | 6.1 | 9.2 | 4 | 3.5 | 11 |
| GN 638-18-M8-45-* | 18 | M 8 | 45 | 6.1 | 9.2 | 4 | 3.5 | 17 |
| GN 638-18-M8-58-* | 18 | M 8 | 58 | 6.1 | 9.2 | 4 | 3.5 | 19 |
| GN 638-18-M10-34-* | 18 | M 10 | 34 | 7.8 | 9.2 | 5 | 3.5 | 18 |
| GN 638-18-M10-44-* | 18 | M 10 | 44 | 7.8 | 9.2 | 5 | 3.5 | 24 |
| GN 638-18-M10-57-* | 18 | M 10 | 57 | 7.8 | 9.2 | 5 | 3.5 | 29 |
| GN 638-18-M10-74-* | 18 | M 10 | 74 | 7.8 | 9.2 | 5 | 3.5 | 37 |
| GN 638-21-M6-26-* | 21 | M 6 | 26 | 4.5 | 10 | 3 | 3.5 | 7 |
| GN 638-21-M6-36-* | 21 | M 6 | 36 | 4.5 | 10 | 3 | 3.5 | 11 |
| GN 638-21-M6-46-* | 21 | M 6 | 46 | 4.5 | 10 | 3 | 3.5 | 11 |
| GN 638-21-M8-20-* | 21 | M 8 | 20 | 6.1 | 10 | 4 | 3.5 | 10 |
| GN 638-21-M8-35-* | 21 | M 8 | 35 | 6.1 | 10 | 4 | 3.5 | 11 |
| GN 638-21-M8-45-* | 21 | M 8 | 45 | 6.1 | 10 | 4 | 3.5 | 16 |
| GN 638-21-M8-58-* | 21 | M 8 | 58 | 6.1 | 10 | 4 | 3.5 | 20 |
| GN 638-21-M10-34-* | 21 | M 10 | 34 | 7.8 | 10 | 5 | 3.5 | 19 |
| GN 638-21-M10-44-* | 21 | M 10 | 44 | 7.8 | 10 | 5 | 3.5 | 25 |
| GN 638-21-M10-57-* | 21 | M 10 | 57 | 7.8 | 10 | 5 | 3.5 | 31 |
| GN 638-21-M10-74-* | 21 | M 10 | 74 | 7.8 | 10 | 5 | 3.5 | 40 |
| GN 638-21-M12-34-* | 21 | M 12 | 34 | 9.4 | 10 | 6 | 3.5 | 23 |
| GN 638-21-M12-57-* | 21 | M 12 | 57 | 9.4 | 10 | 6 | 3.5 | 44 |
| GN 638-21-M12-74-* | 21 | M 12 | 74 | 9.4 | 10 | 6 | 3.5 | 56 |
| GN 638-21-M12-94-* | 21 | M 12 | 94 | 9.4 | 10 | 6 | 3.5 | 71 |
| GN 638-25-M6-26-* | 25 | M 6 | 26 | 4.5 | 10.5 | 3 | 3.5 | 10 |
| GN 638-25-M6-36-* | 25 | M 6 | 36 | 4.5 | 10.5 | 3 | 3.5 | 11 |
| GN 638-25-M6-46-* | 25 | M 6 | 46 | 4.5 | 10.5 | 3 | 3.5 | 11 |
| GN 638-25-M8-20-* | 25 | M 8 | 20 | 6.1 | 10.5 | 4 | 3.5 | 9 |
| GN 638-25-M8-35-* | 25 | M 8 | 35 | 6.1 | 10.5 | 4 | 3.5 | 14 |

**GN 638-ST/NI** 不锈钢

| 说明 | d1 | d2 | l1 | d3 | l2 | A/F | 静载荷 kN | ⚖ |
|---|---|---|---|---|---|---|---|---|
| GN 638-25-M8-45-* | 25 | M 8 | 45 | 6.1 | 10.5 | 4 | 3.5 | 16 |
| GN 638-25-M8-58-* | 25 | M 8 | 58 | 6.1 | 10.5 | 4 | 3.5 | 20 |
| GN 638-25-M10-34-* | 25 | M 10 | 34 | 7.8 | 10.5 | 5 | 3.5 | 21 |
| GN 638-25-M10-44-* | 25 | M 10 | 44 | 7.8 | 10.5 | 5 | 3.5 | 25 |
| GN 638-25-M10-57-* | 25 | M 10 | 57 | 7.8 | 10.5 | 5 | 3.5 | 30 |
| GN 638-25-M10-74-* | 25 | M 10 | 74 | 7.8 | 10.5 | 5 | 3.5 | 40 |
| GN 638-25-M12-34-* | 25 | M 12 | 34 | 9.4 | 10.5 | 6 | 3.5 | 25 |
| GN 638-25-M12-57-* | 25 | M 12 | 57 | 9.4 | 10.5 | 6 | 3.5 | 44 |
| GN 638-25-M12-74-* | 25 | M 12 | 74 | 9.4 | 10.5 | 6 | 3.5 | 57 |
| GN 638-25-M12-94-* | 25 | M 12 | 94 | 9.4 | 10.5 | 6 | 3.5 | 73 |
| GN 638-32-M6-26-* | 32 | M 6 | 26 | 4.5 | 11 | 3 | 3.5 | 11 |
| GN 638-32-M6-36-* | 32 | M 6 | 36 | 4.5 | 11 | 3 | 3.5 | 11 |
| GN 638-32-M6-46-* | 32 | M 6 | 46 | 4.5 | 11 | 3 | 3.5 | 11 |
| GN 638-32-M8-20-* | 32 | M 8 | 20 | 6.1 | 11 | 4 | 3.5 | 13 |
| GN 638-32-M8-35-* | 32 | M 8 | 35 | 6.1 | 11 | 4 | 3.5 | 16 |
| GN 638-32-M8-45-* | 32 | M 8 | 45 | 6.1 | 11 | 4 | 3.5 | 20 |
| GN 638-32-M8-58-* | 32 | M 8 | 58 | 6.1 | 11 | 4 | 3.5 | 23 |
| GN 638-32-M10-34-* | 32 | M 10 | 34 | 7.8 | 11 | 5 | 3.5 | 20 |
| GN 638-32-M10-44-* | 32 | M 10 | 44 | 7.8 | 11 | 5 | 3.5 | 20 |
| GN 638-32-M10-57-* | 32 | M 10 | 57 | 7.8 | 11 | 5 | 3.5 | 32 |
| GN 638-32-M10-74-* | 32 | M 10 | 74 | 7.8 | 11 | 5 | 3.5 | 40 |
| GN 638-32-M12-34-* | 32 | M 12 | 34 | 9.4 | 11 | 6 | 3.5 | 20 |
| GN 638-32-M12-57-* | 32 | M 12 | 57 | 9.4 | 11 | 6 | 3.5 | 40 |
| GN 638-32-M12-74-* | 32 | M 12 | 74 | 9.4 | 11 | 6 | 3.5 | 53 |
| GN 638-32-M12-94-* | 32 | M 12 | 94 | 9.4 | 11 | 6 | 3.5 | 70 |
| GN 638-40-M8-20-* | 40 | M 8 | 20 | 6.1 | 13 | 4 | 3.5 | 15 |
| GN 638-40-M8-35-* | 40 | M 8 | 35 | 6.1 | 13 | 4 | 3.5 | 20 |
| GN 638-40-M8-45-* | 40 | M 8 | 45 | 6.1 | 13 | 4 | 3.5 | 22 |
| GN 638-40-M8-58-* | 40 | M 8 | 58 | 6.1 | 13 | 4 | 3.5 | 20 |
| GN 638-40-M10-34-* | 40 | M 10 | 34 | 7.8 | 13 | 5 | 3.5 | 25 |
| GN 638-40-M10-44-* | 40 | M 10 | 44 | 7.8 | 13 | 5 | 3.5 | 30 |
| GN 638-40-M10-57-* | 40 | M 10 | 57 | 7.8 | 13 | 5 | 3.5 | 38 |
| GN 638-40-M10-74-* | 40 | M 10 | 74 | 7.8 | 13 | 5 | 3.5 | 46 |
| GN 638-40-M12-34-* | 40 | M 12 | 34 | 9.4 | 13 | 6 | 3.5 | 34 |
| GN 638-40-M12-57-* | 40 | M 12 | 57 | 9.4 | 13 | 6 | 3.5 | 50 |
| GN 638-40-M12-74-* | 40 | M 12 | 74 | 9.4 | 13 | 6 | 3.5 | 60 |
| GN 638-40-M12-94-* | 40 | M 12 | 94 | 9.4 | 13 | 6 | 3.5 | 77 |

ST 型重量



ELESA 和 GANTER 依法保留所有权利。
复制我方图纸时需始终提及来源。

# GN 638

## 球头关节水平支脚



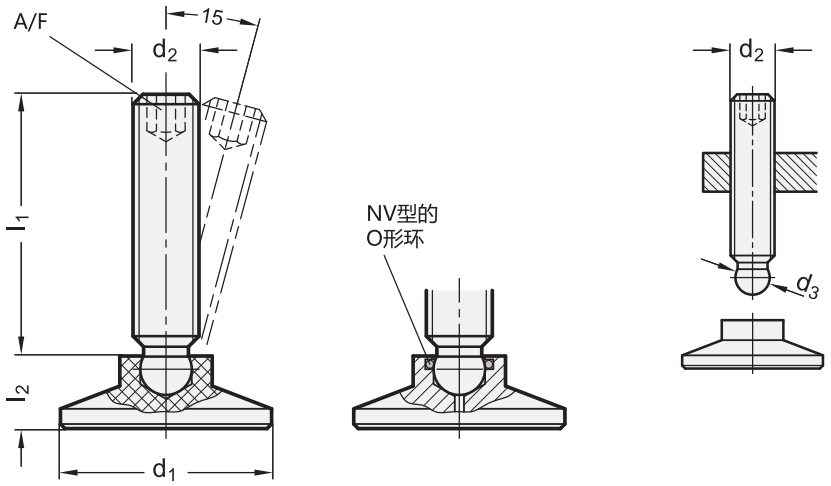


**GN 638-NV** 不锈钢

| 说明 | d1 | d2 | l1 | d3 | l2 | A/F | 静载荷 kN | ⚖ |
|---|---|---|---|---|---|---|---|---|
| GN 638-21-M6-26-NV | 21 | M 6 | 26 | 4.5 | 10 | 3 | 3.5 | 20 |
| GN 638-21-M6-36-NV | 21 | M 6 | 36 | 4.5 | 10 | 3 | 3.5 | 20 |
| GN 638-21-M6-46-NV | 21 | M 6 | 46 | 4.5 | 10 | 3 | 3.5 | 20 |
| GN 638-21-M8-20-NV | 21 | M 8 | 20 | 6.1 | 10 | 4 | 7 | 20 |
| GN 638-21-M8-35-NV | 21 | M 8 | 35 | 6.1 | 10 | 4 | 7 | 20 |
| GN 638-21-M8-45-NV | 21 | M 8 | 45 | 6.1 | 10 | 4 | 7 | 30 |
| GN 638-21-M8-58-NV | 21 | M 8 | 58 | 6.1 | 10 | 4 | 7 | 40 |
| GN 638-21-M10-34-NV | 21 | M 10 | 34 | 7.8 | 10 | 5 | 11 | 32 |
| GN 638-21-M10-44-NV | 21 | M 10 | 44 | 7.8 | 10 | 5 | 11 | 36 |
| GN 638-21-M10-57-NV | 21 | M 10 | 57 | 7.8 | 10 | 5 | 11 | 40 |
| GN 638-21-M10-74-NV | 21 | M 10 | 74 | 7.8 | 10 | 5 | 11 | 58 |
| GN 638-21-M12-34-NV | 21 | M 12 | 34 | 9.4 | 10 | 6 | 16 | 40 |
| GN 638-21-M12-57-NV | 21 | M 12 | 57 | 9.4 | 10 | 6 | 16 | 55 |
| GN 638-21-M12-74-NV | 21 | M 12 | 74 | 9.4 | 10 | 6 | 16 | 78 |
| GN 638-21-M12-94-NV | 21 | M 12 | 94 | 9.4 | 10 | 6 | 16 | 70 |
| GN 638-25-M6-26-NV | 25 | M 6 | 26 | 4.5 | 10.5 | 3 | 3.5 | 40 |
| GN 638-25-M6-36-NV | 25 | M 6 | 36 | 4.5 | 10.5 | 3 | 3.5 | 80 |
| GN 638-25-M6-46-NV | 25 | M 6 | 46 | 4.5 | 10.5 | 3 | 3.5 | 80 |
| GN 638-25-M8-20-NV | 25 | M 8 | 20 | 6.1 | 10.5 | 4 | 7 | 38 |
| GN 638-25-M8-35-NV | 25 | M 8 | 35 | 6.1 | 10.5 | 4 | 7 | 30 |
| GN 638-25-M8-45-NV | 25 | M 8 | 45 | 6.1 | 10.5 | 4 | 7 | 35 |
| GN 638-25-M8-58-NV | 25 | M 8 | 58 | 6.1 | 10.5 | 4 | 7 | 38 |
| GN 638-25-M10-34-NV | 25 | M 10 | 34 | 7.8 | 10.5 | 5 | 11 | 34 |
| GN 638-25-M10-44-NV | 25 | M 10 | 44 | 7.8 | 10.5 | 5 | 11 | 41 |
| GN 638-25-M10-57-NV | 25 | M 10 | 57 | 7.8 | 10.5 | 5 | 11 | 50 |
| GN 638-25-M10-74-NV | 25 | M 10 | 74 | 7.8 | 10.5 | 5 | 11 | 60 |
| GN 638-25-M12-34-NV | 25 | M 12 | 34 | 9.4 | 10.5 | 6 | 16 | 60 |
| GN 638-25-M12-57-NV | 25 | M 12 | 57 | 9.4 | 10.5 | 6 | 16 | 75 |
| GN 638-25-M12-74-NV | 25 | M 12 | 74 | 9.4 | 10.5 | 6 | 16 | 75 |

**GN 638-NV** 不锈钢

| 说明 | d1 | d2 | l1 | d3 | l2 | A/F | 静载荷 kN | ⚖ |
|---|---|---|---|---|---|---|---|---|
| GN 638-25-M12-94-NV | 25 | M 12 | 94 | 9.4 | 10.5 | 6 | 16 | 80 |
| GN 638-32-M6-26-NV | 32 | M 6 | 26 | 4.5 | 11 | 3 | 3.5 | 39 |
| GN 638-32-M6-36-NV | 32 | M 6 | 36 | 4.5 | 11 | 3 | 3.5 | 40 |
| GN 638-32-M6-46-NV | 32 | M 6 | 46 | 4.5 | 11 | 3 | 3.5 | 40 |
| GN 638-32-M8-20-NV | 32 | M 8 | 20 | 6.1 | 11 | 4 | 7 | 42 |
| GN 638-32-M8-35-NV | 32 | M 8 | 35 | 6.1 | 11 | 4 | 7 | 40 |
| GN 638-32-M8-45-NV | 32 | M 8 | 45 | 6.1 | 11 | 4 | 7 | 46 |
| GN 638-32-M8-58-NV | 32 | M 8 | 58 | 6.1 | 11 | 4 | 7 | 62 |
| GN 638-32-M10-34-NV | 32 | M 10 | 34 | 7.8 | 11 | 5 | 11 | 50 |
| GN 638-32-M10-44-NV | 32 | M 10 | 44 | 7.8 | 11 | 5 | 11 | 62 |
| GN 638-32-M10-57-NV | 32 | M 10 | 57 | 7.8 | 11 | 5 | 11 | 77 |
| GN 638-32-M10-74-NV | 32 | M 10 | 74 | 7.8 | 11 | 5 | 11 | 89 |
| GN 638-32-M12-34-NV | 32 | M 12 | 34 | 9.4 | 11 | 6 | 16 | 80 |
| GN 638-32-M12-57-NV | 32 | M 12 | 57 | 9.4 | 11 | 6 | 16 | 81 |
| GN 638-32-M12-74-NV | 32 | M 12 | 74 | 9.4 | 11 | 6 | 16 | 86 |
| GN 638-32-M12-94-NV | 32 | M 12 | 94 | 9.4 | 11 | 6 | 16 | 86 |
| GN 638-40-M8-20-NV | 40 | M 8 | 20 | 6.1 | 13 | 4 | 7 | 85 |
| GN 638-40-M8-35-NV | 40 | M 8 | 35 | 6.1 | 13 | 4 | 7 | 80 |
| GN 638-40-M8-45-NV | 40 | M 8 | 45 | 6.1 | 13 | 4 | 7 | 81 |
| GN 638-40-M8-58-NV | 40 | M 8 | 58 | 6.1 | 13 | 4 | 7 | 86 |
| GN 638-40-M10-34-NV | 40 | M 10 | 34 | 7.8 | 13 | 5 | 11 | 87 |
| GN 638-40-M10-44-NV | 40 | M 10 | 44 | 7.8 | 13 | 5 | 11 | 92 |
| GN 638-40-M10-57-NV | 40 | M 10 | 57 | 7.8 | 13 | 5 | 11 | 107 |
| GN 638-40-M10-74-NV | 40 | M 10 | 74 | 7.8 | 13 | 5 | 11 | 107 |
| GN 638-40-M12-34-NV | 40 | M 12 | 34 | 9.4 | 13 | 6 | 16 | 80 |
| GN 638-40-M12-57-NV | 40 | M 12 | 57 | 9.4 | 13 | 6 | 16 | 100 |
| GN 638-40-M12-74-NV | 40 | M 12 | 74 | 9.4 | 13 | 6 | 16 | 120 |
| GN 638-40-M12-94-NV | 40 | M 12 | 94 | 9.4 | 13 | 6 | 16 | 140 |



ELESA 和 GANTER 依法保留所有权利。
复制我方图纸时需始终提及来源。

# GN 339

## 水平调整件

**钢制/不锈钢/螺杆, 不可调节**

### 规格

**类型**

- **KS**型: 带塑料帽, 可滑动
- **KR**型: 带塑料帽, 不可滑动

**钢制款式 ST**

- 抗拉强度等级5.8
- 镀锌, 蓝钝处理
- 六角螺母 ISO 4035, 镀锌钢, 蓝钝处理

**不锈钢款式 NI**

- AISI 303
- 六角螺母 ISO 4035, 不锈钢 AISI 304

塑料帽:

Type KS
高科技聚合体(聚甲醛 POM)
白色 (本色) RAL 9001

Type KR
弹性体 (TPE)
73 shore A ≈,黑色

### 信息

GN 339 水平调整件适用于底盘和调节螺杆之间无需铰接的场合。
因此, 具有降低高度的优点。
滑动和/或不可滑动保护帽安全地固定在支脚上。

### 技术信息

- 弹性体特性 (参见页 A32)
- 塑料特性 (参见页 A2)
- 不锈钢特性 (参见页 A26)
- 螺钉强度值 (参见页 A20)

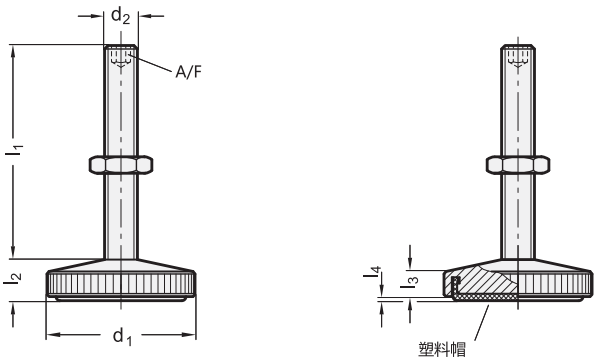


*增加水平调整底座的型号索引

| ST | NI |
|---|---|
| 钢制 | 不锈钢 |

**GN 339**

| 说明 | d1 | d2 | l1 | l2 ≈ | l3 ≈ | l4 | A/F | ⚖ |
|---|---|---|---|---|---|---|---|---|
| GN 339-29-M6-30-KR-* | 29 | M 6 | 30 | 8 | 5 | 0.4 | 3 | 30 |
| GN 339-29-M6-45-KR-* | 29 | M 6 | 45 | 8 | 5 | 0.4 | 3 | 32 |
| GN 339-29-M8-35-KR-* | 29 | M 8 | 35 | 8 | 5 | 0.4 | 4 | 37 |
| GN 339-29-M8-55-KR-* | 29 | M 8 | 55 | 8 | 5 | 0.4 | 4 | 43 |
| GN 339-36-M8-40-KR-* | 36 | M 8 | 40 | 9 | 6 | 0.5 | 4 | 56 |
| GN 339-36-M8-65-KR-* | 36 | M 8 | 65 | 9 | 6 | 0.5 | 4 | 65 |
| GN 339-36-M10-45-KR-* | 36 | M 10 | 45 | 9 | 6 | 0.5 | 5 | 70 |
| GN 339-36-M10-70-KR-* | 36 | M 10 | 70 | 9 | 6 | 0.5 | 5 | 83 |
| GN 339-29-M6-30-KS-* | 29 | M 6 | 30 | 8 | 5 | 1 | 3 | 34 |
| GN 339-29-M6-45-KS-* | 29 | M 6 | 45 | 8 | 5 | 1 | 3 | 36 |
| GN 339-29-M8-35-KS-* | 29 | M 8 | 35 | 8 | 5 | 1 | 4 | 41 |
| GN 339-29-M8-55-KS-* | 29 | M 8 | 55 | 8 | 5 | 1 | 4 | 48 |
| GN 339-36-M8-40-KS-* | 36 | M 8 | 40 | 9 | 6 | 1 | 4 | 64 |
| GN 339-36-M8-65-KS-* | 36 | M 8 | 65 | 9 | 6 | 1 | 4 | 72 |
| GN 339-36-M10-45-KS-* | 36 | M 10 | 45 | 9 | 6 | 1 | 5 | 78 |
| GN 339-36-M10-70-KS-* | 36 | M 10 | 70 | 9 | 6 | 1 | 5 | 91 |

ST 型重量



ELESA 和 GANTER 依法保留所有权利。
复制我方图纸时需始终提及来源。

# GN 343.3

RoHS

## 水平支脚

### 内螺纹

**规格**

**类型**

- **A**型: 不带橡胶垫
- **G**型: 带橡胶垫

支脚：塑料(聚酰胺 PA)

- 玻璃纤维加固
- 黑色，亚光饰面
- 最高耐受温度达 100 °C

内螺纹
钢制

- 抗拉强度等级5.8
- 镀锌，蓝钝处理

ISO 4032 六角螺母
钢制
镀锌，蓝钝处理

橡胶垫
70 Shore A, 黑色

**信息**

通过采用高密度塑料材质，并结合可将载荷分散到更广区域的设计，GN 343.3 水平支脚具有承受极高静载荷的能力。
如果施加于元件的载荷超过该数值则可能导致塑料变形。
以上给出的数值来自一系列试验，试验中给定数量的水平支脚在给定时间内承受垂直方向的载荷。
在正常工作状态下，侧面及斜向载荷并不常见，否则承载能力将明显下降，对此必须加以考虑。
GN 343.3 水平支脚发货时已装配，可拆卸。

**技术信息**

- 弹性体特性 (参见页 A32)
- 塑料特性 (参见页 A2)

**可按需提供**

- ESD 款式 (导电塑料帽，防止静电荷冲击)

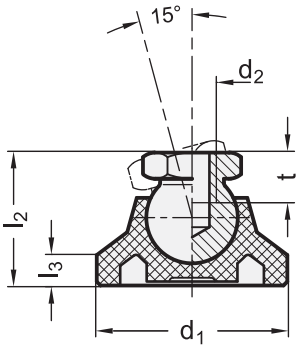


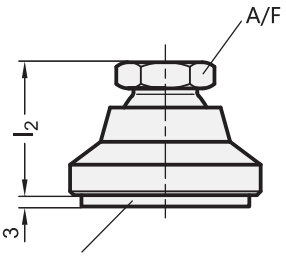


橡胶衬垫（防滑型）

*增加水平支脚的型号索引 (A 或 G)

| | |
|---|---|
| **A** | **G** |
| 不带橡胶垫 | 带橡胶垫 |

**GN 343.3**

| 说明 | d1 | d2 | l2 | l3 | A/F | t min. | 静载荷 kN | ⚖ |
|---|---|---|---|---|---|---|---|---|
| GN 343.3-25-M6-* | 25 | M 6 | 18.5 | 4 | 12 | 9 | 5 | 19 |
| GN 343.3-25-M8-* | 25 | M 8 | 18.5 | 4 | 12 | 9 | 5 | 13 |
| GN 343.3-32-M8-* | 32 | M 8 | 22.5 | 5 | 12 | 9 | 7 | 15 |
| GN 343.3-32-M10-* | 32 | M 10 | 22.5 | 5 | 15 | 10.5 | 7 | 22 |
| GN 343.3-40-M10-* | 40 | M 10 | 25.5 | 6 | 15 | 10.5 | 10 | 26 |
| GN 343.3-40-M12-* | 40 | M 12 | 25.5 | 6 | 17 | 11.5 | 10 | 33 |
| GN 343.3-50-M10-* | 50 | M 10 | 27.5 | 7 | 15 | 10.5 | 10 | 340 |
| GN 343.3-50-M12-* | 50 | M 12 | 27.5 | 7 | 17 | 11.5 | 10 | 39 |
| GN 343.3-60-M12-* | 60 | M 12 | 35.5 | 8.5 | 17 | 11.5 | 14 | 39 |
| GN 343.3-60-M16-* | 60 | M 16 | 35.5 | 8.5 | 24 | 16 | 14 | 81 |

A型重量



elesa+Ganter

ELESA 和 GANTER 依法保留所有权利。
复制我方图纸时需始终提及来源。

# GN 343.7

## 水平支脚

**塑料支脚 / 不锈钢内螺纹**

### 规格

**类型**

- **A**型: 不带橡胶垫
- **G**型: 带橡胶垫

支脚：塑料(聚酰胺 PA)

- 玻璃纤维加固
- 黑色，亚光饰面
- 最高耐受温度达 100 °C

内螺纹
AISI 303 不锈钢

橡胶垫
70 Shore A, 黑色

### 信息

通过采用高密度塑料材质，并结合可将载荷分散到更广区域的设计，GN 343.7 水平支脚具有承受极高静载荷的能力。
如果施加于元件的载荷超过该数值则可能导致塑料变形。
以上给出的数值来自一系列试验，试验中给定数量的水平支脚在给定时间内承受垂直方向的载荷。
在正常工作状态下，侧面及斜向载荷并不常见，否则承载能力将明显下降，对此必须加以考虑。
GN 343.7 水平支脚供货时已装配，但可拆卸

### 技术信息

- 不锈钢特性 (参见页 A26)
- 弹性体特性 (参见页 A32)
- 塑料特性 (参见页 A2)

### 可按需提供

- ESD 款式(导电塑料帽，防止静电荷冲击)

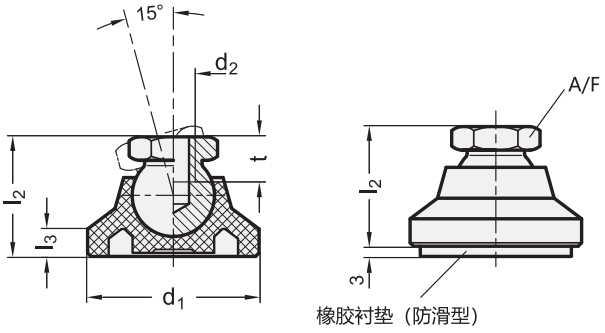


*增加水平支脚的型号索引 (A 或 G)

| A | G |
|---|---|
| 不带橡胶垫 | 带橡胶垫 |

**GN 343.7**

| 说明 | d1 | d2 | l2 | l3 | A/F | t min. | 静载荷 kN | ⚖ |
|---|---|---|---|---|---|---|---|---|
| GN 343.7-25-M6-* | 25 | M 6 | 18.5 | 4 | 12 | 9 | 5 | 14 |
| GN 343.7-25-M8-* | 25 | M 8 | 18.5 | 4 | 12 | 9 | 5 | 14 |
| GN 343.7-32-M8-* | 32 | M 8 | 22.5 | 5 | 12 | 9 | 7 | 22 |
| GN 343.7-32-M10-* | 32 | M 10 | 22.5 | 5 | 15 | 10.5 | 7 | 22 |
| GN 343.7-40-M10-* | 40 | M 10 | 25.5 | 6 | 15 | 10.5 | 10 | 26 |
| GN 343.7-40-M12-* | 40 | M 12 | 25.5 | 6 | 17 | 11.5 | 10 | 33 |
| GN 343.7-50-M10-* | 50 | M 10 | 27.5 | 7 | 15 | 10.5 | 10 | 44 |
| GN 343.7-50-M12-* | 50 | M 12 | 27.5 | 7 | 17 | 11.5 | 10 | 39 |
| GN 343.7-60-M12-* | 60 | M 12 | 35.5 | 8.5 | 17 | 11.5 | 14 | 69 |
| GN 343.7-60-M16-* | 60 | M 16 | 35.5 | 8.5 | 24 | 16 | 14 | 78 |

A型重量



ELESA 和 GANTER 依法保留所有权利。
复制我方图纸时需始终提及来源。

# GN 343.2

## 水平支脚

**支脚, 钢制螺杆**

### 规格

**类型**

- **OS**型: 不带塑料帽
- **KS**型: 带塑料帽, 可滑动
- **KR**型: 带塑料帽, 不可滑动
- **KSE**型: 带塑料帽, 可滑动, 导电 (抗静电)
- **KRE**型: 带塑料帽, 不可滑动, 导电 (抗静电)

钢制
抗拉强度等级5.8
镀锌, 蓝钝处理

**KS / KSE型**
聚甲醛 (POM) 塑料盖帽

KS: 白色 (本色) RAL 9001

KSE: 黑色, 导电
表面电阻率: < $10^6$ Ω
体积电阻率: < $10^7$ Ω
DIN EN 61340-5-1 / 61340-2-3

**Type KR / KRE**
塑料弹性体 (TPE) 盖帽, 78 Shore A ≈

KR: 黑色
KRE: 黑色, 导电
表面电阻率: < $10^6$ Ω
体积电阻率: < $10^7$ Ω
DIN EN 61340-5-1 / 61340-2-3

ISO 4032 六角螺母
钢制, 镀锌, 蓝钝处理

### 信息

GN 343.1 水平调整件的静载荷受限于球头的承载能力 (抗拉强度为5.8)。表中所列静载荷值为球窝的垂直净载荷, 仅适用于OS和KS型水平调整件。在正常工作状态下, 侧面及斜向载荷并不常见, 否则承载能力将明显下降, 对此必须加以考虑。
GN 343.2 水平支脚不可拆卸。

### 技术信息

- 弹性体特性 (参见页 A32)
- 塑料特性 (参见页 A2)
- 螺钉强度值 (参见页 A20)

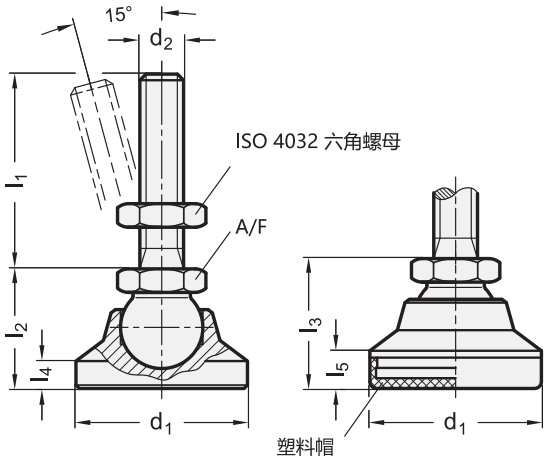


*增加水平支脚的型号索引
OS KS KR KSE KRE

**GN 343.2**

| 说明 | d1 | d2 | l1 | l2 | l3 | l4 | l5 | A/F | 静载荷 kN | ⚖ |
|---|---|---|---|---|---|---|---|---|---|---|
| GN 343.2-25-M6-40-* | 25 | M 6 | 40 | 19 | 20.5 | 4 | 5.5 | 12 | 7.5 | 43 |
| GN 343.2-25-M6-50-* | 25 | M 6 | 50 | 19 | 20.5 | 4 | 5.5 | 12 | 7.5 | 45 |
| GN 343.2-25-M6-63-* | 25 | M 6 | 63 | 19 | 20.5 | 4 | 5.5 | 12 | 7.5 | 48 |
| GN 343.2-25-M8-40-* | 25 | M 8 | 40 | 19 | 20.5 | 4 | 5.5 | 12 | 14 | 51 |
| GN 343.2-25-M8-50-* | 25 | M 8 | 50 | 19 | 20.5 | 4 | 5.5 | 12 | 14 | 5 |
| GN 343.2-25-M8-63-* | 25 | M 8 | 63 | 19 | 20.5 | 4 | 5.5 | 12 | 14 | 60 |
| GN 343.2-25-M10-50-* | 25 | M 10 | 50 | 19 | 20.5 | 4 | 5.5 | 12 | 23 | 68 |
| GN 343.2-25-M10-63-* | 25 | M 10 | 63 | 19 | 20.5 | 4 | 5.5 | 12 | 23 | 74 |
| GN 343.2-25-M10-80-* | 25 | M 10 | 80 | 19 | 20.5 | 4 | 5.5 | 12 | 23 | 83 |



ELESA 和 GANTER 依法保留所有权利。
复制我方图纸时需始终提及来源。

# GN 343.2 | 水平支脚

*增加水平支脚的型号索引
OS KS KR KSE KRE

**GN 343.2**

| 说明 | d1 | d2 | l1 | l2 | l3 | l4 | l5 | A/F | 静载荷 kN | ⚖ |
|---|---|---|---|---|---|---|---|---|---|---|
| GN 343.2-32-M8-40-* | 32 | M 8 | 40 | 23 | 24.5 | 5 | 6.5 | 12 | 14 | 80 |
| GN 343.2-32-M8-50-* | 32 | M 8 | 50 | 23 | 24.5 | 5 | 6.5 | 12 | 14 | 60 |
| GN 343.2-32-M8-63-* | 32 | M 8 | 63 | 23 | 24.5 | 5 | 6.5 | 12 | 14 | 38 |
| GN 343.2-32-M10-50-* | 32 | M 10 | 50 | 23 | 24.5 | 5 | 6.5 | 15 | 23 | 102 |
| GN 343.2-32-M10-63-* | 32 | M 10 | 63 | 23 | 24.5 | 5 | 6.5 | 15 | 23 | 100 |
| GN 343.2-32-M10-80-* | 32 | M 10 | 80 | 23 | 24.5 | 5 | 6.5 | 15 | 23 | 117 |
| GN 343.2-32-M12-63-* | 32 | M 12 | 63 | 23 | 24.5 | 5 | 6.5 | 15 | 33 | 127 |
| GN 343.2-32-M12-80-* | 32 | M 12 | 80 | 23 | 24.5 | 5 | 6.5 | 15 | 33 | 140 |
| GN 343.2-32-M12-100-* | 32 | M 12 | 100 | 23 | 24.5 | 5 | 6.5 | 15 | 33 | 154 |
| GN 343.2-40-M8-50-* | 40 | M 8 | 50 | 26 | 27.5 | 6 | 7.5 | 15 | 14 | 130 |
| GN 343.2-40-M8-63-* | 40 | M 8 | 63 | 26 | 27.5 | 6 | 7.5 | 15 | 14 | 134 |
| GN 343.2-40-M8-80-* | 40 | M 8 | 80 | 26 | 27.5 | 6 | 7.5 | 15 | 14 | 139 |
| GN 343.2-40-M10-50-* | 40 | M 10 | 50 | 26 | 27.5 | 6 | 7.5 | 15 | 23 | 143 |
| GN 343.2-40-M10-63-* | 40 | M 10 | 63 | 26 | 27.5 | 6 | 7.5 | 15 | 23 | 150 |
| GN 343.2-40-M10-80-* | 40 | M 10 | 80 | 26 | 27.5 | 6 | 7.5 | 15 | 23 | 140 |
| GN 343.2-40-M12-63-* | 40 | M 12 | 63 | 26 | 27.5 | 6 | 7.5 | 17 | 33 | 178 |
| GN 343.2-40-M12-80-* | 40 | M 12 | 80 | 26 | 27.5 | 6 | 7.5 | 17 | 33 | 182 |
| GN 343.2-40-M12-100-* | 40 | M 12 | 100 | 26 | 27.5 | 6 | 7.5 | 17 | 33 | 198 |
| GN 343.2-50-M8-50-* | 50 | M 8 | 50 | 28 | 29.5 | 7 | 8.5 | 15 | 14 | 196 |
| GN 343.2-50-M8-63-* | 50 | M 8 | 63 | 28 | 29.5 | 7 | 8.5 | 15 | 14 | 199 |
| GN 343.2-50-M8-80-* | 50 | M 8 | 80 | 28 | 29.5 | 7 | 8.5 | 15 | 14 | 204 |
| GN 343.2-50-M10-50-* | 50 | M 10 | 50 | 28 | 29.5 | 7 | 8.5 | 15 | 23 | 200 |
| GN 343.2-50-M10-63-* | 50 | M 10 | 63 | 28 | 29.5 | 7 | 8.5 | 15 | 23 | 214 |
| GN 343.2-50-M10-80-* | 50 | M 10 | 80 | 28 | 29.5 | 7 | 8.5 | 15 | 23 | 220 |
| GN 343.2-50-M12-63-* | 50 | M 12 | 63 | 28 | 29.5 | 7 | 8.5 | 17 | 33 | 213 |
| GN 343.2-50-M12-80-* | 50 | M 12 | 80 | 28 | 29.5 | 7 | 8.5 | 17 | 33 | 240 |
| GN 343.2-50-M12-100-* | 50 | M 12 | 100 | 28 | 29.5 | 7 | 8.5 | 17 | 33 | 261 |
| GN 343.2-50-M16-63-* | 50 | M 16 | 63 | 28 | 29.5 | 7 | 8.5 | 17 | 40 | 284 |
| GN 343.2-50-M16-80-* | 50 | M 16 | 80 | 28 | 29.5 | 7 | 8.5 | 17 | 40 | 308 |
| GN 343.2-50-M16-100-* | 50 | M 16 | 100 | 28 | 29.5 | 7 | 8.5 | 17 | 40 | 334 |
| GN 343.2-60-M10-50-* | 60 | M 10 | 50 | 36 | 37.5 | 8.5 | 10 | 17 | 23 | 365 |
| GN 343.2-60-M10-63-* | 60 | M 10 | 63 | 36 | 37.5 | 8.5 | 10 | 17 | 23 | 372 |
| GN 343.2-60-M10-80-* | 60 | M 10 | 80 | 36 | 37.5 | 8.5 | 10 | 17 | 23 | 380 |
| GN 343.2-60-M12-63-* | 60 | M 12 | 63 | 36 | 37.5 | 8.5 | 10 | 17 | 33 | 380 |
| GN 343.2-60-M12-80-* | 60 | M 12 | 80 | 36 | 37.5 | 8.5 | 10 | 17 | 33 | 400 |
| GN 343.2-60-M12-100-* | 60 | M 12 | 100 | 36 | 37.5 | 8.5 | 10 | 17 | 33 | 420 |
| GN 343.2-60-M16-80-* | 60 | M 16 | 80 | 36 | 37.5 | 8.5 | 10 | 24 | 62 | 469 |
| GN 343.2-60-M16-100-* | 60 | M 16 | 100 | 36 | 37.5 | 8.5 | 10 | 24 | 62 | 500 |
| GN 343.2-60-M16-125-* | 60 | M 16 | 125 | 36 | 37.5 | 8.5 | 10 | 24 | 62 | 540 |
| GN 343.2-60-M20-98-* | 60 | M 20 | 98 | 36 | 37.5 | 8.5 | 10 | 24 | 95 | 580 |
| GN 343.2-60-M20-138-* | 60 | M 20 | 138 | 36 | 37.5 | 8.5 | 10 | 24 | 95 | 680 |
| GN 343.2-60-M20-158-* | 60 | M 20 | 158 | 36 | 37.5 | 8.5 | 10 | 24 | 95 | 720 |
| GN 343.2-60-M24-98-* | 60 | M 24 | 98 | 36 | 37.5 | 8.5 | 10 | 24 | 95 | 727 |
| GN 343.2-60-M24-138-* | 60 | M 24 | 138 | 36 | 37.5 | 8.5 | 10 | 24 | 95 | 837 |
| GN 343.2-60-M24-158-* | 60 | M 24 | 158 | 36 | 37.5 | 8.5 | 10 | 24 | 95 | 923 |

KR重量型



ELESA 和 GANTER 依法保留所有权利。
复制我方图纸时需始终提及来源。

# GN 343.6

## 不锈钢支脚

**可调主轴**

### 规格

**类型**

- **OS**型: 不带塑料帽
- **KS**型: 带塑料帽, 可滑动
- **KR**型: 带塑料帽, 不可滑动
- **KSE**型: 带塑料帽, 可滑动, 导电 (抗静电)
- **KRE**型: 带塑料帽, 不可滑动, 导电 (抗静电)

AISI 303 不锈钢

**KS / KSE型**
聚甲醛 (POM) 塑料盖帽

KS: 白色 (本色) RAL 9001

KSE: 黑色, 导电
表面电阻率: < $10^6$ Ω
体积电阻率: < $10^7$ Ω
DIN EN 61340-5-1 / 61340-2-3

**Type KR / KRE**
弹性塑料帽 (TPE) , 78 Shore A ≈

KR: 黑色

KRE: 黑色, 导电
表面电阻率: < $10^6$ Ω
体积电阻率: < $10^7$ Ω
DIN EN 61340-5-1 / 61340-2-3

ISO 4032 六角螺母
AISI 304 不锈钢

### 信息

GN 343.6 水平调整件的静载荷受限于不锈钢(AISI 303)带球头关节螺杆的承载能力。
表中所列静载荷值为球窝的垂直净载荷, 且在正常工作状态下, 侧面及斜向载荷无异常的情况下, 承载能力将明显下降。
GN 343.6 不锈钢水平支脚不可拆御。

### 技术信息

- 不锈钢特性 (参见页 A26)
- 弹性体特性 (参见页 A32)
- 塑料特性 (参见页 A2)

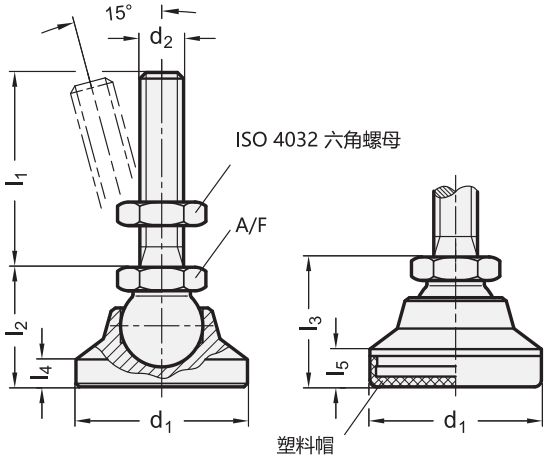


*增加水平支脚的型号索引

OS KS KR KSE KRE

**GN 343.6** 不锈钢

| 说明 | d1 | d2 | l1 | l2 | l3 | l4 | l5 | A/F | 静载荷 kN | ⚖ |
|---|---|---|---|---|---|---|---|---|---|---|
| GN 343.6-25-M6-40-* | 25 | M 6 | 40 | 19 | 20.5 | 4 | 5.5 | 12 | 4 | 44 |
| GN 343.6-25-M6-50-* | 25 | M 6 | 50 | 19 | 20.5 | 4 | 5.5 | 12 | 4 | 43 |
| GN 343.6-25-M6-63-* | 25 | M 6 | 63 | 19 | 20.5 | 4 | 5.5 | 12 | 4 | 46 |
| GN 343.6-25-M8-40-* | 25 | M 8 | 40 | 19 | 20.5 | 4 | 5.5 | 12 | 7 | 52 |
| GN 343.6-25-M8-50-* | 25 | M 8 | 50 | 19 | 20.5 | 4 | 5.5 | 12 | 7 | 50 |
| GN 343.6-25-M8-63-* | 25 | M 8 | 63 | 19 | 20.5 | 4 | 5.5 | 12 | 7 | 61 |
| GN 343.6-25-M10-50-* | 25 | M 10 | 50 | 19 | 20.5 | 4 | 5.5 | 12 | 11 | 67 |



ELESA 和 GANTER 依法保留所有权利。
复制我方图纸时需始终提及来源。

# GN 343.6 | 不锈钢支脚

*增加水平支脚的型号索引

OS KS KR KSE KRE

**GN 343.6** 不锈钢

| 说明 | d1 | d2 | l1 | l2 | l3 | l4 | l5 | A/F | 静载荷 kN | ⚖ |
|---|---|---|---|---|---|---|---|---|---|---|
| GN 343.6-25-M10-63-* | 25 | M 10 | 63 | 19 | 20.5 | 4 | 5.5 | 12 | 11 | 73 |
| GN 343.6-25-M10-80-* | 25 | M 10 | 80 | 19 | 20.5 | 4 | 5.5 | 12 | 11 | 81 |
| GN 343.6-32-M8-40-* | 32 | M 8 | 40 | 23 | 24.5 | 5 | 6.5 | 12 | 7 | 60 |
| GN 343.6-32-M8-50-* | 32 | M 8 | 50 | 23 | 24.5 | 5 | 6.5 | 12 | 7 | 80 |
| GN 343.6-32-M8-63-* | 32 | M 8 | 63 | 23 | 24.5 | 5 | 6.5 | 12 | 7 | 80 |
| GN 343.6-32-M10-50-* | 32 | M 10 | 50 | 23 | 24.5 | 5 | 6.5 | 15 | 11 | 107 |
| GN 343.6-32-M10-63-* | 32 | M 10 | 63 | 23 | 24.5 | 5 | 6.5 | 15 | 11 | 97 |
| GN 343.6-32-M10-80-* | 32 | M 10 | 80 | 23 | 24.5 | 5 | 6.5 | 15 | 11 | 116 |
| GN 343.6-32-M12-63-* | 32 | M 12 | 63 | 23 | 24.5 | 5 | 6.5 | 15 | 16 | 125 |
| GN 343.6-32-M12-80-* | 32 | M 12 | 80 | 23 | 24.5 | 5 | 6.5 | 15 | 16 | 137 |
| GN 343.6-32-M12-100-* | 32 | M 12 | 100 | 23 | 24.5 | 5 | 6.5 | 15 | 16 | 152 |
| GN 343.6-40-M8-50-* | 40 | M 8 | 50 | 26 | 27.5 | 6 | 7.5 | 15 | 7 | 129 |
| GN 343.6-40-M8-63-* | 40 | M 8 | 63 | 26 | 27.5 | 6 | 7.5 | 15 | 7 | 134 |
| GN 343.6-40-M8-80-* | 40 | M 8 | 80 | 26 | 27.5 | 6 | 7.5 | 15 | 7 | 139 |
| GN 343.6-40-M10-50-* | 40 | M 10 | 50 | 26 | 27.5 | 6 | 7.5 | 15 | 11 | 140 |
| GN 343.6-40-M10-63-* | 40 | M 10 | 63 | 26 | 27.5 | 6 | 7.5 | 15 | 11 | 150 |
| GN 343.6-40-M10-80-* | 40 | M 10 | 80 | 26 | 27.5 | 6 | 7.5 | 15 | 11 | 160 |
| GN 343.6-40-M12-63-* | 40 | M 12 | 63 | 26 | 27.5 | 6 | 7.5 | 17 | 16 | 173 |
| GN 343.6-40-M12-80-* | 40 | M 12 | 80 | 26 | 27.5 | 6 | 7.5 | 17 | 16 | 180 |
| GN 343.6-40-M12-100-* | 40 | M 12 | 100 | 26 | 27.5 | 6 | 7.5 | 17 | 16 | 202 |
| GN 343.6-50-M8-50-* | 50 | M 8 | 50 | 26 | 29.5 | 7 | 8.5 | 15 | 7 | 198 |
| GN 343.6-50-M8-63-* | 50 | M 8 | 63 | 26 | 29.5 | 7 | 8.5 | 15 | 7 | 200 |
| GN 343.6-50-M8-80-* | 50 | M 8 | 80 | 26 | 29.5 | 7 | 8.5 | 15 | 7 | 207 |
| GN 343.6-50-M10-50-* | 50 | M 10 | 50 | 28 | 29.5 | 7 | 8.5 | 15 | 11 | 200 |
| GN 343.6-50-M10-63-* | 50 | M 10 | 63 | 28 | 29.5 | 7 | 8.5 | 15 | 11 | 200 |
| GN 343.6-50-M10-80-* | 50 | M 10 | 80 | 28 | 29.5 | 7 | 8.5 | 15 | 11 | 220 |
| GN 343.6-50-M12-63-* | 50 | M 12 | 63 | 28 | 29.5 | 7 | 8.5 | 17 | 16 | 245 |
| GN 343.6-50-M12-80-* | 50 | M 12 | 80 | 28 | 29.5 | 7 | 8.5 | 17 | 16 | 240 |
| GN 343.6-50-M12-100-* | 50 | M 12 | 100 | 28 | 29.5 | 7 | 8.5 | 17 | 16 | 220 |
| GN 343.6-50-M16-63-* | 50 | M 16 | 63 | 28 | 29.5 | 7 | 8.5 | 17 | 30 | 290 |
| GN 343.6-50-M16-80-* | 50 | M 16 | 80 | 28 | 29.5 | 7 | 8.5 | 17 | 30 | 314 |
| GN 343.6-50-M16-100-* | 50 | M 16 | 100 | 28 | 29.5 | 7 | 8.5 | 17 | 30 | 338 |
| GN 343.6-60-M10-50-* | 60 | M 10 | 50 | 36 | 37.5 | 8.5 | 10 | 17 | 11 | 370 |
| GN 343.6-60-M10-63-* | 60 | M 10 | 63 | 36 | 37.5 | 8.5 | 10 | 17 | 11 | 375 |
| GN 343.6-60-M10-80-* | 60 | M 10 | 80 | 36 | 37.5 | 8.5 | 10 | 17 | 11 | 384 |
| GN 343.6-60-M12-63-* | 60 | M 12 | 63 | 36 | 37.5 | 8.5 | 10 | 17 | 16 | 400 |
| GN 343.6-60-M12-80-* | 60 | M 12 | 80 | 36 | 37.5 | 8.5 | 10 | 17 | 16 | 400 |
| GN 343.6-60-M12-100-* | 60 | M 12 | 100 | 36 | 37.5 | 8.5 | 10 | 17 | 16 | 400 |
| GN 343.6-60-M16-80-* | 60 | M 16 | 80 | 36 | 37.5 | 8.5 | 10 | 24 | 30 | 470 |
| GN 343.6-60-M16-100-* | 60 | M 16 | 100 | 36 | 37.5 | 8.5 | 10 | 24 | 30 | 480 |
| GN 343.6-60-M16-125-* | 60 | M 16 | 125 | 36 | 37.5 | 8.5 | 10 | 24 | 30 | 524 |
| GN 343.6-60-M20-98-* | 60 | M 20 | 98 | 36 | 37.5 | 8.5 | 10 | 24 | 45 | 550 |
| GN 343.6-60-M20-138-* | 60 | M 20 | 138 | 36 | 37.5 | 8.5 | 10 | 24 | 45 | 660 |
| GN 343.6-60-M20-158-* | 60 | M 20 | 158 | 36 | 37.5 | 8.5 | 10 | 24 | 45 | 700 |
| GN 343.6-60-M24-98-* | 60 | M 24 | 98 | 36 | 37.5 | 8.5 | 10 | 24 | 45 | 712 |
| GN 343.6-60-M24-138-* | 60 | M 24 | 138 | 36 | 37.5 | 8.5 | 10 | 24 | 45 | 800 |
| GN 343.6-60-M24-158-* | 60 | M 24 | 158 | 36 | 37.5 | 8.5 | 10 | 24 | 45 | 900 |

KR重量型



ELESA 和 GANTER 依法保留所有权利。
复制我方图纸时需始终提及来源。

# GN 343.1

## 水平调整底座

**支脚, 内螺纹**

### 规格

**类型**

- **OS**型: 不带塑料帽
- **KS**型: 带塑料帽, 可滑动
- **KR**型: 带塑料帽, 不可滑动
- **KSE**型: 带塑料帽, 可滑动, 导电 (抗静电)
- **KRE**型: 带塑料帽, 不可滑动, 导电 (抗静电)

钢制
抗拉强度等级5.8
镀锌, 蓝钝处理

**KS / KSE型**
聚甲醛 (POM) 塑料盖帽

KS: 白色 (本色) RAL 9001

KSE: 黑色, 导电
表面电阻率: < $10^6$ Ω
体积电阻率: < $10^7$ Ω
DIN EN 61340-5-1 / 61340-2-3

**Type KR / KRE**
弹性塑料帽 (TPE) , 78 Shore A ≈

KR: 黑色

KRE: 黑色, 导电
表面电阻率: < $10^6$ Ω
体积电阻率: < $10^7$ Ω
DIN EN 61340-5-1 / 61340-2-3

### 信息

GN 343.1 水平调整件的静载荷受限于球头的承载能力 (抗拉强度为5.8 (500 N/mm²)) 。表中所列静载荷值为球窝的垂直净载荷, 仅适用于OS和KS型水平调整件。在正常工作状态下, 侧面及斜向载荷无异常的情况下, 承载能力将明显下降, 对此必须加以考虑。
GN 343.1 水平支脚不可拆卸。

### 技术信息

- 弹性体特性 (参见页 A32)
- 塑料特性 (参见页 A2)
- 力量值 (参见页 A20)

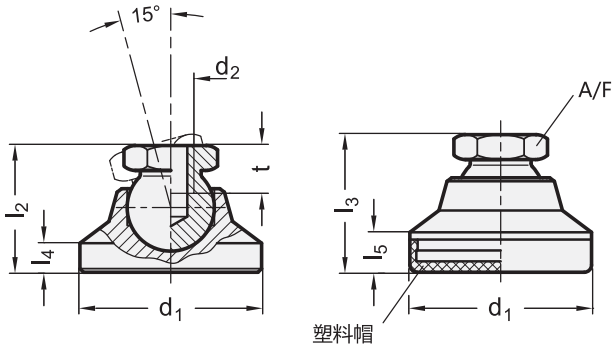


*增加水平支脚的型号索引
OS KS KR KSE KRE

**GN 343.1**

| 说明 | d1 | d2 | l2 | l3 | l4 | l5 | A/F | t min. | ⚖ |
|---|---|---|---|---|---|---|---|---|---|
| GN 343.1-25-M6-* | 25 | M 6 | 19 | 20.5 | 4 | 5.5 | 12 | 9 | 31 |
| GN 343.1-25-M8-* | 25 | M 8 | 19 | 20.5 | 4 | 5.5 | 12 | 9 | 29 |
| GN 343.1-32-M8-* | 32 | M 8 | 23 | 24.5 | 5 | 6.5 | 12 | 9 | 65 |
| GN 343.1-32-M10-* | 32 | M 10 | 23 | 24.5 | 5 | 6.5 | 15 | 10.5 | 60 |
| GN 343.1-40-M10-* | 40 | M 10 | 26 | 27.5 | 6 | 7.5 | 15 | 10.5 | 101 |
| GN 343.1-40-M12-* | 40 | M 12 | 26 | 27.5 | 6 | 7.5 | 17 | 11.5 | 110 |
| GN 343.1-50-M10-* | 50 | M 10 | 28 | 29.5 | 7 | 8.5 | 15 | 10.5 | 166 |
| GN 343.1-50-M12-* | 50 | M 12 | 28 | 29.5 | 7 | 8.5 | 17 | 11.5 | 162 |
| GN 343.1-60-M12-* | 60 | M 12 | 36 | 37.5 | 8.5 | 10 | 17 | 11.5 | 320 |
| GN 343.1-60-M16-* | 60 | M 16 | 36 | 37.5 | 8.5 | 10 | 24 | 16 | 296 |

KR重量型





ELESA 和 GANTER 依法保留所有权利。
复制我方图纸时需始终提及来源。

# GN 343.5

## 不锈钢支脚

**内螺纹**

### 规格

**类型**

- **OS**型: 不带塑料帽
- **KS**型: 带塑料帽, 可滑动
- **KR**型: 带塑料帽, 不可滑动
- **KSE**型: 带塑料帽, 可滑动, 导电 (抗静电)
- **KRE**型: 带塑料帽, 不可滑动, 导电 (抗静电)

AISI 303 不锈钢

**KS / KSE型**

聚甲醛 (POM) 塑料盖帽

KS: 白色 (本色) RAL 9001

KSE: 黑色, 导电
表面电阻率: < $10^6$ Ω
体积电阻率: < $10^7$ Ω
DIN EN 61340-5-1 / 61340-2-3

**Type KR / KRE**

塑料弹性体 (TPE) 盖帽, 78 Shore A ≈

KR: 黑色

KRE: 黑色, 导电
表面电阻率: < $10^6$ Ω
体积电阻率: < $10^7$ Ω
DIN EN 61340-5-1 / 61340-2-3

### 信息

GN 343.5 不锈钢水平调整件的静载荷受限于球头(AISI 303)的承载能力。
表中所列静载荷值为球窝的垂直净载荷, 且在正常工作状态下, 侧面及斜向载荷无异常的情况下, 承载能力将明显下降。
GN 343.5 水平支脚不可拆卸。

### 技术信息

- 不锈钢特性 (参见页 A26)
- 弹性体特性 (参见页 A32)
- 塑料特性 (参见页 A2)

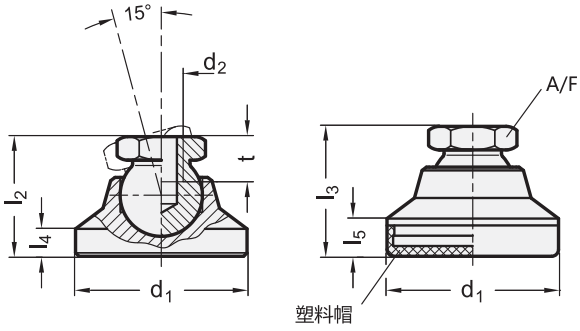


*增加水平支脚的型号索引

OS KS KR KSE KRE

**GN 343.5** 不锈钢

| 说明 | d1 | d2 | l2 | l3 | l4 | l5 | A/F | t min. | ⚖ |
|---|---|---|---|---|---|---|---|---|---|
| GN 343.5-25-M6-* | 25 | M 6 | 19 | 20.5 | 4 | 5.5 | 12 | 9 | 30 |
| GN 343.5-25-M8-* | 25 | M 8 | 19 | 20.5 | 4 | 5.5 | 12 | 9 | 25 |
| GN 343.5-32-M8-* | 32 | M 8 | 23 | 24.5 | 5 | 6.5 | 12 | 9 | 57 |
| GN 343.5-32-M10-* | 32 | M 10 | 23 | 24.5 | 5 | 6.5 | 15 | 10.5 | 55 |
| GN 343.5-40-M10-* | 40 | M 10 | 26 | 27.5 | 6 | 7.5 | 15 | 10.5 | 110 |
| GN 343.5-40-M12-* | 40 | M 12 | 26 | 27.5 | 6 | 7.5 | 17 | 11.5 | 99 |
| GN 343.5-50-M10-* | 50 | M 10 | 28 | 29.5 | 7 | 8.5 | 15 | 10.5 | 170 |
| GN 343.5-50-M12-* | 50 | M 12 | 28 | 29.5 | 7 | 8.5 | 17 | 11.5 | 161 |
| GN 343.5-60-M12-* | 60 | M 12 | 36 | 37.5 | 8.5 | 10 | 17 | 11.5 | 320 |
| GN 343.5-60-M16-* | 60 | M 16 | 36 | 37.5 | 8.5 | 10 | 24 | 16 | 305 |

KR重量型



ELESA 和 GANTER 依法保留所有权利。
复制我方图纸时需始终提及来源。

# LV.A

RoHS PA NBR +100° -30°

## 水平调整件

**高科技聚合体底盘，钢制螺杆**

**底座**
玻璃纤维加固聚酰胺基 (PA) 高科技聚合体，黑色，亚光饰面。

**带球头关节螺杆**
螺纹镀锌钢带规则六角立面。

**标准型号**
- **LV.A**: 不带防滑盘。
- **LV.A-AS**: 带 NBR 橡胶防滑盘的底盘，硬度 70 Shore A，供货时已安装。

**特征**
底座下部凸缘的特殊滚花使水平调整件即使在没有防滑盘的情况下依然拥有优异的稳定性和抓地性能，甚至在不太平整的表面上依然表现出色。
底座上特别安装的防滑盘确保了优良的固定性能，能够避免运输过程中因冲击或底座与地板的粘连造成的分离现象 (参见 防滑盘 页 1223)。

**订购信息**
为了运输和仓储方便，水平调整件在供货时并未组装。部件 (底座和铰接螺杆) 单独包装供货。一方面可以占用更少的空间，另一方面还可以更好地保护部件不被刮伤和污损。
单独订购底盘和螺杆，参见：
底盘/螺杆组合表 页 1229

**可按需提供的配件**
镀锌钢螺母 (参见螺母 NT. 页 1223)。

ELESA Original design

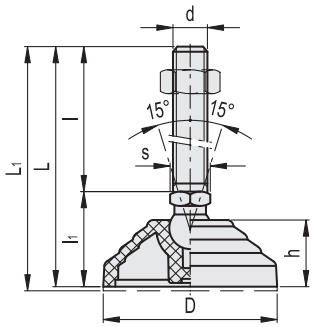


**LV.A** **LV.A-AS**

| 代码 | 说明 | 代码 | 说明 | D | d | L | L1# | l | l1 | h | s | 关节 Ø | 最大极限静载荷* [N] | ⚖ | ⚖ # |
|---|---|---|---|---|---|---|---|---|---|---|---|---|---|---|---|
| 303121 | LV.A-60-14-M8x43 | 307121 | LV.A-60-14-AS-M8x43 | 60 | M8 | 76 | 79 | 43 | 33 | 24 | 14 | 14 | 14000 | 62 | 81 |
| 303125 | LV.A-60-14-M8x68 | 307125 | LV.A-60-14-AS-M8x68 | 60 | M8 | 101 | 104 | 68 | 33 | 24 | 14 | 14 | 14000 | 74 | 93 |
| 303221 | LV.A-60-14-M10x43 | 307221 | LV.A-60-14-AS-M10x43 | 60 | M10 | 76 | 79 | 43 | 33 | 24 | 14 | 14 | 14000 | 71 | 90 |
| 303225 | LV.A-60-14-M10x68 | 307225 | LV.A-60-14-AS-M10x68 | 60 | M10 | 101 | 104 | 68 | 33 | 24 | 14 | 14 | 14000 | 83 | 102 |
| 303231 | LV.A-60-14-M10x98 | 307231 | LV.A-60-14-AS-M10x98 | 60 | M10 | 131 | 134 | 98 | 33 | 24 | 14 | 14 | 14000 | 97 | 116 |
| 303321 | LV.A-60-14-M12x43 | 307321 | LV.A-60-14-AS-M12x43 | 60 | M12 | 76 | 79 | 43 | 33 | 24 | 14 | 14 | 14000 | 81 | 100 |
| 303325 | LV.A-60-14-M12x68 | 307325 | LV.A-60-14-AS-M12x68 | 60 | M12 | 101 | 104 | 68 | 33 | 24 | 14 | 14 | 14000 | 98 | 117 |
| 303331 | LV.A-60-14-M12x98 | 307331 | LV.A-60-14-AS-M12x98 | 60 | M12 | 131 | 134 | 98 | 33 | 24 | 14 | 14 | 14000 | 119 | 138 |
| 303421 | LV.A-60-14-M14X68 | 307421 | LV.A-60-14-AS-M14X68 | 60 | M14 | 101 | 104 | 68 | 33 | 24 | 14 | 14 | 14000 | 123 | 139 |
| 303431 | LV.A-60-14-M14X98 | 307431 | LV.A-60-14-AS-M14X98 | 60 | M14 | 131 | 134 | 98 | 33 | 24 | 14 | 14 | 14000 | 144 | 160 |
| 303441 | LV.A-60-14-M14X148 | 307441 | LV.A-60-14-AS-M14X148 | 60 | M14 | 181 | 184 | 148 | 33 | 24 | 14 | 14 | 14000 | 227 | 243 |
| 303521 | LV.A-60-14-M16x68 | 307521 | LV.A-60-14-AS-M16x68 | 60 | M16 | 101 | 104 | 68 | 33 | 24 | 16 | 14 | 14000 | 142 | 161 |
| 303525 | LV.A-60-14-M16x108 | 307525 | LV.A-60-14-AS-M16x108 | 60 | M16 | 141 | 144 | 108 | 33 | 24 | 16 | 14 | 14000 | 194 | 213 |
| 303541 | LV.A-60-14-M16x148 | 307541 | LV.A-60-14-AS-M16x148 | 60 | M16 | 181 | 184 | 148 | 33 | 24 | 16 | 14 | 14000 | 246 | 265 |
| 303561 | LV.A-60-14-M16x168 | 307561 | LV.A-60-14-AS-M16x168 | 60 | M16 | 201 | 204 | 168 | 33 | 24 | 16 | 14 | 14000 | 272 | 291 |

***** 最大静载荷是指在一定使用条件下，如果施加于塑料元件的荷载超过该数值则可能导致破裂。很明显，在权衡特定应用场合的重要因素安全水平时，必须考虑这一数值。

**#** 防滑盘安装参数



ELESA 和 GANTER 依法保留所有权利。
复制我方图纸时需始终提及来源。

LV.A LV.A-AS

| 代码 | 说明 | 代码 | 说明 | D | d | L | L1# | l | l1 | h | s | 关节 Ø | 最大极限静载荷* [N] | ⚖ | ⚖# |
|---|---|---|---|---|---|---|---|---|---|---|---|---|---|---|---|
| 303621 | LV.A-60-24-M16x58 | 307621 | LV.A-60-24-AS-M16x58 | 60 | M16 | 101 | 104 | 58 | 43 | 24 | 24 | 24 | 18000 | 205 | 224 |
| 303625 | LV.A-60-24-M16x98 | 307625 | LV.A-60-24-AS-M16x98 | 60 | M16 | 141 | 144 | 98 | 43 | 24 | 24 | 24 | 18000 | 256 | 275 |
| 303641 | LV.A-60-24-M16x138 | 307641 | LV.A-60-24-AS-M16x138 | 60 | M16 | 181 | 184 | 138 | 43 | 24 | 24 | 24 | 18000 | 306 | 325 |
| 303661 | LV.A-60-24-M16x158 | 307661 | LV.A-60-24-AS-M16x158 | 60 | M16 | 201 | 204 | 158 | 43 | 24 | 24 | 24 | 18000 | 333 | 352 |
| 303725 | LV.A-60-24-M20x98 | 307725 | LV.A-60-24-AS-M20x98 | 60 | M20 | 141 | 144 | 98 | 43 | 24 | 24 | 24 | 18000 | 326 | 345 |
| 303741 | LV.A-60-24-M20x138 | 307741 | LV.A-60-24-AS-M20x138 | 60 | M20 | 181 | 184 | 138 | 43 | 24 | 24 | 24 | 18000 | 405 | 424 |
| 303761 | LV.A-60-24-M20x158 | 307761 | LV.A-60-24-AS-M20x158 | 60 | M20 | 201 | 204 | 158 | 43 | 24 | 24 | 24 | 18000 | 444 | 463 |
| 303781 | LV.A-60-24-M20x198 | 307781 | LV.A-60-24-AS-M20x198 | 60 | M20 | 241 | 244 | 198 | 43 | 24 | 24 | 24 | 18000 | 527 | 546 |
| 303825 | LV.A-60-24-M24x98 | 307825 | LV.A-60-24-AS-M24x98 | 60 | M24 | 141 | 144 | 98 | 43 | 24 | 24 | 24 | 18000 | 424 | 443 |
| 303861 | LV.A-60-24-M24x158 | 307861 | LV.A-60-24-AS-M24x158 | 60 | M24 | 201 | 204 | 158 | 43 | 24 | 24 | 24 | 18000 | 596 | 615 |
| 303881 | LV.A-60-24-M24x198 | 307881 | LV.A-60-24-AS-M24x198 | 60 | M24 | 241 | 244 | 198 | 43 | 24 | 24 | 24 | 18000 | 714 | 733 |
| 304005 | LV.A-70-14-M8x43 | 308005 | LV.A-70-14-AS-M8x43 | 70 | M8 | 71 | 74 | 43 | 28 | 19 | 14 | 14 | 14000 | 60 | 80 |
| 304011 | LV.A-70-14-M8x68 | 308011 | LV.A-70-14-AS-M8x68 | 70 | M8 | 96 | 99 | 68 | 28 | 19 | 14 | 14 | 14000 | 72 | 92 |
| 304021 | LV.A-70-14-M10x43 | 308021 | LV.A-70-14-AS-M10x43 | 70 | M10 | 71 | 74 | 43 | 28 | 19 | 14 | 14 | 14000 | 69 | 89 |
| 304025 | LV.A-70-14-M10x68 | 308025 | LV.A-70-14-AS-M10x68 | 70 | M10 | 96 | 99 | 68 | 28 | 19 | 14 | 14 | 14000 | 81 | 101 |
| 304031 | LV.A-70-14-M10x98 | 308031 | LV.A-70-14-AS-M10x98 | 70 | M10 | 126 | 129 | 98 | 28 | 19 | 14 | 14 | 14000 | 95 | 115 |
| 304061 | LV.A-70-14-M12x43 | 308061 | LV.A-70-14-AS-M12x43 | 70 | M12 | 71 | 74 | 43 | 28 | 19 | 14 | 14 | 14000 | 79 | 99 |
| 304065 | LV.A-70-14-M12x68 | 308065 | LV.A-70-14-AS-M12x68 | 70 | M12 | 96 | 99 | 68 | 28 | 19 | 14 | 14 | 14000 | 96 | 116 |
| 304071 | LV.A-70-14-M12x98 | 308071 | LV.A-70-14-AS-M12x98 | 70 | M12 | 126 | 129 | 98 | 28 | 19 | 14 | 14 | 14000 | 117 | 137 |
| 304075 | LV.A-70-14-M14X68 | 308075 | LV.A-70-14-AS-M14X68 | 70 | M14 | 96 | 99 | 68 | 28 | 19 | 14 | 14 | 14000 | 118 | 138 |
| 304081 | LV.A-70-14-M14X98 | 308081 | LV.A-70-14-AS-M14X98 | 70 | M14 | 126 | 129 | 98 | 28 | 19 | 14 | 14 | 14000 | 139 | 159 |
| 304085 | LV.A-70-14-M14X148 | 308085 | LV.A-70-14-AS-M14X148 | 70 | M14 | 176 | 179 | 148 | 28 | 19 | 14 | 14 | 14000 | 222 | 242 |
| 304101 | LV.A-70-14-M16x68 | 308101 | LV.A-70-14-AS-M16x68 | 70 | M16 | 96 | 99 | 68 | 28 | 19 | 16 | 14 | 14000 | 140 | 160 |
| 304105 | LV.A-70-14-M16x108 | 308105 | LV.A-70-14-AS-M16x108 | 70 | M16 | 136 | 139 | 108 | 28 | 19 | 16 | 14 | 14000 | 192 | 212 |
| 304111 | LV.A-70-14-M16x148 | 308111 | LV.A-70-14-AS-M16x148 | 70 | M16 | 176 | 179 | 148 | 28 | 19 | 16 | 14 | 14000 | 244 | 264 |
| 304115 | LV.A-70-14-M16x168 | 308115 | LV.A-70-14-AS-M16x168 | 70 | M16 | 196 | 199 | 168 | 28 | 19 | 16 | 14 | 14000 | 270 | 290 |
| 304121 | LV.A-80-14-M8x43 | 308121 | LV.A-80-14-AS-M8x43 | 80 | M8 | 76 | 79 | 43 | 33 | 24 | 14 | 14 | 16000 | 83 | 109 |
| 304125 | LV.A-80-14-M8x68 | 308125 | LV.A-80-14-AS-M8x68 | 80 | M8 | 101 | 104 | 68 | 33 | 24 | 14 | 14 | 16000 | 95 | 121 |
| 304221 | LV.A-80-14-M10x43 | 308221 | LV.A-80-14-AS-M10x43 | 80 | M10 | 76 | 79 | 43 | 33 | 24 | 14 | 14 | 16000 | 92 | 118 |
| 304225 | LV.A-80-14-M10x68 | 308225 | LV.A-80-14-AS-M10x68 | 80 | M10 | 101 | 104 | 68 | 33 | 24 | 14 | 14 | 16000 | 104 | 130 |
| 304231 | LV.A-80-14-M10x98 | 308231 | LV.A-80-14-AS-M10x98 | 80 | M10 | 131 | 134 | 98 | 33 | 24 | 14 | 14 | 16000 | 118 | 144 |
| 304321 | LV.A-80-14-M12x43 | 308321 | LV.A-80-14-AS-M12x43 | 80 | M12 | 76 | 79 | 43 | 33 | 24 | 14 | 14 | 16000 | 102 | 128 |
| 304325 | LV.A-80-14-M12x68 | 308325 | LV.A-80-14-AS-M12x68 | 80 | M12 | 101 | 104 | 68 | 33 | 24 | 14 | 14 | 16000 | 119 | 145 |
| 304331 | LV.A-80-14-M12x98 | 308331 | LV.A-80-14-AS-M12x98 | 80 | M12 | 131 | 134 | 98 | 33 | 24 | 14 | 14 | 16000 | 140 | 166 |
| 304421 | LV.A-80-14-M14X68 | 308421 | LV.A-80-14-AS-M14X68 | 80 | M14 | 101 | 104 | 68 | 33 | 24 | 14 | 14 | 16000 | 141 | 167 |
| 304431 | LV.A-80-14-M14X98 | 308431 | LV.A-80-14-AS-M14X98 | 80 | M14 | 131 | 134 | 98 | 33 | 24 | 14 | 14 | 16000 | 162 | 188 |
| 304441 | LV.A-80-14-M14X148 | 308441 | LV.A-80-14-AS-M14X148 | 80 | M14 | 181 | 184 | 148 | 33 | 24 | 14 | 14 | 16000 | 245 | 271 |
| 304521 | LV.A-80-14-M16x68 | 308521 | LV.A-80-14-AS-M16x68 | 80 | M16 | 101 | 104 | 68 | 33 | 24 | 16 | 14 | 16000 | 163 | 189 |
| 304525 | LV.A-80-14-M16x108 | 308525 | LV.A-80-14-AS-M16x108 | 80 | M16 | 141 | 144 | 108 | 33 | 24 | 16 | 14 | 16000 | 215 | 241 |
| 304541 | LV.A-80-14-M16x148 | 308541 | LV.A-80-14-AS-M16x148 | 80 | M16 | 181 | 184 | 148 | 33 | 24 | 16 | 14 | 16000 | 267 | 293 |
| 304561 | LV.A-80-14-M16x168 | 308561 | LV.A-80-14-AS-M16x168 | 80 | M16 | 201 | 204 | 168 | 33 | 24 | 16 | 14 | 16000 | 293 | 319 |
| 304621 | LV.A-80-24-M16x58 | 308621 | LV.A-80-24-AS-M16x58 | 80 | M16 | 101 | 104 | 58 | 43 | 24 | 24 | 24 | 18000 | 225 | 251 |
| 304625 | LV.A-80-24-M16x98 | 308625 | LV.A-80-24-AS-M16x98 | 80 | M16 | 141 | 144 | 98 | 43 | 24 | 24 | 24 | 18000 | 276 | 302 |
| 304641 | LV.A-80-24-M16x138 | 308641 | LV.A-80-24-AS-M16x138 | 80 | M16 | 181 | 184 | 138 | 43 | 24 | 24 | 24 | 18000 | 326 | 352 |
| 304661 | LV.A-80-24-M16x158 | 308661 | LV.A-80-24-AS-M16x158 | 80 | M16 | 201 | 204 | 158 | 43 | 24 | 24 | 24 | 18000 | 353 | 379 |
| 304725 | LV.A-80-24-M20x98 | 308725 | LV.A-80-24-AS-M20x98 | 80 | M20 | 141 | 144 | 98 | 43 | 24 | 24 | 24 | 18000 | 346 | 372 |
| 304741 | LV.A-80-24-M20x138 | 308741 | LV.A-80-24-AS-M20x138 | 80 | M20 | 181 | 184 | 138 | 43 | 24 | 24 | 24 | 18000 | 425 | 451 |
| 304761 | LV.A-80-24-M20x158 | 308761 | LV.A-80-24-AS-M20x158 | 80 | M20 | 201 | 204 | 158 | 43 | 24 | 24 | 24 | 18000 | 464 | 490 |
| 304781 | LV.A-80-24-M20x198 | 308781 | LV.A-80-24-AS-M20x198 | 80 | M20 | 241 | 244 | 198 | 43 | 24 | 24 | 24 | 18000 | 547 | 573 |
| 304825 | LV.A-80-24-M24x98 | 308825 | LV.A-80-24-AS-M24x98 | 80 | M24 | 141 | 144 | 98 | 43 | 24 | 24 | 24 | 18000 | 444 | 470 |
| 304861 | LV.A-80-24-M24x158 | 308861 | LV.A-80-24-AS-M24x158 | 80 | M24 | 201 | 204 | 158 | 43 | 24 | 24 | 24 | 18000 | 616 | 642 |
| 304881 | LV.A-80-24-M24x198 | 308881 | LV.A-80-24-AS-M24x198 | 80 | M24 | 241 | 244 | 198 | 43 | 24 | 24 | 24 | 18000 | 734 | 760 |

***** 最大静载荷是指在一定使用条件下，如果施加于塑料元件的荷载超过该数值则可能导致破裂。很明显，在权衡特定应用场合的重要因素安全水平时，必须考虑这一数值。

**#** 防滑盘安装参数



ELESA 和 GANTER 依法保留所有权利。
复制我方图纸时需始终提及来源。

# LV.A | 水平调整件



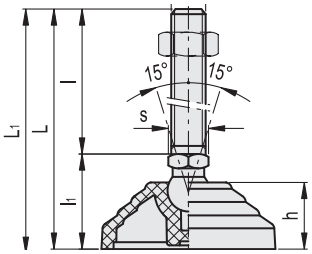


**LV.A** **LV.A-AS**

| 代码 | 说明 | 代码 | 说明 | D | d | L | L1# | l | l1 | h | s | 关节 Ø | 最大极限静载荷* [N] | ⚖ | ⚖ # |
|---|---|---|---|---|---|---|---|---|---|---|---|---|---|---|---|
| 305451 | LV.A-100-14-M8x43 | 309451 | LV.A-100-14-AS-M8x43 | 100 | M8 | 76 | 79 | 43 | 33 | 24 | 14 | 14 | 18000 | 91 | 146 |
| 305453 | LV.A-100-14-M8x68 | 309453 | LV.A-100-14-AS-M8x68 | 100 | M8 | 101 | 104 | 68 | 33 | 24 | 14 | 14 | 18000 | 103 | 158 |
| 305461 | LV.A-100-14-M10x43 | 309461 | LV.A-100-14-AS-M10x43 | 100 | M10 | 76 | 79 | 43 | 33 | 24 | 14 | 14 | 18000 | 100 | 155 |
| 305463 | LV.A-100-14-M10x68 | 309463 | LV.A-100-14-AS-M10x68 | 100 | M10 | 101 | 104 | 68 | 33 | 24 | 14 | 14 | 18000 | 112 | 167 |
| 305465 | LV.A-100-14-M10x98 | 309465 | LV.A-100-14-AS-M10x98 | 100 | M10 | 131 | 134 | 98 | 33 | 24 | 14 | 14 | 18000 | 126 | 181 |
| 305471 | LV.A-100-14-M12x43 | 309471 | LV.A-100-14-AS-M12x43 | 100 | M12 | 76 | 79 | 43 | 33 | 24 | 14 | 14 | 18000 | 110 | 165 |
| 305473 | LV.A-100-14-M12x68 | 309473 | LV.A-100-14-AS-M12x68 | 100 | M12 | 101 | 104 | 68 | 33 | 24 | 14 | 14 | 18000 | 127 | 182 |
| 305475 | LV.A-100-14-M12x98 | 309475 | LV.A-100-14-AS-M12x98 | 100 | M12 | 131 | 134 | 98 | 33 | 24 | 14 | 14 | 18000 | 148 | 203 |
| 305477 | LV.A-100-14-M14X68 | 309477 | LV.A-100-14-AS-M14X68 | 100 | M14 | 101 | 104 | 68 | 33 | 24 | 14 | 14 | 18000 | 149 | 204 |
| 305479 | LV.A-100-14-M14X98 | 309479 | LV.A-100-14-AS-M14X98 | 100 | M14 | 131 | 134 | 98 | 33 | 24 | 14 | 14 | 18000 | 170 | 225 |
| 305480 | LV.A-100-14-M14X148 | 309480 | LV.A-100-14-AS-M14X148 | 100 | M14 | 181 | 184 | 148 | 33 | 24 | 14 | 14 | 18000 | 253 | 308 |
| 305481 | LV.A-100-14-M16x68 | 309481 | LV.A-100-14-AS-M16x68 | 100 | M16 | 101 | 104 | 68 | 33 | 24 | 16 | 14 | 18000 | 171 | 226 |
| 305483 | LV.A-100-14-M16x108 | 309483 | LV.A-100-14-AS-M16x108 | 100 | M16 | 141 | 144 | 108 | 33 | 24 | 16 | 14 | 18000 | 223 | 278 |
| 305485 | LV.A-100-14-M16x148 | 309485 | LV.A-100-14-AS-M16x148 | 100 | M16 | 181 | 184 | 148 | 33 | 24 | 16 | 14 | 18000 | 275 | 330 |
| 305487 | LV.A-100-14-M16x168 | 309487 | LV.A-100-14-AS-M16x168 | 100 | M16 | 201 | 204 | 168 | 33 | 24 | 16 | 14 | 18000 | 301 | 356 |
| 305521 | LV.A-100-24-M16x58 | 309521 | LV.A-100-24-AS-M16x58 | 100 | M16 | 101 | 104 | 58 | 43 | 24 | 24 | 24 | 25000 | 251 | 305 |
| 305525 | LV.A-100-24-M16x98 | 309525 | LV.A-100-24-AS-M16x98 | 100 | M16 | 141 | 144 | 98 | 43 | 24 | 24 | 24 | 25000 | 302 | 356 |
| 305541 | LV.A-100-24-M16x138 | 309541 | LV.A-100-24-AS-M16x138 | 100 | M16 | 181 | 184 | 138 | 43 | 24 | 24 | 24 | 25000 | 352 | 406 |
| 305561 | LV.A-100-24-M16x158 | 309561 | LV.A-100-24-AS-M16x158 | 100 | M16 | 201 | 204 | 158 | 43 | 24 | 24 | 24 | 25000 | 379 | 433 |
| 305625 | LV.A-100-24-M20x98 | 309625 | LV.A-100-24-AS-M20x98 | 100 | M20 | 141 | 144 | 98 | 43 | 24 | 24 | 24 | 25000 | 372 | 426 |
| 305641 | LV.A-100-24-M20x138 | 309641 | LV.A-100-24-AS-M20x138 | 100 | M20 | 181 | 184 | 138 | 43 | 24 | 24 | 24 | 25000 | 451 | 505 |
| 305661 | LV.A-100-24-M20x158 | 309661 | LV.A-100-24-AS-M20x158 | 100 | M20 | 201 | 204 | 158 | 43 | 24 | 24 | 24 | 25000 | 490 | 544 |
| 305681 | LV.A-100-24-M20x198 | 309681 | LV.A-100-24-AS-M20x198 | 100 | M20 | 241 | 244 | 198 | 43 | 24 | 24 | 24 | 25000 | 573 | 627 |
| 305725 | LV.A-100-24-M24x98 | 309725 | LV.A-100-24-AS-M24x98 | 100 | M24 | 141 | 144 | 98 | 43 | 24 | 24 | 24 | 25000 | 470 | 524 |
| 305761 | LV.A-100-24-M24x158 | 309761 | LV.A-100-24-AS-M24x158 | 100 | M24 | 201 | 204 | 158 | 43 | 24 | 24 | 24 | 25000 | 642 | 696 |
| 305781 | LV.A-100-24-M24x198 | 309781 | LV.A-100-24-AS-M24x198 | 100 | M24 | 241 | 244 | 198 | 43 | 24 | 24 | 24 | 25000 | 760 | 814 |
| 306521 | LV.A-125-24-M16x58 | 310221 | LV.A-125-24-AS-M16x58 | 125 | M16 | 125 | 128 | 58 | 67 | 46 | 24 | 24 | 28000 | 386 | 512 |
| 306525 | LV.A-125-24-M16x98 | 310225 | LV.A-125-24-AS-M16x98 | 125 | M16 | 165 | 168 | 98 | 67 | 46 | 24 | 24 | 28000 | 437 | 563 |
| 306541 | LV.A-125-24-M16x138 | 310241 | LV.A-125-24-AS-M16x138 | 125 | M16 | 205 | 208 | 138 | 67 | 46 | 24 | 24 | 28000 | 487 | 613 |
| 306561 | LV.A-125-24-M16x158 | 310261 | LV.A-125-24-AS-M16x158 | 125 | M16 | 225 | 228 | 158 | 67 | 46 | 24 | 24 | 28000 | 514 | 640 |
| 306625 | LV.A-125-24-M20x98 | 310325 | LV.A-125-24-AS-M20x98 | 125 | M20 | 165 | 168 | 98 | 67 | 46 | 24 | 24 | 28000 | 507 | 633 |
| 306641 | LV.A-125-24-M20x138 | 310341 | LV.A-125-24-AS-M20x138 | 125 | M20 | 205 | 208 | 138 | 67 | 46 | 24 | 24 | 28000 | 586 | 712 |
| 306661 | LV.A-125-24-M20x158 | 310361 | LV.A-125-24-AS-M20x158 | 125 | M20 | 225 | 228 | 158 | 67 | 46 | 24 | 24 | 28000 | 625 | 751 |
| 306681 | LV.A-125-24-M20x198 | 310381 | LV.A-125-24-AS-M20x198 | 125 | M20 | 265 | 268 | 198 | 67 | 46 | 24 | 24 | 28000 | 708 | 834 |
| 306725 | LV.A-125-24-M24x98 | 310425 | LV.A-125-24-AS-M24x98 | 125 | M24 | 165 | 168 | 98 | 67 | 46 | 24 | 24 | 28000 | 605 | 731 |
| 306761 | LV.A-125-24-M24x158 | 310461 | LV.A-125-24-AS-M24x158 | 125 | M24 | 225 | 228 | 158 | 67 | 46 | 24 | 24 | 28000 | 777 | 903 |
| 306781 | LV.A-125-24-M24x198 | 310481 | LV.A-125-24-AS-M24x198 | 125 | M24 | 265 | 268 | 198 | 67 | 46 | 24 | 24 | 28000 | 895 | 1021 |

* 最大静载荷是指在一定使用条件下，如果施加于塑料元件的荷载超过该数值则可能导致破裂。很明显，在权衡特定应用场合的重要因素安全水平时，必须考虑这一数值。

# 防滑盘安装参数



ELESA 和 GANTER 依法保留所有权利。
复制我方图纸时需始终提及来源。

# LV.A-SST

## 水平调整件

**高科技聚合体底盘，不锈钢螺杆**

**底座**
玻璃纤维加固聚酰胺基 (PA) 高科技聚合体，黑色，亚光饰面。

**带球头关节螺杆**
AISI 304 不锈钢螺纹，带规则六角立面。

**标准型号**
- **LV.A-SST**: 不带防滑盘。
- **LV.A-AS-SST**: 带NBR橡胶防滑盘的底盘，硬度 70 Shore A, 供货时已安装。

**特征**
底座下部凸缘的特殊滚花使水平调整件即使在没有防滑盘的情况下依然拥有优异的稳定性和抓地性能，甚至在不太平整的表面上依然表现出色。
底座上特别安装的防滑盘确保了优良的固定性能，能够避免运输过程中因冲击或底座与地板的粘连造成的分离现象 (参见 防滑盘 页 1223)。

**订购信息**
为了运输和仓储方便，水平调整件在供货时并未组装。部件 (底座和铰接螺杆) 单独包装供货。一方面可以占用更少的空间，另一方面还可以更好地保护部件不被刮伤和污损。
单独订购底盘和螺杆，参见：
底盘/螺杆组合表 页 1229

**可按需提供的配件**
AISI 304 不锈钢螺母 (参见螺母 NT. 页 1223)。

ELESA Original design

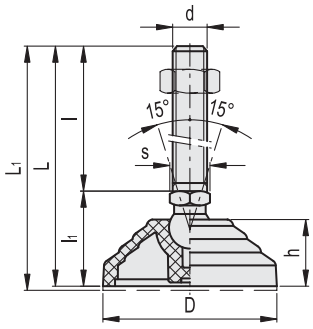


**LV.A-SST** **LV.A-AS-SST** 不锈钢

| 代码 | 说明 | 代码 | 说明 | D | d | L | L1# | l | l1 | h | s | 关节 Ø | 最大极限静载荷* [N] | ⚖ | ⚖ # |
|---|---|---|---|---|---|---|---|---|---|---|---|---|---|---|---|
| 323121 | LV.A-60-14-SST-M8x43 | 327121 | LV.A-60-14-AS-SST-M8x43 | 60 | M8 | 76 | 79 | 43 | 33 | 24 | 14 | 14 | 14000 | 63 | 82 |
| 323125 | LV.A-60-14-SST-M8x68 | 327125 | LV.A-60-14-AS-SST-M8x68 | 60 | M8 | 101 | 104 | 68 | 33 | 24 | 14 | 14 | 14000 | 75 | 94 |
| 323221 | LV.A-60-14-SST-M10x43 | 327221 | LV.A-60-14-AS-SST-M10x43 | 60 | M10 | 76 | 79 | 43 | 33 | 24 | 14 | 14 | 14000 | 72 | 91 |
| 323225 | LV.A-60-14-SST-M10x68 | 327225 | LV.A-60-14-AS-SST-M10x68 | 60 | M10 | 101 | 104 | 68 | 33 | 24 | 14 | 14 | 14000 | 85 | 104 |
| 323231 | LV.A-60-14-SST-M10x98 | 327231 | LV.A-60-14-AS-SST-M10x98 | 60 | M10 | 131 | 134 | 98 | 33 | 24 | 14 | 14 | 14000 | 99 | 118 |
| 323321 | LV.A-60-14-SST-M12x43 | 327321 | LV.A-60-14-AS-SST-M12x43 | 60 | M12 | 76 | 79 | 43 | 33 | 24 | 14 | 14 | 14000 | 82 | 101 |
| 323325 | LV.A-60-14-SST-M12x68 | 327325 | LV.A-60-14-AS-SST-M12x68 | 60 | M12 | 101 | 104 | 68 | 33 | 24 | 14 | 14 | 14000 | 100 | 119 |
| 323331 | LV.A-60-14-SST-M12x98 | 327331 | LV.A-60-14-AS-SST-M12x98 | 60 | M12 | 131 | 134 | 98 | 33 | 24 | 14 | 14 | 14000 | 122 | 141 |
| 323421 | LV.A-60-14-SST-M14X68 | 327421 | LV.A-60-14-AS-SST-M14X68 | 60 | M14 | 101 | 104 | 68 | 33 | 24 | 14 | 14 | 14000 | 123 | 142 |
| 323431 | LV.A-60-14-SST-M14X98 | 327431 | LV.A-60-14-AS-SST-M14X98 | 60 | M14 | 131 | 134 | 98 | 33 | 24 | 14 | 14 | 14000 | 144 | 163 |
| 323441 | LV.A-60-14-SST-M14X148 | 327441 | LV.A-60-14-AS-SST-M14X148 | 60 | M14 | 181 | 184 | 148 | 33 | 24 | 14 | 14 | 14000 | 227 | 246 |
| 323521 | LV.A-60-14-SST-M16x68 | 327521 | LV.A-60-14-AS-SST-M16x68 | 60 | M16 | 101 | 104 | 68 | 33 | 24 | 16 | 14 | 14000 | 145 | 164 |
| 323525 | LV.A-60-14-SST-M16x108 | 327525 | LV.A-60-14-AS-SST-M16x108 | 60 | M16 | 141 | 144 | 108 | 33 | 24 | 16 | 14 | 14000 | 199 | 218 |
| 323541 | LV.A-60-14-SST-M16x148 | 327541 | LV.A-60-14-AS-SST-M16x148 | 60 | M16 | 181 | 184 | 148 | 33 | 24 | 16 | 14 | 14000 | 252 | 271 |
| 323561 | LV.A-60-14-SST-M16x168 | 327561 | LV.A-60-14-AS-SST-M16x168 | 60 | M16 | 201 | 204 | 168 | 33 | 24 | 16 | 14 | 14000 | 279 | 298 |

***** 最大静载荷是指在一定使用条件下，如果施加于塑料元件的荷载超过该数值则可能导致破裂。很明显，在权衡特定应用场合的重要因素安全水平时，必须考虑这一数值。

**#** 防滑盘安装参数




ELESA 和 GANTER 依法保留所有权利。
复制我方图纸时需始终提及来源。

# LV.A-SST | 水平调整件



**LV.A-SST** **LV.A-AS-SST** **不锈钢**

| 代码 | 说明 | 代码 | 说明 | D | d | L | L1# | l | l1 | h | s | 关节 Ø | 最大极限静载荷* [N] | ⚖ | ⚖ # |
|---|---|---|---|---|---|---|---|---|---|---|---|---|---|---|---|
| 323621 | LV.A-60-24-SST-M16x58 | 327621 | LV.A-60-24-AS-SST-M16x58 | 60 | M16 | 101 | 104 | 58 | 43 | 24 | 24 | 24 | 18000 | 208 | 227 |
| 323625 | LV.A-60-24-SST-M16x98 | 327625 | LV.A-60-24-AS-SST-M16x98 | 60 | M16 | 141 | 144 | 98 | 43 | 24 | 24 | 24 | 18000 | 260 | 279 |
| 323641 | LV.A-60-24-SST-M16x138 | 327641 | LV.A-60-24-AS-SST-M16x138 | 60 | M16 | 181 | 184 | 138 | 43 | 24 | 24 | 24 | 18000 | 311 | 330 |
| 323661 | LV.A-60-24-SST-M16x158 | 327661 | LV.A-60-24-AS-SST-M16x158 | 60 | M16 | 201 | 204 | 158 | 43 | 24 | 24 | 24 | 18000 | 339 | 358 |
| 323725 | LV.A-60-24-SST-M20x98 | 327725 | LV.A-60-24-AS-SST-M20x98 | 60 | M20 | 141 | 144 | 98 | 43 | 24 | 24 | 24 | 18000 | 332 | 351 |
| 323741 | LV.A-60-24-SST-M20x138 | 327741 | LV.A-60-24-AS-SST-M20x138 | 60 | M20 | 181 | 184 | 138 | 43 | 24 | 24 | 24 | 18000 | 412 | 431 |
| 323761 | LV.A-60-24-SST-M20x158 | 327761 | LV.A-60-24-AS-SST-M20x158 | 60 | M20 | 201 | 204 | 158 | 43 | 24 | 24 | 24 | 18000 | 452 | 471 |
| 323781 | LV.A-60-24-SST-M20x198 | 327781 | LV.A-60-24-AS-SST-M20x198 | 60 | M20 | 241 | 244 | 198 | 43 | 24 | 24 | 24 | 18000 | 537 | 556 |
| 323825 | LV.A-60-24-SST-M24x98 | 327825 | LV.A-60-24-AS-SST-M24x98 | 60 | M24 | 141 | 144 | 98 | 43 | 24 | 24 | 24 | 18000 | 432 | 451 |
| 323861 | LV.A-60-24-SST-M24x158 | 327861 | LV.A-60-24-AS-SST-M24x158 | 60 | M24 | 201 | 204 | 158 | 43 | 24 | 24 | 24 | 18000 | 607 | 626 |
| 323881 | LV.A-60-24-SST-M24x198 | 327881 | LV.A-60-24-AS-SST-M24x198 | 60 | M24 | 241 | 244 | 198 | 43 | 24 | 24 | 24 | 18000 | 728 | 747 |
| 324005 | LV.A-70-14-SST-M8x43 | 328005 | LV.A-70-14-AS-SST-M8x43 | 70 | M8 | 71 | 74 | 43 | 28 | 19 | 14 | 14 | 14000 | 61 | 81 |
| 324011 | LV.A-70-14-SST-M8x68 | 328011 | LV.A-70-14-AS-SST-M8x68 | 70 | M8 | 96 | 99 | 68 | 28 | 19 | 14 | 14 | 14000 | 73 | 93 |
| 324021 | LV.A-70-14-SST-M10x43 | 328021 | LV.A-70-14-AS-SST-M10x43 | 70 | M10 | 71 | 74 | 43 | 28 | 19 | 14 | 14 | 14000 | 70 | 90 |
| 324025 | LV.A-70-14-SST-M10x68 | 328025 | LV.A-70-14-AS-SST-M10x68 | 70 | M10 | 96 | 99 | 68 | 28 | 19 | 14 | 14 | 14000 | 84 | 103 |
| 324031 | LV.A-70-14-SST-M10x98 | 328031 | LV.A-70-14-AS-SST-M10x98 | 70 | M10 | 126 | 129 | 98 | 28 | 19 | 14 | 14 | 14000 | 97 | 117 |
| 324061 | LV.A-70-14-SST-M12x43 | 328061 | LV.A-70-14-AS-SST-M12x43 | 70 | M12 | 71 | 74 | 43 | 28 | 19 | 14 | 14 | 14000 | 80 | 100 |
| 324065 | LV.A-70-14-SST-M12x68 | 328065 | LV.A-70-14-AS-SST-M12x68 | 70 | M12 | 96 | 99 | 68 | 28 | 19 | 14 | 14 | 14000 | 98 | 118 |
| 324071 | LV.A-70-14-SST-M12x98 | 328071 | LV.A-70-14-AS-SST-M12x98 | 70 | M12 | 126 | 129 | 98 | 28 | 19 | 14 | 14 | 14000 | 120 | 140 |
| 324075 | LV.A-70-14-SST-M14X68 | 328075 | LV.A-70-14-AS-SST-M14X68 | 70 | M14 | 96 | 99 | 68 | 28 | 19 | 14 | 14 | 14000 | 121 | 141 |
| 324081 | LV.A-70-14-SST-M14X98 | 328081 | LV.A-70-14-AS-SST-M14X98 | 70 | M14 | 126 | 129 | 98 | 28 | 19 | 14 | 14 | 14000 | 142 | 162 |
| 324085 | LV.A-70-14-SST-M14X148 | 328085 | LV.A-70-14-AS-SST-M14X148 | 70 | M14 | 176 | 179 | 148 | 28 | 19 | 14 | 14 | 14000 | 225 | 245 |
| 324101 | LV.A-70-14-SST-M16x68 | 328101 | LV.A-70-14-AS-SST-M16x68 | 70 | M16 | 96 | 99 | 68 | 28 | 19 | 16 | 14 | 14000 | 143 | 163 |
| 324105 | LV.A-70-14-SST-M16x108 | 328105 | LV.A-70-14-AS-SST-M16x108 | 70 | M16 | 136 | 139 | 108 | 28 | 19 | 16 | 14 | 14000 | 197 | 217 |
| 324111 | LV.A-70-14-SST-M16x148 | 328111 | LV.A-70-14-AS-SST-M16x148 | 70 | M16 | 176 | 179 | 148 | 28 | 19 | 16 | 14 | 14000 | 250 | 270 |
| 324115 | LV.A-70-14-SST-M16x168 | 328115 | LV.A-70-14-AS-SST-M16x168 | 70 | M16 | 196 | 199 | 168 | 28 | 19 | 16 | 14 | 14000 | 277 | 297 |
| 324121 | LV.A-80-14-SST-M8x43 | 328121 | LV.A-80-14-AS-SST-M8x43 | 80 | M8 | 76 | 79 | 43 | 33 | 24 | 14 | 14 | 16000 | 84 | 110 |
| 324125 | LV.A-80-14-SST-M8x68 | 328125 | LV.A-80-14-AS-SST-M8x68 | 80 | M8 | 101 | 104 | 68 | 33 | 24 | 14 | 14 | 16000 | 96 | 122 |
| 324221 | LV.A-80-14-SST-M10x43 | 328221 | LV.A-80-14-AS-SST-M10x43 | 80 | M10 | 76 | 79 | 43 | 33 | 24 | 14 | 14 | 16000 | 93 | 119 |
| 324225 | LV.A-80-14-SST-M10x68 | 328225 | LV.A-80-14-AS-SST-M10x68 | 80 | M10 | 101 | 104 | 68 | 33 | 24 | 14 | 14 | 16000 | 106 | 132 |
| 324231 | LV.A-80-14-SST-M10x98 | 328231 | LV.A-80-14-AS-SST-M10x98 | 80 | M10 | 131 | 134 | 98 | 33 | 24 | 14 | 14 | 16000 | 120 | 146 |
| 324321 | LV.A-80-14-SST-M12x43 | 328321 | LV.A-80-14-AS-SST-M12x43 | 80 | M12 | 76 | 79 | 43 | 33 | 24 | 14 | 14 | 16000 | 103 | 129 |
| 324325 | LV.A-80-14-SST-M12x68 | 328325 | LV.A-80-14-AS-SST-M12x68 | 80 | M12 | 101 | 104 | 68 | 33 | 24 | 14 | 14 | 16000 | 121 | 147 |
| 324331 | LV.A-80-14-SST-M12x98 | 328331 | LV.A-80-14-AS-SST-M12x98 | 80 | M12 | 131 | 134 | 98 | 33 | 24 | 14 | 14 | 16000 | 143 | 169 |
| 324421 | LV.A-80-14-SST-M14X68 | 328421 | LV.A-80-14-AS-SST-M14X68 | 80 | M14 | 101 | 104 | 68 | 33 | 24 | 14 | 14 | 16000 | 144 | 170 |
| 324431 | LV.A-80-14-SST-M14X98 | 328431 | LV.A-80-14-AS-SST-M14X98 | 80 | M14 | 131 | 134 | 98 | 33 | 24 | 14 | 14 | 16000 | 165 | 191 |
| 324441 | LV.A-80-14-SST-M14X148 | 328441 | LV.A-80-14-AS-SST-M14X148 | 80 | M14 | 181 | 184 | 148 | 33 | 24 | 14 | 14 | 16000 | 248 | 274 |
| 324521 | LV.A-80-14-SST-M16x68 | 328521 | LV.A-80-14-AS-SST-M16x68 | 80 | M16 | 101 | 104 | 68 | 33 | 24 | 16 | 14 | 16000 | 166 | 192 |
| 324525 | LV.A-80-14-SST-M16x108 | 328525 | LV.A-80-14-AS-SST-M16x108 | 80 | M16 | 141 | 144 | 108 | 33 | 24 | 16 | 14 | 16000 | 220 | 246 |
| 324541 | LV.A-80-14-SST-M16x148 | 328541 | LV.A-80-14-AS-SST-M16x148 | 80 | M16 | 181 | 184 | 148 | 33 | 24 | 16 | 14 | 16000 | 273 | 299 |
| 324561 | LV.A-80-14-SST-M16x168 | 328561 | LV.A-80-14-AS-SST-M16x168 | 80 | M16 | 201 | 204 | 168 | 33 | 24 | 16 | 14 | 16000 | 300 | 326 |

***** 最大静载荷是指在一定使用条件下，如果施加于塑料元件的荷载超过该数值则可能导致破裂。很明显，在权衡特定应用场合的重要因素安全水平时，必须考虑这一数值。

**#** 防滑盘安装参数



ELESA 和 GANTER 依法保留所有权利。
复制我方图纸时需始终提及来源。

# LV.A-SST | 水平调整件

**LV.A-SST** **LV.A-AS-SST** 不锈钢

| 代码 | 说明 | 代码 | 说明 | D | d | L | L1# | l | l1 | h | s | 关节 Ø | 最大极限静载荷* [N] | ⚖ | ⚖# |
|---|---|---|---|---|---|---|---|---|---|---|---|---|---|---|---|
| 324621 | LV.A-80-24-SST-M16x58 | 328621 | LV.A-80-24-AS-SST-M16x58 | 80 | M16 | 101 | 104 | 58 | 43 | 24 | 24 | 24 | 18000 | 228 | 254 |
| 324625 | LV.A-80-24-SST-M16x98 | 328625 | LV.A-80-24-AS-SST-M16x98 | 80 | M16 | 141 | 144 | 98 | 43 | 24 | 24 | 24 | 18000 | 280 | 306 |
| 324641 | LV.A-80-24-SST-M16x138 | 328641 | LV.A-80-24-AS-SST-M16x138 | 80 | M16 | 181 | 184 | 138 | 43 | 24 | 24 | 24 | 18000 | 331 | 357 |
| 324661 | LV.A-80-24-SST-M16x158 | 328661 | LV.A-80-24-AS-SST-M16x158 | 80 | M16 | 201 | 204 | 158 | 43 | 24 | 24 | 24 | 18000 | 359 | 385 |
| 324725 | LV.A-80-24-SST-M20x98 | 328725 | LV.A-80-24-AS-SST-M20x98 | 80 | M20 | 141 | 144 | 98 | 43 | 24 | 24 | 24 | 18000 | 352 | 378 |
| 324741 | LV.A-80-24-SST-M20x138 | 328741 | LV.A-80-24-AS-SST-M20x138 | 80 | M20 | 181 | 184 | 138 | 43 | 24 | 24 | 24 | 18000 | 432 | 458 |
| 324761 | LV.A-80-24-SST-M20x158 | 328761 | LV.A-80-24-AS-SST-M20x158 | 80 | M20 | 201 | 204 | 158 | 43 | 24 | 24 | 24 | 18000 | 472 | 498 |
| 324781 | LV.A-80-24-SST-M20x198 | 328781 | LV.A-80-24-AS-SST-M20x198 | 80 | M20 | 241 | 244 | 198 | 43 | 24 | 24 | 24 | 18000 | 577 | 583 |
| 324825 | LV.A-80-24-SST-M24x98 | 328825 | LV.A-80-24-AS-SST-M24x98 | 80 | M24 | 141 | 144 | 98 | 43 | 24 | 24 | 24 | 18000 | 452 | 478 |
| 324861 | LV.A-80-24-SST-M24x158 | 328861 | LV.A-80-24-AS-SST-M24x158 | 80 | M24 | 201 | 204 | 158 | 43 | 24 | 24 | 24 | 18000 | 627 | 653 |
| 324881 | LV.A-80-24-SST-M24x198 | 328881 | LV.A-80-24-AS-SST-M24x198 | 80 | M24 | 241 | 244 | 198 | 43 | 24 | 24 | 24 | 18000 | 748 | 774 |
| 325451 | LV.A-100-14-SST-M8x43 | 329451 | LV.A-100-14-AS-SST-M8x43 | 100 | M8 | 76 | 79 | 43 | 33 | 24 | 14 | 14 | 18000 | 91 | 146 |
| 325453 | LV.A-100-14-SST-M8x68 | 329453 | LV.A-100-14-AS-SST-M8x68 | 100 | M8 | 101 | 104 | 68 | 33 | 24 | 14 | 14 | 18000 | 103 | 158 |
| 325461 | LV.A-100-14-SST-M10x43 | 329461 | LV.A-100-14-AS-SST-M10x43 | 100 | M10 | 76 | 79 | 43 | 33 | 24 | 14 | 14 | 18000 | 100 | 155 |
| 325463 | LV.A-100-14-SST-M10x68 | 329463 | LV.A-100-14-AS-SST-M10x68 | 100 | M10 | 101 | 104 | 68 | 33 | 24 | 14 | 14 | 18000 | 112 | 167 |
| 325465 | LV.A-100-14-SST-M10x98 | 329465 | LV.A-100-14-AS-SST-M10x98 | 100 | M10 | 131 | 134 | 98 | 33 | 24 | 14 | 14 | 18000 | 126 | 181 |
| 325471 | LV.A-100-14-SST-M12x43 | 329471 | LV.A-100-14-AS-SST-M12x43 | 100 | M12 | 76 | 79 | 43 | 33 | 24 | 14 | 14 | 18000 | 110 | 165 |
| 325473 | LV.A-100-14-SST-M12x68 | 329473 | LV.A-100-14-AS-SST-M12x68 | 100 | M12 | 101 | 104 | 68 | 33 | 24 | 14 | 14 | 18000 | 127 | 182 |
| 325475 | LV.A-100-14-SST-M12x98 | 329475 | LV.A-100-14-AS-SST-M12x98 | 100 | M12 | 131 | 134 | 98 | 33 | 24 | 14 | 14 | 18000 | 148 | 203 |
| 325477 | LV.A-100-14-SST-M14X68 | 329477 | LV.A-100-14-AS-SST-M14X68 | 100 | M14 | 101 | 104 | 68 | 33 | 24 | 14 | 14 | 18000 | 149 | 204 |
| 325479 | LV.A-100-14-SST-M14X98 | 329479 | LV.A-100-14-AS-SST-M14X98 | 100 | M14 | 131 | 134 | 98 | 33 | 24 | 14 | 14 | 18000 | 170 | 225 |
| 325480 | LV.A-100-14-SST-M14X148 | 329480 | LV.A-100-14-AS-SST-M14X148 | 100 | M14 | 181 | 184 | 148 | 33 | 24 | 14 | 14 | 18000 | 253 | 308 |
| 325481 | LV.A-100-14-SST-M16x68 | 329481 | LV.A-100-14-AS-SST-M16x68 | 100 | M16 | 101 | 104 | 68 | 33 | 24 | 16 | 14 | 18000 | 171 | 226 |
| 325483 | LV.A-100-14-SST-M16x108 | 329483 | LV.A-100-14-AS-SST-M16x108 | 100 | M16 | 141 | 144 | 108 | 33 | 24 | 16 | 14 | 18000 | 223 | 278 |
| 325485 | LV.A-100-14-SST-M16x148 | 329485 | LV.A-100-14-AS-SST-M16x148 | 100 | M16 | 181 | 184 | 148 | 33 | 24 | 16 | 14 | 18000 | 275 | 330 |
| 325487 | LV.A-100-14-SST-M16x168 | 329487 | LV.A-100-14-AS-SST-M16x168 | 100 | M16 | 201 | 204 | 168 | 33 | 24 | 16 | 14 | 18000 | 301 | 356 |
| 325521 | LV.A-100-24-SST-M16x58 | 329521 | LV.A-100-24-AS-SST-M16x58 | 100 | M16 | 101 | 104 | 58 | 43 | 24 | 24 | 24 | 25000 | 254 | 308 |
| 325525 | LV.A-100-24-SST-M16x98 | 329525 | LV.A-100-24-AS-SST-M16x98 | 100 | M16 | 141 | 144 | 98 | 43 | 24 | 24 | 24 | 25000 | 357 | 411 |
| 325541 | LV.A-100-24-SST-M16x138 | 329541 | LV.A-100-24-AS-SST-M16x138 | 100 | M16 | 181 | 184 | 138 | 43 | 24 | 24 | 24 | 25000 | 357 | 411 |
| 325561 | LV.A-100-24-SST-M16x158 | 329561 | LV.A-100-24-AS-SST-M16x158 | 100 | M16 | 201 | 204 | 158 | 43 | 24 | 24 | 24 | 25000 | 385 | 439 |
| 325625 | LV.A-100-24-SST-M20x98 | 329625 | LV.A-100-24-AS-SST-M20x98 | 100 | M20 | 141 | 144 | 98 | 43 | 24 | 24 | 24 | 25000 | 378 | 432 |
| 325641 | LV.A-100-24-SST-M20x138 | 329641 | LV.A-100-24-AS-SST-M20x138 | 100 | M20 | 181 | 184 | 138 | 43 | 24 | 24 | 24 | 25000 | 458 | 512 |
| 325661 | LV.A-100-24-SST-M20x158 | 329661 | LV.A-100-24-AS-SST-M20x158 | 100 | M20 | 201 | 204 | 158 | 43 | 24 | 24 | 24 | 25000 | 498 | 552 |
| 325681 | LV.A-100-24-SST-M20x198 | 329681 | LV.A-100-24-AS-SST-M20x198 | 100 | M20 | 241 | 244 | 198 | 43 | 24 | 24 | 24 | 25000 | 583 | 637 |
| 325725 | LV.A-100-24-SST-M24x98 | 329725 | LV.A-100-24-AS-SST-M24x98 | 100 | M24 | 141 | 144 | 98 | 43 | 24 | 24 | 24 | 25000 | 478 | 532 |
| 325761 | LV.A-100-24-SST-M24x158 | 329761 | LV.A-100-24-AS-SST-M24x158 | 100 | M24 | 201 | 204 | 158 | 43 | 24 | 24 | 24 | 25000 | 653 | 707 |
| 325781 | LV.A-100-24-SST-M24x198 | 329781 | LV.A-100-24-AS-SST-M24x198 | 100 | M24 | 241 | 244 | 198 | 43 | 24 | 24 | 24 | 25000 | 774 | 828 |
| 326521 | LV.A-125-24-SST-M16x58 | 330221 | LV.A-125-24-AS-SST-M16x58 | 125 | M16 | 125 | 128 | 58 | 67 | 46 | 24 | 24 | 28000 | 389 | 515 |
| 326525 | LV.A-125-24-SST-M16x98 | 330225 | LV.A-125-24-AS-SST-M16x98 | 125 | M16 | 165 | 168 | 98 | 67 | 46 | 24 | 24 | 28000 | 441 | 567 |
| 326541 | LV.A-125-24-SST-M16x138 | 330241 | LV.A-125-24-AS-SST-M16x138 | 125 | M16 | 205 | 208 | 138 | 67 | 46 | 24 | 24 | 28000 | 492 | 618 |
| 326561 | LV.A-125-24-SST-M16x158 | 330261 | LV.A-125-24-AS-SST-M16x158 | 125 | M16 | 225 | 228 | 158 | 67 | 46 | 24 | 24 | 28000 | 520 | 646 |
| 326625 | LV.A-125-24-SST-M20x98 | 330325 | LV.A-125-24-AS-SST-M20x98 | 125 | M20 | 165 | 168 | 98 | 67 | 46 | 24 | 24 | 28000 | 513 | 639 |
| 326641 | LV.A-125-24-SST-M20x138 | 330341 | LV.A-125-24-AS-SST-M20x138 | 125 | M20 | 205 | 208 | 138 | 67 | 46 | 24 | 24 | 28000 | 633 | 759 |
| 326661 | LV.A-125-24-SST-M20x158 | 330361 | LV.A-125-24-AS-SST-M20x158 | 125 | M20 | 225 | 228 | 158 | 67 | 46 | 24 | 24 | 28000 | 633 | 759 |
| 326681 | LV.A-125-24-SST-M20x198 | 330381 | LV.A-125-24-AS-SST-M20x198 | 125 | M20 | 265 | 268 | 198 | 67 | 46 | 24 | 24 | 28000 | 718 | 844 |
| 326725 | LV.A-125-24-SST-M24x98 | 330425 | LV.A-125-24-AS-SST-M24x98 | 125 | M24 | 165 | 168 | 98 | 67 | 46 | 24 | 24 | 28000 | 613 | 739 |
| 326761 | LV.A-125-24-SST-M24x158 | 330461 | LV.A-125-24-AS-SST-M24x158 | 125 | M24 | 225 | 228 | 158 | 67 | 46 | 24 | 24 | 28000 | 788 | 914 |
| 326781 | LV.A-125-24-SST-M24x198 | 330481 | LV.A-125-24-AS-SST-M24x198 | 125 | M24 | 265 | 268 | 198 | 67 | 46 | 24 | 24 | 28000 | 909 | 1035 |

***** 最大静载荷是指在一定使用条件下，如果施加于塑料元件的荷载超过该数值则可能导致破裂。很明显，在权衡特定应用场合的重要因素安全水平时，必须考虑这一数值。

**#** 防滑盘安装参数



ELESA 和 GANTER 依法保留所有权利。
复制我方图纸时需始终提及来源。

# LV.A-ESD-C

## 水平调整件

**ESD 导电高科技聚合体底盘，钢制螺杆**

ELESA Original design

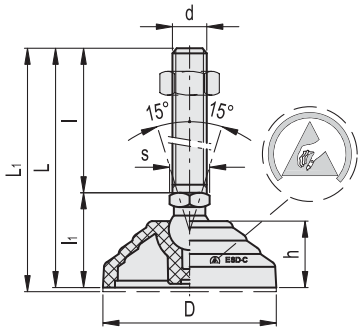


**底座**
玻璃纤维加固聚酰胺基（PA）特殊导电高科技聚合体，黑色，亚光饰面。
表面电阻率 = $10^3$ Ω（ASTM D257 测量方法）。
体积电阻率 = $10^3$ Ωcm（ASTM D257 测量方法）。

**带球头关节螺杆**
螺纹镀锌钢带规则六角立面。

**标准型号**
- **LV.A-ESD-C**：不带防滑盘。
- **LV.A-AS-ESD-C**：带NBR导电橡胶，硬度70（肖氏A），整件供货。

表面电阻率 = $10^3$ Ω（ASTM D991 测量方法）。
体积电阻率 = $10^3$ Ωcm（ASTM D991 测量方法）。

**特征及应用**
特殊导电高科技聚合体（ESD-C，静电放电传导）能够防止静电的累积。底座上特别安装的防滑盘确保了优良的固定性能，能够避免运输过程中因冲击或底座与地板的粘连造成的分离现象（参见 防滑盘 页 1223）。这种底座适合在“静电放电区”（EPA）内使用，此区域内元件易受静电放电的影响。
水平调整件底座表面的永久性ESD-C印刷标记依照EN 10015/1和IEC 61340-5-1的规定表明材料具有导电特性。底座下部凸缘的特殊滚花使水平调整件即使在没有防滑盘的情况下依然拥有优异的稳定性和抓地性能，甚至在不太平整的表面上依然表现出色。

**订购信息**
为了运输和仓储方便，水平调整件在供货时并未组装。部件（底座和铰接螺杆）单独包装供货。一方面可以占用更少的空间，另一方面还可以更好地保护部件不被刮伤和污损。
单独订购底盘和螺杆，参见：
底盘/螺杆组合表 页 1229

**可按需提供的配件**
镀锌钢螺母（参见螺母 NT. 页 1223）。

**LV.A-ESD-C** **LV.A-AS-ESD-C**

| 代码 | 说明 | 代码 | 说明 | D | d | L | L1# | l | l1 | h | s | 关节 Ø | 最大极限静载荷* [N] | ⚖ | ⚖ # |
|---|---|---|---|---|---|---|---|---|---|---|---|---|---|---|---|
| 303121-ESD | LV.A-60-14-M8x43-ESD-C | 307121-ESD | LV.A-60-14-AS-M8x43-ESD-C | 60 | M8 | 76 | 79 | 43 | 33 | 24 | 14 | 14 | 14000 | 62 | 81 |
| 303125-ESD | LV.A-60-14-M8x68-ESD-C | 307125-ESD | LV.A-60-14-AS-M8x68-ESD-C | 60 | M8 | 101 | 104 | 68 | 33 | 24 | 14 | 14 | 14000 | 74 | 93 |
| 303221-ESD | LV.A-60-14-M10x43-ESD-C | 307221-ESD | LV.A-60-14-AS-M10x43-ESD-C | 60 | M10 | 76 | 79 | 43 | 33 | 24 | 14 | 14 | 14000 | 71 | 90 |
| 303225-ESD | LV.A-60-14-M10x68-ESD-C | 307225-ESD | LV.A-60-14-AS-M10x68-ESD-C | 60 | M10 | 101 | 104 | 68 | 33 | 24 | 14 | 14 | 14000 | 83 | 102 |
| 303231-ESD | LV.A-60-14-M10x98-ESD-C | 307231-ESD | LV.A-60-14-AS-M10x98-ESD-C | 60 | M10 | 131 | 134 | 98 | 33 | 24 | 14 | 14 | 14000 | 97 | 116 |
| 303321-ESD | LV.A-60-14-M12x43-ESD-C | 307321-ESD | LV.A-60-14-AS-M12x43-ESD-C | 60 | M12 | 76 | 79 | 43 | 33 | 24 | 14 | 14 | 14000 | 81 | 100 |
| 303325-ESD | LV.A-60-14-M12x68-ESD-C | 307325-ESD | LV.A-60-14-AS-M12x68-ESD-C | 60 | M12 | 101 | 104 | 68 | 33 | 24 | 14 | 14 | 14000 | 98 | 117 |
| 303331-ESD | LV.A-60-14-M12x98-ESD-C | 307331-ESD | LV.A-60-14-AS-M12x98-ESD-C | 60 | M12 | 131 | 134 | 98 | 33 | 24 | 14 | 14 | 14000 | 119 | 138 |
| 303421-ESD | LV.A-60-14-M14X68-ESD-C | 307421-ESD | LV.A-60-14-AS-M14X68-ESD-C | 60 | M14 | 101 | 104 | 68 | 33 | 24 | 14 | 14 | 14000 | 120 | 139 |
| 303431-ESD | LV.A-60-14-M14X98-ESD-C | 307431-ESD | LV.A-60-14-AS-M14X98-ESD-C | 60 | M14 | 131 | 134 | 98 | 33 | 24 | 14 | 14 | 14000 | 141 | 160 |
| 303441-ESD | LV.A-60-14-M14X148-ESD-C | 307441-ESD | LV.A-60-14-AS-M14X148-ESD-C | 60 | M14 | 181 | 184 | 148 | 33 | 24 | 14 | 14 | 14000 | 224 | 243 |
| 303521-ESD | LV.A-60-14-M16x68-ESD-C | 307521-ESD | LV.A-60-14-AS-M16x68-ESD-C | 60 | M16 | 101 | 104 | 68 | 33 | 24 | 16 | 14 | 14000 | 142 | 161 |
| 303525-ESD | LV.A-60-14-M16x108-ESD-C | 307525-ESD | LV.A-60-14-AS-M16x108-ESD-C | 60 | M16 | 141 | 144 | 108 | 33 | 24 | 16 | 14 | 14000 | 194 | 213 |
| 303541-ESD | LV.A-60-14-M16x148-ESD-C | 307541-ESD | LV.A-60-14-AS-M16x148-ESD-C | 60 | M16 | 181 | 184 | 148 | 33 | 24 | 16 | 14 | 14000 | 246 | 265 |
| 303561-ESD | LV.A-60-14-M16x168-ESD-C | 307561-ESD | LV.A-60-14-AS-M16x168-ESD-C | 60 | M16 | 201 | 204 | 168 | 33 | 24 | 16 | 14 | 14000 | 272 | 291 |

* 最大静载荷是指在一定使用条件下，如果施加于塑料元件的荷载超过该数值则可能导致破裂。很明显，在权衡特定应用场合的重要因素安全水平时，必须考虑这一数值。

# 防滑盘安装参数



ELESA 和 GANTER 依法保留所有权利。
复制我方图纸时需始终提及来源。

# LV.A-ESD-C | 水平调整件

**LV.A-ESD-C** **LV.A-AS-ESD-C**

| 代码 | 说明 | 代码 | 说明 | D | d | L | L1# | l | l1 | h | s | 关节 Ø | 最大极限静载荷* [N] | ⚖ | ⚖# |
|---|---|---|---|---|---|---|---|---|---|---|---|---|---|---|---|
| 303621-ESD | LV.A-60-24-M16x58-ESD-C | 307621-ESD | LV.A-60-24-AS-M16x58-ESD-C | 60 | M16 | 101 | 104 | 58 | 43 | 24 | 24 | 24 | 18000 | 205 | 224 |
| 303625-ESD | LV.A-60-24-M16x98-ESD-C | 307625-ESD | LV.A-60-24-AS-M16x98-ESD-C | 60 | M16 | 141 | 144 | 98 | 43 | 24 | 24 | 24 | 18000 | 256 | 275 |
| 303641-ESD | LV.A-60-24-M16x138-ESD-C | 307641-ESD | LV.A-60-24-AS-M16x138-ESD-C | 60 | M16 | 181 | 184 | 138 | 43 | 24 | 24 | 24 | 18000 | 306 | 325 |
| 303661-ESD | LV.A-60-24-M16x158-ESD-C | 307661-ESD | LV.A-60-24-AS-M16x158-ESD-C | 60 | M16 | 201 | 204 | 158 | 43 | 24 | 24 | 24 | 18000 | 333 | 352 |
| 303725-ESD | LV.A-60-24-M20x98-ESD-C | 307725-ESD | LV.A-60-24-AS-M20x98-ESD-C | 60 | M20 | 141 | 144 | 98 | 43 | 24 | 24 | 24 | 18000 | 326 | 345 |
| 303741-ESD | LV.A-60-24-M20x138-ESD-C | 307741-ESD | LV.A-60-24-AS-M20x138-ESD-C | 60 | M20 | 181 | 184 | 138 | 43 | 24 | 24 | 24 | 18000 | 405 | 424 |
| 303761-ESD | LV.A-60-24-M20x158-ESD-C | 307761-ESD | LV.A-60-24-AS-M20x158-ESD-C | 60 | M20 | 201 | 204 | 158 | 43 | 24 | 24 | 24 | 18000 | 444 | 463 |
| 303781-ESD | LV.A-60-24-M20x198-ESD-C | 307781-ESD | LV.A-60-24-AS-M20x198-ESD-C | 60 | M20 | 241 | 244 | 198 | 43 | 24 | 24 | 24 | 18000 | 527 | 546 |
| 303825-ESD | LV.A-60-24-M24x98-ESD-C | 307825-ESD | LV.A-60-24-AS-M24x98-ESD-C | 60 | M24 | 141 | 144 | 98 | 43 | 24 | 24 | 24 | 18000 | 424 | 443 |
| 303861-ESD | LV.A-60-24-M24x158-ESD-C | 307861-ESD | LV.A-60-24-AS-M24x158-ESD-C | 60 | M24 | 201 | 204 | 158 | 43 | 24 | 24 | 24 | 18000 | 596 | 615 |
| 303881-ESD | LV.A-60-24-M24x198-ESD-C | 307881-ESD | LV.A-60-24-AS-M24x198-ESD-C | 60 | M24 | 241 | 244 | 198 | 43 | 24 | 24 | 24 | 18000 | 714 | 733 |
| 304005-ESD | LV.A-70-14-M8x43-ESD-C | 308005-ESD | LV.A-70-14-AS-M8x43-ESD-C | 70 | M8 | 71 | 74 | 43 | 28 | 19 | 14 | 14 | 14000 | 60 | 80 |
| 304011-ESD | LV.A-70-14-M8x68-ESD-C | 308011-ESD | LV.A-70-14-AS-M8x68-ESD-C | 70 | M8 | 96 | 99 | 68 | 28 | 19 | 14 | 14 | 14000 | 72 | 92 |
| 304021-ESD | LV.A-70-14-M10x43-ESD-C | 308021-ESD | LV.A-70-14-AS-M10x43-ESD-C | 70 | M10 | 71 | 74 | 43 | 28 | 19 | 14 | 14 | 14000 | 69 | 89 |
| 304025-ESD | LV.A-70-14-M10x68-ESD-C | 308025-ESD | LV.A-70-14-AS-M10x68-ESD-C | 70 | M10 | 96 | 99 | 68 | 28 | 19 | 14 | 14 | 14000 | 81 | 101 |
| 304031-ESD | LV.A-70-14-M10x98-ESD-C | 308031-ESD | LV.A-70-14-AS-M10x98-ESD-C | 70 | M10 | 126 | 129 | 98 | 28 | 19 | 14 | 14 | 14000 | 95 | 115 |
| 304061-ESD | LV.A-70-14-M12x43-ESD-C | 308061-ESD | LV.A-70-14-AS-M12x43-ESD-C | 70 | M12 | 71 | 74 | 43 | 28 | 19 | 14 | 14 | 14000 | 79 | 99 |
| 304065-ESD | LV.A-70-14-M12x68-ESD-C | 308065-ESD | LV.A-70-14-AS-M12x68-ESD-C | 70 | M12 | 96 | 99 | 68 | 28 | 19 | 14 | 14 | 14000 | 96 | 116 |
| 304071-ESD | LV.A-70-14-M12x98-ESD-C | 308071-ESD | LV.A-70-14-AS-M12x98-ESD-C | 70 | M12 | 126 | 129 | 98 | 28 | 19 | 14 | 14 | 14000 | 117 | 137 |
| 304075-ESD | LV.A-70-14-M14X68-ESD-C | 308075-ESD | LV.A-70-14-AS-M14X68-ESD-C | 70 | M14 | 96 | 99 | 68 | 28 | 19 | 14 | 14 | 14000 | 118 | 138 |
| 304081-ESD | LV.A-70-14-M14X98-ESD-C | 308081-ESD | LV.A-70-14-AS-M14X98-ESD-C | 70 | M14 | 126 | 129 | 98 | 28 | 19 | 14 | 14 | 14000 | 139 | 159 |
| 304085-ESD | LV.A-70-14-M14X148-ESD-C | 308085-ESD | LV.A-70-14-AS-M14X148-ESD-C | 70 | M14 | 176 | 179 | 148 | 28 | 19 | 14 | 14 | 14000 | 222 | 242 |
| 304101-ESD | LV.A-70-14-M16x68-ESD-C | 308101-ESD | LV.A-70-14-AS-M16x68-ESD-C | 70 | M16 | 96 | 99 | 68 | 28 | 19 | 16 | 14 | 14000 | 140 | 160 |
| 304105-ESD | LV.A-70-14-M16x108-ESD-C | 308105-ESD | LV.A-70-14-AS-M16x108-ESD-C | 70 | M16 | 136 | 139 | 108 | 28 | 19 | 16 | 14 | 14000 | 192 | 212 |
| 304111-ESD | LV.A-70-14-M16x148-ESD-C | 308111-ESD | LV.A-70-14-AS-M16x148-ESD-C | 70 | M16 | 176 | 179 | 148 | 28 | 19 | 16 | 14 | 14000 | 244 | 264 |
| 304115-ESD | LV.A-70-14-M16x168-ESD-C | 308115-ESD | LV.A-70-14-AS-M16x168-ESD-C | 70 | M16 | 196 | 199 | 168 | 28 | 19 | 16 | 14 | 14000 | 270 | 290 |
| 304121-ESD | LV.A-80-14-M8x43-ESD-C | 308121-ESD | LV.A-80-14-AS-M8x43-ESD-C | 80 | M8 | 76 | 79 | 43 | 33 | 24 | 14 | 14 | 16000 | 83 | 109 |
| 304125-ESD | LV.A-80-14-M8x68-ESD-C | 308125-ESD | LV.A-80-14-AS-M8x68-ESD-C | 80 | M8 | 101 | 104 | 68 | 33 | 24 | 14 | 14 | 16000 | 95 | 121 |
| 304221-ESD | LV.A-80-14-M10x43-ESD-C | 308221-ESD | LV.A-80-14-AS-M10x43-ESD-C | 80 | M10 | 76 | 79 | 43 | 33 | 24 | 14 | 14 | 16000 | 92 | 118 |
| 304225-ESD | LV.A-80-14-M10x68-ESD-C | 308225-ESD | LV.A-80-14-AS-M10x68-ESD-C | 80 | M10 | 101 | 104 | 68 | 33 | 24 | 14 | 14 | 16000 | 104 | 130 |
| 304231-ESD | LV.A-80-14-M10x98-ESD-C | 308231-ESD | LV.A-80-14-AS-M10x98-ESD-C | 80 | M10 | 131 | 134 | 98 | 33 | 24 | 14 | 14 | 16000 | 118 | 144 |
| 304321-ESD | LV.A-80-14-M12x43-ESD-C | 308321-ESD | LV.A-80-14-AS-M12x43-ESD-C | 80 | M12 | 76 | 79 | 43 | 33 | 24 | 14 | 14 | 16000 | 102 | 128 |
| 304325-ESD | LV.A-80-14-M12x68-ESD-C | 308325-ESD | LV.A-80-14-AS-M12x68-ESD-C | 80 | M12 | 101 | 104 | 68 | 33 | 24 | 14 | 14 | 16000 | 119 | 145 |
| 304331-ESD | LV.A-80-14-M12x98-ESD-C | 308331-ESD | LV.A-80-14-AS-M12x98-ESD-C | 80 | M12 | 131 | 134 | 98 | 33 | 24 | 14 | 14 | 16000 | 140 | 166 |
| 304421-ESD | LV.A-80-14-M14X68-ESD-C | 308421-ESD | LV.A-80-14-AS-M14X68-ESD-C | 80 | M14 | 101 | 104 | 68 | 33 | 24 | 14 | 14 | 16000 | 141 | 167 |
| 304431-ESD | LV.A-80-14-M14X98-ESD-C | 308431-ESD | LV.A-80-14-AS-M14X98-ESD-C | 80 | M14 | 131 | 134 | 98 | 33 | 24 | 14 | 14 | 16000 | 162 | 188 |
| 304441-ESD | LV.A-80-14-M14X148-ESD-C | 308441-ESD | LV.A-80-14-AS-M14X148-ESD-C | 80 | M14 | 181 | 184 | 148 | 33 | 24 | 14 | 14 | 16000 | 245 | 271 |
| 304521-ESD | LV.A-80-14-M16x68-ESD-C | 308521-ESD | LV.A-80-14-AS-M16x68-ESD-C | 80 | M16 | 101 | 104 | 68 | 33 | 24 | 16 | 14 | 16000 | 163 | 189 |
| 304525-ESD | LV.A-80-14-M16x108-ESD-C | 308525-ESD | LV.A-80-14-AS-M16x108-ESD-C | 80 | M16 | 141 | 144 | 108 | 33 | 24 | 16 | 14 | 16000 | 215 | 241 |
| 304541-ESD | LV.A-80-14-M16x148-ESD-C | 308541-ESD | LV.A-80-14-AS-M16x148-ESD-C | 80 | M16 | 181 | 184 | 148 | 33 | 24 | 16 | 14 | 16000 | 267 | 293 |
| 304561-ESD | LV.A-80-14-M16x168-ESD-C | 308561-ESD | LV.A-80-14-AS-M16x168-ESD-C | 80 | M16 | 201 | 204 | 168 | 33 | 24 | 16 | 14 | 16000 | 293 | 319 |
| 304621-ESD | LV.A-80-24-M16x58-ESD-C | 308621-ESD | LV.A-80-24-AS-M16x58-ESD-C | 80 | M16 | 101 | 104 | 58 | 43 | 24 | 24 | 24 | 18000 | 225 | 251 |
| 304625-ESD | LV.A-80-24-M16x98-ESD-C | 308625-ESD | LV.A-80-24-AS-M16x98-ESD-C | 80 | M16 | 141 | 144 | 98 | 43 | 24 | 24 | 24 | 18000 | 276 | 302 |
| 304641-ESD | LV.A-80-24-M16x138-ESD-C | 308641-ESD | LV.A-80-24-AS-M16x138-ESD-C | 80 | M16 | 181 | 184 | 138 | 43 | 24 | 24 | 24 | 18000 | 326 | 352 |
| 304661-ESD | LV.A-80-24-M16x158-ESD-C | 308661-ESD | LV.A-80-24-AS-M16x158-ESD-C | 80 | M16 | 201 | 204 | 158 | 43 | 24 | 24 | 24 | 18000 | 353 | 379 |
| 304725-ESD | LV.A-80-24-M20x98-ESD-C | 308725-ESD | LV.A-80-24-AS-M20x98-ESD-C | 80 | M20 | 141 | 144 | 98 | 43 | 24 | 24 | 24 | 18000 | 346 | 372 |
| 304741-ESD | LV.A-80-24-M20x138-ESD-C | 308741-ESD | LV.A-80-24-AS-M20x138-ESD-C | 80 | M20 | 181 | 184 | 138 | 43 | 24 | 24 | 24 | 18000 | 425 | 451 |
| 304761-ESD | LV.A-80-24-M20x158-ESD-C | 308761-ESD | LV.A-80-24-AS-M20x158-ESD-C | 80 | M20 | 201 | 204 | 158 | 43 | 24 | 24 | 24 | 18000 | 464 | 490 |
| 304781-ESD | LV.A-80-24-M20x198-ESD-C | 308781-ESD | LV.A-80-24-AS-M20x198-ESD-C | 80 | M20 | 241 | 244 | 198 | 43 | 24 | 24 | 24 | 18000 | 547 | 573 |
| 304825-ESD | LV.A-80-24-M24x98-ESD-C | 308825-ESD | LV.A-80-24-AS-M24x98-ESD-C | 80 | M24 | 141 | 144 | 98 | 43 | 24 | 24 | 24 | 18000 | 444 | 470 |
| 304861-ESD | LV.A-80-24-M24x158-ESD-C | 308861-ESD | LV.A-80-24-AS-M24x158-ESD-C | 80 | M24 | 201 | 204 | 158 | 43 | 24 | 24 | 24 | 18000 | 616 | 642 |
| 304881-ESD | LV.A-80-24-M24x198-ESD-C | 308881-ESD | LV.A-80-24-AS-M24x198-ESD-C | 80 | M24 | 241 | 244 | 198 | 43 | 24 | 24 | 24 | 18000 | 734 | 760 |

***** 最大静载荷是指在一定使用条件下，如果施加于塑料元件的荷载超过该数值则可能导致破裂。很明显，在权衡特定应用场合的重要因素安全水平时，必须考虑这一数值。

**#** 防滑盘安装参数

ELESA 和 GANTER 依法保留所有权利。
复制我方图纸时需始终提及来源。

# LV.A-ESD-C | 水平调整件



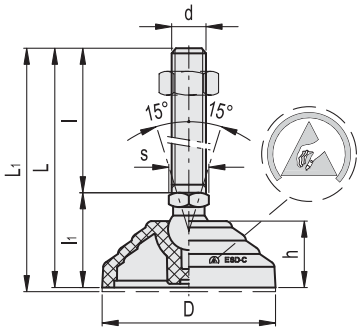


**LV.A-ESD-C** **LV.A-AS-ESD-C**

| 代码 | 说明 | 代码 | 说明 | D | d | L | L1# | l | l1 | h | s | 关节 Ø | 最大极限静载荷* [N] | ⚖ | ⚖ # |
|---|---|---|---|---|---|---|---|---|---|---|---|---|---|---|---|
| 305451-ESD | LV.A-100-14-M8x43-ESD-C | 309451-ESD | LV.A-100-14-AS-M8x43-ESD-C | 100 | M8 | 76 | 79 | 43 | 33 | 24 | 14 | 14 | 18000 | 91 | 146 |
| 305453-ESD | LV.A-100-14-M8x68-ESD-C | 309453-ESD | LV.A-100-14-AS-M8x68-ESD-C | 100 | M8 | 101 | 104 | 68 | 33 | 24 | 14 | 14 | 18000 | 103 | 158 |
| 305461-ESD | LV.A-100-14-M10x43-ESD-C | 309461-ESD | LV.A-100-14-AS-M10x43-ESD-C | 100 | M10 | 76 | 79 | 43 | 33 | 24 | 14 | 14 | 18000 | 100 | 155 |
| 305463-ESD | LV.A-100-14-M10x68-ESD-C | 309463-ESD | LV.A-100-14-AS-M10x68-ESD-C | 100 | M10 | 101 | 104 | 68 | 33 | 24 | 14 | 14 | 18000 | 112 | 167 |
| 305465-ESD | LV.A-100-14-M10x98-ESD-C | 309465-ESD | LV.A-100-14-AS-M10x98-ESD-C | 100 | M10 | 131 | 134 | 98 | 33 | 24 | 14 | 14 | 18000 | 126 | 181 |
| 305471-ESD | LV.A-100-14-M12x43-ESD-C | 309471-ESD | LV.A-100-14-AS-M12x43-ESD-C | 100 | M12 | 76 | 79 | 43 | 33 | 24 | 14 | 14 | 18000 | 110 | 165 |
| 305473-ESD | LV.A-100-14-M12x68-ESD-C | 309473-ESD | LV.A-100-14-AS-M12x68-ESD-C | 100 | M12 | 101 | 104 | 68 | 33 | 24 | 14 | 14 | 18000 | 127 | 182 |
| 305475-ESD | LV.A-100-14-M12x98-ESD-C | 309475-ESD | LV.A-100-14-AS-M12x98-ESD-C | 100 | M12 | 131 | 134 | 98 | 33 | 24 | 14 | 14 | 18000 | 148 | 203 |
| 305477-ESD | LV.A-100-14-M14X68-ESD-C | 309477-ESD | LV.A-100-14-AS-M14X68-ESD-C | 100 | M14 | 101 | 104 | 68 | 33 | 24 | 14 | 14 | 18000 | 149 | 204 |
| 305479-ESD | LV.A-100-14-M14X98-ESD-C | 309479-ESD | LV.A-100-14-AS-M14X98-ESD-C | 100 | M14 | 131 | 134 | 98 | 33 | 24 | 14 | 14 | 18000 | 170 | 225 |
| 305480-ESD | LV.A-100-14-M14X148-ESD-C | 309480-ESD | LV.A-100-14-AS-M14X148-ESD-C | 100 | M14 | 181 | 184 | 148 | 33 | 24 | 14 | 14 | 18000 | 253 | 308 |
| 305481-ESD | LV.A-100-14-M16x68-ESD-C | 309481-ESD | LV.A-100-14-AS-M16x68-ESD-C | 100 | M16 | 101 | 104 | 68 | 33 | 24 | 16 | 14 | 18000 | 171 | 226 |
| 305483-ESD | LV.A-100-14-M16x108-ESD-C | 309483-ESD | LV.A-100-14-AS-M16x108-ESD-C | 100 | M16 | 141 | 144 | 108 | 33 | 24 | 16 | 14 | 18000 | 223 | 278 |
| 305485-ESD | LV.A-100-14-M16x148-ESD-C | 309485-ESD | LV.A-100-14-AS-M16x148-ESD-C | 100 | M16 | 181 | 184 | 148 | 33 | 24 | 16 | 14 | 18000 | 275 | 330 |
| 305487-ESD | LV.A-100-14-M16x168-ESD-C | 309487-ESD | LV.A-100-14-AS-M16x168-ESD-C | 100 | M16 | 201 | 204 | 168 | 33 | 24 | 16 | 14 | 18000 | 301 | 356 |
| 305521-ESD | LV.A-100-24-M16x58-ESD-C | 309521-ESD | LV.A-100-24-AS-M16x58-ESD-C | 100 | M16 | 101 | 104 | 58 | 43 | 24 | 24 | 24 | 25000 | 251 | 305 |
| 305525-ESD | LV.A-100-24-M16x98-ESD-C | 309525-ESD | LV.A-100-24-AS-M16x98-ESD-C | 100 | M16 | 141 | 144 | 98 | 43 | 24 | 24 | 24 | 25000 | 302 | 356 |
| 305541-ESD | LV.A-100-24-M16x138-ESD-C | 309541-ESD | LV.A-100-24-AS-M16x138-ESD-C | 100 | M16 | 181 | 184 | 138 | 43 | 24 | 24 | 24 | 25000 | 352 | 406 |
| 305561-ESD | LV.A-100-24-M16x158-ESD-C | 309561-ESD | LV.A-100-24-AS-M16x158-ESD-C | 100 | M16 | 201 | 204 | 158 | 43 | 24 | 24 | 24 | 25000 | 379 | 433 |
| 305625-ESD | LV.A-100-24-M20x98-ESD-C | 309625-ESD | LV.A-100-24-AS-M20x98-ESD-C | 100 | M20 | 141 | 144 | 98 | 43 | 24 | 24 | 24 | 25000 | 372 | 426 |
| 305641-ESD | LV.A-100-24-M20x138-ESD-C | 309641-ESD | LV.A-100-24-AS-M20x138-ESD-C | 100 | M20 | 181 | 184 | 138 | 43 | 24 | 24 | 24 | 25000 | 451 | 505 |
| 305661-ESD | LV.A-100-24-M20x158-ESD-C | 309661-ESD | LV.A-100-24-AS-M20x158-ESD-C | 100 | M20 | 201 | 204 | 158 | 43 | 24 | 24 | 24 | 25000 | 490 | 544 |
| 305681-ESD | LV.A-100-24-M20x198-ESD-C | 309681-ESD | LV.A-100-24-AS-M20x198-ESD-C | 100 | M20 | 241 | 244 | 198 | 43 | 24 | 24 | 24 | 25000 | 573 | 627 |
| 305725-ESD | LV.A-100-24-M24x98-ESD-C | 309725-ESD | LV.A-100-24-AS-M24x98-ESD-C | 100 | M24 | 141 | 144 | 98 | 43 | 24 | 24 | 24 | 25000 | 470 | 524 |
| 305761-ESD | LV.A-100-24-M24x158-ESD-C | 309761-ESD | LV.A-100-24-AS-M24x158-ESD-C | 100 | M24 | 201 | 204 | 158 | 43 | 24 | 24 | 24 | 25000 | 642 | 696 |
| 305781-ESD | LV.A-100-24-M24x198-ESD-C | 309781-ESD | LV.A-100-24-AS-M24x198-ESD-C | 100 | M24 | 241 | 244 | 198 | 43 | 24 | 24 | 24 | 25000 | 760 | 814 |
| 306521-ESD | LV.A-125-24-M16x58-ESD-C | 310221-ESD | LV.A-125-24-AS-M16x58-ESD-C | 125 | M16 | 125 | 128 | 58 | 67 | 46 | 24 | 24 | 28000 | 386 | 512 |
| 306525-ESD | LV.A-125-24-M16x98-ESD-C | 310225-ESD | LV.A-125-24-AS-M16x98-ESD-C | 125 | M16 | 165 | 168 | 98 | 67 | 46 | 24 | 24 | 28000 | 437 | 563 |
| 306541-ESD | LV.A-125-24-M16x138-ESD-C | 310241-ESD | LV.A-125-24-AS-M16x138-ESD-C | 125 | M16 | 205 | 208 | 138 | 67 | 46 | 24 | 24 | 28000 | 487 | 613 |
| 306561-ESD | LV.A-125-24-M16x158-ESD-C | 310261-ESD | LV.A-125-24-AS-M16x158-ESD-C | 125 | M16 | 225 | 228 | 158 | 67 | 46 | 24 | 24 | 28000 | 514 | 640 |
| 306625-ESD | LV.A-125-24-M20x98-ESD-C | 310325-ESD | LV.A-125-24-AS-M20x98-ESD-C | 125 | M20 | 165 | 168 | 98 | 67 | 46 | 24 | 24 | 28000 | 507 | 633 |
| 306641-ESD | LV.A-125-24-M20x138-ESD-C | 310341-ESD | LV.A-125-24-AS-M20x138-ESD-C | 125 | M20 | 205 | 208 | 138 | 67 | 46 | 24 | 24 | 28000 | 586 | 712 |
| 306661-ESD | LV.A-125-24-M20x158-ESD-C | 310361-ESD | LV.A-125-24-AS-M20x158-ESD-C | 125 | M20 | 225 | 228 | 158 | 67 | 46 | 24 | 24 | 28000 | 625 | 751 |
| 306681-ESD | LV.A-125-24-M20x198-ESD-C | 310381-ESD | LV.A-125-24-AS-M20x198-ESD-C | 125 | M20 | 265 | 268 | 198 | 67 | 46 | 24 | 24 | 28000 | 708 | 834 |
| 306725-ESD | LV.A-125-24-M24x98-ESD-C | 310425-ESD | LV.A-125-24-AS-M24x98-ESD-C | 125 | M24 | 165 | 168 | 98 | 67 | 46 | 24 | 24 | 28000 | 605 | 731 |
| 306761-ESD | LV.A-125-24-M24x158-ESD-C | 310461-ESD | LV.A-125-24-AS-M24x158-ESD-C | 125 | M24 | 225 | 228 | 158 | 67 | 46 | 24 | 24 | 28000 | 777 | 903 |
| 306781-ESD | LV.A-125-24-M24x198-ESD-C | 310481-ESD | LV.A-125-24-AS-M24x198-ESD-C | 125 | M24 | 265 | 268 | 198 | 67 | 46 | 24 | 24 | 28000 | 895 | 1021 |

***** 最大静载荷是指在一定使用条件下，如果施加于塑料元件的荷载超过该数值则可能导致破裂。很明显，在权衡特定应用场合的重要因素安全水平时，必须考虑这一数值。

**#** 防滑盘安装参数



ELESA 和 GANTER 依法保留所有权利。
复制我方图纸时需始终提及来源。

# LV.A-SST-ESD-C

## 水平调整件

**ESD 导电高科技聚合体底盘，不锈钢螺杆**

**底座**
玻璃纤维加固聚酰胺基（PA）特殊导电高科技聚合体，黑色，亚光饰面。
表面电阻率 = $10^3$ Ω (ASTM D257 测量方法)。
体积电阻率 = $10^3$ Ωcm (ASTM D257 测量方法)。

**带球头关节螺杆**
AISI 304 不锈钢螺纹，带规则六角立面。

**标准型号**
- **LV.A-SST-ESD-C**: 不带防滑盘。
- **LV.A-AS-SST-ESD-C**: 与NBR导电橡胶，硬度70肖氏A，提供组装。
表面电阻率 = $10^3$ Ω (ASTM D257 测量方法)。
体积电阻率 = $10^3$ Ωcm (ASTM D257 测量方法)。

**特征及应用**
特殊导电高科技聚合体（ESD-C，静电放电传导）能够防止静电的累积。这种底座适合在“静电放电区”（EPA）内使用，此区域内元件易受静电放电的影响。
水平调整件底座表面的永久性E S D -C印刷标记依照E N 1 0 0 0 1 5 / 1和IEC 61340-5-1的规定表明材料具有导电特性。底座下部凸缘的特殊滚花使水平调整件即使在没有防滑盘的情况下依然拥有优异的稳定性和抓地性能，甚至在不太平整的表面上依然表现出色。
底座上特别安装的防滑盘确保了优良的固定性能，能够避免运输过程中因冲击或底座与地板的粘连造成的分离现象 (参见 防滑盘 页 1223)。

**订购信息**
为了运输和仓储方便，水平调整件在供货时并未组装。部件（底座和铰接螺杆）单独包装供货。一方面可以占用更少的空间，另一方面还可以更好地保护部件不被刮伤和污损。
单独订购底盘和螺杆，参见：
底盘/螺杆组合表 页 1229

**可按需提供的配件**
AISI 304 不锈钢螺母（参见螺母 NT. 页 1223)。

ELESA Original design

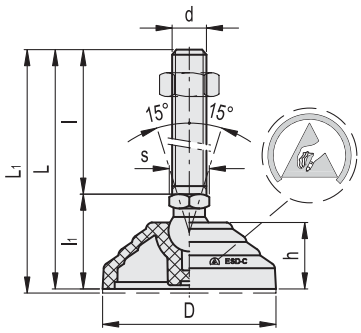


**LV.A-SST-ESD-C** **LV.A-AS-SST-ESD-C** 不锈钢

| 代码 | 说明 | 代码 | 说明 | D | d | L | L1# | l | l1 | h | s | 关节 Ø | 最大极限静载荷* [N] | ⚖⚖⚖ | # |
|---|---|---|---|---|---|---|---|---|---|---|---|---|---|---|---|
| 323121-ESD | LV.A-60-14-SST-M8x43-ESD-C | 327121-ESD | LV.A-60-14-AS-SST-M8x43-ESD-C | 60 | M8 | 76 | 79 | 43 | 33 | 24 | 14 | 14 | 14000 | 63 | 82 |
| 323125-ESD | LV.A-60-14-SST-M8x68-ESD-C | 327125-ESD | LV.A-60-14-AS-SST-M8x68-ESD-C | 60 | M8 | 101 | 104 | 68 | 33 | 24 | 14 | 14 | 14000 | 75 | 94 |
| 323221-ESD | LV.A-60-14-SST-M10x43-ESD-C | 327221-ESD | LV.A-60-14-AS-SST-M10x43-ESD-C | 60 | M10 | 76 | 79 | 43 | 33 | 24 | 14 | 14 | 14000 | 72 | 91 |
| 323225-ESD | LV.A-60-14-SST-M10x68-ESD-C | 327225-ESD | LV.A-60-14-AS-SST-M10x68-ESD-C | 60 | M10 | 101 | 104 | 68 | 33 | 24 | 14 | 14 | 14000 | 85 | 104 |
| 323231-ESD | LV.A-60-14-SST-M10x98-ESD-C | 327231-ESD | LV.A-60-14-AS-SST-M10x98-ESD-C | 60 | M10 | 131 | 134 | 98 | 33 | 24 | 14 | 14 | 14000 | 99 | 118 |
| 323321-ESD | LV.A-60-14-SST-M12x43-ESD-C | 327321-ESD | LV.A-60-14-AS-SST-M12x43-ESD-C | 60 | M12 | 76 | 79 | 43 | 33 | 24 | 14 | 14 | 14000 | 82 | 101 |
| 323325-ESD | LV.A-60-14-SST-M12x68-ESD-C | 327325-ESD | LV.A-60-14-AS-SST-M12x68-ESD-C | 60 | M12 | 101 | 104 | 68 | 33 | 24 | 14 | 14 | 14000 | 100 | 119 |
| 323331-ESD | LV.A-60-14-SST-M12x98-ESD-C | 327331-ESD | LV.A-60-14-AS-SST-M12x98-ESD-C | 60 | M12 | 131 | 134 | 98 | 33 | 24 | 14 | 14 | 14000 | 122 | 141 |
| 323421-ESD | LV.A-60-14-SST-M14X68-ESD-C | 327421-ESD | LV.A-60-14-AS-SST-M14X68-ESD-C | 60 | M14 | 101 | 104 | 68 | 33 | 24 | 14 | 14 | 14000 | 123 | 142 |
| 323431-ESD | LV.A-60-14-SST-M14X98-ESD-C | 327431-ESD | LV.A-60-14-AS-SST-M14X98-ESD-C | 60 | M14 | 131 | 134 | 98 | 33 | 24 | 14 | 14 | 14000 | 144 | 163 |
| 323441-ESD | LV.A-60-14-SST-M14X148-ESD-C | 327441-ESD | LV.A-60-14-AS-SST-M14X148-ESD-C | 60 | M14 | 181 | 184 | 148 | 33 | 24 | 14 | 14 | 14000 | 227 | 246 |
| 323521-ESD | LV.A-60-14-SST-M16x68-ESD-C | 327521-ESD | LV.A-60-14-AS-SST-M16x68-ESD-C | 60 | M16 | 101 | 104 | 68 | 33 | 24 | 16 | 14 | 14000 | 145 | 164 |
| 323525-ESD | LV.A-60-14-SST-M16x108-ESD-C | 327525-ESD | LV.A-60-14-AS-SST-M16x108-ESD-C | 60 | M16 | 141 | 144 | 108 | 33 | 24 | 16 | 14 | 14000 | 199 | 218 |
| 323541-ESD | LV.A-60-14-SST-M16x148-ESD-C | 327541-ESD | LV.A-60-14-AS-SST-M16x148-ESD-C | 60 | M16 | 181 | 184 | 148 | 33 | 24 | 16 | 14 | 14000 | 252 | 271 |
| 323561-ESD | LV.A-60-14-SST-M16x168-ESD-C | 327561-ESD | LV.A-60-14-AS-SST-M16x168-ESD-C | 60 | M16 | 201 | 204 | 168 | 33 | 24 | 16 | 14 | 14000 | 279 | 298 |

***** 最大静载荷是指在一定使用条件下，如果施加于塑料元件的荷载超过该数值则可能导致破裂。很明显，在权衡特定应用场合的重要因素安全水平时，必须考虑这一数值。

**#** 防滑盘安装参数

ELESA 和 GANTER 依法保留所有权利。
复制我方图纸时需始终提及来源。

# LV.A-SST-ESD-C | 水平调整件



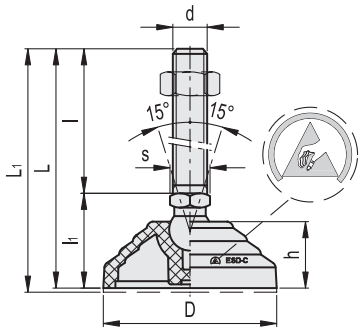


**LV.A-SST-ESD-C** **LV.A-AS-SST-ESD-C** 不锈钢

| 代码 | 说明 | 代码 | 说明 | D | d | L | L1# | l | l1 | h | s | 关节 Ø | 最大极限静载荷* [N] | ⚖⚖⚖ # | |
|---|---|---|---|---|---|---|---|---|---|---|---|---|---|---|---|
| 323621-ESD | LV.A-60-24-SST-M16x58-ESD-C | 327621-ESD | LV.A-60-24-AS-SST-M16x58-ESD-C | 60 | M16 | 101 | 104 | 58 | 43 | 24 | 24 | 24 | 18000 | 208 | 227 |
| 323625-ESD | LV.A-60-24-SST-M16x98-ESD-C | 327625-ESD | LV.A-60-24-AS-SST-M16x98-ESD-C | 60 | M16 | 141 | 144 | 98 | 43 | 24 | 24 | 24 | 18000 | 260 | 279 |
| 323641-ESD | LV.A-60-24-SST-M16x138-ESD-C | 327641-ESD | LV.A-60-24-AS-SST-M16x138-ESD-C | 60 | M16 | 181 | 184 | 138 | 43 | 24 | 24 | 24 | 18000 | 311 | 330 |
| 323661-ESD | LV.A-60-24-SST-M16x158-ESD-C | 327661-ESD | LV.A-60-24-AS-SST-M16x158-ESD-C | 60 | M16 | 201 | 204 | 158 | 43 | 24 | 24 | 24 | 18000 | 339 | 358 |
| 323725-ESD | LV.A-60-24-SST-M20x98-ESD-C | 327725-ESD | LV.A-60-24-AS-SST-M20x98-ESD-C | 60 | M20 | 141 | 144 | 98 | 43 | 24 | 24 | 24 | 18000 | 332 | 351 |
| 323741-ESD | LV.A-60-24-SST-M20x138-ESD-C | 327741-ESD | LV.A-60-24-AS-SST-M20x138-ESD-C | 60 | M20 | 181 | 184 | 138 | 43 | 24 | 24 | 24 | 18000 | 412 | 431 |
| 323761-ESD | LV.A-60-24-SST-M20x158-ESD-C | 327761-ESD | LV.A-60-24-AS-SST-M20x158-ESD-C | 60 | M20 | 201 | 204 | 158 | 43 | 24 | 24 | 24 | 18000 | 452 | 471 |
| 323781-ESD | LV.A-60-24-SST-M20x198-ESD-C | 327781-ESD | LV.A-60-24-AS-SST-M20x198-ESD-C | 60 | M20 | 241 | 244 | 198 | 43 | 24 | 24 | 24 | 18000 | 537 | 556 |
| 323825-ESD | LV.A-60-24-SST-M24x98-ESD-C | 327825-ESD | LV.A-60-24-AS-SST-M24x98-ESD-C | 60 | M24 | 141 | 144 | 98 | 43 | 24 | 24 | 24 | 18000 | 432 | 451 |
| 323861-ESD | LV.A-60-24-SST-M24x158-ESD-C | 327861-ESD | LV.A-60-24-AS-SST-M24x158-ESD-C | 60 | M24 | 201 | 204 | 158 | 43 | 24 | 24 | 24 | 18000 | 607 | 626 |
| 323881-ESD | LV.A-60-24-SST-M24x198-ESD-C | 327881-ESD | LV.A-60-24-AS-SST-M24x198-ESD-C | 60 | M24 | 241 | 244 | 198 | 43 | 24 | 24 | 24 | 18000 | 728 | 747 |
| 324005-ESD | LV.A-70-14-SST-M8x43-ESD-C | 328005-ESD | LV.A-70-14-AS-SST-M8x43-ESD-C | 70 | M8 | 71 | 74 | 43 | 28 | 19 | 14 | 14 | 14000 | 61 | 81 |
| 324011-ESD | LV.A-70-14-SST-M8x68-ESD-C | 328011-ESD | LV.A-70-14-AS-SST-M8x68-ESD-C | 70 | M8 | 96 | 99 | 68 | 28 | 19 | 14 | 14 | 14000 | 73 | 93 |
| 324021-ESD | LV.A-70-14-SST-M10x43-ESD-C | 328021-ESD | LV.A-70-14-AS-SST-M10x43-ESD-C | 70 | M10 | 71 | 74 | 43 | 28 | 19 | 14 | 14 | 14000 | 70 | 90 |
| 324025-ESD | LV.A-70-14-SST-M10x68-ESD-C | 328025-ESD | LV.A-70-14-AS-SST-M10x68-ESD-C | 70 | M10 | 96 | 99 | 68 | 28 | 19 | 14 | 14 | 14000 | 84 | 103 |
| 324031-ESD | LV.A-70-14-SST-M10x98-ESD-C | 328031-ESD | LV.A-70-14-AS-SST-M10x98-ESD-C | 70 | M10 | 126 | 129 | 98 | 28 | 19 | 14 | 14 | 14000 | 97 | 117 |
| 324061-ESD | LV.A-70-14-SST-M12x43-ESD-C | 328061-ESD | LV.A-70-14-AS-SST-M12x43-ESD-C | 70 | M12 | 71 | 74 | 43 | 28 | 19 | 14 | 14 | 14000 | 80 | 100 |
| 324065-ESD | LV.A-70-14-SST-M12x68-ESD-C | 328065-ESD | LV.A-70-14-AS-SST-M12x68-ESD-C | 70 | M12 | 96 | 99 | 68 | 28 | 19 | 14 | 14 | 14000 | 98 | 118 |
| 324071-ESD | LV.A-70-14-SST-M12x98-ESD-C | 328071-ESD | LV.A-70-14-AS-SST-M12x98-ESD-C | 70 | M12 | 126 | 129 | 98 | 28 | 19 | 14 | 14 | 14000 | 120 | 140 |
| 324075-ESD | LV.A-70-14-SST-M14X68-ESD-C | 328075-ESD | LV.A-70-14-AS-SST-M14X68-ESD-C | 70 | M14 | 96 | 99 | 68 | 28 | 19 | 14 | 14 | 14000 | 121 | 141 |
| 324081-ESD | LV.A-70-14-SST-M14X98-ESD-C | 328081-ESD | LV.A-70-14-AS-SST-M14X98-ESD-C | 70 | M14 | 126 | 129 | 98 | 28 | 19 | 14 | 14 | 14000 | 142 | 162 |
| 324085-ESD | LV.A-70-14-SST-M14X148-ESD-C | 328085-ESD | LV.A-70-14-AS-SST-M14X148-ESD-C | 70 | M14 | 176 | 179 | 148 | 28 | 19 | 14 | 14 | 14000 | 225 | 245 |
| 324101-ESD | LV.A-70-14-SST-M16x68-ESD-C | 328101-ESD | LV.A-70-14-AS-SST-M16x68-ESD-C | 70 | M16 | 96 | 99 | 68 | 28 | 19 | 16 | 14 | 14000 | 143 | 163 |
| 324105-ESD | LV.A-70-14-SST-M16x108-ESD-C | 328105-ESD | LV.A-70-14-AS-SST-M16x108-ESD-C | 70 | M16 | 136 | 139 | 108 | 28 | 19 | 16 | 14 | 14000 | 197 | 217 |
| 324111-ESD | LV.A-70-14-SST-M16x148-ESD-C | 328111-ESD | LV.A-70-14-AS-SST-M16x148-ESD-C | 70 | M16 | 176 | 179 | 148 | 28 | 19 | 16 | 14 | 14000 | 250 | 270 |
| 324115-ESD | LV.A-70-14-SST-M16x168-ESD-C | 328115-ESD | LV.A-70-14-AS-SST-M16x168-ESD-C | 70 | M16 | 196 | 199 | 168 | 28 | 19 | 16 | 14 | 14000 | 277 | 297 |
| 324121-ESD | LV.A-80-14-SST-M8x43-ESD-C | 328121-ESD | LV.A-80-14-AS-SST-M8x43-ESD-C | 80 | M8 | 76 | 79 | 43 | 33 | 24 | 14 | 14 | 16000 | 84 | 110 |
| 324125-ESD | LV.A-80-14-SST-M8x68-ESD-C | 328125-ESD | LV.A-80-14-AS-SST-M8x68-ESD-C | 80 | M8 | 101 | 104 | 68 | 33 | 24 | 14 | 14 | 16000 | 96 | 122 |
| 324221-ESD | LV.A-80-14-SST-M10x43-ESD-C | 328221-ESD | LV.A-80-14-AS-SST-M10x43-ESD-C | 80 | M10 | 76 | 79 | 43 | 33 | 24 | 14 | 14 | 16000 | 93 | 119 |
| 324225-ESD | LV.A-80-14-SST-M10x68-ESD-C | 328225-ESD | LV.A-80-14-AS-SST-M10x68-ESD-C | 80 | M10 | 101 | 104 | 68 | 33 | 24 | 14 | 14 | 16000 | 106 | 132 |
| 324231-ESD | LV.A-80-14-SST-M10x98-ESD-C | 328231-ESD | LV.A-80-14-AS-SST-M10x98-ESD-C | 80 | M10 | 131 | 134 | 98 | 33 | 24 | 14 | 14 | 16000 | 120 | 146 |
| 324321-ESD | LV.A-80-14-SST-M12x43-ESD-C | 328321-ESD | LV.A-80-14-AS-SST-M12x43-ESD-C | 80 | M12 | 76 | 79 | 43 | 33 | 24 | 14 | 14 | 16000 | 103 | 129 |
| 324325-ESD | LV.A-80-14-SST-M12x68-ESD-C | 328325-ESD | LV.A-80-14-AS-SST-M12x68-ESD-C | 80 | M12 | 101 | 104 | 68 | 33 | 24 | 14 | 14 | 16000 | 121 | 147 |
| 324331-ESD | LV.A-80-14-SST-M12x98-ESD-C | 328331-ESD | LV.A-80-14-AS-SST-M12x98-ESD-C | 80 | M12 | 131 | 134 | 98 | 33 | 24 | 14 | 14 | 16000 | 143 | 169 |
| 324421-ESD | LV.A-80-14-SST-M14X68-ESD-C | 328421-ESD | LV.A-80-14-AS-SST-M14X68-ESD-C | 80 | M14 | 101 | 104 | 68 | 33 | 24 | 14 | 14 | 16000 | 144 | 170 |
| 324431-ESD | LV.A-80-14-SST-M14X98-ESD-C | 328431-ESD | LV.A-80-14-AS-SST-M14X98-ESD-C | 80 | M14 | 131 | 134 | 98 | 33 | 24 | 14 | 14 | 16000 | 165 | 191 |
| 324441-ESD | LV.A-80-14-SST-M14X148-ESD-C | 328441-ESD | LV.A-80-14-AS-SST-M14X148-ESD-C | 80 | M14 | 181 | 184 | 148 | 33 | 24 | 14 | 14 | 16000 | 248 | 274 |
| 324521-ESD | LV.A-80-14-SST-M16x68-ESD-C | 328521-ESD | LV.A-80-14-AS-SST-M16x68-ESD-C | 80 | M16 | 101 | 104 | 68 | 33 | 24 | 16 | 14 | 16000 | 166 | 192 |
| 324525-ESD | LV.A-80-14-SST-M16x108-ESD-C | 328525-ESD | LV.A-80-14-AS-SST-M16x108-ESD-C | 80 | M16 | 141 | 144 | 108 | 33 | 24 | 16 | 14 | 16000 | 220 | 246 |
| 324541-ESD | LV.A-80-14-SST-M16x148-ESD-C | 328541-ESD | LV.A-80-14-AS-SST-M16x148-ESD-C | 80 | M16 | 181 | 184 | 148 | 33 | 24 | 16 | 14 | 16000 | 273 | 299 |
| 324561-ESD | LV.A-80-14-SST-M16x168-ESD-C | 328561-ESD | LV.A-80-14-AS-SST-M16x168-ESD-C | 80 | M16 | 201 | 204 | 168 | 33 | 24 | 16 | 14 | 16000 | 300 | 326 |

***** 最大静载荷是指在一定使用条件下，如果施加于塑料元件的荷载超过该数值则可能导致破裂。很明显，在权衡特定应用场合的重要因素安全水平时，必须考虑这一数值。

**#** 防滑盘安装参数



ELESA 和 GANTER 依法保留所有权利。
复制我方图纸时需始终提及来源。

# LV.A-SST-ESD-C | 水平调整件

**LV.A-SST-ESD-C** **LV.A-AS-SST-ESD-C** 不锈钢

| 代码 | 说明 | 代码 | 说明 | D | d | L | L1# | l | l1 | h | s | 关节 Ø | 最大极限静载荷* [N] | ⚖ | ⚖⚖ # |
|---|---|---|---|---|---|---|---|---|---|---|---|---|---|---|---|
| 324621-ESD | LV.A-80-24-SST-M16x58-ESD-C | 328621-ESD | LV.A-80-24-AS-SST-M16x58-ESD-C | 80 | M16 | 101 | 104 | 58 | 43 | 24 | 24 | 24 | 18000 | 228 | 254 |
| 324625-ESD | LV.A-80-24-SST-M16x98-ESD-C | 328625-ESD | LV.A-80-24-AS-SST-M16x98-ESD-C | 80 | M16 | 141 | 144 | 98 | 43 | 24 | 24 | 24 | 18000 | 280 | 306 |
| 324641-ESD | LV.A-80-24-SST-M16x138-ESD-C | 328641-ESD | LV.A-80-24-AS-SST-M16x138-ESD-C | 80 | M16 | 181 | 184 | 138 | 43 | 24 | 24 | 24 | 18000 | 331 | 357 |
| 324661-ESD | LV.A-80-24-SST-M16x158-ESD-C | 328661-ESD | LV.A-80-24-AS-SST-M16x158-ESD-C | 80 | M16 | 201 | 204 | 158 | 43 | 24 | 24 | 24 | 18000 | 359 | 385 |
| 324725-ESD | LV.A-80-24-SST-M20x98-ESD-C | 328725-ESD | LV.A-80-24-AS-SST-M20x98-ESD-C | 80 | M20 | 141 | 144 | 98 | 43 | 24 | 24 | 24 | 18000 | 352 | 378 |
| 324741-ESD | LV.A-80-24-SST-M20x138-ESD-C | 328741-ESD | LV.A-80-24-AS-SST-M20x138-ESD-C | 80 | M20 | 181 | 184 | 138 | 43 | 24 | 24 | 24 | 18000 | 432 | 458 |
| 324761-ESD | LV.A-80-24-SST-M20x158-ESD-C | 328761-ESD | LV.A-80-24-AS-SST-M20x158-ESD-C | 80 | M20 | 201 | 204 | 158 | 43 | 24 | 24 | 24 | 18000 | 472 | 498 |
| 324781-ESD | LV.A-80-24-SST-M20x198-ESD-C | 328781-ESD | LV.A-80-24-AS-SST-M20x198-ESD-C | 80 | M20 | 241 | 244 | 198 | 43 | 24 | 24 | 24 | 18000 | 577 | 583 |
| 324825-ESD | LV.A-80-24-SST-M24x98-ESD-C | 328825-ESD | LV.A-80-24-AS-SST-M24x98-ESD-C | 80 | M24 | 141 | 144 | 98 | 43 | 24 | 24 | 24 | 18000 | 452 | 478 |
| 324861-ESD | LV.A-80-24-SST-M24x158-ESD-C | 328861-ESD | LV.A-80-24-AS-SST-M24x158-ESD-C | 80 | M24 | 201 | 204 | 158 | 43 | 24 | 24 | 24 | 18000 | 627 | 653 |
| 324881-ESD | LV.A-80-24-SST-M24x198-ESD-C | 328881-ESD | LV.A-80-24-AS-SST-M24x198-ESD-C | 80 | M24 | 241 | 244 | 198 | 43 | 24 | 24 | 24 | 18000 | 748 | 774 |
| 325451-ESD | LV.A-100-14-SST-M8x43-ESD-C | 329451-ESD | LV.A-100-14-AS-SST-M8x43-ESD-C | 100 | M8 | 76 | 79 | 43 | 33 | 24 | 14 | 14 | 18000 | 91 | 146 |
| 325453-ESD | LV.A-100-14-SST-M8x68-ESD-C | 329453-ESD | LV.A-100-14-AS-SST-M8x68-ESD-C | 100 | M8 | 101 | 104 | 68 | 33 | 24 | 14 | 14 | 18000 | 103 | 158 |
| 325461-ESD | LV.A-100-14-SST-M10x43-ESD-C | 329461-ESD | LV.A-100-14-AS-SST-M10x43-ESD-C | 100 | M10 | 76 | 79 | 43 | 33 | 24 | 14 | 14 | 18000 | 100 | 155 |
| 325463-ESD | LV.A-100-14-SST-M10x68-ESD-C | 329463-ESD | LV.A-100-14-AS-SST-M10x68-ESD-C | 100 | M10 | 101 | 104 | 68 | 33 | 24 | 14 | 14 | 18000 | 112 | 167 |
| 325465-ESD | LV.A-100-14-SST-M10x98-ESD-C | 329465-ESD | LV.A-100-14-AS-SST-M10x98-ESD-C | 100 | M10 | 131 | 134 | 98 | 33 | 24 | 14 | 14 | 18000 | 126 | 181 |
| 325471-ESD | LV.A-100-14-SST-M12x43-ESD-C | 329471-ESD | LV.A-100-14-AS-SST-M12x43-ESD-C | 100 | M12 | 76 | 79 | 43 | 33 | 24 | 14 | 14 | 18000 | 110 | 165 |
| 325473-ESD | LV.A-100-14-SST-M12x68-ESD-C | 329473-ESD | LV.A-100-14-AS-SST-M12x68-ESD-C | 100 | M12 | 101 | 104 | 68 | 33 | 24 | 14 | 14 | 18000 | 127 | 182 |
| 325475-ESD | LV.A-100-14-SST-M12x98-ESD-C | 329475-ESD | LV.A-100-14-AS-SST-M12x98-ESD-C | 100 | M12 | 131 | 134 | 98 | 33 | 24 | 14 | 14 | 18000 | 148 | 203 |
| 325477-ESD | LV.A-100-14-SST-M14X68-ESD-C | 329477-ESD | LV.A-100-14-AS-SST-M14X68-ESD-C | 100 | M14 | 101 | 104 | 68 | 33 | 24 | 14 | 14 | 18000 | 149 | 204 |
| 325479-ESD | LV.A-100-14-SST-M14X98-ESD-C | 329479-ESD | LV.A-100-14-AS-SST-M14X98-ESD-C | 100 | M14 | 131 | 134 | 98 | 33 | 24 | 14 | 14 | 18000 | 170 | 225 |
| 325480-ESD | LV.A-100-14-SST-M14X148-ESD-C | 329480-ESD | LV.A-100-14-AS-SST-M14X148-ESD-C | 100 | M14 | 181 | 184 | 148 | 33 | 24 | 14 | 14 | 18000 | 253 | 308 |
| 325481-ESD | LV.A-100-14-SST-M16x68-ESD-C | 329481-ESD | LV.A-100-14-AS-SST-M16x68-ESD-C | 100 | M16 | 101 | 104 | 68 | 33 | 24 | 16 | 14 | 18000 | 171 | 226 |
| 325483-ESD | LV.A-100-14-SST-M16x108-ESD-C | 329483-ESD | LV.A-100-14-AS-SST-M16x108-ESD-C | 100 | M16 | 141 | 144 | 108 | 33 | 24 | 16 | 14 | 18000 | 223 | 278 |
| 325485-ESD | LV.A-100-14-SST-M16x148-ESD-C | 329485-ESD | LV.A-100-14-AS-SST-M16x148-ESD-C | 100 | M16 | 181 | 184 | 148 | 33 | 24 | 16 | 14 | 18000 | 275 | 330 |
| 325487-ESD | LV.A-100-14-SST-M16x168-ESD-C | 329487-ESD | LV.A-100-14-AS-SST-M16x168-ESD-C | 100 | M16 | 201 | 204 | 168 | 33 | 24 | 16 | 14 | 18000 | 301 | 356 |
| 325521-ESD | LV.A-100-24-SST-M16x58-ESD-C | 329521-ESD | LV.A-100-24-AS-SST-M16x58-ESD-C | 100 | M16 | 101 | 104 | 58 | 43 | 24 | 24 | 24 | 25000 | 254 | 308 |
| 325525-ESD | LV.A-100-24-SST-M16x98-ESD-C | 329525-ESD | LV.A-100-24-AS-SST-M16x98-ESD-C | 100 | M16 | 141 | 144 | 98 | 43 | 24 | 24 | 24 | 25000 | 357 | 411 |
| 325541-ESD | LV.A-100-24-SST-M16x138-ESD-C | 329541-ESD | LV.A-100-24-AS-SST-M16x138-ESD-C | 100 | M16 | 181 | 184 | 138 | 43 | 24 | 24 | 24 | 25000 | 357 | 411 |
| 325561-ESD | LV.A-100-24-SST-M16x158-ESD-C | 329561-ESD | LV.A-100-24-AS-SST-M16x158-ESD-C | 100 | M16 | 201 | 204 | 158 | 43 | 24 | 24 | 24 | 25000 | 385 | 439 |
| 325625-ESD | LV.A-100-24-SST-M20x98-ESD-C | 329625-ESD | LV.A-100-24-AS-SST-M20x98-ESD-C | 100 | M20 | 141 | 144 | 98 | 43 | 24 | 24 | 24 | 25000 | 378 | 432 |
| 325641-ESD | LV.A-100-24-SST-M20x138-ESD-C | 329641-ESD | LV.A-100-24-AS-SST-M20x138-ESD-C | 100 | M20 | 181 | 184 | 138 | 43 | 24 | 24 | 24 | 25000 | 458 | 512 |
| 325661-ESD | LV.A-100-24-SST-M20x158-ESD-C | 329661-ESD | LV.A-100-24-AS-SST-M20x158-ESD-C | 100 | M20 | 201 | 204 | 158 | 43 | 24 | 24 | 24 | 25000 | 498 | 552 |
| 325681-ESD | LV.A-100-24-SST-M20x198-ESD-C | 329681-ESD | LV.A-100-24-AS-SST-M20x198-ESD-C | 100 | M20 | 241 | 244 | 198 | 43 | 24 | 24 | 24 | 25000 | 583 | 637 |
| 325725-ESD | LV.A-100-24-SST-M24x98-ESD-C | 329725-ESD | LV.A-100-24-AS-SST-M24x98-ESD-C | 100 | M24 | 141 | 144 | 98 | 43 | 24 | 24 | 24 | 25000 | 478 | 532 |
| 325761-ESD | LV.A-100-24-SST-M24x158-ESD-C | 329761-ESD | LV.A-100-24-AS-SST-M24x158-ESD-C | 100 | M24 | 201 | 204 | 158 | 43 | 24 | 24 | 24 | 25000 | 653 | 707 |
| 325781-ESD | LV.A-100-24-SST-M24x198-ESD-C | 329781-ESD | LV.A-100-24-AS-SST-M24x198-ESD-C | 100 | M24 | 241 | 244 | 198 | 43 | 24 | 24 | 24 | 25000 | 774 | 828 |
| 326521-ESD | LV.A-125-24-SST-M16x58-ESD-C | 330221-ESD | LV.A-125-24-AS-SST-M16x58-ESD-C | 125 | M16 | 125 | 128 | 58 | 67 | 46 | 24 | 24 | 28000 | 389 | 515 |
| 326525-ESD | LV.A-125-24-SST-M16x98-ESD-C | 330225-ESD | LV.A-125-24-AS-SST-M16x98-ESD-C | 125 | M16 | 165 | 168 | 98 | 67 | 46 | 24 | 24 | 28000 | 441 | 567 |
| 326541-ESD | LV.A-125-24-SST-M16x138-ESD-C | 330241-ESD | LV.A-125-24-AS-SST-M16x138-ESD-C | 125 | M16 | 205 | 208 | 138 | 67 | 46 | 24 | 24 | 28000 | 492 | 618 |
| 326561-ESD | LV.A-125-24-SST-M16x158-ESD-C | 330261-ESD | LV.A-125-24-AS-SST-M16x158-ESD-C | 125 | M16 | 225 | 228 | 158 | 67 | 46 | 24 | 24 | 28000 | 520 | 646 |
| 326625-ESD | LV.A-125-24-SST-M20x98-ESD-C | 330325-ESD | LV.A-125-24-AS-SST-M20x98-ESD-C | 125 | M20 | 165 | 168 | 98 | 67 | 46 | 24 | 24 | 28000 | 513 | 639 |
| 326641-ESD | LV.A-125-24-SST-M20x138-ESD-C | 330341-ESD | LV.A-125-24-AS-SST-M20x138-ESD-C | 125 | M20 | 205 | 208 | 138 | 67 | 46 | 24 | 24 | 28000 | 633 | 759 |
| 326661-ESD | LV.A-125-24-SST-M20x158-ESD-C | 330361-ESD | LV.A-125-24-AS-SST-M20x158-ESD-C | 125 | M20 | 225 | 228 | 158 | 67 | 46 | 24 | 24 | 28000 | 633 | 759 |
| 326681-ESD | LV.A-125-24-SST-M20x198-ESD-C | 330381-ESD | LV.A-125-24-AS-SST-M20x198-ESD-C | 125 | M20 | 265 | 268 | 198 | 67 | 46 | 24 | 24 | 28000 | 718 | 844 |
| 326725-ESD | LV.A-125-24-SST-M24x98-ESD-C | 330425-ESD | LV.A-125-24-AS-SST-M24x98-ESD-C | 125 | M24 | 165 | 168 | 98 | 67 | 46 | 24 | 24 | 28000 | 613 | 739 |
| 326761-ESD | LV.A-125-24-SST-M24x158-ESD-C | 330461-ESD | LV.A-125-24-AS-SST-M24x158-ESD-C | 125 | M24 | 225 | 228 | 158 | 67 | 46 | 24 | 24 | 28000 | 788 | 914 |
| 326781-ESD | LV.A-125-24-SST-M24x198-ESD-C | 330481-ESD | LV.A-125-24-AS-SST-M24x198-ESD-C | 125 | M24 | 265 | 268 | 198 | 67 | 46 | 24 | 24 | 28000 | 909 | 1035 |

***** 最大静载荷是指在一定使用条件下，如果施加于塑料元件的荷载超过该数值则可能导致破裂。很明显，在权衡特定应用场合的重要因素安全水平时，必须考虑这一数值。

**#** 防滑盘安装参数

ELESA 和 GANTER 依法保留所有权利。
复制我方图纸时需始终提及来源。

# LVQ.A-SST

## 水平调整件

**高科技聚合体底盘，不锈钢螺杆**

ELESA Original design

**底座**
玻璃纤维加固聚酰胺基 (PA) 高科技聚合体，黑色，亚光饰面。

**带球头关节螺杆**
AISI 304 不锈钢螺纹，带方形调节立面。

**标准型号**
- **LVQ.A-SST**: 不带防滑盘。
- **LVQ.A-AS-SST**: 带 NBR 橡胶防滑盘的底盘，硬度 70 Shore A, 供货时已安装。

**特征**
底座下部凸缘的特殊滚花使水平调整件即使在没有防滑盘的情况下依然拥有优异的稳定性和抓地性能，甚至在不太平整的表面上依然表现出色。
底座上特别安装的防滑盘确保了优良的固定性能，能够避免运输过程中因冲击或底座与地板的粘连造成的分离现象 (参见 防滑盘 页1223 )。

**订购信息**
为了运输和仓储方便，水平调整件在供货时并未组装。部件 (底座和铰接螺杆) 单独包装供货。一方面可以占用更少的空间，另一方面还可以更好地保护部件不被刮伤和污损。
单独订购底盘和螺杆，参见：
底盘/螺杆组合表 页 1229

**可按需提供的配件**
不锈钢螺母 (参见螺母 NT. 页1223 )。

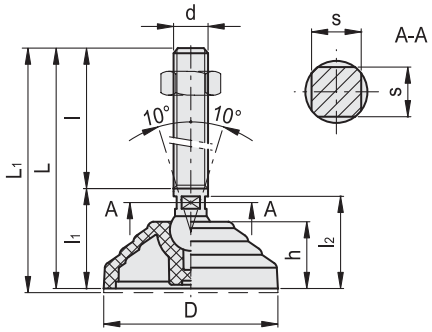


**LVQ.A-SST** **LVQ.A-AS-SST** 不锈钢

| 代码 | 说明 | 代码 | 说明 | D | d | L | L1# | l | l1 | l2 | h | s | 关节 Ø | 最大极限静载荷* [N] | ⚖⚖⚖ # | |
|---|---|---|---|---|---|---|---|---|---|---|---|---|---|---|---|---|
| 323901 | LVQ.A-60-14-SST-M16x68 | 327901 | LVQ.A-60-14-AS-SST-M16x68 | 60 | M16 | 102 | 105 | 68 | 34 | 32.5 | 24 | 12 | 14 | 14000 | 128 | 147 |
| 323903 | LVQ.A-60-14-SST-M16x108 | 327903 | LVQ.A-60-14-AS-SST-M16x108 | 60 | M16 | 142 | 145 | 108 | 34 | 32.5 | 24 | 12 | 14 | 14000 | 192 | 211 |
| 323905 | LVQ.A-60-14-SST-M16x148 | 327905 | LVQ.A-60-14-AS-SST-M16x148 | 60 | M16 | 182 | 185 | 148 | 34 | 32.5 | 24 | 12 | 14 | 14000 | 256 | 275 |
| 323907 | LVQ.A-60-14-SST-M16x168 | 327907 | LVQ.A-60-14-AS-SST-M16x168 | 60 | M16 | 202 | 205 | 168 | 34 | 32.5 | 24 | 12 | 14 | 14000 | 288 | 307 |
| 323911 | LVQ.A-60-14-SST-M20x110 | 327911 | LVQ.A-60-14-AS-SST-M20x110 | 60 | M20 | 149 | 152 | 110 | 39 | 36.5 | 24 | 15 | 14 | 14000 | 292 | 311 |
| 323913 | LVQ.A-60-14-SST-M20x150 | 327913 | LVQ.A-60-14-AS-SST-M20x150 | 60 | M20 | 189 | 192 | 150 | 39 | 36.5 | 24 | 15 | 14 | 14000 | 392 | 411 |
| 323915 | LVQ.A-60-14-SST-M20x170 | 327915 | LVQ.A-60-14-AS-SST-M20x170 | 60 | M20 | 209 | 212 | 170 | 39 | 36.5 | 24 | 15 | 14 | 14000 | 442 | 461 |
| 323917 | LVQ.A-60-14-SST-M20x210 | 327917 | LVQ.A-60-14-AS-SST-M20x210 | 60 | M20 | 249 | 252 | 210 | 39 | 36.5 | 24 | 15 | 14 | 14000 | 541 | 560 |

***** 最大静载荷是指在一定使用条件下，如果施加于塑料元件的荷载超过该数值则可能导致破裂。很明显，在权衡特定应用场合的重要因素安全水平时，必须考虑这一数值。

**#** 防滑盘安装参数





ELESA 和 GANTER 依法保留所有权利。
复制我方图纸时需始终提及来源。

# LVQ.A-SST | 水平调整件

**LVQ.A-SST** **LVQ.A-AS-SST** 不锈钢

| 代码 | 说明 | 代码 | 说明 | D | d | L | L1# | l | l1 | l2 | h | s | 关节 Ø | 最大极限静载荷* [N] | ⚖ | ⚖⚖ # |
|---|---|---|---|---|---|---|---|---|---|---|---|---|---|---|---|---|
| 324951 | LVQ.A-70-14-SST-M16x68 | 328951 | LVQ.A-70-14-AS-SST-M16x68 | 70 | M16 | 97 | 100 | 68 | 29 | 27.5 | 19 | 12 | 14 | 14000 | 126 | 146 |
| 324953 | LVQ.A-70-14-SST-M16x108 | 328953 | LVQ.A-70-14-AS-SST-M16x108 | 70 | M16 | 137 | 140 | 108 | 29 | 27.5 | 19 | 12 | 14 | 14000 | 190 | 210 |
| 324955 | LVQ.A-70-14-SST-M16x148 | 328955 | LVQ.A-70-14-AS-SST-M16x148 | 70 | M16 | 177 | 180 | 148 | 29 | 27.5 | 19 | 12 | 14 | 14000 | 254 | 274 |
| 324957 | LVQ.A-70-14-SST-M16x168 | 328957 | LVQ.A-70-14-AS-SST-M16x168 | 70 | M16 | 197 | 200 | 168 | 29 | 27.5 | 19 | 12 | 14 | 14000 | 286 | 306 |
| 324961 | LVQ.A-70-14-SST-M20x110 | 328961 | LVQ.A-70-14-AS-SST-M20x110 | 70 | M20 | 144 | 147 | 110 | 34 | 31.5 | 19 | 15 | 14 | 14000 | 290 | 310 |
| 324963 | LVQ.A-70-14-SST-M20x150 | 328963 | LVQ.A-70-14-AS-SST-M20x150 | 70 | M20 | 184 | 187 | 150 | 34 | 31.5 | 19 | 15 | 14 | 14000 | 390 | 410 |
| 324965 | LVQ.A-70-14-SST-M20x170 | 328965 | LVQ.A-70-14-AS-SST-M20x170 | 70 | M20 | 204 | 207 | 170 | 34 | 31.5 | 19 | 15 | 14 | 14000 | 440 | 460 |
| 324967 | LVQ.A-70-14-SST-M20x210 | 328967 | LVQ.A-70-14-AS-SST-M20x210 | 70 | M20 | 244 | 247 | 210 | 34 | 31.5 | 19 | 15 | 14 | 14000 | 539 | 559 |
| 324971 | LVQ.A-70-14-SST-M24x110 | 328971 | LVQ.A-70-14-AS-SST-M24x110 | 70 | M24 | 144 | 147 | 110 | 34 | 31.5 | 19 | 18 | 14 | 14000 | 397 | 417 |
| 324973 | LVQ.A-70-14-SST-M24x170 | 328973 | LVQ.A-70-14-AS-SST-M24x170 | 70 | M24 | 204 | 207 | 170 | 34 | 31.5 | 19 | 18 | 14 | 14000 | 612 | 632 |
| 324975 | LVQ.A-70-14-SST-M24x210 | 328975 | LVQ.A-70-14-AS-SST-M24x210 | 70 | M24 | 244 | 247 | 210 | 34 | 31.5 | 19 | 18 | 14 | 14000 | 756 | 776 |
| 325001 | LVQ.A-80-14-SST-M16x68 | 329001 | LVQ.A-80-14-AS-SST-M16x68 | 80 | M16 | 102 | 105 | 68 | 34 | 32.5 | 24 | 12 | 14 | 16000 | 149 | 175 |
| 325003 | LVQ.A-80-14-SST-M16x108 | 329003 | LVQ.A-80-14-AS-SST-M16x108 | 80 | M16 | 142 | 145 | 108 | 34 | 32.5 | 24 | 12 | 14 | 16000 | 213 | 239 |
| 325005 | LVQ.A-80-14-SST-M16x148 | 329005 | LVQ.A-80-14-AS-SST-M16x148 | 80 | M16 | 182 | 185 | 148 | 34 | 32.5 | 24 | 12 | 14 | 16000 | 277 | 303 |
| 325007 | LVQ.A-80-14-SST-M16x168 | 329007 | LVQ.A-80-14-AS-SST-M16x168 | 80 | M16 | 202 | 205 | 168 | 34 | 32.5 | 24 | 12 | 14 | 16000 | 309 | 335 |
| 325011 | LVQ.A-80-14-SST-M20x110 | 329011 | LVQ.A-80-14-AS-SST-M20x110 | 80 | M20 | 149 | 152 | 110 | 39 | 36.5 | 24 | 15 | 14 | 16000 | 313 | 339 |
| 325013 | LVQ.A-80-14-SST-M20x150 | 329013 | LVQ.A-80-14-AS-SST-M20x150 | 80 | M20 | 189 | 192 | 150 | 39 | 36.5 | 24 | 15 | 14 | 16000 | 413 | 439 |
| 325015 | LVQ.A-80-14-SST-M20x170 | 329015 | LVQ.A-80-14-AS-SST-M20x170 | 80 | M20 | 209 | 212 | 170 | 39 | 36.5 | 24 | 15 | 14 | 16000 | 463 | 489 |
| 325017 | LVQ.A-80-14-SST-M20x210 | 329017 | LVQ.A-80-14-AS-SST-M20x210 | 80 | M20 | 249 | 252 | 210 | 39 | 36.5 | 24 | 15 | 14 | 16000 | 562 | 588 |
| 325021 | LVQ.A-80-14-SST-M24x110 | 329021 | LVQ.A-80-14-AS-SST-M24x110 | 80 | M24 | 149 | 152 | 110 | 39 | 36.5 | 24 | 18 | 14 | 16000 | 420 | 446 |
| 325023 | LVQ.A-80-14-SST-M24x170 | 329023 | LVQ.A-80-14-AS-SST-M24x170 | 80 | M24 | 209 | 212 | 170 | 39 | 36.5 | 24 | 18 | 14 | 16000 | 635 | 661 |
| 325025 | LVQ.A-80-14-SST-M24x210 | 329025 | LVQ.A-80-14-AS-SST-M24x210 | 80 | M24 | 249 | 252 | 210 | 39 | 36.5 | 24 | 18 | 14 | 16000 | 779 | 805 |
| 325851 | LVQ.A-100-14-SST-M16x68 | 329851 | LVQ.A-100-14-AS-SST-M16x68 | 100 | M16 | 102 | 105 | 68 | 34 | 32.5 | 24 | 12 | 14 | 16000 | 179 | 233 |
| 325853 | LVQ.A-100-14-SST-M16x108 | 329853 | LVQ.A-100-14-AS-SST-M16x108 | 100 | M16 | 142 | 145 | 108 | 34 | 32.5 | 24 | 12 | 14 | 16000 | 243 | 297 |
| 325855 | LVQ.A-100-14-SST-M16x148 | 329855 | LVQ.A-100-14-AS-SST-M16x148 | 100 | M16 | 182 | 185 | 148 | 34 | 32.5 | 24 | 12 | 14 | 16000 | 307 | 361 |
| 325857 | LVQ.A-100-14-SST-M16x168 | 329857 | LVQ.A-100-14-AS-SST-M16x168 | 100 | M16 | 202 | 205 | 168 | 34 | 32.5 | 24 | 12 | 14 | 16000 | 339 | 393 |
| 325861 | LVQ.A-100-14-SST-M20x110 | 329861 | LVQ.A-100-14-AS-SST-M20x110 | 100 | M20 | 149 | 152 | 110 | 39 | 36.5 | 24 | 15 | 14 | 16000 | 343 | 397 |
| 325863 | LVQ.A-100-14-SST-M20x150 | 329863 | LVQ.A-100-14-AS-SST-M20x150 | 100 | M20 | 189 | 192 | 150 | 39 | 36.5 | 24 | 15 | 14 | 16000 | 443 | 497 |
| 325865 | LVQ.A-100-14-SST-M20x170 | 329865 | LVQ.A-100-14-AS-SST-M20x170 | 100 | M20 | 209 | 212 | 170 | 39 | 36.5 | 24 | 15 | 14 | 16000 | 493 | 547 |
| 325867 | LVQ.A-100-14-SST-M20x210 | 329867 | LVQ.A-100-14-AS-SST-M20x210 | 100 | M20 | 249 | 252 | 210 | 39 | 36.5 | 24 | 15 | 14 | 16000 | 592 | 646 |
| 325871 | LVQ.A-100-14-SST-M24x110 | 329871 | LVQ.A-100-14-AS-SST-M24x110 | 100 | M24 | 149 | 152 | 110 | 39 | 36.5 | 24 | 18 | 14 | 16000 | 450 | 504 |
| 325873 | LVQ.A-100-14-SST-M24x170 | 329873 | LVQ.A-100-14-AS-SST-M24x170 | 100 | M24 | 209 | 212 | 170 | 39 | 36.5 | 24 | 18 | 14 | 16000 | 665 | 719 |
| 325875 | LVQ.A-100-14-SST-M24x210 | 329875 | LVQ.A-100-14-AS-SST-M24x210 | 100 | M24 | 249 | 252 | 210 | 39 | 36.5 | 24 | 18 | 14 | 16000 | 809 | 863 |

***** 最大静载荷是指在一定使用条件下，如果施加于塑料元件的荷载超过该数值则可能导致破裂。很明显，在权衡特定应用场合的重要因素安全水平时，必须考虑这一数值。

**#** 防滑盘安装参数

ELESA 和 GANTER 依法保留所有权利。
复制我方图纸时需始终提及来源。

# LV.F

RoHS PA NBR +100° -30°

## 用于地面安装的水平调整件

**高科技聚合体底盘，钢制螺杆**

**底座**
玻璃纤维加固聚酰胺基（PA）高科技聚合体，黑色，亚光饰面。

**带球头关节螺杆**
螺纹镀锌钢带规则六角立面。

**标准型号**
- **LV.F**: 不带防滑盘。
- **LV.F-AS**: 带NBR防滑橡胶盘，硬度70（肖氏A），供货时已装配。

**地面安装**
开两个呈180°的地面安装孔，并覆盖以可轻松通过金属工具拆除的脆性塑料隔膜，在无需地面安装时，此塑料盖可防止污垢及尘土的不良沉积（参见图1）。

**特征**
底座下部凸缘的特殊滚花使水平调整件即使在没有防滑盘的情况下依然拥有优异的稳定性和抓地性能，甚至在不太平整的表面上依然表现出色。
底座上特别安装的防滑盘确保了优良的固定性能，能够避免运输过程中因冲击或底座与地板的粘连造成的分离现象 (参见 防滑盘 页 1223)。

**订购信息**
为了运输和仓储方便，水平调整件在供货时并未组装。部件（底座和铰接螺杆）单独包装供货。一方面可以占用更少的空间，另一方面还可以更好地保护部件不被刮伤和污损。
单独订购底盘和螺杆，参见：
底盘/螺杆组合表 页 1229

**可按需提供的配件**
镀锌钢螺母（参见螺母 NT. 页 1223）。

ELESA Original design

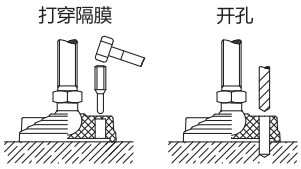


图 1

**LV.F-80**

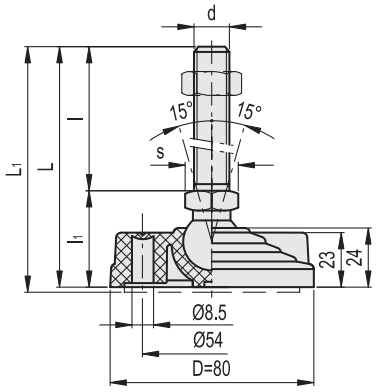


**LV.F-100**

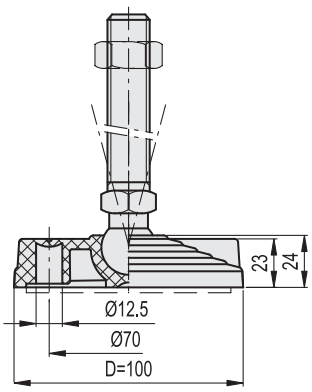




elesa+Ganter

ELESA 和 GANTER 依法保留所有权利。
复制我方图纸时需始终提及来源。

# LV.F

## 用于地面安装的水平调整件

**LV.F** **LV.F-AS**

| 代码 | 说明 | 代码 | 说明 | D | d | L | L1# | l | l1 | s | 关节 Ø | 最大极限静载荷* [N] | ⚖ | ⚖# |
|---|---|---|---|---|---|---|---|---|---|---|---|---|---|---|
| 311121 | LV.F-80-14-M8x43 | 314121 | LV.F-80-14-AS-M8x43 | 80 | M8 | 76 | 79 | 43 | 33 | 14 | 14 | 16000 | 85 | 111 |
| 311125 | LV.F-80-14-M8x68 | 314125 | LV.F-80-14-AS-M8x68 | 80 | M8 | 101 | 104 | 68 | 33 | 14 | 14 | 16000 | 97 | 123 |
| 311221 | LV.F-80-14-M10x43 | 314221 | LV.F-80-14-AS-M10x43 | 80 | M10 | 76 | 79 | 43 | 33 | 14 | 14 | 16000 | 94 | 120 |
| 311225 | LV.F-80-14-M10x68 | 314225 | LV.F-80-14-AS-M10x68 | 80 | M10 | 101 | 104 | 68 | 33 | 14 | 14 | 16000 | 106 | 132 |
| 311231 | LV.F-80-14-M10x98 | 314231 | LV.F-80-14-AS-M10x98 | 80 | M10 | 131 | 134 | 98 | 33 | 14 | 14 | 16000 | 120 | 146 |
| 311321 | LV.F-80-14-M12x43 | 314321 | LV.F-80-14-AS-M12x43 | 80 | M12 | 76 | 79 | 43 | 33 | 14 | 14 | 16000 | 104 | 130 |
| 311325 | LV.F-80-14-M12x68 | 314325 | LV.F-80-14-AS-M12x68 | 80 | M12 | 101 | 104 | 68 | 33 | 14 | 14 | 16000 | 121 | 147 |
| 311331 | LV.F-80-14-M12x98 | 314331 | LV.F-80-14-AS-M12x98 | 80 | M12 | 131 | 134 | 98 | 33 | 14 | 14 | 16000 | 142 | 168 |
| 311421 | LV.F-80-14-M14X68 | 314421 | LV.F-80-14-AS-M14X68 | 80 | M14 | 101 | 104 | 68 | 33 | 14 | 14 | 16000 | 143 | 169 |
| 311431 | LV.F-80-14-M14X98 | 314431 | LV.F-80-14-AS-M14X98 | 80 | M14 | 131 | 134 | 98 | 33 | 14 | 14 | 16000 | 164 | 190 |
| 311441 | LV.F-80-14-M14X148 | 314441 | LV.F-80-14-AS-M14X148 | 80 | M14 | 181 | 184 | 148 | 33 | 14 | 14 | 16000 | 247 | 273 |
| 311521 | LV.F-80-14-M16x68 | 314521 | LV.F-80-14-AS-M16x68 | 80 | M16 | 101 | 104 | 68 | 33 | 16 | 14 | 16000 | 165 | 191 |
| 311525 | LV.F-80-14-M16x108 | 314525 | LV.F-80-14-AS-M16x108 | 80 | M16 | 141 | 144 | 108 | 33 | 16 | 14 | 16000 | 217 | 243 |
| 311541 | LV.F-80-14-M16x148 | 314541 | LV.F-80-14-AS-M16x148 | 80 | M16 | 181 | 184 | 148 | 33 | 16 | 14 | 16000 | 269 | 295 |
| 311561 | LV.F-80-14-M16x168 | 314561 | LV.F-80-14-AS-M16x168 | 80 | M16 | 201 | 204 | 168 | 33 | 16 | 14 | 16000 | 295 | 321 |
| 311621 | LV.F-80-24-M16x58 | 314621 | LV.F-80-24-AS-M16x58 | 80 | M16 | 101 | 104 | 58 | 43 | 24 | 24 | 18000 | 227 | 253 |
| 311625 | LV.F-80-24-M16x98 | 314625 | LV.F-80-24-AS-M16x98 | 80 | M16 | 141 | 144 | 98 | 43 | 24 | 24 | 18000 | 278 | 304 |
| 311641 | LV.F-80-24-M16x138 | 314641 | LV.F-80-24-AS-M16x138 | 80 | M16 | 181 | 184 | 138 | 43 | 24 | 24 | 18000 | 328 | 354 |
| 311661 | LV.F-80-24-M16x158 | 314661 | LV.F-80-24-AS-M16x158 | 80 | M16 | 201 | 204 | 158 | 43 | 24 | 24 | 18000 | 355 | 381 |
| 311725 | LV.F-80-24-M20x98 | 314725 | LV.F-80-24-AS-M20x98 | 80 | M20 | 141 | 144 | 98 | 43 | 24 | 24 | 18000 | 348 | 374 |
| 311741 | LV.F-80-24-M20x138 | 314741 | LV.F-80-24-AS-M20x138 | 80 | M20 | 181 | 184 | 138 | 43 | 24 | 24 | 18000 | 427 | 453 |
| 311761 | LV.F-80-24-M20x158 | 314761 | LV.F-80-24-AS-M20x158 | 80 | M20 | 201 | 204 | 158 | 43 | 24 | 24 | 18000 | 466 | 492 |
| 311781 | LV.F-80-24-M20x198 | 314781 | LV.F-80-24-AS-M20x198 | 80 | M20 | 241 | 244 | 198 | 43 | 24 | 24 | 18000 | 549 | 575 |
| 311825 | LV.F-80-24-M24x98 | 314825 | LV.F-80-24-AS-M24x98 | 80 | M24 | 141 | 144 | 98 | 43 | 24 | 24 | 18000 | 446 | 472 |
| 311861 | LV.F-80-24-M24x158 | 314861 | LV.F-80-24-AS-M24x158 | 80 | M24 | 201 | 204 | 158 | 43 | 24 | 24 | 18000 | 618 | 644 |
| 311881 | LV.F-80-24-M24x198 | 314881 | LV.F-80-24-AS-M24x198 | 80 | M24 | 241 | 244 | 198 | 43 | 24 | 24 | 18000 | 736 | 762 |
| 312451 | LV.F-100-14-M8x43 | 315451 | LV.F-100-14-AS-M8x43 | 100 | M8 | 76 | 79 | 43 | 33 | 14 | 14 | 18000 | 93 | 148 |
| 312453 | LV.F-100-14-M8x68 | 315453 | LV.F-100-14-AS-M8x68 | 100 | M8 | 101 | 104 | 68 | 33 | 14 | 14 | 18000 | 105 | 160 |
| 312461 | LV.F-100-14-M10x43 | 315461 | LV.F-100-14-AS-M10x43 | 100 | M10 | 76 | 79 | 43 | 33 | 14 | 14 | 18000 | 102 | 157 |
| 312463 | LV.F-100-14-M10x68 | 315463 | LV.F-100-14-AS-M10x68 | 100 | M10 | 101 | 104 | 68 | 33 | 14 | 14 | 18000 | 114 | 169 |
| 312465 | LV.F-100-14-M10x98 | 315465 | LV.F-100-14-AS-M10x98 | 100 | M10 | 131 | 134 | 98 | 33 | 14 | 14 | 18000 | 128 | 183 |
| 312471 | LV.F-100-14-M12x43 | 315471 | LV.F-100-14-AS-M12x43 | 100 | M12 | 76 | 79 | 43 | 33 | 14 | 14 | 18000 | 112 | 167 |
| 312473 | LV.F-100-14-M12x68 | 315473 | LV.F-100-14-AS-M12x68 | 100 | M12 | 101 | 104 | 68 | 33 | 14 | 14 | 18000 | 129 | 184 |
| 312475 | LV.F-100-14-M12x98 | 315475 | LV.F-100-14-AS-M12x98 | 100 | M12 | 131 | 134 | 98 | 33 | 14 | 14 | 18000 | 150 | 205 |
| 312477 | LV.F-100-14-M14X68 | 315477 | LV.F-100-14-AS-M14X68 | 100 | M14 | 101 | 104 | 68 | 33 | 14 | 14 | 18000 | 151 | 206 |
| 312479 | LV.F-100-14-M14X98 | 315479 | LV.F-100-14-AS-M14X98 | 100 | M14 | 131 | 134 | 98 | 33 | 14 | 14 | 18000 | 172 | 227 |
| 312480 | LV.F-100-14-M14X148 | 315480 | LV.F-100-14-AS-M14X148 | 100 | M14 | 181 | 184 | 148 | 33 | 14 | 14 | 18000 | 255 | 310 |
| 312481 | LV.F-100-14-M16x68 | 315481 | LV.F-100-14-AS-M16x68 | 100 | M16 | 101 | 104 | 68 | 33 | 16 | 14 | 18000 | 173 | 228 |
| 312483 | LV.F-100-14-M16x108 | 315483 | LV.F-100-14-AS-M16x108 | 100 | M16 | 141 | 144 | 108 | 33 | 16 | 14 | 18000 | 225 | 280 |
| 312485 | LV.F-100-14-M16x148 | 315485 | LV.F-100-14-AS-M16x148 | 100 | M16 | 181 | 184 | 148 | 33 | 16 | 14 | 18000 | 277 | 332 |
| 312487 | LV.F-100-14-M16x168 | 315487 | LV.F-100-14-AS-M16x168 | 100 | M16 | 201 | 204 | 168 | 33 | 16 | 14 | 18000 | 303 | 358 |
| 312521 | LV.F-100-24-M16x58 | 315521 | LV.F-100-24-AS-M16x58 | 100 | M16 | 101 | 104 | 58 | 43 | 24 | 24 | 25000 | 257 | 311 |
| 312525 | LV.F-100-24-M16x98 | 315525 | LV.F-100-24-AS-M16x98 | 100 | M16 | 141 | 144 | 98 | 43 | 24 | 24 | 25000 | 308 | 362 |
| 312541 | LV.F-100-24-M16x138 | 315541 | LV.F-100-24-AS-M16x138 | 100 | M16 | 181 | 184 | 138 | 43 | 24 | 24 | 25000 | 358 | 412 |
| 312561 | LV.F-100-24-M16x158 | 315561 | LV.F-100-24-AS-M16x158 | 100 | M16 | 201 | 204 | 158 | 43 | 24 | 24 | 25000 | 385 | 439 |
| 312625 | LV.F-100-24-M20x98 | 315625 | LV.F-100-24-AS-M20x98 | 100 | M20 | 141 | 144 | 98 | 43 | 24 | 24 | 25000 | 378 | 432 |
| 312641 | LV.F-100-24-M20x138 | 315641 | LV.F-100-24-AS-M20x138 | 100 | M20 | 181 | 184 | 138 | 43 | 24 | 24 | 25000 | 457 | 511 |
| 312661 | LV.F-100-24-M20x158 | 315661 | LV.F-100-24-AS-M20x158 | 100 | M20 | 201 | 204 | 158 | 43 | 24 | 24 | 25000 | 496 | 550 |
| 312681 | LV.F-100-24-M20x198 | 315681 | LV.F-100-24-AS-M20x198 | 100 | M20 | 241 | 244 | 198 | 43 | 24 | 24 | 25000 | 579 | 633 |
| 312725 | LV.F-100-24-M24x98 | 315725 | LV.F-100-24-AS-M24x98 | 100 | M24 | 141 | 144 | 98 | 43 | 24 | 24 | 25000 | 476 | 530 |
| 312761 | LV.F-100-24-M24x158 | 315761 | LV.F-100-24-AS-M24x158 | 100 | M24 | 201 | 204 | 158 | 43 | 24 | 24 | 25000 | 648 | 702 |
| 312781 | LV.F-100-24-M24x198 | 315781 | LV.F-100-24-AS-M24x198 | 100 | M24 | 241 | 244 | 198 | 43 | 24 | 24 | 25000 | 766 | 820 |

***** 最大静载荷是指在一定使用条件下，如果施加于塑料元件的荷载超过该数值则可能导致破裂。很明显，在权衡特定应用场合的重要因素安全水平时，必须考虑这一数值。

**#** 防滑盘安装参数

ELESA 和 GANTER 依法保留所有权利。
复制我方图纸时需始终提及来源。

# LV.F

## 用于地面安装的水平调整件



LV.F-125

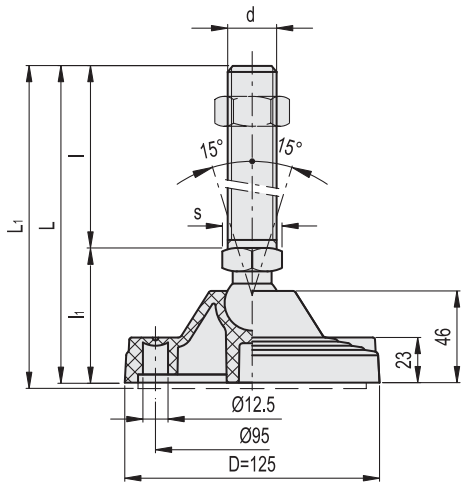


**LV.F** **LV.F-AS**

| 代码 | 说明 | 代码 | 说明 | D | d | L | L1# | l | l1 | s | 关节 Ø | 最大极限静载荷* [N] | ⚖ | ⚖ # |
|---|---|---|---|---|---|---|---|---|---|---|---|---|---|---|
| 313521 | LV.F-125-24-M16x58 | 316221 | LV.F-125-24-AS-M16x58 | 125 | M16 | 125 | 128 | 58 | 67 | 24 | 24 | 28000 | 396 | 521 |
| 313525 | LV.F-125-24-M16x98 | 316225 | LV.F-125-24-AS-M16x98 | 125 | M16 | 165 | 168 | 98 | 67 | 24 | 24 | 28000 | 447 | 572 |
| 313541 | LV.F-125-24-M16x138 | 316241 | LV.F-125-24-AS-M16x138 | 125 | M16 | 205 | 208 | 138 | 67 | 24 | 24 | 28000 | 497 | 622 |
| 313561 | LV.F-125-24-M16x158 | 316261 | LV.F-125-24-AS-M16x158 | 125 | M16 | 225 | 228 | 158 | 67 | 24 | 24 | 28000 | 524 | 649 |
| 313625 | LV.F-125-24-M20x98 | 316325 | LV.F-125-24-AS-M20x98 | 125 | M20 | 165 | 168 | 98 | 67 | 24 | 24 | 28000 | 517 | 642 |
| 313641 | LV.F-125-24-M20x138 | 316341 | LV.F-125-24-AS-M20x138 | 125 | M20 | 205 | 208 | 138 | 67 | 24 | 24 | 28000 | 596 | 721 |
| 313661 | LV.F-125-24-M20x158 | 316361 | LV.F-125-24-AS-M20x158 | 125 | M20 | 225 | 228 | 158 | 67 | 24 | 24 | 28000 | 635 | 760 |
| 313681 | LV.F-125-24-M20x198 | 316381 | LV.F-125-24-AS-M20x198 | 125 | M20 | 265 | 268 | 198 | 67 | 24 | 24 | 28000 | 718 | 843 |
| 313725 | LV.F-125-24-M24x98 | 316425 | LV.F-125-24-AS-M24x98 | 125 | M24 | 165 | 168 | 98 | 67 | 24 | 24 | 28000 | 615 | 740 |
| 313761 | LV.F-125-24-M24x158 | 316461 | LV.F-125-24-AS-M24x158 | 125 | M24 | 225 | 228 | 158 | 67 | 24 | 24 | 28000 | 787 | 912 |
| 313781 | LV.F-125-24-M24x198 | 316481 | LV.F-125-24-AS-M24x198 | 125 | M24 | 265 | 268 | 198 | 67 | 24 | 24 | 28000 | 905 | 1030 |

***** 最大静载荷是指在一定使用条件下，如果施加于塑料元件的荷载超过该数值则可能导致破裂。很明显，在权衡特定应用场合的重要因素安全水平时，必须考虑这一数值。

**#** 防滑盘安装参数



ELESA 和 GANTER 依法保留所有权利。
复制我方图纸时需始终提及来源。

# LV.F-SST

## 用于地面安装的水平调整件

**高科技聚合体底盘，不锈钢螺杆**

**底座**
玻璃纤维加固聚酰胺基（PA）高科技聚合体，黑色，亚光饰面。

**带球头关节螺杆**
AISI 304 不锈钢螺纹，带规则六角立面。

**标准型号**
- **LV.F-SST**: 不带防滑盘。
- **LV.F-AS-SST**: 带NBR橡胶的防滑盘，硬度 70 Shore A，供货时已装配。

**地面安装**
开两个呈180°的地面安装孔，并覆盖以可轻松通过金属工具拆除的脆性塑料隔膜，在无需地面安装时，此塑料盖可防止污垢及尘土的不良沉积（参见图1）。

**特征**
底座下部凸缘的特殊滚花使水平调整件即使在没有防滑盘的情况下依然拥有优异的稳定性和抓地性能，甚至在不太平整的表面上依然表现出色。
底座上特别安装的防滑盘确保了优良的固定性能，能够避免运输过程中因冲击或底座与地板的粘连造成的分离现象 (参见 防滑盘 页 1223)。

**订购信息**
为了运输和仓储方便，水平调整件在供货时并未组装。部件（底座和铰接螺杆）单独包装供货。一方面可以占用更少的空间，另一方面还可以更好地保护部件不被刮伤和污损。
单独订购底盘和螺杆，参见：
底盘/螺杆组合表 页 1229

**可按需提供的配件**
不锈钢螺母 (参见螺母 NT. 页 1223)。

ELESA Original design

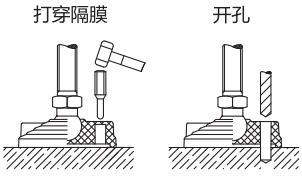


图 1



ELESA 和 GANTER 依法保留所有权利。
复制我方图纸时需始终提及来源。

# LV.F-SST | 用于地面安装的水平调整件



LV.F-80-SST

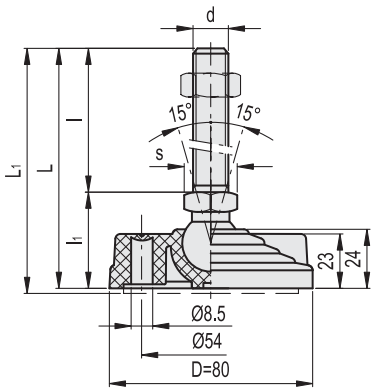


**LV.F-SST** **LV.F-AS-SST** 不锈钢

| 代码 | 说明 | 代码 | 说明 | D | d | L | L1# | l | l1 | s | 关节 Ø | 最大极限静载荷* [N] | ⚖ | ⚖ # |
|---|---|---|---|---|---|---|---|---|---|---|---|---|---|---|
| 331121 | LV.F-80-14-SST-M8x43 | 334121 | LV.F-80-14-AS-SST-M8x43 | 80 | M8 | 76 | 79 | 43 | 33 | 14 | 14 | 16000 | 86 | 112 |
| 331125 | LV.F-80-14-SST-M8x68 | 334125 | LV.F-80-14-AS-SST-M8x68 | 80 | M8 | 101 | 104 | 68 | 33 | 14 | 14 | 16000 | 98 | 124 |
| 331221 | LV.F-80-14-SST-M10x43 | 334221 | LV.F-80-14-AS-SST-M10x43 | 80 | M10 | 76 | 79 | 43 | 33 | 14 | 14 | 16000 | 95 | 121 |
| 331225 | LV.F-80-14-SST-M10x68 | 334225 | LV.F-80-14-AS-SST-M10x68 | 80 | M10 | 101 | 104 | 68 | 33 | 14 | 14 | 16000 | 108 | 134 |
| 331231 | LV.F-80-14-SST-M10x98 | 334231 | LV.F-80-14-AS-SST-M10x98 | 80 | M10 | 131 | 134 | 98 | 33 | 14 | 14 | 16000 | 122 | 148 |
| 331321 | LV.F-80-14-SST-M12x43 | 334321 | LV.F-80-14-AS-SST-M12x43 | 80 | M12 | 76 | 79 | 43 | 33 | 14 | 14 | 16000 | 105 | 131 |
| 331325 | LV.F-80-14-SST-M12x68 | 334325 | LV.F-80-14-AS-SST-M12x68 | 80 | M12 | 101 | 104 | 68 | 33 | 14 | 14 | 16000 | 123 | 149 |
| 331331 | LV.F-80-14-SST-M12x98 | 334331 | LV.F-80-14-AS-SST-M12x98 | 80 | M12 | 131 | 134 | 98 | 33 | 14 | 14 | 16000 | 145 | 171 |
| 331421 | LV.F-80-14-SST-M14X68 | 334421 | LV.F-80-14-AS-SST-M14X68 | 80 | M14 | 101 | 104 | 68 | 33 | 14 | 14 | 16000 | 146 | 172 |
| 331431 | LV.F-80-14-SST-M14X98 | 334431 | LV.F-80-14-AS-SST-M14X98 | 80 | M14 | 131 | 134 | 98 | 33 | 14 | 14 | 16000 | 167 | 193 |
| 331441 | LV.F-80-14-SST-M14X148 | 334441 | LV.F-80-14-AS-SST-M14X148 | 80 | M14 | 181 | 184 | 148 | 33 | 14 | 14 | 16000 | 250 | 276 |
| 331521 | LV.F-80-14-SST-M16x68 | 334521 | LV.F-80-14-AS-SST-M16x68 | 80 | M16 | 101 | 104 | 68 | 33 | 16 | 14 | 16000 | 168 | 194 |
| 331525 | LV.F-80-14-SST-M16x108 | 334525 | LV.F-80-14-AS-SST-M16x108 | 80 | M16 | 141 | 144 | 108 | 33 | 16 | 14 | 16000 | 222 | 248 |
| 331541 | LV.F-80-14-SST-M16x148 | 334541 | LV.F-80-14-AS-SST-M16x148 | 80 | M16 | 181 | 184 | 148 | 33 | 16 | 14 | 16000 | 275 | 301 |
| 331561 | LV.F-80-14-SST-M16x168 | 334561 | LV.F-80-14-AS-SST-M16x168 | 80 | M16 | 201 | 204 | 168 | 33 | 16 | 14 | 16000 | 302 | 328 |
| 331621 | LV.F-80-24-SST-M16x58 | 334621 | LV.F-80-24-AS-SST-M16x58 | 80 | M16 | 101 | 104 | 58 | 43 | 24 | 24 | 18000 | 230 | 256 |
| 331625 | LV.F-80-24-SST-M16x98 | 334625 | LV.F-80-24-AS-SST-M16x98 | 80 | M16 | 141 | 144 | 98 | 43 | 24 | 24 | 18000 | 282 | 308 |
| 331641 | LV.F-80-24-SST-M16x138 | 334641 | LV.F-80-24-AS-SST-M16x138 | 80 | M16 | 181 | 184 | 138 | 43 | 24 | 24 | 18000 | 333 | 359 |
| 331661 | LV.F-80-24-SST-M16x158 | 334661 | LV.F-80-24-AS-SST-M16x158 | 80 | M16 | 201 | 204 | 158 | 43 | 24 | 24 | 18000 | 361 | 387 |
| 331725 | LV.F-80-24-SST-M20x98 | 334725 | LV.F-80-24-AS-SST-M20x98 | 80 | M20 | 141 | 144 | 98 | 43 | 24 | 24 | 18000 | 354 | 380 |
| 331741 | LV.F-80-24-SST-M20x138 | 334741 | LV.F-80-24-AS-SST-M20x138 | 80 | M20 | 181 | 184 | 138 | 43 | 24 | 24 | 18000 | 434 | 460 |
| 331761 | LV.F-80-24-SST-M20x158 | 334761 | LV.F-80-24-AS-SST-M20x158 | 80 | M20 | 201 | 204 | 158 | 43 | 24 | 24 | 18000 | 474 | 500 |
| 331781 | LV.F-80-24-SST-M20x198 | 334781 | LV.F-80-24-AS-SST-M20x198 | 80 | M20 | 241 | 244 | 198 | 43 | 24 | 24 | 18000 | 559 | 585 |
| 331825 | LV.F-80-24-SST-M24x98 | 334825 | LV.F-80-24-AS-SST-M24x98 | 80 | M24 | 141 | 144 | 98 | 43 | 24 | 24 | 18000 | 454 | 480 |
| 331861 | LV.F-80-24-SST-M24x158 | 334861 | LV.F-80-24-AS-SST-M24x158 | 80 | M24 | 201 | 204 | 158 | 43 | 24 | 24 | 18000 | 629 | 655 |
| 331881 | LV.F-80-24-SST-M24x198 | 334881 | LV.F-80-24-AS-SST-M24x198 | 80 | M24 | 241 | 244 | 198 | 43 | 24 | 24 | 18000 | 750 | 776 |

***** 最大静载荷是指在一定使用条件下，如果施加于塑料元件的荷载超过该数值则可能导致破裂。很明显，在权衡特定应用场合的重要因素安全水平时，必须考虑这一数值。

**#** 防滑盘安装参数



ELESA 和 GANTER 依法保留所有权利。
复制我方图纸时需始终提及来源。

# LV.F-SST

## 用于地面安装的水平调整件

LV.F-100-SST

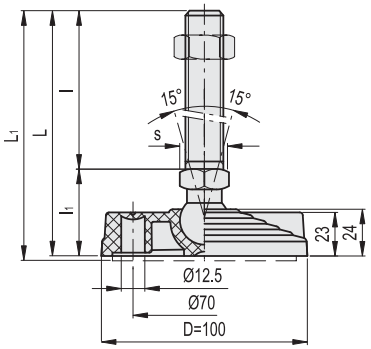


LV.F-125-SST

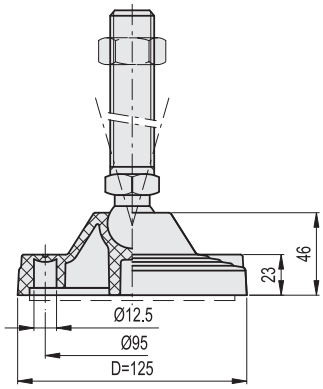


**LV.F-SST** **LV.F-AS-SST** 不锈钢

| 代码 | 说明 | 代码 | 说明 | D | d | L | L1# | l | l1 | s | 关节 Ø | 最大极限静载荷* [N] | ⚖ | ⚖ # |
|---|---|---|---|---|---|---|---|---|---|---|---|---|---|---|
| 332451 | LV.F-100-14-SST-M8x43 | 335451 | LV.F-100-14-AS-SST-M8x43 | 100 | M8 | 76 | 79 | 43 | 33 | 14 | 14 | 18000 | 93 | 148 |
| 332453 | LV.F-100-14-SST-M8x68 | 335453 | LV.F-100-14-AS-SST-M8x68 | 100 | M8 | 101 | 104 | 68 | 33 | 14 | 14 | 18000 | 105 | 160 |
| 332461 | LV.F-100-14-SST-M10x43 | 335461 | LV.F-100-14-AS-SST-M10x43 | 100 | M10 | 76 | 79 | 43 | 33 | 14 | 14 | 18000 | 102 | 157 |
| 332463 | LV.F-100-14-SST-M10x68 | 335463 | LV.F-100-14-AS-SST-M10x68 | 100 | M10 | 101 | 104 | 68 | 33 | 14 | 14 | 18000 | 114 | 169 |
| 332465 | LV.F-100-14-SST-M10x98 | 335465 | LV.F-100-14-AS-SST-M10x98 | 100 | M10 | 131 | 134 | 98 | 33 | 14 | 14 | 18000 | 128 | 183 |
| 332471 | LV.F-100-14-SST-M12x43 | 335471 | LV.F-100-14-AS-SST-M12x43 | 100 | M12 | 76 | 79 | 43 | 33 | 14 | 14 | 18000 | 112 | 167 |
| 332473 | LV.F-100-14-SST-M12x68 | 335473 | LV.F-100-14-AS-SST-M12x68 | 100 | M12 | 101 | 104 | 68 | 33 | 14 | 14 | 18000 | 129 | 184 |
| 332475 | LV.F-100-14-SST-M12x98 | 335475 | LV.F-100-14-AS-SST-M12x98 | 100 | M12 | 131 | 134 | 98 | 33 | 14 | 14 | 18000 | 150 | 205 |
| 332477 | LV.F-100-14-SST-M14X68 | 335477 | LV.F-100-14-AS-SST-M14X68 | 100 | M14 | 101 | 104 | 68 | 33 | 14 | 14 | 18000 | 151 | 206 |
| 332479 | LV.F-100-14-SST-M14X98 | 335479 | LV.F-100-14-AS-SST-M14X98 | 100 | M14 | 131 | 134 | 98 | 33 | 14 | 14 | 18000 | 172 | 227 |
| 332480 | LV.F-100-14-SST-M14X148 | 335480 | LV.F-100-14-AS-SST-M14X148 | 100 | M14 | 181 | 184 | 148 | 33 | 14 | 14 | 18000 | 255 | 310 |
| 332481 | LV.F-100-14-SST-M16x68 | 335481 | LV.F-100-14-AS-SST-M16x68 | 100 | M16 | 101 | 104 | 68 | 33 | 16 | 14 | 18000 | 173 | 228 |
| 332483 | LV.F-100-14-SST-M16x108 | 335483 | LV.F-100-14-AS-SST-M16x108 | 100 | M16 | 141 | 144 | 108 | 33 | 16 | 14 | 18000 | 225 | 280 |
| 332485 | LV.F-100-14-SST-M16x148 | 335485 | LV.F-100-14-AS-SST-M16x148 | 100 | M16 | 181 | 184 | 148 | 33 | 16 | 14 | 18000 | 277 | 332 |
| 332487 | LV.F-100-14-SST-M16x168 | 335487 | LV.F-100-14-AS-SST-M16x168 | 100 | M16 | 201 | 204 | 168 | 33 | 16 | 14 | 18000 | 303 | 358 |
| 332521 | LV.F-100-24-SST-M16x58 | 335521 | LV.F-100-24-AS-SST-M16x58 | 100 | M16 | 101 | 104 | 58 | 43 | 24 | 24 | 25000 | 260 | 314 |
| 332525 | LV.F-100-24-SST-M16x98 | 335525 | LV.F-100-24-AS-SST-M16x98 | 100 | M16 | 141 | 144 | 98 | 43 | 24 | 24 | 25000 | 312 | 366 |
| 332541 | LV.F-100-24-SST-M16x138 | 335541 | LV.F-100-24-AS-SST-M16x138 | 100 | M16 | 181 | 184 | 138 | 43 | 24 | 24 | 25000 | 363 | 417 |
| 332561 | LV.F-100-24-SST-M16x158 | 335561 | LV.F-100-24-AS-SST-M16x158 | 100 | M16 | 201 | 204 | 158 | 43 | 24 | 24 | 25000 | 391 | 445 |
| 332625 | LV.F-100-24-SST-M20x98 | 335625 | LV.F-100-24-AS-SST-M20x98 | 100 | M20 | 141 | 144 | 98 | 43 | 24 | 24 | 25000 | 384 | 438 |
| 332641 | LV.F-100-24-SST-M20x138 | 335641 | LV.F-100-24-AS-SST-M20x138 | 100 | M20 | 181 | 184 | 138 | 43 | 24 | 24 | 25000 | 464 | 518 |
| 332661 | LV.F-100-24-SST-M20x158 | 335661 | LV.F-100-24-AS-SST-M20x158 | 100 | M20 | 201 | 204 | 158 | 43 | 24 | 24 | 25000 | 504 | 558 |
| 332681 | LV.F-100-24-SST-M20x198 | 335681 | LV.F-100-24-AS-SST-M20x198 | 100 | M20 | 241 | 244 | 198 | 43 | 24 | 24 | 25000 | 589 | 643 |
| 332725 | LV.F-100-24-SST-M24x98 | 335725 | LV.F-100-24-AS-SST-M24x98 | 100 | M24 | 141 | 144 | 98 | 43 | 24 | 24 | 25000 | 484 | 538 |
| 332761 | LV.F-100-24-SST-M24x158 | 335761 | LV.F-100-24-AS-SST-M24x158 | 100 | M24 | 201 | 204 | 158 | 43 | 24 | 24 | 25000 | 659 | 713 |
| 332781 | LV.F-100-24-SST-M24x198 | 335781 | LV.F-100-24-AS-SST-M24x198 | 100 | M24 | 241 | 244 | 198 | 43 | 24 | 24 | 25000 | 780 | 834 |
| 333521 | LV.F-125-24-SST-M16x58 | 336221 | LV.F-125-24-AS-SST-M16x58 | 125 | M16 | 125 | 128 | 58 | 67 | 24 | 24 | 28000 | 399 | 524 |
| 333525 | LV.F-125-24-SST-M16x98 | 336225 | LV.F-125-24-AS-SST-M16x98 | 125 | M16 | 165 | 168 | 98 | 67 | 24 | 24 | 28000 | 451 | 576 |
| 333541 | LV.F-125-24-SST-M16x138 | 336241 | LV.F-125-24-AS-SST-M16x138 | 125 | M16 | 205 | 208 | 138 | 67 | 24 | 24 | 28000 | 502 | 627 |
| 333561 | LV.F-125-24-SST-M16x158 | 336261 | LV.F-125-24-AS-SST-M16x158 | 125 | M16 | 225 | 228 | 158 | 67 | 24 | 24 | 28000 | 530 | 655 |
| 333625 | LV.F-125-24-SST-M20x98 | 336325 | LV.F-125-24-AS-SST-M20x98 | 125 | M20 | 165 | 168 | 98 | 67 | 24 | 24 | 28000 | 523 | 648 |
| 333641 | LV.F-125-24-SST-M20x138 | 336341 | LV.F-125-24-AS-SST-M20x138 | 125 | M20 | 205 | 208 | 138 | 67 | 24 | 24 | 28000 | 603 | 728 |
| 333661 | LV.F-125-24-SST-M20x158 | 336361 | LV.F-125-24-AS-SST-M20x158 | 125 | M20 | 225 | 228 | 158 | 67 | 24 | 24 | 28000 | 643 | 768 |
| 333681 | LV.F-125-24-SST-M20x198 | 336381 | LV.F-125-24-AS-SST-M20x198 | 125 | M20 | 265 | 268 | 198 | 67 | 24 | 24 | 28000 | 728 | 853 |
| 333725 | LV.F-125-24-SST-M24x98 | 336425 | LV.F-125-24-AS-SST-M24x98 | 125 | M24 | 165 | 168 | 98 | 67 | 24 | 24 | 28000 | 623 | 748 |
| 333761 | LV.F-125-24-SST-M24x158 | 336461 | LV.F-125-24-AS-SST-M24x158 | 125 | M24 | 225 | 228 | 158 | 67 | 24 | 24 | 28000 | 798 | 923 |
| 333781 | LV.F-125-24-SST-M24x198 | 336481 | LV.F-125-24-AS-SST-M24x198 | 125 | M24 | 265 | 268 | 198 | 67 | 24 | 24 | 28000 | 919 | 1044 |

***** 最大静载荷是指在一定使用条件下，如果施加于塑料元件的荷载超过该数值则可能导致破裂。很明显，在权衡特定应用场合的重要因素安全水平时，必须考虑这一数值。

**#** 防滑盘安装参数

ELESA 和 GANTER 依法保留所有权利。
复制我方图纸时需始终提及来源。

# LVQ.F-SST

## 用于地面安装的水平调整件

**高科技聚合体底盘，不锈钢螺杆**

**底座**
玻璃纤维加固聚酰胺基 (PA) 高科技聚合体，黑色，亚光饰面。

**带球头关节螺杆**
AISI 304 不锈钢螺纹，带方形调节立面。

**标准型号**
- **LVQ.F-SST**: 不带防滑盘。
- **LVQ.F-AS-SST**: 带 NBR 橡胶防滑盘的底盘，硬度 70 Shore A, 供货时已安装。

**地面安装**
开两个呈180°的地面安装孔，并覆盖以可轻松通过金属工具拆除的脆性塑料隔膜，在无需地面安装时，此塑料盖可防止污垢及尘土的不良沉积 (参见图1)。

**特征**
底座下部凸缘的特殊滚花使水平调整件即使在没有防滑盘的情况下依然拥有优异的稳定性和抓地性能，甚至在不太平整的表面上依然表现出色。
底座上特别安装的防滑盘确保了优良的固定性能，能够避免运输过程中因冲击或底座与地板的粘连造成的分离现象 (参见 防滑盘 页 1223)。

**订购信息**
为了运输和仓储方便，水平调整件在供货时并未组装。部件 (底座和铰接螺杆) 单独包装供货。一方面可以占用更少的空间，另一方面还可以更好地保护部件不被刮伤和污损。
单独订购底盘和螺杆，参见：
底盘/螺杆组合表 页 1229

**可按需提供的配件**
不锈钢螺母 (参见螺母 NT. 页 1223)。

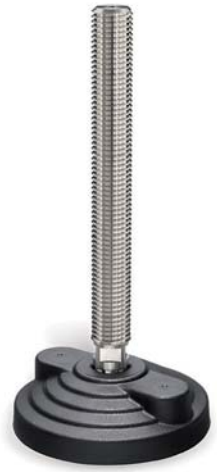

ELESA Original design

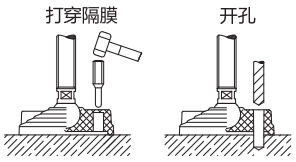


图 1





ELESA 和 GANTER 依法保留所有权利。
复制我方图纸时需始终提及来源。

# LVQ.F-SST | 用于地面安装的水平调整件

LVQ.F-80-SST

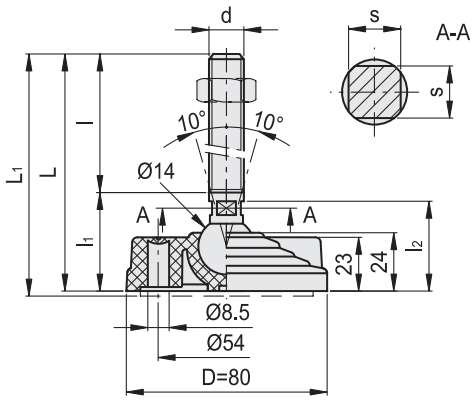


LVQ.F-100-SST

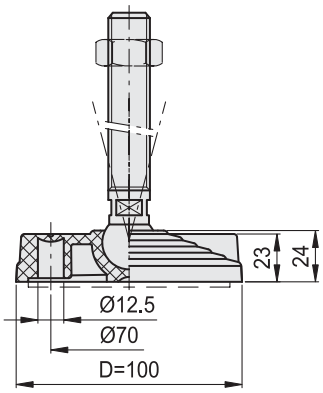


**LVQ.F-SST** **LVQ.F-AS-SST** 不锈钢

| 代码 | 说明 | 代码 | 说明 | D | d | L | L1# | l | l1 | l2 | s | 最大极限静载荷* [N] | ⚖ | ⚖ # |
|---|---|---|---|---|---|---|---|---|---|---|---|---|---|---|
| 332001 | LVQ.F-80-14-SST-M16x68 | 335001 | LVQ.F-80-14-AS-SST-M16x68 | 80 | M16 | 102 | 105 | 68 | 34 | 32.5 | 12 | 16000 | 151 | 177 |
| 332003 | LVQ.F-80-14-SST-M16x108 | 335003 | LVQ.F-80-14-AS-SST-M16x108 | 80 | M16 | 142 | 145 | 108 | 34 | 32.5 | 12 | 16000 | 215 | 241 |
| 332005 | LVQ.F-80-14-SST-M16x148 | 335005 | LVQ.F-80-14-AS-SST-M16x148 | 80 | M16 | 182 | 185 | 148 | 34 | 32.5 | 12 | 16000 | 279 | 305 |
| 332007 | LVQ.F-80-14-SST-M16x168 | 335007 | LVQ.F-80-14-AS-SST-M16x168 | 80 | M16 | 202 | 205 | 168 | 34 | 32.5 | 12 | 16000 | 311 | 337 |
| 332011 | LVQ.F-80-14-SST-M20x110 | 335011 | LVQ.F-80-14-AS-SST-M20x110 | 80 | M20 | 149 | 152 | 110 | 39 | 36.5 | 15 | 16000 | 315 | 341 |
| 332013 | LVQ.F-80-14-SST-M20x150 | 335013 | LVQ.F-80-14-AS-SST-M20x150 | 80 | M20 | 189 | 192 | 150 | 39 | 36.5 | 15 | 16000 | 415 | 441 |
| 332015 | LVQ.F-80-14-SST-M20x170 | 335015 | LVQ.F-80-14-AS-SST-M20x170 | 80 | M20 | 209 | 212 | 170 | 39 | 36.5 | 15 | 16000 | 465 | 491 |
| 332017 | LVQ.F-80-14-SST-M20x210 | 335017 | LVQ.F-80-14-AS-SST-M20x210 | 80 | M20 | 249 | 252 | 210 | 39 | 36.5 | 15 | 16000 | 564 | 590 |
| 332021 | LVQ.F-80-14-SST-M24x110 | 335021 | LVQ.F-80-14-AS-SST-M24x110 | 80 | M24 | 149 | 152 | 110 | 39 | 36.5 | 18 | 16000 | 422 | 448 |
| 332023 | LVQ.F-80-14-SST-M24x170 | 335023 | LVQ.F-80-14-AS-SST-M24x170 | 80 | M24 | 209 | 212 | 170 | 39 | 36.5 | 18 | 16000 | 637 | 663 |
| 332025 | LVQ.F-80-14-SST-M24x210 | 335025 | LVQ.F-80-14-AS-SST-M24x210 | 80 | M24 | 249 | 252 | 210 | 39 | 36.5 | 18 | 16000 | 781 | 807 |
| 333851 | LVQ.F-100-14-SST-M16x68 | 335851 | LVQ.F-100-14-AS-SST-M16x68 | 100 | M16 | 102 | 105 | 68 | 34 | 32.5 | 12 | 16000 | 181 | 235 |
| 333853 | LVQ.F-100-14-SST-M16x108 | 335853 | LVQ.F-100-14-AS-SST-M16x108 | 100 | M16 | 142 | 145 | 108 | 34 | 32.5 | 12 | 16000 | 245 | 299 |
| 333855 | LVQ.F-100-14-SST-M16x148 | 335855 | LVQ.F-100-14-AS-SST-M16x148 | 100 | M16 | 182 | 185 | 148 | 34 | 32.5 | 12 | 16000 | 309 | 363 |
| 333857 | LVQ.F-100-14-SST-M16x168 | 335857 | LVQ.F-100-14-AS-SST-M16x168 | 100 | M16 | 202 | 205 | 168 | 34 | 32.5 | 12 | 16000 | 341 | 395 |
| 333861 | LVQ.F-100-14-SST-M20x110 | 335861 | LVQ.F-100-14-AS-SST-M20x110 | 100 | M20 | 149 | 152 | 110 | 39 | 36.5 | 15 | 16000 | 345 | 399 |
| 333863 | LVQ.F-100-14-SST-M20x150 | 335863 | LVQ.F-100-14-AS-SST-M20x150 | 100 | M20 | 189 | 192 | 150 | 39 | 36.5 | 15 | 16000 | 445 | 499 |
| 333865 | LVQ.F-100-14-SST-M20x170 | 335865 | LVQ.F-100-14-AS-SST-M20x170 | 100 | M20 | 209 | 212 | 170 | 39 | 36.5 | 15 | 16000 | 495 | 549 |
| 333867 | LVQ.F-100-14-SST-M20x210 | 335867 | LVQ.F-100-14-AS-SST-M20x210 | 100 | M20 | 249 | 252 | 210 | 39 | 36.5 | 15 | 16000 | 594 | 648 |
| 333871 | LVQ.F-100-14-SST-M24x110 | 335871 | LVQ.F-100-14-AS-SST-M24x110 | 100 | M24 | 149 | 152 | 110 | 39 | 36.5 | 18 | 16000 | 452 | 506 |
| 333873 | LVQ.F-100-14-SST-M24x170 | 335873 | LVQ.F-100-14-AS-SST-M24x170 | 100 | M24 | 209 | 212 | 170 | 39 | 36.5 | 18 | 16000 | 667 | 721 |
| 333875 | LVQ.F-100-14-SST-M24x210 | 335875 | LVQ.F-100-14-AS-SST-M24x210 | 100 | M24 | 249 | 252 | 210 | 39 | 36.5 | 18 | 16000 | 811 | 865 |

* 最大静载荷是指在一定使用条件下，如果施加于塑料元件的荷载超过该数值则可能导致破裂。很明显，在权衡特定应用场合的重要因素安全水平时，必须考虑这一数值。

# 防滑盘安装参数

ELESA 和 GANTER 依法保留所有权利。
复制我方图纸时需始终提及来源。

# LV.FO

INOX STAINLESS STEEL · RoHS · PA · NBR · +100° -30°

## 用于地面安装的水平调整件

**高科技聚合体底盘，钢制或不锈钢螺杆**

**底座**
玻璃纤维加固聚酰胺基（PA）高科技聚合体，黑色，亚光饰面。

**标准型号**
带规则六角立面、镀锌钢制螺纹和球头关节的螺杆：
- **LV.FO**: 底座不带防滑盘。
- **LV.FO-AS**: 底座带NBR橡胶防滑盘，硬度70 Shore A，供货时已装配。

AISI 304 不锈钢球头关节和螺纹，带规则六角立面：
- **LV.FO-SST**: 底座不带防滑盘。
- **LV.FO-AS-SST**: 底座带NBR橡胶防滑盘，硬度70 Shore A，供货时已装配。

**地面安装**
两个安装孔，覆以可轻松通过金属工具拆除的隔膜，在仅使用一个孔时，此塑料盖可防止污垢及尘土的不良沉积（参见图1）。

**特征**
底座下部凸缘的特殊滚花使水平调整件即使在没有防滑盘的情况下依然拥有优异的稳定性和抓地性能，甚至在不太平整的表面上依然表现出色。
底座上特别安装的防滑盘确保了优良的固定性能，能够避免运输过程中因冲击或底座与地板的粘连造成的分离现象 (参见 防滑盘 页 1223)。

**订购信息**
为了运输和仓储方便，水平调整件在供货时并未组装。部件（底座和铰接螺杆）单独包装供货。一方面可以占用更少的空间，另一方面还可以更好地保护部件不被刮伤和污损。
单独订购底盘和螺杆，参见：
底盘/螺杆组合表 页 1229

**可按需提供的配件**
AISI 304 不锈钢或镀锌钢螺母（参见螺母 NT. 页 1223）。

ELESA Original design

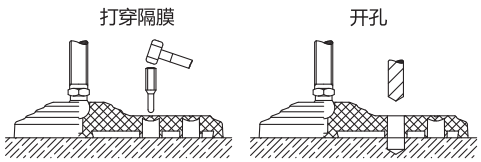


图 1

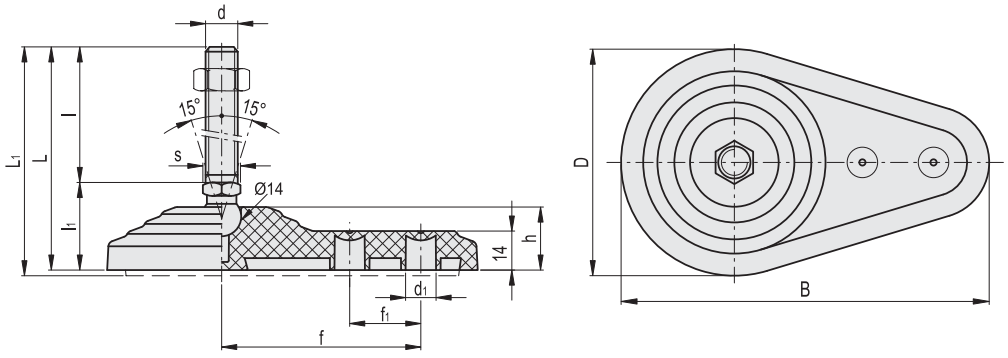




elesa+Ganter

ELESA 和 GANTER 依法保留所有权利。
复制我方图纸时需始终提及来源。

# LV.FO

## 用于地面安装的水平调整件

**LV.FO** **LV.FO-AS**

| 代码 | 说明 | 代码 | 说明 | D | d | d1 | L | L1# | l | l1 | h | f | f1 | s | 最大极限静载荷* [N] | ⚖ | ⚖ # |
|---|---|---|---|---|---|---|---|---|---|---|---|---|---|---|---|---|---|
| 513011 | LV.FO-60-14-M8x43 | 516011 | LV.FO-60-14-AS-M8x43 | 60 | M8 | 8.5 | 73 | 75 | 43 | 30 | 21 | 50 | 18 | 14 | 14000 | 78 | 94 |
| 513016 | LV.FO-60-14-M8x68 | 516016 | LV.FO-60-14-AS-M8x68 | 60 | M8 | 8.5 | 98 | 100 | 68 | 30 | 21 | 50 | 18 | 14 | 14000 | 90 | 106 |
| 513021 | LV.FO-60-14-M10x43 | 516021 | LV.FO-60-14-AS-M10x43 | 60 | M10 | 8.5 | 73 | 75 | 43 | 30 | 21 | 50 | 18 | 14 | 14000 | 87 | 103 |
| 513026 | LV.FO-60-14-M10x68 | 516026 | LV.FO-60-14-AS-M10x68 | 60 | M10 | 8.5 | 98 | 100 | 68 | 30 | 21 | 50 | 18 | 14 | 14000 | 99 | 115 |
| 513031 | LV.FO-60-14-M10x98 | 516031 | LV.FO-60-14-AS-M10x98 | 60 | M10 | 8.5 | 128 | 130 | 98 | 30 | 21 | 50 | 18 | 14 | 14000 | 113 | 129 |
| 513036 | LV.FO-60-14-M12x43 | 516036 | LV.FO-60-14-AS-M12x43 | 60 | M12 | 8.5 | 73 | 75 | 43 | 30 | 21 | 50 | 18 | 14 | 14000 | 97 | 113 |
| 513041 | LV.FO-60-14-M12x68 | 516041 | LV.FO-60-14-AS-M12x68 | 60 | M12 | 8.5 | 98 | 100 | 68 | 30 | 21 | 50 | 18 | 14 | 14000 | 114 | 130 |
| 513046 | LV.FO-60-14-M12x98 | 516046 | LV.FO-60-14-AS-M12x98 | 60 | M12 | 8.5 | 128 | 130 | 98 | 30 | 21 | 50 | 18 | 14 | 14000 | 135 | 151 |
| 513047 | LV.FO-60-14-M14X68 | 516047 | LV.FO-60-14-AS-M14X68 | 60 | M14 | 8.5 | 98 | 100 | 68 | 30 | 21 | 50 | 18 | 14 | 14000 | 136 | 152 |
| 513049 | LV.FO-60-14-M14X98 | 516049 | LV.FO-60-14-AS-M14X98 | 60 | M14 | 8.5 | 128 | 130 | 98 | 30 | 21 | 50 | 18 | 14 | 14000 | 157 | 174 |
| 513050 | LV.FO-60-14-M14X148 | 516050 | LV.FO-60-14-AS-M14X148 | 60 | M14 | 8.5 | 178 | 180 | 148 | 30 | 21 | 50 | 18 | 14 | 14000 | 240 | 256 |
| 513051 | LV.FO-60-14-M16x68 | 516051 | LV.FO-60-14-AS-M16x68 | 60 | M16 | 8.5 | 98 | 100 | 68 | 30 | 21 | 50 | 18 | 16 | 14000 | 158 | 174 |
| 513056 | LV.FO-60-14-M16x108 | 516056 | LV.FO-60-14-AS-M16x108 | 60 | M16 | 8.5 | 138 | 140 | 108 | 30 | 21 | 50 | 18 | 16 | 14000 | 210 | 226 |
| 513061 | LV.FO-60-14-M16x148 | 516061 | LV.FO-60-14-AS-M16x148 | 60 | M16 | 8.5 | 178 | 180 | 148 | 30 | 21 | 50 | 18 | 16 | 14000 | 262 | 278 |
| 513066 | LV.FO-60-14-M16x168 | 516066 | LV.FO-60-14-AS-M16x168 | 60 | M16 | 8.5 | 198 | 200 | 168 | 30 | 21 | 50 | 18 | 16 | 14000 | 288 | 304 |
| 513121 | LV.FO-80-14-M8x43 | 516121 | LV.FO-80-14-AS-M8x43 | 80 | M8 | 10.5 | 74 | 76 | 43 | 31 | 22 | 70 | 25 | 14 | 16000 | 116 | 146 |
| 513125 | LV.FO-80-14-M8x68 | 516125 | LV.FO-80-14-AS-M8x68 | 80 | M8 | 10.5 | 99 | 101 | 68 | 31 | 22 | 70 | 25 | 14 | 16000 | 128 | 158 |
| 513221 | LV.FO-80-14-M10x43 | 516221 | LV.FO-80-14-AS-M10x43 | 80 | M10 | 10.5 | 74 | 76 | 43 | 31 | 22 | 70 | 25 | 14 | 16000 | 125 | 155 |
| 513225 | LV.FO-80-14-M10x68 | 516225 | LV.FO-80-14-AS-M10x68 | 80 | M10 | 10.5 | 99 | 101 | 68 | 31 | 22 | 70 | 25 | 14 | 16000 | 137 | 167 |
| 513231 | LV.FO-80-14-M10x98 | 516231 | LV.FO-80-14-AS-M10x98 | 80 | M10 | 10.5 | 129 | 131 | 98 | 31 | 22 | 70 | 25 | 14 | 16000 | 151 | 181 |
| 513321 | LV.FO-80-14-M12x43 | 516321 | LV.FO-80-14-AS-M12x43 | 80 | M12 | 10.5 | 74 | 76 | 43 | 31 | 22 | 70 | 25 | 14 | 16000 | 135 | 165 |
| 513325 | LV.FO-80-14-M12x68 | 516325 | LV.FO-80-14-AS-M12x68 | 80 | M12 | 10.5 | 99 | 101 | 68 | 31 | 22 | 70 | 25 | 14 | 16000 | 152 | 182 |
| 513331 | LV.FO-80-14-M12x98 | 516331 | LV.FO-80-14-AS-M12x98 | 80 | M12 | 10.5 | 129 | 131 | 98 | 31 | 22 | 70 | 25 | 14 | 16000 | 173 | 203 |
| 513421 | LV.FO-80-14-M14X68 | 516421 | LV.FO-80-14-AS-M14X68 | 80 | M14 | 10.5 | 99 | 101 | 68 | 31 | 22 | 70 | 25 | 14 | 16000 | 174 | 204 |
| 513431 | LV.FO-80-14-M14X98 | 516431 | LV.FO-80-14-AS-M14X98 | 80 | M14 | 10.5 | 129 | 131 | 98 | 31 | 22 | 70 | 25 | 14 | 16000 | 196 | 225 |
| 513441 | LV.FO-80-14-M14X148 | 516441 | LV.FO-80-14-AS-M14X148 | 80 | M14 | 10.5 | 179 | 181 | 148 | 31 | 22 | 70 | 25 | 14 | 16000 | 278 | 308 |
| 513521 | LV.FO-80-14-M16x68 | 516521 | LV.FO-80-14-AS-M16x68 | 80 | M16 | 10.5 | 99 | 101 | 68 | 31 | 22 | 70 | 25 | 16 | 16000 | 196 | 226 |
| 513525 | LV.FO-80-14-M16x108 | 516525 | LV.FO-80-14-AS-M16x108 | 80 | M16 | 10.5 | 139 | 141 | 108 | 31 | 22 | 70 | 25 | 16 | 16000 | 248 | 278 |
| 513541 | LV.FO-80-14-M16x148 | 516541 | LV.FO-80-14-AS-M16x148 | 80 | M16 | 10.5 | 179 | 181 | 148 | 31 | 22 | 70 | 25 | 16 | 16000 | 300 | 330 |
| 513561 | LV.FO-80-14-M16x168 | 516561 | LV.FO-80-14-AS-M16x168 | 80 | M16 | 10.5 | 199 | 201 | 168 | 31 | 22 | 70 | 25 | 16 | 16000 | 326 | 356 |

**LV.FO-SST** **LV.FO-AS-SST** **不锈钢**

| | | | | | | | | | | | | | | | | | |
|---|---|---|---|---|---|---|---|---|---|---|---|---|---|---|---|---|---|
| 533011 | LV.FO-60-14-SST-M8x43 | 535901 | LV.FO-60-14-AS-SST-M8x43 | 60 | M8 | 8.5 | 73 | 75 | 43 | 30 | 21 | 50 | 18 | 14 | 14000 | 79 | 95 |
| 533016 | LV.FO-60-14-SST-M8x68 | 535906 | LV.FO-60-14-AS-SST-M8x68 | 60 | M8 | 8.5 | 98 | 100 | 68 | 30 | 21 | 50 | 18 | 14 | 14000 | 91 | 107 |
| 533021 | LV.FO-60-14-SST-M10x43 | 535911 | LV.FO-60-14-AS-SST-M10x43 | 60 | M10 | 8.5 | 73 | 75 | 43 | 30 | 21 | 50 | 18 | 14 | 14000 | 88 | 104 |
| 533026 | LV.FO-60-14-SST-M10x68 | 535916 | LV.FO-60-14-AS-SST-M10x68 | 60 | M10 | 8.5 | 98 | 100 | 68 | 30 | 21 | 50 | 18 | 14 | 14000 | 101 | 117 |
| 533031 | LV.FO-60-14-SST-M10x98 | 535921 | LV.FO-60-14-AS-SST-M10x98 | 60 | M10 | 8.5 | 128 | 130 | 98 | 30 | 21 | 50 | 18 | 14 | 14000 | 115 | 131 |
| 533036 | LV.FO-60-14-SST-M12x43 | 535926 | LV.FO-60-14-AS-SST-M12x43 | 60 | M12 | 8.5 | 73 | 75 | 43 | 30 | 21 | 50 | 18 | 14 | 14000 | 98 | 114 |
| 533041 | LV.FO-60-14-SST-M12x68 | 535931 | LV.FO-60-14-AS-SST-M12x68 | 60 | M12 | 8.5 | 98 | 100 | 68 | 30 | 21 | 50 | 18 | 14 | 14000 | 116 | 132 |
| 533046 | LV.FO-60-14-SST-M12x98 | 535936 | LV.FO-60-14-AS-SST-M12x98 | 60 | M12 | 8.5 | 128 | 130 | 98 | 30 | 21 | 50 | 18 | 14 | 14000 | 138 | 154 |
| 533047 | LV.FO-60-14-SST-M14X68 | 535937 | LV.FO-60-14-AS-SST-M14X68 | 60 | M14 | 8.5 | 98 | 100 | 68 | 30 | 21 | 50 | 18 | 14 | 14000 | 139 | 155 |
| 533049 | LV.FO-60-14-SST-M14X98 | 535939 | LV.FO-60-14-AS-SST-M14X98 | 60 | M14 | 8.5 | 128 | 130 | 98 | 30 | 21 | 50 | 18 | 14 | 14000 | 160 | 176 |
| 533050 | LV.FO-60-14-SST-M14X148 | 535940 | LV.FO-60-14-AS-SST-M14X148 | 60 | M14 | 8.5 | 178 | 180 | 148 | 30 | 21 | 50 | 18 | 14 | 14000 | 243 | 259 |
| 533051 | LV.FO-60-14-SST-M16x68 | 535941 | LV.FO-60-14-AS-SST-M16x68 | 60 | M16 | 8.5 | 98 | 100 | 68 | 30 | 21 | 50 | 18 | 16 | 14000 | 161 | 177 |
| 533056 | LV.FO-60-14-SST-M16x108 | 535946 | LV.FO-60-14-AS-SST-M16x108 | 60 | M16 | 8.5 | 138 | 140 | 108 | 30 | 21 | 50 | 18 | 16 | 14000 | 215 | 231 |
| 533061 | LV.FO-60-14-SST-M16x148 | 535951 | LV.FO-60-14-AS-SST-M16x148 | 60 | M16 | 8.5 | 178 | 180 | 148 | 30 | 21 | 50 | 18 | 16 | 14000 | 268 | 284 |
| 533066 | LV.FO-60-14-SST-M16x168 | 535956 | LV.FO-60-14-AS-SST-M16x168 | 60 | M16 | 8.5 | 198 | 200 | 168 | 30 | 21 | 50 | 18 | 16 | 14000 | 295 | 311 |
| 533121 | LV.FO-80-14-SST-M8x43 | 536121 | LV.FO-80-14-AS-SST-M8x43 | 80 | M8 | 10.5 | 74 | 76 | 43 | 31 | 22 | 70 | 25 | 14 | 16000 | 117 | 147 |
| 533125 | LV.FO-80-14-SST-M8x68 | 536125 | LV.FO-80-14-AS-SST-M8x68 | 80 | M8 | 10.5 | 99 | 101 | 68 | 31 | 22 | 70 | 25 | 14 | 16000 | 129 | 159 |
| 533221 | LV.FO-80-14-SST-M10x43 | 536221 | LV.FO-80-14-AS-SST-M10x43 | 80 | M10 | 10.5 | 74 | 76 | 43 | 31 | 22 | 70 | 25 | 14 | 16000 | 126 | 156 |
| 533225 | LV.FO-80-14-SST-M10x68 | 536225 | LV.FO-80-14-AS-SST-M10x68 | 80 | M10 | 10.5 | 99 | 101 | 68 | 31 | 22 | 70 | 25 | 14 | 16000 | 139 | 169 |
| 533231 | LV.FO-80-14-SST-M10x98 | 536231 | LV.FO-80-14-AS-SST-M10x98 | 80 | M10 | 10.5 | 129 | 131 | 98 | 31 | 22 | 70 | 25 | 14 | 16000 | 153 | 183 |
| 533321 | LV.FO-80-14-SST-M12x43 | 536321 | LV.FO-80-14-AS-SST-M12x43 | 80 | M12 | 10.5 | 74 | 76 | 43 | 31 | 22 | 70 | 25 | 14 | 16000 | 136 | 166 |
| 533325 | LV.FO-80-14-SST-M12x68 | 536325 | LV.FO-80-14-AS-SST-M12x68 | 80 | M12 | 10.5 | 99 | 101 | 68 | 31 | 22 | 70 | 25 | 14 | 16000 | 154 | 184 |
| 533331 | LV.FO-80-14-SST-M12x98 | 536331 | LV.FO-80-14-AS-SST-M12x98 | 80 | M12 | 10.5 | 129 | 131 | 98 | 31 | 22 | 70 | 25 | 14 | 16000 | 176 | 206 |
| 533421 | LV.FO-80-14-SST-M14X68 | 536421 | LV.FO-80-14-AS-SST-M14X68 | 80 | M14 | 10.5 | 99 | 101 | 68 | 31 | 22 | 70 | 25 | 14 | 16000 | 177 | 207 |
| 533431 | LV.FO-80-14-SST-M14X98 | 536431 | LV.FO-80-14-AS-SST-M14X98 | 80 | M14 | 10.5 | 129 | 131 | 98 | 31 | 22 | 70 | 25 | 14 | 16000 | 198 | 228 |
| 533441 | LV.FO-80-14-SST-M14X148 | 536441 | LV.FO-80-14-AS-SST-M14X148 | 80 | M14 | 10.5 | 179 | 181 | 148 | 31 | 22 | 70 | 25 | 14 | 16000 | 281 | 311 |
| 533521 | LV.FO-80-14-SST-M16x68 | 536521 | LV.FO-80-14-AS-SST-M16x68 | 80 | M16 | 10.5 | 99 | 101 | 68 | 31 | 22 | 70 | 25 | 16 | 16000 | 199 | 229 |
| 533525 | LV.FO-80-14-SST-M16x108 | 536525 | LV.FO-80-14-AS-SST-M16x108 | 80 | M16 | 10.5 | 139 | 141 | 108 | 31 | 22 | 70 | 25 | 16 | 16000 | 253 | 283 |
| 533541 | LV.FO-80-14-SST-M16x148 | 536541 | LV.FO-80-14-AS-SST-M16x148 | 80 | M16 | 10.5 | 179 | 181 | 148 | 31 | 22 | 70 | 25 | 16 | 16000 | 306 | 336 |
| 533561 | LV.FO-80-14-SST-M16x168 | 536561 | LV.FO-80-14-AS-SST-M16x168 | 80 | M16 | 10.5 | 199 | 201 | 168 | 31 | 22 | 70 | 25 | 16 | 16000 | 333 | 363 |

***** 最大静载荷是指在一定使用条件下，如果施加于塑料元件的荷载超过该数值则可能导致破裂。很明显，在权衡特定应用场合的重要因素安全水平时，必须考虑这一数值。

**#** 防滑盘安装参数

ELESA 和 GANTER 依法保留所有权利。
复制我方图纸时需始终提及来源。

# LVQ.FO-SST

## 用于地面安装的水平调整件

**高科技聚合体底盘，不锈钢螺杆**

ELESA Original design

**底座**
玻璃纤维加固聚酰胺基（PA）高科技聚合体，黑色，亚光饰面。

**标准型号**
AISI 304 不锈钢球头关节及带调节立面的螺杆。
- **LVQ.FO-SST**: 底座不带防滑盘。
- **LVQ.FO-AS-SST**: 底座带NBR橡胶防滑盘，硬度70 Shore A，供货时已装配。

**地面安装**
两个安装孔，覆以可轻松通过金属工具拆除的隔膜，在仅使用一个孔时，此塑料盖可防止污垢及尘土的不良沉积（参见图1）。

**特征**
底座下部凸缘的特殊滚花使水平调整件即使在没有防滑盘的情况下依然拥有优异的稳定性和抓地性能，甚至在不太平整的表面上依然表现出色。
底座上特别安装的防滑盘确保了优良的固定性能，能够避免运输过程中因冲击或底座与地板的粘连造成的分离现象 (参见 防滑盘 页 1223)。

**订购信息**
为了运输和仓储方便，水平调整件在供货时并未组装。部件（底座和铰接螺杆）单独包装供货。一方面可以占用更少的空间，另一方面还可以更好地保护部件不被刮伤和污损。
单独订购底盘和螺杆，参见：
底盘/螺杆组合表 页 1229

**可按需提供的配件**
AISI 304 不锈钢螺母（参见螺母 NT. 页 1223）。

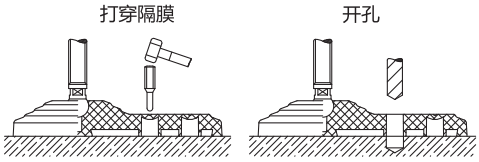


图 1





ELESA 和 GANTER 依法保留所有权利。
复制我方图纸时需始终提及来源。

# LVQ.FO-SST | 用于地面安装的水平调整件

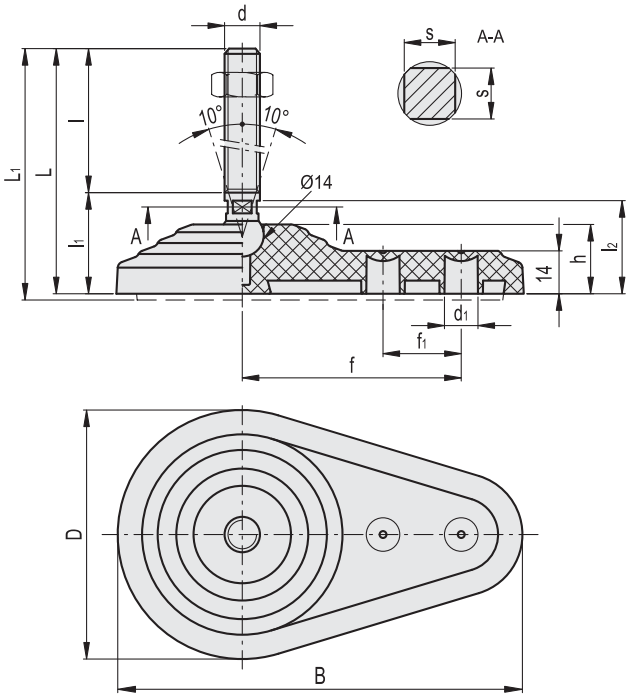


**LVQ.FO-SST** **LVQ.FO-AS-SST** 不锈钢

| 代码 | 说明 | 代码 | 说明 | D | d | d1 | L | L1# | l | l1 | l2 | h | B | f | f1 | s | 最大极限静载荷* [N] | ⚖ | ⚖# |
|---|---|---|---|---|---|---|---|---|---|---|---|---|---|---|---|---|---|---|---|
| 533901 | LVQ.FO-60-14-SST-M16x68 | 536901 | LVQ.FO-60-14-AS-SST-M16x68 | 60 | M16 | 8.5 | 99 | 101 | 68 | 31 | 29.5 | 21 | 96.5 | 50 | 18 | 12 | 14000 | 144 | 160 |
| 533906 | LVQ.FO-60-14-SST-M16x108 | 536906 | LVQ.FO-60-14-AS-SST-M16x108 | 60 | M16 | 8.5 | 139 | 141 | 108 | 31 | 29.5 | 21 | 96.5 | 50 | 18 | 12 | 14000 | 208 | 224 |
| 533911 | LVQ.FO-60-14-SST-M16x148 | 536911 | LVQ.FO-60-14-AS-SST-M16x148 | 60 | M16 | 8.5 | 179 | 181 | 148 | 31 | 29.5 | 21 | 96.5 | 50 | 18 | 12 | 14000 | 272 | 288 |
| 533916 | LVQ.FO-60-14-SST-M16x168 | 536916 | LVQ.FO-60-14-AS-SST-M16x168 | 60 | M16 | 8.5 | 199 | 201 | 168 | 31 | 29.5 | 21 | 96.5 | 50 | 18 | 12 | 14000 | 304 | 320 |
| 533921 | LVQ.FO-60-14-SST-M20x110 | 536921 | LVQ.FO-60-14-AS-SST-M20x110 | 60 | M20 | 8.5 | 146 | 148 | 110 | 36 | 33.5 | 21 | 96.5 | 50 | 18 | 15 | 14000 | 308 | 324 |
| 533926 | LVQ.FO-60-14-SST-M20x150 | 536926 | LVQ.FO-60-14-AS-SST-M20x150 | 60 | M20 | 8.5 | 186 | 188 | 150 | 36 | 33.5 | 21 | 96.5 | 50 | 18 | 15 | 14000 | 408 | 424 |
| 533931 | LVQ.FO-60-14-SST-M20x170 | 536931 | LVQ.FO-60-14-AS-SST-M20x170 | 60 | M20 | 8.5 | 206 | 208 | 170 | 36 | 33.5 | 21 | 96.5 | 50 | 18 | 15 | 14000 | 458 | 474 |
| 533936 | LVQ.FO-60-14-SST-M20x210 | 536936 | LVQ.FO-60-14-AS-SST-M20x210 | 60 | M20 | 8.5 | 246 | 248 | 210 | 36 | 33.5 | 21 | 96.5 | 50 | 18 | 15 | 14000 | 557 | 573 |
| 533941 | LVQ.FO-60-14-SST-M24x110 | 536941 | LVQ.FO-60-14-AS-SST-M24x110 | 60 | M24 | 8.5 | 146 | 148 | 110 | 36 | 33.5 | 21 | 96.5 | 50 | 18 | 18 | 14000 | 415 | 431 |
| 533946 | LVQ.FO-60-14-SST-M24x170 | 536946 | LVQ.FO-60-14-AS-SST-M24x170 | 60 | M24 | 8.5 | 206 | 208 | 170 | 36 | 33.5 | 21 | 96.5 | 50 | 18 | 18 | 14000 | 630 | 646 |
| 533951 | LVQ.FO-60-14-SST-M24x210 | 536951 | LVQ.FO-60-14-AS-SST-M24x210 | 60 | M24 | 8.5 | 246 | 248 | 210 | 36 | 33.5 | 21 | 96.5 | 50 | 18 | 18 | 14000 | 774 | 790 |
| 534001 | LVQ.FO-80-14-SST-M16x68 | 537001 | LVQ.FO-80-14-AS-SST-M16x68 | 80 | M16 | 10.5 | 100 | 102 | 68 | 32 | 30.5 | 22 | 130 | 70 | 25 | 12 | 16000 | 182 | 212 |
| 534003 | LVQ.FO-80-14-SST-M16x108 | 537003 | LVQ.FO-80-14-AS-SST-M16x108 | 80 | M16 | 10.5 | 140 | 142 | 108 | 32 | 30.5 | 22 | 130 | 70 | 25 | 12 | 16000 | 246 | 276 |
| 534005 | LVQ.FO-80-14-SST-M16x148 | 537005 | LVQ.FO-80-14-AS-SST-M16x148 | 80 | M16 | 10.5 | 180 | 182 | 148 | 32 | 30.5 | 22 | 130 | 70 | 25 | 12 | 16000 | 310 | 340 |
| 534007 | LVQ.FO-80-14-SST-M16x168 | 537007 | LVQ.FO-80-14-AS-SST-M16x168 | 80 | M16 | 10.5 | 200 | 202 | 168 | 32 | 30.5 | 22 | 130 | 70 | 25 | 12 | 16000 | 342 | 372 |
| 534011 | LVQ.FO-80-14-SST-M20x110 | 537011 | LVQ.FO-80-14-AS-SST-M20x110 | 80 | M20 | 10.5 | 147 | 149 | 110 | 37 | 34.5 | 22 | 130 | 70 | 25 | 15 | 16000 | 346 | 376 |
| 534013 | LVQ.FO-80-14-SST-M20x150 | 537013 | LVQ.FO-80-14-AS-SST-M20x150 | 80 | M20 | 10.5 | 187 | 189 | 150 | 37 | 34.5 | 22 | 130 | 70 | 25 | 15 | 16000 | 446 | 476 |
| 534015 | LVQ.FO-80-14-SST-M20x170 | 537015 | LVQ.FO-80-14-AS-SST-M20x170 | 80 | M20 | 10.5 | 207 | 209 | 170 | 37 | 34.5 | 22 | 130 | 70 | 25 | 15 | 16000 | 496 | 526 |
| 534017 | LVQ.FO-80-14-SST-M20x210 | 537017 | LVQ.FO-80-14-AS-SST-M20x210 | 80 | M20 | 10.5 | 247 | 249 | 210 | 37 | 34.5 | 22 | 130 | 70 | 25 | 15 | 16000 | 595 | 625 |
| 534021 | LVQ.FO-80-14-SST-M24x110 | 537021 | LVQ.FO-80-14-AS-SST-M24x110 | 80 | M24 | 10.5 | 147 | 149 | 110 | 37 | 34.5 | 22 | 130 | 70 | 25 | 18 | 16000 | 453 | 483 |
| 534023 | LVQ.FO-80-14-SST-M24x170 | 537023 | LVQ.FO-80-14-AS-SST-M24x170 | 80 | M24 | 10.5 | 207 | 209 | 170 | 37 | 34.5 | 22 | 130 | 70 | 25 | 18 | 16000 | 668 | 698 |
| 534025 | LVQ.FO-80-14-SST-M24x210 | 537025 | LVQ.FO-80-14-AS-SST-M24x210 | 80 | M24 | 10.5 | 247 | 249 | 210 | 37 | 34.5 | 22 | 130 | 70 | 25 | 18 | 16000 | 812 | 842 |

***** 最大静载荷是指在一定使用条件下，如果施加于塑料元件的荷载超过该数值则可能导致破裂。很明显，在权衡特定应用场合的重要因素安全水平时，必须考虑这一数值。

**#** 防滑盘安装参数

ELESA 和 GANTER 依法保留所有权利。
复制我方图纸时需始终提及来源。

# LV.A-125-ACV

RoHS PA NBR +100° -30°

## 水平调整件

**高科技聚合体底盘，钢制螺杆**

**底座**
玻璃纤维加固聚酰胺基（PA）高科技聚合体，黑色，亚光饰面。

**带球头关节螺杆**
螺纹镀锌钢带规则六角立面。
采用镀锌钢制固定螺钉和垫圈安装在底座上。

**用于支撑螺杆的杯形垫圈**
光亮镀锌钢。

**标准型号**
- **LV.A-ACV**: 不带防滑盘。
- **LV.A-ACV-AS**: 带 NBR 橡胶防滑盘，硬度 90 Shore A，供货时采用两枚螺钉安装在镀锌钢加强板上。

**特征**
底座下部凸缘的特殊滚花使水平调整件即使在没有防滑盘的情况下依然拥有优异的稳定性和抓地性能，甚至在不太平整的表面上依然表现出色。
水平调整件部件（底座和铰接螺杆）供货时已装配。

**可按需提供的配件**
镀锌钢螺母（参见螺母 NT. 页 1223）。

**按需提供的特殊型号**
AISI 304 不锈钢螺杆。

ELESA Original design

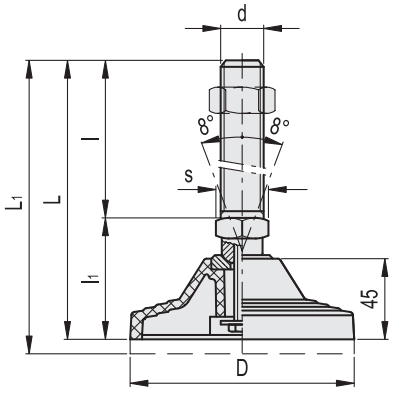


**LV.A-ACV** **LV.A-ACV-AS**

| 代码 | 说明 | 代码 | 说明 | D | d | L | L1# | l | l1 | s | 最大极限静载荷* [N] | ⚖ | ⚖ # |
|---|---|---|---|---|---|---|---|---|---|---|---|---|---|
| 306921 | LV.A-125-ACV-M20x136 | 310921 | LV.A-125-ACV-AS-M20x136 | 125 | M20 | 200 | 210 | 136 | 64 | 24 | 40000 | 580 | 830 |
| 306925 | LV.A-125-ACV-M20x186 | 310925 | LV.A-125-ACV-AS-M20x186 | 125 | M20 | 250 | 260 | 186 | 64 | 24 | 40000 | 690 | 940 |
| 306931 | LV.A-125-ACV-M24x136 | 310931 | LV.A-125-ACV-AS-M24x136 | 125 | M24 | 200 | 210 | 136 | 64 | 24 | 40000 | 730 | 980 |
| 306935 | LV.A-125-ACV-M24x186 | 310935 | LV.A-125-ACV-AS-M24x186 | 125 | M24 | 250 | 260 | 186 | 64 | 24 | 40000 | 840 | 1090 |
| 306941 | LV.A-125-ACV-M30x136 | 310941 | LV.A-125-ACV-AS-M30x136 | 125 | M30 | 200 | 210 | 136 | 64 | 30 | 40000 | 940 | 1190 |
| 306945 | LV.A-125-ACV-M30x186 | 310945 | LV.A-125-ACV-AS-M30x186 | 125 | M30 | 250 | 260 | 186 | 64 | 30 | 40000 | 1030 | 1280 |

* 最大静载荷是指在一定使用条件下，如果施加于塑料元件的荷载超过该数值则可能导致破裂。很明显，在权衡特定应用场合的重要因素安全水平时，必须考虑这一数值。

# 防滑盘安装参数





ELESA 和 GANTER 依法保留所有权利。
复制我方图纸时需始终提及来源。

# LV.F-125-ACV

RoHS PA NBR +100° -30°

## 用于地面安装的水平调整件

**高科技聚合体底盘，钢制螺杆**

**底座**
玻璃纤维加固聚酰胺基（PA）高科技聚合体，黑色，亚光饰面。

**带球头关节螺杆**
螺纹镀锌钢带规则六角立面。
采用镀锌钢制固定螺钉和垫圈安装在底座上。

**用于支撑螺杆的杯形垫圈**
光亮镀锌钢。

**标准型号**
- **LV.F-ACV**: 不带防滑盘。
- **LV.F-ACV-AS**: 带NBR橡胶防滑盘的底盘，硬度 90 Shore A，供货时已安装，带镀锌钢加固板，由两枚螺钉固定。

**地面安装**
开两个呈180°的地面安装孔，并覆盖以可轻松通过金属工具拆除的脆性塑料隔膜，在无需地面安装时，此塑料盖可防止污垢及尘土的不良沉积（参见图1）。

**特征**
底座下部凸缘的特殊滚花使水平调整件即使在没有防滑盘的情况下依然拥有优异的稳定性和抓地性能，甚至在不太平整的表面上依然表现出色。
水平调整件部件（底座和铰接螺杆）供货时已装配。

**可按需提供的配件**
镀锌钢螺母（参见螺母 NT. 页 1223）。

**按需提供的特殊型号**
AISI 304 不锈钢螺杆。

ELESA Original design

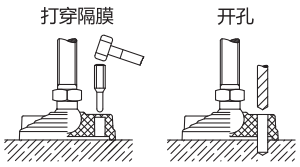


图 1

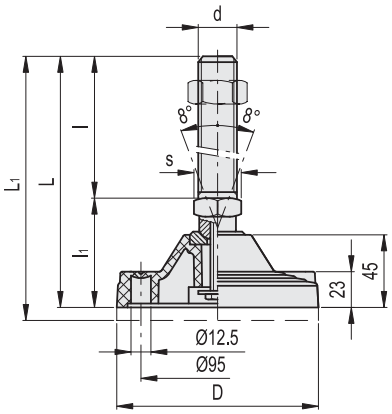


**LV.F-ACV** **LV.F-ACV-AS**

| 代码 | 说明 | 代码 | 说明 | D | d | L | L1# | l | l1 | s | 最大极限静载荷* [N] | ⚖ | ⚖ # |
|---|---|---|---|---|---|---|---|---|---|---|---|---|---|
| 313921 | LV.F-125-ACV-M20x136 | 316921 | LV.F-125-ACV-AS-M20x136 | 125 | M20 | 200 | 210 | 136 | 64 | 24 | 40000 | 585 | 835 |
| 313925 | LV.F-125-ACV-M20x186 | 316925 | LV.F-125-ACV-AS-M20x186 | 125 | M20 | 250 | 260 | 186 | 64 | 24 | 40000 | 695 | 945 |
| 313931 | LV.F-125-ACV-M24x136 | 316931 | LV.F-125-ACV-AS-M24x136 | 125 | M24 | 200 | 210 | 136 | 64 | 24 | 40000 | 735 | 985 |
| 313935 | LV.F-125-ACV-M24x186 | 316935 | LV.F-125-ACV-AS-M24x186 | 125 | M24 | 250 | 260 | 186 | 64 | 24 | 40000 | 845 | 1095 |
| 313941 | LV.F-125-ACV-M30x136 | 316941 | LV.F-125-ACV-AS-M30x136 | 125 | M30 | 200 | 210 | 136 | 64 | 30 | 40000 | 945 | 1195 |
| 313945 | LV.F-125-ACV-M30x186 | 316945 | LV.F-125-ACV-AS-M30x186 | 125 | M30 | 250 | 260 | 186 | 64 | 30 | 40000 | 1035 | 1285 |

***** 最大静载荷是指在一定使用条件下，如果施加于塑料元件的荷载超过该数值则可能导致破裂。很明显，在权衡特定应用场合的重要因素安全水平时，必须考虑这一数值。

**#** 防滑盘安装参数

ELESA 和 GANTER 依法保留所有权利。
复制我方图纸时需始终提及来源。

# LV.A-125-APS

RoHS PA NBR +100° -30°

## 水平调整件

**高科技聚合体底盘，钢制螺杆**

**底座**
玻璃纤维加固聚酰胺基（PA）高科技聚合体，黑色，亚光饰面。

贯通式螺杆
在规则六角立面及螺纹的镀锌钢，黑色氧化处理钢制固定环和镀锌钢平垫圈。

**标准型号**
- **LV.A-APS**: 不带防滑盘。
- **LV.A-APS-AS**: 带NBR橡胶防滑盘的底盘，硬度 90 Shore A，供货时已安装，带镀锌钢加固板，由两枚螺钉固定。

**特征**
底座下部凸缘的特殊滚花使水平调整件即使在没有防滑盘的情况下依然拥有优异的稳定性和抓地性能，甚至在不太平整的表面上依然表现出色。
水平调整件部件（底座和铰接螺杆）供货时已装配。

**可按需提供的配件**
镀锌钢螺母（参见螺母 NT. 页 1223）。

**按需提供的特殊型号**
AISI 304 不锈钢螺杆。

ELESA Original design

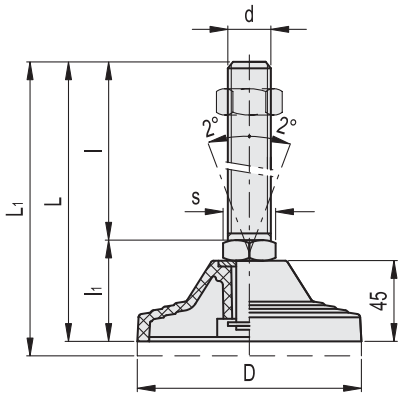


**LV.A-APS** **LV.A-APS-AS**

| 代码 | 说明 | 代码 | 说明 | D | d | L | L1# | l | l1 | s | 最大极限静载荷* [N] | ⚖ | ⚖ # |
|---|---|---|---|---|---|---|---|---|---|---|---|---|---|
| 306961 | LV.A-125-APS-M20x95 | 310961 | LV.A-125-APS-AS-M20x95 | 125 | M20 | 150 | 160 | 95 | 55 | 24 | 40000 | 465 | 715 |
| 306965 | LV.A-125-APS-M20x155 | 310965 | LV.A-125-APS-AS-M20x155 | 125 | M20 | 210 | 220 | 155 | 55 | 24 | 40000 | 585 | 835 |
| 306971 | LV.A-125-APS-M24x95 | 310971 | LV.A-125-APS-AS-M24x95 | 125 | M24 | 150 | 160 | 95 | 55 | 24 | 40000 | 620 | 870 |
| 306975 | LV.A-125-APS-M24x155 | 310975 | LV.A-125-APS-AS-M24x155 | 125 | M24 | 210 | 220 | 155 | 55 | 24 | 40000 | 735 | 985 |
| 306985 | LV.A-125-APS-M30x155 | 310985 | LV.A-125-APS-AS-M30x155 | 125 | M30 | 210 | 220 | 155 | 55 | 30 | 40000 | 925 | 1175 |

* 最大静载荷是指在一定使用条件下，如果施加于塑料元件的荷载超过该数值则可能导致破裂。很明显，在权衡特定应用场合的重要因素安全水平时，必须考虑这一数值。

# 防滑盘安装参数





ELESA 和 GANTER 依法保留所有权利。
复制我方图纸时需始终提及来源。

# LV.F-125-APS

## 用于地面安装的水平调整件

**高科技聚合体底盘，钢制螺杆**

**底座**
玻璃纤维加固聚酰胺基（PA）高科技聚合体，黑色，亚光饰面。

**贯通式螺杆**
螺纹镀锌钢带规则六角立面。

**标准型号**
- **LV.F-APS**: 带防滑盘。
- **LV.F-APS-AS**: 带NBR橡胶防滑盘的底盘，硬度 90 Shore A, 供货时已安装，带镀锌钢加固板，由两枚螺钉固定。

**地面安装**
开两个呈180°的地面安装孔，并覆盖以可轻松通过金属工具拆除的脆性塑料隔膜，在无需地面安装时，此塑料盖可防止污垢及尘土的不良沉积（参见图1）。

**特征**
底座下部凸缘的特殊滚花使水平调整件即使在没有防滑盘的情况下依然拥有优异的稳定性和抓地性能，甚至在不太平整的表面上依然表现出色。
水平调整件部件（底座和铰接螺杆）供货时已装配。

**可按需提供的配件**
镀锌钢螺母（参见螺母 NT. 页 1223）。

**按需提供的特殊型号**
AISI 304 不锈钢螺杆。

ELESA Original design

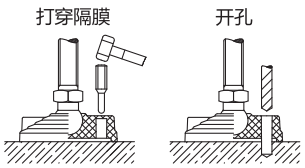


图 1

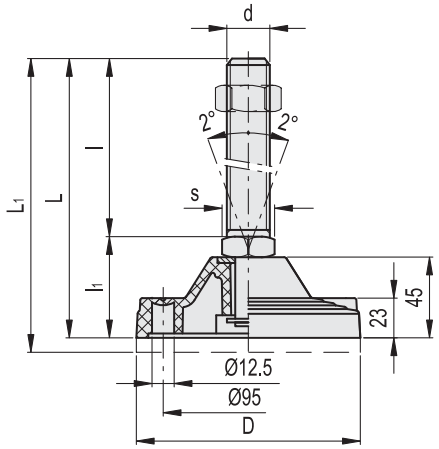


**LV.F-APS** **LV.F-APS-AS**

| 代码 | 说明 | 代码 | 说明 | D | d | L | L1# | l | l1 | s | 最大极限静载荷* [N] | ⚖ | ⚖ # |
|---|---|---|---|---|---|---|---|---|---|---|---|---|---|
| 313961 | LV.F-125-APS-M20x95 | 316961 | LV.F-125-APS-AS-M20x95 | 125 | M20 | 150 | 160 | 95 | 55 | 24 | 40000 | 470 | 720 |
| 313965 | LV.F-125-APS-M20x155 | 316965 | LV.F-125-APS-AS-M20x155 | 125 | M20 | 210 | 220 | 155 | 55 | 24 | 40000 | 590 | 840 |
| 313971 | LV.F-125-APS-M24x95 | 316971 | LV.F-125-APS-AS-M24x95 | 125 | M24 | 150 | 160 | 95 | 55 | 24 | 40000 | 625 | 875 |
| 313975 | LV.F-125-APS-M24x155 | 316975 | LV.F-125-APS-AS-M24x155 | 125 | M24 | 210 | 220 | 155 | 55 | 24 | 40000 | 740 | 990 |
| 313985 | LV.F-125-APS-M30x155 | 316985 | LV.F-125-APS-AS-M30x155 | 125 | M30 | 210 | 220 | 155 | 55 | 30 | 40000 | 930 | 1180 |

***** 最大静载荷是指在一定使用条件下，如果施加于塑料元件的荷载超过该数值则可能导致破裂。很明显，在权衡特定应用场合的重要因素安全水平时，必须考虑这一数值。

**#** 防滑盘安装参数

ELESA 和 GANTER 依法保留所有权利。
复制我方图纸时需始终提及来源。

# LV.A-ELK

RoHS PA NBR +100° -30°

## 水平调整件

**高科技聚合体底盘及捏手，钢制螺杆**

**底座**
玻璃纤维加固聚酰胺基（PA）高科技聚合体，黑色，亚光饰面。

**带球头关节螺杆及内置调节旋钮**
螺纹镀锌钢螺杆。高科技聚合体ELK型调节旋钮。
黑色氧化处理钢制垫圈和固定螺钉(M4x10)。

**标准型号**
- **LV.A-ELK**: 不带防滑盘。
- **LV.A-AS-ELK**: 带 NBR 橡胶防滑盘的底盘，硬度 70 Shore A, 供货时已安装。

**特征**
底座下部凸缘的特殊滚花使水平调整件即使在没有防滑盘的情况下依然拥有优异的稳定性和抓地性能，甚至在不太平整的表面上依然表现出色。
底座上特别安装的防滑盘确保了优良的固定性能，能够避免运输过程中因冲击或底座与地板的粘连造成的分离现象 (参见 防滑盘 页 1223)。
ELK.内置调整旋钮使操作者可手动调节螺杆，无需任何工具或操作手柄。
水平调整件部件（底座和铰接螺杆）供货时已装配。

**注意**
带内置旋钮的螺纹杆SM-14-M16x78-ELK（代码302581）可以安装在带有孔的其他底座上，用于铰接直径为14。

**可按需提供的配件**
镀锌钢螺母（参见螺母 NT. 页 1223）。

ELESA Original design

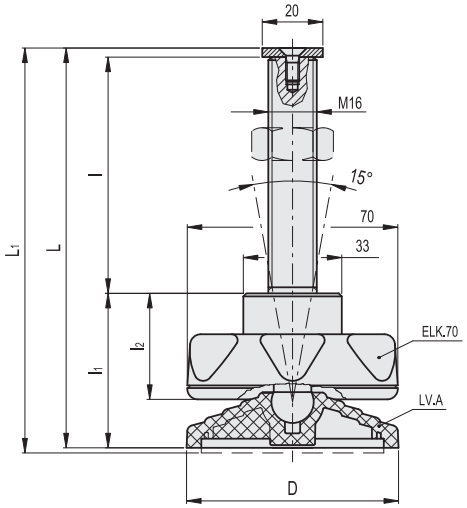


**LV.A-ELK** **LV.A-AS-ELK**

| 代码 | 说明 | 代码 | 说明 | D | L | L1# | l | l1 | l2 | 关节 Ø | 最大极限静载荷* [N] | ⚖ | ⚖ # |
|---|---|---|---|---|---|---|---|---|---|---|---|---|---|
| 304118 | LV.A-70-14-M16x78-ELK | 308118 | LV.A-70-14-AS-M16x78-ELK | 70 | 132 | 135 | 78 | 51 | 35 | 14 | 14000 | 332 | 352 |
| 304581 | LV.A-80-14-M16x78-ELK | 308581 | LV.A-80-14-AS-M16x78-ELK | 80 | 137 | 140 | 78 | 56 | 35 | 14 | 14000 | 330 | 356 |

***** 最大静载荷是指在一定使用条件下，如果施加于塑料元件的荷载超过该数值则可能导致破裂。很明显，在权衡特定应用场合的重要因素安全水平时，必须考虑这一数值。

**#** 防滑盘安装参数





elesa+Ganter

ELESA 和 GANTER 依法保留所有权利。
复制我方图纸时需始终提及来源。

# 用于水平调整件的防滑盘

## 用于水平调整件的螺母

**钢制或不锈钢制**

**标准型号**
- **NT**: 镀锌钢。
- **NT-SST**: AISI 304 不锈钢。

**符合**
UNI 5588 DIN 934.

防滑盘不从水平调整件底座脱离是极为重要的。会发生防滑盘脱离的典型情况有:
- 为移动机器将其抬起时，防滑盘可能“粘合”在地板上的情况;
- 运输机器时，带有防滑盘的水平调整件受到侧向冲击的情况。

Elesa+Ganter创制的安装系统，除沿型材边缘的特殊槽之处，还包括盘中心部位的锚定元件。
- 防滑盘黏合(粘连)在地板的情况下分离抗力:增加四倍。
- 侧向冲击情况下分离抗力:增加十倍。

防滑盘供货时已装配在塑料底盘上。

**NT.**

| 代码 | 说明 | ⚖ |
|---|---|---|
| 301015 | NT-M8 | 16 |
| 301021 | NT-M10 | 18 |
| 301025 | NT-M12 | 20 |
| 301031 | NT-M14 | 24 |
| 301035 | NT-M16 | 30 |
| 301045 | NT-M20 | 55 |
| 301055 | NT-M24 | 93 |
| 301065 | NT-M30 | 105 |

**NT-SST** 不锈钢

| 代码 | 说明 | ⚖ |
|---|---|---|
| 321015 | NT-SST-M8 | 16 |
| 321021 | NT-SST-M10 | 18 |
| 321025 | NT-SST-M12 | 20 |
| 321031 | NT-SST-M14 | 24 |
| 321035 | NT-SST-M16 | 30 |
| 321045 | NT-SST-M20 | 55 |
| 321055 | NT-SST-M24 | 93 |

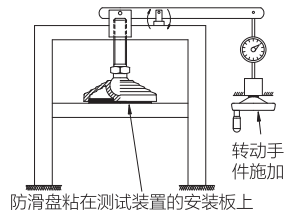


图1
试验：将机器从原安装位置抬起，移动到另一个位置时，防滑盘粘在原位置地面，与水平调整件分离。

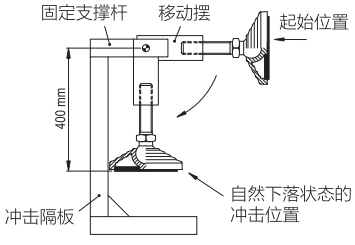


图2
试验：在机械设备搬运中，水平调整件受到横向冲击，防滑盘分离



ELESA 和 GANTER 依法保留所有权利。
复制我方图纸时需始终提及来源。

# 底座 LS.A - LV.A - LV.F - LV.FO

RoHS PA NBR +100° -30°

## 水平调整件底盘

**高科技聚合体**

**材料**
玻璃纤维加固聚酰胺基(PA)高科技聚合体,黑色,亚光饰面。

底**盘不带防滑盘**
- **LS.A** (D = 25 - 32 - 40 - 50 mm): 底盘不带地面安装。
- **LV.A** (D = 60 - 70 - 80 - 100 - 125 mm): 底盘不带地面安装。
- **LV.F** (D = 80 - 100 - 125 mm): 底盘两个呈180°的地面安装孔,供货时覆以脆性塑料隔膜(可方便地采用金属工具拆除),在仅使用一个孔时,防止有害污垢及灰尘淤积(参见图1)。
- **LV.FO** (D = 60 - 80 mm): 底盘两个地面安装孔,供货时覆以脆性塑料隔膜(可方便地采用金属工具拆除),在仅使用一个孔时,防止有害污垢及灰尘淤积(参见图1)。

**底盘带已装配的防滑盘**
NBR 橡胶防滑盘,硬度 70 Shore A。
底座上特别安装的防滑盘确保了优良的固定性能,能够避免运输过程中因冲击或底座与地板的粘连造成的分离现象 (参见 防滑盘 页 1223)。
- **LS.A-AS** (D = 25 - 32 - 40 - 50 mm): 底盘不带地面安装。
- **LV.A-AS** (D = 60 - 70 - 80 - 100 - 125 mm): 底盘不带地面安装。
- **LV.F-AS** (D = 80 - 100 - 125 mm): 底盘两个呈180°的地面安装孔,供货时覆以脆性塑料隔膜(可方便地采用金属工具拆除),在仅使用一个孔时,防止有害污垢及灰尘淤积(参见图1)。
- **LV.FO-AS** ( D = 60 - 80 mm): 底盘两个地面安装孔,供货时覆以脆性塑料隔膜(可方便地采用金属工具拆除),在仅使用一个孔时,防止有害污垢及灰尘淤积(参见图1)。

**注意**
选择螺杆参见:
可能的底盘/螺杆组合列表 页 1229

**按需提供的特殊型号**
聚丙烯基(PP)高科技聚合体底盘。最大极限静载荷低于表内值。

ELESA Original design

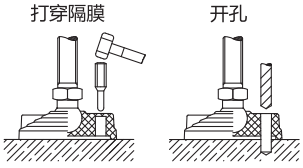


图 1





ELESA 和 GANTER 依法保留所有权利。
复制我方图纸时需始终提及来源。

# 底座 LS.A - LV.A - LV.F - LV.FO

## 水平调整件底盘



**LS.A**
**LS.A-AS**

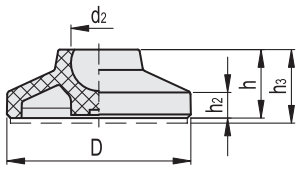


**LV.A**
**LV.A-AS**

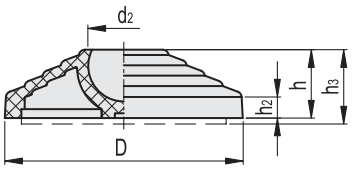


**LV.F**
**LV.F-AS**

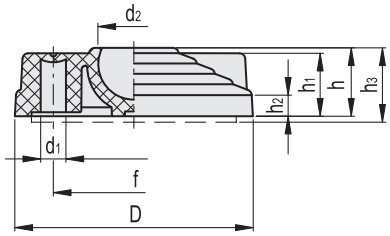


**LV.FO**
**LV.FO-AS**

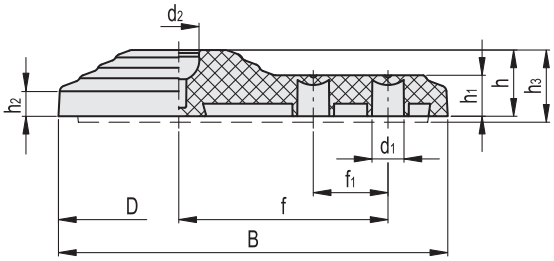


| 代码 | 说明 | 代码 | 说明 | D | d1 | d2 | h | h1 | h2 | h3# | B | f | f1 | 地面安装 | 最大极限静载荷* [N] | ⚖ | ⚖ # |
|---|---|---|---|---|---|---|---|---|---|---|---|---|---|---|---|---|---|
| 340119 | LS.A-25-8.5 | 340219 | LS.A-25-8.5-AS | 25 | - | 8.5 | 12 | - | 4 | 15 | - | - | - | - | 5000 | 4 | 6 |
| 340121 | LS.A-25-14 | 340221 | LS.A-25-14-AS | 25 | - | 14 | 12 | - | 4 | 15 | - | - | - | - | 5000 | 4 | 6 |
| 340123 | LS.A-32-8.5 | 340223 | LS.A-32-8.5-AS | 32 | - | 8.5 | 15 | - | 5 | 18 | - | - | - | - | 6000 | 8 | 12 |
| 340125 | LS.A-32-14 | 340225 | LS.A-32-14-AS | 32 | - | 14 | 15 | - | 5 | 18 | - | - | - | - | 7000 | 8 | 12 |
| 340129 | LS.A-40-8.5 | 340229 | LS.A-40-8.5-AS | 40 | - | 8.5 | 17 | - | 5.5 | 20 | - | - | - | - | 7000 | 13 | 20 |
| 340131 | LS.A-40-14 | 340231 | LS.A-40-14-AS | 40 | - | 14 | 17 | - | 5.5 | 20 | - | - | - | - | 10000 | 13 | 20 |
| 340133 | LS.A-50-8.5 | 340233 | LS.A-50-8.5-AS | 50 | - | 8.5 | 19 | - | 6.5 | 22 | - | - | - | - | 7000 | 19 | 31 |
| 340135 | LS.A-50-14 | 340235 | LS.A-50-14-AS | 50 | - | 14 | 19 | - | 6.5 | 22 | - | - | - | - | 10000 | 19 | 31 |
| 301241 | LV.A-60-14 | 301741 | LV.A-60-14-AS | 60 | - | 14 | 24 | - | 9 | 27 | - | - | - | - | 14000 | 32 | 51 |
| 301242 | LV.A-60-24 | 301742 | LV.A-60-24-AS | 60 | - | 24 | 24 | - | 9 | 27 | - | - | - | - | 18000 | 29 | 48 |
| 301246 | LV.A-70-14 | 301746 | LV.A-70-14-AS | 70 | - | 14 | 19 | - | 7 | 22 | - | - | - | - | 14000 | 30 | 50 |
| 301251 | LV.A-80-14 | 301751 | LV.A-80-14-AS | 80 | - | 14 | 24 | - | 9 | 27 | - | - | - | - | 16000 | 53 | 79 |
| 301252 | LV.A-80-24 | 301752 | LV.A-80-24-AS | 80 | - | 24 | 24 | - | 9 | 27 | - | - | - | - | 18000 | 49 | 75 |
| 301261 | LV.A-100-14 | 301761 | LV.A-100-14-AS | 100 | - | 14 | 24 | - | 9 | 27 | - | - | - | - | 18000 | 82 | 136 |
| 301262 | LV.A-100-24 | 301762 | LV.A-100-24-AS | 100 | - | 24 | 24 | - | 9 | 27 | - | - | - | - | 25000 | 81 | 135 |
| 301272 | LV.A-125-24 | 301772 | LV.A-125-24-AS | 125 | - | 24 | 46 | - | 15 | 49 | - | - | - | - | 28000 | 190 | 315 |
| 301331 | LV.F-80-14 | 301831 | LV.F-80-14-AS | 80 | 8.5 | 14 | 24 | 23 | 9 | 27 | - | 54 | - | • | 16000 | 55 | 81 |
| 301332 | LV.F-80-24 | 301832 | LV.F-80-24-AS | 80 | 8.5 | 24 | 24 | 23 | 9 | 27 | - | 54 | - | • | 18000 | 79 | 75 |
| 301341 | LV.F-100-14 | 301841 | LV.F-100-14-AS | 100 | 12.5 | 14 | 24 | 23 | 9 | 27 | - | 70 | - | • | 18000 | 85 | 139 |
| 301342 | LV.F-100-24 | 301842 | LV.F-100-24-AS | 100 | 12.5 | 24 | 24 | 23 | 9 | 27 | - | 70 | - | • | 25000 | 85 | 139 |
| 301352 | LV.F-125-24 | 301852 | LV.F-125-24-AS | 125 | 12.5 | 24 | 46 | 23 | 15 | 49 | - | 95 | - | • | 28000 | 200 | 325 |
| 301421 | LV.FO-60-14 | 301921 | LV.FO-60-14-AS | 60 | 8.5 | 14 | 21 | 14 | 9 | 23 | 96.5 | 50 | 18 | • | 14000 | 48 | 64 |
| 301431 | LV.FO-80-14 | 301931 | LV.FO-80-14-AS | 80 | 10.5 | 14 | 22 | 14 | 9 | 24 | 130 | 70 | 25 | • | 16000 | 86 | 116 |

***** 最大静载荷是指在一定使用条件下，如果施加于塑料元件的荷载超过该数值则可能导致破裂。很明显，在权衡特定应用场合的重要因素安全水平时，必须考虑这一数值。

**#** 防滑盘安装参数

ELESA 和 GANTER 依法保留所有权利。
复制我方图纸时需始终提及来源。

# 底座LV.A-ESD-C - LV.F-ESD-C

## 水平调整件底盘

**ESD导电高科技聚合体**

**材料**

玻璃纤维加固聚酰胺基 (PA) 特殊导电高科技聚合体，黑色，亚光饰面。
表面电阻率 = $10^3$ Ω (ASTM D257 测量方法)。
体积电阻率 = $10^3$ Ωcm (ASTM D257 测量方法)。

**底盘不带防滑盘**

- **LV.A-ESD-C**: 不带地面安装。
- **LV.F-ESD-C**: 底盘两个呈180°的地面安装孔，供货时覆以可破坏塑料隔膜 (可方便地采用金属工具拆除)，在无需地面安装时，防止有害污垢及灰尘淤积 (参见图1)。

**底盘不带防滑盘**

NBR 橡胶防滑盘，硬度 70 Shore A, 供货时已安装。
表面电阻率 = $10^3$ Ω (ASTM D991 测量方法)。
体积电阻率 = $10^3$ Ωcm (ASTM D991 测量方法)。
底座上特别安装的防滑盘确保了优良的固定性能，能够避免运输过程中因冲击或底座与地板的粘连造成的分离现象 (参见 防滑盘 页 1223)。

- **LV.A-AS-ESD-C**: 不带地面安装。
- **LV.F-AS-ESD-C**: 底盘两个呈180°的地面安装孔，供货时覆以可破坏塑料隔膜 (可方便地采用金属工具拆除)，在无需地面安装时，防止有害污垢及灰尘淤积 (参见图1)。

**注意**

选择螺杆参见:
可能的底盘/螺杆组合列表 页 1229

ELESA Original design

**特征及应用**

特殊导电高科技聚合体 (ESD-C，静电放电传导) 能够防止静电的累积。这种底座适合在“静电放电区” (EPA) 内使用，此区域内元件易受静电放电的影响。
水平调整件底座表面的永久性E S D -C印刷标记依照E N 1 0 0 0 1 5 / 1和IEC 61340-5-1的规定表明材料具有导电特性。底座下部凸缘的特殊滚花使水平调整件即使在没有防滑盘的情况下依然拥有优异的稳定性和抓地性能，甚至在不太平整的表面上依然表现出色。
底座下部凸缘的特殊滚花使水平调整件即使在没有防滑盘的情况下依然拥有优异的稳定性和抓地性能，甚至在不太平整的表面上依然表现出色。

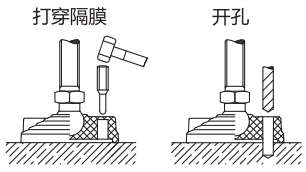


图 1

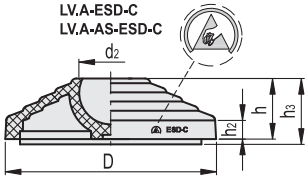


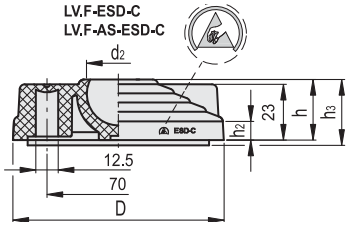


| 代码 | 说明 | 代码 | 说明 | D | d2 | h | h2 | h3# | 最大极限静载荷* [N] | ⚖ | ⚖ # |
|---|---|---|---|---|---|---|---|---|---|---|---|
| 301241-ESD | LV.A-60-14-ESD-C | 301741-ESD | LV.A-60-14-AS-ESD-C | 60 | 14 | 24 | 9 | 27 | 14000 | 32 | 51 |
| 301242-ESD | LV.A-60-24-ESD-C | 301742-ESD | LV.A-60-24-AS-ESD-C | 60 | 24 | 24 | 9 | 27 | 18000 | 29 | 48 |
| 301246-ESD | LV.A-70-14-ESD-C | 301746-ESD | LV.A-70-14-AS-ESD-C | 70 | 14 | 19 | 7 | 22 | 14000 | 30 | 50 |
| 301251-ESD | LV.A-80-14-ESD-C | 301751-ESD | LV.A-80-14-AS-ESD-C | 80 | 14 | 24 | 9 | 27 | 16000 | 53 | 79 |
| 301252-ESD | LV.A-80-24-ESD-C | 301752-ESD | LV.A-80-24-AS-ESD-C | 80 | 24 | 24 | 9 | 27 | 18000 | 49 | 75 |
| 301261-ESD | LV.A-100-14-ESD-C | 301761-ESD | LV.A-100-14-AS-ESD-C | 100 | 14 | 24 | 9 | 27 | 18000 | 82 | 136 |
| 301262-ESD | LV.A-100-24-ESD-C | 301762-ESD | LV.A-100-24-AS-ESD-C | 100 | 24 | 24 | 9 | 27 | 25000 | 81 | 135 |
| 301272-ESD | LV.A-125-24-ESD-C | 301772-ESD | LV.A-125-24-AS-ESD-C | 125 | 24 | 46 | 15 | 49 | 28000 | 190 | 315 |
| 301341-ESD | LV.F-100-14-ESD-C | 301841-ESD | LV.F-100-14-AS-ESD-C | 100 | 14 | 24 | 9 | 27 | 18000 | 85 | 139 |

***** 最大静载荷是指在一定使用条件下，如果施加于塑料元件的荷载超过该数值则可能导致破裂。很明显，在权衡特定应用场合的重要因素安全水平时，必须考虑这一数值。

**#** 防滑盘安装参数





ELESA 和 GANTER 依法保留所有权利。
复制我方图纸时需始终提及来源。

# SM.

## 用于水平调整件的螺杆

**钢制或不锈钢制**

**标准型号**

- **SM**: 镀锌钢制球头铰接螺杆，带规则外六角。
- **SM-SST**: AISI 304 不锈钢球头铰接螺杆，带规则外六角。

**注意**

选择螺杆参见:
可能的底盘/螺杆组合列表 页 1229
螺杆通常供货时四件一包，采用收缩膜压缩，以避免运输中的损伤性运动。
对于大批量，螺杆供货采用木箱，并有序摆放，以避免运输中的损伤性运动。

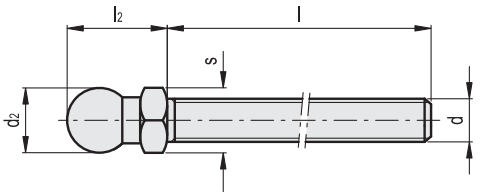


**SM.**

| 代码 | 说明 | d | l | l2 | d2 | s | ⚖ |
|---|---|---|---|---|---|---|---|
| 302121 | SM-14-M8x43 | M8 | 43 | 19.5 | 13.9 | 14 | 30 |
| 302125 | SM-14-M8x68 | M8 | 68 | 19.5 | 13.9 | 14 | 42 |
| 302221 | SM-14-M10x43 | M10 | 43 | 19.5 | 13.9 | 14 | 39 |
| 302225 | SM-14-M10x68 | M10 | 68 | 19.5 | 13.9 | 14 | 51 |
| 302231 | SM-14-M10x98 | M10 | 98 | 19.5 | 13.9 | 14 | 65 |
| 302321 | SM-14-M12x43 | M12 | 43 | 19.5 | 13.9 | 14 | 49 |
| 302325 | SM-14-M12x68 | M12 | 68 | 19.5 | 13.9 | 14 | 66 |
| 302331 | SM-14-M12x98 | M12 | 98 | 19.5 | 13.9 | 14 | 87 |
| 302421 | SM-14-M14x68 | M14 | 68 | 19.5 | 13.9 | 14 | 88 |
| 302431 | SM-14-M14x98 | M14 | 98 | 19.5 | 13.9 | 14 | 109 |
| 302441 | SM-14-M14x148 | M14 | 148 | 19.5 | 13.9 | 14 | 192 |
| 302521 | SM-14-M16x68 | M16 | 68 | 19.5 | 13.9 | 16 | 110 |
| 302525 | SM-14-M16x108 | M16 | 108 | 19.5 | 13.9 | 16 | 162 |
| 302541 | SM-14-M16x148 | M16 | 148 | 19.5 | 13.9 | 16 | 214 |
| 302561 | SM-14-M16x168 | M16 | 168 | 19.5 | 13.9 | 16 | 240 |
| 302621 | SM-24-M16x58 | M16 | 58 | 37 | 23.9 | 24 | 176 |
| 302625 | SM-24-M16x98 | M16 | 98 | 37 | 23.9 | 24 | 227 |
| 302641 | SM-24-M16x138 | M16 | 138 | 37 | 23.9 | 24 | 277 |
| 302661 | SM-24-M16x158 | M16 | 158 | 37 | 23.9 | 24 | 304 |
| 302725 | SM-24-M20x98 | M20 | 98 | 37 | 23.9 | 24 | 297 |
| 302741 | SM-24-M20x138 | M20 | 138 | 37 | 23.9 | 24 | 376 |
| 302761 | SM-24-M20x158 | M20 | 158 | 37 | 23.9 | 24 | 415 |
| 302781 | SM-24-M20x198 | M20 | 198 | 37 | 23.9 | 24 | 498 |
| 302825 | SM-24-M24x98 | M24 | 98 | 37 | 23.9 | 24 | 395 |
| 302861 | SM-24-M24x158 | M24 | 158 | 37 | 23.9 | 24 | 567 |
| 302881 | SM-24-M24x198 | M24 | 198 | 37 | 23.9 | 24 | 685 |

**SM-SST** 不锈钢

| 代码 | 说明 | ⚖ |
|---|---|---|
| 322121 | SM-14-SST-M8x43 | 31 |
| 322125 | SM-14-SST-M8x68 | 43 |
| 322221 | SM-14-SST-M10x43 | 40 |
| 322225 | SM-14-SST-M10x68 | 53 |
| 322231 | SM-14-SST-M10x98 | 67 |
| 322321 | SM-14-SST-M12x43 | 50 |
| 322325 | SM-14-SST-M12x68 | 68 |
| 322331 | SM-14-SST-M12x98 | 90 |
| 322421 | SM-14-SST-M14x68 | 91 |
| 322431 | SM-14-SST-M14x98 | 112 |
| 322441 | SM-14-SST-M14x148 | 195 |
| 322521 | SM-14-SST-M16x68 | 113 |
| 322525 | SM-14-SST-M16x108 | 167 |
| 322541 | SM-14-SST-M16x148 | 220 |
| 322561 | SM-14-SST-M16x168 | 247 |
| 322621 | SM-24-SST-M16x58 | 181 |
| 322625 | SM-24-SST-M16x98 | 234 |
| 322641 | SM-24-SST-M16x138 | 285 |
| 322661 | SM-24-SST-M16x158 | 313 |
| 322725 | SM-24-SST-M20x98 | 306 |
| 322741 | SM-24-SST-M20x138 | 387 |
| 322761 | SM-24-SST-M20x158 | 427 |
| 322781 | SM-24-SST-M20x198 | 513 |
| 322825 | SM-24-SST-M24x98 | 407 |
| 322861 | SM-24-SST-M24x158 | 584 |
| 322881 | SM-24-SST-M24x198 | 706 |




ELESA 和 GANTER 依法保留所有权利。
复制我方图纸时需始终提及来源。

# SMQ-SST

## 用于水平调整件的螺杆

**不锈钢**

**AISI 304 不锈钢 球头关节及带调节立面的螺杆**

**注意**

选择螺杆参见:
可能的底盘/螺杆组合列表 页 1229
螺杆通常供货时四件一包，采用收缩膜压缩，以避免运输中的损伤性运动。
对于大批量，螺杆供货采用木箱，并有序摆放，以避免运输中的损伤性运动。

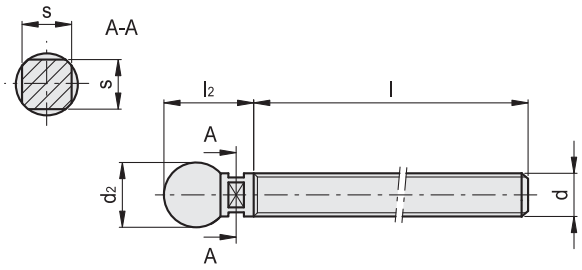


不锈钢

| 代码 | 说明 | d | l | l2 | d2 | s | ⚖ |
|---|---|---|---|---|---|---|---|
| 322891 | SMQ-8.5-SST-M8x48 | M8 | 48 | 15 | 8.5 | 7 | 19 |
| 322894 | SMQ-8.5-SST-M8x73 | M8 | 73 | 15 | 8.5 | 7 | 29 |
| 322901 | SMQ-8.5-SST-M10x48 | M10 | 48 | 15 | 8.5 | 7 | 26 |
| 322904 | SMQ-8.5-SST-M10x73 | M10 | 73 | 15 | 8.5 | 7 | 42 |
| 322907 | SMQ-8.5-SST-M10x103 | M10 | 103 | 15 | 8.5 | 7 | 60 |
| 322911 | SMQ-8.5-SST-M12x48 | M12 | 48 | 15 | 8.5 | 9 | 37 |
| 322914 | SMQ-8.5-SST-M12x73 | M12 | 73 | 15 | 8.5 | 9 | 59 |
| 322917 | SMQ-8.5-SST-M12x103 | M12 | 103 | 15 | 8.5 | 9 | 90 |
| 322971 | SMQ-14-SST-M16x68 | M16 | 68 | 19.7 | 13.9 | 12 | 96 |
| 322974 | SMQ-14-SST-M16x108 | M16 | 108 | 19.7 | 13.9 | 12 | 160 |
| 322977 | SMQ-14-SST-M16x148 | M16 | 148 | 19.7 | 13.9 | 12 | 224 |
| 322979 | SMQ-14-SST-M16x168 | M16 | 168 | 19.7 | 13.9 | 12 | 256 |
| 322981 | SMQ-14-SST-M20x110 | M20 | 110 | 24.7 | 13.9 | 15 | 260 |
| 322984 | SMQ-14-SST-M20x150 | M20 | 150 | 24.7 | 13.9 | 15 | 360 |
| 322987 | SMQ-14-SST-M20x170 | M20 | 170 | 24.7 | 13.9 | 15 | 410 |
| 322989 | SMQ-14-SST-M20x210 | M20 | 210 | 24.7 | 13.9 | 15 | 509 |
| 322991 | SMQ-14-SST-M24x110 | M24 | 110 | 24.7 | 13.9 | 18 | 367 |
| 322994 | SMQ-14-SST-M24x170 | M24 | 170 | 24.7 | 13.9 | 18 | 582 |
| 322997 | SMQ-14-SST-M24x210 | M24 | 210 | 24.7 | 13.9 | 18 | 726 |





ELESA 和 GANTER 依法保留所有权利。
复制我方图纸时需始终提及来源。

# “可能的底盘/螺杆组合列表”

| 螺杆 | d2 | dxl | 最大极限静载荷 | 底座 LS.A | | | | | | | | 底座 LV.A | | | | | | | | 底座 LV.F | | | | | 底座 LV.FO | |
|---|---|---|---|---|---|---|---|---|---|---|---|---|---|---|---|---|---|---|---|---|---|---|---|---|---|---|
| | d2 | | | Ø 8.5 | | | | Ø14 | | | | Ø14 | | | | Ø24 | | | | Ø14 | | Ø24 | | | Ø14 | |
| | D | | | 25 | 32 | 40 | 50 | 25 | 32 | 40 | 50 | 60 | 70 | 80 | 100 | 60 | 80 | 100 | 125 | 80 | 100 | 80 | 100 | 125 | 60 | 80 |
| | | | | 5000 | 6000 | 7000 | 7000 | 7000 | 10000 | 12000 | 12000 | 18000 | 18000 | 20000 | 18000 | 23000 | 23000 | 28000 | 30000 | 20000 | 18000 | 23000 | 28000 | 30000 | 14000 | 16000 |
| **SM.** 镀锌钢螺杆 | Ø14 | M8x43÷68 | | | | | | ● | ● | ● | ● | ● | ● | ● | ● | | | | | ● | ● | | | | ● | ● |
| | | M10x43÷68÷98 | | | | | | ● | ● | ● | ● | ● | ● | ● | ● | | | | | ● | ● | | | | ● | ● |
| | | M12x43÷68÷96 | | | | | | ● | ● | ● | ● | ● | ● | ● | ● | | | | | ● | ● | | | | ● | ● |
| | | M14x68÷98÷148 | | | | | | ● | ● | ● | ● | ● | ● | ● | ● | | | | | ● | ● | | | | ● | ● |
| | | M16x68÷108÷148÷168 | | | | | | ● | ● | ● | ● | ● | ● | ● | ● | | | | | ● | ● | | | | ● | ● |
| | Ø24 | M16x58÷98÷138÷158 | | | | | | | | | | | | | | ● | ● | ● | ● | | | ● | ● | ● | | |
| | | M20x98÷138÷158÷158 | | | | | | | | | | | | | | ● | ● | ● | ● | | | ● | ● | ● | | |
| | | M24x98÷158÷198 | | | | | | | | | | | | | | ● | ● | ● | ● | | | ● | ● | ● | | |
| | | | | | | | | | | | | | | | | | | | | | | | | | | 不锈钢 |
| **SM-SST** 不锈钢螺杆 | Ø14 | M8x43÷68 | | | | | | ● | ● | ● | ● | ● | ● | ● | ● | | | | | ● | ● | | | | ● | ● |
| | | M10x43÷68÷98 | | | | | | ● | ● | ● | ● | ● | ● | ● | ● | | | | | ● | ● | | | | ● | ● |
| | | M12x43÷68÷98 | | | | | | ● | ● | ● | ● | ● | ● | ● | ● | | | | | ● | ● | | | | ● | ● |
| | | M14x68÷98÷148 | | | | | | ● | ● | ● | ● | ● | ● | ● | ● | | | | | ● | ● | | | | ● | ● |
| | | M16x68÷108÷148÷168 | | | | | | ● | ● | ● | ● | ● | ● | ● | ● | | | | | ● | ● | | | | ● | ● |
| | Ø24 | M16x58÷98÷138÷158 | | | | | | | | | | | | | | ● | ● | ● | ● | | | ● | ● | ● | | |
| | | M20x98÷138÷158÷198 | | | | | | | | | | | | | | ● | ● | ● | ● | | | ● | ● | ● | | |
| | | M24x98÷158÷198 | | | | | | | | | | | | | | ● | ● | ● | ● | | | ● | ● | ● | | |
| **SMQ-SST** 不锈钢螺杆 | Ø8.5 | M8x48÷73 | ● | ● | ● | ● | | | | | | | | | | | | | | | | | | | | |
| | | M10x48÷73÷103 | ● | ● | ● | ● | | | | | | | | | | | | | | | | | | | | |
| | | M12x48÷73÷103 | ● | ● | ● | ● | | | | | | | | | | | | | | | | | | | | |
| | Ø14 | M16x68÷108÷148÷168 | | | | | | ● | ● | ● | ● | ● | ● | ● | ● | | | | | ● | ● | | | | ● | ● |
| | | M20x110÷150÷170÷210 | | | | | | ● | ● | ● | ● | ● | ● | ● | ● | | | | | ● | ● | | | | ● | ● |
| | | M24x110÷170÷210 | | | | | | ● | ● | ● | ● | ● | ● | ● | ● | | | | | ● | ● | | | | ● | ● |

## DESCRIPTION STRUCTURE

| 水平调整件 | 底座直径 (D) | 螺杆关节球头直径 (d2) | 配有底座防滑盘的款式 | 配有不锈钢螺杆的款式 | 螺纹直径 (d) 螺纹长度 (l) | 配有抗静电底座的款式 |
|---|---|---|---|---|---|---|
| LV.A | 80 | 14 | AS | SST | M8x43 | ESD-C |

| | | | | | | | |
|---|---|---|---|---|---|---|---|
| LV.A | 80 | 14 | AS | – | – | ESD-C |
| SM | – | 14 | – | SST | M8x43 | |



ELESA 和 GANTER 依法保留所有权利。
复制我方图纸时需始终提及来源。

# GN 30

## 水平支脚

**镀锌钢板/ 带橡胶垫**

### 规格

**类型(底板)**

- **A1**型: 钢制, 镀锌, 橡胶, 嵌入式, 黑色
- **A2**型: 钢制, 镀锌, 橡胶, 嵌入式, 白色

**款式**

- **S**款:
- **SK**款: 带螺母, 底部带外六角立面
- **U**款: 不带螺母, 顶部带六角槽, 底部带扳手立面
- **UK**款: 带螺母, 顶部带内六角槽, 底部带扳手立面
- **X**款式: 带内螺纹, 底部带外六角立面

底板, 金属板
钢制, 镀锌, 蓝钝处理

螺杆
钢制, 镀锌, 蓝钝处理

ISO 4032 六角螺母
钢制, 镀锌, 蓝钝处理

橡胶垫, 嵌入式

- 黑色: Perbunan® (NBR)80±5 Shore A
- 白色: Perbunan® (NBR)80±5 Shore A

### 信息

GN 30 水平支脚发货时已装配, 不可拆卸。

### 技术信息

- 弹性体特性 (参见页 A32)

### 水平支脚负载率

**信息**

表中所列的静载荷能力由负荷垂直施加于板的一系列测试得出。对于表中给出的值, 应力消除可能导致调整件的轻微变形。
实际应用中的弯曲和扭曲应力因素会降低螺钉的额定载荷, 必须加以考虑。
并且, 假定主轴强度 ≥ 500 N/mm$^2$。
推荐的载重能力具体数值不具约束力, 不对用户的选择承担责任; 并不构成一般意义的质保和使用场合要求。
用户必须根据实际情况选择适合预期用途的产品。环境因素可能影响所列数值。





ELESA 和 GANTER 依法保留所有权利。
复制我方图纸时需始终提及来源。

# GN 30

## 水平支脚

*增加水平支脚的款式索引（底部带外六角）

| S | SK |
|---|---|
| 不带螺母 | 带螺母 |

### GN 30-S/SK

| 说明 | d1 | d2 | l1 | h1 | h2 | h3 | s | A/F 1 | 静载荷 kN | ⚖ |
|---|---|---|---|---|---|---|---|---|---|---|
| GN 30-50-M8-40-A1-* | 50 | M 8 | 40 | 14.5 | 3.5 | 23 | 3 | 17 | 8 | 110 |
| GN 30-50-M8-40-A2-* | 50 | M 8 | 40 | 14.5 | 3.5 | 23 | 3 | 17 | 8 | 80 |
| GN 30-50-M8-50-A1-* | 50 | M 8 | 50 | 14.5 | 3.5 | 23 | 3 | 17 | 8 | 110 |
| GN 30-50-M8-50-A2-* | 50 | M 8 | 50 | 14.5 | 3.5 | 23 | 3 | 17 | 8 | 100 |
| GN 30-50-M8-63-A1-* | 50 | M 8 | 63 | 14.5 | 3.5 | 23 | 3 | 17 | 8 | 118 |
| GN 30-50-M8-63-A2-* | 50 | M 8 | 63 | 14.5 | 3.5 | 23 | 3 | 17 | 8 | 110 |
| GN 30-50-M10-50-A1-* | 50 | M 10 | 50 | 14.5 | 3.5 | 23 | 3 | 17 | 10 | 120 |
| GN 30-50-M10-50-A2-* | 50 | M 10 | 50 | 14.5 | 3.5 | 23 | 3 | 17 | 10 | 118 |
| GN 30-50-M10-60-A1-* | 50 | M 10 | 60 | 14.5 | 3.5 | 23 | 3 | 17 | 10 | 120 |
| GN 30-50-M10-60-A2-* | 50 | M 10 | 60 | 14.5 | 3.5 | 23 | 3 | 17 | 10 | 115 |
| GN 30-50-M10-80-A1-* | 50 | M 10 | 80 | 14.5 | 3.5 | 23 | 3 | 17 | 10 | 140 |
| GN 30-50-M10-80-A2-* | 50 | M 10 | 80 | 14.5 | 3.5 | 23 | 3 | 17 | 10 | 110 |
| GN 30-50-M10-100-A1-* | 50 | M 10 | 100 | 14.5 | 3.5 | 23 | 3 | 17 | 10 | 140 |
| GN 30-50-M10-100-A2-* | 50 | M 10 | 100 | 14.5 | 3.5 | 23 | 3 | 17 | 10 | 110 |
| GN 30-50-M12-60-A1-* | 50 | M 12 | 60 | 14.5 | 3.5 | 23 | 3 | 17 | 12 | 140 |
| GN 30-50-M12-60-A2-* | 50 | M 12 | 60 | 14.5 | 3.5 | 23 | 3 | 17 | 12 | 130 |
| GN 30-50-M12-80-A1-* | 50 | M 12 | 80 | 14.5 | 3.5 | 23 | 3 | 17 | 12 | 153 |
| GN 30-50-M12-80-A2-* | 50 | M 12 | 80 | 14.5 | 3.5 | 23 | 3 | 17 | 12 | 145 |
| GN 30-50-M12-100-A1-* | 50 | M 12 | 100 | 14.5 | 3.5 | 23 | 3 | 17 | 12 | 170 |
| GN 30-50-M12-100-A2-* | 50 | M 12 | 100 | 14.5 | 3.5 | 23 | 3 | 17 | 12 | 160 |
| GN 30-50-M12-125-A1-* | 50 | M 12 | 125 | 14.5 | 3.5 | 23 | 3 | 17 | 12 | 180 |
| GN 30-50-M12-125-A2-* | 50 | M 12 | 125 | 14.5 | 3.5 | 23 | 3 | 17 | 12 | 170 |
| GN 30-60-M8-40-A1-* | 60 | M 8 | 40 | 16 | 4 | 24 | 3 | 17 | 8 | 160 |
| GN 30-60-M8-40-A2-* | 60 | M 8 | 40 | 16 | 4 | 24 | 3 | 17 | 8 | 147 |
| GN 30-60-M8-50-A1-* | 60 | M 8 | 50 | 16 | 4 | 24 | 3 | 17 | 8 | 150 |
| GN 30-60-M8-50-A2-* | 60 | M 8 | 50 | 16 | 4 | 24 | 3 | 17 | 8 | 140 |
| GN 30-60-M8-63-A1-* | 60 | M 8 | 63 | 16 | 4 | 24 | 3 | 17 | 8 | 170 |
| GN 30-60-M8-63-A2-* | 60 | M 8 | 63 | 16 | 4 | 24 | 3 | 17 | 8 | 160 |
| GN 30-60-M10-50-A1-* | 60 | M 10 | 50 | 16 | 4 | 24 | 3 | 17 | 10 | 170 |
| GN 30-60-M10-50-A2-* | 60 | M 10 | 50 | 16 | 4 | 24 | 3 | 17 | 10 | 145 |
| GN 30-60-M10-60-A1-* | 60 | M 10 | 60 | 16 | 4 | 24 | 3 | 17 | 10 | 160 |
| GN 30-60-M10-60-A2-* | 60 | M 10 | 60 | 16 | 4 | 24 | 3 | 17 | 10 | 150 |
| GN 30-60-M10-80-A1-* | 60 | M 10 | 80 | 16 | 4 | 24 | 3 | 17 | 10 | 160 |
| GN 30-60-M10-80-A2-* | 60 | M 10 | 80 | 16 | 4 | 24 | 3 | 17 | 10 | 150 |
| GN 30-60-M10-100-A1-* | 60 | M 10 | 100 | 16 | 4 | 24 | 3 | 17 | 10 | 200 |
| GN 30-60-M10-100-A2-* | 60 | M 10 | 100 | 16 | 4 | 24 | 3 | 17 | 10 | 172 |
| GN 30-60-M12-60-A1-* | 60 | M 12 | 60 | 16 | 4 | 24 | 3 | 17 | 12 | 200 |
| GN 30-60-M12-60-A2-* | 60 | M 12 | 60 | 16 | 4 | 24 | 3 | 17 | 12 | 190 |
| GN 30-60-M12-80-A1-* | 60 | M 12 | 80 | 16 | 4 | 24 | 3 | 17 | 12 | 201 |
| GN 30-60-M12-80-A2-* | 60 | M 12 | 80 | 16 | 4 | 24 | 3 | 17 | 12 | 180 |
| GN 30-60-M12-100-A1-* | 60 | M 12 | 100 | 16 | 4 | 24 | 3 | 17 | 12 | 220 |
| GN 30-60-M12-100-A2-* | 60 | M 12 | 100 | 16 | 4 | 24 | 3 | 17 | 12 | 200 |
| GN 30-60-M12-125-A1-* | 60 | M 12 | 125 | 16 | 4 | 24 | 3 | 17 | 12 | 233 |
| GN 30-60-M12-125-A2-* | 60 | M 12 | 125 | 16 | 4 | 24 | 3 | 17 | 12 | 220 |
| GN 30-80-M8-40-A1-* | 80 | M 8 | 40 | 18 | 5 | 26 | 3 | 17 | 8 | 400 |
| GN 30-80-M8-40-A2-* | 80 | M 8 | 40 | 18 | 5 | 26 | 3 | 17 | 8 | 217 |
| GN 30-80-M8-50-A1-* | 80 | M 8 | 50 | 18 | 5 | 26 | 3 | 17 | 8 | 220 |
| GN 30-80-M8-50-A2-* | 80 | M 8 | 50 | 18 | 5 | 26 | 3 | 17 | 8 | 150 |
| GN 30-80-M8-63-A1-* | 80 | M 8 | 63 | 18 | 5 | 26 | 3 | 17 | 8 | 224 |
| GN 30-80-M8-63-A2-* | 80 | M 8 | 63 | 18 | 5 | 26 | 3 | 17 | 8 | 220 |

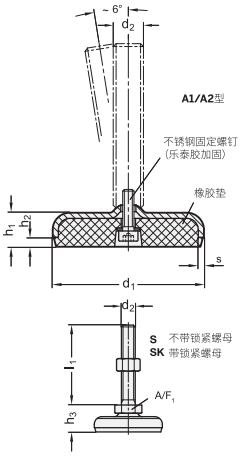


### GN 30-S/SK

| 说明 | d1 | d2 | l1 | h1 | h2 | h3 | s | A/F 1 | 静载荷 kN | ⚖ |
|---|---|---|---|---|---|---|---|---|---|---|
| GN 30-80-M10-50-A1-* | 80 | M 10 | 50 | 18 | 5 | 26 | 3 | 17 | 10 | 250 |
| GN 30-80-M10-50-A2-* | 80 | M 10 | 50 | 18 | 5 | 26 | 3 | 17 | 10 | 240 |
| GN 30-80-M10-60-A1-* | 80 | M 10 | 60 | 18 | 5 | 26 | 3 | 17 | 10 | 250 |
| GN 30-80-M10-60-A2-* | 80 | M 10 | 60 | 18 | 5 | 26 | 3 | 17 | 10 | 210 |
| GN 30-80-M10-80-A1-* | 80 | M 10 | 80 | 18 | 5 | 26 | 3 | 17 | 10 | 200 |
| GN 30-80-M10-80-A2-* | 80 | M 10 | 80 | 18 | 5 | 26 | 3 | 17 | 10 | 190 |
| GN 30-80-M10-100-A1-* | 80 | M 10 | 100 | 18 | 5 | 26 | 3 | 17 | 10 | 300 |
| GN 30-80-M10-100-A2-* | 80 | M 10 | 100 | 18 | 5 | 26 | 3 | 17 | 10 | 274 |
| GN 30-80-M12-60-A1-* | 80 | M 12 | 60 | 18 | 5 | 26 | 3 | 17 | 12 | 298 |
| GN 30-80-M12-60-A2-* | 80 | M 12 | 60 | 18 | 5 | 26 | 3 | 17 | 12 | 267 |
| GN 30-80-M12-80-A1-* | 80 | M 12 | 80 | 18 | 5 | 26 | 3 | 17 | 12 | 280 |
| GN 30-80-M12-80-A2-* | 80 | M 12 | 80 | 18 | 5 | 26 | 3 | 17 | 12 | 270 |
| GN 30-80-M12-100-A1-* | 80 | M 12 | 100 | 18 | 5 | 26 | 3 | 17 | 12 | 325 |
| GN 30-80-M12-100-A2-* | 80 | M 12 | 100 | 18 | 5 | 26 | 3 | 17 | 12 | 296 |
| GN 30-80-M12-125-A1-* | 80 | M 12 | 125 | 18 | 5 | 26 | 3 | 17 | 12 | 320 |
| GN 30-80-M12-125-A2-* | 80 | M 12 | 125 | 18 | 5 | 26 | 3 | 17 | 12 | 310 |
| GN 30-100-M8-40-A1-* | 100 | M 8 | 40 | 20 | 6 | 28 | 3 | 17 | 8 | 400 |
| GN 30-100-M8-40-A2-* | 100 | M 8 | 40 | 20 | 6 | 28 | 3 | 17 | 8 | 326 |
| GN 30-100-M8-50-A1-* | 100 | M 8 | 50 | 20 | 6 | 28 | 3 | 17 | 8 | 416 |
| GN 30-100-M8-50-A2-* | 100 | M 8 | 50 | 20 | 6 | 28 | 3 | 17 | 8 | 329 |
| GN 30-100-M8-63-A1-* | 100 | M 8 | 63 | 20 | 6 | 28 | 3 | 17 | 8 | 460 |
| GN 30-100-M8-63-A2-* | 100 | M 8 | 63 | 20 | 6 | 28 | 3 | 17 | 10 | 333 |
| GN 30-100-M10-50-A1-* | 100 | M 10 | 50 | 20 | 6 | 28 | 3 | 17 | 10 | 350 |
| GN 30-100-M10-50-A2-* | 100 | M 10 | 50 | 20 | 6 | 28 | 3 | 17 | 10 | 330 |
| GN 30-100-M10-60-A1-* | 100 | M 10 | 60 | 20 | 6 | 28 | 3 | 17 | 10 | 420 |
| GN 30-100-M10-60-A2-* | 100 | M 10 | 60 | 20 | 6 | 28 | 3 | 17 | 10 | 364 |
| GN 30-100-M10-80-A1-* | 100 | M 10 | 80 | 20 | 6 | 28 | 3 | 17 | 10 | 433 |
| GN 30-100-M10-80-A2-* | 100 | M 10 | 80 | 20 | 6 | 28 | 3 | 17 | 10 | 373 |
| GN 30-100-M10-100-A1-* | 100 | M 10 | 100 | 20 | 6 | 28 | 3 | 17 | 10 | 445 |
| GN 30-100-M10-100-A2-* | 100 | M 10 | 100 | 20 | 6 | 28 | 3 | 17 | 10 | 383 |
| GN 30-100-M12-60-A1-* | 100 | M 12 | 60 | 20 | 6 | 28 | 3 | 17 | 11 | 440 |
| GN 30-100-M12-60-A2-* | 100 | M 12 | 60 | 20 | 6 | 28 | 3 | 17 | 10 | 376 |
| GN 30-100-M12-80-A1-* | 100 | M 12 | 80 | 20 | 6 | 28 | 3 | 17 | 11 | 350 |
| GN 30-100-M12-80-A2-* | 100 | M 12 | 80 | 20 | 6 | 28 | 3 | 17 | 10 | 330 |
| GN 30-100-M12-100-A1-* | 100 | M 12 | 100 | 20 | 6 | 28 | 3 | 17 | 11 | 460 |
| GN 30-100-M12-100-A2-* | 100 | M 12 | 100 | 20 | 6 | 28 | 3 | 17 | 10 | 405 |
| GN 30-100-M12-125-A1-* | 100 | M 12 | 125 | 20 | 6 | 28 | 3 | 17 | 11 | 482 |
| GN 30-100-M12-125-A2-* | 100 | M 12 | 125 | 20 | 6 | 28 | 3 | 17 | 10 | 420 |

S 款重量



ELESA 和 GANTER 依法保留所有权利。
复制我方图纸时需始终提及来源。

# GN 30 | 水平支脚



*增加水平支脚的款式索引（顶部带六角槽/底部带扳手立面）

U 不带螺母　　UK 带螺母

## GN 30-U/UK

| 说明 | d1 | d2 | l1 | h1 | h2 | h4 | s | A/F 2 | A/F 3 | 静载荷 kN | ⚖ |
|---|---|---|---|---|---|---|---|---|---|---|---|
| GN 30-50-M16-75-A1-* | 50 | M 16 | 75 | 14.5 | 3.5 | 29 | 3 | 12 | 8 | 16 | 192 |
| GN 30-50-M16-75-A2-* | 50 | M 16 | 75 | 14.5 | 3.5 | 29 | 3 | 12 | 8 | 13 | 189 |
| GN 30-50-M16-100-A1-* | 50 | M 16 | 100 | 14.5 | 3.5 | 29 | 3 | 12 | 8 | 16 | 220 |
| GN 30-50-M16-100-A2-* | 50 | M 16 | 100 | 14.5 | 3.5 | 29 | 3 | 12 | 8 | 13 | 210 |
| GN 30-50-M16-125-A1-* | 50 | M 16 | 125 | 14.5 | 3.5 | 29 | 3 | 12 | 8 | 16 | 260 |
| GN 30-50-M16-125-A2-* | 50 | M 16 | 125 | 14.5 | 3.5 | 29 | 3 | 12 | 8 | 13 | 250 |
| GN 30-50-M16-150-A1-* | 50 | M 16 | 150 | 14.5 | 3.5 | 29 | 3 | 12 | 8 | 16 | 300 |
| GN 30-50-M16-150-A2-* | 50 | M 16 | 150 | 14.5 | 3.5 | 29 | 3 | 12 | 8 | 13 | 280 |
| GN 30-50-M16-200-A1-* | 50 | M 16 | 200 | 14.5 | 3.5 | 29 | 3 | 12 | 8 | 16 | 351 |
| GN 30-50-M16-200-A2-* | 50 | M 16 | 200 | 14.5 | 3.5 | 29 | 3 | 12 | 8 | 13 | 340 |
| GN 30-60-M16-75-A1-* | 60 | M 16 | 75 | 16 | 4 | 30 | 3 | 12 | 8 | 16 | 240 |
| GN 30-60-M16-75-A2-* | 60 | M 16 | 75 | 16 | 4 | 30 | 3 | 12 | 8 | 13 | 220 |
| GN 30-60-M16-100-A1-* | 60 | M 16 | 100 | 16 | 4 | 30 | 3 | 12 | 8 | 16 | 241 |
| GN 30-60-M16-100-A2-* | 60 | M 16 | 100 | 16 | 4 | 30 | 3 | 12 | 8 | 13 | 230 |
| GN 30-60-M16-125-A1-* | 60 | M 16 | 125 | 16 | 4 | 30 | 3 | 12 | 8 | 16 | 300 |
| GN 30-60-M16-125-A2-* | 60 | M 16 | 125 | 16 | 4 | 30 | 3 | 12 | 8 | 13 | 280 |
| GN 30-60-M16-150-A1-* | 60 | M 16 | 150 | 16 | 4 | 30 | 3 | 12 | 8 | 16 | 330 |
| GN 30-60-M16-150-A2-* | 60 | M 16 | 150 | 16 | 4 | 30 | 3 | 12 | 8 | 13 | 300 |
| GN 30-60-M16-200-A1-* | 60 | M 16 | 200 | 16 | 4 | 30 | 3 | 12 | 8 | 16 | 398 |
| GN 30-60-M16-200-A2-* | 60 | M 16 | 200 | 16 | 4 | 30 | 3 | 12 | 8 | 13 | 350 |
| GN 30-80-M16-75-A1-* | 80 | M 16 | 75 | 18 | 5 | 32 | 3 | 12 | 8 | 12 | 320 |
| GN 30-80-M16-75-A2-* | 80 | M 16 | 75 | 18 | 5 | 32 | 3 | 12 | 8 | 11 | 310 |
| GN 30-80-M16-100-A1-* | 80 | M 16 | 100 | 18 | 5 | 32 | 3 | 12 | 8 | 12 | 380 |
| GN 30-80-M16-100-A2-* | 80 | M 16 | 100 | 18 | 5 | 32 | 3 | 12 | 8 | 11 | 370 |
| GN 30-80-M16-125-A1-* | 80 | M 16 | 125 | 18 | 5 | 32 | 3 | 12 | 8 | 12 | 404 |
| GN 30-80-M16-125-A2-* | 80 | M 16 | 125 | 18 | 5 | 32 | 3 | 12 | 8 | 11 | 414 |
| GN 30-80-M16-150-A1-* | 80 | M 16 | 150 | 18 | 5 | 32 | 3 | 12 | 8 | 12 | 440 |
| GN 30-80-M16-150-A2-* | 80 | M 16 | 150 | 18 | 5 | 32 | 3 | 12 | 8 | 11 | 430 |
| GN 30-80-M16-200-A1-* | 80 | M 16 | 200 | 18 | 5 | 32 | 3 | 12 | 8 | 12 | 508 |
| GN 30-80-M16-200-A2-* | 80 | M 16 | 200 | 18 | 5 | 32 | 3 | 12 | 8 | 11 | 520 |
| GN 30-80-M20-75-A1-* | 80 | M 20 | 75 | 18 | 5 | 33 | 3 | 15 | 10 | 12 | 420 |
| GN 30-80-M20-75-A2-* | 80 | M 20 | 75 | 18 | 5 | 33 | 3 | 15 | 10 | 11 | 410 |
| GN 30-80-M20-100-A1-* | 80 | M 20 | 100 | 18 | 5 | 33 | 3 | 15 | 10 | 12 | 460 |
| GN 30-80-M20-100-A2-* | 80 | M 20 | 100 | 18 | 5 | 33 | 3 | 15 | 10 | 11 | 450 |
| GN 30-80-M20-125-A1-* | 80 | M 20 | 125 | 18 | 5 | 33 | 3 | 15 | 10 | 12 | 520 |
| GN 30-80-M20-125-A2-* | 80 | M 20 | 125 | 18 | 5 | 33 | 3 | 15 | 10 | 11 | 510 |
| GN 30-80-M20-150-A1-* | 80 | M 20 | 150 | 18 | 5 | 33 | 3 | 15 | 10 | 12 | 560 |
| GN 30-80-M20-150-A2-* | 80 | M 20 | 150 | 18 | 5 | 33 | 3 | 15 | 10 | 11 | 550 |
| GN 30-80-M20-200-A1-* | 80 | M 20 | 200 | 18 | 5 | 33 | 3 | 15 | 10 | 12 | 663 |
| GN 30-80-M20-200-A2-* | 80 | M 20 | 200 | 18 | 5 | 33 | 3 | 15 | 10 | 11 | 660 |
| GN 30-80-M24-100-A1-* | 80 | M 24 | 100 | 18 | 5 | 36 | 3 | 19 | 12 | 12 | 560 |
| GN 30-80-M24-100-A2-* | 80 | M 24 | 100 | 18 | 5 | 36 | 3 | 19 | 12 | 11 | 550 |
| GN 30-80-M24-125-A1-* | 80 | M 24 | 125 | 18 | 5 | 36 | 3 | 19 | 12 | 12 | 679 |
| GN 30-80-M24-125-A2-* | 80 | M 24 | 125 | 18 | 5 | 36 | 3 | 19 | 12 | 11 | 700 |
| GN 30-80-M24-150-A1-* | 80 | M 24 | 150 | 18 | 5 | 36 | 3 | 19 | 12 | 12 | 700 |
| GN 30-80-M24-150-A2-* | 80 | M 24 | 150 | 18 | 5 | 36 | 3 | 19 | 12 | 11 | 651 |
| GN 30-80-M24-200-A1-* | 80 | M 24 | 200 | 18 | 5 | 36 | 3 | 19 | 12 | 12 | 700 |
| GN 30-80-M24-200-A2-* | 80 | M 24 | 200 | 18 | 5 | 36 | 3 | 19 | 12 | 11 | 789 |
| GN 30-100-M16-75-A1-* | 100 | M 16 | 75 | 20 | 6 | 34 | 3 | 12 | 8 | 11 | 505 |
| GN 30-100-M16-75-A2-* | 100 | M 16 | 75 | 20 | 6 | 34 | 3 | 12 | 8 | 10 | 441 |
| GN 30-100-M16-100-A1-* | 100 | M 16 | 100 | 20 | 6 | 34 | 3 | 12 | 8 | 11 | 441 |
| GN 30-100-M16-100-A2-* | 100 | M 16 | 100 | 20 | 6 | 34 | 3 | 12 | 8 | 10 | 441 |
| GN 30-100-M16-125-A1-* | 100 | M 16 | 125 | 20 | 6 | 34 | 3 | 12 | 8 | 11 | 560 |
| GN 30-100-M16-125-A2-* | 100 | M 16 | 125 | 20 | 6 | 34 | 3 | 12 | 8 | 10 | 473 |

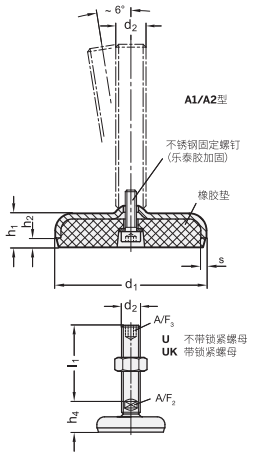


## GN 30-U/UK

| 说明 | d1 | d2 | l1 | h1 | h2 | h4 | s | A/F 2 | A/F 3 | 静载荷 kN | ⚖ |
|---|---|---|---|---|---|---|---|---|---|---|---|
| GN 30-100-M16-200-A1-* | 100 | M 16 | 200 | 20 | 6 | 34 | 3 | 12 | 8 | 11 | 650 |
| GN 30-100-M16-200-A2-* | 100 | M 16 | 200 | 20 | 6 | 34 | 3 | 12 | 8 | 10 | 600 |
| GN 30-100-M20-75-A1-* | 100 | M 20 | 75 | 20 | 6 | 35 | 3 | 15 | 10 | 11 | 500 |
| GN 30-100-M20-75-A2-* | 100 | M 20 | 75 | 20 | 6 | 35 | 3 | 15 | 10 | 10 | 450 |
| GN 30-100-M20-100-A1-* | 100 | M 20 | 100 | 20 | 6 | 35 | 3 | 15 | 10 | 11 | 600 |
| GN 30-100-M20-100-A2-* | 100 | M 20 | 100 | 20 | 6 | 35 | 3 | 15 | 10 | 10 | 550 |
| GN 30-100-M20-125-A1-* | 100 | M 20 | 125 | 20 | 6 | 35 | 3 | 15 | 10 | 11 | 650 |
| GN 30-100-M20-125-A2-* | 100 | M 20 | 125 | 20 | 6 | 35 | 3 | 15 | 10 | 10 | 630 |
| GN 30-100-M20-150-A1-* | 100 | M 20 | 150 | 20 | 6 | 35 | 3 | 15 | 10 | 11 | 700 |
| GN 30-100-M20-150-A2-* | 100 | M 20 | 150 | 20 | 6 | 35 | 3 | 15 | 10 | 10 | 649 |
| GN 30-100-M20-200-A1-* | 100 | M 20 | 200 | 20 | 6 | 35 | 3 | 15 | 10 | 11 | 780 |
| GN 30-100-M20-200-A2-* | 100 | M 20 | 200 | 20 | 6 | 35 | 3 | 15 | 10 | 10 | 720 |
| GN 30-100-M24-100-A1-* | 100 | M 24 | 100 | 20 | 6 | 38 | 3 | 19 | 12 | 11 | 700 |
| GN 30-100-M24-100-A2-* | 100 | M 24 | 100 | 20 | 6 | 38 | 3 | 19 | 12 | 10 | 652 |
| GN 30-100-M24-125-A1-* | 100 | M 24 | 125 | 20 | 6 | 38 | 3 | 19 | 12 | 11 | 780 |
| GN 30-100-M24-125-A2-* | 100 | M 24 | 125 | 20 | 6 | 38 | 3 | 19 | 12 | 10 | 770 |
| GN 30-100-M24-150-A1-* | 100 | M 24 | 150 | 20 | 6 | 38 | 3 | 19 | 12 | 11 | 839 |
| GN 30-100-M24-150-A2-* | 100 | M 24 | 150 | 20 | 6 | 38 | 3 | 19 | 12 | 10 | 820 |
| GN 30-100-M24-200-A1-* | 100 | M 24 | 200 | 20 | 6 | 38 | 3 | 19 | 12 | 11 | 840 |
| GN 30-100-M24-200-A2-* | 100 | M 24 | 200 | 20 | 6 | 38 | 3 | 19 | 12 | 10 | 825 |
| GN 30-120-M20-100-A1-* | 120 | M 20 | 100 | 22 | 6 | 39 | 4 | 15 | 10 | 20 | 888 |
| GN 30-120-M20-100-A2-* | 120 | M 20 | 100 | 22 | 6 | 39 | 4 | 15 | 10 | 16 | 742 |
| GN 30-120-M20-125-A1-* | 120 | M 20 | 125 | 22 | 6 | 39 | 4 | 15 | 10 | 20 | 930 |
| GN 30-120-M20-125-A2-* | 120 | M 20 | 125 | 22 | 6 | 39 | 4 | 15 | 10 | 16 | 910 |
| GN 30-120-M20-150-A1-* | 120 | M 20 | 150 | 22 | 6 | 39 | 4 | 15 | 10 | 20 | 822 |
| GN 30-120-M20-150-A2-* | 120 | M 20 | 150 | 22 | 6 | 39 | 4 | 15 | 10 | 16 | 820 |
| GN 30-120-M20-200-A1-* | 120 | M 20 | 200 | 22 | 6 | 39 | 4 | 15 | 10 | 20 | 1100 |
| GN 30-120-M20-200-A2-* | 120 | M 20 | 200 | 22 | 6 | 39 | 4 | 15 | 10 | 16 | 932 |
| GN 30-120-M24-100-A1-* | 120 | M 24 | 100 | 22 | 6 | 42 | 4 | 19 | 12 | 20 | 840 |
| GN 30-120-M24-100-A2-* | 120 | M 24 | 100 | 22 | 6 | 42 | 4 | 19 | 12 | 16 | 900 |
| GN 30-120-M24-125-A1-* | 120 | M 24 | 125 | 22 | 6 | 42 | 4 | 19 | 12 | 20 | 930 |
| GN 30-120-M24-125-A2-* | 120 | M 24 | 125 | 22 | 6 | 42 | 4 | 19 | 12 | 16 | 985 |
| GN 30-120-M24-150-A1-* | 120 | M 24 | 150 | 22 | 6 | 42 | 4 | 19 | 12 | 20 | 930 |
| GN 30-120-M24-150-A2-* | 120 | M 24 | 150 | 22 | 6 | 42 | 4 | 19 | 12 | 16 | 945 |
| GN 30-120-M24-200-A1-* | 120 | M 24 | 200 | 22 | 6 | 42 | 4 | 19 | 12 | 20 | 968 |
| GN 30-120-M24-200-A2-* | 120 | M 24 | 200 | 22 | 6 | 42 | 4 | 19 | 12 | 16 | 983 |
| GN 30-120-M30-100-A1-* | 120 | M 30 | 100 | 22 | 6 | 46 | 4 | 24 | 12 | 20 | 920 |
| GN 30-120-M30-100-A2-* | 120 | M 30 | 100 | 22 | 6 | 46 | 4 | 24 | 12 | 16 | 980 |
| GN 30-120-M30-125-A1-* | 120 | M 30 | 125 | 22 | 6 | 46 | 4 | 24 | 12 | 20 | 930 |
| GN 30-120-M30-125-A2-* | 120 | M 30 | 125 | 22 | 6 | 46 | 4 | 24 | 12 | 16 | 975 |
| GN 30-120-M30-150-A1-* | 120 | M 30 | 150 | 22 | 6 | 46 | 4 | 24 | 12 | 20 | 999 |
| GN 30-120-M30-150-A2-* | 120 | M 30 | 150 | 22 | 6 | 46 | 4 | 24 | 12 | 16 | 985 |
| GN 30-120-M30-200-A1-* | 120 | M 30 | 200 | 22 | 6 | 46 | 4 | 24 | 12 | 20 | 932 |
| GN 30-120-M30-200-A2-* | 120 | M 30 | 200 | 22 | 6 | 46 | 4 | 24 | 12 | 16 | 958 |

U 款重量



ELESA 和 GANTER 依法保留所有权利。
复制我方图纸时需始终提及来源。

# GN 30

## 水平支脚

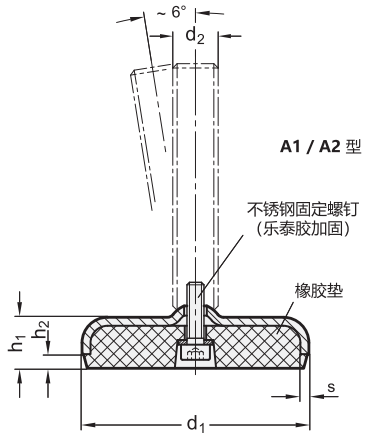


X 带内螺纹

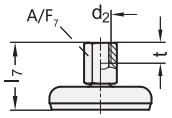


**GN 30-X**

| 说明 | d1 | d2 | l7 | h1 | h2 | s | A/F 7 | t | 静载荷 kN | ⚖ |
|---|---|---|---|---|---|---|---|---|---|---|
| GN 30-50-M8-37-A1-X | 50 | M 8 | 37 | 14.5 | 3.5 | 3 | 14 | 8 | 8 | 110 |
| GN 30-50-M8-37-A2-X | 50 | M 8 | 37 | 14.5 | 3.5 | 3 | 14 | 8 | 8 | 100 |
| GN 30-50-M10-40-A1-X | 50 | M 10 | 40 | 14.5 | 3.5 | 3 | 14 | 10 | 13 | 100 |
| GN 30-50-M10-40-A2-X | 50 | M 10 | 40 | 14.5 | 3.5 | 3 | 14 | 10 | 13 | 100 |
| GN 30-50-M12-43-A1-X | 50 | M 12 | 43 | 14.5 | 3.5 | 3 | 17 | 12 | 16 | 120 |
| GN 30-50-M12-43-A2-X | 50 | M 12 | 43 | 14.5 | 3.5 | 3 | 17 | 12 | 13 | 150 |
| GN 30-50-M16-49-A1-X | 50 | M 16 | 49 | 14.5 | 3.5 | 3 | 22 | 16 | 16 | 161 |
| GN 30-50-M16-49-A2-X | 50 | M 16 | 49 | 14.5 | 3.5 | 3 | 22 | 16 | 13 | 170 |
| GN 30-60-M8-38-A1-X | 60 | M 8 | 38 | 16 | 4 | 3 | 14 | 8 | 8 | 150 |
| GN 30-60-M8-38-A2-X | 60 | M 8 | 38 | 16 | 4 | 3 | 14 | 8 | 8 | 140 |
| GN 30-60-M10-41-A1-X | 60 | M 10 | 41 | 16 | 4 | 3 | 14 | 10 | 13 | 160 |
| GN 30-60-M10-41-A2-X | 60 | M 10 | 41 | 16 | 4 | 3 | 14 | 10 | 13 | 150 |
| GN 30-60-M12-45-A1-X | 60 | M 12 | 45 | 16 | 4 | 3 | 17 | 12 | 16 | 140 |
| GN 30-60-M12-45-A2-X | 60 | M 12 | 45 | 16 | 4 | 3 | 17 | 12 | 13 | 100 |
| GN 30-60-M16-50-A1-X | 60 | M 16 | 50 | 16 | 4 | 3 | 22 | 16 | 16 | 210 |
| GN 30-60-M16-50-A2-X | 60 | M 16 | 50 | 16 | 4 | 3 | 22 | 16 | 13 | 190 |
| GN 30-80-M8-40-A1-X | 80 | M 8 | 40 | 18 | 5 | 3 | 14 | 8 | 8 | 260 |
| GN 30-80-M8-40-A2-X | 80 | M 8 | 40 | 18 | 5 | 3 | 14 | 8 | 8 | 241 |
| GN 30-80-M10-43-A1-X | 80 | M 10 | 43 | 18 | 5 | 3 | 14 | 10 | 12 | 300 |
| GN 30-80-M10-43-A2-X | 80 | M 10 | 43 | 18 | 5 | 3 | 14 | 10 | 11 | 239 |

**GN 30-X**

| 说明 | d1 | d2 | l7 | h1 | h2 | s | A/F 7 | t | 静载荷 kN | ⚖ |
|---|---|---|---|---|---|---|---|---|---|---|
| GN 30-80-M12-47-A1-X | 80 | M 12 | 47 | 18 | 5 | 3 | 17 | 12 | 12 | 250 |
| GN 30-80-M12-47-A2-X | 80 | M 12 | 47 | 18 | 5 | 3 | 17 | 12 | 11 | 240 |
| GN 30-80-M16-52-A1-X | 80 | M 16 | 52 | 18 | 5 | 3 | 22 | 16 | 12 | 320 |
| GN 30-80-M16-52-A2-X | 80 | M 16 | 52 | 18 | 5 | 3 | 22 | 16 | 11 | 290 |
| GN 30-80-M20-60-A1-X | 80 | M 20 | 60 | 18 | 5 | 3 | 27 | 20 | 12 | 380 |
| GN 30-80-M20-60-A2-X | 80 | M 20 | 60 | 18 | 5 | 3 | 27 | 20 | 11 | 350 |
| GN 30-100-M8-42-A1-X | 100 | M 8 | 42 | 20 | 6 | 3 | 14 | 8 | 8 | 437 |
| GN 30-100-M8-42-A2-X | 100 | M 8 | 42 | 20 | 6 | 3 | 14 | 8 | 8 | 349 |
| GN 30-100-M10-45-A1-X | 100 | M 10 | 45 | 20 | 6 | 3 | 14 | 10 | 11 | 280 |
| GN 30-100-M10-45-A2-X | 100 | M 10 | 45 | 20 | 6 | 3 | 14 | 10 | 10 | 270 |
| GN 30-100-M12-49-A1-X | 100 | M 12 | 49 | 20 | 6 | 3 | 17 | 12 | 11 | 360 |
| GN 30-100-M12-49-A2-X | 100 | M 12 | 49 | 20 | 6 | 3 | 17 | 12 | 10 | 350 |
| GN 30-100-M16-54-A1-X | 100 | M 16 | 54 | 20 | 6 | 3 | 22 | 16 | 11 | 460 |
| GN 30-100-M16-54-A2-X | 100 | M 16 | 54 | 20 | 6 | 3 | 22 | 16 | 10 | 450 |
| GN 30-100-M20-62-A1-X | 100 | M 20 | 62 | 20 | 6 | 3 | 27 | 20 | 11 | 500 |
| GN 30-100-M20-62-A2-X | 100 | M 20 | 62 | 20 | 6 | 3 | 27 | 20 | 10 | 450 |
| GN 30-120-M20-65-A1-X | 120 | M 20 | 65 | 22 | 6 | 4 | 27 | 20 | 20 | 820 |
| GN 30-120-M20-65-A2-X | 120 | M 20 | 65 | 22 | 6 | 4 | 27 | 20 | 16 | 800 |



ELESA 和 GANTER 依法保留所有权利。
复制我方图纸时需始终提及来源。

# GN 31

## 不锈钢支脚

### 带橡胶垫

**规格**

**类型(底板)**

- **B1** 型: 亚光喷砂饰面, 橡胶, 嵌入式, 黑色
- **B2** 型: 亚光喷砂饰面, 橡胶, 嵌入式, 白色
- **B3** 型: 亚光喷砂饰面, 硫化橡胶, 黑色
- **B4** 型: 亚光喷砂饰面, 硫化橡胶, 白色
- **C3** 型: 抛光, 硫化橡胶, 黑色
- **C4** 型: 抛光, 硫化橡胶, 白色

**款式**

- **S**款式: 不带螺母, 底部带外六角立面
- **SK**款式: 带螺母, 底部带外六角立面
- **T** 款式: 不带螺母, 扳手立面在底部, “非倾斜”款
- **TK**款式: 带螺母, 底部带扳手立面,
- **U**款式: 不带锁紧螺母, 顶部带内六角槽, 底部带扳手立面
- **UK**款式: 带锁紧螺母, 顶部带内六角槽, 底部带扳手立面
- **V**款式: 不带螺母, 顶部带外六角, 底部带扳手立面
- **VK**款式: 带螺母, 外六角在顶端, 扳手立面在底部
- **W**款式: 带可调节套筒, 覆盖螺纹, 扳手立面在底部
- **X**款式: 带内螺纹, 外六角

底板, 本色, 研磨加工
AISI 304 不锈钢

螺杆
AISI 303 不锈钢

ISO 4032 六角螺母
AISI 304 不锈钢

橡胶垫, 嵌入式
- 黑色: Perbunan® (NBR)80±5 Shore A
- 白色: Perbunan® (NBR)80±5 Shore A

硫化橡胶垫
- 黑色: Perbunan® (NBR)80±5 Shore A
- 白色: Perbunan® (NBR)80±5 Shore A

**信息**

由于采用了不同的施工方法, 带硫化橡胶 (B3, B4, C3 和 C4型)和W款螺钉的GN 31不锈钢-水平支脚安装时几乎不留空隙, 同时也容易清洗。

GN 31 不锈钢水平支脚供货时已装配, 不可拆卸。

**技术信息**

- 不锈钢特性 (见页面 A26)
- 弹性体特性 (见页面 A32)

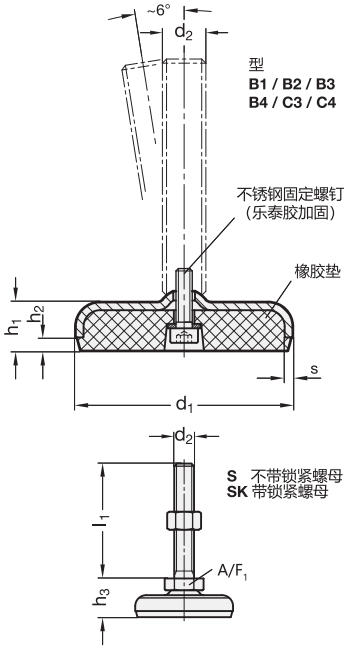


**不锈钢水平支脚的负载率**

**信息**

表中给出的数值来自一系列试验。试验中载荷垂直施加在金属板上(不带橡胶垫)。卸载后, 金属盘的小幅变形可能会使这些数值与表中所列略有不同。
实际应用中的弯曲和扭曲应力因素会降低螺钉的额定载荷, 必须加以考虑。
并且, 假定主轴强度 ≥ 500 N/mm².
推荐的载重能力具体数值不具约束力, 不对用户的选择承担责任; 并不构成一般意义的质保和使用场合要求。
用户必须根据实际情况选择适合预期用途的产品。环境因素可能影响所列数值。



ELESA 和 GANTER 依法保留所有权利。
复制我方图纸时需始终提及来源。

*增加水平支脚的款式索引 （底部带外六角）

| S | SK |
|---|---|
| 不带锁紧螺母 | 带锁紧螺母 |

## GN 31-S/SK

不锈钢

| 说明 | d1 | d2 | l1 | h1 | h2 | h3 +0.4/0 | s | A/F1 | 静载荷 kN | ⚖ |
|---|---|---|---|---|---|---|---|---|---|---|
| GN 31-50-M8-40-B1-* | 50 | M 8 | 40 | 14.5 | 3.5 | 23 | 3 | 17 | 8 | 109 |
| GN 31-50-M8-40-B2-* | 50 | M 8 | 40 | 14.5 | 3.5 | 23 | 3 | 17 | 8 | 100 |
| GN 31-50-M8-50-B1-* | 50 | M 8 | 50 | 14.5 | 3.5 | 23 | 3 | 17 | 8 | 109 |
| GN 31-50-M8-50-B2-* | 50 | M 8 | 50 | 14.5 | 3.5 | 23 | 3 | 17 | 8 | 105 |
| GN 31-50-M8-63-B1-* | 50 | M 8 | 63 | 14.5 | 3.5 | 23 | 3 | 17 | 8 | 112 |
| GN 31-50-M8-63-B2-* | 50 | M 8 | 63 | 14.5 | 3.5 | 23 | 3 | 17 | 8 | 110 |
| GN 31-50-M10-50-B1-* | 50 | M 10 | 50 | 14.5 | 3.5 | 23 | 3 | 17 | 14 | 121 |
| GN 31-50-M10-50-B2-* | 50 | M 10 | 50 | 14.5 | 3.5 | 23 | 3 | 17 | 14 | 115 |
| GN 31-50-M10-60-B1-* | 50 | M 10 | 60 | 14.5 | 3.5 | 23 | 3 | 17 | 14 | 125 |
| GN 31-50-M10-60-B2-* | 50 | M 10 | 60 | 14.5 | 3.5 | 23 | 3 | 17 | 14 | 117 |
| GN 31-50-M10-80-B1-* | 50 | M 10 | 80 | 14.5 | 3.5 | 23 | 3 | 17 | 14 | 136 |
| GN 31-50-M10-80-B2-* | 50 | M 10 | 80 | 14.5 | 3.5 | 23 | 3 | 17 | 14 | 130 |
| GN 31-50-M10-100-B1-* | 50 | M 10 | 100 | 14.5 | 3.5 | 23 | 3 | 17 | 14 | 145 |
| GN 31-50-M10-100-B2-* | 50 | M 10 | 100 | 14.5 | 3.5 | 23 | 3 | 17 | 14 | 140 |
| GN 31-50-M12-60-B1-* | 50 | M 12 | 60 | 14.5 | 3.5 | 23 | 3 | 17 | 20 | 150 |
| GN 31-50-M12-60-B2-* | 50 | M 12 | 60 | 14.5 | 3.5 | 23 | 3 | 17 | 20 | 145 |
| GN 31-50-M12-80-B1-* | 50 | M 12 | 80 | 14.5 | 3.5 | 23 | 3 | 17 | 20 | 160 |
| GN 31-50-M12-80-B2-* | 50 | M 12 | 80 | 14.5 | 3.5 | 23 | 3 | 17 | 20 | 155 |
| GN 31-50-M12-100-B1-* | 50 | M 12 | 100 | 14.5 | 3.5 | 23 | 3 | 17 | 20 | 172 |
| GN 31-50-M12-100-B2-* | 50 | M 12 | 100 | 14.5 | 3.5 | 23 | 3 | 17 | 20 | 167 |
| GN 31-50-M12-125-B1-* | 50 | M 12 | 125 | 14.5 | 3.5 | 23 | 3 | 17 | 20 | 183 |
| GN 31-50-M12-125-B2-* | 50 | M 12 | 125 | 14.5 | 3.5 | 23 | 3 | 17 | 20 | 180 |
| GN 31-60-M8-40-B1-* | 60 | M 8 | 40 | 16 | 4 | 24 | 3 | 17 | 8 | 140 |
| GN 31-60-M8-40-B2-* | 60 | M 8 | 40 | 16 | 4 | 24 | 3 | 17 | 8 | 130 |
| GN 31-60-M8-40-B3-* | 60 | M 8 | 40 | 16 | 4 | 24 | 3 | 17 | 8 | 144 |
| GN 31-60-M8-40-B4-* | 60 | M 8 | 40 | 16 | 4 | 24 | 3 | 17 | 8 | 144 |
| GN 31-60-M8-40-C3-* | 60 | M 8 | 40 | 16 | 4 | 24 | 3 | 17 | 8 | 144 |
| GN 31-60-M8-40-C4-* | 60 | M 8 | 40 | 16 | 4 | 24 | 3 | 17 | 8 | 144 |
| GN 31-60-M8-50-B1-* | 60 | M 8 | 50 | 16 | 4 | 24 | 3 | 17 | 8 | 144 |
| GN 31-60-M8-50-B2-* | 60 | M 8 | 50 | 16 | 4 | 24 | 3 | 17 | 8 | 140 |
| GN 31-60-M8-50-B3-* | 60 | M 8 | 50 | 16 | 4 | 24 | 3 | 17 | 8 | 144 |
| GN 31-60-M8-50-B4-* | 60 | M 8 | 50 | 16 | 4 | 24 | 3 | 17 | 8 | 144 |
| GN 31-60-M8-50-C3-* | 60 | M 8 | 50 | 16 | 4 | 24 | 3 | 17 | 8 | 144 |
| GN 31-60-M8-50-C4-* | 60 | M 8 | 50 | 16 | 4 | 24 | 3 | 17 | 8 | 144 |
| GN 31-60-M8-63-B1-* | 60 | M 8 | 63 | 16 | 4 | 24 | 3 | 17 | 8 | 150 |
| GN 31-60-M8-63-B2-* | 60 | M 8 | 63 | 16 | 4 | 24 | 3 | 17 | 8 | 144 |
| GN 31-60-M8-63-B3-* | 60 | M 8 | 63 | 16 | 4 | 24 | 3 | 17 | 8 | 150 |
| GN 31-60-M8-63-B4-* | 60 | M 8 | 63 | 16 | 4 | 24 | 3 | 17 | 8 | 150 |
| GN 31-60-M8-63-C3-* | 60 | M 8 | 63 | 16 | 4 | 24 | 3 | 17 | 8 | 150 |
| GN 31-60-M8-63-C4-* | 60 | M 8 | 63 | 16 | 4 | 24 | 3 | 17 | 8 | 150 |
| GN 31-60-M10-50-B1-* | 60 | M 10 | 50 | 16 | 4 | 24 | 3 | 17 | 14 | 160 |
| GN 31-60-M10-50-B2-* | 60 | M 10 | 50 | 16 | 4 | 24 | 3 | 17 | 14 | 150 |
| GN 31-60-M10-50-B3-* | 60 | M 10 | 50 | 16 | 4 | 24 | 3 | 17 | 14 | 160 |
| GN 31-60-M10-50-B4-* | 60 | M 10 | 50 | 16 | 4 | 24 | 3 | 17 | 14 | 160 |
| GN 31-60-M10-50-C3-* | 60 | M 10 | 50 | 16 | 4 | 24 | 3 | 17 | 14 | 170 |
| GN 31-60-M10-50-C4-* | 60 | M 10 | 50 | 16 | 4 | 24 | 3 | 17 | 14 | 160 |
| GN 31-60-M10-60-B1-* | 60 | M 10 | 60 | 16 | 4 | 24 | 3 | 17 | 14 | 170 |
| GN 31-60-M10-60-B2-* | 60 | M 10 | 60 | 16 | 4 | 24 | 3 | 17 | 14 | 170 |
| GN 31-60-M10-60-B3-* | 60 | M 10 | 60 | 16 | 4 | 24 | 3 | 17 | 14 | 170 |
| GN 31-60-M10-60-B4-* | 60 | M 10 | 60 | 16 | 4 | 24 | 3 | 17 | 14 | 170 |
| GN 31-60-M10-60-C3-* | 60 | M 10 | 60 | 16 | 4 | 24 | 3 | 17 | 14 | 180 |
| GN 31-60-M10-60-C4-* | 60 | M 10 | 60 | 16 | 4 | 24 | 3 | 17 | 14 | 160 |
| GN 31-60-M10-80-B1-* | 60 | M 10 | 80 | 16 | 4 | 24 | 3 | 17 | 14 | 180 |
| GN 31-60-M10-80-B2-* | 60 | M 10 | 80 | 16 | 4 | 24 | 3 | 17 | 14 | 180 |
| GN 31-60-M10-80-B3-* | 60 | M 10 | 80 | 16 | 4 | 24 | 3 | 17 | 14 | 180 |
| GN 31-60-M10-80-B4-* | 60 | M 10 | 80 | 16 | 4 | 24 | 3 | 17 | 14 | 180 |
| GN 31-60-M10-80-C3-* | 60 | M 10 | 80 | 16 | 4 | 24 | 3 | 17 | 14 | 190 |
| GN 31-60-M10-80-C4-* | 60 | M 10 | 80 | 16 | 4 | 24 | 3 | 17 | 14 | 170 |

## GN 31-S/SK

不锈钢

| 说明 | d1 | d2 | l1 | h1 | h2 | h3 +0.4/0 | s | A/F1 | 静载荷 kN | ⚖ |
|---|---|---|---|---|---|---|---|---|---|---|
| GN 31-60-M10-100-B1-* | 60 | M 10 | 100 | 16 | 4 | 24 | 3 | 17 | 14 | 190 |
| GN 31-60-M10-100-B2-* | 60 | M 10 | 100 | 16 | 4 | 24 | 3 | 17 | 14 | 190 |
| GN 31-60-M10-100-B3-* | 60 | M 10 | 100 | 16 | 4 | 24 | 3 | 17 | 14 | 190 |
| GN 31-60-M10-100-B4-* | 60 | M 10 | 100 | 16 | 4 | 24 | 3 | 17 | 14 | 190 |
| GN 31-60-M10-100-C3-* | 60 | M 10 | 100 | 16 | 4 | 24 | 3 | 17 | 14 | 181 |
| GN 31-60-M10-100-C4-* | 60 | M 10 | 100 | 16 | 4 | 26 | 3 | 17 | 14 | 175 |
| GN 31-60-M12-60-B1-* | 60 | M 12 | 60 | 16 | 4 | 24 | 3 | 17 | 20 | 181 |
| GN 31-60-M12-60-B2-* | 60 | M 12 | 60 | 16 | 4 | 24 | 3 | 17 | 20 | 181 |
| GN 31-60-M12-60-B3-* | 60 | M 12 | 60 | 16 | 4 | 24 | 3 | 17 | 20 | 181 |
| GN 31-60-M12-60-B4-* | 60 | M 12 | 60 | 16 | 4 | 24 | 3 | 17 | 20 | 181 |
| GN 31-60-M12-60-C3-* | 60 | M 12 | 60 | 16 | 4 | 24 | 3 | 17 | 20 | 200 |
| GN 31-60-M12-60-C4-* | 60 | M 12 | 60 | 16 | 4 | 24 | 3 | 17 | 20 | 181 |
| GN 31-60-M12-80-B1-* | 60 | M 12 | 80 | 16 | 4 | 24 | 3 | 17 | 20 | 200 |
| GN 31-60-M12-80-B2-* | 60 | M 12 | 80 | 16 | 4 | 24 | 3 | 17 | 20 | 200 |
| GN 31-60-M12-80-B3-* | 60 | M 12 | 80 | 16 | 4 | 24 | 3 | 17 | 20 | 200 |
| GN 31-60-M12-80-B4-* | 60 | M 12 | 80 | 16 | 4 | 24 | 3 | 17 | 20 | 200 |
| GN 31-60-M12-80-C3-* | 60 | M 12 | 80 | 16 | 4 | 24 | 3 | 17 | 20 | 220 |
| GN 31-60-M12-80-C4-* | 60 | M 12 | 80 | 16 | 4 | 24 | 3 | 17 | 20 | 200 |
| GN 31-60-M12-100-B1-* | 60 | M 12 | 100 | 16 | 4 | 24 | 3 | 17 | 20 | 220 |
| GN 31-60-M12-100-B2-* | 60 | M 12 | 100 | 16 | 4 | 24 | 3 | 17 | 20 | 220 |
| GN 31-60-M12-100-B3-* | 60 | M 12 | 100 | 16 | 4 | 24 | 3 | 17 | 20 | 220 |
| GN 31-60-M12-100-B4-* | 60 | M 12 | 100 | 16 | 4 | 24 | 3 | 17 | 20 | 220 |
| GN 31-60-M12-100-C3-* | 60 | M 12 | 100 | 16 | 4 | 24 | 3 | 17 | 20 | 230 |
| GN 31-60-M12-100-C4-* | 60 | M 12 | 100 | 16 | 4 | 24 | 3 | 17 | 20 | 200 |
| GN 31-60-M12-125-B1-* | 60 | M 12 | 125 | 16 | 4 | 24 | 3 | 17 | 20 | 230 |
| GN 31-60-M12-125-B2-* | 60 | M 12 | 125 | 16 | 4 | 24 | 3 | 17 | 20 | 230 |
| GN 31-60-M12-125-B3-* | 60 | M 12 | 125 | 16 | 4 | 24 | 3 | 17 | 20 | 230 |
| GN 31-60-M12-125-B4-* | 60 | M 12 | 125 | 16 | 4 | 24 | 3 | 17 | 20 | 230 |
| GN 31-60-M12-125-C3-* | 60 | M 12 | 125 | 18 | 5 | 24 | 3 | 17 | 20 | 172 |
| GN 31-60-M12-125-C4-* | 60 | M 12 | 125 | 18 | 5 | 24 | 3 | 17 | 20 | 160 |
| GN 31-80-M8-40-B1-* | 80 | M 8 | 40 | 18 | 5 | 26 | 3 | 17 | 8 | 172 |
| GN 31-80-M8-40-B2-* | 80 | M 8 | 40 | 18 | 5 | 26 | 3 | 17 | 8 | 172 |
| GN 31-80-M8-40-B3-* | 80 | M 8 | 40 | 18 | 5 | 26 | 3 | 17 | 8 | 172 |
| GN 31-80-M8-40-B4-* | 80 | M 8 | 40 | 18 | 5 | 26 | 3 | 17 | 8 | 172 |
| GN 31-80-M8-40-C3-* | 80 | M 8 | 40 | 18 | 5 | 26 | 3 | 17 | 8 | 173 |
| GN 31-80-M8-40-C4-* | 80 | M 8 | 40 | 18 | 5 | 26 | 3 | 17 | 8 | 176 |
| GN 31-80-M8-50-B1-* | 80 | M 8 | 50 | 18 | 5 | 26 | 3 | 17 | 8 | 176 |
| GN 31-80-M8-50-B2-* | 80 | M 8 | 50 | 18 | 5 | 26 | 3 | 17 | 8 | 176 |
| GN 31-80-M8-50-B3-* | 80 | M 8 | 50 | 18 | 5 | 26 | 3 | 17 | 8 | 176 |
| GN 31-80-M8-50-B4-* | 80 | M 8 | 50 | 18 | 5 | 26 | 3 | 17 | 8 | 176 |
| GN 31-80-M8-50-C3-* | 80 | M 8 | 50 | 18 | 5 | 26 | 3 | 17 | 8 | 180 |
| GN 31-80-M8-50-C4-* | 80 | M 8 | 50 | 18 | 5 | 26 | 3 | 17 | 8 | 175 |
| GN 31-80-M8-63-B1-* | 80 | M 8 | 63 | 18 | 5 | 26 | 3 | 17 | 8 | 180 |
| GN 31-80-M8-63-B2-* | 80 | M 8 | 63 | 18 | 5 | 26 | 3 | 17 | 8 | 180 |
| GN 31-80-M8-63-B3-* | 80 | M 8 | 63 | 18 | 5 | 26 | 3 | 17 | 8 | 180 |
| GN 31-80-M8-63-B4-* | 80 | M 8 | 63 | 18 | 5 | 26 | 3 | 17 | 8 | 180 |
| GN 31-80-M8-63-C3-* | 80 | M 8 | 63 | 18 | 5 | 26 | 3 | 17 | 8 | 220 |
| GN 31-80-M8-63-C4-* | 80 | M 8 | 63 | 18 | 5 | 26 | 3 | 17 | 8 | 200 |
| GN 31-80-M10-50-B1-* | 80 | M 10 | 50 | 18 | 5 | 26 | 3 | 17 | 14 | 220 |
| GN 31-80-M10-50-B2-* | 80 | M 10 | 50 | 18 | 5 | 26 | 3 | 17 | 14 | 220 |
| GN 31-80-M10-50-B3-* | 80 | M 10 | 50 | 18 | 5 | 26 | 3 | 17 | 14 | 220 |
| GN 31-80-M10-50-B4-* | 80 | M 10 | 50 | 18 | 5 | 26 | 3 | 17 | 14 | 220 |
| GN 31-80-M10-50-C3-* | 80 | M 10 | 50 | 18 | 5 | 26 | 3 | 17 | 14 | 260 |
| GN 31-80-M10-50-C4-* | 80 | M 10 | 50 | 18 | 5 | 26 | 3 | 17 | 14 | 240 |
| GN 31-80-M10-60-B1-* | 80 | M 10 | 60 | 18 | 5 | 26 | 3 | 17 | 14 | 260 |
| GN 31-80-M10-60-B2-* | 80 | M 10 | 60 | 18 | 5 | 26 | 3 | 17 | 14 | 260 |
| GN 31-80-M10-60-B3-* | 80 | M 10 | 60 | 18 | 5 | 26 | 3 | 17 | 14 | 260 |
| GN 31-80-M10-60-B4-* | 80 | M 10 | 60 | 18 | 5 | 26 | 3 | 17 | 14 | 260 |
| GN 31-80-M10-60-C3-* | 80 | M 10 | 60 | 18 | 5 | 26 | 3 | 17 | 14 | 280 |
| GN 31-80-M10-60-C4-* | 80 | M 10 | 60 | 18 | 5 | 26 | 3 | 17 | 14 | 260 |
| GN 31-80-M10-80-B1-* | 80 | M 10 | 80 | 18 | 5 | 26 | 3 | 17 | 14 | 280 |
| GN 31-80-M10-80-B2-* | 80 | M 10 | 80 | 18 | 5 | 26 | 3 | 17 | 14 | 280 |
| GN 31-80-M10-80-B3-* | 80 | M 10 | 80 | 18 | 5 | 26 | 3 | 17 | 14 | 280 |
| GN 31-80-M10-80-B4-* | 80 | M 10 | 80 | 18 | 5 | 26 | 3 | 17 | 14 | 280 |
| GN 31-80-M10-80-C3-* | 80 | M 10 | 80 | 18 | 5 | 26 | 3 | 17 | 14 | 290 |
| GN 31-80-M10-80-C4-* | 80 | M 10 | 80 | 18 | 5 | 26 | 3 | 17 | 14 | 280 |

S 款重量




ELESA 和 GANTER 依法保留所有权利。
复制我方图纸时需始终提及来源。

# GN 31

## 不锈钢支脚



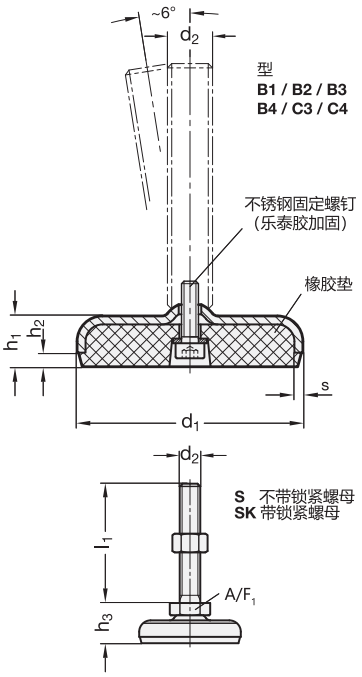


*增加水平支脚的款式索引 （底部带外六角）

| S | SK |
|---|---|
| 不带锁紧螺母 | 带锁紧螺母 |

**GN 31-S/SK** 不锈钢

| 说明 | d1 | d2 | l1 | h1 | h2 | h3 +0.4/0 | s | A/F1 | 静载荷 kN | ⚖ |
|---|---|---|---|---|---|---|---|---|---|---|
| GN 31-80-M10-100-B1-* | 80 | M 10 | 100 | 18 | 5 | 26 | 3 | 17 | 14 | 290 |
| GN 31-80-M10-100-B2-* | 80 | M 10 | 100 | 18 | 5 | 26 | 3 | 17 | 14 | 290 |
| GN 31-80-M10-100-B3-* | 80 | M 10 | 100 | 18 | 5 | 26 | 3 | 17 | 14 | 290 |
| GN 31-80-M10-100-B4-* | 80 | M 10 | 100 | 18 | 5 | 26 | 3 | 17 | 14 | 290 |
| GN 31-80-M10-100-C3-* | 80 | M 10 | 100 | 18 | 5 | 26 | 3 | 17 | 14 | 300 |
| GN 31-80-M10-100-C4-* | 80 | M 10 | 100 | 18 | 5 | 26 | 3 | 17 | 14 | 295 |
| GN 31-80-M12-60-B1-* | 80 | M 12 | 60 | 18 | 5 | 26 | 3 | 17 | 19 | 300 |
| GN 31-80-M12-60-B2-* | 80 | M 12 | 60 | 18 | 5 | 26 | 3 | 17 | 15 | 300 |
| GN 31-80-M12-60-B3-* | 80 | M 12 | 60 | 18 | 5 | 26 | 3 | 17 | 19 | 300 |
| GN 31-80-M12-60-B4-* | 80 | M 12 | 60 | 18 | 5 | 26 | 3 | 17 | 15 | 300 |
| GN 31-80-M12-60-C3-* | 80 | M 12 | 60 | 18 | 5 | 26 | 3 | 17 | 19 | 320 |
| GN 31-80-M12-60-C4-* | 80 | M 12 | 60 | 18 | 5 | 26 | 3 | 17 | 15 | 300 |
| GN 31-80-M12-80-B1-* | 80 | M 12 | 80 | 18 | 5 | 26 | 3 | 17 | 19 | 320 |
| GN 31-80-M12-80-B2-* | 80 | M 12 | 80 | 18 | 5 | 26 | 3 | 17 | 15 | 320 |
| GN 31-80-M12-80-B3-* | 80 | M 12 | 80 | 18 | 5 | 26 | 3 | 17 | 19 | 320 |
| GN 31-80-M12-80-B4-* | 80 | M 12 | 80 | 18 | 5 | 26 | 3 | 17 | 15 | 320 |
| GN 31-80-M12-80-C3-* | 80 | M 12 | 80 | 18 | 5 | 26 | 3 | 17 | 19 | 330 |
| GN 31-80-M12-80-C4-* | 80 | M 12 | 80 | 18 | 5 | 26 | 3 | 17 | 15 | 325 |
| GN 31-80-M12-100-B1-* | 80 | M 12 | 100 | 18 | 5 | 26 | 3 | 17 | 19 | 330 |
| GN 31-80-M12-100-B2-* | 80 | M 12 | 100 | 18 | 5 | 26 | 3 | 17 | 15 | 330 |
| GN 31-80-M12-100-B3-* | 80 | M 12 | 100 | 18 | 5 | 26 | 3 | 17 | 19 | 330 |
| GN 31-80-M12-100-B4-* | 80 | M 12 | 100 | 18 | 5 | 26 | 3 | 17 | 15 | 330 |
| GN 31-80-M12-100-C3-* | 80 | M 12 | 100 | 18 | 5 | 26 | 3 | 17 | 19 | 350 |
| GN 31-80-M12-100-C4-* | 80 | M 12 | 100 | 18 | 5 | 26 | 3 | 17 | 15 | 340 |
| GN 31-80-M12-125-B1-* | 80 | M 12 | 125 | 18 | 5 | 26 | 3 | 17 | 19 | 350 |
| GN 31-80-M12-125-B2-* | 80 | M 12 | 125 | 18 | 5 | 26 | 3 | 17 | 15 | 350 |
| GN 31-80-M12-125-B3-* | 80 | M 12 | 125 | 18 | 5 | 26 | 3 | 17 | 19 | 350 |
| GN 31-80-M12-125-B4-* | 80 | M 12 | 125 | 18 | 5 | 26 | 3 | 17 | 15 | 350 |
| GN 31-80-M12-125-C3-* | 80 | M 12 | 125 | 20 | 6 | 28 | 3 | 17 | 19 | 290 |
| GN 31-80-M12-125-C4-* | 80 | M 12 | 125 | 20 | 6 | 28 | 3 | 17 | 15 | 280 |
| GN 31-100-M8-40-B1-* | 100 | M 8 | 40 | 20 | 6 | 28 | 3 | 17 | 8 | 290 |

**GN 31-S/SK** 不锈钢

| 说明 | d1 | d2 | l1 | h1 | h2 | h3 +0.4/0 | s | A/F1 | 静载荷 kN | ⚖ |
|---|---|---|---|---|---|---|---|---|---|---|
| GN 31-100-M8-40-B2-* | 100 | M 8 | 40 | 20 | 6 | 28 | 3 | 17 | 8 | 290 |
| GN 31-100-M8-40-B3-* | 100 | M 8 | 40 | 20 | 6 | 28 | 3 | 17 | 8 | 280 |
| GN 31-100-M8-40-B4-* | 100 | M 8 | 40 | 20 | 6 | 28 | 3 | 17 | 8 | 290 |
| GN 31-100-M8-40-C3-* | 100 | M 8 | 40 | 20 | 6 | 28 | 3 | 17 | 8 | 290 |
| GN 31-100-M8-40-C4-* | 100 | M 8 | 40 | 20 | 6 | 28 | 3 | 17 | 8 | 290 |
| GN 31-100-M8-50-B1-* | 100 | M 8 | 50 | 20 | 6 | 28 | 3 | 17 | 8 | 290 |
| GN 31-100-M8-50-B2-* | 100 | M 8 | 50 | 20 | 6 | 28 | 3 | 17 | 8 | 548 |
| GN 31-100-M8-50-B3-* | 100 | M 8 | 50 | 20 | 6 | 28 | 3 | 17 | 8 | 300 |
| GN 31-100-M8-50-B4-* | 100 | M 8 | 50 | 20 | 6 | 28 | 3 | 17 | 8 | 290 |
| GN 31-100-M8-50-C3-* | 100 | M 8 | 50 | 20 | 6 | 28 | 3 | 17 | 8 | 300 |
| GN 31-100-M8-50-C4-* | 100 | M 8 | 50 | 20 | 6 | 28 | 3 | 17 | 8 | 300 |
| GN 31-100-M8-63-B1-* | 100 | M 8 | 63 | 20 | 6 | 28 | 3 | 17 | 8 | 300 |
| GN 31-100-M8-63-B2-* | 100 | M 8 | 63 | 20 | 6 | 28 | 3 | 17 | 8 | 340 |
| GN 31-100-M8-63-B3-* | 100 | M 8 | 63 | 20 | 6 | 28 | 3 | 17 | 8 | 320 |
| GN 31-100-M8-63-B4-* | 100 | M 8 | 63 | 20 | 6 | 28 | 3 | 17 | 8 | 340 |
| GN 31-100-M8-63-C3-* | 100 | M 8 | 63 | 20 | 6 | 28 | 3 | 17 | 8 | 340 |
| GN 31-100-M8-63-C4-* | 100 | M 8 | 63 | 20 | 6 | 28 | 3 | 17 | 8 | 340 |
| GN 31-100-M10-50-B1-* | 100 | M 10 | 50 | 20 | 6 | 28 | 3 | 17 | 14 | 340 |
| GN 31-100-M10-50-B2-* | 100 | M 10 | 50 | 20 | 6 | 28 | 3 | 17 | 14 | 390 |
| GN 31-100-M10-50-B3-* | 100 | M 10 | 50 | 20 | 6 | 28 | 3 | 17 | 14 | 380 |
| GN 31-100-M10-50-B4-* | 100 | M 10 | 50 | 20 | 6 | 28 | 3 | 17 | 14 | 390 |
| GN 31-100-M10-50-C3-* | 100 | M 10 | 50 | 20 | 6 | 28 | 3 | 17 | 14 | 390 |
| GN 31-100-M10-50-C4-* | 100 | M 10 | 50 | 20 | 6 | 28 | 3 | 17 | 14 | 390 |
| GN 31-100-M10-60-B1-* | 100 | M 10 | 60 | 20 | 6 | 28 | 3 | 17 | 14 | 390 |
| GN 31-100-M10-60-B2-* | 100 | M 10 | 60 | 20 | 6 | 28 | 3 | 17 | 14 | 420 |
| GN 31-100-M10-60-B3-* | 100 | M 10 | 60 | 20 | 6 | 28 | 3 | 17 | 14 | 400 |
| GN 31-100-M10-60-B4-* | 100 | M 10 | 60 | 20 | 6 | 28 | 3 | 17 | 14 | 420 |
| GN 31-100-M10-60-C3-* | 100 | M 10 | 60 | 20 | 6 | 28 | 3 | 17 | 14 | 420 |
| GN 31-100-M10-60-C4-* | 100 | M 10 | 60 | 20 | 6 | 28 | 3 | 17 | 14 | 420 |
| GN 31-100-M10-80-B1-* | 100 | M 10 | 80 | 20 | 6 | 28 | 3 | 17 | 14 | 420 |
| GN 31-100-M10-80-B2-* | 100 | M 10 | 80 | 20 | 6 | 28 | 3 | 17 | 14 | 450 |
| GN 31-100-M10-80-B3-* | 100 | M 10 | 80 | 20 | 6 | 28 | 3 | 17 | 14 | 420 |
| GN 31-100-M10-80-B4-* | 100 | M 10 | 80 | 20 | 6 | 28 | 3 | 17 | 14 | 450 |
| GN 31-100-M10-80-C3-* | 100 | M 10 | 80 | 20 | 6 | 28 | 3 | 17 | 14 | 450 |
| GN 31-100-M10-80-C4-* | 100 | M 10 | 80 | 20 | 6 | 28 | 3 | 17 | 14 | 450 |
| GN 31-100-M10-100-B1-* | 100 | M 10 | 100 | 20 | 6 | 28 | 3 | 17 | 14 | 450 |
| GN 31-100-M10-100-B2-* | 100 | M 10 | 100 | 20 | 6 | 28 | 3 | 17 | 14 | 470 |
| GN 31-100-M10-100-B3-* | 100 | M 10 | 100 | 20 | 6 | 28 | 3 | 17 | 14 | 460 |
| GN 31-100-M10-100-B4-* | 100 | M 10 | 100 | 20 | 6 | 28 | 3 | 17 | 14 | 470 |
| GN 31-100-M10-100-C3-* | 100 | M 10 | 100 | 20 | 6 | 28 | 3 | 17 | 14 | 470 |
| GN 31-100-M10-100-C4-* | 100 | M 10 | 100 | 20 | 6 | 28 | 3 | 17 | 14 | 470 |
| GN 31-100-M12-60-B1-* | 100 | M 12 | 60 | 20 | 6 | 28 | 3 | 17 | 17 | 470 |
| GN 31-100-M12-60-B2-* | 100 | M 12 | 60 | 20 | 6 | 28 | 3 | 17 | 14 | 420 |
| GN 31-100-M12-60-B3-* | 100 | M 12 | 60 | 20 | 6 | 28 | 3 | 17 | 17 | 400 |
| GN 31-100-M12-60-B4-* | 100 | M 12 | 60 | 20 | 6 | 28 | 3 | 17 | 14 | 420 |
| GN 31-100-M12-60-C3-* | 100 | M 12 | 60 | 20 | 6 | 28 | 3 | 17 | 17 | 420 |
| GN 31-100-M12-60-C4-* | 100 | M 12 | 60 | 20 | 6 | 28 | 3 | 17 | 14 | 420 |
| GN 31-100-M12-80-B1-* | 100 | M 12 | 80 | 20 | 6 | 28 | 3 | 17 | 17 | 420 |
| GN 31-100-M12-80-B2-* | 100 | M 12 | 80 | 20 | 6 | 28 | 3 | 17 | 14 | 440 |
| GN 31-100-M12-80-B3-* | 100 | M 12 | 80 | 20 | 6 | 28 | 3 | 17 | 17 | 420 |
| GN 31-100-M12-80-B4-* | 100 | M 12 | 80 | 20 | 6 | 28 | 3 | 17 | 14 | 440 |
| GN 31-100-M12-80-C3-* | 100 | M 12 | 80 | 20 | 6 | 28 | 3 | 17 | 17 | 440 |
| GN 31-100-M12-80-C4-* | 100 | M 12 | 80 | 20 | 6 | 28 | 3 | 17 | 14 | 440 |
| GN 31-100-M12-100-B1-* | 100 | M 12 | 100 | 20 | 6 | 28 | 3 | 17 | 17 | 440 |
| GN 31-100-M12-100-B2-* | 100 | M 12 | 100 | 20 | 6 | 28 | 3 | 17 | 14 | 460 |
| GN 31-100-M12-100-B3-* | 100 | M 12 | 100 | 20 | 6 | 28 | 3 | 17 | 17 | 445 |
| GN 31-100-M12-100-B4-* | 100 | M 12 | 100 | 20 | 6 | 28 | 3 | 17 | 14 | 460 |
| GN 31-100-M12-100-C3-* | 100 | M 12 | 100 | 20 | 6 | 28 | 3 | 17 | 17 | 460 |
| GN 31-100-M12-100-C4-* | 100 | M 12 | 100 | 20 | 6 | 28 | 3 | 17 | 14 | 460 |
| GN 31-100-M12-125-B1-* | 100 | M 12 | 125 | 20 | 6 | 28 | 3 | 17 | 17 | 460 |
| GN 31-100-M12-125-B2-* | 100 | M 12 | 125 | 20 | 6 | 28 | 3 | 17 | 14 | 540 |
| GN 31-100-M12-125-B3-* | 100 | M 12 | 125 | 20 | 6 | 28 | 3 | 17 | 17 | 520 |
| GN 31-100-M12-125-B4-* | 100 | M 12 | 125 | 20 | 6 | 28 | 3 | 17 | 14 | 540 |
| GN 31-100-M12-125-C3-* | 100 | M 12 | 125 | 20 | 6 | 6 | 3 | 17 | 17 | 540 |
| GN 31-100-M12-125-C4-* | 100 | M 12 | 125 | 20 | 6 | 6 | 3 | 17 | 17 | 540 |

S 款重量



ELESA 和 GANTER 依法保留所有权利。
复制我方图纸时需始终提及来源。

# GN 31

## 不锈钢支脚

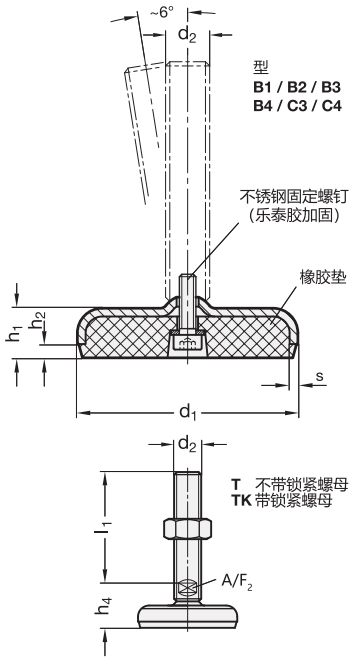


*增加不锈钢水平支脚的款式索引（底部带扳手立面）

T 不带螺母　　TK 带螺母

### GN 31-T/TK

不锈钢

| 说明 | d1 | d2 | l1 | h1 | h2 | h4 +0.4/0 | s | A/F 2 | 静载荷 kN | ⚖ |
|---|---|---|---|---|---|---|---|---|---|---|
| GN 31-50-M16-75-B1-* | 50 | M 16 | 75 | 16 | 3.5 | 29 | 3 | 12 | 28 | 199 |
| GN 31-50-M16-75-B2-* | 50 | M 16 | 75 | 16 | 3.5 | 29 | 3 | 12 | 28 | 190 |
| GN 31-50-M16-100-B1-* | 50 | M 16 | 100 | 16 | 3.5 | 29 | 3 | 12 | 28 | 199 |
| GN 31-50-M16-100-B2-* | 50 | M 16 | 100 | 16 | 3.5 | 29 | 3 | 12 | 28 | 199 |
| GN 31-50-M16-125-B1-* | 50 | M 16 | 125 | 16 | 3.5 | 29 | 3 | 12 | 28 | 215 |
| GN 31-50-M16-125-B2-* | 50 | M 16 | 125 | 16 | 3.5 | 29 | 3 | 12 | 28 | 205 |
| GN 31-50-M16-150-B1-* | 50 | M 16 | 150 | 16 | 3.5 | 29 | 3 | 12 | 28 | 240 |
| GN 31-50-M16-150-B2-* | 50 | M 16 | 150 | 16 | 3.5 | 29 | 3 | 12 | 28 | 230 |
| GN 31-50-M16-200-B1-* | 50 | M 16 | 200 | 16 | 3.5 | 29 | 3 | 12 | 28 | 260 |
| GN 31-50-M16-200-B2-* | 50 | M 16 | 200 | 16 | 3.5 | 29 | 3 | 12 | 28 | 250 |
| GN 31-60-M16-75-B1-* | 60 | M 16 | 75 | 16 | 4 | 30 | 3 | 12 | 28 | 240 |
| GN 31-60-M16-75-B2-* | 60 | M 16 | 75 | 16 | 4 | 30 | 3 | 12 | 25 | 230 |
| GN 31-60-M16-75-B3-* | 60 | M 16 | 75 | 16 | 4 | 30 | 3 | 12 | 28 | 290 |
| GN 31-60-M16-75-B4-* | 60 | M 16 | 75 | 16 | 4 | 30 | 3 | 12 | 25 | 280 |
| GN 31-60-M16-75-C3-* | 60 | M 16 | 75 | 16 | 4 | 30 | 3 | 12 | 28 | 290 |
| GN 31-60-M16-75-C4-* | 60 | M 16 | 75 | 16 | 4 | 30 | 3 | 12 | 25 | 280 |
| GN 31-60-M16-100-B1-* | 60 | M 16 | 100 | 16 | 4 | 30 | 3 | 12 | 28 | 310 |
| GN 31-60-M16-100-B2-* | 60 | M 16 | 100 | 16 | 4 | 30 | 3 | 12 | 25 | 300 |
| GN 31-60-M16-100-B3-* | 60 | M 16 | 100 | 16 | 4 | 30 | 3 | 12 | 28 | 310 |
| GN 31-60-M16-100-B4-* | 60 | M 16 | 100 | 16 | 4 | 30 | 3 | 12 | 25 | 310 |
| GN 31-60-M16-100-C3-* | 60 | M 16 | 100 | 16 | 4 | 30 | 3 | 12 | 28 | 310 |
| GN 31-60-M16-100-C4-* | 60 | M 16 | 100 | 16 | 4 | 30 | 3 | 12 | 25 | 310 |
| GN 31-60-M16-125-B1-* | 60 | M 16 | 125 | 16 | 4 | 30 | 3 | 12 | 28 | 320 |
| GN 31-60-M16-125-B2-* | 60 | M 16 | 125 | 16 | 4 | 30 | 3 | 12 | 25 | 306 |
| GN 31-60-M16-125-B3-* | 60 | M 16 | 125 | 16 | 4 | 30 | 3 | 12 | 28 | 320 |
| GN 31-60-M16-125-B4-* | 60 | M 16 | 125 | 16 | 4 | 30 | 3 | 12 | 25 | 320 |
| GN 31-60-M16-125-C3-* | 60 | M 16 | 125 | 16 | 4 | 30 | 3 | 12 | 28 | 320 |
| GN 31-60-M16-125-C4-* | 60 | M 16 | 125 | 16 | 4 | 30 | 3 | 12 | 25 | 320 |
| GN 31-60-M16-150-B1-* | 60 | M 16 | 150 | 16 | 4 | 30 | 3 | 12 | 28 | 330 |

### GN 31-T/TK

不锈钢

| 说明 | d1 | d2 | l1 | h1 | h2 | h4 +0.4/0 | s | A/F 2 | 静载荷 kN | ⚖ |
|---|---|---|---|---|---|---|---|---|---|---|
| GN 31-60-M16-150-B2-* | 60 | M 16 | 150 | 16 | 4 | 30 | 3 | 12 | 25 | 320 |
| GN 31-60-M16-150-B3-* | 60 | M 16 | 150 | 16 | 4 | 30 | 3 | 12 | 28 | 330 |
| GN 31-60-M16-150-B4-* | 60 | M 16 | 150 | 16 | 4 | 30 | 3 | 12 | 25 | 330 |
| GN 31-60-M16-150-C3-* | 60 | M 16 | 150 | 16 | 4 | 30 | 3 | 12 | 28 | 330 |
| GN 31-60-M16-150-C4-* | 60 | M 16 | 150 | 16 | 4 | 30 | 3 | 12 | 25 | 330 |
| GN 31-60-M16-200-B1-* | 60 | M 16 | 200 | 16 | 4 | 30 | 3 | 12 | 28 | 360 |
| GN 31-60-M16-200-B2-* | 60 | M 16 | 200 | 16 | 4 | 30 | 3 | 12 | 25 | 350 |
| GN 31-60-M16-200-B3-* | 60 | M 16 | 200 | 16 | 4 | 30 | 3 | 12 | 28 | 360 |
| GN 31-60-M16-200-B4-* | 60 | M 16 | 200 | 16 | 4 | 30 | 3 | 12 | 25 | 360 |
| GN 31-60-M16-200-C3-* | 60 | M 16 | 200 | 16 | 4 | 30 | 3 | 12 | 28 | 360 |
| GN 31-60-M16-200-C4-* | 60 | M 16 | 200 | 16 | 4 | 30 | 3 | 12 | 25 | 360 |
| GN 31-80-M16-75-B1-* | 80 | M 16 | 75 | 18 | 5 | 32 | 3 | 12 | 19 | 340 |
| GN 31-80-M16-75-B2-* | 80 | M 16 | 75 | 18 | 5 | 32 | 3 | 12 | 15 | 330 |
| GN 31-80-M16-75-B3-* | 80 | M 16 | 75 | 18 | 5 | 32 | 3 | 12 | 19 | 340 |
| GN 31-80-M16-75-B4-* | 80 | M 16 | 75 | 18 | 5 | 32 | 3 | 12 | 15 | 340 |
| GN 31-80-M16-75-C3-* | 80 | M 16 | 75 | 18 | 5 | 32 | 3 | 12 | 19 | 340 |
| GN 31-80-M16-75-C4-* | 80 | M 16 | 75 | 18 | 5 | 32 | 3 | 12 | 15 | 340 |
| GN 31-80-M16-100-B1-* | 80 | M 16 | 100 | 18 | 5 | 32 | 3 | 12 | 19 | 386 |
| GN 31-80-M16-100-B2-* | 80 | M 16 | 100 | 18 | 5 | 32 | 3 | 12 | 15 | 380 |
| GN 31-80-M16-100-B3-* | 80 | M 16 | 100 | 18 | 5 | 32 | 3 | 12 | 19 | 386 |
| GN 31-80-M16-100-B4-* | 80 | M 16 | 100 | 18 | 5 | 32 | 3 | 12 | 15 | 386 |
| GN 31-80-M16-100-C3-* | 80 | M 16 | 100 | 18 | 5 | 32 | 3 | 12 | 19 | 386 |
| GN 31-80-M16-100-C4-* | 80 | M 16 | 100 | 18 | 5 | 32 | 3 | 12 | 15 | 386 |
| GN 31-80-M16-125-B1-* | 80 | M 16 | 125 | 18 | 5 | 32 | 3 | 12 | 19 | 400 |
| GN 31-80-M16-125-B2-* | 80 | M 16 | 125 | 18 | 5 | 32 | 3 | 12 | 15 | 390 |
| GN 31-80-M16-125-B3-* | 80 | M 16 | 125 | 18 | 5 | 32 | 3 | 12 | 19 | 400 |
| GN 31-80-M16-125-B4-* | 80 | M 16 | 125 | 18 | 5 | 32 | 3 | 12 | 15 | 400 |
| GN 31-80-M16-125-C3-* | 80 | M 16 | 125 | 18 | 5 | 32 | 3 | 12 | 19 | 400 |
| GN 31-80-M16-125-C4-* | 80 | M 16 | 125 | 18 | 5 | 32 | 3 | 12 | 15 | 400 |

T 款重量



ELESA 和 GANTER 依法保留所有权利。
复制我方图纸时需始终提及来源。

# GN 31

## 不锈钢支脚



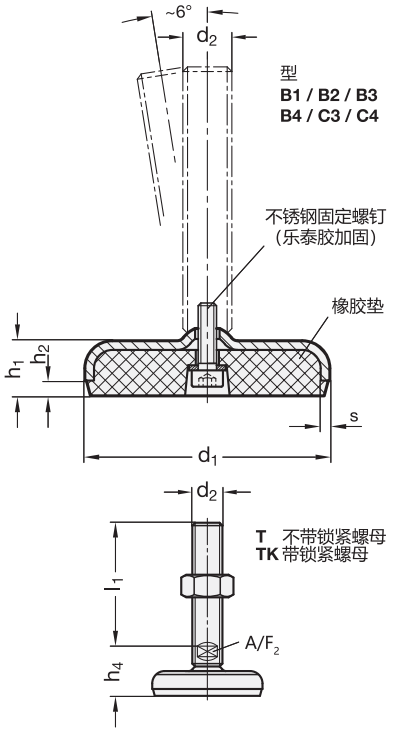


*增加不锈钢水平支脚的款式索引（底部带扳手立面）

| T | TK |
|---|---|
| 不带螺母 | 带螺母 |

**GN 31-T/TK** 不锈钢

| 说明 | d1 | d2 | l1 | h1 | h2 | h4 +0.4/0 | s | A/F 2 | 静载荷 kN | ⚖ |
|---|---|---|---|---|---|---|---|---|---|---|
| GN 31-80-M16-150-B2-* | 80 | M 16 | 150 | 18 | 5 | 32 | 3 | 12 | 15 | 420 |
| GN 31-80-M16-150-B3-* | 80 | M 16 | 150 | 18 | 5 | 32 | 3 | 12 | 19 | 440 |
| GN 31-80-M16-150-B4-* | 80 | M 16 | 150 | 18 | 5 | 32 | 3 | 12 | 15 | 440 |
| GN 31-80-M16-150-C3-* | 80 | M 16 | 150 | 18 | 5 | 32 | 3 | 12 | 19 | 440 |
| GN 31-80-M16-150-C4-* | 80 | M 16 | 150 | 18 | 5 | 32 | 3 | 12 | 15 | 440 |
| GN 31-80-M16-200-B1-* | 80 | M 16 | 200 | 18 | 5 | 32 | 3 | 12 | 19 | 500 |
| GN 31-80-M16-200-B2-* | 80 | M 16 | 200 | 18 | 5 | 32 | 3 | 12 | 15 | 490 |
| GN 31-80-M16-200-B3-* | 80 | M 16 | 200 | 18 | 5 | 32 | 3 | 12 | 19 | 500 |
| GN 31-80-M16-200-B4-* | 80 | M 16 | 200 | 18 | 5 | 32 | 3 | 12 | 15 | 500 |
| GN 31-80-M16-200-C3-* | 80 | M 16 | 200 | 18 | 5 | 32 | 3 | 12 | 19 | 500 |
| GN 31-80-M16-200-C4-* | 80 | M 16 | 200 | 18 | 5 | 32 | 3 | 12 | 15 | 500 |
| GN 31-80-M20-75-B1-* | 80 | M 20 | 75 | 18 | 5 | 33 | 3 | 15 | 19 | 440 |
| GN 31-80-M20-75-B2-* | 80 | M 20 | 75 | 18 | 5 | 33 | 3 | 15 | 15 | 430 |
| GN 31-80-M20-75-B3-* | 80 | M 20 | 75 | 18 | 5 | 33 | 3 | 15 | 19 | 440 |
| GN 31-80-M20-75-B4-* | 80 | M 20 | 75 | 18 | 5 | 33 | 3 | 15 | 15 | 440 |
| GN 31-80-M20-75-C3-* | 80 | M 20 | 75 | 18 | 5 | 33 | 3 | 15 | 19 | 440 |
| GN 31-80-M20-75-C4-* | 80 | M 20 | 75 | 18 | 5 | 33 | 3 | 15 | 15 | 440 |
| GN 31-80-M20-100-B1-* | 80 | M 20 | 100 | 18 | 5 | 33 | 3 | 15 | 19 | 460 |
| GN 31-80-M20-100-B2-* | 80 | M 20 | 100 | 18 | 5 | 33 | 3 | 15 | 15 | 450 |
| GN 31-80-M20-100-B3-* | 80 | M 20 | 100 | 18 | 5 | 33 | 3 | 15 | 19 | 460 |
| GN 31-80-M20-100-B4-* | 80 | M 20 | 100 | 18 | 5 | 33 | 3 | 15 | 19 | 460 |

**GN 31-T/TK** 不锈钢

| 说明 | d1 | d2 | l1 | h1 | h2 | h4 +0.4/0 | s | A/F 2 | 静载荷 kN | ⚖ |
|---|---|---|---|---|---|---|---|---|---|---|
| GN 31-80-M16-150-B1-* | 80 | M 16 | 150 | 18 | 5 | 32 | 3 | 12 | 19 | 440 |
| GN 31-80-M20-100-B4-* | 80 | M 20 | 100 | 18 | 5 | 33 | 3 | 15 | 15 | 460 |
| GN 31-80-M20-100-C3-* | 80 | M 20 | 100 | 18 | 5 | 33 | 3 | 15 | 19 | 460 |
| GN 31-80-M20-100-C4-* | 80 | M 20 | 100 | 18 | 5 | 33 | 3 | 15 | 15 | 460 |
| GN 31-80-M20-125-B1-* | 80 | M 20 | 125 | 18 | 5 | 33 | 3 | 15 | 19 | 570 |
| GN 31-80-M20-125-B2-* | 80 | M 20 | 125 | 18 | 5 | 33 | 3 | 15 | 15 | 500 |
| GN 31-80-M20-125-B3-* | 80 | M 20 | 125 | 18 | 5 | 33 | 3 | 15 | 19 | 570 |
| GN 31-80-M20-125-B4-* | 80 | M 20 | 125 | 18 | 5 | 33 | 3 | 15 | 15 | 570 |
| GN 31-80-M20-125-C3-* | 80 | M 20 | 125 | 18 | 5 | 33 | 3 | 15 | 19 | 570 |
| GN 31-80-M20-125-C4-* | 80 | M 20 | 125 | 18 | 5 | 33 | 3 | 15 | 15 | 570 |
| GN 31-80-M20-150-B1-* | 80 | M 20 | 150 | 18 | 5 | 33 | 3 | 15 | 19 | 580 |
| GN 31-80-M20-150-B2-* | 80 | M 20 | 150 | 18 | 5 | 33 | 3 | 15 | 15 | 570 |
| GN 31-80-M20-150-B3-* | 80 | M 20 | 150 | 18 | 5 | 33 | 3 | 15 | 19 | 580 |
| GN 31-80-M20-150-B4-* | 80 | M 20 | 150 | 18 | 5 | 33 | 3 | 15 | 15 | 580 |
| GN 31-80-M20-150-C3-* | 80 | M 20 | 150 | 18 | 5 | 33 | 3 | 15 | 19 | 580 |
| GN 31-80-M20-150-C4-* | 80 | M 20 | 150 | 18 | 5 | 33 | 3 | 15 | 15 | 580 |
| GN 31-80-M20-200-B1-* | 80 | M 20 | 200 | 18 | 5 | 33 | 3 | 15 | 19 | 669 |
| GN 31-80-M20-200-B2-* | 80 | M 20 | 200 | 18 | 5 | 33 | 3 | 15 | 15 | 650 |
| GN 31-80-M20-200-B3-* | 80 | M 20 | 200 | 18 | 5 | 33 | 3 | 15 | 19 | 669 |
| GN 31-80-M20-200-B4-* | 80 | M 20 | 200 | 18 | 5 | 33 | 3 | 15 | 15 | 669 |
| GN 31-80-M20-200-C3-* | 80 | M 20 | 200 | 18 | 5 | 33 | 3 | 15 | 19 | 669 |
| GN 31-80-M20-200-C4-* | 80 | M 20 | 200 | 18 | 5 | 33 | 3 | 15 | 15 | 669 |
| GN 31-80-M24-100-B1-* | 80 | M 24 | 100 | 18 | 5 | 36 | 3 | 19 | 19 | 579 |
| GN 31-80-M24-100-B2-* | 80 | M 24 | 100 | 18 | 5 | 36 | 3 | 19 | 15 | 570 |
| GN 31-80-M24-100-B3-* | 80 | M 24 | 100 | 18 | 5 | 36 | 3 | 19 | 19 | 579 |
| GN 31-80-M24-100-B4-* | 80 | M 24 | 100 | 18 | 5 | 36 | 3 | 19 | 15 | 579 |
| GN 31-80-M24-100-C3-* | 80 | M 24 | 100 | 18 | 5 | 36 | 3 | 19 | 19 | 579 |
| GN 31-80-M24-100-C4-* | 80 | M 24 | 100 | 18 | 5 | 36 | 3 | 19 | 15 | 579 |
| GN 31-80-M24-125-B1-* | 80 | M 24 | 125 | 18 | 5 | 36 | 3 | 19 | 19 | 701 |
| GN 31-80-M24-125-B2-* | 80 | M 24 | 125 | 18 | 5 | 36 | 3 | 19 | 15 | 657 |
| GN 31-80-M24-125-B3-* | 80 | M 24 | 125 | 18 | 5 | 36 | 3 | 19 | 19 | 701 |
| GN 31-80-M24-125-B4-* | 80 | M 24 | 125 | 18 | 5 | 36 | 3 | 19 | 15 | 701 |
| GN 31-80-M24-125-C3-* | 80 | M 24 | 125 | 18 | 5 | 36 | 3 | 19 | 19 | 574 |
| GN 31-80-M24-125-C4-* | 80 | M 24 | 125 | 18 | 5 | 36 | 3 | 19 | 15 | 701 |
| GN 31-80-M24-150-B1-* | 80 | M 24 | 150 | 18 | 5 | 36 | 3 | 19 | 19 | 710 |
| GN 31-80-M24-150-B2-* | 80 | M 24 | 150 | 18 | 5 | 36 | 3 | 19 | 15 | 657 |
| GN 31-80-M24-150-B3-* | 80 | M 24 | 150 | 18 | 5 | 36 | 3 | 19 | 19 | 710 |
| GN 31-80-M24-150-B4-* | 80 | M 24 | 150 | 18 | 5 | 36 | 3 | 19 | 15 | 710 |
| GN 31-80-M24-150-C3-* | 80 | M 24 | 150 | 18 | 5 | 36 | 3 | 19 | 19 | 710 |
| GN 31-80-M24-150-C4-* | 80 | M 24 | 150 | 18 | 5 | 36 | 3 | 19 | 15 | 710 |
| GN 31-80-M24-200-B1-* | 80 | M 24 | 200 | 18 | 5 | 36 | 3 | 19 | 19 | 730 |
| GN 31-80-M24-200-B2-* | 80 | M 24 | 200 | 18 | 5 | 36 | 3 | 19 | 15 | 700 |
| GN 31-80-M24-200-B3-* | 80 | M 24 | 200 | 18 | 5 | 36 | 3 | 19 | 19 | 730 |
| GN 31-80-M24-200-B4-* | 80 | M 24 | 200 | 18 | 5 | 36 | 3 | 19 | 15 | 730 |
| GN 31-80-M24-200-C3-* | 80 | M 24 | 200 | 18 | 5 | 36 | 3 | 19 | 19 | 730 |
| GN 31-80-M24-200-C4-* | 80 | M 24 | 200 | 18 | 5 | 36 | 3 | 19 | 15 | 730 |

T 款重量



ELESA 和 GANTER 依法保留所有权利。
复制我方图纸时需始终提及来源。

*增加不锈钢水平支脚的款式索引（底部带扳手立面）

T 不带螺母

TK 带螺母

**GN 31-T/TK** 不锈钢

| 说明 | d1 | d2 | l1 | h1 | h2 | h4 +0.4/0 | s | A/F 2 | 静载荷 kN | ⚖ |
|---|---|---|---|---|---|---|---|---|---|---|
| GN 31-100-M16-75-B1-* | 100 | M 16 | 75 | 20 | 6 | 34 | 3 | 12 | 17 | 483 |
| GN 31-100-M16-75-B2-* | 100 | M 16 | 75 | 20 | 6 | 34 | 3 | 12 | 14 | 360 |
| GN 31-100-M16-75-B3-* | 100 | M 16 | 75 | 20 | 6 | 34 | 3 | 12 | 17 | 483 |
| GN 31-100-M16-75-B4-* | 100 | M 16 | 75 | 20 | 6 | 34 | 3 | 12 | 14 | 483 |
| GN 31-100-M16-75-C3-* | 100 | M 16 | 75 | 20 | 6 | 34 | 3 | 12 | 17 | 483 |
| GN 31-100-M16-75-C4-* | 100 | M 16 | 75 | 20 | 6 | 34 | 3 | 12 | 14 | 483 |
| GN 31-100-M16-100-B1-* | 100 | M 16 | 100 | 20 | 6 | 34 | 3 | 12 | 17 | 520 |
| GN 31-100-M16-100-B2-* | 100 | M 16 | 100 | 20 | 6 | 34 | 3 | 12 | 14 | 480 |
| GN 31-100-M16-100-B3-* | 100 | M 16 | 100 | 20 | 6 | 34 | 3 | 12 | 17 | 520 |
| GN 31-100-M16-100-B4-* | 100 | M 16 | 100 | 20 | 6 | 34 | 3 | 12 | 14 | 520 |
| GN 31-100-M16-100-C3-* | 100 | M 16 | 100 | 20 | 6 | 34 | 3 | 12 | 17 | 520 |
| GN 31-100-M16-100-C4-* | 100 | M 16 | 100 | 20 | 6 | 34 | 3 | 12 | 14 | 520 |
| GN 31-100-M16-125-B1-* | 100 | M 16 | 125 | 20 | 6 | 34 | 3 | 12 | 17 | 570 |
| GN 31-100-M16-125-B2-* | 100 | M 16 | 125 | 20 | 6 | 34 | 3 | 12 | 14 | 550 |
| GN 31-100-M16-125-B3-* | 100 | M 16 | 125 | 20 | 6 | 34 | 3 | 12 | 17 | 570 |
| GN 31-100-M16-125-B4-* | 100 | M 16 | 125 | 20 | 6 | 34 | 3 | 12 | 14 | 570 |
| GN 31-100-M16-125-C3-* | 100 | M 16 | 125 | 20 | 6 | 34 | 3 | 12 | 17 | 570 |
| GN 31-100-M16-125-C4-* | 100 | M 16 | 125 | 20 | 6 | 34 | 3 | 12 | 14 | 570 |
| GN 31-100-M16-150-B1-* | 100 | M 16 | 150 | 20 | 6 | 34 | 3 | 12 | 17 | 600 |
| GN 31-100-M16-150-B2-* | 100 | M 16 | 150 | 20 | 6 | 34 | 3 | 12 | 14 | 580 |
| GN 31-100-M16-150-B3-* | 100 | M 16 | 150 | 20 | 6 | 34 | 3 | 12 | 17 | 600 |
| GN 31-100-M16-150-B4-* | 100 | M 16 | 150 | 20 | 6 | 34 | 3 | 12 | 14 | 600 |
| GN 31-100-M16-150-C3-* | 100 | M 16 | 150 | 20 | 6 | 34 | 3 | 12 | 17 | 600 |
| GN 31-100-M16-150-C4-* | 100 | M 16 | 150 | 20 | 6 | 34 | 3 | 12 | 14 | 600 |
| GN 31-100-M16-200-B1-* | 100 | M 16 | 200 | 20 | 6 | 34 | 3 | 12 | 17 | 630 |
| GN 31-100-M16-200-B2-* | 100 | M 16 | 200 | 20 | 6 | 34 | 3 | 12 | 14 | 610 |
| GN 31-100-M16-200-B3-* | 100 | M 16 | 200 | 20 | 6 | 34 | 3 | 12 | 17 | 630 |
| GN 31-100-M16-200-B4-* | 100 | M 16 | 200 | 20 | 6 | 34 | 3 | 12 | 14 | 630 |
| GN 31-100-M16-200-C3-* | 100 | M 16 | 200 | 20 | 6 | 34 | 3 | 12 | 17 | 630 |
| GN 31-100-M16-200-C4-* | 100 | M 16 | 200 | 20 | 6 | 35 | 3 | 12 | 14 | 630 |
| GN 31-100-M20-75-B1-* | 100 | M 20 | 75 | 20 | 6 | 35 | 3 | 15 | 17 | 707 |
| GN 31-100-M20-75-B2-* | 100 | M 20 | 75 | 20 | 6 | 35 | 3 | 15 | 14 | 620 |
| GN 31-100-M20-75-B3-* | 100 | M 20 | 75 | 20 | 6 | 35 | 3 | 15 | 17 | 707 |
| GN 31-100-M20-75-B4-* | 100 | M 20 | 75 | 20 | 6 | 35 | 3 | 15 | 14 | 707 |
| GN 31-100-M20-75-C3-* | 100 | M 20 | 75 | 20 | 6 | 35 | 3 | 15 | 17 | 707 |
| GN 31-100-M20-75-C4-* | 100 | M 20 | 75 | 20 | 6 | 35 | 3 | 15 | 14 | 707 |
| GN 31-100-M20-100-B1-* | 100 | M 20 | 100 | 20 | 6 | 35 | 3 | 15 | 17 | 740 |
| GN 31-100-M20-100-B2-* | 100 | M 20 | 100 | 20 | 6 | 35 | 3 | 15 | 14 | 700 |
| GN 31-100-M20-100-B3-* | 100 | M 20 | 100 | 20 | 6 | 35 | 3 | 15 | 17 | 740 |
| GN 31-100-M20-100-B4-* | 100 | M 20 | 100 | 20 | 6 | 35 | 3 | 15 | 14 | 740 |
| GN 31-100-M20-100-C3-* | 100 | M 20 | 100 | 20 | 6 | 35 | 3 | 15 | 17 | 740 |
| GN 31-100-M20-100-C4-* | 100 | M 20 | 100 | 20 | 6 | 35 | 3 | 15 | 14 | 740 |
| GN 31-100-M20-125-B1-* | 100 | M 20 | 125 | 20 | 6 | 35 | 3 | 15 | 17 | 816 |
| GN 31-100-M20-125-B2-* | 100 | M 20 | 125 | 20 | 6 | 35 | 3 | 15 | 14 | 729 |
| GN 31-100-M20-125-B3-* | 100 | M 20 | 125 | 20 | 6 | 35 | 3 | 15 | 17 | 816 |
| GN 31-100-M20-125-B4-* | 100 | M 20 | 125 | 20 | 6 | 35 | 3 | 15 | 14 | 816 |
| GN 31-100-M20-125-C3-* | 100 | M 20 | 125 | 20 | 6 | 35 | 3 | 15 | 17 | 816 |
| GN 31-100-M20-125-C4-* | 100 | M 20 | 125 | 20 | 6 | 35 | 3 | 15 | 14 | 816 |
| GN 31-100-M20-150-B1-* | 100 | M 20 | 150 | 20 | 6 | 35 | 3 | 15 | 17 | 830 |

**GN 31-T/TK** 不锈钢

| 说明 | d1 | d2 | l1 | h1 | h2 | h4 +0.4/0 | s | A/F 2 | 静载荷 kN | ⚖ |
|---|---|---|---|---|---|---|---|---|---|---|
| GN 31-100-M20-150-B2-* | 100 | M 20 | 150 | 20 | 6 | 35 | 3 | 15 | 14 | 780 |
| GN 31-100-M20-150-B3-* | 100 | M 20 | 150 | 20 | 6 | 35 | 3 | 15 | 17 | 830 |
| GN 31-100-M20-150-B4-* | 100 | M 20 | 150 | 20 | 6 | 35 | 3 | 15 | 14 | 830 |
| GN 31-100-M20-150-C3-* | 100 | M 20 | 150 | 20 | 6 | 35 | 3 | 15 | 17 | 830 |
| GN 31-100-M20-150-C4-* | 100 | M 20 | 150 | 20 | 6 | 35 | 3 | 15 | 14 | 830 |
| GN 31-100-M20-200-B1-* | 100 | M 20 | 200 | 20 | 6 | 35 | 3 | 15 | 17 | 840 |
| GN 31-100-M20-200-B2-* | 100 | M 20 | 200 | 20 | 6 | 35 | 3 | 15 | 14 | 800 |
| GN 31-100-M20-200-B3-* | 100 | M 20 | 200 | 20 | 6 | 35 | 3 | 15 | 17 | 840 |
| GN 31-100-M20-200-B4-* | 100 | M 20 | 200 | 20 | 6 | 35 | 3 | 15 | 14 | 840 |
| GN 31-100-M20-200-C3-* | 100 | M 20 | 200 | 20 | 6 | 35 | 3 | 15 | 17 | 840 |
| GN 31-100-M20-200-C4-* | 100 | M 20 | 200 | 20 | 6 | 35 | 3 | 15 | 14 | 840 |
| GN 31-100-M24-100-B1-* | 100 | M 24 | 100 | 20 | 6 | 38 | 3 | 19 | 17 | 860 |
| GN 31-100-M24-100-B2-* | 100 | M 24 | 100 | 20 | 6 | 38 | 3 | 19 | 14 | 850 |
| GN 31-100-M24-100-B3-* | 100 | M 24 | 100 | 20 | 6 | 38 | 3 | 19 | 17 | 860 |
| GN 31-100-M24-100-B4-* | 100 | M 24 | 100 | 20 | 6 | 38 | 3 | 19 | 14 | 860 |
| GN 31-100-M24-100-C3-* | 100 | M 24 | 100 | 20 | 6 | 38 | 3 | 19 | 17 | 860 |
| GN 31-100-M24-100-C4-* | 100 | M 24 | 100 | 20 | 6 | 38 | 3 | 19 | 14 | 860 |
| GN 31-100-M24-125-B1-* | 100 | M 24 | 125 | 20 | 6 | 38 | 3 | 19 | 17 | 936 |
| GN 31-100-M24-125-B2-* | 100 | M 24 | 125 | 20 | 6 | 38 | 3 | 19 | 14 | 848 |
| GN 31-100-M24-125-B3-* | 100 | M 24 | 125 | 20 | 6 | 38 | 3 | 19 | 17 | 936 |
| GN 31-100-M24-125-B4-* | 100 | M 24 | 125 | 20 | 6 | 38 | 3 | 19 | 14 | 936 |
| GN 31-100-M24-125-C3-* | 100 | M 24 | 125 | 20 | 6 | 38 | 3 | 19 | 17 | 936 |
| GN 31-100-M24-125-C4-* | 100 | M 24 | 125 | 20 | 6 | 38 | 3 | 19 | 14 | 936 |
| GN 31-100-M24-150-B1-* | 100 | M 24 | 150 | 20 | 6 | 38 | 3 | 19 | 17 | 950 |
| GN 31-100-M24-150-B2-* | 100 | M 24 | 150 | 20 | 6 | 38 | 3 | 19 | 14 | 940 |
| GN 31-100-M24-150-B3-* | 100 | M 24 | 150 | 20 | 6 | 38 | 3 | 19 | 17 | 950 |
| GN 31-100-M24-150-B4-* | 100 | M 24 | 150 | 20 | 6 | 38 | 3 | 19 | 14 | 950 |
| GN 31-100-M24-150-C3-* | 100 | M 24 | 150 | 20 | 6 | 38 | 3 | 19 | 17 | 950 |
| GN 31-100-M24-150-C4-* | 100 | M 24 | 150 | 20 | 6 | 38 | 3 | 19 | 14 | 950 |
| GN 31-100-M24-200-B1-* | 100 | M 24 | 200 | 20 | 6 | 38 | 3 | 19 | 17 | 990 |
| GN 31-100-M24-200-B2-* | 100 | M 24 | 200 | 20 | 6 | 38 | 3 | 19 | 14 | 980 |
| GN 31-100-M24-200-B3-* | 100 | M 24 | 200 | 20 | 6 | 38 | 3 | 19 | 17 | 990 |
| GN 31-100-M24-200-B4-* | 100 | M 24 | 200 | 20 | 6 | 38 | 3 | 19 | 14 | 990 |
| GN 31-100-M24-200-C3-* | 100 | M 24 | 200 | 20 | 6 | 38 | 3 | 19 | 17 | 990 |
| GN 31-100-M24-200-C4-* | 100 | M 24 | 200 | 20 | 6 | 38 | 3 | 19 | 14 | 990 |
| GN 31-120-M20-100-B1-* | 120 | M 20 | 100 | 22 | 6 | 39 | 4 | 15 | 25 | 1000 |
| GN 31-120-M20-100-B2-* | 120 | M 20 | 100 | 22 | 6 | 39 | 4 | 15 | 22 | 990 |
| GN 31-120-M20-125-B1-* | 120 | M 20 | 125 | 22 | 6 | 39 | 4 | 15 | 25 | 1000 |
| GN 31-120-M20-125-B2-* | 120 | M 20 | 125 | 22 | 6 | 39 | 4 | 15 | 22 | 1000 |
| GN 31-120-M20-150-B1-* | 120 | M 20 | 150 | 22 | 6 | 39 | 4 | 15 | 25 | 1000 |
| GN 31-120-M20-150-B2-* | 120 | M 20 | 150 | 22 | 6 | 39 | 4 | 15 | 22 | 1000 |
| GN 31-120-M20-200-B1-* | 120 | M 20 | 200 | 22 | 6 | 39 | 4 | 15 | 25 | 1080 |
| GN 31-120-M20-200-B2-* | 120 | M 20 | 200 | 22 | 6 | 39 | 4 | 15 | 22 | 1060 |
| GN 31-120-M24-100-B1-* | 120 | M 24 | 100 | 22 | 6 | 42 | 4 | 19 | 25 | 1080 |
| GN 31-120-M24-100-B2-* | 120 | M 24 | 100 | 22 | 6 | 42 | 4 | 19 | 22 | 1080 |
| GN 31-120-M24-125-B1-* | 120 | M 24 | 125 | 22 | 6 | 42 | 4 | 19 | 25 | 1090 |
| GN 31-120-M24-125-B2-* | 120 | M 24 | 125 | 22 | 6 | 42 | 4 | 19 | 22 | 1070 |
| GN 31-120-M24-150-B1-* | 120 | M 24 | 150 | 22 | 6 | 42 | 4 | 19 | 25 | 1090 |
| GN 31-120-M24-150-B2-* | 120 | M 24 | 150 | 22 | 6 | 42 | 4 | 19 | 22 | 1090 |
| GN 31-120-M24-200-B1-* | 120 | M 24 | 200 | 22 | 6 | 42 | 4 | 19 | 25 | 1280 |
| GN 31-120-M24-200-B2-* | 120 | M 24 | 200 | 22 | 6 | 42 | 4 | 19 | 22 | 1144 |
| GN 31-120-M30-100-B1-* | 120 | M 30 | 100 | 22 | 6 | 46 | 4 | 24 | 25 | 1280 |
| GN 31-120-M30-100-B2-* | 120 | M 30 | 100 | 22 | 6 | 46 | 4 | 24 | 22 | 1280 |
| GN 31-120-M30-125-B1-* | 120 | M 30 | 125 | 22 | 6 | 46 | 4 | 24 | 25 | 1329 |
| GN 31-120-M30-125-B2-* | 120 | M 30 | 125 | 22 | 6 | 46 | 4 | 24 | 22 | 1200 |
| GN 31-120-M30-150-B1-* | 120 | M 30 | 150 | 22 | 6 | 46 | 4 | 24 | 25 | 1329 |
| GN 31-120-M30-150-B2-* | 120 | M 30 | 150 | 22 | 6 | 46 | 4 | 24 | 22 | 1329 |
| GN 31-120-M30-200-B1-* | 120 | M 30 | 200 | 22 | 6 | 46 | 4 | 24 | 25 | 1329 |
| GN 31-120-M30-200-B2-* | 120 | M 30 | 200 | 22 | 6 | 46 | 4 | 24 | 22 | 1329 |




ELESA 和 GANTER 依法保留所有权利。
复制我方图纸时需始终提及来源。

# GN 31

## 不锈钢支脚



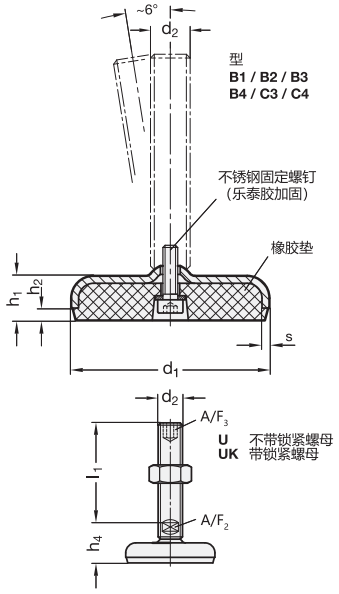


*增加不锈钢水平支脚的款式索引（顶部带六角槽/底部带扳手立面）

U 不带螺母　　UK 带螺母

### GN 31-U/UK

不锈钢

| 说明 | d1 | d2 | l1 | h1 | h2 | h4 +0.4/0 | s | A/F2 | A/F3 | 静载荷 kN | ⚖ |
|---|---|---|---|---|---|---|---|---|---|---|---|
| GN 31-50-M16-75-B1-* | 50 | M 16 | 75 | 14.5 | 3.5 | 29 | 3 | 12 | 8 | 28 | 191 |
| GN 31-50-M16-75-B2-* | 50 | M 16 | 75 | 14.5 | 3.5 | 29 | 3 | 12 | 8 | 28 | 180 |
| GN 31-50-M16-100-B1-* | 50 | M 16 | 100 | 14.5 | 3.5 | 29 | 3 | 12 | 8 | 28 | 220 |
| GN 31-50-M16-100-B2-* | 50 | M 16 | 100 | 14.5 | 3.5 | 29 | 3 | 12 | 8 | 28 | 200 |
| GN 31-50-M16-125-B1-* | 50 | M 16 | 125 | 14.5 | 3.5 | 29 | 3 | 12 | 8 | 28 | 260 |
| GN 31-50-M16-125-B2-* | 50 | M 16 | 125 | 14.5 | 3.5 | 29 | 3 | 12 | 8 | 28 | 240 |
| GN 31-50-M16-150-B1-* | 50 | M 16 | 150 | 14.5 | 3.5 | 29 | 3 | 12 | 8 | 28 | 289 |
| GN 31-50-M16-150-B2-* | 50 | M 16 | 150 | 14.5 | 3.5 | 29 | 3 | 12 | 8 | 28 | 280 |
| GN 31-50-M16-200-B1-* | 50 | M 16 | 200 | 14.5 | 3.5 | 29 | 3 | 12 | 8 | 28 | 295 |
| GN 31-50-M16-200-B2-* | 50 | M 16 | 200 | 14.5 | 3.5 | 29 | 3 | 12 | 8 | 28 | 290 |
| GN 31-60-M16-75-B1-* | 60 | M 16 | 75 | 16 | 4 | 30 | 3 | 12 | 8 | 28 | 280 |
| GN 31-60-M16-75-B2-* | 60 | M 16 | 75 | 16 | 4 | 30 | 3 | 12 | 8 | 25 | 230 |
| GN 31-60-M16-75-B3-* | 60 | M 16 | 75 | 16 | 4 | 30 | 3 | 12 | 8 | 28 | 280 |
| GN 31-60-M16-75-B4-* | 60 | M 16 | 75 | 16 | 4 | 30 | 3 | 12 | 8 | 25 | 280 |
| GN 31-60-M16-75-C3-* | 60 | M 16 | 75 | 16 | 4 | 30 | 3 | 12 | 8 | 28 | 280 |
| GN 31-60-M16-75-C4-* | 60 | M 16 | 75 | 16 | 4 | 30 | 3 | 12 | 8 | 25 | 280 |
| GN 31-60-M16-100-B1-* | 60 | M 16 | 100 | 16 | 4 | 30 | 3 | 12 | 8 | 28 | 290 |
| GN 31-60-M16-100-B2-* | 60 | M 16 | 100 | 16 | 4 | 30 | 3 | 12 | 8 | 25 | 260 |
| GN 31-60-M16-100-B3-* | 60 | M 16 | 100 | 16 | 4 | 30 | 3 | 12 | 8 | 28 | 290 |
| GN 31-60-M16-100-B4-* | 60 | M 16 | 100 | 16 | 4 | 30 | 3 | 12 | 8 | 25 | 290 |
| GN 31-60-M16-100-C3-* | 60 | M 16 | 100 | 16 | 4 | 30 | 3 | 12 | 8 | 28 | 290 |
| GN 31-60-M16-100-C4-* | 60 | M 16 | 100 | 16 | 4 | 30 | 3 | 12 | 8 | 25 | 290 |
| GN 31-60-M16-125-B1-* | 60 | M 16 | 125 | 16 | 4 | 30 | 3 | 12 | 8 | 28 | 310 |
| GN 31-60-M16-125-B2-* | 60 | M 16 | 125 | 16 | 4 | 30 | 3 | 12 | 8 | 25 | 300 |
| GN 31-60-M16-125-B3-* | 60 | M 16 | 125 | 16 | 4 | 30 | 3 | 12 | 8 | 28 | 310 |
| GN 31-60-M16-125-B4-* | 60 | M 16 | 125 | 16 | 4 | 30 | 3 | 12 | 8 | 25 | 310 |
| GN 31-60-M16-125-C3-* | 60 | M 16 | 125 | 16 | 4 | 30 | 3 | 12 | 8 | 28 | 310 |
| GN 31-60-M16-125-C4-* | 60 | M 16 | 125 | 16 | 4 | 30 | 3 | 12 | 8 | 25 | 310 |
| GN 31-60-M16-150-B1-* | 60 | M 16 | 150 | 16 | 4 | 30 | 3 | 12 | 8 | 28 | 340 |
| GN 31-60-M16-150-B2-* | 60 | M 16 | 150 | 16 | 4 | 30 | 3 | 12 | 8 | 25 | 330 |
| GN 31-60-M16-150-B3-* | 60 | M 16 | 150 | 16 | 4 | 30 | 3 | 12 | 8 | 28 | 340 |
| GN 31-60-M16-150-B4-* | 60 | M 16 | 150 | 16 | 4 | 30 | 3 | 12 | 8 | 25 | 340 |
| GN 31-60-M16-150-C3-* | 60 | M 16 | 150 | 16 | 4 | 30 | 3 | 12 | 8 | 28 | 340 |
| GN 31-60-M16-150-C4-* | 60 | M 16 | 150 | 16 | 4 | 30 | 3 | 12 | 8 | 25 | 340 |
| GN 31-60-M16-200-B1-* | 60 | M 16 | 200 | 16 | 4 | 30 | 3 | 12 | 8 | 28 | 360 |
| GN 31-60-M16-200-B2-* | 60 | M 16 | 200 | 16 | 4 | 30 | 3 | 12 | 8 | 25 | 350 |
| GN 31-60-M16-200-B3-* | 60 | M 16 | 200 | 16 | 4 | 30 | 3 | 12 | 8 | 28 | 360 |
| GN 31-60-M16-200-B4-* | 60 | M 16 | 200 | 16 | 4 | 30 | 3 | 12 | 8 | 25 | 360 |
| GN 31-60-M16-200-C3-* | 60 | M 16 | 200 | 16 | 4 | 30 | 3 | 12 | 8 | 28 | 360 |
| GN 31-60-M16-200-C4-* | 60 | M 16 | 200 | 16 | 4 | 30 | 3 | 12 | 8 | 25 | 360 |

### GN 31-U/UK

不锈钢

| 说明 | d1 | d2 | l1 | h1 | h2 | h4 +0.4/0 | s | A/F2 | A/F3 | 静载荷 kN | ⚖ |
|---|---|---|---|---|---|---|---|---|---|---|---|
| GN 31-80-M16-75-B1-* | 80 | M 16 | 75 | 18 | 5 | 32 | 3 | 12 | 8 | 19 | 390 |
| GN 31-80-M16-75-B2-* | 80 | M 16 | 75 | 18 | 5 | 32 | 3 | 12 | 8 | 15 | 360 |
| GN 31-80-M16-75-B3-* | 80 | M 16 | 75 | 18 | 5 | 32 | 3 | 12 | 8 | 19 | 390 |
| GN 31-80-M16-75-B4-* | 80 | M 16 | 75 | 18 | 5 | 32 | 3 | 12 | 8 | 15 | 390 |
| GN 31-80-M16-75-C3-* | 80 | M 16 | 75 | 18 | 5 | 32 | 3 | 12 | 8 | 19 | 390 |
| GN 31-80-M16-75-C4-* | 80 | M 16 | 75 | 18 | 5 | 32 | 3 | 12 | 8 | 15 | 390 |
| GN 31-80-M16-100-B1-* | 80 | M 16 | 100 | 18 | 5 | 32 | 3 | 12 | 8 | 19 | 410 |
| GN 31-80-M16-100-B2-* | 80 | M 16 | 100 | 18 | 5 | 32 | 3 | 12 | 8 | 15 | 400 |
| GN 31-80-M16-100-B3-* | 80 | M 16 | 100 | 18 | 5 | 32 | 3 | 12 | 8 | 19 | 410 |
| GN 31-80-M16-100-B4-* | 80 | M 16 | 100 | 18 | 5 | 32 | 3 | 12 | 8 | 15 | 410 |
| GN 31-80-M16-100-C3-* | 80 | M 16 | 100 | 18 | 5 | 32 | 3 | 12 | 8 | 19 | 410 |
| GN 31-80-M16-100-C4-* | 80 | M 16 | 100 | 18 | 5 | 32 | 3 | 12 | 8 | 15 | 410 |
| GN 31-80-M16-125-B1-* | 80 | M 16 | 125 | 18 | 5 | 32 | 3 | 12 | 8 | 19 | 419 |
| GN 31-80-M16-125-B2-* | 80 | M 16 | 125 | 18 | 5 | 32 | 3 | 12 | 8 | 15 | 350 |
| GN 31-80-M16-125-B3-* | 80 | M 16 | 125 | 18 | 5 | 32 | 3 | 12 | 8 | 19 | 419 |
| GN 31-80-M16-125-B4-* | 80 | M 16 | 125 | 18 | 5 | 32 | 3 | 12 | 8 | 15 | 419 |
| GN 31-80-M16-125-C3-* | 80 | M 16 | 125 | 18 | 5 | 32 | 3 | 12 | 8 | 19 | 419 |
| GN 31-80-M16-125-C4-* | 80 | M 16 | 125 | 18 | 5 | 32 | 3 | 12 | 8 | 15 | 419 |
| GN 31-80-M16-150-B1-* | 80 | M 16 | 150 | 18 | 5 | 32 | 3 | 12 | 8 | 19 | 455 |
| GN 31-80-M16-150-B2-* | 80 | M 16 | 150 | 18 | 5 | 32 | 3 | 12 | 8 | 15 | 450 |
| GN 31-80-M16-150-B3-* | 80 | M 16 | 150 | 18 | 5 | 32 | 3 | 12 | 8 | 19 | 455 |
| GN 31-80-M16-150-B4-* | 80 | M 16 | 150 | 18 | 5 | 32 | 3 | 12 | 8 | 15 | 455 |
| GN 31-80-M16-150-C3-* | 80 | M 16 | 150 | 18 | 5 | 32 | 3 | 12 | 8 | 19 | 455 |
| GN 31-80-M16-150-C4-* | 80 | M 16 | 150 | 18 | 5 | 32 | 3 | 12 | 8 | 15 | 455 |
| GN 31-80-M16-200-B1-* | 80 | M 16 | 200 | 18 | 5 | 32 | 3 | 12 | 8 | 19 | 515 |
| GN 31-80-M16-200-B2-* | 80 | M 16 | 200 | 18 | 5 | 32 | 3 | 12 | 8 | 15 | 480 |
| GN 31-80-M16-200-B3-* | 80 | M 16 | 200 | 18 | 5 | 32 | 3 | 12 | 8 | 19 | 515 |
| GN 31-80-M16-200-B4-* | 80 | M 16 | 200 | 18 | 5 | 32 | 3 | 12 | 8 | 15 | 515 |
| GN 31-80-M16-200-C3-* | 80 | M 16 | 200 | 18 | 5 | 32 | 3 | 12 | 8 | 19 | 515 |
| GN 31-80-M16-200-C4-* | 80 | M 16 | 200 | 18 | 5 | 32 | 3 | 12 | 8 | 15 | 515 |
| GN 31-80-M20-75-B1-* | 80 | M 20 | 75 | 18 | 5 | 33 | 3 | 15 | 10 | 19 | 400 |
| GN 31-80-M20-75-B2-* | 80 | M 20 | 75 | 18 | 5 | 33 | 3 | 15 | 10 | 15 | 390 |
| GN 31-80-M20-75-B3-* | 80 | M 20 | 75 | 18 | 5 | 33 | 3 | 15 | 10 | 19 | 400 |
| GN 31-80-M20-75-B4-* | 80 | M 20 | 75 | 18 | 5 | 33 | 3 | 15 | 10 | 15 | 400 |
| GN 31-80-M20-75-C3-* | 80 | M 20 | 75 | 18 | 5 | 33 | 3 | 15 | 10 | 19 | 400 |
| GN 31-80-M20-75-C4-* | 80 | M 20 | 75 | 18 | 5 | 33 | 3 | 15 | 10 | 15 | 400 |
| GN 31-80-M20-100-B1-* | 80 | M 20 | 100 | 18 | 5 | 33 | 3 | 15 | 10 | 19 | 460 |
| GN 31-80-M20-100-B2-* | 80 | M 20 | 100 | 18 | 5 | 33 | 3 | 15 | 10 | 15 | 450 |
| GN 31-80-M20-100-B3-* | 80 | M 20 | 100 | 18 | 5 | 33 | 3 | 15 | 10 | 19 | 460 |
| GN 31-80-M20-100-B4-* | 80 | M 20 | 100 | 18 | 5 | 33 | 3 | 15 | 10 | 15 | 460 |
| GN 31-80-M20-100-C3-* | 80 | M 20 | 100 | 18 | 5 | 33 | 3 | 15 | 10 | 19 | 460 |
| GN 31-80-M20-100-C4-* | 80 | M 20 | 100 | 18 | 5 | 33 | 3 | 15 | 10 | 15 | 460 |
| GN 31-80-M20-125-B1-* | 80 | M 20 | 125 | 18 | 5 | 33 | 3 | 15 | 10 | 19 | 520 |
| GN 31-80-M20-125-B2-* | 80 | M 20 | 125 | 18 | 5 | 33 | 3 | 15 | 10 | 15 | 500 |
| GN 31-80-M20-125-B3-* | 80 | M 20 | 125 | 18 | 5 | 33 | 3 | 15 | 10 | 19 | 520 |
| GN 31-80-M20-125-B4-* | 80 | M 20 | 125 | 18 | 5 | 33 | 3 | 15 | 10 | 15 | 520 |
| GN 31-80-M20-125-C3-* | 80 | M 20 | 125 | 18 | 5 | 33 | 3 | 15 | 10 | 19 | 520 |
| GN 31-80-M20-125-C4-* | 80 | M 20 | 125 | 18 | 5 | 33 | 3 | 15 | 10 | 15 | 520 |
| GN 31-80-M20-150-B1-* | 80 | M 20 | 150 | 18 | 5 | 33 | 3 | 15 | 10 | 19 | 494 |
| GN 31-80-M20-150-B2-* | 80 | M 20 | 150 | 18 | 5 | 33 | 3 | 15 | 10 | 15 | 480 |
| GN 31-80-M20-150-B3-* | 80 | M 20 | 150 | 18 | 5 | 33 | 3 | 15 | 10 | 19 | 494 |
| GN 31-80-M20-150-B4-* | 80 | M 20 | 150 | 18 | 5 | 33 | 3 | 15 | 10 | 15 | 494 |
| GN 31-80-M20-150-C3-* | 80 | M 20 | 150 | 18 | 5 | 33 | 3 | 15 | 10 | 19 | 494 |
| GN 31-80-M20-150-C4-* | 80 | M 20 | 150 | 18 | 5 | 33 | 3 | 15 | 10 | 15 | 494 |
| GN 31-80-M20-200-B1-* | 80 | M 20 | 200 | 18 | 5 | 33 | 3 | 15 | 10 | 19 | 660 |
| GN 31-80-M20-200-B2-* | 80 | M 20 | 200 | 18 | 5 | 33 | 3 | 15 | 10 | 15 | 650 |
| GN 31-80-M20-200-B3-* | 80 | M 20 | 200 | 18 | 5 | 33 | 3 | 15 | 10 | 19 | 660 |
| GN 31-80-M20-200-B4-* | 80 | M 20 | 200 | 18 | 5 | 33 | 3 | 15 | 10 | 15 | 660 |
| GN 31-80-M20-200-C3-* | 80 | M 20 | 200 | 18 | 5 | 33 | 3 | 15 | 10 | 19 | 660 |
| GN 31-80-M20-200-C4-* | 80 | M 20 | 200 | 18 | 5 | 33 | 3 | 15 | 10 | 15 | 660 |
| GN 31-80-M24-100-B1-* | 80 | M 24 | 100 | 18 | 5 | 36 | 3 | 19 | 12 | 19 | 630 |
| GN 31-80-M24-100-B2-* | 80 | M 24 | 100 | 18 | 5 | 36 | 3 | 19 | 12 | 15 | 570 |
| GN 31-80-M24-100-B3-* | 80 | M 24 | 100 | 18 | 5 | 36 | 3 | 19 | 12 | 19 | 630 |
| GN 31-80-M24-100-B4-* | 80 | M 24 | 100 | 18 | 5 | 36 | 3 | 19 | 12 | 15 | 630 |
| GN 31-80-M24-100-C3-* | 80 | M 24 | 100 | 18 | 5 | 36 | 3 | 19 | 12 | 19 | 630 |
| GN 31-80-M24-100-C4-* | 80 | M 24 | 100 | 18 | 5 | 36 | 3 | 19 | 12 | 15 | 630 |
| GN 31-80-M24-125-B1-* | 80 | M 24 | 125 | 18 | 5 | 36 | 3 | 19 | 12 | 19 | 640 |
| GN 31-80-M24-125-B2-* | 80 | M 24 | 125 | 18 | 5 | 36 | 3 | 19 | 12 | 15 | 630 |
| GN 31-80-M24-125-B3-* | 80 | M 24 | 125 | 18 | 5 | 36 | 3 | 19 | 12 | 19 | 640 |
| GN 31-80-M24-125-B4-* | 80 | M 24 | 125 | 18 | 5 | 36 | 3 | 19 | 12 | 15 | 640 |

U 款重量



elesa+Ganter

ELESA 和 GANTER 依法保留所有权利。
复制我方图纸时需始终提及来源。

# GN 31 | 不锈钢支脚

*增加不锈钢水平支脚的款式索引（顶部带六角槽/底部带扳手立面）

U 不带螺母　　UK 带螺母

## GN 31-U/UK

不锈钢

| 说明 | d1 | d2 | l1 | h1 | h2 | h4 +0.4/0 | s | A/F 2 | A/F 3 | 静载荷 kN | ⚖ |
|---|---|---|---|---|---|---|---|---|---|---|---|
| GN 31-80-M24-125-C3-* | 80 | M 24 | 125 | 18 | 5 | 36 | 3 | 19 | 12 | 19 | 640 |
| GN 31-80-M24-125-C4-* | 80 | M 24 | 125 | 18 | 5 | 36 | 3 | 19 | 12 | 15 | 640 |
| GN 31-80-M24-150-B1-* | 80 | M 24 | 150 | 18 | 5 | 36 | 3 | 19 | 12 | 19 | 700 |
| GN 31-80-M24-150-B2-* | 80 | M 24 | 150 | 18 | 5 | 36 | 3 | 19 | 12 | 15 | 650 |
| GN 31-80-M24-150-B3-* | 80 | M 24 | 150 | 18 | 5 | 36 | 3 | 19 | 12 | 19 | 700 |
| GN 31-80-M24-150-B4-* | 80 | M 24 | 150 | 18 | 5 | 36 | 3 | 19 | 12 | 15 | 700 |
| GN 31-80-M24-150-C3-* | 80 | M 24 | 150 | 18 | 5 | 36 | 3 | 19 | 12 | 19 | 700 |
| GN 31-80-M24-150-C4-* | 80 | M 24 | 150 | 18 | 5 | 36 | 3 | 19 | 12 | 15 | 700 |
| GN 31-80-M24-200-B1-* | 80 | M 24 | 200 | 18 | 5 | 36 | 3 | 19 | 12 | 19 | 710 |
| GN 31-80-M24-200-B2-* | 80 | M 24 | 200 | 18 | 5 | 36 | 3 | 19 | 12 | 15 | 751 |
| GN 31-80-M24-200-B3-* | 80 | M 24 | 200 | 18 | 5 | 36 | 3 | 19 | 12 | 19 | 710 |
| GN 31-80-M24-200-B4-* | 80 | M 24 | 200 | 18 | 5 | 36 | 3 | 19 | 12 | 15 | 710 |
| GN 31-80-M24-200-C3-* | 80 | M 24 | 200 | 18 | 5 | 36 | 3 | 19 | 12 | 19 | 710 |
| GN 31-80-M24-200-C4-* | 80 | M 24 | 200 | 18 | 5 | 36 | 3 | 19 | 12 | 15 | 710 |
| GN 31-100-M16-75-B1-* | 100 | M 16 | 75 | 20 | 6 | 34 | 3 | 12 | 8 | 17 | 400 |
| GN 31-100-M16-75-B2-* | 100 | M 16 | 75 | 20 | 6 | 34 | 3 | 12 | 8 | 14 | 390 |
| GN 31-100-M16-75-B3-* | 100 | M 16 | 75 | 20 | 6 | 34 | 3 | 12 | 8 | 17 | 400 |
| GN 31-100-M16-75-B4-* | 100 | M 16 | 75 | 20 | 6 | 34 | 3 | 12 | 8 | 14 | 400 |
| GN 31-100-M16-75-C3-* | 100 | M 16 | 75 | 20 | 6 | 34 | 3 | 12 | 8 | 17 | 400 |
| GN 31-100-M16-75-C4-* | 100 | M 16 | 75 | 20 | 6 | 34 | 3 | 12 | 8 | 14 | 400 |
| GN 31-100-M16-100-B1-* | 100 | M 16 | 100 | 20 | 6 | 34 | 3 | 12 | 8 | 17 | 524 |
| GN 31-100-M16-100-B2-* | 100 | M 16 | 100 | 20 | 6 | 34 | 3 | 12 | 8 | 14 | 524 |
| GN 31-100-M16-100-B3-* | 100 | M 16 | 100 | 20 | 6 | 34 | 3 | 12 | 8 | 17 | 524 |
| GN 31-100-M16-100-B4-* | 100 | M 16 | 100 | 20 | 6 | 34 | 3 | 12 | 8 | 14 | 524 |
| GN 31-100-M16-100-C3-* | 100 | M 16 | 100 | 20 | 6 | 34 | 3 | 12 | 8 | 17 | 524 |
| GN 31-100-M16-100-C4-* | 100 | M 16 | 100 | 20 | 6 | 34 | 3 | 12 | 8 | 14 | 524 |
| GN 31-100-M16-125-B1-* | 100 | M 16 | 125 | 20 | 6 | 34 | 3 | 12 | 8 | 17 | 540 |
| GN 31-100-M16-125-B2-* | 100 | M 16 | 125 | 20 | 6 | 34 | 3 | 12 | 8 | 14 | 500 |
| GN 31-100-M16-125-B3-* | 100 | M 16 | 125 | 20 | 6 | 34 | 3 | 12 | 8 | 17 | 540 |
| GN 31-100-M16-125-B4-* | 100 | M 16 | 125 | 20 | 6 | 34 | 3 | 12 | 8 | 14 | 540 |
| GN 31-100-M16-125-C3-* | 100 | M 16 | 125 | 20 | 6 | 34 | 3 | 12 | 8 | 17 | 540 |
| GN 31-100-M16-125-C4-* | 100 | M 16 | 125 | 20 | 6 | 34 | 3 | 12 | 8 | 14 | 586 |
| GN 31-100-M16-150-B1-* | 100 | M 16 | 150 | 20 | 6 | 34 | 3 | 12 | 8 | 17 | 560 |
| GN 31-100-M16-150-B2-* | 100 | M 16 | 150 | 20 | 6 | 34 | 3 | 12 | 8 | 14 | 586 |
| GN 31-100-M16-150-B3-* | 100 | M 16 | 150 | 20 | 6 | 34 | 3 | 12 | 8 | 17 | 586 |
| GN 31-100-M16-150-B4-* | 100 | M 16 | 150 | 20 | 6 | 34 | 3 | 12 | 8 | 14 | 586 |
| GN 31-100-M16-150-C3-* | 100 | M 16 | 150 | 20 | 6 | 34 | 3 | 12 | 8 | 17 | 586 |
| GN 31-100-M16-150-C4-* | 100 | M 16 | 150 | 20 | 6 | 34 | 3 | 12 | 8 | 14 | 586 |
| GN 31-100-M16-200-B1-* | 100 | M 16 | 200 | 20 | 6 | 34 | 3 | 12 | 8 | 17 | 642 |
| GN 31-100-M16-200-B2-* | 100 | M 16 | 200 | 20 | 6 | 34 | 3 | 12 | 8 | 14 | 630 |
| GN 31-100-M16-200-B3-* | 100 | M 16 | 200 | 20 | 6 | 34 | 3 | 12 | 8 | 17 | 642 |
| GN 31-100-M16-200-B4-* | 100 | M 16 | 200 | 20 | 6 | 34 | 3 | 12 | 8 | 14 | 642 |
| GN 31-100-M16-200-C3-* | 100 | M 16 | 200 | 20 | 6 | 34 | 3 | 12 | 8 | 17 | 642 |
| GN 31-100-M16-200-C4-* | 100 | M 16 | 200 | 20 | 6 | 34 | 3 | 12 | 8 | 14 | 642 |
| GN 31-100-M20-75-B1-* | 100 | M 20 | 75 | 20 | 6 | 35 | 3 | 15 | 10 | 17 | 540 |
| GN 31-100-M20-75-B2-* | 100 | M 20 | 75 | 20 | 6 | 35 | 3 | 15 | 10 | 14 | 530 |
| GN 31-100-M20-75-B3-* | 100 | M 20 | 75 | 20 | 6 | 35 | 3 | 15 | 10 | 17 | 540 |
| GN 31-100-M20-75-B4-* | 100 | M 20 | 75 | 20 | 6 | 35 | 3 | 15 | 10 | 14 | 540 |
| GN 31-100-M20-75-C3-* | 100 | M 20 | 75 | 20 | 6 | 35 | 3 | 15 | 10 | 17 | 540 |
| GN 31-100-M20-75-C4-* | 100 | M 20 | 75 | 20 | 6 | 35 | 3 | 15 | 10 | 14 | 540 |
| GN 31-100-M20-100-B1-* | 100 | M 20 | 100 | 20 | 6 | 35 | 3 | 15 | 10 | 17 | 620 |
| GN 31-100-M20-100-B2-* | 100 | M 20 | 100 | 20 | 6 | 35 | 3 | 15 | 10 | 14 | 600 |
| GN 31-100-M20-100-B3-* | 100 | M 20 | 100 | 20 | 6 | 35 | 3 | 15 | 10 | 17 | 620 |
| GN 31-100-M20-100-B4-* | 100 | M 20 | 100 | 20 | 6 | 35 | 3 | 15 | 10 | 14 | 620 |
| GN 31-100-M20-100-C3-* | 100 | M 20 | 100 | 20 | 6 | 35 | 3 | 15 | 10 | 17 | 620 |
| GN 31-100-M20-100-C4-* | 100 | M 20 | 100 | 20 | 6 | 35 | 3 | 15 | 10 | 14 | 620 |
| GN 31-100-M20-125-B1-* | 100 | M 20 | 125 | 20 | 6 | 35 | 3 | 15 | 10 | 17 | 670 |
| GN 31-100-M20-125-B2-* | 100 | M 20 | 125 | 20 | 6 | 35 | 3 | 15 | 10 | 14 | 650 |
| GN 31-100-M20-125-B3-* | 100 | M 20 | 125 | 20 | 6 | 35 | 3 | 15 | 10 | 17 | 670 |
| GN 31-100-M20-125-B4-* | 100 | M 20 | 125 | 20 | 6 | 35 | 3 | 15 | 10 | 14 | 670 |
| GN 31-100-M20-125-C3-* | 100 | M 20 | 125 | 20 | 6 | 35 | 3 | 15 | 10 | 17 | 670 |
| GN 31-100-M20-125-C4-* | 100 | M 20 | 125 | 20 | 6 | 35 | 3 | 15 | 10 | 14 | 670 |
| GN 31-100-M20-150-B1-* | 100 | M 20 | 150 | 20 | 6 | 35 | 3 | 15 | 10 | 17 | 715 |
| GN 31-100-M20-150-B2-* | 100 | M 20 | 150 | 20 | 6 | 35 | 3 | 15 | 10 | 14 | 700 |
| GN 31-100-M20-150-B3-* | 100 | M 20 | 150 | 20 | 6 | 35 | 3 | 15 | 10 | 17 | 715 |
| GN 31-100-M20-150-B4-* | 100 | M 20 | 150 | 20 | 6 | 35 | 3 | 15 | 10 | 14 | 715 |
| GN 31-100-M20-150-C3-* | 100 | M 20 | 150 | 20 | 6 | 35 | 3 | 15 | 10 | 17 | 715 |
| GN 31-100-M20-150-C4-* | 100 | M 20 | 150 | 20 | 6 | 35 | 3 | 15 | 10 | 14 | 715 |

## GN 31-U/UK

不锈钢

| 说明 | d1 | d2 | l1 | h1 | h2 | h4 +0.4/0 | s | A/F 2 | A/F 3 | 静载荷 kN | ⚖ |
|---|---|---|---|---|---|---|---|---|---|---|---|
| GN 31-100-M20-200-B1-* | 100 | M 20 | 200 | 20 | 6 | 35 | 3 | 15 | 10 | 17 | 798 |
| GN 31-100-M20-200-B2-* | 100 | M 20 | 200 | 20 | 6 | 35 | 3 | 15 | 10 | 14 | 700 |
| GN 31-100-M20-200-B3-* | 100 | M 20 | 200 | 20 | 6 | 35 | 3 | 15 | 10 | 17 | 798 |
| GN 31-100-M20-200-B4-* | 100 | M 20 | 200 | 20 | 6 | 35 | 3 | 15 | 10 | 14 | 798 |
| GN 31-100-M20-200-C3-* | 100 | M 20 | 200 | 20 | 6 | 35 | 3 | 15 | 10 | 17 | 798 |
| GN 31-100-M20-200-C4-* | 100 | M 20 | 200 | 20 | 6 | 35 | 3 | 15 | 10 | 14 | 798 |
| GN 31-100-M24-100-B1-* | 100 | M 24 | 100 | 20 | 6 | 38 | 3 | 19 | 12 | 17 | 700 |
| GN 31-100-M24-100-B2-* | 100 | M 24 | 100 | 20 | 6 | 38 | 3 | 19 | 12 | 14 | 680 |
| GN 31-100-M24-100-B3-* | 100 | M 24 | 100 | 20 | 6 | 38 | 3 | 19 | 12 | 17 | 700 |
| GN 31-100-M24-100-B4-* | 100 | M 24 | 100 | 20 | 6 | 38 | 3 | 19 | 12 | 14 | 700 |
| GN 31-100-M24-100-C3-* | 100 | M 24 | 100 | 20 | 6 | 38 | 3 | 19 | 12 | 17 | 700 |
| GN 31-100-M24-100-C4-* | 100 | M 24 | 100 | 20 | 6 | 38 | 3 | 19 | 12 | 14 | 700 |
| GN 31-100-M24-125-B1-* | 100 | M 24 | 125 | 20 | 6 | 38 | 3 | 19 | 12 | 17 | 720 |
| GN 31-100-M24-125-B2-* | 100 | M 24 | 125 | 20 | 6 | 38 | 3 | 19 | 12 | 14 | 710 |
| GN 31-100-M24-125-B3-* | 100 | M 24 | 125 | 20 | 6 | 38 | 3 | 19 | 12 | 17 | 720 |
| GN 31-100-M24-125-B4-* | 100 | M 24 | 125 | 20 | 6 | 38 | 3 | 19 | 12 | 14 | 720 |
| GN 31-100-M24-125-C3-* | 100 | M 24 | 125 | 20 | 6 | 38 | 3 | 19 | 12 | 17 | 720 |
| GN 31-100-M24-125-C4-* | 100 | M 24 | 125 | 20 | 6 | 38 | 3 | 19 | 12 | 14 | 720 |
| GN 31-100-M24-150-B1-* | 100 | M 24 | 150 | 20 | 6 | 38 | 3 | 19 | 12 | 17 | 840 |
| GN 31-100-M24-150-B2-* | 100 | M 24 | 150 | 20 | 6 | 38 | 3 | 19 | 12 | 14 | 800 |
| GN 31-100-M24-150-B3-* | 100 | M 24 | 150 | 20 | 6 | 38 | 3 | 19 | 12 | 17 | 840 |
| GN 31-100-M24-150-B4-* | 100 | M 24 | 150 | 20 | 6 | 38 | 3 | 19 | 12 | 14 | 840 |
| GN 31-100-M24-150-C3-* | 100 | M 24 | 150 | 20 | 6 | 38 | 3 | 19 | 12 | 17 | 840 |
| GN 31-100-M24-150-C4-* | 100 | M 24 | 150 | 20 | 6 | 38 | 3 | 19 | 12 | 14 | 840 |
| GN 31-100-M24-200-B1-* | 100 | M 24 | 200 | 20 | 6 | 38 | 3 | 19 | 12 | 17 | 895 |
| GN 31-100-M24-200-B2-* | 100 | M 24 | 200 | 20 | 6 | 38 | 3 | 19 | 12 | 14 | 850 |
| GN 31-100-M24-200-B3-* | 100 | M 24 | 200 | 20 | 6 | 38 | 3 | 19 | 12 | 17 | 895 |
| GN 31-100-M24-200-B4-* | 100 | M 24 | 200 | 20 | 6 | 38 | 3 | 19 | 12 | 14 | 895 |
| GN 31-100-M24-200-C3-* | 100 | M 24 | 200 | 20 | 6 | 38 | 3 | 19 | 12 | 17 | 895 |
| GN 31-100-M24-200-C4-* | 100 | M 24 | 200 | 20 | 6 | 38 | 3 | 19 | 12 | 14 | 895 |
| GN 31-120-M20-100-B1-* | 120 | M 20 | 100 | 22 | 6 | 39 | 4 | 15 | 10 | 25 | 1000 |
| GN 31-120-M20-100-B2-* | 120 | M 20 | 100 | 22 | 6 | 39 | 4 | 15 | 10 | 22 | 990 |
| GN 31-120-M20-125-B1-* | 120 | M 20 | 125 | 22 | 6 | 39 | 4 | 15 | 10 | 25 | 1000 |
| GN 31-120-M20-125-B2-* | 120 | M 20 | 125 | 22 | 6 | 39 | 4 | 15 | 10 | 22 | 1000 |
| GN 31-120-M20-150-B1-* | 120 | M 20 | 150 | 22 | 6 | 39 | 4 | 15 | 10 | 25 | 1035 |
| GN 31-120-M20-150-B2-* | 120 | M 20 | 150 | 22 | 6 | 39 | 4 | 15 | 10 | 22 | 1015 |
| GN 31-120-M20-200-B1-* | 120 | M 20 | 200 | 22 | 6 | 39 | 4 | 15 | 10 | 25 | 1035 |
| GN 31-120-M20-200-B2-* | 120 | M 20 | 200 | 22 | 6 | 39 | 4 | 15 | 10 | 22 | 1035 |
| GN 31-120-M24-100-B1-* | 120 | M 24 | 100 | 22 | 6 | 42 | 4 | 19 | 12 | 25 | 1090 |
| GN 31-120-M24-100-B2-* | 120 | M 24 | 100 | 22 | 6 | 42 | 4 | 19 | 12 | 22 | 1050 |
| GN 31-120-M24-125-B1-* | 120 | M 24 | 125 | 22 | 6 | 42 | 4 | 19 | 12 | 25 | 1110 |
| GN 31-120-M24-125-B2-* | 120 | M 24 | 125 | 22 | 6 | 42 | 4 | 19 | 12 | 22 | 1100 |
| GN 31-120-M24-150-B1-* | 120 | M 24 | 150 | 22 | 6 | 42 | 4 | 19 | 12 | 25 | 1115 |
| GN 31-120-M24-150-B2-* | 120 | M 24 | 150 | 22 | 6 | 42 | 4 | 19 | 12 | 22 | 1110 |
| GN 31-120-M24-200-B1-* | 120 | M 24 | 200 | 22 | 6 | 42 | 4 | 19 | 12 | 25 | 1200 |
| GN 31-120-M24-200-B2-* | 120 | M 24 | 200 | 22 | 6 | 42 | 4 | 19 | 12 | 22 | 1124 |
| GN 31-120-M30-100-B1-* | 120 | M 30 | 100 | 22 | 6 | 46 | 4 | 24 | 12 | 25 | 1210 |
| GN 31-120-M30-100-B2-* | 120 | M 30 | 100 | 22 | 6 | 46 | 4 | 24 | 12 | 22 | 1160 |
| GN 31-120-M30-125-B1-* | 120 | M 30 | 125 | 22 | 6 | 46 | 4 | 24 | 12 | 25 | 1320 |
| GN 31-120-M30-125-B2-* | 120 | M 30 | 125 | 22 | 6 | 46 | 4 | 24 | 12 | 22 | 1180 |
| GN 31-120-M30-150-B1-* | 120 | M 30 | 150 | 22 | 6 | 46 | 4 | 24 | 12 | 25 | 1400 |
| GN 31-120-M30-150-B2-* | 120 | M 30 | 150 | 22 | 6 | 46 | 4 | 24 | 12 | 22 | 1300 |
| GN 31-120-M30-200-B1-* | 120 | M 30 | 200 | 22 | 6 | 46 | 4 | 24 | 12 | 25 | 1650 |
| GN 31-120-M30-200-B2-* | 120 | M 30 | 200 | 22 | 6 | 46 | 4 | 24 | 12 | 22 | 1500 |

U 款重量



ELESA 和 GANTER 依法保留所有权利。
复制我方图纸时需始终提及来源。

# GN 31

## 不锈钢支脚



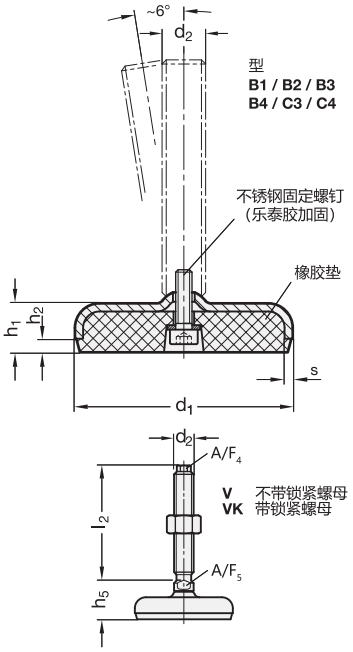


*增加不锈钢水平支脚的款式索引（顶部带外六角槽/底部带扳手立面）

V 不带螺母　　VK 带螺母

### GN 31-V/VK

不锈钢

| 说明 | d1 | d2 | l2 | h1 | h2 | h5 +4.0/0 | s | A/F 4 | A/F 5 | 静载荷 kN | ⚖ |
|---|---|---|---|---|---|---|---|---|---|---|---|
| GN 31-60-M16-75-B1-* | 60 | M 16 | 75 | 16 | 4 | 27 | 3 | 10 | 12 | 27 | 200 |
| GN 31-60-M16-75-B2-* | 60 | M 16 | 75 | 16 | 4 | 27 | 3 | 10 | 12 | 27 | 156 |
| GN 31-60-M16-75-B3-* | 60 | M 16 | 75 | 16 | 4 | 27 | 3 | 10 | 12 | 27 | 200 |
| GN 31-60-M16-75-B4-* | 60 | M 16 | 75 | 16 | 4 | 27 | 3 | 10 | 12 | 27 | 200 |
| GN 31-60-M16-75-C3-* | 60 | M 16 | 75 | 16 | 4 | 27 | 3 | 10 | 12 | 27 | 200 |
| GN 31-60-M16-75-C4-* | 60 | M 16 | 75 | 16 | 4 | 27 | 3 | 10 | 12 | 27 | 200 |
| GN 31-60-M16-100-B1-* | 60 | M 16 | 100 | 16 | 4 | 27 | 3 | 10 | 12 | 27 | 260 |
| GN 31-60-M16-100-B2-* | 60 | M 16 | 100 | 16 | 4 | 27 | 3 | 10 | 12 | 27 | 250 |
| GN 31-60-M16-100-B3-* | 60 | M 16 | 100 | 16 | 4 | 27 | 3 | 10 | 12 | 27 | 260 |
| GN 31-60-M16-100-B4-* | 60 | M 16 | 100 | 16 | 4 | 27 | 3 | 10 | 12 | 27 | 260 |
| GN 31-60-M16-100-C3-* | 60 | M 16 | 100 | 16 | 4 | 27 | 3 | 10 | 12 | 27 | 260 |
| GN 31-60-M16-100-C4-* | 60 | M 16 | 100 | 16 | 4 | 27 | 3 | 10 | 12 | 27 | 260 |
| GN 31-60-M16-125-B1-* | 60 | M 16 | 125 | 16 | 4 | 27 | 3 | 10 | 12 | 27 | 300 |
| GN 31-60-M16-125-B2-* | 60 | M 16 | 125 | 16 | 4 | 27 | 3 | 10 | 12 | 27 | 290 |
| GN 31-60-M16-125-B3-* | 60 | M 16 | 125 | 16 | 4 | 27 | 3 | 10 | 12 | 27 | 300 |
| GN 31-60-M16-125-B4-* | 60 | M 16 | 125 | 16 | 4 | 27 | 3 | 10 | 12 | 27 | 300 |
| GN 31-60-M16-125-C3-* | 60 | M 16 | 125 | 16 | 4 | 27 | 3 | 10 | 12 | 27 | 300 |
| GN 31-60-M16-125-C4-* | 60 | M 16 | 125 | 16 | 4 | 27 | 3 | 10 | 12 | 27 | 300 |
| GN 31-60-M16-150-B1-* | 60 | M 16 | 150 | 16 | 4 | 27 | 3 | 10 | 12 | 27 | 320 |
| GN 31-60-M16-150-B2-* | 60 | M 16 | 150 | 16 | 4 | 27 | 3 | 10 | 12 | 27 | 310 |
| GN 31-60-M16-150-B3-* | 60 | M 16 | 150 | 16 | 4 | 27 | 3 | 10 | 12 | 27 | 320 |
| GN 31-60-M16-150-B4-* | 60 | M 16 | 150 | 16 | 4 | 27 | 3 | 10 | 12 | 27 | 320 |
| GN 31-60-M16-150-C3-* | 60 | M 16 | 150 | 16 | 4 | 27 | 3 | 10 | 12 | 27 | 320 |
| GN 31-60-M16-150-C4-* | 60 | M 16 | 150 | 16 | 4 | 27 | 3 | 10 | 12 | 27 | 320 |
| GN 31-80-M16-75-B1-* | 80 | M 16 | 75 | 18 | 5 | 29 | 3 | 10 | 12 | 24 | 335 |
| GN 31-80-M16-75-B2-* | 80 | M 16 | 75 | 18 | 5 | 29 | 3 | 10 | 12 | 24 | 330 |
| GN 31-80-M16-75-B3-* | 80 | M 16 | 75 | 18 | 5 | 29 | 3 | 10 | 12 | 24 | 335 |
| GN 31-80-M16-75-B4-* | 80 | M 16 | 75 | 18 | 5 | 29 | 3 | 10 | 12 | 24 | 335 |
| GN 31-80-M16-75-C3-* | 80 | M 16 | 75 | 18 | 5 | 29 | 3 | 10 | 12 | 24 | 335 |
| GN 31-80-M16-75-C4-* | 80 | M 16 | 75 | 18 | 5 | 29 | 3 | 10 | 12 | 24 | 335 |
| GN 31-80-M16-100-B1-* | 80 | M 16 | 100 | 18 | 5 | 29 | 3 | 10 | 12 | 24 | 392 |
| GN 31-80-M16-100-B2-* | 80 | M 16 | 100 | 18 | 5 | 29 | 3 | 10 | 12 | 24 | 350 |
| GN 31-80-M16-100-B3-* | 80 | M 16 | 100 | 18 | 5 | 29 | 3 | 10 | 12 | 24 | 392 |
| GN 31-80-M16-100-B4-* | 80 | M 16 | 100 | 18 | 5 | 29 | 3 | 10 | 12 | 24 | 392 |
| GN 31-80-M16-100-C3-* | 80 | M 16 | 100 | 18 | 5 | 29 | 3 | 10 | 12 | 24 | 392 |
| GN 31-80-M16-100-C4-* | 80 | M 16 | 100 | 18 | 5 | 29 | 3 | 10 | 12 | 24 | 392 |
| GN 31-80-M16-125-B1-* | 80 | M 16 | 125 | 18 | 5 | 29 | 3 | 10 | 12 | 24 | 424 |
| GN 31-80-M16-125-B2-* | 80 | M 16 | 125 | 18 | 5 | 29 | 3 | 10 | 12 | 24 | 382 |

### GN 31-V/VK

不锈钢

| 说明 | d1 | d2 | l2 | h1 | h2 | h5 +4.0/0 | s | A/F 4 | A/F 5 | 静载荷 kN | ⚖ |
|---|---|---|---|---|---|---|---|---|---|---|---|
| GN 31-80-M16-125-B3-* | 80 | M 16 | 125 | 18 | 5 | 29 | 3 | 10 | 12 | 24 | 424 |
| GN 31-80-M16-125-B4-* | 80 | M 16 | 125 | 18 | 5 | 29 | 3 | 10 | 12 | 24 | 424 |
| GN 31-80-M16-125-C3-* | 80 | M 16 | 125 | 18 | 5 | 29 | 3 | 10 | 12 | 24 | 424 |
| GN 31-80-M16-125-C4-* | 80 | M 16 | 125 | 18 | 5 | 29 | 3 | 10 | 12 | 24 | 424 |
| GN 31-80-M16-150-B1-* | 80 | M 16 | 150 | 18 | 5 | 29 | 3 | 10 | 12 | 24 | 457 |
| GN 31-80-M16-150-B2-* | 80 | M 16 | 150 | 18 | 5 | 29 | 3 | 10 | 12 | 24 | 440 |
| GN 31-80-M16-150-B3-* | 80 | M 16 | 150 | 18 | 5 | 29 | 3 | 10 | 12 | 24 | 457 |
| GN 31-80-M16-150-B4-* | 80 | M 16 | 150 | 18 | 5 | 29 | 3 | 10 | 12 | 24 | 457 |
| GN 31-80-M16-150-C3-* | 80 | M 16 | 150 | 18 | 5 | 29 | 3 | 10 | 12 | 24 | 457 |
| GN 31-80-M16-150-C4-* | 80 | M 16 | 150 | 18 | 5 | 29 | 3 | 10 | 12 | 24 | 457 |
| GN 31-80-M20-100-B1-* | 80 | M 20 | 100 | 18 | 5 | 30 | 3 | 13 | 16 | 24 | 567 |
| GN 31-80-M20-100-B2-* | 80 | M 20 | 100 | 18 | 5 | 30 | 3 | 13 | 16 | 24 | 525 |
| GN 31-80-M20-100-B3-* | 80 | M 20 | 100 | 18 | 5 | 30 | 3 | 13 | 16 | 24 | 567 |
| GN 31-80-M20-100-B4-* | 80 | M 20 | 100 | 18 | 5 | 30 | 3 | 13 | 16 | 24 | 567 |
| GN 31-80-M20-100-C3-* | 80 | M 20 | 100 | 18 | 5 | 30 | 3 | 13 | 16 | 24 | 567 |
| GN 31-80-M20-100-C4-* | 80 | M 20 | 100 | 18 | 5 | 30 | 3 | 13 | 16 | 24 | 567 |
| GN 31-80-M20-125-B1-* | 80 | M 20 | 125 | 18 | 5 | 30 | 3 | 13 | 16 | 24 | 618 |
| GN 31-80-M20-125-B2-* | 80 | M 20 | 125 | 18 | 5 | 30 | 3 | 13 | 16 | 24 | 576 |
| GN 31-80-M20-125-B3-* | 80 | M 20 | 125 | 18 | 5 | 30 | 3 | 13 | 16 | 24 | 618 |
| GN 31-80-M20-125-B4-* | 80 | M 20 | 125 | 18 | 5 | 30 | 3 | 13 | 16 | 24 | 618 |
| GN 31-80-M20-125-C3-* | 80 | M 20 | 125 | 18 | 5 | 30 | 3 | 13 | 16 | 24 | 618 |
| GN 31-80-M20-125-C4-* | 80 | M 20 | 125 | 18 | 5 | 30 | 3 | 13 | 16 | 24 | 618 |
| GN 31-80-M20-150-B1-* | 80 | M 20 | 150 | 18 | 5 | 30 | 3 | 13 | 16 | 24 | 670 |
| GN 31-80-M20-150-B2-* | 80 | M 20 | 150 | 18 | 5 | 30 | 3 | 13 | 16 | 24 | 628 |
| GN 31-80-M20-150-B3-* | 80 | M 20 | 150 | 18 | 5 | 30 | 3 | 13 | 16 | 24 | 670 |
| GN 31-80-M20-150-B4-* | 80 | M 20 | 150 | 18 | 5 | 30 | 3 | 13 | 16 | 24 | 670 |
| GN 31-80-M20-150-C3-* | 80 | M 20 | 150 | 18 | 5 | 30 | 3 | 13 | 16 | 24 | 670 |
| GN 31-80-M20-150-C4-* | 80 | M 20 | 150 | 18 | 5 | 30 | 3 | 13 | 16 | 24 | 670 |
| GN 31-80-M20-200-B1-* | 80 | M 20 | 200 | 18 | 5 | 30 | 3 | 13 | 16 | 24 | 775 |
| GN 31-80-M20-200-B2-* | 80 | M 20 | 200 | 18 | 5 | 30 | 3 | 13 | 16 | 24 | 733 |
| GN 31-80-M20-200-B3-* | 80 | M 20 | 200 | 18 | 5 | 30 | 3 | 13 | 16 | 24 | 775 |
| GN 31-80-M20-200-B4-* | 80 | M 20 | 200 | 18 | 5 | 30 | 3 | 13 | 16 | 24 | 775 |
| GN 31-80-M20-200-C3-* | 80 | M 20 | 200 | 18 | 5 | 30 | 3 | 13 | 16 | 24 | 775 |
| GN 31-80-M20-200-C4-* | 80 | M 20 | 200 | 18 | 5 | 30 | 3 | 13 | 16 | 24 | 775 |
| GN 31-80-M24-100-B1-* | 80 | M 24 | 100 | 18 | 5 | 33 | 3 | 17 | 20 | 24 | 607 |
| GN 31-80-M24-100-B2-* | 80 | M 24 | 100 | 18 | 5 | 33 | 3 | 17 | 20 | 24 | 563 |
| GN 31-80-M24-100-B3-* | 80 | M 24 | 100 | 18 | 5 | 33 | 3 | 17 | 20 | 24 | 607 |
| GN 31-80-M24-100-B4-* | 80 | M 24 | 100 | 18 | 5 | 33 | 3 | 17 | 20 | 24 | 607 |
| GN 31-80-M24-100-C3-* | 80 | M 24 | 100 | 18 | 5 | 33 | 3 | 17 | 20 | 24 | 607 |
| GN 31-80-M24-100-C4-* | 80 | M 24 | 100 | 18 | 5 | 33 | 3 | 17 | 20 | 24 | 607 |
| GN 31-80-M24-150-B1-* | 80 | M 24 | 150 | 18 | 5 | 33 | 3 | 17 | 20 | 24 | 700 |
| GN 31-80-M24-150-B2-* | 80 | M 24 | 150 | 18 | 5 | 33 | 3 | 17 | 20 | 24 | 690 |
| GN 31-80-M24-150-B3-* | 80 | M 24 | 150 | 18 | 5 | 33 | 3 | 17 | 20 | 24 | 700 |
| GN 31-80-M24-150-B4-* | 80 | M 24 | 150 | 18 | 5 | 33 | 3 | 17 | 20 | 24 | 700 |
| GN 31-80-M24-150-C3-* | 80 | M 24 | 150 | 18 | 5 | 33 | 3 | 17 | 20 | 24 | 700 |
| GN 31-80-M24-150-C4-* | 80 | M 24 | 150 | 18 | 5 | 33 | 3 | 17 | 20 | 24 | 700 |
| GN 31-80-M24-200-B1-* | 80 | M 24 | 200 | 18 | 5 | 33 | 3 | 17 | 20 | 24 | 850 |
| GN 31-80-M24-200-B2-* | 80 | M 24 | 200 | 18 | 5 | 33 | 3 | 17 | 20 | 24 | 840 |
| GN 31-80-M24-200-B3-* | 80 | M 24 | 200 | 18 | 5 | 33 | 3 | 17 | 20 | 24 | 850 |
| GN 31-80-M24-200-B4-* | 80 | M 24 | 200 | 18 | 5 | 33 | 3 | 17 | 20 | 24 | 850 |
| GN 31-80-M24-200-C3-* | 80 | M 24 | 200 | 18 | 5 | 33 | 3 | 17 | 20 | 24 | 850 |
| GN 31-80-M24-200-C4-* | 80 | M 24 | 200 | 18 | 5 | 33 | 3 | 17 | 20 | 24 | 850 |
| GN 31-100-M16-75-B1-* | 100 | M 16 | 75 | 20 | 6 | 31 | 3 | 10 | 12 | 21 | 480 |
| GN 31-100-M16-75-B2-* | 100 | M 16 | 75 | 20 | 6 | 31 | 3 | 10 | 12 | 21 | 460 |
| GN 31-100-M16-75-B3-* | 100 | M 16 | 75 | 20 | 6 | 31 | 3 | 10 | 12 | 21 | 480 |
| GN 31-100-M16-75-B4-* | 100 | M 16 | 75 | 20 | 6 | 31 | 3 | 10 | 12 | 21 | 480 |
| GN 31-100-M16-75-C3-* | 100 | M 16 | 75 | 20 | 6 | 31 | 3 | 10 | 12 | 21 | 480 |
| GN 31-100-M16-75-C4-* | 100 | M 16 | 75 | 20 | 6 | 31 | 3 | 10 | 12 | 21 | 480 |
| GN 31-100-M16-100-B1-* | 100 | M 16 | 100 | 20 | 6 | 31 | 3 | 10 | 12 | 21 | 505 |
| GN 31-100-M16-100-B2-* | 100 | M 16 | 100 | 20 | 6 | 31 | 3 | 10 | 12 | 21 | 490 |
| GN 31-100-M16-100-B3-* | 100 | M 16 | 100 | 20 | 6 | 31 | 3 | 10 | 12 | 21 | 505 |
| GN 31-100-M16-100-B4-* | 100 | M 16 | 100 | 20 | 6 | 31 | 3 | 10 | 12 | 21 | 505 |
| GN 31-100-M16-100-C3-* | 100 | M 16 | 100 | 20 | 6 | 31 | 3 | 10 | 12 | 21 | 505 |
| GN 31-100-M16-100-C4-* | 100 | M 16 | 100 | 20 | 6 | 31 | 3 | 10 | 12 | 21 | 505 |
| GN 31-100-M16-125-B1-* | 100 | M 16 | 125 | 20 | 6 | 31 | 3 | 10 | 12 | 21 | 530 |
| GN 31-100-M16-125-B2-* | 100 | M 16 | 125 | 20 | 6 | 31 | 3 | 10 | 12 | 21 | 510 |
| GN 31-100-M16-125-B3-* | 100 | M 16 | 125 | 20 | 6 | 31 | 3 | 10 | 12 | 21 | 530 |
| GN 31-100-M16-125-B4-* | 100 | M 16 | 125 | 20 | 6 | 31 | 3 | 10 | 12 | 21 | 530 |

V 款重量



ELESA 和 GANTER 依法保留所有权利。
复制我方图纸时需始终提及来源。

# GN 31

## 不锈钢支脚

*增加不锈钢水平支脚的款式索引（顶部带外六角槽/底部带扳手立面）

| V | VK |
|---|---|
| 不带螺母 | 带螺母 |

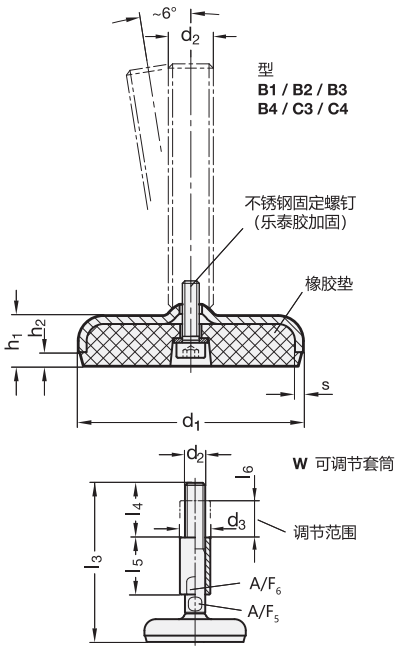


### GN 31-V/VK

不锈钢

| 说明 | d1 | d2 | l2 | h1 | h2 | h5 +4.0/0 | s | A/F A/F 4 | A/F 5 | 静载荷 kN | ⚖ |
|---|---|---|---|---|---|---|---|---|---|---|---|
| GN 31-100-M16-125-C3-* | 100 | M 16 | 125 | 20 | 6 | 31 | 3 | 10 | 12 | 21 | 530 |
| GN 31-100-M16-125-C4-* | 100 | M 16 | 125 | 20 | 6 | 31 | 3 | 10 | 12 | 21 | 530 |
| GN 31-100-M16-150-B1-* | 100 | M 16 | 150 | 20 | 6 | 31 | 3 | 10 | 12 | 21 | 570 |
| GN 31-100-M16-150-B2-* | 100 | M 16 | 150 | 20 | 6 | 31 | 3 | 10 | 12 | 21 | 555 |
| GN 31-100-M16-150-B3-* | 100 | M 16 | 150 | 20 | 6 | 31 | 3 | 10 | 12 | 21 | 570 |
| GN 31-100-M16-150-B4-* | 100 | M 16 | 150 | 20 | 6 | 31 | 3 | 10 | 12 | 21 | 570 |
| GN 31-100-M16-150-C3-* | 100 | M 16 | 150 | 20 | 6 | 31 | 3 | 10 | 12 | 21 | 570 |
| GN 31-100-M16-150-C4-* | 100 | M 16 | 150 | 20 | 6 | 31 | 3 | 10 | 12 | 21 | 570 |
| GN 31-100-M20-100-B1-* | 100 | M 20 | 100 | 20 | 6 | 32 | 3 | 13 | 16 | 21 | 580 |
| GN 31-100-M20-100-B2-* | 100 | M 20 | 100 | 20 | 6 | 32 | 3 | 13 | 16 | 21 | 575 |
| GN 31-100-M20-100-B3-* | 100 | M 20 | 100 | 20 | 6 | 32 | 3 | 13 | 16 | 21 | 580 |
| GN 31-100-M20-100-B4-* | 100 | M 20 | 100 | 20 | 6 | 32 | 3 | 13 | 16 | 21 | 580 |
| GN 31-100-M20-100-C3-* | 100 | M 20 | 100 | 20 | 6 | 32 | 3 | 13 | 16 | 21 | 580 |
| GN 31-100-M20-100-C4-* | 100 | M 20 | 100 | 20 | 6 | 32 | 3 | 13 | 16 | 21 | 580 |
| GN 31-100-M20-125-B1-* | 100 | M 20 | 125 | 20 | 6 | 32 | 3 | 13 | 16 | 21 | 620 |
| GN 31-100-M20-125-B2-* | 100 | M 20 | 125 | 20 | 6 | 32 | 3 | 13 | 16 | 21 | 600 |
| GN 31-100-M20-125-B3-* | 100 | M 20 | 125 | 20 | 6 | 32 | 3 | 13 | 16 | 21 | 620 |
| GN 31-100-M20-125-B4-* | 100 | M 20 | 125 | 20 | 6 | 32 | 3 | 13 | 16 | 21 | 620 |
| GN 31-100-M20-125-C3-* | 100 | M 20 | 125 | 20 | 6 | 32 | 3 | 13 | 16 | 21 | 620 |
| GN 31-100-M20-125-C4-* | 100 | M 20 | 125 | 20 | 6 | 32 | 3 | 13 | 16 | 21 | 620 |
| GN 31-100-M20-150-B1-* | 100 | M 20 | 150 | 20 | 6 | 32 | 3 | 13 | 16 | 21 | 660 |
| GN 31-100-M20-150-B2-* | 100 | M 20 | 150 | 20 | 6 | 32 | 3 | 13 | 16 | 21 | 650 |
| GN 31-100-M20-150-B3-* | 100 | M 20 | 150 | 20 | 6 | 32 | 3 | 13 | 16 | 21 | 660 |
| GN 31-100-M20-150-B4-* | 100 | M 20 | 150 | 20 | 6 | 32 | 3 | 13 | 16 | 21 | 660 |
| GN 31-100-M20-150-C3-* | 100 | M 20 | 150 | 20 | 6 | 32 | 3 | 13 | 16 | 21 | 660 |
| GN 31-100-M20-150-C4-* | 100 | M 20 | 150 | 20 | 6 | 32 | 3 | 13 | 16 | 21 | 660 |
| GN 31-100-M20-200-B1-* | 100 | M 20 | 200 | 20 | 6 | 32 | 3 | 13 | 16 | 21 | 810 |
| GN 31-100-M20-200-B2-* | 100 | M 20 | 200 | 20 | 6 | 32 | 3 | 13 | 16 | 21 | 804 |
| GN 31-100-M20-200-B3-* | 100 | M 20 | 200 | 20 | 6 | 32 | 3 | 13 | 16 | 21 | 810 |
| GN 31-100-M20-200-B4-* | 100 | M 20 | 200 | 20 | 6 | 32 | 3 | 13 | 16 | 21 | 810 |
| GN 31-100-M20-200-C3-* | 100 | M 20 | 200 | 20 | 6 | 32 | 3 | 13 | 16 | 21 | 810 |
| GN 31-100-M20-200-C4-* | 100 | M 20 | 200 | 20 | 6 | 32 | 3 | 13 | 16 | 21 | 810 |
| GN 31-100-M24-100-B1-* | 100 | M 24 | 100 | 20 | 6 | 35 | 3 | 17 | 20 | 21 | 842 |
| GN 31-100-M24-100-B2-* | 100 | M 24 | 100 | 20 | 6 | 35 | 3 | 17 | 20 | 21 | 754 |
| GN 31-100-M24-100-B3-* | 100 | M 24 | 100 | 20 | 6 | 35 | 3 | 17 | 20 | 21 | 842 |
| GN 31-100-M24-100-B4-* | 100 | M 24 | 100 | 20 | 6 | 35 | 3 | 17 | 20 | 21 | 842 |
| GN 31-100-M24-100-C3-* | 100 | M 24 | 100 | 20 | 6 | 35 | 3 | 17 | 20 | 21 | 842 |
| GN 31-100-M24-100-C4-* | 100 | M 24 | 100 | 20 | 6 | 35 | 3 | 17 | 20 | 21 | 842 |
| GN 31-100-M24-150-B1-* | 100 | M 24 | 150 | 20 | 6 | 35 | 3 | 17 | 20 | 21 | 990 |
| GN 31-100-M24-150-B2-* | 100 | M 24 | 150 | 20 | 6 | 35 | 3 | 17 | 20 | 21 | 902 |
| GN 31-100-M24-150-B3-* | 100 | M 24 | 150 | 20 | 6 | 35 | 3 | 17 | 20 | 21 | 990 |
| GN 31-100-M24-150-B4-* | 100 | M 24 | 150 | 20 | 6 | 35 | 3 | 17 | 20 | 21 | 990 |
| GN 31-100-M24-150-C3-* | 100 | M 24 | 150 | 20 | 6 | 35 | 3 | 17 | 20 | 21 | 990 |
| GN 31-100-M24-150-C4-* | 100 | M 24 | 150 | 20 | 6 | 35 | 3 | 17 | 20 | 21 | 990 |
| GN 31-100-M24-200-B1-* | 100 | M 24 | 200 | 20 | 6 | 35 | 3 | 17 | 20 | 21 | 1110 |
| GN 31-100-M24-200-B2-* | 100 | M 24 | 200 | 20 | 6 | 35 | 3 | 17 | 20 | 21 | 999 |
| GN 31-100-M24-200-B3-* | 100 | M 24 | 200 | 20 | 6 | 35 | 3 | 17 | 20 | 21 | 1110 |
| GN 31-100-M24-200-B4-* | 100 | M 24 | 200 | 20 | 6 | 35 | 3 | 17 | 20 | 21 | 1110 |
| GN 31-100-M24-200-C3-* | 100 | M 24 | 200 | 20 | 6 | 35 | 3 | 17 | 20 | 21 | 1110 |
| GN 31-100-M24-200-C4-* | 100 | M 24 | 200 | 20 | 6 | 35 | 3 | 17 | 20 | 21 | 1110 |

V 款重量

### GN 31-W

不锈钢

| 说明 | d1 | d2 | l3 | d3 | h1 | h2 | l4 | l5 | l6 | s | A/F5 | A/F6 | 静载荷 kN | ⚖ |
|---|---|---|---|---|---|---|---|---|---|---|---|---|---|---|
| GN 31-60-M16-123-B1-W | 60 | M 16 | 123 | 24 | 16 | 4 | 45 | 45 | 29 | 3 | 12 | 20 | 27 | 350 |
| GN 31-60-M16-123-B2-W | 60 | M 16 | 123 | 24 | 16 | 4 | 45 | 45 | 29 | 3 | 12 | 20 | 27 | 330 |
| GN 31-60-M16-123-B3-W | 60 | M 16 | 123 | 24 | 16 | 4 | 45 | 45 | 29 | 3 | 12 | 20 | 27 | 350 |
| GN 31-60-M16-123-B4-W | 60 | M 16 | 123 | 24 | 16 | 4 | 45 | 45 | 29 | 3 | 12 | 20 | 27 | 350 |
| GN 31-60-M16-123-C3-W | 60 | M 16 | 123 | 24 | 16 | 4 | 45 | 45 | 29 | 3 | 12 | 20 | 27 | 350 |
| GN 31-60-M16-123-C4-W | 60 | M 16 | 123 | 24 | 16 | 4 | 45 | 45 | 29 | 3 | 12 | 20 | 27 | 350 |
| GN 31-60-M16-148-B1-W | 60 | M 16 | 148 | 24 | 16 | 4 | 45 | 45 | 29 | 3 | 12 | 20 | 27 | 388 |
| GN 31-60-M16-148-B2-W | 60 | M 16 | 148 | 24 | 16 | 4 | 45 | 45 | 29 | 3 | 12 | 20 | 27 | 350 |
| GN 31-60-M16-148-B3-W | 60 | M 16 | 148 | 24 | 16 | 4 | 45 | 45 | 29 | 3 | 12 | 20 | 27 | 388 |
| GN 31-60-M16-148-B4-W | 60 | M 16 | 148 | 24 | 16 | 4 | 45 | 45 | 29 | 3 | 12 | 20 | 27 | 388 |
| GN 31-60-M16-148-C3-W | 60 | M 16 | 148 | 24 | 16 | 4 | 45 | 45 | 29 | 3 | 12 | 20 | 27 | 388 |
| GN 31-60-M16-148-C4-W | 60 | M 16 | 148 | 24 | 16 | 4 | 45 | 45 | 29 | 3 | 12 | 20 | 27 | 388 |
| GN 31-60-M16-173-B1-W | 60 | M 16 | 173 | 24 | 16 | 4 | 45 | 45 | 29 | 3 | 12 | 20 | 27 | 400 |
| GN 31-60-M16-173-B2-W | 60 | M 16 | 173 | 24 | 16 | 4 | 45 | 45 | 29 | 3 | 12 | 20 | 27 | 369 |
| GN 31-60-M16-173-B3-W | 60 | M 16 | 173 | 24 | 16 | 4 | 45 | 45 | 29 | 3 | 12 | 20 | 27 | 400 |
| GN 31-60-M16-173-B4-W | 60 | M 16 | 173 | 24 | 16 | 4 | 45 | 45 | 29 | 3 | 12 | 20 | 27 | 400 |
| GN 31-60-M16-173-C3-W | 60 | M 16 | 173 | 24 | 16 | 4 | 45 | 45 | 29 | 3 | 12 | 20 | 27 | 400 |
| GN 31-60-M16-173-C4-W | 60 | M 16 | 173 | 24 | 16 | 4 | 45 | 45 | 29 | 3 | 12 | 20 | 27 | 400 |
| GN 31-60-M16-198-B1-W | 60 | M 16 | 198 | 24 | 16 | 4 | 45 | 45 | 29 | 3 | 12 | 20 | 27 | 469 |
| GN 31-60-M16-198-B2-W | 60 | M 16 | 198 | 24 | 16 | 4 | 45 | 45 | 29 | 3 | 12 | 20 | 27 | 450 |
| GN 31-60-M16-198-B3-W | 60 | M 16 | 198 | 24 | 16 | 4 | 45 | 45 | 29 | 3 | 12 | 20 | 27 | 469 |
| GN 31-60-M16-198-B4-W | 60 | M 16 | 198 | 24 | 16 | 4 | 45 | 45 | 29 | 3 | 12 | 20 | 27 | 469 |
| GN 31-60-M16-198-C3-W | 60 | M 16 | 198 | 24 | 16 | 4 | 45 | 45 | 29 | 3 | 12 | 20 | 27 | 469 |
| GN 31-60-M16-198-C4-W | 60 | M 16 | 198 | 24 | 16 | 4 | 45 | 45 | 29 | 3 | 12 | 20 | 27 | 469 |
| GN 31-80-M16-125-B1-W | 80 | M 16 | 125 | 24 | 18 | 5 | 45 | 45 | 29 | 3 | 12 | 20 | 24 | 485 |
| GN 31-80-M16-125-B2-W | 80 | M 16 | 125 | 24 | 18 | 5 | 45 | 45 | 29 | 3 | 12 | 20 | 24 | 443 |
| GN 31-80-M16-125-B3-W | 80 | M 16 | 125 | 24 | 18 | 5 | 45 | 45 | 29 | 3 | 12 | 20 | 24 | 485 |
| GN 31-80-M16-125-B4-W | 80 | M 16 | 125 | 24 | 18 | 5 | 45 | 45 | 29 | 3 | 12 | 20 | 24 | 485 |
| GN 31-80-M16-125-C3-W | 80 | M 16 | 125 | 24 | 18 | 5 | 45 | 45 | 29 | 3 | 12 | 20 | 24 | 485 |
| GN 31-80-M16-125-C4-W | 80 | M 16 | 125 | 24 | 18 | 5 | 45 | 45 | 29 | 3 | 12 | 20 | 24 | 485 |
| GN 31-80-M16-150-B1-W | 80 | M 16 | 150 | 24 | 18 | 5 | 45 | 45 | 29 | 3 | 12 | 20 | 24 | 494 |
| GN 31-80-M16-150-B2-W | 80 | M 16 | 150 | 24 | 18 | 5 | 45 | 45 | 29 | 3 | 12 | 20 | 24 | 480 |
| GN 31-80-M16-150-B3-W | 80 | M 16 | 150 | 24 | 18 | 5 | 45 | 45 | 29 | 3 | 12 | 20 | 24 | 494 |
| GN 31-80-M16-150-B4-W | 80 | M 16 | 150 | 24 | 18 | 5 | 45 | 45 | 29 | 3 | 12 | 20 | 24 | 494 |
| GN 31-80-M16-150-C3-W | 80 | M 16 | 150 | 24 | 18 | 5 | 45 | 45 | 29 | 3 | 12 | 20 | 24 | 494 |
| GN 31-80-M16-150-C4-W | 80 | M 16 | 150 | 24 | 18 | 5 | 45 | 45 | 29 | 3 | 12 | 20 | 24 | 494 |
| GN 31-80-M16-175-B1-W | 80 | M 16 | 175 | 24 | 18 | 5 | 45 | 45 | 29 | 3 | 12 | 20 | 24 | 540 |
| GN 31-80-M16-175-B2-W | 80 | M 16 | 175 | 24 | 18 | 5 | 45 | 45 | 29 | 3 | 12 | 20 | 24 | 521 |
| GN 31-80-M16-175-B3-W | 80 | M 16 | 175 | 24 | 18 | 5 | 45 | 45 | 29 | 3 | 12 | 20 | 24 | 540 |
| GN 31-80-M16-175-B4-W | 80 | M 16 | 175 | 24 | 18 | 5 | 45 | 45 | 29 | 3 | 12 | 20 | 24 | 540 |



ELESA 和 GANTER 依法保留所有权利。
复制我方图纸时需始终提及来源。

# GN 31

## 不锈钢支脚



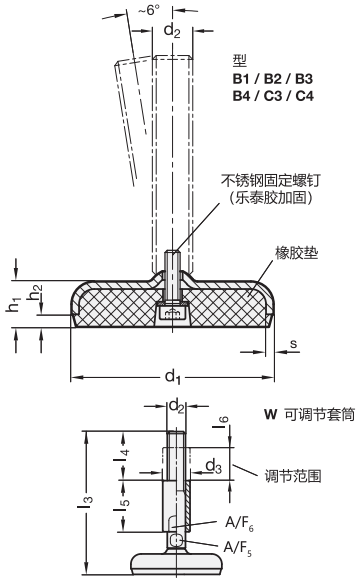


### GN 31-W

不锈钢

| 说明 | d1 | d2 | l3 | d3 | h1 | h2 | l4 | l5 | l6 | s | A/F5 | A/F6 | 静载荷 kN | ⚖ |
|---|---|---|---|---|---|---|---|---|---|---|---|---|---|---|
| GN 31-80-M16-175-B3-W | 80 | M16 | 175 | 24 | 18 | 5 | 45 | 45 | 29 | 3 | 12 | 20 | 24 | 540 |
| GN 31-80-M16-175-B4-W | 80 | M16 | 175 | 24 | 18 | 5 | 45 | 45 | 29 | 3 | 12 | 20 | 24 | 540 |
| GN 31-80-M16-175-C3-W | 80 | M16 | 175 | 24 | 18 | 5 | 45 | 45 | 29 | 3 | 12 | 20 | 24 | 540 |
| GN 31-80-M16-175-C4-W | 80 | M16 | 175 | 24 | 18 | 5 | 45 | 45 | 29 | 3 | 12 | 20 | 24 | 540 |
| GN 31-80-M16-200-B1-W | 80 | M16 | 200 | 24 | 18 | 5 | 45 | 45 | 29 | 3 | 12 | 20 | 24 | 580 |
| GN 31-80-M16-200-B2-W | 80 | M16 | 200 | 24 | 18 | 5 | 45 | 45 | 29 | 3 | 12 | 20 | 24 | 561 |
| GN 31-80-M16-200-B3-W | 80 | M16 | 200 | 24 | 18 | 5 | 45 | 45 | 29 | 3 | 12 | 20 | 24 | 580 |
| GN 31-80-M16-200-B4-W | 80 | M16 | 200 | 24 | 18 | 5 | 45 | 45 | 29 | 3 | 12 | 20 | 24 | 580 |
| GN 31-80-M16-200-C3-W | 80 | M16 | 200 | 24 | 18 | 5 | 45 | 45 | 29 | 3 | 12 | 20 | 24 | 580 |
| GN 31-80-M16-200-C4-W | 80 | M16 | 200 | 24 | 18 | 5 | 45 | 45 | 29 | 3 | 12 | 20 | 24 | 580 |
| GN 31-80-M20-149-B1-W | 80 | M20 | 149 | 30 | 18 | 5 | 56 | 56 | 36 | 3 | 16 | 24 | 24 | 680 |
| GN 31-80-M20-149-B2-W | 80 | M20 | 149 | 30 | 18 | 5 | 56 | 56 | 36 | 3 | 16 | 24 | 24 | 655 |
| GN 31-80-M20-149-B3-W | 80 | M20 | 149 | 30 | 18 | 5 | 56 | 56 | 36 | 3 | 16 | 24 | 24 | 680 |
| GN 31-80-M20-149-B4-W | 80 | M20 | 149 | 30 | 18 | 5 | 56 | 56 | 36 | 3 | 16 | 24 | 24 | 680 |
| GN 31-80-M20-149-C3-W | 80 | M20 | 149 | 30 | 18 | 5 | 56 | 56 | 36 | 3 | 16 | 24 | 24 | 680 |
| GN 31-80-M20-149-C4-W | 80 | M20 | 149 | 30 | 18 | 5 | 56 | 56 | 36 | 3 | 16 | 24 | 24 | 680 |
| GN 31-80-M20-174-B1-W | 80 | M20 | 174 | 30 | 18 | 5 | 56 | 56 | 36 | 3 | 16 | 24 | 24 | 740 |
| GN 31-80-M20-174-B2-W | 80 | M20 | 174 | 30 | 18 | 5 | 56 | 56 | 36 | 3 | 16 | 24 | 24 | 718 |
| GN 31-80-M20-174-B3-W | 80 | M20 | 174 | 30 | 18 | 5 | 56 | 56 | 36 | 3 | 16 | 24 | 24 | 740 |
| GN 31-80-M20-174-B4-W | 80 | M20 | 174 | 30 | 18 | 5 | 56 | 56 | 36 | 3 | 16 | 24 | 24 | 740 |
| GN 31-80-M20-174-C3-W | 80 | M20 | 174 | 30 | 18 | 5 | 56 | 56 | 36 | 3 | 16 | 24 | 24 | 740 |
| GN 31-80-M20-174-C4-W | 80 | M20 | 174 | 30 | 18 | 5 | 56 | 56 | 36 | 3 | 16 | 24 | 24 | 740 |
| GN 31-80-M20-199-B1-W | 80 | M20 | 199 | 30 | 18 | 5 | 56 | 56 | 36 | 3 | 16 | 24 | 24 | 780 |
| GN 31-80-M20-199-B2-W | 80 | M20 | 199 | 30 | 18 | 5 | 56 | 56 | 36 | 3 | 16 | 24 | 24 | 760 |
| GN 31-80-M20-199-B3-W | 80 | M20 | 199 | 30 | 18 | 5 | 56 | 56 | 36 | 3 | 16 | 24 | 24 | 780 |
| GN 31-80-M20-199-B4-W | 80 | M20 | 199 | 30 | 18 | 5 | 56 | 56 | 36 | 3 | 16 | 24 | 24 | 780 |
| GN 31-80-M20-199-C3-W | 80 | M20 | 199 | 30 | 18 | 5 | 56 | 56 | 36 | 3 | 16 | 24 | 24 | 780 |
| GN 31-80-M20-199-C4-W | 80 | M20 | 199 | 30 | 18 | 5 | 56 | 56 | 36 | 3 | 16 | 24 | 24 | 780 |
| GN 31-80-M20-249-B1-W | 80 | M20 | 249 | 30 | 18 | 5 | 56 | 56 | 36 | 3 | 16 | 24 | 24 | 940 |
| GN 31-80-M20-249-B2-W | 80 | M20 | 249 | 30 | 18 | 5 | 56 | 56 | 36 | 3 | 16 | 24 | 24 | 920 |
| GN 31-80-M20-249-B3-W | 80 | M20 | 249 | 30 | 18 | 5 | 56 | 56 | 36 | 3 | 16 | 24 | 24 | 940 |
| GN 31-80-M20-249-B4-W | 80 | M20 | 249 | 30 | 18 | 5 | 56 | 56 | 36 | 3 | 16 | 24 | 24 | 940 |
| GN 31-80-M20-249-C3-W | 80 | M20 | 249 | 30 | 18 | 5 | 56 | 56 | 36 | 3 | 16 | 24 | 24 | 940 |
| GN 31-80-M20-249-C4-W | 80 | M20 | 249 | 30 | 18 | 5 | 56 | 56 | 36 | 3 | 16 | 24 | 24 | 940 |
| GN 31-80-M24-174-B1-W | 80 | M24 | 174 | 35 | 18 | 5 | 67 | 67 | 42 | 3 | 20 | 30 | 24 | 1000 |
| GN 31-80-M24-174-B2-W | 80 | M24 | 174 | 35 | 18 | 5 | 67 | 67 | 42 | 3 | 20 | 30 | 24 | 992 |
| GN 31-80-M24-174-B3-W | 80 | M24 | 174 | 35 | 18 | 5 | 67 | 67 | 42 | 3 | 20 | 30 | 24 | 1000 |
| GN 31-80-M24-174-B4-W | 80 | M24 | 174 | 35 | 18 | 5 | 67 | 67 | 42 | 3 | 20 | 30 | 24 | 1000 |
| GN 31-80-M24-174-C3-W | 80 | M24 | 174 | 35 | 18 | 5 | 67 | 67 | 42 | 3 | 20 | 30 | 24 | 1000 |
| GN 31-80-M24-174-C4-W | 80 | M24 | 174 | 35 | 18 | 5 | 67 | 67 | 42 | 3 | 20 | 30 | 24 | 1000 |
| GN 31-80-M24-224-B1-W | 80 | M24 | 224 | 35 | 18 | 5 | 67 | 67 | 42 | 3 | 20 | 30 | 24 | 1200 |
| GN 31-80-M24-224-B2-W | 80 | M24 | 224 | 35 | 18 | 5 | 67 | 67 | 42 | 3 | 20 | 30 | 24 | 1170 |
| GN 31-80-M24-224-B3-W | 80 | M24 | 224 | 35 | 18 | 5 | 67 | 67 | 42 | 3 | 20 | 30 | 24 | 1200 |
| GN 31-80-M24-224-B4-W | 80 | M24 | 224 | 35 | 18 | 5 | 67 | 67 | 42 | 3 | 20 | 30 | 24 | 1200 |
| GN 31-80-M24-224-C3-W | 80 | M24 | 224 | 35 | 18 | 5 | 67 | 67 | 42 | 3 | 20 | 30 | 24 | 1200 |
| GN 31-80-M24-224-C4-W | 80 | M24 | 224 | 35 | 18 | 5 | 67 | 67 | 42 | 3 | 20 | 30 | 24 | 1200 |

### GN 31-W

不锈钢

| 说明 | d1 | d2 | l3 | d3 | h1 | h2 | l4 | l5 | l6 | s | A/F5 | A/F6 | 静载荷 kN | ⚖ |
|---|---|---|---|---|---|---|---|---|---|---|---|---|---|---|
| GN 31-80-M24-274-B1-W | 80 | M24 | 274 | 35 | 18 | 5 | 67 | 67 | 42 | 3 | 20 | 30 | 24 | 1250 |
| GN 31-80-M24-274-B2-W | 80 | M24 | 274 | 35 | 18 | 5 | 67 | 67 | 42 | 3 | 20 | 30 | 24 | 1200 |
| GN 31-80-M24-274-B3-W | 80 | M24 | 274 | 35 | 18 | 5 | 67 | 67 | 42 | 3 | 20 | 30 | 24 | 1250 |
| GN 31-80-M24-274-B4-W | 80 | M24 | 274 | 35 | 18 | 5 | 67 | 67 | 42 | 3 | 20 | 30 | 24 | 1250 |
| GN 31-80-M24-274-C3-W | 80 | M24 | 274 | 35 | 18 | 5 | 67 | 67 | 42 | 3 | 20 | 30 | 24 | 1250 |
| GN 31-80-M24-274-C4-W | 80 | M24 | 274 | 35 | 18 | 5 | 67 | 67 | 42 | 3 | 20 | 30 | 24 | 1250 |
| GN 31-100-M16-126-B1-W | 100 | M16 | 126 | 24 | 20 | 6 | 45 | 45 | 29 | 3 | 12 | 20 | 21 | 633 |
| GN 31-100-M16-126-B2-W | 100 | M16 | 126 | 24 | 20 | 6 | 45 | 45 | 29 | 3 | 12 | 20 | 21 | 600 |
| GN 31-100-M16-126-B3-W | 100 | M16 | 126 | 24 | 20 | 6 | 45 | 45 | 29 | 3 | 12 | 20 | 21 | 633 |
| GN 31-100-M16-126-B4-W | 100 | M16 | 126 | 24 | 20 | 6 | 45 | 45 | 29 | 3 | 12 | 20 | 21 | 633 |
| GN 31-100-M16-126-C3-W | 100 | M16 | 126 | 24 | 20 | 6 | 45 | 45 | 29 | 3 | 12 | 20 | 21 | 633 |
| GN 31-100-M16-126-C4-W | 100 | M16 | 126 | 24 | 20 | 6 | 45 | 45 | 29 | 3 | 12 | 20 | 21 | 633 |
| GN 31-100-M16-151-B1-W | 100 | M16 | 151 | 24 | 20 | 6 | 45 | 45 | 29 | 3 | 12 | 20 | 21 | 725 |
| GN 31-100-M16-151-B2-W | 100 | M16 | 151 | 24 | 20 | 6 | 45 | 45 | 29 | 3 | 12 | 20 | 21 | 700 |
| GN 31-100-M16-151-B3-W | 100 | M16 | 151 | 24 | 20 | 6 | 45 | 45 | 29 | 3 | 12 | 20 | 21 | 725 |
| GN 31-100-M16-151-B4-W | 100 | M16 | 151 | 24 | 20 | 6 | 45 | 45 | 29 | 3 | 12 | 20 | 21 | 725 |
| GN 31-100-M16-151-C3-W | 100 | M16 | 151 | 24 | 20 | 6 | 45 | 45 | 29 | 3 | 12 | 20 | 21 | 725 |
| GN 31-100-M16-151-C4-W | 100 | M16 | 151 | 24 | 20 | 6 | 45 | 45 | 29 | 3 | 12 | 20 | 21 | 725 |
| GN 31-100-M16-176-B1-W | 100 | M16 | 176 | 24 | 20 | 6 | 45 | 45 | 29 | 3 | 12 | 20 | 21 | 800 |
| GN 31-100-M16-176-B2-W | 100 | M16 | 176 | 24 | 20 | 6 | 45 | 45 | 29 | 3 | 12 | 20 | 21 | 770 |
| GN 31-100-M16-176-B3-W | 100 | M16 | 176 | 24 | 20 | 6 | 45 | 45 | 29 | 3 | 12 | 20 | 21 | 800 |
| GN 31-100-M16-176-B4-W | 100 | M16 | 176 | 24 | 20 | 6 | 45 | 45 | 29 | 3 | 12 | 20 | 21 | 800 |
| GN 31-100-M16-176-C3-W | 100 | M16 | 176 | 24 | 20 | 6 | 45 | 45 | 29 | 3 | 12 | 20 | 21 | 800 |
| GN 31-100-M16-176-C4-W | 100 | M16 | 176 | 24 | 20 | 6 | 45 | 45 | 29 | 3 | 12 | 20 | 21 | 800 |
| GN 31-100-M16-201-B1-W | 100 | M16 | 201 | 24 | 20 | 6 | 45 | 45 | 29 | 3 | 12 | 20 | 21 | 700 |
| GN 31-100-M16-201-B2-W | 100 | M16 | 201 | 24 | 20 | 6 | 45 | 45 | 29 | 3 | 12 | 20 | 21 | 701 |
| GN 31-100-M16-201-B3-W | 100 | M16 | 201 | 24 | 20 | 6 | 45 | 45 | 29 | 3 | 12 | 20 | 21 | 700 |
| GN 31-100-M16-201-B4-W | 100 | M16 | 201 | 24 | 20 | 6 | 45 | 45 | 29 | 3 | 12 | 20 | 21 | 700 |
| GN 31-100-M16-201-C3-W | 100 | M16 | 201 | 24 | 20 | 6 | 45 | 45 | 29 | 3 | 12 | 20 | 21 | 700 |
| GN 31-100-M16-201-C4-W | 100 | M16 | 201 | 24 | 20 | 6 | 45 | 45 | 29 | 3 | 12 | 20 | 21 | 700 |
| GN 31-100-M20-151-B1-W | 100 | M20 | 151 | 30 | 20 | 6 | 56 | 56 | 36 | 3 | 16 | 24 | 21 | 987 |
| GN 31-100-M20-151-B2-W | 100 | M20 | 151 | 30 | 20 | 6 | 56 | 56 | 36 | 3 | 16 | 24 | 21 | 899 |
| GN 31-100-M20-151-B3-W | 100 | M20 | 151 | 30 | 20 | 6 | 56 | 56 | 36 | 3 | 16 | 24 | 21 | 987 |
| GN 31-100-M20-151-B4-W | 100 | M20 | 151 | 30 | 20 | 6 | 56 | 56 | 36 | 3 | 16 | 24 | 21 | 987 |
| GN 31-100-M20-151-C3-W | 100 | M20 | 151 | 30 | 20 | 6 | 56 | 56 | 36 | 3 | 16 | 24 | 21 | 987 |
| GN 31-100-M20-151-C4-W | 100 | M20 | 151 | 30 | 20 | 6 | 56 | 56 | 36 | 3 | 16 | 24 | 21 | 987 |
| GN 31-100-M20-176-B1-W | 100 | M20 | 176 | 30 | 20 | 6 | 56 | 56 | 36 | 3 | 16 | 24 | 21 | 1050 |
| GN 31-100-M20-176-B2-W | 100 | M20 | 176 | 30 | 20 | 6 | 56 | 56 | 36 | 3 | 16 | 24 | 21 | 962 |
| GN 31-100-M20-176-B3-W | 100 | M20 | 176 | 30 | 20 | 6 | 56 | 56 | 36 | 3 | 16 | 24 | 21 | 1050 |
| GN 31-100-M20-176-B4-W | 100 | M20 | 176 | 30 | 20 | 6 | 56 | 56 | 36 | 3 | 16 | 24 | 21 | 1050 |
| GN 31-100-M20-176-C3-W | 100 | M20 | 176 | 30 | 20 | 6 | 56 | 56 | 36 | 3 | 16 | 24 | 21 | 1050 |
| GN 31-100-M20-176-C4-W | 100 | M20 | 176 | 30 | 20 | 6 | 56 | 56 | 36 | 3 | 16 | 24 | 21 | 1050 |
| GN 31-100-M20-201-B1-W | 100 | M20 | 201 | 30 | 20 | 6 | 56 | 56 | 36 | 3 | 16 | 24 | 21 | 1113 |
| GN 31-100-M20-201-B2-W | 100 | M20 | 201 | 30 | 20 | 6 | 56 | 56 | 36 | 3 | 16 | 24 | 21 | 1025 |
| GN 31-100-M20-201-B3-W | 100 | M20 | 201 | 30 | 20 | 6 | 56 | 56 | 36 | 3 | 16 | 24 | 21 | 1113 |
| GN 31-100-M20-201-B4-W | 100 | M20 | 201 | 30 | 20 | 6 | 56 | 56 | 36 | 3 | 16 | 24 | 21 | 1113 |
| GN 31-100-M20-201-C3-W | 100 | M20 | 201 | 30 | 20 | 6 | 56 | 56 | 36 | 3 | 16 | 24 | 21 | 1113 |
| GN 31-100-M20-201-C4-W | 100 | M20 | 201 | 30 | 20 | 6 | 56 | 56 | 36 | 3 | 16 | 24 | 21 | 1113 |
| GN 31-100-M20-251-B1-W | 100 | M20 | 251 | 30 | 20 | 6 | 56 | 56 | 36 | 3 | 16 | 24 | 21 | 1190 |
| GN 31-100-M20-251-B2-W | 100 | M20 | 251 | 30 | 20 | 6 | 56 | 56 | 36 | 3 | 16 | 24 | 21 | 1140 |
| GN 31-100-M20-251-B3-W | 100 | M20 | 251 | 30 | 20 | 6 | 56 | 56 | 36 | 3 | 16 | 24 | 21 | 1190 |
| GN 31-100-M20-251-B4-W | 100 | M20 | 251 | 30 | 20 | 6 | 56 | 56 | 36 | 3 | 16 | 24 | 21 | 1190 |
| GN 31-100-M20-251-C3-W | 100 | M20 | 251 | 30 | 20 | 6 | 56 | 56 | 36 | 3 | 16 | 24 | 21 | 1190 |
| GN 31-100-M20-251-C4-W | 100 | M20 | 251 | 30 | 20 | 6 | 56 | 56 | 36 | 3 | 16 | 24 | 21 | 1190 |
| GN 31-100-M24-176-B1-W | 100 | M24 | 176 | 35 | 20 | 6 | 67 | 67 | 42 | 3 | 20 | 30 | 21 | 1271 |
| GN 31-100-M24-176-B2-W | 100 | M24 | 176 | 35 | 20 | 6 | 67 | 67 | 42 | 3 | 20 | 30 | 21 | 1183 |
| GN 31-100-M24-176-B3-W | 100 | M24 | 176 | 35 | 20 | 6 | 67 | 67 | 42 | 3 | 20 | 30 | 21 | 1271 |
| GN 31-100-M24-176-B4-W | 100 | M24 | 176 | 35 | 20 | 6 | 67 | 67 | 42 | 3 | 20 | 30 | 21 | 1271 |
| GN 31-100-M24-176-C3-W | 100 | M24 | 176 | 35 | 20 | 6 | 67 | 67 | 42 | 3 | 20 | 30 | 21 | 1271 |
| GN 31-100-M24-176-C4-W | 100 | M24 | 176 | 35 | 20 | 6 | 67 | 67 | 42 | 3 | 20 | 30 | 21 | 1271 |
| GN 31-100-M24-226-B1-W | 100 | M24 | 226 | 35 | 20 | 6 | 67 | 67 | 42 | 3 | 20 | 30 | 21 | 1370 |
| GN 31-100-M24-226-B2-W | 100 | M24 | 226 | 35 | 20 | 6 | 67 | 67 | 42 | 3 | 20 | 30 | 21 | 1361 |
| GN 31-100-M24-226-B3-W | 100 | M24 | 226 | 35 | 20 | 6 | 67 | 67 | 42 | 3 | 20 | 30 | 21 | 1370 |
| GN 31-100-M24-226-B4-W | 100 | M24 | 226 | 35 | 20 | 6 | 67 | 67 | 42 | 3 | 20 | 30 | 21 | 1370 |
| GN 31-100-M24-226-C3-W | 100 | M24 | 226 | 35 | 20 | 6 | 67 | 67 | 42 | 3 | 20 | 30 | 21 | 1370 |
| GN 31-100-M24-226-C4-W | 100 | M24 | 226 | 35 | 20 | 6 | 67 | 67 | 42 | 3 | 20 | 30 | 21 | 1370 |
| GN 31-100-M24-276-B1-W | 100 | M24 | 276 | 35 | 20 | 6 | 67 | 67 | 42 | 3 | 20 | 30 | 21 | 1528 |
| GN 31-100-M24-276-B2-W | 100 | M24 | 276 | 35 | 20 | 6 | 67 | 67 | 42 | 3 | 20 | 30 | 21 | 1510 |
| GN 31-100-M24-276-B3-W | 100 | M24 | 276 | 35 | 20 | 6 | 67 | 67 | 42 | 3 | 20 | 30 | 21 | 1528 |
| GN 31-100-M24-276-B4-W | 100 | M24 | 276 | 35 | 20 | 6 | 67 | 67 | 42 | 3 | 20 | 30 | 21 | 1528 |
| GN 31-100-M24-276-C3-W | 100 | M24 | 276 | 35 | 20 | 6 | 67 | 67 | 42 | 3 | 20 | 30 | 21 | 1528 |
| GN 31-100-M24-276-C4-W | 100 | M24 | 276 | 35 | 20 | 6 | 67 | 67 | 42 | 3 | 20 | 30 | 21 | 1528 |



ELESA 和 GANTER 依法保留所有权利。
复制我方图纸时需始终提及来源。

# GN 31

## 不锈钢支脚

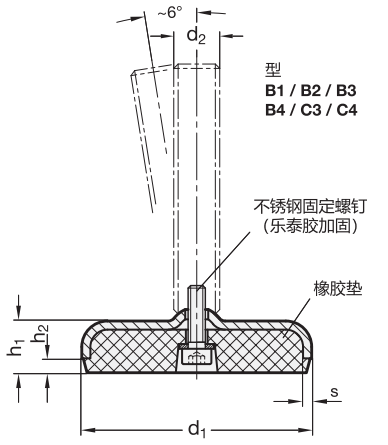


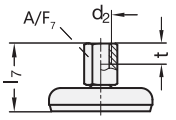


X 带内螺纹

### GN 31-X

不锈钢

| 说明 | d1 | d2 | h1 | h2 | l7 +4.0/0 | s | A/F7 | t | 静载荷 kN | ⚖ |
|---|---|---|---|---|---|---|---|---|---|---|
| GN 31-50-M8-37-B1-X | 50 | M 8 | 14.5 | 3.5 | 37 | 3 | 14 | 8 | 8 | 110 |
| GN 31-50-M8-37-B2-X | 50 | M 8 | 14.5 | 3.5 | 37 | 3 | 14 | 8 | 8 | 98 |
| GN 31-50-M10-40-B1-X | 50 | M 10 | 14.5 | 3.5 | 40 | 3 | 14 | 10 | 13 | 112 |
| GN 31-50-M10-40-B2-X | 50 | M 10 | 14.5 | 3.5 | 40 | 3 | 14 | 10 | 13 | 100 |
| GN 31-50-M12-43-B1-X | 50 | M 12 | 14.5 | 3.5 | 43 | 3 | 17 | 12 | 20 | 120 |
| GN 31-50-M12-43-B2-X | 50 | M 12 | 14.5 | 3.5 | 43 | 3 | 17 | 12 | 20 | 115 |
| GN 31-50-M16-49-B1-X | 50 | M 16 | 14.5 | 3.5 | 49 | 3 | 22 | 16 | 28 | 140 |
| GN 31-50-M16-49-B2-X | 50 | M 16 | 14.5 | 3.5 | 49 | 3 | 22 | 16 | 25 | 130 |
| GN 31-60-M8-38-B1-X | 60 | M 8 | 16 | 4 | 38 | 3 | 14 | 8 | 8 | 150 |
| GN 31-60-M8-38-B2-X | 60 | M 8 | 16 | 4 | 38 | 3 | 14 | 8 | 8 | 140 |
| GN 31-60-M8-38-B3-X | 60 | M 8 | 16 | 4 | 38 | 3 | 14 | 8 | 8 | 150 |
| GN 31-60-M8-38-B4-X | 60 | M 8 | 16 | 4 | 38 | 3 | 14 | 8 | 8 | 150 |
| GN 31-60-M8-38-C3-X | 60 | M 8 | 16 | 4 | 38 | 3 | 14 | 8 | 8 | 150 |
| GN 31-60-M8-38-C4-X | 60 | M 8 | 16 | 4 | 38 | 3 | 14 | 8 | 8 | 150 |
| GN 31-60-M10-41-B1-X | 60 | M 10 | 16 | 4 | 41 | 3 | 14 | 10 | 13 | 152 |
| GN 31-60-M10-41-B2-X | 60 | M 10 | 16 | 4 | 41 | 3 | 14 | 10 | 13 | 120 |
| GN 31-60-M10-41-B3-X | 60 | M 10 | 16 | 4 | 41 | 3 | 14 | 10 | 13 | 152 |
| GN 31-60-M10-41-B4-X | 60 | M 10 | 16 | 4 | 41 | 3 | 14 | 10 | 13 | 152 |
| GN 31-60-M10-41-C3-X | 60 | M 10 | 16 | 4 | 41 | 3 | 14 | 10 | 13 | 152 |
| GN 31-60-M10-41-C4-X | 60 | M 10 | 16 | 4 | 41 | 3 | 14 | 10 | 13 | 152 |
| GN 31-60-M12-45-B1-X | 60 | M 12 | 16 | 4 | 45 | 3 | 17 | 12 | 20 | 160 |
| GN 31-60-M12-45-B2-X | 60 | M 12 | 16 | 4 | 45 | 3 | 17 | 12 | 20 | 148 |
| GN 31-60-M12-45-B3-X | 60 | M 12 | 16 | 4 | 45 | 3 | 17 | 12 | 20 | 160 |
| GN 31-60-M12-45-B4-X | 60 | M 12 | 16 | 4 | 45 | 3 | 17 | 12 | 20 | 160 |
| GN 31-60-M12-45-C3-X | 60 | M 12 | 16 | 4 | 45 | 3 | 17 | 12 | 20 | 160 |
| GN 31-60-M12-45-C4-X | 60 | M 12 | 16 | 4 | 45 | 3 | 17 | 12 | 20 | 160 |
| GN 31-60-M16-50-B1-X | 60 | M 16 | 16 | 4 | 50 | 3 | 22 | 16 | 28 | 267 |
| GN 31-60-M16-50-B2-X | 60 | M 16 | 16 | 4 | 50 | 3 | 22 | 16 | 25 | 240 |
| GN 31-60-M16-50-B3-X | 60 | M 16 | 16 | 4 | 50 | 3 | 22 | 16 | 28 | 267 |
| GN 31-60-M16-50-B4-X | 60 | M 16 | 16 | 4 | 50 | 3 | 22 | 16 | 25 | 267 |
| GN 31-60-M16-50-C3-X | 60 | M 16 | 16 | 4 | 50 | 3 | 22 | 16 | 28 | 267 |
| GN 31-60-M16-50-C4-X | 60 | M 16 | 16 | 4 | 50 | 3 | 22 | 16 | 25 | 267 |
| GN 31-80-M8-40-B1-X | 80 | M 8 | 18 | 5 | 40 | 3 | 14 | 8 | 8 | 377 |
| GN 31-80-M8-40-B2-X | 80 | M 8 | 18 | 5 | 40 | 3 | 14 | 8 | 8 | 334 |
| GN 31-80-M8-40-B3-X | 80 | M 8 | 18 | 5 | 40 | 3 | 14 | 8 | 8 | 377 |
| GN 31-80-M8-40-B4-X | 80 | M 8 | 18 | 5 | 40 | 3 | 14 | 8 | 8 | 377 |
| GN 31-80-M8-40-C3-X | 80 | M 8 | 18 | 5 | 40 | 3 | 14 | 8 | 8 | 377 |
| GN 31-80-M8-40-C4-X | 80 | M 8 | 18 | 5 | 40 | 3 | 14 | 8 | 8 | 377 |

### GN 31-X

不锈钢

| 说明 | d1 | d2 | h1 | h2 | l7 +4.0/0 | s | A/F7 | t | 静载荷 kN | ⚖ |
|---|---|---|---|---|---|---|---|---|---|---|
| GN 31-80-M10-43-B1-X | 80 | M 10 | 18 | 5 | 43 | 3 | 14 | 10 | 13 | 390 |
| GN 31-80-M10-43-B2-X | 80 | M 10 | 18 | 5 | 43 | 3 | 14 | 10 | 13 | 380 |
| GN 31-80-M10-43-B3-X | 80 | M 10 | 18 | 5 | 43 | 3 | 14 | 10 | 13 | 390 |
| GN 31-80-M10-43-B4-X | 80 | M 10 | 18 | 5 | 43 | 3 | 14 | 10 | 13 | 390 |
| GN 31-80-M10-43-C3-X | 80 | M 10 | 18 | 5 | 43 | 3 | 14 | 10 | 13 | 390 |
| GN 31-80-M10-43-C4-X | 80 | M 10 | 18 | 5 | 43 | 3 | 14 | 10 | 13 | 390 |
| GN 31-80-M12-47-B1-X | 80 | M 12 | 18 | 5 | 47 | 3 | 17 | 12 | 15 | 410 |
| GN 31-80-M12-47-B2-X | 80 | M 12 | 18 | 5 | 47 | 3 | 17 | 12 | 15 | 385 |
| GN 31-80-M12-47-B3-X | 80 | M 12 | 18 | 5 | 47 | 3 | 17 | 12 | 15 | 410 |
| GN 31-80-M12-47-B4-X | 80 | M 12 | 18 | 5 | 47 | 3 | 17 | 12 | 15 | 410 |
| GN 31-80-M12-47-C3-X | 80 | M 12 | 18 | 5 | 47 | 3 | 17 | 12 | 15 | 410 |
| GN 31-80-M12-47-C4-X | 80 | M 12 | 18 | 5 | 47 | 3 | 17 | 12 | 15 | 410 |
| GN 31-80-M16-52-B1-X | 80 | M 16 | 18 | 5 | 52 | 3 | 22 | 16 | 19 | 430 |
| GN 31-80-M16-52-B2-X | 80 | M 16 | 18 | 5 | 52 | 3 | 22 | 16 | 15 | 390 |
| GN 31-80-M16-52-B3-X | 80 | M 16 | 18 | 5 | 52 | 3 | 22 | 16 | 19 | 430 |
| GN 31-80-M16-52-B4-X | 80 | M 16 | 18 | 5 | 52 | 3 | 22 | 16 | 15 | 430 |
| GN 31-80-M16-52-C3-X | 80 | M 16 | 18 | 5 | 52 | 3 | 22 | 16 | 19 | 430 |
| GN 31-80-M16-52-C4-X | 80 | M 16 | 18 | 5 | 52 | 3 | 22 | 16 | 15 | 430 |
| GN 31-80-M20-60-B1-X | 80 | M 20 | 18 | 5 | 60 | 3 | 27 | 20 | 19 | 460 |
| GN 31-80-M20-60-B2-X | 80 | M 20 | 18 | 5 | 60 | 3 | 27 | 20 | 15 | 440 |
| GN 31-80-M20-60-B3-X | 80 | M 20 | 18 | 5 | 60 | 3 | 27 | 20 | 19 | 460 |
| GN 31-80-M20-60-B4-X | 80 | M 20 | 18 | 5 | 60 | 3 | 27 | 20 | 15 | 460 |
| GN 31-80-M20-60-C3-X | 80 | M 20 | 18 | 5 | 60 | 3 | 27 | 20 | 19 | 460 |
| GN 31-80-M20-60-C4-X | 80 | M 20 | 18 | 5 | 60 | 3 | 27 | 20 | 15 | 460 |
| GN 31-100-M8-42-B1-X | 100 | M 8 | 20 | 6 | 42 | 3 | 14 | 8 | 8 | 500 |
| GN 31-100-M8-42-B2-X | 100 | M 8 | 20 | 6 | 42 | 3 | 14 | 8 | 8 | 480 |
| GN 31-100-M8-42-B3-X | 100 | M 8 | 20 | 6 | 42 | 3 | 14 | 8 | 8 | 500 |
| GN 31-100-M8-42-B4-X | 100 | M 8 | 20 | 6 | 42 | 3 | 14 | 8 | 8 | 500 |
| GN 31-100-M8-42-C3-X | 100 | M 8 | 20 | 6 | 42 | 3 | 14 | 8 | 8 | 500 |
| GN 31-100-M8-42-C4-X | 100 | M 8 | 20 | 6 | 42 | 3 | 14 | 8 | 8 | 500 |
| GN 31-100-M10-45-B1-X | 100 | M 10 | 20 | 6 | 45 | 3 | 14 | 10 | 13 | 520 |
| GN 31-100-M10-45-B2-X | 100 | M 10 | 20 | 6 | 45 | 3 | 14 | 10 | 13 | 490 |
| GN 31-100-M10-45-B3-X | 100 | M 10 | 20 | 6 | 45 | 3 | 14 | 10 | 13 | 520 |
| GN 31-100-M10-45-B4-X | 100 | M 10 | 20 | 6 | 45 | 3 | 14 | 10 | 13 | 520 |
| GN 31-100-M10-45-C3-X | 100 | M 10 | 20 | 6 | 45 | 3 | 14 | 10 | 13 | 520 |
| GN 31-100-M10-45-C4-X | 100 | M 10 | 20 | 6 | 45 | 3 | 14 | 10 | 13 | 520 |
| GN 31-100-M12-49-B1-X | 100 | M 12 | 20 | 6 | 49 | 3 | 17 | 12 | 17 | 550 |
| GN 31-100-M12-49-B2-X | 100 | M 12 | 20 | 6 | 49 | 3 | 17 | 12 | 14 | 530 |
| GN 31-100-M12-49-B3-X | 100 | M 12 | 20 | 6 | 49 | 3 | 17 | 12 | 17 | 550 |
| GN 31-100-M12-49-B4-X | 100 | M 12 | 20 | 6 | 49 | 3 | 17 | 12 | 14 | 550 |
| GN 31-100-M12-49-C3-X | 100 | M 12 | 20 | 6 | 49 | 3 | 17 | 12 | 17 | 550 |
| GN 31-100-M12-49-C4-X | 100 | M 12 | 20 | 6 | 49 | 3 | 17 | 12 | 14 | 550 |
| GN 31-100-M16-54-B1-X | 100 | M 16 | 20 | 6 | 54 | 3 | 22 | 16 | 17 | 590 |
| GN 31-100-M16-54-B2-X | 100 | M 16 | 20 | 6 | 54 | 3 | 22 | 16 | 14 | 580 |
| GN 31-100-M16-54-B3-X | 100 | M 16 | 20 | 6 | 54 | 3 | 22 | 16 | 17 | 590 |
| GN 31-100-M16-54-B4-X | 100 | M 16 | 20 | 6 | 54 | 3 | 22 | 16 | 14 | 590 |
| GN 31-100-M16-54-C3-X | 100 | M 16 | 20 | 6 | 54 | 3 | 22 | 16 | 17 | 590 |
| GN 31-100-M16-54-C4-X | 100 | M 16 | 20 | 6 | 54 | 3 | 22 | 16 | 14 | 590 |
| GN 31-100-M20-62-B1-X | 100 | M 20 | 20 | 6 | 62 | 3 | 27 | 20 | 17 | 600 |
| GN 31-100-M20-62-B2-X | 100 | M 20 | 20 | 6 | 62 | 3 | 27 | 20 | 14 | 585 |
| GN 31-100-M20-62-B3-X | 100 | M 20 | 20 | 6 | 62 | 3 | 27 | 20 | 17 | 600 |
| GN 31-100-M20-62-B4-X | 100 | M 20 | 20 | 6 | 62 | 3 | 27 | 20 | 14 | 600 |
| GN 31-100-M20-62-C3-X | 100 | M 20 | 20 | 6 | 62 | 3 | 27 | 20 | 17 | 600 |
| GN 31-100-M20-62-C4-X | 100 | M 20 | 20 | 6 | 62 | 3 | 27 | 20 | 14 | 600 |
| GN 31-120-M20-65-B1-X | 120 | M 20 | 22 | 6 | 62 | 4 | 27 | 20 | 25 | 800 |
| GN 31-120-M20-65-B2-X | 120 | M 20 | 22 | 6 | 62 | 4 | 27 | 20 | 22 | 680 |



ELESA 和 GANTER 依法保留所有权利。
复制我方图纸时需始终提及来源。

# 水平支脚

**食品机械 – 一般设计原则 – 第2部分**



## 卫生设计的设计需求

### 材料

-防锈不锈钢
-符合 FDA 与 EU 规定的塑料和弹性橡胶

### 表面

- 表面必须可清洁
- 必须避免因设备配置不平齐而造成的阶差。
- 密封件的设计必须防止产生缝隙
- O形环槽必须采用卫生设计
- 必须防止与所生产的产品接触
- 拐角圆曲半径应为6 mm及以上为宜

### 设计/几何结构

所有装置、元件及管道的内部和外部区域必须为自排水，或可排水并易于清洁。

### 表面特性和粗糙度

易于清洁 Ra < 0.8 µm

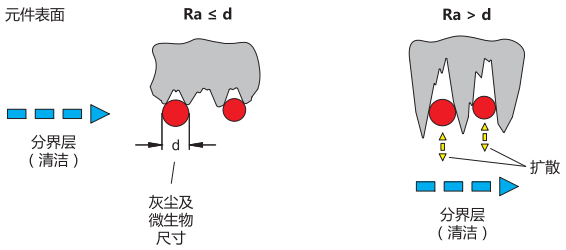


## 卫生设计的设计原则

### EHEDG

- 欧洲卫生工程设计集团
- 机械与食品生产商的非营利性联合集团
- 及其供应商、研究学会、大学及政府健康机构
- 约45条指导方针
- 产品检测与认证发放

### 3-A 卫生标准，包含

- 美国的非营利性独立社团
- 三大利益集团:
  公共与政府健康机构，机械与食品生产商
- 超过70项卫生标准
- 设计与流程检测，认证发放

88-00

## 卫生设计的法律依据

### EN 1672-2: 2009 “食品机械”

机器必须可清洁，如: 其设计与制造必须使污垢可用所推荐的方法去除。

### 机械指令2006/42 / EC

机器的设计必须使之
- 每次使用前，材料可简便地进行完全清洁。
- 无感染和滋生疾病的风险。

### DIN EN ISO 14519:2008-07

用于设备设计的清洁需求

### DIN EN 1672:2009-07

食品机械 – 一般设计原则 – 第2部分



ELESA 和 GANTER 依法保留所有权利。
复制我方图纸时需始终提及来源。

# 水平支脚

**安装示例，认证**

## 密封件

用于卫生设计表内所列标准件，密封件的核心功能是防止出现空间死角、间隙与裂缝，以防止清洗液体渗入或产生残渣。

为此，对密封件和滑片施以预紧力或压力是必要的，以使其在此安装条件下，实现可靠与永久的密封。在卫生设计产品系列中，安装空间与密封件的截面部分由模拟软件计算和设计，安装时其表面会受到必要的压缩，而不会超出密封件材料限定的压力。

静态密封件与活动密封件可造成根本的差异化。

在组装过程中，静态密封件如以下应用示例所示，顶部对应安装表面（密封环），底部对应接触表面（底部密封件），通过拧紧以达到相应压力。应确保所有与密封件接触的表面的光洁度至少为 $R_a$ 0.8 µm。

可调节套筒（清洁环)与支脚球节（接头密封环）上的活动密封件设计上可允许进行高度与角度的调节。同时，安装空间与密封件截面部分共同确保密封件可无缝预紧。

根据所用的款式与型号，密封件可能因损坏或预防性维护被替换。为此，Elesa+Ganter供应相应密封件作为备件，标准件系列号GN 7600（见www.elesa-ganter.com）。

## GN 20水平调整件的设计

GN 20卫生设计水平调整件的图示设计显示了设计上如何协同各种密封结构。

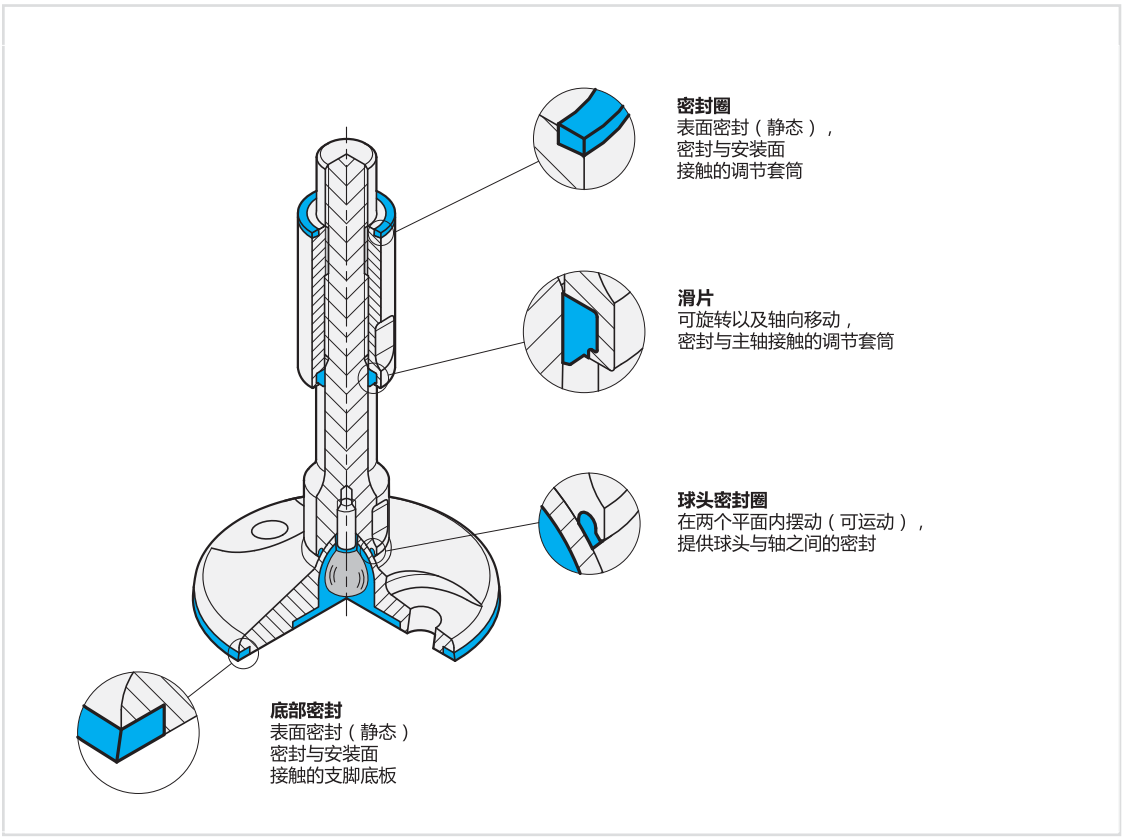




ELESA 和 GANTER 依法保留所有权利。
复制我方图纸时需始终提及来源。

# GN 20

## 水平支脚

**卫生设计，有安装孔和无安装孔款式均有**

### 规格

**类型**

- **A**型: 无安装孔
- **B**型: 有安装孔

带主轴，带调节套筒，带支脚底座。

- AISI 304 不锈钢
- 车削

密封圈，蓝色，符合FDA规定

密封环
NBR，硬度70 ±5 Shore A

滑片
TPU，硬度 95 ±5 Shore A

接头密封圈
H-NBR，硬度85 ±5 Shore A

底部密封
硅，硬度 85 ±5 Shore A

### 信息

根据包括指南在内的3-A卫生标准，GN20卫生标准水平支脚已经认证，并打算用于卫生领域。此外，安装孔款式(B类)根据EHEDG指南已经认证。
底部的密封保护脚板下面的区域不受污垢污染。因此，支脚必须使用安装孔，并相应地进行压缩。卫生紧固件和安装孔的位置正确十分重要。
调整套筒上方的密封圈，可进行紧固，并且不留空隙。由于使用滑片或球状密封圈，因此活动部件对环境密封。
高质量的饰面防止污垢附着，便于清洁。
静载容量表中所列的值，指的是与水平支脚有关的净垂直荷载。在正常工作状态下，出现侧面载荷及斜向载荷的情况并不少见，这将导致承载能力明显下降，对此必须加以考虑。

### 技术信息

- 不锈钢特性 (参见页 A26)



ELESA 和 GANTER 依法保留所有权利。
复制我方图纸时需始终提及来源。

# GN 20

## 水平支脚

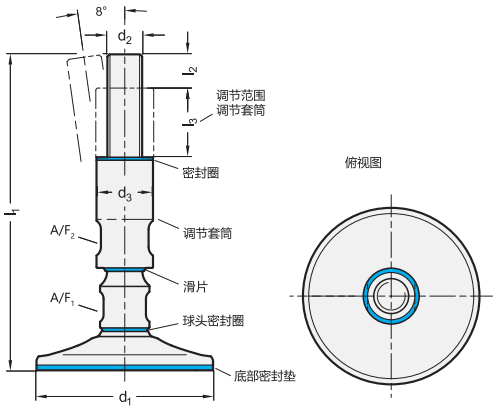


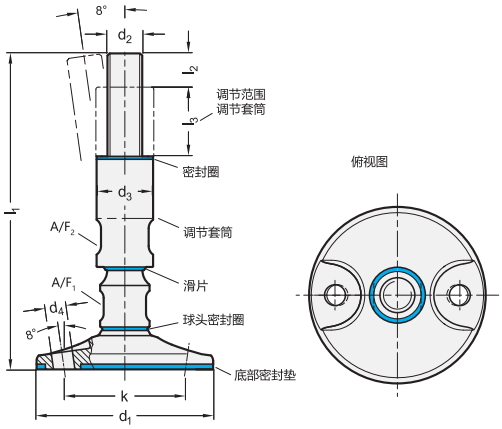


**GN 20-A** 不锈钢

| 说明 | d1 | d2 | l1 | d3 | l2 | l3 | A/F 1 | A/F 2 | 静载荷 kN | ⚖ |
|---|---|---|---|---|---|---|---|---|---|---|
| GN 20-80-M16-175-A | 80 | M 16 | 175 | 28 | 19 | 35 | 18 | 22 | 30 | 904 |
| GN 20-80-M16-225-A | 80 | M 16 | 225 | 28 | 19 | 35 | 18 | 22 | 30 | 983 |
| GN 20-80-M20-185-A | 80 | M 20 | 185 | 32 | 24 | 35 | 24 | 27 | 47 | 1115 |
| GN 20-80-M20-235-A | 80 | M 20 | 235 | 32 | 24 | 35 | 24 | 27 | 47 | 1243 |
| GN 20-80-M24-185-A | 80 | M 24 | 185 | 36 | 29 | 35 | 24 | 30 | 67 | 1284 |
| GN 20-80-M24-235-A | 80 | M 24 | 235 | 36 | 29 | 35 | 24 | 30 | 67 | 1458 |
| GN 20-100-M16-175-A | 100 | M 16 | 175 | 28 | 19 | 35 | 18 | 22 | 30 | 1171 |
| GN 20-100-M16-225-A | 100 | M 16 | 225 | 28 | 19 | 35 | 18 | 22 | 30 | 1252 |
| GN 20-100-M20-185-A | 100 | M 20 | 185 | 32 | 24 | 35 | 24 | 27 | 47 | 1385 |
| GN 20-100-M20-235-A | 100 | M 20 | 235 | 32 | 24 | 35 | 24 | 27 | 47 | 1513 |
| GN 20-100-M24-185-A | 100 | M 24 | 185 | 36 | 29 | 35 | 24 | 30 | 67 | 1546 |
| GN 20-100-M24-235-A | 100 | M 24 | 235 | 36 | 29 | 35 | 24 | 30 | 67 | 1726 |
| GN 20-120-M16-175-A | 120 | M 16 | 175 | 28 | 19 | 35 | 18 | 22 | 30 | 1465 |
| GN 20-120-M16-225-A | 120 | M 16 | 225 | 28 | 19 | 35 | 18 | 22 | 30 | 1549 |
| GN 20-120-M20-185-A | 120 | M 20 | 185 | 32 | 24 | 35 | 24 | 27 | 47 | 1691 |
| GN 20-120-M20-235-A | 120 | M 20 | 235 | 32 | 24 | 35 | 24 | 27 | 47 | 1818 |
| GN 20-120-M24-185-A | 120 | M 24 | 185 | 36 | 29 | 35 | 24 | 30 | 67 | 1853 |
| GN 20-120-M24-235-A | 120 | M 24 | 235 | 36 | 29 | 35 | 24 | 30 | 67 | 2031 |

**GN 20-B** 不锈钢

| 说明 | d1 | d2 | l1 | d3 | d4 | l2 | l3 | k | A/F 1 | A/F 2 | 静载荷 kN | ⚖ |
|---|---|---|---|---|---|---|---|---|---|---|---|---|
| GN 20-100-M16-175-B | 100 | M 16 | 175 | 28 | 12 | 19 | 35 | 69 | 18 | 22 | 30 | 1113 |
| GN 20-100-M16-225-B | 100 | M 16 | 225 | 28 | 12 | 19 | 35 | 69 | 18 | 22 | 30 | 1193 |
| GN 20-100-M20-185-B | 100 | M 20 | 185 | 32 | 12 | 24 | 35 | 69 | 24 | 27 | 47 | 1325 |
| GN 20-100-M20-235-B | 100 | M 20 | 235 | 32 | 12 | 24 | 35 | 69 | 24 | 27 | 47 | 1455 |
| GN 20-100-M24-185-B | 100 | M 24 | 185 | 36 | 12 | 29 | 35 | 69 | 24 | 30 | 67 | 1487 |
| GN 20-100-M24-235-B | 100 | M 24 | 235 | 36 | 12 | 29 | 35 | 69 | 24 | 30 | 67 | 1668 |
| GN 20-120-M16-175-B | 120 | M 16 | 175 | 28 | 12 | 19 | 35 | 89 | 18 | 22 | 30 | 1426 |
| GN 20-120-M16-225-B | 120 | M 16 | 225 | 28 | 12 | 19 | 35 | 89 | 18 | 22 | 30 | 1508 |
| GN 20-120-M20-185-B | 120 | M 20 | 185 | 32 | 12 | 24 | 35 | 89 | 24 | 27 | 47 | 1641 |
| GN 20-120-M20-235-B | 120 | M 20 | 235 | 32 | 12 | 24 | 35 | 89 | 24 | 27 | 47 | 1765 |
| GN 20-120-M24-185-B | 120 | M 24 | 185 | 36 | 12 | 29 | 35 | 89 | 24 | 30 | 67 | 1805 |
| GN 20-120-M24-235-B | 120 | M 24 | 235 | 36 | 12 | 29 | 35 | 89 | 24 | 30 | 67 | 1980 |



ELESA 和 GANTER 依法保留所有权利。
复制我方图纸时需始终提及来源。

# GN 21

## 不锈钢支脚

**带车削底板，不带安装孔**

### 规格

**类型（底板）**

- **D0**型: 精车，不带橡胶垫
- **D1**型: 精车，带嵌入式橡胶垫，黑色

螺杆的款式

- **S**款: 不带螺母，底部带外六角立面
- **SK**款:带螺母，底部带外六角立面
- **T**型: 不带螺母，底部带扳手立面，“不带内六角槽”款式
- **TK**款:带螺母，底部带扳手立面，“不带内六角槽”款式
- **U**款: 不带螺母，内六角槽在顶端，扳手立面在底部
- **UK**款:带螺母，内六角槽在顶端，扳手立面在底部
- **V**型: 不带螺母，顶部带外六角，底部带扳手立面
- **VK**款:带螺母，顶部带内六角槽，底部带扳手立面
- **W**款: 带扳手立面，卫生款，底部带扳手立面
- **X**款: 带内螺纹，外六角

底板
AISI 304 不锈钢

螺杆
AISI 303 不锈钢

ISO 4032 六角螺母
AISI 304 不锈钢

橡胶垫，嵌入式
Perbunan® (NBR), 70 Shore A

### 信息

GN 21 不锈钢水平支脚发货时已装配，不可拆卸。

### 技术信息

- 不锈钢特性 (参见页 A26)
- 弹性体特性 (参见页 A21)

### 不锈钢水平支脚的负载率

轴螺纹尺寸为 M10 的 GN 21 不锈钢水平支脚的静载荷受限于可调节轴作用于底板的可承受接触压力(轴强度 ≥ 500 N/mm$^2$)。表中所列数值（适用于不带橡胶垫的D0型）假定净压力载荷垂直作用在底板上。实际应用中的弯曲和扭曲应力因素会降低螺钉的额定载荷，必须加以考虑。具体强度值不具约束性，对用户的选择不承担责任。
用户必须根据实际情况选择适合预期用途的产品。环境因素可能影响所列数值。





ELESA 和 GANTER 依法保留所有权利。
复制我方图纸时需始终提及来源。

# GN 21

## 不锈钢支脚

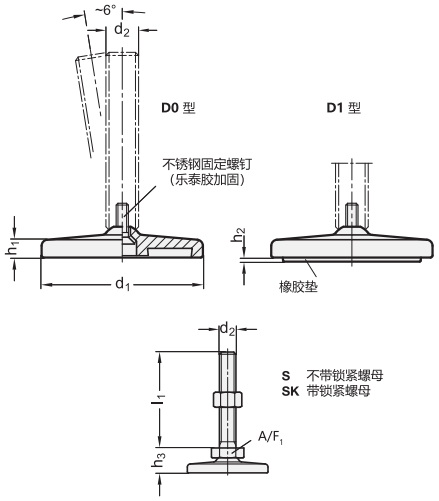


*增加不锈钢水平支脚的款式索引（底部带外六角）

| S | SK |
|---|---|
| 不带锁紧螺母 | 带锁紧螺母 |

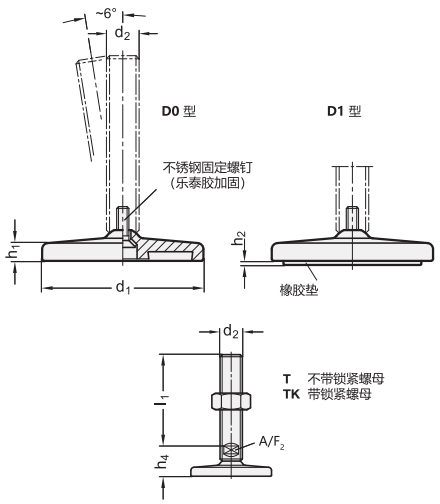


*增加不锈钢水平支脚的款式索引（底部带扳手立面）

| T | TK |
|---|---|
| 不带锁紧螺母 | 带锁紧螺母 |

### GN 21-S/SK

不锈钢

| 说明 | d1 | d2 | l1 | h1 | h2 | h3 | A/F 1 | 静载荷 kN | ⚖ |
|---|---|---|---|---|---|---|---|---|---|
| GN 21-80-M8-40-D0-* | 80 | M 8 | 40 | 8.5 | - | 19.5 | 17 | 6 | 303 |
| GN 21-80-M8-40-D1-* | 80 | M 8 | 40 | 8.5 | 2 | 19.5 | 17 | 6 | 283 |
| GN 21-80-M8-50-D0-* | 80 | M 8 | 50 | 8.5 | - | 19.5 | 17 | 6 | 306 |
| GN 21-80-M8-50-D1-* | 80 | M 8 | 50 | 8.5 | 2 | 19.5 | 17 | 6 | 331 |
| GN 21-80-M8-63-D0-* | 80 | M 8 | 63 | 8.5 | - | 19.5 | 17 | 6 | 310 |
| GN 21-80-M8-63-D1-* | 80 | M 8 | 63 | 8.5 | 2 | 19.5 | 17 | 6 | 310 |
| GN 21-80-M10-50-D0-* | 80 | M 10 | 50 | 8.5 | - | 19.5 | 17 | 11 | 315 |
| GN 21-80-M10-50-D1-* | 80 | M 10 | 50 | 8.5 | 2 | 19.5 | 17 | 11 | 340 |
| GN 21-80-M10-60-D0-* | 80 | M 10 | 60 | 8.5 | - | 19.5 | 17 | 11 | 320 |
| GN 21-80-M10-60-D1-* | 80 | M 10 | 60 | 8.5 | 2 | 19.5 | 17 | 11 | 345 |
| GN 21-80-M10-80-D0-* | 80 | M 10 | 80 | 8.5 | - | 19.5 | 17 | 11 | 329 |
| GN 21-80-M10-80-D1-* | 80 | M 10 | 80 | 8.5 | 2 | 19.5 | 17 | 11 | 354 |
| GN 21-80-M10-100-D0-* | 80 | M 10 | 100 | 8.5 | - | 19.5 | 17 | 11 | 340 |
| GN 21-80-M10-100-D1-* | 80 | M 10 | 100 | 8.5 | 2 | 19.5 | 17 | 11 | 365 |
| GN 21-80-M12-60-D0-* | 80 | M 12 | 60 | 8.5 | - | 19.5 | 17 | 16 | 340 |
| GN 21-80-M12-60-D1-* | 80 | M 12 | 60 | 8.5 | 2 | 19.5 | 17 | 16 | 360 |
| GN 21-80-M12-80-D0-* | 80 | M 12 | 80 | 8.5 | - | 19.5 | 17 | 16 | 348 |
| GN 21-80-M12-80-D1-* | 80 | M 12 | 80 | 8.5 | 2 | 19.5 | 17 | 16 | 373 |
| GN 21-80-M12-100-D0-* | 80 | M 12 | 100 | 8.5 | - | 19.5 | 17 | 16 | 362 |
| GN 21-80-M12-100-D1-* | 80 | M 12 | 100 | 8.5 | 2 | 19.5 | 17 | 16 | 387 |
| GN 21-80-M12-125-D0-* | 80 | M 12 | 125 | 8.5 | - | 19.5 | 17 | 16 | 379 |
| GN 21-80-M12-125-D1-* | 80 | M 12 | 125 | 8.5 | 2 | 19.5 | 17 | 16 | 404 |
| GN 21-100-M8-40-D0-* | 100 | M 8 | 40 | 9 | - | 20.5 | 17 | 6 | 492 |
| GN 21-100-M8-40-D1-* | 100 | M 8 | 40 | 9 | 3 | 20.5 | 17 | 6 | 500 |
| GN 21-100-M8-50-D0-* | 100 | M 8 | 50 | 9 | - | 20.5 | 17 | 6 | 495 |
| GN 21-100-M8-50-D1-* | 100 | M 8 | 50 | 9 | 3 | 20.5 | 17 | 6 | 548 |
| GN 21-100-M8-63-D0-* | 100 | M 8 | 63 | 9 | - | 20.5 | 17 | 6 | 499 |
| GN 21-100-M8-63-D1-* | 100 | M 8 | 63 | 9 | 3 | 20.5 | 17 | 6 | 552 |
| GN 21-100-M10-50-D0-* | 100 | M 10 | 50 | 9 | - | 20.5 | 17 | 11 | 504 |
| GN 21-100-M10-50-D1-* | 100 | M 10 | 50 | 9 | 3 | 20.5 | 17 | 11 | 558 |
| GN 21-100-M10-60-D0-* | 100 | M 10 | 60 | 9 | - | 20.5 | 17 | 11 | 509 |
| GN 21-100-M10-60-D1-* | 100 | M 10 | 60 | 9 | 3 | 20.5 | 17 | 11 | 562 |
| GN 21-100-M10-80-D0-* | 100 | M 10 | 80 | 9 | - | 20.5 | 17 | 11 | 518 |
| GN 21-100-M10-80-D1-* | 100 | M 10 | 80 | 9 | 3 | 20.5 | 17 | 11 | 571 |
| GN 21-100-M10-100-D0-* | 100 | M 10 | 100 | 9 | - | 20.5 | 17 | 11 | 529 |
| GN 21-100-M10-100-D1-* | 100 | M 10 | 100 | 9 | 3 | 20.5 | 17 | 11 | 583 |
| GN 21-100-M12-60-D0-* | 100 | M 12 | 60 | 9 | - | 20.5 | 17 | 16 | 523 |
| GN 21-100-M12-60-D1-* | 100 | M 12 | 60 | 9 | 3 | 20.5 | 17 | 16 | 576 |
| GN 21-100-M12-80-D0-* | 100 | M 12 | 80 | 9 | - | 20.5 | 17 | 16 | 537 |
| GN 21-100-M12-80-D1-* | 100 | M 12 | 80 | 9 | 3 | 20.5 | 17 | 16 | 590 |
| GN 21-100-M12-100-D0-* | 100 | M 12 | 100 | 9 | - | 20.5 | 17 | 16 | 551 |
| GN 21-100-M12-100-D1-* | 100 | M 12 | 100 | 9 | 3 | 20.5 | 17 | 16 | 605 |
| GN 21-100-M12-125-D0-* | 100 | M 12 | 125 | 9 | - | 20.5 | 17 | 16 | 568 |
| GN 21-100-M12-125-D1-* | 100 | M 12 | 125 | 9 | 3 | 20.5 | 17 | 16 | 622 |

S 款重量

### GN 21-T/TK

不锈钢

| 说明 | d1 | d2 | l1 | h1 | h2 | h4 | A/F 2 | 静载荷 kN | ⚖ |
|---|---|---|---|---|---|---|---|---|---|
| GN 21-80-M16-75-D0-* | 80 | M 16 | 75 | 8.5 | - | 25.5 | 12 | 17 | 400 |
| GN 21-80-M16-75-D1-* | 80 | M 16 | 75 | 8.5 | 2 | 25.5 | 12 | 17 | 417 |
| GN 21-80-M16-100-D0-* | 80 | M 16 | 100 | 8.5 | - | 25.5 | 12 | 17 | 425 |
| GN 21-80-M16-100-D1-* | 80 | M 16 | 100 | 8.5 | 2 | 25.5 | 12 | 17 | 450 |
| GN 21-80-M16-125-D0-* | 80 | M 16 | 125 | 8.5 | - | 25.5 | 12 | 17 | 457 |
| GN 21-80-M16-125-D1-* | 80 | M 16 | 125 | 8.5 | 2 | 25.5 | 12 | 17 | 482 |
| GN 21-80-M16-150-D0-* | 80 | M 16 | 150 | 8.5 | - | 25.5 | 12 | 17 | 489 |
| GN 21-80-M16-150-D1-* | 80 | M 16 | 150 | 8.5 | 2 | 25.5 | 12 | 17 | 514 |
| GN 21-80-M16-200-D0-* | 80 | M 16 | 200 | 8.5 | - | 25.5 | 12 | 17 | 432 |
| GN 21-80-M16-200-D1-* | 80 | M 16 | 200 | 8.5 | 2 | 25.5 | 12 | 17 | 437 |
| GN 21-80-M20-75-D0-* | 80 | M 20 | 75 | 8.5 | - | 27 | 15 | 28 | 454 |
| GN 21-80-M20-75-D1-* | 80 | M 20 | 75 | 8.5 | 2 | 27 | 15 | 28 | 479 |
| GN 21-80-M20-100-D0-* | 80 | M 20 | 100 | 8.5 | - | 27 | 15 | 28 | 513 |
| GN 21-80-M20-100-D1-* | 80 | M 20 | 100 | 8.5 | 2 | 27 | 15 | 28 | 538 |
| GN 21-80-M20-125-D0-* | 80 | M 20 | 125 | 8.5 | - | 27 | 15 | 28 | 564 |
| GN 21-80-M20-125-D1-* | 80 | M 20 | 125 | 8.5 | 2 | 27 | 15 | 28 | 589 |
| GN 21-80-M20-150-D0-* | 80 | M 20 | 150 | 8.5 | - | 27 | 15 | 28 | 614 |
| GN 21-80-M20-150-D1-* | 80 | M 20 | 150 | 8.5 | 2 | 27 | 15 | 28 | 639 |
| GN 21-80-M20-200-D0-* | 80 | M 20 | 200 | 8.5 | - | 27 | 15 | 28 | 714 |
| GN 21-80-M20-200-D1-* | 80 | M 20 | 200 | 8.5 | 2 | 27 | 15 | 28 | 739 |
| GN 21-80-M24-100-D0-* | 80 | M 24 | 100 | 8.5 | - | 30.5 | 19 | 46 | 629 |
| GN 21-80-M24-100-D1-* | 80 | M 24 | 100 | 8.5 | 2 | 30.5 | 19 | 46 | 654 |
| GN 21-80-M24-125-D0-* | 80 | M 24 | 125 | 8.5 | - | 30.5 | 19 | 46 | 709 |
| GN 21-80-M24-125-D1-* | 80 | M 24 | 125 | 8.5 | 2 | 30.5 | 19 | 46 | 734 |
| GN 21-80-M24-150-D0-* | 80 | M 24 | 150 | 8.5 | - | 30.5 | 19 | 46 | 775 |
| GN 21-80-M24-150-D1-* | 80 | M 24 | 150 | 8.5 | 2 | 30.5 | 19 | 46 | 800 |
| GN 21-80-M24-200-D0-* | 80 | M 24 | 200 | 8.5 | - | 30.5 | 19 | 46 | 821 |
| GN 21-80-M24-200-D1-* | 80 | M 24 | 200 | 8.5 | 2 | 30.5 | 19 | 46 | 846 |
| GN 21-100-M16-75-D0-* | 100 | M 16 | 75 | 9 | - | 26.5 | 12 | 17 | 581 |
| GN 21-100-M16-75-D1-* | 100 | M 16 | 75 | 9 | 3 | 26.5 | 12 | 17 | 640 |
| GN 21-100-M16-100-D0-* | 100 | M 16 | 100 | 9 | - | 26.5 | 12 | 17 | 614 |
| GN 21-100-M16-100-D1-* | 100 | M 16 | 100 | 9 | 3 | 26.5 | 12 | 17 | 660 |
| GN 21-100-M16-125-D0-* | 100 | M 16 | 125 | 9 | - | 26.5 | 12 | 17 | 646 |
| GN 21-100-M16-125-D1-* | 100 | M 16 | 125 | 9 | 3 | 26.5 | 12 | 17 | 699 |
| GN 21-100-M16-150-D0-* | 100 | M 16 | 150 | 9 | - | 26.5 | 12 | 17 | 678 |
| GN 21-100-M16-150-D1-* | 100 | M 16 | 150 | 9 | 3 | 26.5 | 12 | 17 | 731 |
| GN 21-100-M16-200-D0-* | 100 | M 16 | 200 | 9 | - | 26.5 | 12 | 17 | 1021 |
| GN 21-100-M16-200-D1-* | 100 | M 16 | 200 | 9 | 3 | 26.5 | 12 | 17 | 780 |
| GN 21-100-M20-75-D0-* | 100 | M 20 | 75 | 9 | - | 28 | 15 | 28 | 635 |
| GN 21-100-M20-75-D1-* | 100 | M 20 | 75 | 9 | 3 | 28 | 15 | 28 | 688 |
| GN 21-100-M20-100-D0-* | 100 | M 20 | 100 | 9 | - | 28 | 15 | 28 | 694 |
| GN 21-100-M20-100-D1-* | 100 | M 20 | 100 | 9 | 3 | 28 | 15 | 28 | 747 |
| GN 21-100-M20-125-D0-* | 100 | M 20 | 125 | 9 | - | 28 | 15 | 28 | 744 |
| GN 21-100-M20-125-D1-* | 100 | M 20 | 125 | 9 | 3 | 28 | 15 | 28 | 798 |

T 款重量



ELESA 和 GANTER 依法保留所有权利。
复制我方图纸时需始终提及来源。

# GN 21

## 不锈钢支脚



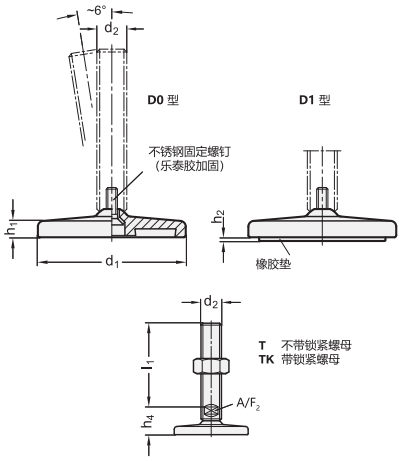


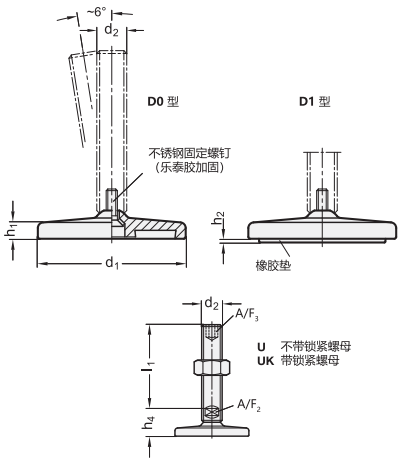


*增加不锈钢水平支脚的款式索引（底部带扳手立面）

T
不带锁紧螺母

TK
带锁紧螺母

*增加不锈钢水平支脚的款式索引（顶部带六角槽/底部带扳手立面）

U
不带锁紧螺母

UK
带锁紧螺母

### GN 21-T/TK

不锈钢

| 说明 | d1 | d2 | l1 | h1 | h2 | h4 | A/F 2 | 静载荷 kN | ⚖ |
|---|---|---|---|---|---|---|---|---|---|
| GN 21-100-M20-150-D0-* | 100 | M 20 | 150 | 9 | - | 28 | 15 | 28 | 795 |
| GN 21-100-M20-150-D1-* | 100 | M 20 | 150 | 9 | 3 | 28 | 15 | 28 | 848 |
| GN 21-100-M20-200-D0-* | 100 | M 20 | 200 | 9 | - | 28 | 15 | 28 | 895 |
| GN 21-100-M20-200-D1-* | 100 | M 20 | 200 | 9 | 3 | 28 | 15 | 28 | 948 |
| GN 21-100-M24-100-D0-* | 100 | M 24 | 100 | 9 | - | 31.5 | 19 | 46 | 814 |
| GN 21-100-M24-100-D1-* | 100 | M 24 | 100 | 9 | 3 | 31.5 | 19 | 46 | 867 |
| GN 21-100-M24-125-D0-* | 100 | M 24 | 125 | 9 | - | 31.5 | 19 | 46 | 894 |
| GN 21-100-M24-125-D1-* | 100 | M 24 | 125 | 9 | 3 | 31.5 | 19 | 46 | 947 |
| GN 21-100-M24-125-D1-* | 100 | M 24 | 125 | 9 | 3 | 31.5 | 19 | 46 | 947 |
| GN 21-100-M24-150-D0-* | 100 | M 24 | 150 | 9 | - | 31.5 | 19 | 46 | 960 |
| GN 21-100-M24-150-D1-* | 100 | M 24 | 150 | 9 | 3 | 31.5 | 19 | 46 | 1013 |
| GN 21-100-M24-200-D0-* | 100 | M 24 | 200 | 9 | - | 31.5 | 19 | 46 | 1106 |
| GN 21-100-M24-200-D1-* | 100 | M 24 | 200 | 9 | 3 | 31.5 | 19 | 46 | 1159 |
| GN 21-120-M20-75-D0-* | 120 | M 20 | 75 | 12 | - | 32 | 15 | 28 | 988 |
| GN 21-120-M20-75-D1-* | 120 | M 20 | 75 | 12 | 3.5 | 32 | 15 | 28 | 1094 |
| GN 21-120-M20-100-D0-* | 120 | M 20 | 100 | 12 | - | 32 | 15 | 28 | 1050 |
| GN 21-120-M20-100-D1-* | 120 | M 20 | 100 | 12 | 3.5 | 32 | 15 | 28 | 1100 |
| GN 21-120-M20-125-D0-* | 120 | M 20 | 125 | 12 | - | 32 | 15 | 28 | 1097 |
| GN 21-120-M20-125-D1-* | 120 | M 20 | 125 | 12 | 3.5 | 32 | 15 | 28 | 1203 |
| GN 21-120-M20-150-D0-* | 120 | M 20 | 150 | 12 | - | 32 | 15 | 28 | 1148 |
| GN 21-120-M20-150-D1-* | 120 | M 20 | 150 | 12 | 3.5 | 32 | 15 | 28 | 1254 |
| GN 21-120-M20-200-D0-* | 120 | M 20 | 200 | 12 | - | 32 | 15 | 28 | 1248 |
| GN 21-120-M20-200-D1-* | 120 | M 20 | 200 | 12 | 3.5 | 32 | 15 | 28 | 1354 |
| GN 21-120-M24-100-D0-* | 120 | M 24 | 100 | 12 | - | 35.5 | 19 | 46 | 1164 |
| GN 21-120-M24-100-D1-* | 120 | M 24 | 100 | 12 | 3.5 | 35.5 | 19 | 46 | 1360 |
| GN 21-120-M24-125-D0-* | 120 | M 24 | 125 | 12 | - | 35.5 | 19 | 46 | 1244 |
| GN 21-120-M24-125-D1-* | 120 | M 24 | 125 | 12 | 3.5 | 35.5 | 19 | 46 | 1380 |
| GN 21-120-M24-150-D0-* | 120 | M 24 | 150 | 12 | - | 35.5 | 19 | 46 | 1309 |
| GN 21-120-M24-150-D1-* | 120 | M 24 | 150 | 12 | 3.5 | 35.5 | 19 | 46 | 1415 |
| GN 21-120-M24-200-D0-* | 120 | M 24 | 200 | 12 | - | 35.5 | 19 | 46 | 1455 |
| GN 21-120-M24-200-D1-* | 120 | M 24 | 200 | 12 | 3.5 | 35.5 | 19 | 46 | 1561 |
| GN 21-120-M30-100-D0-* | 120 | M 30 | 100 | 12 | - | 39.5 | 24 | 43 | 1401 |
| GN 21-120-M30-100-D1-* | 120 | M 30 | 100 | 12 | 3.5 | 39.5 | 24 | 43 | 1507 |
| GN 21-120-M30-125-D0-* | 120 | M 30 | 125 | 12 | - | 39.5 | 24 | 43 | 1497 |
| GN 21-120-M30-125-D1-* | 120 | M 30 | 125 | 12 | 3.5 | 39.5 | 24 | 43 | 1603 |
| GN 21-120-M30-150-D0-* | 120 | M 30 | 150 | 12 | - | 39.5 | 24 | 43 | 1615 |
| GN 21-120-M30-150-D1-* | 120 | M 30 | 150 | 12 | 3.5 | 39.5 | 24 | 43 | 1721 |
| GN 21-120-M30-200-D0-* | 120 | M 30 | 200 | 12 | - | 39.5 | 24 | 43 | 1852 |
| GN 21-120-M30-200-D1-* | 120 | M 30 | 200 | 12 | 3.5 | 39.5 | 24 | 43 | 1958 |

T 款重量

### GN 21-U/UK

不锈钢

| 说明 | d1 | d2 | l1 | h1 | h2 | h4 | A/F 2 | A/F 3 | 静载荷 kN | ⚖ |
|---|---|---|---|---|---|---|---|---|---|---|
| GN 21-80-M16-75-D0-* | 80 | M 16 | 75 | 8.5 | - | 25.5 | 12 | 8 | 17 | 387 |
| GN 21-80-M16-75-D1-* | 80 | M 16 | 75 | 8.5 | 2 | 25.5 | 12 | 8 | 17 | 412 |
| GN 21-80-M16-100-D0-* | 80 | M 16 | 100 | 8.5 | - | 25.5 | 12 | 8 | 17 | 419 |
| GN 21-80-M16-100-D1-* | 80 | M 16 | 100 | 8.5 | 2 | 25.5 | 12 | 8 | 17 | 444 |
| GN 21-80-M16-125-D0-* | 80 | M 16 | 125 | 8.5 | - | 25.5 | 12 | 8 | 17 | 452 |
| GN 21-80-M16-125-D1-* | 80 | M 16 | 125 | 8.5 | 2 | 25.5 | 12 | 8 | 17 | 477 |
| GN 21-80-M16-150-D0-* | 80 | M 16 | 150 | 8.5 | - | 25.5 | 12 | 8 | 17 | 484 |
| GN 21-80-M16-150-D1-* | 80 | M 16 | 150 | 8.5 | 2 | 25.5 | 12 | 8 | 17 | 509 |
| GN 21-80-M16-200-D0-* | 80 | M 16 | 200 | 8.5 | - | 25.5 | 12 | 8 | 17 | 551 |
| GN 21-80-M16-200-D1-* | 80 | M 16 | 200 | 8.5 | 2 | 25.5 | 12 | 8 | 17 | 576 |
| GN 21-80-M20-75-D0-* | 80 | M 20 | 75 | 8.5 | - | 27 | 15 | 10 | 28 | 454 |
| GN 21-80-M20-75-D1-* | 80 | M 20 | 75 | 8.5 | 2 | 27 | 15 | 10 | 28 | 479 |
| GN 21-80-M20-100-D0-* | 80 | M 20 | 100 | 8.5 | - | 27 | 15 | 10 | 28 | 460 |
| GN 21-80-M20-100-D1-* | 80 | M 20 | 100 | 8.5 | 2 | 27 | 15 | 10 | 28 | 517 |
| GN 21-80-M20-125-D0-* | 80 | M 20 | 125 | 8.5 | - | 27 | 15 | 10 | 28 | 555 |
| GN 21-80-M20-125-D1-* | 80 | M 20 | 125 | 8.5 | 2 | 27 | 15 | 10 | 28 | 580 |
| GN 21-80-M20-150-D0-* | 80 | M 20 | 150 | 8.5 | - | 27 | 15 | 10 | 28 | 560 |
| GN 21-80-M20-150-D1-* | 80 | M 20 | 150 | 8.5 | 2 | 27 | 15 | 10 | 28 | 608 |
| GN 21-80-M20-200-D0-* | 80 | M 20 | 200 | 8.5 | - | 27 | 15 | 10 | 28 | 708 |
| GN 21-80-M20-200-D1-* | 80 | M 20 | 200 | 8.5 | 2 | 27 | 15 | 10 | 28 | 733 |
| GN 21-80-M24-100-D0-* | 80 | M 24 | 100 | 8.5 | - | 30.5 | 19 | 12 | 46 | 692 |
| GN 21-80-M24-100-D1-* | 80 | M 24 | 100 | 8.5 | 2 | 30.5 | 19 | 12 | 46 | 717 |
| GN 21-80-M24-125-D0-* | 80 | M 24 | 125 | 8.5 | - | 30.5 | 19 | 12 | 46 | 700 |
| GN 21-80-M24-125-D1-* | 80 | M 24 | 125 | 8.5 | 2 | 30.5 | 19 | 12 | 46 | 760 |
| GN 21-80-M24-150-D0-* | 80 | M 24 | 150 | 8.5 | - | 30.5 | 19 | 12 | 46 | 765 |
| GN 21-80-M24-150-D1-* | 80 | M 24 | 150 | 8.5 | 2 | 30.5 | 19 | 12 | 46 | 790 |
| GN 21-80-M24-200-D0-* | 80 | M 24 | 200 | 8.5 | - | 30.5 | 19 | 12 | 46 | 901 |
| GN 21-80-M24-200-D1-* | 80 | M 24 | 200 | 8.5 | 2 | 30.5 | 19 | 12 | 46 | 926 |
| GN 21-100-M16-75-D0-* | 100 | M 16 | 75 | 9 | - | 26.5 | 12 | 8 | 17 | 576 |
| GN 21-100-M16-75-D1-* | 100 | M 16 | 75 | 9 | 3 | 26.5 | 12 | 8 | 17 | 629 |
| GN 21-100-M16-100-D0-* | 100 | M 16 | 100 | 9 | - | 26.5 | 12 | 8 | 17 | 610 |
| GN 21-100-M16-100-D1-* | 100 | M 16 | 100 | 9 | 3 | 26.5 | 12 | 8 | 17 | 660 |
| GN 21-100-M16-125-D0-* | 100 | M 16 | 125 | 9 | - | 26.5 | 12 | 8 | 17 | 641 |
| GN 21-100-M16-125-D1-* | 100 | M 16 | 125 | 9 | 3 | 26.5 | 12 | 8 | 17 | 694 |
| GN 21-100-M16-150-D0-* | 100 | M 16 | 150 | 9 | - | 26.5 | 12 | 8 | 17 | 673 |
| GN 21-100-M16-150-D1-* | 100 | M 16 | 150 | 9 | 3 | 26.5 | 12 | 8 | 17 | 726 |
| GN 21-100-M16-200-D0-* | 100 | M 16 | 200 | 9 | - | 26.5 | 12 | 8 | 17 | 739 |
| GN 21-100-M16-200-D1-* | 100 | M 16 | 200 | 9 | 3 | 26.5 | 12 | 8 | 17 | 793 |

U 款重量



ELESA 和 GANTER 依法保留所有权利。
复制我方图纸时需始终提及来源。

# GN 21

## 不锈钢支脚

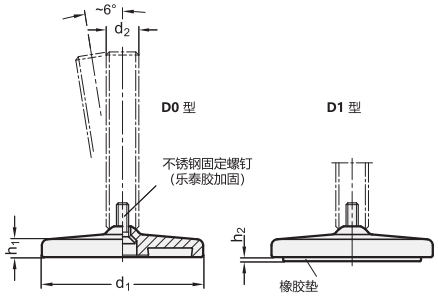


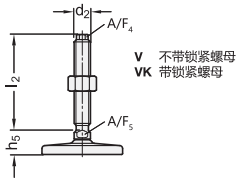


*增加不锈钢水平支脚的款式索引（顶部带六角槽/底部带扳手立面）

U 不带锁紧螺母　　UK 带锁紧螺母

### GN 21-U/UK

不锈钢

| 说明 | d1 | d2 | l1 | h1 | h2 | h4 | A/F 2 | A/F 3 | 静载荷 kN | ⚖ |
|---|---|---|---|---|---|---|---|---|---|---|
| GN 21-100-M20-75-D0-* | 100 | M 20 | 75 | 9 | - | 28 | 15 | 10 | 28 | 635 |
| GN 21-100-M20-75-D1-* | 100 | M 20 | 75 | 9 | 3 | 28 | 15 | 10 | 28 | 688 |
| GN 21-100-M20-100-D0-* | 100 | M 20 | 100 | 9 | - | 28 | 15 | 10 | 28 | 665 |
| GN 21-100-M20-100-D1-* | 100 | M 20 | 100 | 9 | 3 | 28 | 15 | 10 | 28 | 710 |
| GN 21-100-M20-125-D0-* | 100 | M 20 | 125 | 9 | - | 28 | 15 | 10 | 28 | 736 |
| GN 21-100-M20-125-D1-* | 100 | M 20 | 125 | 9 | 3 | 28 | 15 | 10 | 28 | 789 |
| GN 21-100-M20-150-D0-* | 100 | M 20 | 150 | 9 | - | 28 | 15 | 10 | 28 | 764 |
| GN 21-100-M20-150-D1-* | 100 | M 20 | 150 | 9 | 3 | 28 | 15 | 10 | 28 | 817 |
| GN 21-100-M20-200-D0-* | 100 | M 20 | 200 | 9 | - | 28 | 15 | 10 | 28 | 889 |
| GN 21-100-M20-200-D1-* | 100 | M 20 | 200 | 9 | 3 | 28 | 15 | 10 | 28 | 942 |
| GN 21-100-M24-100-D0-* | 100 | M 24 | 100 | 9 | - | 31.5 | 19 | 12 | 46 | 877 |
| GN 21-100-M24-100-D1-* | 100 | M 24 | 100 | 9 | 3 | 31.5 | 19 | 12 | 46 | 930 |
| GN 21-100-M24-125-D0-* | 100 | M 24 | 125 | 9 | - | 31.5 | 19 | 12 | 46 | 869 |
| GN 21-100-M24-125-D1-* | 100 | M 24 | 125 | 9 | 3 | 31.5 | 19 | 12 | 46 | 950 |
| GN 21-100-M24-150-D0-* | 100 | M 24 | 150 | 9 | - | 31.5 | 19 | 12 | 46 | 950 |
| GN 21-100-M24-150-D1-* | 100 | M 24 | 150 | 9 | 3 | 31.5 | 19 | 12 | 46 | 1003 |
| GN 21-100-M24-200-D0-* | 100 | M 24 | 200 | 9 | - | 31.5 | 19 | 12 | 46 | 1086 |
| GN 21-100-M24-200-D1-* | 100 | M 24 | 200 | 9 | 3 | 31.5 | 19 | 12 | 46 | 1139 |
| GN 21-120-M20-75-D0-* | 120 | M 20 | 75 | 12 | - | 32 | 15 | 10 | 28 | 988 |
| GN 21-120-M20-75-D1-* | 120 | M 20 | 75 | 12 | 3.5 | 32 | 15 | 10 | 28 | 1094 |
| GN 21-120-M20-100-D0-* | 120 | M 20 | 100 | 12 | - | 32 | 15 | 10 | 28 | 1226 |
| GN 21-120-M20-100-D1-* | 120 | M 20 | 100 | 12 | 3.5 | 32 | 15 | 10 | 28 | 1332 |
| GN 21-120-M20-125-D0-* | 120 | M 20 | 125 | 12 | - | 32 | 15 | 10 | 28 | 1089 |
| GN 21-120-M20-125-D1-* | 120 | M 20 | 125 | 12 | 3.5 | 32 | 15 | 10 | 28 | 1195 |
| GN 21-120-M20-150-D0-* | 120 | M 20 | 150 | 12 | - | 32 | 15 | 10 | 28 | 1117 |
| GN 21-120-M20-150-D1-* | 120 | M 20 | 150 | 12 | 3.5 | 32 | 15 | 10 | 28 | 1223 |
| GN 21-120-M20-200-D0-* | 120 | M 20 | 200 | 12 | - | 32 | 15 | 10 | 28 | 1242 |
| GN 21-120-M20-200-D1-* | 120 | M 20 | 200 | 12 | 3.5 | 32 | 15 | 10 | 28 | 1348 |
| GN 21-120-M24-100-D0-* | 120 | M 24 | 100 | 12 | - | 35.5 | 19 | 12 | 46 | 1227 |
| GN 21-120-M24-100-D1-* | 120 | M 24 | 100 | 12 | 3.5 | 35.5 | 19 | 12 | 46 | 1333 |
| GN 21-120-M24-125-D0-* | 120 | M 24 | 125 | 12 | - | 35.5 | 19 | 12 | 46 | 1219 |
| GN 21-120-M24-125-D1-* | 120 | M 24 | 125 | 12 | 3.5 | 35.5 | 19 | 12 | 46 | 1325 |
| GN 21-120-M24-150-D0-* | 120 | M 24 | 150 | 12 | - | 35.5 | 19 | 12 | 46 | 1300 |
| GN 21-120-M24-150-D1-* | 120 | M 24 | 150 | 12 | 3.5 | 35.5 | 19 | 12 | 46 | 1406 |
| GN 21-120-M24-200-D0-* | 120 | M 24 | 200 | 12 | - | 35.5 | 19 | 12 | 46 | 1436 |
| GN 21-120-M24-200-D1-* | 120 | M 24 | 200 | 12 | 3.5 | 35.5 | 19 | 12 | 46 | 1542 |
| GN 21-120-M30-100-D0-* | 120 | M 30 | 100 | 12 | - | 39.5 | 24 | 12 | 43 | 1352 |
| GN 21-120-M30-100-D1-* | 120 | M 30 | 100 | 12 | 3.5 | 39.5 | 24 | 12 | 43 | 1458 |
| GN 21-120-M30-125-D0-* | 120 | M 30 | 125 | 12 | - | 39.5 | 24 | 12 | 43 | 1468 |
| GN 21-120-M30-125-D1-* | 120 | M 30 | 125 | 12 | 3.5 | 39.5 | 24 | 12 | 43 | 1574 |
| GN 21-120-M30-150-D0-* | 120 | M 30 | 150 | 12 | - | 39.5 | 24 | 12 | 43 | 1582 |
| GN 21-120-M30-150-D1-* | 120 | M 30 | 150 | 12 | 3.5 | 39.5 | 24 | 12 | 43 | 1688 |
| GN 21-120-M30-200-D0-* | 120 | M 30 | 200 | 12 | - | 39.5 | 24 | 12 | 43 | 1810 |
| GN 21-120-M30-200-D1-* | 120 | M 30 | 200 | 12 | 3.5 | 39.5 | 24 | 12 | 43 | 1916 |

U 款重量

*增加不锈钢水平支脚的款式索引（顶部带外六角槽/底部带扳手立面）

V 不带锁紧螺母　　VK 带锁紧螺母

### GN 21-V/VK

不锈钢

| 说明 | d1 | d2 | l2 | h1 | h2 | h5 | A/F 4 | A/F 5 | 静载荷 kN | ⚖ |
|---|---|---|---|---|---|---|---|---|---|---|
| GN 21-80-M16-75-D0-* | 80 | M 16 | 75 | 8.5 | - | 21.5 | 10 | 12 | 21 | 387 |
| GN 21-80-M16-75-D1-* | 80 | M 16 | 75 | 8.5 | 2 | 21.5 | 10 | 12 | 21 | 412 |
| GN 21-80-M16-100-D0-* | 80 | M 16 | 100 | 8.5 | - | 21.5 | 10 | 12 | 21 | 417 |
| GN 21-80-M16-100-D1-* | 80 | M 16 | 100 | 8.5 | 2 | 21.5 | 10 | 12 | 21 | 442 |
| GN 21-80-M16-125-D0-* | 80 | M 16 | 125 | 8.5 | - | 21.5 | 10 | 12 | 21 | 449 |
| GN 21-80-M16-125-D1-* | 80 | M 16 | 125 | 8.5 | 2 | 21.5 | 10 | 12 | 21 | 474 |
| GN 21-80-M16-150-D0-* | 80 | M 16 | 150 | 8.5 | - | 21.5 | 10 | 12 | 21 | 482 |
| GN 21-80-M16-150-D1-* | 80 | M 16 | 150 | 8.5 | 2 | 21.5 | 10 | 12 | 21 | 507 |
| GN 21-80-M20-100-D0-* | 80 | M 20 | 100 | 8.5 | - | 23 | 13 | 16 | 35 | 510 |
| GN 21-80-M20-100-D1-* | 80 | M 20 | 100 | 8.5 | 2 | 23 | 13 | 16 | 35 | 530 |
| GN 21-80-M20-125-D0-* | 80 | M 20 | 125 | 8.5 | - | 23 | 13 | 16 | 35 | 555 |
| GN 21-80-M20-125-D1-* | 80 | M 20 | 125 | 8.5 | 2 | 23 | 13 | 16 | 35 | 580 |
| GN 21-80-M20-150-D0-* | 80 | M 20 | 150 | 8.5 | - | 23 | 13 | 16 | 35 | 607 |
| GN 21-80-M20-150-D1-* | 80 | M 20 | 150 | 8.5 | 2 | 23 | 13 | 16 | 35 | 632 |
| GN 21-80-M20-200-D0-* | 80 | M 20 | 200 | 8.5 | - | 23 | 13 | 16 | 35 | 640 |
| GN 21-80-M20-200-D1-* | 80 | M 20 | 200 | 8.5 | 2 | 23 | 13 | 16 | 35 | 670 |
| GN 21-80-M24-100-D0-* | 80 | M 24 | 100 | 8.5 | - | 26 | 17 | 20 | 52 | 680 |
| GN 21-80-M24-100-D1-* | 80 | M 24 | 100 | 8.5 | 2 | 26 | 17 | 20 | 52 | 700 |
| GN 21-80-M24-150-D0-* | 80 | M 24 | 150 | 8.5 | - | 26 | 17 | 20 | 52 | 763 |
| GN 21-80-M24-150-D1-* | 80 | M 24 | 150 | 8.5 | 2 | 26 | 17 | 20 | 52 | 788 |
| GN 21-80-M24-200-D0-* | 80 | M 24 | 200 | 8.5 | - | 26 | 17 | 20 | 52 | 909 |
| GN 21-80-M24-200-D1-* | 80 | M 24 | 200 | 8.5 | 2 | 26 | 17 | 20 | 52 | 934 |
| GN 21-100-M16-75-D0-* | 100 | M 16 | 75 | 9 | - | 22.5 | 10 | 12 | 21 | 576 |
| GN 21-100-M16-75-D1-* | 100 | M 16 | 75 | 9 | 3 | 22.5 | 10 | 12 | 21 | 622 |
| GN 21-100-M16-100-D0-* | 100 | M 16 | 100 | 9 | - | 22.5 | 10 | 12 | 21 | 606 |
| GN 21-100-M16-100-D1-* | 100 | M 16 | 100 | 9 | 3 | 22.5 | 10 | 12 | 21 | 659 |
| GN 21-100-M16-125-D0-* | 100 | M 16 | 125 | 9 | - | 22.5 | 10 | 12 | 21 | 638 |
| GN 21-100-M16-125-D1-* | 100 | M 16 | 125 | 9 | 3 | 22.5 | 10 | 12 | 21 | 691 |
| GN 21-100-M16-150-D0-* | 100 | M 16 | 150 | 9 | - | 22.5 | 10 | 12 | 21 | 671 |
| GN 21-100-M16-150-D1-* | 100 | M 16 | 150 | 9 | 3 | 22.5 | 10 | 12 | 21 | 724 |
| GN 21-100-M20-100-D0-* | 100 | M 20 | 100 | 9 | - | 24 | 13 | 16 | 35 | 685 |
| GN 21-100-M20-100-D1-* | 100 | M 20 | 100 | 9 | 3 | 24 | 13 | 16 | 35 | 738 |
| GN 21-100-M20-125-D0-* | 100 | M 20 | 125 | 9 | - | 24 | 13 | 16 | 35 | 736 |
| GN 21-100-M20-125-D1-* | 100 | M 20 | 125 | 9 | 3 | 24 | 13 | 16 | 35 | 789 |
| GN 21-100-M20-150-D0-* | 100 | M 20 | 150 | 9 | - | 24 | 13 | 16 | 35 | 788 |
| GN 21-100-M20-150-D1-* | 100 | M 20 | 150 | 9 | 3 | 24 | 13 | 16 | 35 | 841 |
| GN 21-100-M20-200-D0-* | 100 | M 20 | 200 | 9 | - | 24 | 13 | 16 | 35 | 893 |
| GN 21-100-M20-200-D1-* | 100 | M 20 | 200 | 9 | 3 | 24 | 13 | 16 | 35 | 946 |
| GN 21-100-M24-100-D0-* | 100 | M 24 | 100 | 9 | - | 27 | 17 | 20 | 52 | 800 |
| GN 21-100-M24-100-D1-* | 100 | M 24 | 100 | 9 | 3 | 27 | 17 | 20 | 52 | 853 |
| GN 21-100-M24-150-D0-* | 100 | M 24 | 150 | 9 | - | 27 | 17 | 20 | 52 | 948 |
| GN 21-100-M24-150-D1-* | 100 | M 24 | 150 | 9 | 3 | 27 | 17 | 20 | 52 | 1001 |
| GN 21-100-M24-200-D0-* | 100 | M 24 | 200 | 9 | - | 27 | 17 | 20 | 52 | 1094 |
| GN 21-100-M24-200-D1-* | 100 | M 24 | 200 | 9 | 3 | 27 | 17 | 20 | 52 | 1147 |

V款重量



ELESA 和 GANTER 依法保留所有权利。
复制我方图纸时需始终提及来源。

# GN 21 | 不锈钢支脚



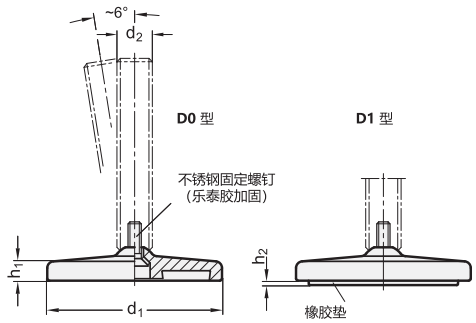


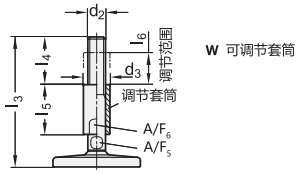


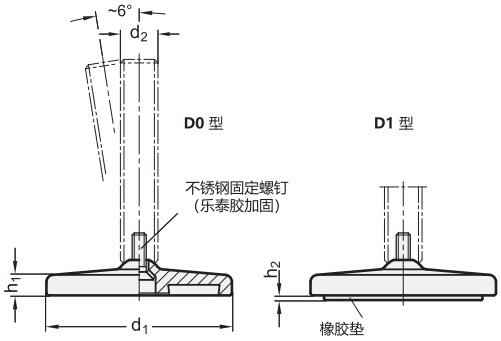


X 带内螺纹

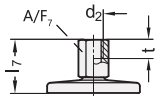


## GN 21-W

不锈钢

| 说明 | d1 | d2 | d3 | l3 ≈ | h1 | h2 | l4 | l5 | l6 | A/F 5 | A/F 6 | 静载荷 kN | ⚖ |
|---|---|---|---|---|---|---|---|---|---|---|---|---|---|
| GN 21-80-M16-118-D0-W | 80 | M 16 | 24 | 118 | 8.5 | - | 45 | 45 | 29 | 12 | 20 | 25 | 520 |
| GN 21-80-M16-118-D1-W | 80 | M 16 | 24 | 118 | 8.5 | 2 | 45 | 45 | 29 | 12 | 20 | 25 | 540 |
| GN 21-80-M16-143-D0-W | 80 | M 16 | 24 | 143 | 8.5 | - | 45 | 45 | 29 | 12 | 20 | 25 | 600 |
| GN 21-80-M16-143-D1-W | 80 | M 16 | 24 | 143 | 8.5 | 2 | 45 | 45 | 29 | 12 | 20 | 25 | 620 |
| GN 21-80-M16-168-D0-W | 80 | M 16 | 24 | 168 | 8.5 | - | 45 | 45 | 29 | 12 | 20 | 25 | 589 |
| GN 21-80-M16-168-D1-W | 80 | M 16 | 24 | 168 | 8.5 | 2 | 45 | 45 | 29 | 12 | 20 | 25 | 614 |
| GN 21-80-M16-193-D0-W | 80 | M 16 | 24 | 193 | 8.5 | - | 45 | 45 | 29 | 12 | 20 | 25 | 628 |
| GN 21-80-M16-193-D1-W | 80 | M 16 | 24 | 193 | 8.5 | 2 | 45 | 45 | 29 | 12 | 20 | 25 | 653 |
| GN 21-80-M20-143-D0-W | 80 | M 20 | 30 | 143 | 8.5 | - | 56 | 56 | 36 | 16 | 24 | 35 | 734 |
| GN 21-80-M20-143-D1-W | 80 | M 20 | 30 | 143 | 8.5 | 2 | 56 | 56 | 36 | 16 | 24 | 35 | 759 |
| GN 21-80-M20-168-D0-W | 80 | M 20 | 30 | 168 | 8.5 | - | 56 | 56 | 36 | 16 | 24 | 35 | 800 |
| GN 21-80-M20-168-D1-W | 80 | M 20 | 30 | 168 | 8.5 | 2 | 56 | 56 | 36 | 16 | 24 | 35 | 823 |
| GN 21-80-M20-193-D0-W | 80 | M 20 | 30 | 193 | 8.5 | - | 56 | 56 | 36 | 16 | 24 | 35 | 860 |
| GN 21-80-M20-193-D1-W | 80 | M 20 | 30 | 193 | 8.5 | 2 | 56 | 56 | 36 | 16 | 24 | 35 | 885 |
| GN 21-80-M20-243-D0-W | 80 | M 20 | 30 | 243 | 8.5 | - | 56 | 56 | 36 | 16 | 24 | 35 | 984 |
| GN 21-80-M20-243-D1-W | 80 | M 20 | 30 | 243 | 8.5 | 2 | 56 | 56 | 36 | 16 | 24 | 35 | 1009 |
| GN 21-80-M24-168-D0-W | 80 | M 24 | 35 | 168 | 8.5 | - | 67 | 67 | 42 | 20 | 30 | 52 | 1044 |
| GN 21-80-M24-168-D1-W | 80 | M 24 | 35 | 168 | 8.5 | 2 | 67 | 67 | 42 | 20 | 30 | 52 | 1069 |
| GN 21-80-M24-218-D0-W | 80 | M 24 | 35 | 218 | 8.5 | - | 67 | 67 | 42 | 20 | 30 | 52 | 1200 |
| GN 21-80-M24-218-D1-W | 80 | M 24 | 35 | 218 | 8.5 | 2 | 67 | 67 | 42 | 20 | 30 | 52 | 1247 |
| GN 21-80-M24-268-D0-W | 80 | M 24 | 35 | 268 | 8.5 | - | 67 | 67 | 42 | 20 | 30 | 52 | 1401 |
| GN 21-80-M24-268-D1-W | 80 | M 24 | 35 | 268 | 8.5 | 2 | 67 | 67 | 42 | 20 | 30 | 52 | 1426 |
| GN 21-100-M16-119-D0-W | 100 | M 16 | 24 | 119 | 9 | - | 45 | 45 | 32 | 12 | 20 | 25 | 699 |
| GN 21-100-M16-119-D1-W | 100 | M 16 | 24 | 119 | 9 | 3 | 45 | 45 | 32 | 12 | 20 | 25 | 753 |
| GN 21-100-M16-144-D0-W | 100 | M 16 | 24 | 144 | 9 | - | 45 | 45 | 32 | 12 | 20 | 25 | 800 |
| GN 21-100-M16-144-D1-W | 100 | M 16 | 24 | 144 | 9 | 3 | 45 | 45 | 32 | 12 | 20 | 25 | 820 |
| GN 21-100-M16-169-D0-W | 100 | M 16 | 24 | 169 | 9 | - | 45 | 45 | 32 | 12 | 20 | 25 | 777 |
| GN 21-100-M16-169-D1-W | 100 | M 16 | 24 | 169 | 9 | 3 | 45 | 45 | 32 | 12 | 20 | 25 | 831 |
| GN 21-100-M16-194-D0-W | 100 | M 16 | 24 | 194 | 9 | - | 45 | 45 | 32 | 12 | 20 | 25 | 817 |
| GN 21-100-M16-194-D1-W | 100 | M 16 | 24 | 194 | 9 | 3 | 45 | 45 | 32 | 12 | 20 | 25 | 840 |
| GN 21-100-M20-144-D0-W | 100 | M 20 | 30 | 144 | 9 | - | 56 | 56 | 40 | 16 | 24 | 35 | 915 |
| GN 21-100-M20-144-D1-W | 100 | M 20 | 30 | 144 | 9 | 3 | 56 | 56 | 40 | 16 | 24 | 35 | 948 |
| GN 21-100-M20-169-D0-W | 100 | M 20 | 30 | 169 | 9 | - | 56 | 56 | 40 | 16 | 24 | 35 | 1000 |
| GN 21-100-M20-169-D1-W | 100 | M 20 | 30 | 169 | 9 | 3 | 56 | 56 | 40 | 16 | 24 | 35 | 1032 |
| GN 21-100-M20-194-D0-W | 100 | M 20 | 30 | 194 | 9 | - | 56 | 56 | 40 | 16 | 24 | 35 | 1041 |
| GN 21-100-M20-194-D1-W | 100 | M 20 | 30 | 194 | 9 | 3 | 56 | 56 | 40 | 16 | 24 | 35 | 1094 |
| GN 21-100-M20-244-D0-W | 100 | M 20 | 30 | 244 | 9 | - | 56 | 56 | 40 | 16 | 24 | 35 | 1165 |
| GN 21-100-M20-244-D1-W | 100 | M 20 | 30 | 244 | 9 | 3 | 56 | 56 | 40 | 16 | 24 | 35 | 1218 |
| GN 21-100-M24-169-D0-W | 100 | M 24 | 35 | 169 | 9 | - | 67 | 67 | 48 | 20 | 30 | 52 | 1200 |
| GN 21-100-M24-169-D1-W | 100 | M 24 | 35 | 169 | 9 | 3 | 67 | 67 | 48 | 20 | 30 | 52 | 1282 |
| GN 21-100-M24-219-D0-W | 100 | M 24 | 35 | 219 | 9 | - | 67 | 67 | 48 | 20 | 30 | 52 | 1407 |
| GN 21-100-M24-219-D1-W | 100 | M 24 | 35 | 219 | 9 | 3 | 67 | 67 | 48 | 20 | 30 | 52 | 1460 |
| GN 21-100-M24-269-D0-W | 100 | M 24 | 35 | 269 | 9 | - | 67 | 67 | 48 | 20 | 30 | 52 | 1580 |
| GN 21-100-M24-269-D1-W | 100 | M 24 | 35 | 269 | 9 | 3 | 67 | 67 | 48 | 20 | 30 | 52 | 1639 |

## GN 21-X

不锈钢

| 说明 | d1 | d2 | l7 | h1 | h2 | A/F 7 | t | 静载荷 kN | ⚖ |
|---|---|---|---|---|---|---|---|---|---|
| GN 21-80-M8-34-D0-X | 80 | M 8 | 34 | 8.5 | - | 14 | 8 | 17 | 324 |
| GN 21-80-M8-34-D1-X | 80 | M 8 | 34 | 8.5 | 2 | 14 | 8 | 17 | 349 |
| GN 21-80-M10-37-D0-X | 80 | M 10 | 37 | 8.5 | - | 14 | 10 | 17 | 320 |
| GN 21-80-M10-37-D1-X | 80 | M 10 | 37 | 8.5 | 2 | 14 | 10 | 17 | 349 |
| GN 21-80-M12-40-D0-X | 80 | M 12 | 40 | 8.5 | - | 17 | 12 | 17 | 300 |
| GN 21-80-M12-40-D1-X | 80 | M 12 | 40 | 8.5 | 2 | 17 | 12 | 17 | 340 |
| GN 21-80-M16-46-D0-X | 80 | M 16 | 46 | 8.5 | - | 22 | 16 | 17 | 313 |
| GN 21-80-M16-46-D1-X | 80 | M 16 | 46 | 8.5 | 2 | 22 | 16 | 17 | 380 |
| GN 21-80-M20-54-D0-X | 80 | M 20 | 54 | 8.5 | - | 27 | 20 | 28 | 425 |
| GN 21-80-M20-54-D1-X | 80 | M 20 | 54 | 8.5 | 2 | 27 | 20 | 28 | 450 |
| GN 21-100-M8-35-D0-X | 100 | M 8 | 35 | 9 | - | 14 | 8 | 17 | 493 |
| GN 21-100-M8-35-D1-X | 100 | M 8 | 35 | 9 | 3 | 14 | 8 | 17 | 500 |
| GN 21-100-M10-38-D0-X | 100 | M 10 | 38 | 9 | - | 14 | 10 | 17 | 493 |
| GN 21-100-M10-38-D1-X | 100 | M 10 | 38 | 9 | 3 | 14 | 10 | 17 | 546 |
| GN 21-100-M12-41-D0-X | 100 | M 12 | 41 | 9 | - | 17 | 12 | 17 | 500 |
| GN 21-100-M12-41-D1-X | 100 | M 12 | 41 | 9 | 3 | 17 | 12 | 17 | 562 |
| GN 21-100-M16-47-D0-X | 100 | M 16 | 47 | 9 | - | 22 | 16 | 17 | 500 |
| GN 21-100-M16-47-D1-X | 100 | M 16 | 47 | 9 | 3 | 22 | 16 | 17 | 560 |
| GN 21-100-M20-55-D0-X | 100 | M 20 | 55 | 9 | - | 27 | 20 | 28 | 606 |
| GN 21-100-M20-55-D1-X | 100 | M 20 | 55 | 9 | 3 | 27 | 20 | 28 | 660 |
| GN 21-120-M20-59-D0-X | 120 | M 20 | 59 | 12 | - | 27 | 20 | 28 | 961 |
| GN 21-120-M20-59-D1-X | 120 | M 20 | 59 | 12 | 3.5 | 27 | 20 | 28 | 1067 |



ELESA 和 GANTER 依法保留所有权利。
复制我方图纸时需始终提及来源。

# GN 23

## 不锈钢支脚

**带车削底板，带安装孔**

### 规格

**类型（底板）**

- **D0**型：精车，不带橡胶垫
- **D1**型：精车，带嵌入式橡胶垫，黑色

**螺杆的款式**

- **S**款：不带螺母，底部带外六角立面
- **SK**款:带螺母，底部带外六角立面
- **T**型：不带螺母， 底部带扳手立面
- **TK**款:带螺母，底部带扳手立面，“不带内六角槽”款式
- **U**款：不带螺母，顶部带内六角槽，底部带扳手立面
- **UK**款:顶部带内六角槽，底部带扳手立面
- **V**型：不带螺母，顶部带外六角，底部带扳手立面
- **VK**款:带螺母，顶部带内六角槽，底部带扳手立面
- **W**款：带扳手立面，卫生款，底部带扳手立面
- **X**款：带内螺纹，外六角立面

底板
AISI 304 不锈钢

螺杆
AISI 303 不锈钢

ISO 4032 六角螺母
AISI 304 不锈钢

橡胶垫，嵌入式
Perbunan® (NBR), 70 Shore A

### 信息

GN 23 不锈钢水平支脚发货时已装配，不可拆卸。

### 技术信息

- 不锈钢特性 (参见页 A26)
- 弹性体特性 (参见页 A32)

### 不锈钢水平支脚的负载率

轴螺纹尺寸为 M10 的 GN 23 不锈钢水平支脚的静载荷受限于可调节轴作用于底板的可承受接触压力(轴强度 ≥ 500 N/mm$^2$)。表中所列数值（适用于不带橡胶垫的D0型）假定净压力载荷垂直作用在底板上。实际应用中的弯曲和扭曲应力因素会降低螺钉的额定载荷，必须加以考虑。具体强度值不具约束性，对用户的选择不承担责任。
用户必须根据实际情况选择适合预期用途的产品。环境因素可能影响所列数值。



ELESA 和 GANTER 依法保留所有权利。
复制我方图纸时需始终提及来源。

# GN 23 | 不锈钢支脚



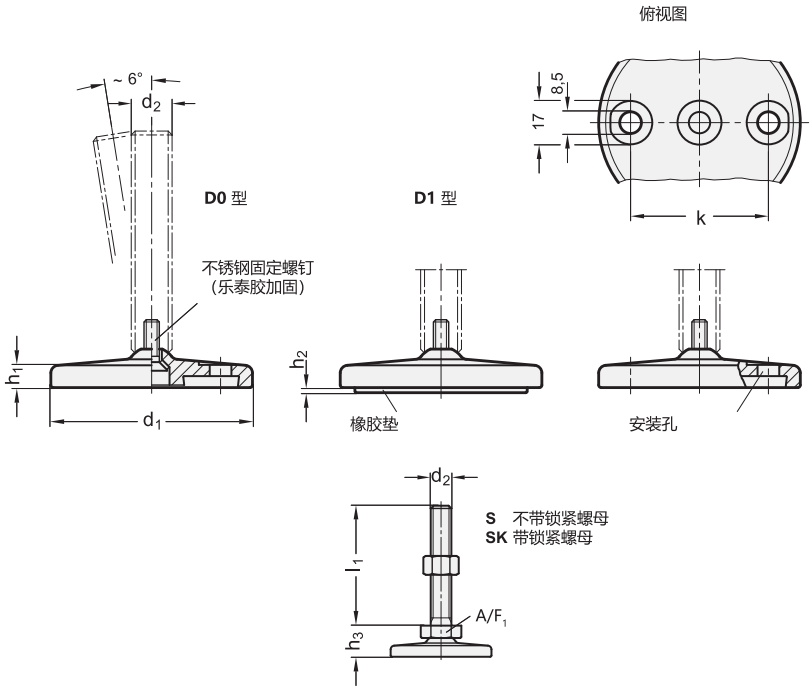


*增加不锈钢水平支脚的款式索引 （底部带外六角）

**S** 不带锁紧螺母　　**SK** 带锁紧螺母

**GN 23-S/SK** 不锈钢

| 说明 | d1 | d2 | l1 | k | h1 | h2 | h3 | A/F 1 | 静载荷 kN | ⚖ |
|---|---|---|---|---|---|---|---|---|---|---|
| GN 23-80-M8-40-D0-* | 80 | M 8 | 40 | 54.5 | 8.5 | - | 19.5 | 17 | 6 | 258 |
| GN 23-80-M8-40-D1-* | 80 | M 8 | 40 | 54.5 | 8.5 | 2 | 19.5 | 17 | 6 | 282 |
| GN 23-80-M8-50-D0-* | 80 | M 8 | 50 | 54.5 | 8.5 | - | 19.5 | 17 | 6 | 306 |
| GN 23-80-M8-50-D1-* | 80 | M 8 | 50 | 54.5 | 8.5 | 2 | 19.5 | 17 | 6 | 331 |
| GN 23-80-M8-63-D0-* | 80 | M 8 | 63 | 54.5 | 8.5 | - | 19.5 | 17 | 6 | 368 |
| GN 23-80-M8-63-D1-* | 80 | M 8 | 63 | 54.5 | 8.5 | 2 | 19.5 | 17 | 6 | 335 |
| GN 23-80-M10-50-D0-* | 80 | M 10 | 50 | 54.5 | 8.5 | - | 19.5 | 17 | 11 | 320 |
| GN 23-80-M10-50-D1-* | 80 | M 10 | 50 | 54.5 | 8.5 | 2 | 19.5 | 17 | 11 | 540 |
| GN 23-80-M10-60-D0-* | 80 | M 10 | 60 | 54.5 | 8.5 | - | 19.5 | 17 | 11 | 367 |
| GN 23-80-M10-60-D1-* | 80 | M 10 | 60 | 54.5 | 8.5 | 2 | 19.5 | 17 | 11 | 386 |
| GN 23-80-M10-80-D0-* | 80 | M 10 | 80 | 54.5 | 8.5 | - | 19.5 | 17 | 11 | 316 |
| GN 23-80-M10-80-D1-* | 80 | M 10 | 80 | 54.5 | 8.5 | 2 | 19.5 | 17 | 11 | 390 |
| GN 23-80-M10-100-D0-* | 80 | M 10 | 100 | 54.5 | 8.5 | - | 19.5 | 17 | 11 | 387 |
| GN 23-80-M10-100-D1-* | 80 | M 10 | 100 | 54.5 | 8.5 | 2 | 19.5 | 17 | 11 | 392 |
| GN 23-80-M12-60-D0-* | 80 | M 12 | 60 | 54.5 | 8.5 | - | 19.5 | 17 | 16 | 340 |
| GN 23-80-M12-60-D1-* | 80 | M 12 | 60 | 54.5 | 8.5 | 2 | 19.5 | 17 | 16 | 360 |
| GN 23-80-M12-80-D0-* | 80 | M 12 | 80 | 54.5 | 8.5 | - | 19.5 | 17 | 16 | 360 |
| GN 23-80-M12-80-D1-* | 80 | M 12 | 80 | 54.5 | 8.5 | 2 | 19.5 | 17 | 16 | 380 |
| GN 23-80-M12-100-D0-* | 80 | M 12 | 100 | 54.5 | 8.5 | - | 19.5 | 17 | 16 | 390 |
| GN 23-80-M12-100-D1-* | 80 | M 12 | 100 | 54.5 | 8.5 | 2 | 19.5 | 17 | 16 | 400 |
| GN 23-80-M12-125-D0-* | 80 | M 12 | 125 | 54.5 | 8.5 | - | 19.5 | 17 | 16 | 320 |
| GN 23-80-M12-125-D1-* | 80 | M 12 | 125 | 54.5 | 8.5 | 2 | 19.5 | 17 | 16 | 420 |

**GN 23-S/SK** 不锈钢

| 说明 | d1 | d2 | l1 | k | h1 | h2 | h3 | A/F 1 | 静载荷 kN | ⚖ |
|---|---|---|---|---|---|---|---|---|---|---|
| GN 23-100-M8-40-D0-* | 100 | M 8 | 40 | 70.5 | 9 | - | 20.5 | 17 | 6 | 483 |
| GN 23-100-M8-40-D1-* | 100 | M 8 | 40 | 70.5 | 9 | 3 | 20.5 | 17 | 6 | 536 |
| GN 23-100-M8-50-D0-* | 100 | M 8 | 50 | 70.5 | 9 | - | 20.5 | 17 | 6 | 486 |
| GN 23-100-M8-50-D1-* | 100 | M 8 | 50 | 70.5 | 9 | 3 | 20.5 | 17 | 6 | 539 |
| GN 23-100-M8-63-D0-* | 100 | M 8 | 63 | 70.5 | 9 | - | 20.5 | 17 | 6 | 490 |
| GN 23-100-M8-63-D1-* | 100 | M 8 | 63 | 70.5 | 9 | 3 | 20.5 | 17 | 6 | 543 |
| GN 23-100-M10-50-D0-* | 100 | M 10 | 50 | 70.5 | 9 | - | 20.5 | 17 | 11 | 495 |
| GN 23-100-M10-50-D1-* | 100 | M 10 | 50 | 70.5 | 9 | 3 | 20.5 | 17 | 11 | 549 |
| GN 23-100-M10-60-D0-* | 100 | M 10 | 60 | 70.5 | 9 | - | 20.5 | 17 | 11 | 500 |
| GN 23-100-M10-60-D1-* | 100 | M 10 | 60 | 70.5 | 9 | 3 | 20.5 | 17 | 11 | 553 |
| GN 23-100-M10-80-D0-* | 100 | M 10 | 80 | 70.5 | 9 | - | 20.5 | 17 | 11 | 509 |
| GN 23-100-M10-80-D1-* | 100 | M 10 | 80 | 70.5 | 9 | 3 | 20.5 | 17 | 11 | 562 |
| GN 23-100-M10-100-D0-* | 100 | M 10 | 100 | 70.5 | 9 | - | 20.5 | 17 | 11 | 520 |
| GN 23-100-M10-100-D1-* | 100 | M 10 | 100 | 70.5 | 9 | 3 | 20.5 | 17 | 11 | 574 |
| GN 23-100-M12-60-D0-* | 100 | M 12 | 60 | 70.5 | 9 | - | 20.5 | 17 | 16 | 514 |
| GN 23-100-M12-60-D1-* | 100 | M 12 | 60 | 70.5 | 9 | 3 | 20.5 | 17 | 16 | 567 |
| GN 23-100-M12-80-D0-* | 100 | M 12 | 80 | 70.5 | 9 | - | 20.5 | 17 | 16 | 528 |
| GN 23-100-M12-80-D1-* | 100 | M 12 | 80 | 70.5 | 9 | 3 | 20.5 | 17 | 16 | 581 |
| GN 23-100-M12-100-D0-* | 100 | M 12 | 100 | 70.5 | 9 | - | 20.5 | 17 | 16 | 542 |
| GN 23-100-M12-100-D1-* | 100 | M 12 | 100 | 70.5 | 9 | 3 | 20.5 | 17 | 16 | 596 |
| GN 23-100-M12-125-D0-* | 100 | M 12 | 125 | 70.5 | 9 | - | 20.5 | 17 | 16 | 559 |
| GN 23-100-M12-125-D1-* | 100 | M 12 | 125 | 70.5 | 9 | 3 | 20.5 | 17 | 16 | 613 |

S 款重量



ELESA 和 GANTER 依法保留所有权利。
复制我方图纸时需始终提及来源。

# GN 23

## 不锈钢支脚

*增加不锈钢水平支脚的款式索引 （底部带扳手立面）

| T | TK |
|---|---|
| 不带锁紧螺母 | 带锁紧螺母 |

### GN 23-T/TK

不锈钢

| 说明 | d1 | d2 | l1 | k | h1 | h2 | h4 | A/F 2 | 静载荷 kN | ⚖ |
|---|---|---|---|---|---|---|---|---|---|---|
| GN 23-80-M16-75-D0-* | 80 | M 16 | 75 | 54.5 | 8.5 | - | 25.5 | 12 | 17 | 140 |
| GN 23-80-M16-75-D1-* | 80 | M 16 | 75 | 54.5 | 8.5 | 2 | 25.5 | 12 | 17 | 164 |
| GN 23-80-M16-100-D0-* | 80 | M 16 | 100 | 54.5 | 8.5 | - | 25.5 | 12 | 17 | 172 |
| GN 23-80-M16-100-D1-* | 80 | M 16 | 100 | 54.5 | 8.5 | 2 | 25.5 | 12 | 17 | 197 |
| GN 23-80-M16-125-D0-* | 80 | M 16 | 125 | 54.5 | 8.5 | - | 25.5 | 12 | 17 | 460 |
| GN 23-80-M16-125-D1-* | 80 | M 16 | 125 | 54.5 | 8.5 | 2 | 25.5 | 12 | 17 | 480 |
| GN 23-80-M16-150-D0-* | 80 | M 16 | 150 | 54.5 | 8.5 | - | 25.5 | 12 | 17 | 495 |
| GN 23-80-M16-150-D1-* | 80 | M 16 | 150 | 54.5 | 8.5 | 2 | 25.5 | 12 | 17 | 520 |
| GN 23-80-M16-200-D0-* | 80 | M 16 | 200 | 54.5 | 8.5 | - | 25.5 | 12 | 17 | 580 |
| GN 23-80-M16-200-D1-* | 80 | M 16 | 200 | 54.5 | 8.5 | 2 | 25.5 | 12 | 17 | 605 |
| GN 23-80-M20-75-D0-* | 80 | M 20 | 75 | 54.5 | 8.5 | - | 27 | 15 | 28 | 448 |
| GN 23-80-M20-75-D1-* | 80 | M 20 | 75 | 54.5 | 8.5 | 2 | 27 | 15 | 28 | 473 |
| GN 23-80-M20-100-D0-* | 80 | M 20 | 100 | 54.5 | 8.5 | - | 27 | 15 | 28 | 507 |
| GN 23-80-M20-100-D1-* | 80 | M 20 | 100 | 54.5 | 8.5 | 2 | 27 | 15 | 28 | 532 |
| GN 23-80-M20-125-D0-* | 80 | M 20 | 125 | 54.5 | 8.5 | - | 27 | 15 | 28 | 558 |
| GN 23-80-M20-125-D1-* | 80 | M 20 | 125 | 54.5 | 8.5 | 2 | 27 | 15 | 28 | 583 |
| GN 23-80-M20-150-D0-* | 80 | M 20 | 150 | 54.5 | 8.5 | - | 27 | 15 | 28 | 608 |
| GN 23-80-M20-150-D1-* | 80 | M 20 | 150 | 54.5 | 8.5 | 2 | 27 | 15 | 28 | 630 |
| GN 23-80-M20-200-D0-* | 80 | M 20 | 200 | 54.5 | 8.5 | - | 27 | 15 | 28 | 708 |
| GN 23-80-M20-200-D1-* | 80 | M 20 | 200 | 54.5 | 8.5 | 2 | 27 | 15 | 28 | 733 |
| GN 23-80-M24-100-D0-* | 80 | M 24 | 100 | 54.5 | 8.5 | - | 30.5 | 19 | 46 | 607 |
| GN 23-80-M24-100-D1-* | 80 | M 24 | 100 | 54.5 | 8.5 | 2 | 30.5 | 19 | 46 | 632 |
| GN 23-80-M24-125-D0-* | 80 | M 24 | 125 | 54.5 | 8.5 | - | 30.5 | 19 | 46 | 687 |
| GN 23-80-M24-125-D1-* | 80 | M 24 | 125 | 54.5 | 8.5 | 2 | 30.5 | 19 | 46 | 712 |
| GN 23-80-M24-150-D0-* | 80 | M 24 | 150 | 54.5 | 8.5 | - | 30.5 | 19 | 46 | 753 |
| GN 23-80-M24-150-D1-* | 80 | M 24 | 150 | 54.5 | 8.5 | 2 | 30.5 | 19 | 46 | 778 |
| GN 23-80-M24-200-D0-* | 80 | M 24 | 200 | 54.5 | 8.5 | - | 30.5 | 19 | 46 | 899 |
| GN 23-80-M24-200-D1-* | 80 | M 24 | 200 | 54.5 | 8.5 | 2 | 30.5 | 19 | 46 | 924 |
| GN 23-100-M16-75-D0-* | 100 | M 16 | 75 | 70.5 | 9 | - | 26.5 | 12 | 17 | 572 |
| GN 23-100-M16-75-D1-* | 100 | M 16 | 75 | 70.5 | 9 | 3 | 26.5 | 12 | 17 | 625 |
| GN 23-100-M16-100-D0-* | 100 | M 16 | 100 | 70.5 | 9 | - | 26.5 | 12 | 17 | 605 |
| GN 23-100-M16-100-D1-* | 100 | M 16 | 100 | 70.5 | 9 | 3 | 26.5 | 12 | 17 | 658 |
| GN 23-100-M16-125-D0-* | 100 | M 16 | 125 | 70.5 | 9 | - | 26.5 | 12 | 17 | 637 |
| GN 23-100-M16-125-D1-* | 100 | M 16 | 125 | 70.5 | 9 | 3 | 26.5 | 12 | 17 | 680 |
| GN 23-100-M16-150-D0-* | 100 | M 16 | 150 | 70.5 | 9 | - | 26.5 | 12 | 17 | 669 |
| GN 23-100-M16-150-D1-* | 100 | M 16 | 150 | 70.5 | 9 | 3 | 26.5 | 12 | 17 | 722 |
| GN 23-100-M16-200-D0-* | 100 | M 16 | 200 | 70.5 | 9 | - | 26.5 | 12 | 17 | 740 |
| GN 23-100-M16-200-D1-* | 100 | M 16 | 200 | 70.5 | 9 | 3 | 26.5 | 12 | 17 | 750 |
| GN 23-100-M20-75-D0-* | 100 | M 20 | 75 | 70.5 | 9 | - | 28 | 15 | 28 | 653 |
| GN 23-100-M20-75-D1-* | 100 | M 20 | 75 | 70.5 | 9 | 3 | 28 | 15 | 28 | 706 |
| GN 23-100-M20-100-D0-* | 100 | M 20 | 100 | 70.5 | 9 | - | 28 | 15 | 28 | 712 |
| GN 23-100-M20-100-D1-* | 100 | M 20 | 100 | 70.5 | 9 | 3 | 28 | 15 | 28 | 765 |
| GN 23-100-M20-125-D0-* | 100 | M 20 | 125 | 70.5 | 9 | - | 28 | 15 | 28 | 780 |
| GN 23-100-M20-125-D1-* | 100 | M 20 | 125 | 70.5 | 9 | 3 | 28 | 15 | 28 | 816 |
| GN 23-100-M20-150-D0-* | 100 | M 20 | 150 | 70.5 | 9 | - | 28 | 15 | 28 | 800 |
| GN 23-100-M20-150-D1-* | 100 | M 20 | 150 | 70.5 | 9 | 3 | 28 | 15 | 28 | 866 |
| GN 23-100-M20-200-D0-* | 100 | M 20 | 200 | 70.5 | 9 | - | 28 | 15 | 28 | 913 |
| GN 23-100-M20-200-D1-* | 100 | M 20 | 200 | 70.5 | 9 | 3 | 28 | 15 | 28 | 966 |
| GN 23-100-M24-100-D0-* | 100 | M 24 | 100 | 70.5 | 9 | - | 31.5 | 19 | 46 | 800 |
| GN 23-100-M24-100-D1-* | 100 | M 24 | 100 | 70.5 | 9 | 3 | 31.5 | 19 | 46 | 853 |
| GN 23-100-M24-125-D0-* | 100 | M 24 | 125 | 70.5 | 9 | - | 31.5 | 19 | 46 | 880 |
| GN 23-100-M24-125-D1-* | 100 | M 24 | 125 | 70.5 | 9 | 3 | 31.5 | 19 | 46 | 933 |

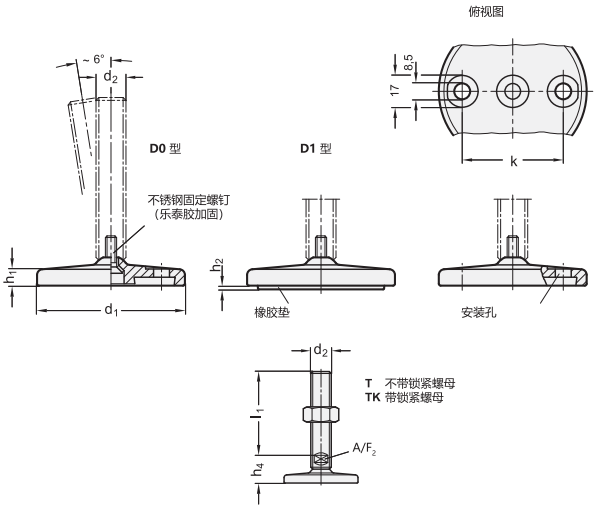


### GN 23-T/TK

不锈钢

| 说明 | d1 | d2 | l1 | k | h1 | h2 | h4 | A/F 2 | 静载荷 kN | ⚖ |
|---|---|---|---|---|---|---|---|---|---|---|
| GN 23-100-M24-150-D0-* | 100 | M 24 | 150 | 70.5 | 9 | - | 31.5 | 19 | 46 | 946 |
| GN 23-100-M24-150-D1-* | 100 | M 24 | 150 | 70.5 | 9 | 3 | 31.5 | 19 | 46 | 999 |
| GN 23-100-M24-200-D0-* | 100 | M 24 | 200 | 70.5 | 9 | - | 31.5 | 19 | 46 | 1092 |
| GN 23-100-M24-200-D1-* | 100 | M 24 | 200 | 70.5 | 9 | 3 | 31.5 | 19 | 46 | 1145 |
| GN 23-120-M20-75-D0-* | 120 | M 20 | 75 | 95.5 | 12 | - | 32 | 15 | 28 | 1008 |
| GN 23-120-M20-75-D1-* | 120 | M 20 | 75 | 95.5 | 12 | 3.5 | 32 | 15 | 28 | 1114 |
| GN 23-120-M20-100-D0-* | 120 | M 20 | 100 | 95.5 | 12 | - | 32 | 15 | 28 | 1067 |
| GN 23-120-M20-100-D1-* | 120 | M 20 | 100 | 95.5 | 12 | 3.5 | 32 | 15 | 28 | 1173 |
| GN 23-120-M20-125-D0-* | 120 | M 20 | 125 | 95.5 | 12 | - | 32 | 15 | 28 | 1117 |
| GN 23-120-M20-125-D1-* | 120 | M 20 | 125 | 95.5 | 12 | 3.5 | 32 | 15 | 28 | 1223 |
| GN 23-120-M20-150-D0-* | 120 | M 20 | 150 | 95.5 | 12 | - | 32 | 15 | 28 | 1168 |
| GN 23-120-M20-150-D1-* | 120 | M 20 | 150 | 95.5 | 12 | 3.5 | 32 | 15 | 28 | 1274 |
| GN 23-120-M20-200-D0-* | 120 | M 20 | 200 | 95.5 | 12 | - | 32 | 15 | 28 | 1268 |
| GN 23-120-M20-200-D1-* | 120 | M 20 | 200 | 95.5 | 12 | 3.5 | 32 | 15 | 28 | 1374 |
| GN 23-120-M24-100-D0-* | 120 | M 24 | 100 | 95.5 | 12 | - | 35.5 | 19 | 46 | 1164 |
| GN 23-120-M24-100-D1-* | 120 | M 24 | 100 | 95.5 | 12 | 3.5 | 35.5 | 19 | 46 | 1270 |
| GN 23-120-M24-125-D0-* | 120 | M 24 | 125 | 95.5 | 12 | - | 35.5 | 19 | 46 | 1200 |
| GN 23-120-M24-125-D1-* | 120 | M 24 | 125 | 95.5 | 12 | 3.5 | 35.5 | 19 | 46 | 1300 |
| GN 23-120-M24-150-D0-* | 120 | M 24 | 150 | 95.5 | 12 | - | 35.5 | 19 | 46 | 1310 |
| GN 23-120-M24-150-D1-* | 120 | M 24 | 150 | 95.5 | 12 | 3.5 | 35.5 | 19 | 46 | 1416 |
| GN 23-120-M24-200-D0-* | 120 | M 24 | 200 | 95.5 | 12 | - | 35.5 | 19 | 46 | 1456 |
| GN 23-120-M24-200-D1-* | 120 | M 24 | 200 | 95.5 | 12 | 3.5 | 35.5 | 19 | 46 | 1520 |
| GN 23-120-M30-100-D0-* | 120 | M 30 | 100 | 95.5 | 12 | - | 39.5 | 24 | 43 | 1402 |
| GN 23-120-M30-100-D1-* | 120 | M 30 | 100 | 95.5 | 12 | 3.5 | 39.5 | 24 | 43 | 1508 |
| GN 23-120-M30-125-D0-* | 120 | M 30 | 125 | 95.5 | 12 | - | 39.5 | 24 | 43 | 1498 |
| GN 23-120-M30-125-D1-* | 120 | M 30 | 125 | 95.5 | 12 | 3.5 | 39.5 | 24 | 43 | 1604 |
| GN 23-120-M30-150-D0-* | 120 | M 30 | 150 | 95.5 | 12 | - | 39.5 | 24 | 43 | 1616 |
| GN 23-120-M30-150-D1-* | 120 | M 30 | 150 | 95.5 | 12 | 3.5 | 39.5 | 24 | 43 | 1722 |
| GN 23-120-M30-200-D0-* | 120 | M 30 | 200 | 95.5 | 12 | - | 39.5 | 24 | 43 | 1853 |
| GN 23-120-M30-200-D1-* | 120 | M 30 | 200 | 95.5 | 12 | 3.5 | 39.5 | 24 | 43 | 1959 |

T款重量



ELESA 和 GANTER 依法保留所有权利。
复制我方图纸时需始终提及来源。

# GN 23 | 不锈钢支脚



*增加不锈钢水平支脚的款式索引（顶部带六角槽/底部带扳手立面）

| U | UK |
|---|---|
| 不带锁紧螺母 | 带锁紧螺母 |

## GN 23-U/UK

不锈钢

| 说明 | d1 | d2 | l1 | k | h1 | h2 | h4 | A/F 2 | A/F 3 | 静载荷 kN | ⚖ |
|---|---|---|---|---|---|---|---|---|---|---|---|
| GN 23-80-M16-75-D0-* | 80 | M 16 | 75 | 54.5 | 8.5 | - | 25.5 | 12 | 8 | 17 | 134 |
| GN 23-80-M16-75-D1-* | 80 | M 16 | 75 | 54.5 | 8.5 | 2 | 25.5 | 12 | 8 | 17 | 159 |
| GN 23-80-M16-100-D0-* | 80 | M 16 | 100 | 54.5 | 8.5 | - | 25.5 | 12 | 8 | 17 | 194 |
| GN 23-80-M16-100-D1-* | 80 | M 16 | 100 | 54.5 | 8.5 | 2 | 25.5 | 12 | 8 | 17 | 191 |
| GN 23-80-M16-125-D0-* | 80 | M 16 | 125 | 54.5 | 8.5 | - | 25.5 | 12 | 8 | 17 | 199 |
| GN 23-80-M16-125-D1-* | 80 | M 16 | 125 | 54.5 | 8.5 | 2 | 25.5 | 12 | 8 | 17 | 224 |
| GN 23-80-M16-150-D0-* | 80 | M 16 | 150 | 54.5 | 8.5 | - | 25.5 | 12 | 8 | 17 | 231 |
| GN 23-80-M16-150-D1-* | 80 | M 16 | 150 | 54.5 | 8.5 | 2 | 25.5 | 12 | 8 | 17 | 256 |
| GN 23-80-M16-200-D0-* | 80 | M 16 | 200 | 54.5 | 8.5 | - | 25.5 | 12 | 8 | 17 | 298 |
| GN 23-80-M16-200-D1-* | 80 | M 16 | 200 | 54.5 | 8.5 | 2 | 25.5 | 12 | 8 | 17 | 323 |
| GN 23-80-M20-75-D0-* | 80 | M 20 | 75 | 54.5 | 8.5 | - | 27 | 15 | 10 | 28 | 448 |
| GN 23-80-M20-75-D1-* | 80 | M 20 | 75 | 54.5 | 8.5 | 2 | 27 | 15 | 10 | 28 | 473 |
| GN 23-80-M20-100-D0-* | 80 | M 20 | 100 | 54.5 | 8.5 | - | 27 | 15 | 10 | 28 | 686 |
| GN 23-80-M20-100-D1-* | 80 | M 20 | 100 | 54.5 | 8.5 | 2 | 27 | 15 | 10 | 28 | 711 |
| GN 23-80-M20-125-D0-* | 80 | M 20 | 125 | 54.5 | 8.5 | - | 27 | 15 | 10 | 28 | 549 |
| GN 23-80-M20-125-D1-* | 80 | M 20 | 125 | 54.5 | 8.5 | 2 | 27 | 15 | 10 | 28 | 574 |
| GN 23-80-M20-150-D0-* | 80 | M 20 | 150 | 54.5 | 8.5 | - | 27 | 15 | 10 | 28 | 577 |
| GN 23-80-M20-150-D1-* | 80 | M 20 | 150 | 54.5 | 8.5 | 2 | 27 | 15 | 10 | 28 | 602 |
| GN 23-80-M20-200-D0-* | 80 | M 20 | 200 | 54.5 | 8.5 | - | 27 | 15 | 10 | 28 | 702 |
| GN 23-80-M20-200-D1-* | 80 | M 20 | 200 | 54.5 | 8.5 | 2 | 27 | 15 | 10 | 28 | 727 |
| GN 23-80-M24-100-D0-* | 80 | M 24 | 100 | 54.5 | 8.5 | - | 30.5 | 19 | 12 | 46 | 660 |
| GN 23-80-M24-100-D1-* | 80 | M 24 | 100 | 54.5 | 8.5 | 2 | 30.5 | 19 | 12 | 46 | 670 |
| GN 23-80-M24-125-D0-* | 80 | M 24 | 125 | 54.5 | 8.5 | - | 30.5 | 19 | 12 | 46 | 675 |
| GN 23-80-M24-125-D1-* | 80 | M 24 | 125 | 54.5 | 8.5 | 2 | 30.5 | 19 | 12 | 46 | 680 |
| GN 23-80-M24-150-D0-* | 80 | M 24 | 150 | 54.5 | 8.5 | - | 30.5 | 19 | 12 | 46 | 615 |
| GN 23-80-M24-150-D1-* | 80 | M 24 | 150 | 54.5 | 8.5 | 2 | 30.5 | 19 | 12 | 46 | 768 |
| GN 23-80-M24-200-D0-* | 80 | M 24 | 200 | 54.5 | 8.5 | - | 30.5 | 19 | 12 | 46 | 879 |
| GN 23-80-M24-200-D1-* | 80 | M 24 | 200 | 54.5 | 8.5 | 2 | 30.5 | 19 | 12 | 46 | 904 |
| GN 23-100-M16-75-D0-* | 100 | M 16 | 75 | 70.5 | 9 | - | 26.5 | 12 | 8 | 17 | 567 |
| GN 23-100-M16-75-D1-* | 100 | M 16 | 75 | 70.5 | 9 | 3 | 26.5 | 12 | 8 | 17 | 620 |
| GN 23-100-M16-100-D0-* | 100 | M 16 | 100 | 70.5 | 9 | - | 26.5 | 12 | 8 | 17 | 599 |
| GN 23-100-M16-100-D1-* | 100 | M 16 | 100 | 70.5 | 9 | 3 | 26.5 | 12 | 8 | 17 | 652 |
| GN 23-100-M16-125-D0-* | 100 | M 16 | 125 | 70.5 | 9 | - | 26.5 | 12 | 8 | 17 | 632 |
| GN 23-100-M16-125-D1-* | 100 | M 16 | 125 | 70.5 | 9 | 3 | 26.5 | 12 | 8 | 17 | 685 |
| GN 23-100-M16-150-D0-* | 100 | M 16 | 150 | 70.5 | 9 | - | 26.5 | 12 | 8 | 17 | 664 |
| GN 23-100-M16-150-D1-* | 100 | M 16 | 150 | 70.5 | 9 | 3 | 26.5 | 12 | 8 | 17 | 717 |
| GN 23-100-M16-200-D0-* | 100 | M 16 | 200 | 70.5 | 9 | - | 26.5 | 12 | 8 | 17 | 730 |
| GN 23-100-M16-200-D1-* | 100 | M 16 | 200 | 70.5 | 9 | 3 | 26.5 | 12 | 8 | 17 | 784 |
| GN 23-100-M20-75-D0-* | 100 | M 20 | 75 | 70.5 | 9 | - | 28 | 15 | 10 | 28 | 653 |
| GN 23-100-M20-75-D1-* | 100 | M 20 | 75 | 70.5 | 9 | 3 | 28 | 15 | 10 | 28 | 706 |
| GN 23-100-M20-100-D0-* | 100 | M 20 | 100 | 70.5 | 9 | - | 28 | 15 | 10 | 28 | 750 |
| GN 23-100-M20-100-D1-* | 100 | M 20 | 100 | 70.5 | 9 | 3 | 28 | 15 | 10 | 28 | 760 |
| GN 23-100-M20-125-D0-* | 100 | M 20 | 125 | 70.5 | 9 | - | 28 | 15 | 10 | 28 | 754 |
| GN 23-100-M20-125-D1-* | 100 | M 20 | 125 | 70.5 | 9 | 3 | 28 | 15 | 10 | 28 | 807 |
| GN 23-100-M20-150-D0-* | 100 | M 20 | 150 | 70.5 | 9 | - | 28 | 15 | 10 | 28 | 782 |
| GN 23-100-M20-150-D1-* | 100 | M 20 | 150 | 70.5 | 9 | 3 | 28 | 15 | 10 | 28 | 835 |
| GN 23-100-M20-200-D0-* | 100 | M 20 | 200 | 70.5 | 9 | - | 28 | 15 | 10 | 28 | 907 |
| GN 23-100-M20-200-D1-* | 100 | M 20 | 200 | 70.5 | 9 | 3 | 28 | 15 | 10 | 28 | 960 |
| GN 23-100-M24-100-D0-* | 100 | M 24 | 100 | 70.5 | 9 | - | 31.5 | 19 | 12 | 46 | 863 |
| GN 23-100-M24-100-D1-* | 100 | M 24 | 100 | 70.5 | 9 | 3 | 31.5 | 19 | 12 | 46 | 916 |
| GN 23-100-M24-125-D0-* | 100 | M 24 | 125 | 70.5 | 9 | - | 31.5 | 19 | 12 | 46 | 855 |
| GN 23-100-M24-125-D1-* | 100 | M 24 | 125 | 70.5 | 9 | 3 | 31.5 | 19 | 12 | 46 | 908 |

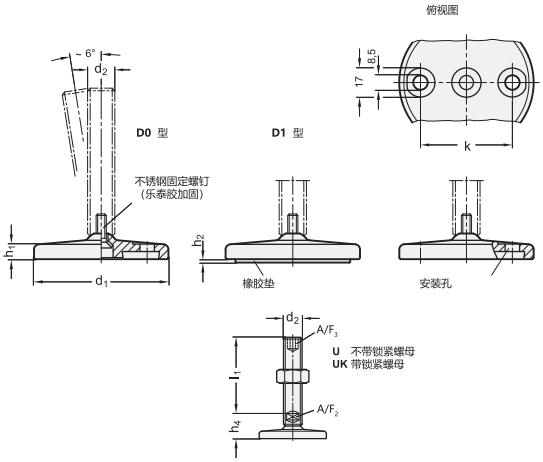


## GN 23-U/UK

不锈钢

| 说明 | d1 | d2 | l1 | k | h1 | h2 | h4 | A/F 2 | A/F 3 | 静载荷 kN | ⚖ |
|---|---|---|---|---|---|---|---|---|---|---|---|
| GN 23-100-M24-150-D0-* | 100 | M 24 | 150 | 70.5 | 9 | - | 31.5 | 19 | 12 | 46 | 936 |
| GN 23-100-M24-150-D1-* | 100 | M 24 | 150 | 70.5 | 9 | 3 | 31.5 | 19 | 12 | 46 | 989 |
| GN 23-100-M24-200-D0-* | 100 | M 24 | 200 | 70.5 | 9 | - | 31.5 | 19 | 12 | 46 | 1003 |
| GN 23-100-M24-200-D1-* | 100 | M 24 | 200 | 70.5 | 9 | 3 | 31.5 | 19 | 12 | 46 | 1114 |
| GN 23-120-M20-75-D0-* | 120 | M 20 | 75 | 95.5 | 12 | - | 32 | 15 | 10 | 28 | 1072 |
| GN 23-120-M20-75-D1-* | 120 | M 20 | 75 | 95.5 | 12 | 3.5 | 32 | 15 | 10 | 28 | 1125 |
| GN 23-120-M20-100-D0-* | 120 | M 20 | 100 | 95.5 | 12 | - | 32 | 15 | 10 | 28 | 1009 |
| GN 23-120-M20-100-D1-* | 120 | M 20 | 100 | 95.5 | 12 | 3.5 | 32 | 15 | 10 | 28 | 1215 |
| GN 23-120-M20-125-D0-* | 120 | M 20 | 125 | 95.5 | 12 | - | 32 | 15 | 10 | 28 | 1137 |
| GN 23-120-M20-125-D1-* | 120 | M 20 | 125 | 95.5 | 12 | 3.5 | 32 | 15 | 10 | 28 | 1243 |
| GN 23-120-M20-150-D0-* | 120 | M 20 | 150 | 95.5 | 12 | - | 32 | 15 | 10 | 28 | 1246 |
| GN 23-120-M20-150-D1-* | 120 | M 20 | 150 | 95.5 | 12 | 3.5 | 32 | 15 | 10 | 28 | 1243 |
| GN 23-120-M20-200-D0-* | 120 | M 20 | 200 | 95.5 | 12 | - | 32 | 15 | 10 | 28 | 1262 |
| GN 23-120-M20-200-D1-* | 120 | M 20 | 200 | 95.5 | 12 | 3.5 | 32 | 15 | 10 | 28 | 1368 |
| GN 23-120-M24-100-D0-* | 120 | M 24 | 100 | 95.5 | 12 | - | 35.5 | 19 | 12 | 46 | 1219 |
| GN 23-120-M24-100-D1-* | 120 | M 24 | 100 | 95.5 | 12 | 3.5 | 35.5 | 19 | 12 | 46 | 1333 |
| GN 23-120-M24-125-D0-* | 120 | M 24 | 125 | 95.5 | 12 | - | 35.5 | 19 | 12 | 46 | 1227 |
| GN 23-120-M24-125-D1-* | 120 | M 24 | 125 | 95.5 | 12 | 3.5 | 35.5 | 19 | 12 | 46 | 1333 |
| GN 23-120-M24-150-D0-* | 120 | M 24 | 150 | 95.5 | 12 | - | 35.5 | 19 | 12 | 46 | 1300 |
| GN 23-120-M24-150-D1-* | 120 | M 24 | 150 | 95.5 | 12 | 3.5 | 35.5 | 19 | 12 | 46 | 1406 |
| GN 23-120-M24-200-D0-* | 120 | M 24 | 200 | 95.5 | 12 | - | 35.5 | 19 | 12 | 46 | 1436 |
| GN 23-120-M24-200-D1-* | 120 | M 24 | 200 | 95.5 | 12 | 3.5 | 35.5 | 19 | 12 | 46 | 1542 |
| GN 23-120-M30-100-D0-* | 120 | M 30 | 100 | 95.5 | 12 | - | 39.5 | 24 | 12 | 43 | 1353 |
| GN 23-120-M30-100-D1-* | 120 | M 30 | 100 | 95.5 | 12 | 3.5 | 39.5 | 24 | 12 | 43 | 1459 |
| GN 23-120-M30-125-D0-* | 120 | M 30 | 125 | 95.5 | 12 | - | 39.5 | 24 | 12 | 43 | 1469 |
| GN 23-120-M30-125-D1-* | 120 | M 30 | 125 | 95.5 | 12 | 3.5 | 39.5 | 24 | 12 | 43 | 1575 |
| GN 23-120-M30-150-D0-* | 120 | M 30 | 150 | 95.5 | 12 | - | 39.5 | 24 | 12 | 43 | 1583 |
| GN 23-120-M30-150-D1-* | 120 | M 30 | 150 | 95.5 | 12 | 3.5 | 39.5 | 24 | 12 | 43 | 1689 |
| GN 23-120-M30-200-D0-* | 120 | M 30 | 200 | 95.5 | 12 | - | 39.5 | 24 | 12 | 43 | 1811 |
| GN 23-120-M30-200-D1-* | 120 | M 30 | 200 | 95.5 | 12 | 3.5 | 39.5 | 24 | 12 | 43 | 1917 |

U 款重量



ELESA 和 GANTER 依法保留所有权利。
复制我方图纸时需始终提及来源。

# GN 23

## 不锈钢支脚

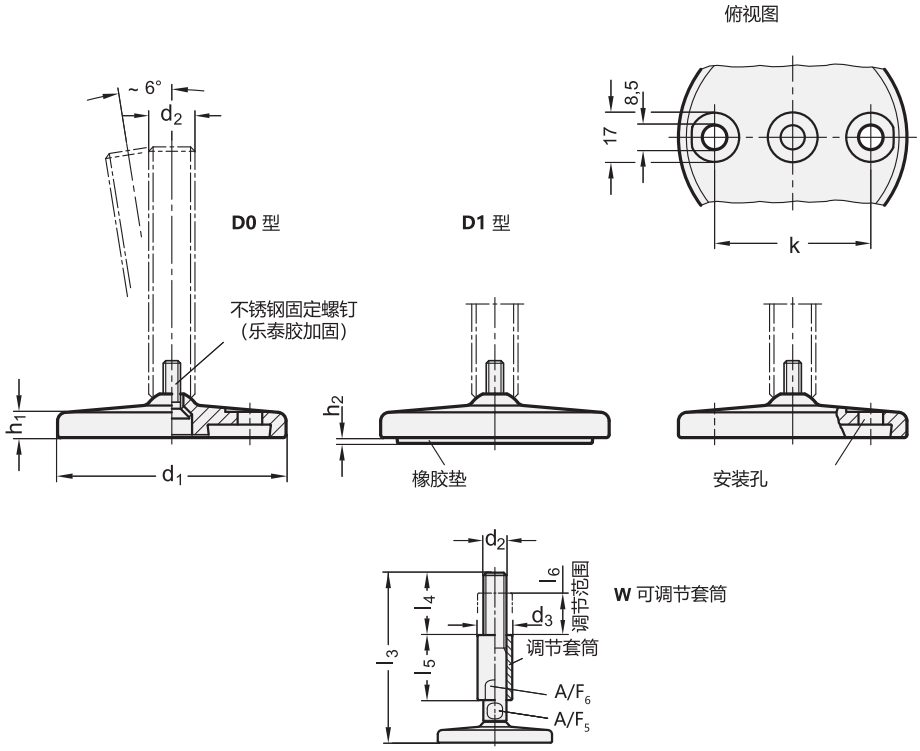


*增加不锈钢水平支脚的款式索引（顶部带外六角槽/底部带扳手立面）

| V | VK |
|---|---|
| 不带锁紧螺母 | 带锁紧螺母 |

**GN 23-V/VK** 不锈钢

| 说明 | d1 | d2 | l2 | k | h1 | h2 | h5 | A/F4 | A/F5 | 静载荷 kN | ⚖ |
|---|---|---|---|---|---|---|---|---|---|---|---|
| GN 23-80-M16-75-D0-* | 80 | M 16 | - | 54.5 | 8.5 | - | 21.5 | 10 | 12 | 21 | 360 |
| GN 23-80-M16-75-D1-* | 80 | M 16 | - | 54.5 | 8.5 | 2 | 21.5 | 10 | 12 | 21 | 380 |
| GN 23-80-M16-100-D0-* | 80 | M 16 | 75 | 54.5 | 8.5 | - | 21.5 | 10 | 12 | 21 | 420 |
| GN 23-80-M16-100-D1-* | 80 | M 16 | 75 | 54.5 | 8.5 | 2 | 21.5 | 10 | 12 | 21 | 440 |
| GN 23-80-M16-125-D0-* | 80 | M 16 | 100 | 54.5 | 8.5 | - | 21.5 | 10 | 12 | 21 | 496 |
| GN 23-80-M16-125-D1-* | 80 | M 16 | 100 | 54.5 | 8.5 | 2 | 21.5 | 10 | 12 | 21 | 521 |
| GN 23-80-M16-150-D0-* | 80 | M 16 | 125 | 54.5 | 8.5 | - | 21.5 | 10 | 12 | 21 | 529 |
| GN 23-80-M16-150-D1-* | 80 | M 16 | 125 | 54.5 | 8.5 | 2 | 21.5 | 10 | 12 | 21 | 554 |
| GN 23-80-M16-200-D0-* | 80 | M 16 | 200 | 54.5 | 8.5 | - | 21.5 | 10 | 12 | 21 | 590 |
| GN 23-80-M16-200-D1-* | 80 | M 16 | 200 | 54.5 | 8.5 | 2 | 21.5 | 10 | 12 | 21 | 595 |
| GN 23-80-M20-100-D0-* | 80 | M 20 | 150 | 54.5 | 8.5 | - | 23 | 13 | 16 | 35 | 498 |
| GN 23-80-M20-100-D1-* | 80 | M 20 | 150 | 54.5 | 8.5 | 2 | 23 | 13 | 16 | 35 | 523 |
| GN 23-80-M20-125-D0-* | 80 | M 20 | 100 | 54.5 | 8.5 | - | 23 | 13 | 16 | 35 | 549 |
| GN 23-80-M20-125-D1-* | 80 | M 20 | 100 | 54.5 | 8.5 | 2 | 23 | 13 | 16 | 35 | 574 |
| GN 23-80-M20-150-D0-* | 80 | M 20 | 125 | 54.5 | 8.5 | - | 23 | 13 | 16 | 35 | 601 |
| GN 23-80-M20-150-D1-* | 80 | M 20 | 125 | 54.5 | 8.5 | 2 | 23 | 13 | 16 | 35 | 626 |
| GN 23-80-M20-200-D0-* | 80 | M 20 | 150 | 54.5 | 8.5 | - | 23 | 13 | 16 | 35 | 706 |
| GN 23-80-M20-200-D1-* | 80 | M 20 | 150 | 54.5 | 8.5 | 2 | 23 | 13 | 16 | 35 | 731 |
| GN 23-80-M24-100-D0-* | 80 | M 24 | 200 | 54.5 | 8.5 | - | 26 | 17 | 20 | 52 | 593 |
| GN 23-80-M24-100-D1-* | 80 | M 24 | 200 | 54.5 | 8.5 | 2 | 26 | 17 | 20 | 52 | 618 |
| GN 23-80-M24-150-D0-* | 80 | M 24 | 100 | 54.5 | 8.5 | - | 26 | 17 | 20 | 52 | 741 |
| GN 23-80-M24-150-D1-* | 80 | M 24 | 100 | 54.5 | 8.5 | 2 | 26 | 17 | 20 | 52 | 766 |
| GN 23-100-M24-200-D0-* | 100 | M 24 | 150 | 70.5 | 9 | - | 27 | 17 | 20 | 52 | 1080 |
| GN 23-100-M24-200-D1-* | 100 | M 24 | 150 | 70.5 | 9 | 3 | 27 | 17 | 20 | 52 | 1133 |

**GN 23-V/VK** 不锈钢

| 说明 | d1 | d2 | l2 | k | h1 | h2 | h5 | A/F4 | A/F5 | 静载荷 kN | ⚖ |
|---|---|---|---|---|---|---|---|---|---|---|---|
| GN 23-80-M24-200-D0-* | 80 | M 24 | 150 | 54.5 | 8.5 | - | 26 | 17 | 20 | 52 | 887 |
| GN 23-80-M24-200-D1-* | 80 | M 24 | 150 | 54.5 | 8.5 | 2 | 26 | 17 | 20 | 52 | 912 |
| GN 23-100-M16-75-D0-* | 100 | M 16 | 200 | 70.5 | 9 | - | 22.5 | 10 | 12 | 21 | 436 |
| GN 23-100-M16-75-D1-* | 100 | M 16 | 200 | 70.5 | 9 | 3 | 22.5 | 10 | 12 | 21 | 489 |
| GN 23-100-M16-100-D0-* | 100 | M 16 | 75 | 70.5 | 9 | - | 22.5 | 10 | 12 | 21 | 597 |
| GN 23-100-M16-100-D1-* | 100 | M 16 | 75 | 70.5 | 9 | 3 | 22.5 | 10 | 12 | 21 | 650 |
| GN 23-100-M16-125-D0-* | 100 | M 16 | 100 | 70.5 | 9 | - | 22.5 | 10 | 12 | 21 | 629 |
| GN 23-100-M16-125-D1-* | 100 | M 16 | 100 | 70.5 | 9 | 3 | 22.5 | 10 | 12 | 21 | 682 |
| GN 23-100-M16-150-D0-* | 100 | M 16 | 125 | 70.5 | 9 | - | 22.5 | 10 | 12 | 21 | 662 |
| GN 23-100-M16-150-D1-* | 100 | M 16 | 125 | 70.5 | 9 | 3 | 22.5 | 10 | 12 | 21 | 715 |
| GN 23-100-M20-100-D0-* | 100 | M 20 | 150 | 70.5 | 9 | - | 24 | 13 | 16 | 35 | 703 |
| GN 23-100-M20-100-D1-* | 100 | M 20 | 150 | 70.5 | 9 | 3 | 24 | 13 | 16 | 35 | 756 |
| GN 23-100-M20-125-D0-* | 100 | M 20 | 100 | 70.5 | 9 | - | 24 | 13 | 16 | 35 | 754 |
| GN 23-100-M20-125-D1-* | 100 | M 20 | 100 | 70.5 | 9 | 3 | 24 | 13 | 16 | 35 | 807 |
| GN 23-100-M20-150-D0-* | 100 | M 20 | 125 | 70.5 | 9 | - | 24 | 13 | 16 | 35 | 806 |
| GN 23-100-M20-150-D1-* | 100 | M 20 | 125 | 70.5 | 9 | 3 | 24 | 13 | 16 | 35 | 859 |
| GN 23-100-M20-200-D0-* | 100 | M 20 | 150 | 70.5 | 9 | - | 24 | 13 | 16 | 35 | 911 |
| GN 23-100-M20-200-D1-* | 100 | M 20 | 150 | 70.5 | 9 | 3 | 24 | 13 | 16 | 35 | 964 |
| GN 23-100-M24-100-D0-* | 100 | M 24 | 200 | 70.5 | 9 | - | 27 | 17 | 20 | 52 | 786 |
| GN 23-100-M24-100-D1-* | 100 | M 24 | 200 | 70.5 | 9 | 3 | 27 | 17 | 20 | 52 | 839 |
| GN 23-100-M24-150-D0-* | 100 | M 24 | 100 | 70.5 | 9 | - | 27 | 17 | 20 | 52 | 934 |
| GN 23-100-M24-150-D1-* | 100 | M 24 | 100 | 70.5 | 9 | 3 | 27 | 17 | 20 | 52 | 987 |
| GN 23-100-M24-200-D0-* | 100 | M 24 | 150 | 70.5 | 9 | - | 27 | 17 | 20 | 52 | 1080 |
| GN 23-100-M24-200-D1-* | 100 | M 24 | 150 | 70.5 | 9 | 3 | 27 | 17 | 20 | 52 | 1133 |

V款重量



ELESA 和 GANTER 依法保留所有权利。
复制我方图纸时需始终提及来源。

# GN 23

## 不锈钢支脚

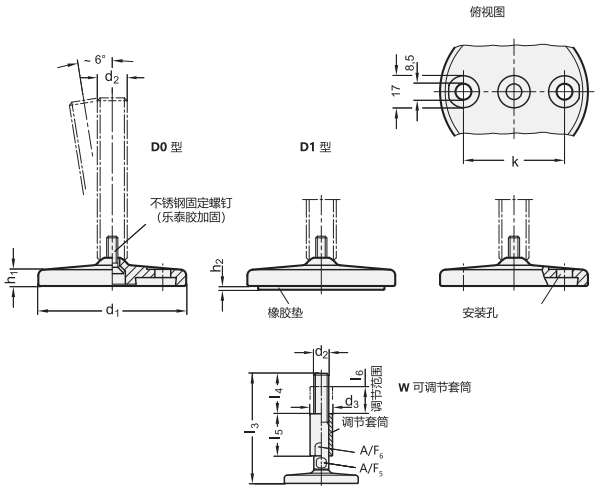


### GN 23-W

不锈钢

| 说明 | d1 | d2 | l3 ≈ | k | d3 | h1 | h2 | l4 | l5 | l6 | A/F 5 | A/F 6 | 静载荷 kN | ⚖ |
|---|---|---|---|---|---|---|---|---|---|---|---|---|---|---|
| GN 23-80-M16-118-D0-W | 80 | M 16 | 118 | 54.5 | 24 | 8.5 | - | 45 | 45 | 29 | 12 | 20 | 25 | 210 |
| GN 23-80-M16-118-D1-W | 80 | M 16 | 118 | 54.5 | 24 | 8.5 | 2 | 45 | 45 | 29 | 12 | 20 | 25 | 242 |
| GN 23-80-M16-143-D0-W | 80 | M 16 | 143 | 54.5 | 24 | 8.5 | - | 45 | 45 | 29 | 12 | 20 | 25 | 294 |
| GN 23-80-M16-143-D1-W | 80 | M 16 | 143 | 54.5 | 24 | 8.5 | 2 | 45 | 45 | 29 | 12 | 20 | 25 | 319 |
| GN 23-80-M16-168-D0-W | 80 | M 16 | 168 | 54.5 | 24 | 8.5 | - | 45 | 45 | 29 | 12 | 20 | 25 | 336 |
| GN 23-80-M16-168-D1-W | 80 | M 16 | 168 | 54.5 | 24 | 8.5 | 2 | 45 | 45 | 29 | 12 | 20 | 25 | 361 |
| GN 23-80-M16-193-D0-W | 80 | M 16 | 193 | 54.5 | 24 | 8.5 | - | 45 | 45 | 29 | 12 | 20 | 25 | 375 |
| GN 23-80-M16-193-D1-W | 80 | M 16 | 193 | 54.5 | 24 | 8.5 | 2 | 45 | 45 | 29 | 12 | 20 | 25 | 414 |
| GN 23-80-M20-143-D0-W | 80 | M 20 | 143 | 54.5 | 30 | 8.5 | - | 56 | 56 | 36 | 16 | 24 | 35 | 728 |
| GN 23-80-M20-143-D1-W | 80 | M 20 | 143 | 54.5 | 30 | 8.5 | 2 | 56 | 56 | 36 | 16 | 24 | 35 | 753 |
| GN 23-80-M20-168-D0-W | 80 | M 20 | 168 | 54.5 | 30 | 8.5 | - | 56 | 56 | 36 | 16 | 24 | 35 | 792 |
| GN 23-80-M20-168-D1-W | 80 | M 20 | 168 | 54.5 | 30 | 8.5 | 2 | 56 | 56 | 36 | 16 | 24 | 35 | 817 |
| GN 23-80-M20-193-D0-W | 80 | M 20 | 193 | 54.5 | 30 | 8.5 | - | 56 | 56 | 36 | 16 | 24 | 35 | 830 |
| GN 23-80-M20-193-D1-W | 80 | M 20 | 193 | 54.5 | 30 | 8.5 | 2 | 56 | 56 | 36 | 16 | 24 | 35 | 879 |
| GN 23-80-M20-243-D0-W | 80 | M 20 | 243 | 54.5 | 30 | 8.5 | - | 56 | 56 | 36 | 16 | 24 | 35 | 978 |
| GN 23-80-M20-243-D1-W | 80 | M 20 | 243 | 54.5 | 30 | 8.5 | 2 | 56 | 56 | 36 | 16 | 24 | 35 | 1003 |
| GN 23-80-M24-168-D0-W | 80 | M 24 | 168 | 54.5 | 35 | 8.5 | - | 67 | 67 | 42 | 20 | 30 | 52 | 1022 |
| GN 23-80-M24-168-D1-W | 80 | M 24 | 168 | 54.5 | 35 | 8.5 | 2 | 67 | 67 | 42 | 20 | 30 | 52 | 1047 |
| GN 23-80-M24-218-D0-W | 80 | M 24 | 218 | 54.5 | 35 | 8.5 | - | 67 | 67 | 42 | 20 | 30 | 52 | 11000 |
| GN 23-80-M24-218-D1-W | 80 | M 24 | 218 | 54.5 | 35 | 8.5 | 2 | 67 | 67 | 42 | 20 | 30 | 52 | 1225 |
| GN 23-80-M24-268-D0-W | 80 | M 24 | 268 | 54.5 | 35 | 8.5 | - | 67 | 67 | 42 | 20 | 30 | 52 | 1379 |
| GN 23-80-M24-268-D1-W | 80 | M 24 | 268 | 54.5 | 35 | 8.5 | 2 | 67 | 67 | 42 | 20 | 30 | 52 | 1404 |
| GN 23-100-M16-119-D0-W | 100 | M 16 | 119 | 70.5 | 24 | 9 | - | 45 | 45 | 32 | 12 | 20 | 25 | 690 |
| GN 23-100-M16-119-D1-W | 100 | M 16 | 119 | 70.5 | 24 | 9 | 3 | 45 | 45 | 32 | 12 | 20 | 25 | 744 |
| GN 23-100-M16-144-D0-W | 100 | M 16 | 144 | 70.5 | 24 | 9 | - | 45 | 45 | 32 | 12 | 20 | 25 | 727 |
| GN 23-100-M16-144-D1-W | 100 | M 16 | 144 | 70.5 | 24 | 9 | 3 | 45 | 45 | 32 | 12 | 20 | 25 | 780 |
| GN 23-100-M16-169-D0-W | 100 | M 16 | 169 | 70.5 | 24 | 9 | - | 45 | 45 | 32 | 12 | 20 | 25 | 800 |
| GN 23-100-M16-169-D1-W | 100 | M 16 | 169 | 70.5 | 24 | 9 | 3 | 45 | 45 | 32 | 12 | 20 | 25 | 822 |
| GN 23-100-M16-194-D0-W | 100 | M 16 | 194 | 70.5 | 24 | 9 | - | 45 | 45 | 32 | 12 | 20 | 25 | 808 |
| GN 23-100-M16-194-D1-W | 100 | M 16 | 194 | 70.5 | 24 | 9 | 3 | 45 | 45 | 32 | 12 | 20 | 25 | 861 |
| GN 23-100-M20-144-D0-W | 100 | M 20 | 144 | 70.5 | 30 | 9 | - | 56 | 56 | 40 | 16 | 24 | 35 | 933 |
| GN 23-100-M20-144-D1-W | 100 | M 20 | 144 | 70.5 | 30 | 9 | 3 | 56 | 56 | 40 | 16 | 24 | 35 | 986 |
| GN 23-100-M20-169-D0-W | 100 | M 20 | 169 | 70.5 | 30 | 9 | - | 56 | 56 | 40 | 16 | 24 | 35 | 996 |
| GN 23-100-M20-169-D1-W | 100 | M 20 | 169 | 70.5 | 30 | 9 | 3 | 56 | 56 | 40 | 16 | 24 | 35 | 1050 |
| GN 23-100-M20-194-D0-W | 100 | M 20 | 194 | 70.5 | 30 | 9 | - | 56 | 56 | 40 | 16 | 24 | 3 | 1111 |
| GN 23-100-M20-194-D1-W | 100 | M 20 | 194 | 70.5 | 30 | 9 | 3 | 56 | 56 | 40 | 16 | 24 | 35 | 1112 |
| GN 23-100-M20-244-D0-W | 100 | M 20 | 244 | 70.5 | 30 | 9 | - | 56 | 56 | 40 | 16 | 24 | 35 | 1183 |
| GN 23-100-M20-244-D1-W | 100 | M 20 | 244 | 70.5 | 30 | 9 | 3 | 56 | 56 | 40 | 16 | 24 | 35 | 2500 |
| GN 23-100-M24-169-D0-W | 100 | M 24 | 169 | 70.5 | 35 | 9 | - | 67 | 67 | 48 | 20 | 30 | 52 | 1215 |
| GN 23-100-M24-169-D1-W | 100 | M 24 | 169 | 70.5 | 35 | 9 | 3 | 67 | 67 | 48 | 20 | 30 | 52 | 1268 |
| GN 23-100-M24-219-D0-W | 100 | M 24 | 219 | 70.5 | 35 | 9 | - | 67 | 67 | 48 | 20 | 30 | 52 | 1400 |
| GN 23-100-M24-219-D1-W | 100 | M 24 | 219 | 70.5 | 35 | 9 | 3 | 67 | 67 | 48 | 20 | 30 | 52 | 1446 |
| GN 23-100-M24-269-D0-W | 100 | M 24 | 269 | 70.5 | 35 | 9 | - | 67 | 67 | 48 | 20 | 30 | 52 | 1572 |
| GN 23-100-M24-269-D1-W | 100 | M 24 | 269 | 70.5 | 35 | 9 | 3 | 67 | 67 | 48 | 20 | 30 | 52 | 1625 |





elesa+Ganter
ELESA 和 GANTER 依法保留所有权利。
复制我方图纸时需始终提及来源。

# GN 23

## 不锈钢支脚

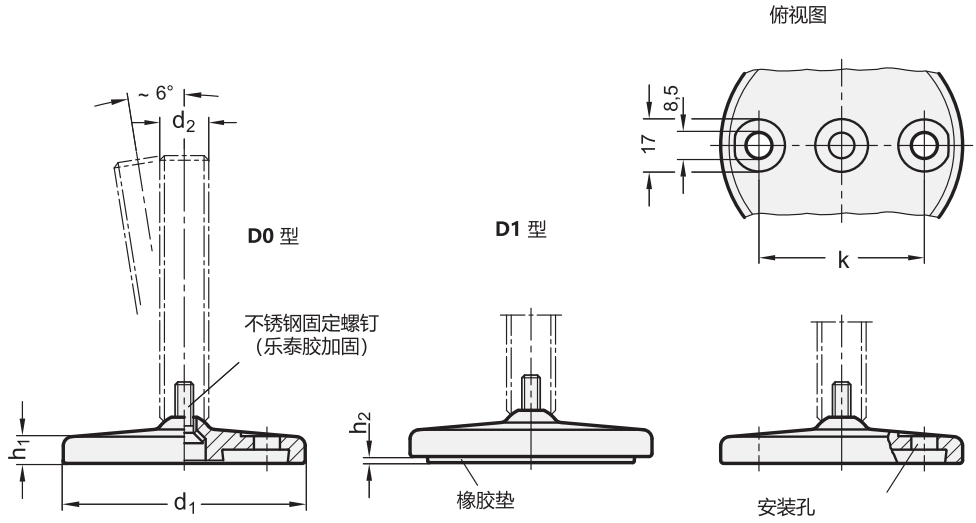


**X** 带内螺纹

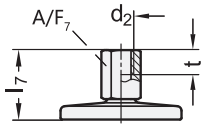


**GN 23-X** 不锈钢

| 说明 | d1 | d2 | l7 | k | h1 | h2 | A/F 7 | t | 静载荷 kN | ⚖ |
|---|---|---|---|---|---|---|---|---|---|---|
| GN 23-80-M8-34-D0-X | 80 | M 8 | 34 | 54.5 | 8.5 | - | 14 | 8 | 17 | 71 |
| GN 23-80-M8-34-D1-X | 80 | M 8 | 34 | 54.5 | 8.5 | 2 | 14 | 8 | 17 | 96 |
| GN 23-80-M10-37-D0-X | 80 | M 10 | 37 | 54.5 | 8.5 | - | 14 | 10 | 17 | 71 |
| GN 23-80-M10-37-D1-X | 80 | M 10 | 37 | 54.5 | 8.5 | 2 | 14 | 10 | 17 | 96 |
| GN 23-80-M12-40-D0-X | 80 | M 12 | 40 | 54.5 | 8.5 | - | 17 | 12 | 17 | 320 |
| GN 23-80-M12-40-D1-X | 80 | M 12 | 40 | 54.5 | 8.5 | 2 | 17 | 12 | 17 | 364 |
| GN 23-80-M16-46-D0-X | 80 | M 16 | 46 | 54.5 | 8.5 | - | 22 | 16 | 17 | 375 |
| GN 23-80-M16-46-D1-X | 80 | M 16 | 46 | 54.5 | 8.5 | 2 | 22 | 16 | 17 | 380 |
| GN 23-80-M20-54-D0-X | 80 | M 20 | 54 | 54.5 | 8.5 | - | 27 | 20 | 28 | 419 |
| GN 23-80-M20-54-D1-X | 80 | M 20 | 54 | 54.5 | 8.5 | 2 | 27 | 20 | 28 | 444 |
| GN 23-100-M8-35-D0-X | 100 | M 8 | 35 | 70.5 | 9 | - | 14 | 8 | 17 | 484 |
| GN 23-100-M8-35-D1-X | 100 | M 8 | 35 | 70.5 | 9 | 3 | 14 | 8 | 17 | 500 |
| GN 23-100-M10-38-D0-X | 100 | M 10 | 38 | 70.5 | 9 | - | 14 | 10 | 17 | 540 |
| GN 23-100-M10-38-D1-X | 100 | M 10 | 38 | 70.5 | 9 | 3 | 14 | 10 | 17 | 570 |
| GN 23-100-M12-41-D0-X | 100 | M 12 | 41 | 70.5 | 9 | - | 17 | 12 | 17 | 600 |
| GN 23-100-M12-41-D1-X | 100 | M 12 | 41 | 70.5 | 9 | 3 | 17 | 12 | 17 | 610 |
| GN 23-100-M16-47-D0-X | 100 | M 16 | 47 | 70.5 | 9 | - | 22 | 16 | 17 | 680 |
| GN 23-100-M16-47-D1-X | 100 | M 16 | 47 | 70.5 | 9 | 3 | 22 | 16 | 17 | 780 |
| GN 23-100-M20-55-D0-X | 100 | M 20 | 55 | 70.5 | 9 | - | 27 | 20 | 28 | 800 |
| GN 23-100-M20-55-D1-X | 100 | M 20 | 55 | 70.5 | 9 | 3 | 27 | 20 | 28 | 878 |
| GN 23-120-M20-59-D0-X | 120 | M 20 | 59 | 95.5 | 12 | - | 27 | 20 | 28 | 981 |
| GN 23-120-M20-59-D1-X | 120 | M 20 | 59 | 95.5 | 12 | 3.5 | 27 | 20 | 28 | 1087 |



ELESA 和 GANTER 依法保留所有权利。
复制我方图纸时需始终提及来源。

# GN 32

## 水平支脚

镀锌钢板/ 带固定凸耳

**规格**

**类型(底板)**
- **A1**型: 钢制, 镀锌, 橡胶, 嵌入式, 黑色
- **A5**型: 钢制， 黑色喷塑涂层， 内嵌橡胶， 黑色

**款式**
- **S**款: 不带螺母, 底部带外六角立面
- **SK**款:带螺母, 底部带外六角立面
- **U**款: 不带螺母, 顶部带六角槽, 底部带扳手立面
- **UK**款: 带螺母, 顶部带内六角槽, 底部带扳手立面
- **X**款式: 带内螺纹, 底部带外六角立面

底板/凸耳, 金属板
钢制, 镀锌, 蓝钝处理

螺杆
钢制, 镀锌, 蓝钝处理

ISO 4032 六角螺母
钢制, 镀锌, 蓝钝处理

橡胶垫, 嵌入式
黑色, Perbunan® (NBR) 80±5 Shore A

**信息**

GN 32 水平支脚发货时已装配, 不可拆卸。

**技术信息**
- 弹性体特性 (参见页 A32)

**水平支脚负载率**

**信息**

表中所列的静载荷能力由负荷垂直施加于板的一系列测试得出。对于表中给出的值, 应力消除可能导致调整件的轻微变形。
实际应用中的弯曲和扭曲应力因素会降低螺钉的额定载荷, 必须加以考虑。
并且, 假定主轴强度 ≥ 500 N/mm$^2$。
推荐的载重能力具体数值不具约束力, 不对用户的选择承担责任; 并不构成一般意义的质保和使用场合要求。
用户必须根据实际情况选择适合预期用途的产品。环境因素可能影响所列数值。





ELESA 和 GANTER 依法保留所有权利。
复制我方图纸时需始终提及来源。

# GN 32

## 水平支脚

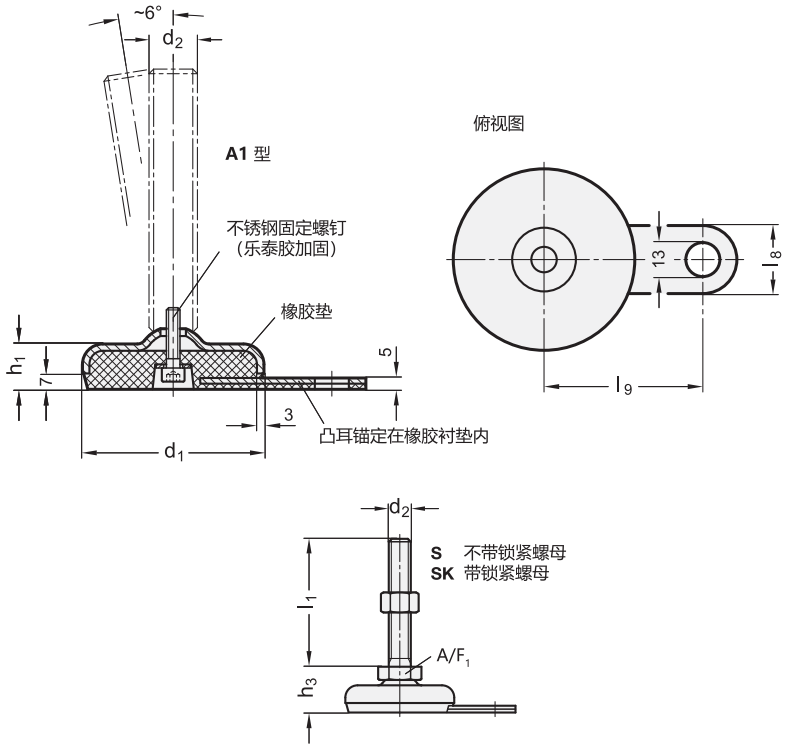


*增加水平支脚的款式索引（底部带外六角）

| S | SK |
|---|---|
| 不带螺母 | 带螺母 |

**GN 32-S/SK**

| 说明 | d1 | d2 | l1 | h1 | h3 | l8 | l9 | A/F 1 | 静载荷 kN | ⚖ |
|---|---|---|---|---|---|---|---|---|---|---|
| GN 32-50-M8-40-A1-* | 50 | M 8 | 40 | 18 | 26 | 25 | 45 | 17 | 8 | 130 |
| GN 32-50-M8-50-A1-* | 50 | M 8 | 50 | 18 | 26 | 25 | 45 | 17 | 8 | 130 |
| GN 32-50-M8-63-A1-* | 50 | M 8 | 63 | 18 | 26 | 25 | 45 | 17 | 8 | 140 |
| GN 32-50-M10-50-A1-* | 50 | M 10 | 50 | 18 | 26 | 25 | 45 | 17 | 10 | 130 |
| GN 32-50-M10-60-A1-* | 50 | M 10 | 60 | 18 | 26 | 25 | 45 | 17 | 10 | 149 |
| GN 32-50-M10-80-A1-* | 50 | M 10 | 80 | 18 | 26 | 25 | 45 | 17 | 10 | 160 |
| GN 32-50-M10-100-A1-* | 50 | M 10 | 100 | 18 | 26 | 25 | 45 | 17 | 10 | 180 |
| GN 32-50-M12-60-A1-* | 50 | M 12 | 60 | 18 | 26 | 25 | 45 | 17 | 12 | 160 |
| GN 32-50-M12-80-A1-* | 50 | M 12 | 80 | 18 | 26 | 25 | 45 | 17 | 12 | 170 |
| GN 32-50-M12-100-A1-* | 50 | M 12 | 100 | 18 | 26 | 25 | 45 | 17 | 12 | 195 |
| GN 32-50-M12-125-A1-* | 50 | M 12 | 125 | 18 | 26 | 25 | 45 | 17 | 12 | 280 |
| GN 32-60-M8-40-A1-* | 60 | M 8 | 40 | 19 | 27 | 25 | 50 | 17 | 8 | 292 |
| GN 32-60-M8-50-A1-* | 60 | M 8 | 50 | 19 | 27 | 25 | 50 | 17 | 8 | 296 |
| GN 32-60-M8-63-A1-* | 60 | M 8 | 63 | 19 | 27 | 25 | 50 | 17 | 8 | 180 |
| GN 32-60-M10-50-A1-* | 60 | M 10 | 50 | 19 | 27 | 25 | 50 | 17 | 10 | 200 |
| GN 32-60-M10-60-A1-* | 60 | M 10 | 60 | 19 | 27 | 25 | 50 | 17 | 10 | 200 |
| GN 32-60-M10-80-A1-* | 60 | M 10 | 80 | 19 | 27 | 25 | 50 | 17 | 10 | 282 |
| GN 32-60-M10-100-A1-* | 60 | M 10 | 100 | 19 | 27 | 25 | 50 | 17 | 10 | 226 |
| GN 32-60-M12-60-A1-* | 60 | M 12 | 60 | 19 | 27 | 25 | 50 | 17 | 12 | 220 |
| GN 32-60-M12-80-A1-* | 60 | M 12 | 80 | 19 | 27 | 25 | 50 | 17 | 12 | 230 |
| GN 32-60-M12-100-A1-* | 60 | M 12 | 100 | 19 | 27 | 25 | 50 | 17 | 12 | 242 |
| GN 32-60-M12-125-A1-* | 60 | M 12 | 125 | 19 | 27 | 25 | 50 | 17 | 12 | 260 |

**GN 32-S/SK**

| 说明 | d1 | d2 | l1 | h1 | h3 | l8 | l9 | A/F 1 | 静载荷 kN | ⚖ |
|---|---|---|---|---|---|---|---|---|---|---|
| GN 32-80-M8-40-A1-* | 80 | M 8 | 40 | 20 | 28 | 30 | 70 | 17 | 8 | 300 |
| GN 32-80-M8-50-A1-* | 80 | M 8 | 50 | 20 | 28 | 30 | 70 | 17 | 8 | 304 |
| GN 32-80-M8-63-A1-* | 80 | M 8 | 63 | 20 | 28 | 30 | 70 | 17 | 8 | 307 |
| GN 32-80-M10-50-A1-* | 80 | M 10 | 50 | 20 | 28 | 30 | 70 | 17 | 10 | 334 |
| GN 32-80-M10-60-A1-* | 80 | M 10 | 60 | 20 | 28 | 30 | 70 | 17 | 10 | 339 |
| GN 32-80-M10-80-A1-* | 80 | M 10 | 80 | 20 | 28 | 30 | 70 | 17 | 10 | 348 |
| GN 32-80-M10-100-A1-* | 80 | M 10 | 100 | 20 | 28 | 30 | 70 | 17 | 10 | 380 |
| GN 32-80-M12-60-A1-* | 80 | M 12 | 60 | 20 | 28 | 30 | 70 | 17 | 12 | 340 |
| GN 32-80-M12-80-A1-* | 80 | M 12 | 80 | 20 | 28 | 30 | 70 | 17 | 12 | 345 |
| GN 32-80-M12-100-A1-* | 80 | M 12 | 100 | 20 | 28 | 30 | 70 | 17 | 12 | 360 |
| GN 32-80-M12-125-A1-* | 80 | M 12 | 125 | 20 | 28 | 30 | 70 | 17 | 12 | 380 |
| GN 32-100-M8-40-A1-* | 100 | M 8 | 40 | 21 | 29 | 30 | 80 | 17 | 8 | 426 |
| GN 32-100-M8-50-A1-* | 100 | M 8 | 50 | 21 | 29 | 30 | 80 | 17 | 8 | 430 |
| GN 32-100-M8-63-A1-* | 100 | M 8 | 63 | 21 | 29 | 30 | 80 | 17 | 8 | 433 |
| GN 32-100-M10-50-A1-* | 100 | M 10 | 50 | 21 | 29 | 30 | 80 | 17 | 10 | 460 |
| GN 32-100-M10-60-A1-* | 100 | M 10 | 60 | 21 | 29 | 30 | 80 | 17 | 10 | 465 |
| GN 32-100-M10-80-A1-* | 100 | M 10 | 80 | 21 | 29 | 30 | 80 | 17 | 10 | 474 |
| GN 32-100-M10-100-A1-* | 100 | M 10 | 100 | 21 | 29 | 30 | 80 | 17 | 10 | 484 |
| GN 32-100-M12-60-A1-* | 100 | M 12 | 60 | 21 | 29 | 30 | 80 | 17 | 12 | 497 |
| GN 32-100-M12-80-A1-* | 100 | M 12 | 80 | 21 | 29 | 30 | 80 | 17 | 12 | 492 |
| GN 32-100-M12-100-A1-* | 100 | M 12 | 100 | 21 | 29 | 30 | 80 | 17 | 12 | 500 |
| GN 32-100-M12-125-A1-* | 100 | M 12 | 125 | 21 | 29 | 30 | 80 | 17 | 12 | 520 |

S 款重量



ELESA 和 GANTER 依法保留所有权利。
复制我方图纸时需始终提及来源。

# GN 32 | 水平支脚



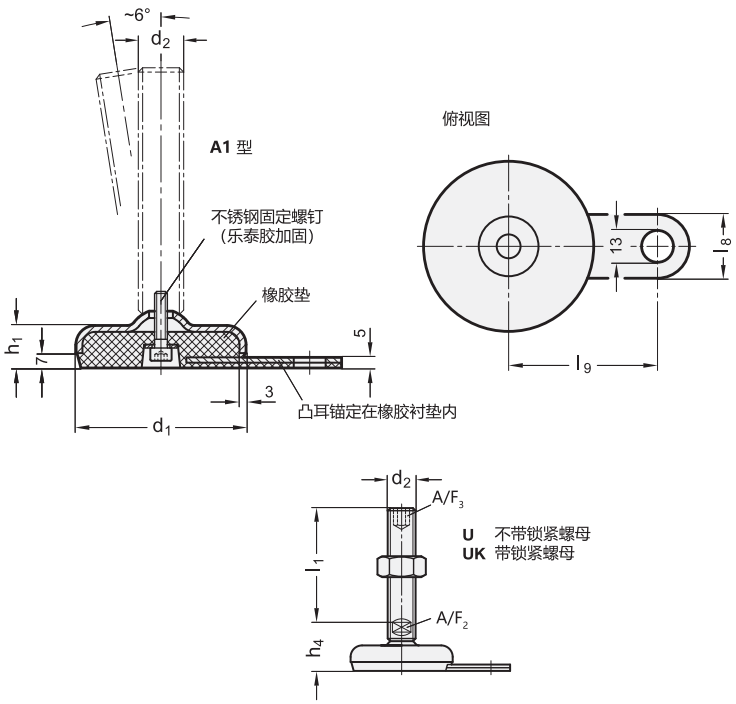


*增加水平支脚的款式索引（顶部带六角槽/底部带扳手立面）

| U | UK |
|---|---|
| 不带螺母 | 带螺母 |

**GN 32-U/UK**

| 说明 | d1 | d2 | l1 | h1 | h4 | l8 | l9 | A/F 2 | A/F 3 | 静载荷 kN | ⚖ |
|---|---|---|---|---|---|---|---|---|---|---|---|
| GN 32-50-M16-75-A1-* | 50 | M 16 | 75 | 18 | 32 | 25 | 45 | 12 | 8 | 16 | 214 |
| GN 32-50-M16-100-A1-* | 50 | M 16 | 100 | 18 | 32 | 25 | 45 | 12 | 8 | 16 | 250 |
| GN 32-50-M16-125-A1-* | 50 | M 16 | 125 | 18 | 32 | 25 | 45 | 12 | 8 | 16 | 280 |
| GN 32-50-M16-150-A1-* | 50 | M 16 | 150 | 18 | 32 | 25 | 45 | 12 | 8 | 16 | 330 |
| GN 32-50-M16-200-A1-* | 50 | M 16 | 200 | 18 | 32 | 25 | 45 | 12 | 8 | 16 | 380 |
| GN 32-60-M16-75-A1-* | 60 | M 16 | 75 | 19 | 33 | 25 | 50 | 12 | 8 | 16 | 260 |
| GN 32-60-M16-100-A1-* | 60 | M 16 | 100 | 19 | 33 | 25 | 50 | 12 | 8 | 16 | 280 |
| GN 32-60-M16-125-A1-* | 60 | M 16 | 125 | 19 | 33 | 25 | 50 | 12 | 8 | 16 | 286 |
| GN 32-60-M16-150-A1-* | 60 | M 16 | 150 | 19 | 33 | 25 | 50 | 12 | 8 | 16 | 360 |
| GN 32-60-M16-200-A1-* | 60 | M 16 | 200 | 19 | 33 | 25 | 50 | 12 | 8 | 16 | 430 |
| GN 32-80-M16-75-A1-* | 80 | M 16 | 75 | 20 | 34 | 30 | 70 | 12 | 8 | 12 | 380 |
| GN 32-80-M16-100-A1-* | 80 | M 16 | 100 | 20 | 34 | 30 | 70 | 12 | 8 | 12 | 417 |
| GN 32-80-M16-125-A1-* | 80 | M 16 | 125 | 20 | 34 | 30 | 70 | 12 | 8 | 12 | 440 |
| GN 32-80-M16-150-A1-* | 80 | M 16 | 150 | 20 | 34 | 30 | 70 | 12 | 8 | 12 | 477 |
| GN 32-80-M16-200-A1-* | 80 | M 16 | 200 | 20 | 34 | 30 | 70 | 12 | 8 | 12 | 550 |
| GN 32-80-M20-75-A1-* | 80 | M 20 | 75 | 20 | 35 | 30 | 70 | 15 | 10 | 12 | 450 |
| GN 32-80-M20-100-A1-* | 80 | M 20 | 100 | 20 | 35 | 30 | 70 | 15 | 10 | 12 | 480 |
| GN 32-80-M20-125-A1-* | 80 | M 20 | 125 | 20 | 35 | 30 | 70 | 15 | 10 | 12 | 540 |
| GN 32-80-M20-150-A1-* | 80 | M 20 | 150 | 20 | 35 | 30 | 70 | 15 | 10 | 12 | 600 |
| GN 32-80-M20-200-A1-* | 80 | M 20 | 200 | 20 | 35 | 30 | 70 | 15 | 10 | 12 | 680 |

**GN 32-U/UK**

| 说明 | d1 | d2 | l1 | h1 | h4 | l8 | l9 | A/F 2 | A/F 3 | 静载荷 kN | ⚖ |
|---|---|---|---|---|---|---|---|---|---|---|---|
| GN 32-80-M24-100-A1-* | 80 | M 24 | 100 | 20 | 38 | 30 | 70 | 19 | 12 | 12 | 600 |
| GN 32-80-M24-125-A1-* | 80 | M 24 | 125 | 20 | 38 | 30 | 70 | 19 | 12 | 12 | 660 |
| GN 32-80-M24-150-A1-* | 80 | M 24 | 150 | 20 | 38 | 30 | 70 | 19 | 12 | 12 | 700 |
| GN 32-80-M24-200-A1-* | 80 | M 24 | 200 | 20 | 38 | 30 | 70 | 19 | 12 | 11 | 900 |
| GN 32-100-M16-75-A1-* | 100 | M 16 | 75 | 21 | 35 | 30 | 80 | 12 | 8 | 11 | 520 |
| GN 32-100-M16-100-A1-* | 100 | M 16 | 100 | 21 | 35 | 30 | 80 | 12 | 8 | 11 | 554 |
| GN 32-100-M16-125-A1-* | 100 | M 16 | 125 | 21 | 35 | 30 | 80 | 12 | 8 | 11 | 582 |
| GN 32-100-M16-150-A1-* | 100 | M 16 | 150 | 21 | 35 | 30 | 80 | 12 | 8 | 11 | 600 |
| GN 32-100-M16-200-A1-* | 100 | M 16 | 200 | 21 | 35 | 30 | 80 | 12 | 8 | 11 | 680 |
| GN 32-100-M20-75-A1-* | 100 | M 20 | 75 | 21 | 36 | 30 | 80 | 15 | 10 | 11 | 570 |
| GN 32-100-M20-100-A1-* | 100 | M 20 | 100 | 21 | 36 | 30 | 80 | 15 | 10 | 11 | 600 |
| GN 32-100-M20-125-A1-* | 100 | M 20 | 125 | 21 | 36 | 30 | 80 | 15 | 10 | 11 | 656 |
| GN 32-100-M20-150-A1-* | 100 | M 20 | 150 | 21 | 36 | 30 | 80 | 15 | 10 | 11 | 680 |
| GN 32-100-M20-200-A1-* | 100 | M 20 | 200 | 21 | 36 | 30 | 80 | 15 | 10 | 11 | 820 |
| GN 32-100-M24-100-A1-* | 100 | M 24 | 100 | 21 | 39 | 30 | 80 | 19 | 12 | 11 | 740 |
| GN 32-100-M24-125-A1-* | 100 | M 24 | 125 | 21 | 39 | 30 | 80 | 19 | 12 | 11 | 780 |
| GN 32-100-M24-150-A1-* | 100 | M 24 | 150 | 21 | 39 | 30 | 80 | 19 | 12 | 11 | 861 |
| GN 32-100-M24-200-A1-* | 100 | M 24 | 200 | 21 | 39 | 30 | 80 | 19 | 12 | 11 | 1020 |

U 款重量



ELESA 和 GANTER 依法保留所有权利。
复制我方图纸时需始终提及来源。

# GN 32

## 水平支脚

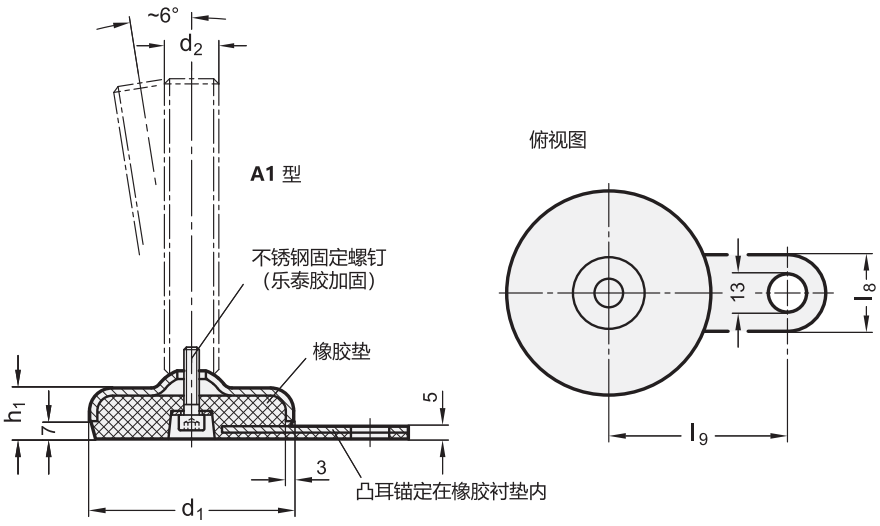


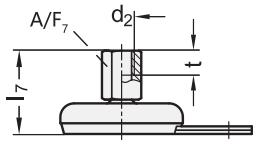


**GN 32-X**

| 说明 | d1 | d2 | l7 | h1 | l8 | l9 | A/F 7 | t | 静载荷 kN | ⚖ |
|---|---|---|---|---|---|---|---|---|---|---|
| GN 32-50-M8-40-A1-X | 50 | M 8 | 40 | 18 | 25 | 45 | 14 | 8 | 8 | 182 |
| GN 32-50-M10-43-A1-X | 50 | M 10 | 43 | 18 | 25 | 45 | 14 | 10 | 13 | 198 |
| GN 32-50-M12-47-A1-X | 50 | M 12 | 47 | 18 | 25 | 45 | 17 | 12 | 16 | 233 |
| GN 32-50-M16-52-A1-X | 50 | M 16 | 52 | 18 | 25 | 45 | 22 | 16 | 16 | 252 |
| GN 32-60-M8-41-A1-X | 60 | M 8 | 41 | 19 | 25 | 50 | 14 | 8 | 8 | 236 |
| GN 32-60-M10-44-A1-X | 60 | M 10 | 44 | 19 | 25 | 50 | 14 | 10 | 13 | 255 |
| GN 32-60-M12-48-A1-X | 60 | M 12 | 48 | 19 | 25 | 50 | 17 | 12 | 16 | 280 |
| GN 32-60-M16-53-A1-X | 60 | M 16 | 53 | 19 | 25 | 50 | 22 | 16 | 16 | 340 |
| GN 32-80-M8-42-A1-X | 80 | M 8 | 42 | 20 | 30 | 70 | 14 | 8 | 8 | 375 |
| GN 32-80-M10-45-A1-X | 80 | M 10 | 45 | 20 | 30 | 70 | 14 | 10 | 12 | 385 |
| GN 32-80-M12-49-A1-X | 80 | M 12 | 49 | 20 | 30 | 70 | 17 | 12 | 12 | 390 |
| GN 32-80-M16-54-A1-X | 80 | M 16 | 54 | 20 | 30 | 70 | 22 | 16 | 12 | 400 |
| GN 32-80-M20-62-A1-X | 80 | M 20 | 62 | 20 | 30 | 70 | 27 | 20 | 12 | 420 |
| GN 32-100-M8-43-A1-X | 100 | M 8 | 43 | 21 | 30 | 80 | 14 | 8 | 8 | 450 |
| GN 32-100-M10-46-A1-X | 100 | M 10 | 46 | 21 | 30 | 80 | 14 | 10 | 11 | 448 |
| GN 32-100-M12-50-A1-X | 100 | M 12 | 50 | 21 | 30 | 80 | 17 | 12 | 11 | 464 |
| GN 32-100-M16-55-A1-X | 100 | M 16 | 55 | 21 | 30 | 80 | 22 | 16 | 11 | 499 |
| GN 32-100-M20-63-A1-X | 100 | M 20 | 63 | 21 | 30 | 80 | 27 | 20 | 11 | 500 |



ELESA 和 GANTER 依法保留所有权利。
复制我方图纸时需始终提及来源。

# GN 33

## 不锈钢支脚

### 带固定凸耳

**规格**

**类型(底板)**
- **B1**型: 亚光喷砂饰面, 橡胶, 嵌入式, 黑色

**螺杆的款式**
- **S**款:不带螺母, 底部带外六角立面
- **SK**款: 带螺母, 底部带外六角立面
- **T**型: 不带螺母, 底部带扳手立面, “不带内六角槽”款式
- **TK**款:带螺母, 底部带扳手立面, “不带内六角槽”款式
- **U**款: 不带螺母, 顶部带内六角槽, 底部带扳手立面
- **UK**款: 带螺母, 顶部带内六角槽, 底部带扳手立面
- **V**型: 不带螺母, 顶部带外六角, 底部带扳手立面
- **VK**款: 带螺母, 外六角在顶端, 扳手立面在底部
- **W**款: 带可调节衬套, 底部带扳手立面
- **X**款: 带内螺纹, 外六角

底板/凸耳, 金属板
AISI 304 不锈钢

螺杆
AISI 303 不锈钢

ISO 4032 六角螺母
AISI 304 不锈钢

橡胶垫, 嵌入式
黑色, Perbunan® (NBR) 80±5 Shore A

**信息**

GN 33 不锈钢水平支脚发货时已装配, 不可拆卸。

**技术信息**
- 不锈钢特性 (参见页 A26)
- 弹性体特性 (参见页 A32)

不锈钢水平支脚的负载率

信息

表中所列的静载荷能力由负荷垂直施加于板的一系列测试得出。对于表中给出的值, 应力消除可能导致调整件的轻微变形。
实际应用中的弯曲和扭曲应力因素会降低螺钉的额定载荷, 必须加以考虑。
并且, 假定主轴强度 ⩾ 500 N/mm$^2$。
推荐的载重能力具体数值不具约束力, 不对用户的选择承担责任; 并不构成一般意义的质保和使用场合要求。
用户必须根据实际情况选择适合预期用途的产品。环境因素可能影响所列数值。





ELESA 和 GANTER 依法保留所有权利。
复制我方图纸时需始终提及来源。

# GN 33

## 不锈钢支脚

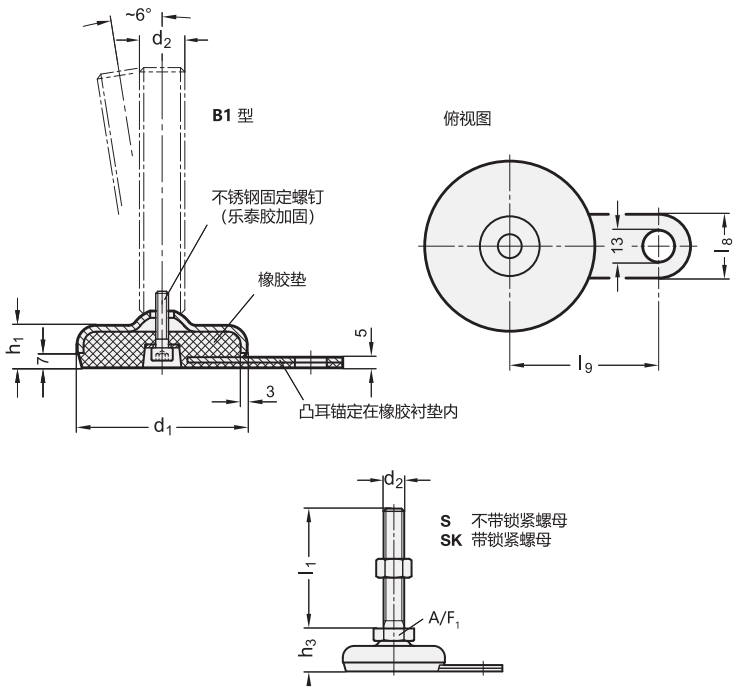


*增加不锈钢水平支脚的款式索引（底部带外六角）

| S | SK |
|---|---|
| 不带螺母 | 带螺母 |

**GN 33-S/SK** 不锈钢

| 说明 | d1 | d2 | l1 | h1 | h3 | l8 | l9 | A/F 1 | 静载荷 kN | ⚖ |
|---|---|---|---|---|---|---|---|---|---|---|
| GN 33-50-M8-40-B1-* | 50 | M 8 | 40 | 18 | 26 | 25 | 45 | 17 | 8 | 120 |
| GN 33-50-M8-50-B1-* | 50 | M 8 | 50 | 18 | 26 | 25 | 45 | 17 | 8 | 140 |
| GN 33-50-M8-63-B1-* | 50 | M 8 | 63 | 18 | 26 | 25 | 45 | 17 | 8 | 140 |
| GN 33-50-M10-50-B1-* | 50 | M 10 | 50 | 18 | 26 | 25 | 45 | 17 | 14 | 150 |
| GN 33-50-M10-60-B1-* | 50 | M 10 | 60 | 18 | 26 | 25 | 45 | 17 | 14 | 196 |
| GN 33-50-M10-80-B1-* | 50 | M 10 | 80 | 18 | 26 | 25 | 45 | 17 | 14 | 206 |
| GN 33-50-M10-100-B1-* | 50 | M 10 | 100 | 18 | 26 | 25 | 45 | 17 | 14 | 205 |
| GN 33-50-M12-60-B1-* | 50 | M 12 | 60 | 18 | 26 | 25 | 45 | 17 | 20 | 160 |
| GN 33-50-M12-80-B1-* | 50 | M 12 | 80 | 18 | 26 | 25 | 45 | 17 | 20 | 180 |
| GN 33-50-M12-100-B1-* | 50 | M 12 | 100 | 18 | 26 | 25 | 45 | 17 | 20 | 180 |
| GN 33-50-M12-125-B1-* | 50 | M 12 | 125 | 18 | 26 | 25 | 45 | 17 | 20 | 302 |
| GN 33-60-M8-40-B1-* | 60 | M 8 | 40 | 19 | 27 | 25 | 50 | 17 | 8 | 320 |
| GN 33-60-M8-50-B1-* | 60 | M 8 | 50 | 19 | 27 | 25 | 50 | 17 | 8 | 320 |
| GN 33-60-M8-63-B1-* | 60 | M 8 | 63 | 19 | 27 | 25 | 50 | 17 | 8 | 293 |
| GN 33-60-M10-50-B1-* | 60 | M 10 | 50 | 19 | 27 | 25 | 50 | 17 | 14 | 261 |
| GN 33-60-M10-60-B1-* | 60 | M 10 | 60 | 19 | 27 | 25 | 50 | 17 | 14 | 300 |
| GN 33-60-M10-80-B1-* | 60 | M 10 | 80 | 19 | 27 | 25 | 50 | 17 | 14 | 320 |
| GN 33-60-M10-100-B1-* | 60 | M 10 | 100 | 19 | 27 | 25 | 50 | 17 | 14 | 320 |
| GN 33-60-M12-60-B1-* | 60 | M 12 | 60 | 19 | 27 | 25 | 50 | 17 | 20 | 206 |
| GN 33-60-M12-80-B1-* | 60 | M 12 | 80 | 19 | 27 | 25 | 50 | 17 | 20 | 331 |
| GN 33-60-M12-100-B1-* | 60 | M 12 | 100 | 19 | 27 | 25 | 50 | 17 | 20 | 235 |
| GN 33-60-M12-125-B1-* | 60 | M 12 | 125 | 19 | 27 | 25 | 50 | 17 | 20 | 260 |

**GN 33-S/SK** 不锈钢

| 说明 | d1 | d2 | l1 | h1 | h3 | l8 | l9 | A/F 1 | 静载荷 kN | ⚖ |
|---|---|---|---|---|---|---|---|---|---|---|
| GN 33-80-M8-40-B1-* | 80 | M 8 | 40 | 20 | 28 | 30 | 70 | 17 | 8 | 393 |
| GN 33-80-M8-50-B1-* | 80 | M 8 | 50 | 20 | 28 | 30 | 70 | 17 | 8 | 406 |
| GN 33-80-M8-63-B1-* | 80 | M 8 | 63 | 20 | 28 | 30 | 70 | 17 | 8 | 400 |
| GN 33-80-M10-50-B1-* | 80 | M 10 | 50 | 20 | 28 | 30 | 70 | 17 | 14 | 320 |
| GN 33-80-M10-60-B1-* | 80 | M 10 | 60 | 20 | 28 | 30 | 70 | 17 | 14 | 331 |
| GN 33-80-M10-80-B1-* | 80 | M 10 | 80 | 20 | 28 | 30 | 70 | 17 | 14 | 350 |
| GN 33-80-M10-100-B1-* | 80 | M 10 | 100 | 20 | 28 | 30 | 70 | 17 | 14 | 355 |
| GN 33-80-M12-60-B1-* | 80 | M 12 | 60 | 20 | 28 | 30 | 70 | 17 | 19 | 345 |
| GN 33-80-M12-80-B1-* | 80 | M 12 | 80 | 20 | 28 | 30 | 70 | 17 | 19 | 360 |
| GN 33-80-M12-100-B1-* | 80 | M 12 | 100 | 20 | 28 | 30 | 70 | 17 | 19 | 360 |
| GN 33-80-M12-125-B1-* | 80 | M 12 | 125 | 20 | 28 | 30 | 70 | 17 | 19 | 380 |
| GN 33-100-M8-40-B1-* | 100 | M 8 | 40 | 21 | 29 | 30 | 80 | 17 | 8 | 557 |
| GN 33-100-M8-50-B1-* | 100 | M 8 | 50 | 21 | 29 | 30 | 80 | 17 | 8 | 560 |
| GN 33-100-M8-63-B1-* | 100 | M 8 | 63 | 21 | 29 | 30 | 80 | 17 | 8 | 564 |
| GN 33-100-M10-50-B1-* | 100 | M 10 | 50 | 21 | 29 | 30 | 80 | 17 | 14 | 590 |
| GN 33-100-M10-60-B1-* | 100 | M 10 | 60 | 21 | 29 | 30 | 80 | 17 | 14 | 594 |
| GN 33-100-M10-80-B1-* | 100 | M 10 | 80 | 21 | 29 | 30 | 80 | 17 | 14 | 604 |
| GN 33-100-M10-100-B1-* | 100 | M 10 | 100 | 21 | 29 | 30 | 80 | 17 | 14 | 615 |
| GN 33-100-M12-60-B1-* | 100 | M 12 | 60 | 21 | 29 | 30 | 80 | 17 | 17 | 500 |
| GN 33-100-M12-80-B1-* | 100 | M 12 | 80 | 21 | 29 | 30 | 80 | 17 | 17 | 623 |
| GN 33-100-M12-100-B1-* | 100 | M 12 | 100 | 21 | 29 | 30 | 80 | 17 | 17 | 637 |
| GN 33-100-M12-125-B1-* | 100 | M 12 | 125 | 21 | 29 | 30 | 80 | 17 | 17 | 650 |

S 款重量



ELESA 和 GANTER 依法保留所有权利。
复制我方图纸时需始终提及来源。

# GN 33

## 不锈钢支脚



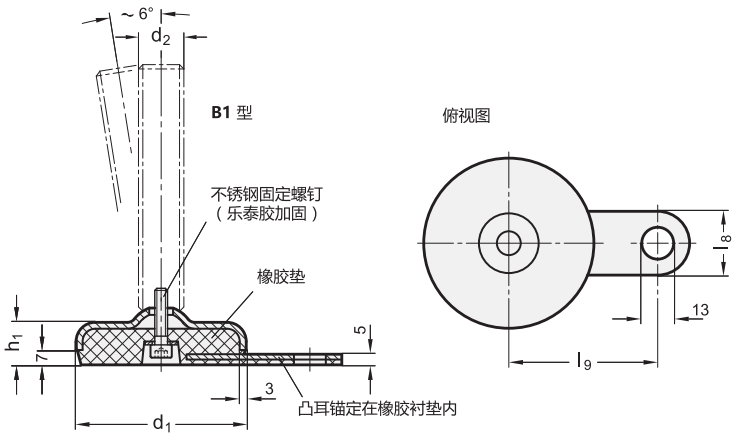


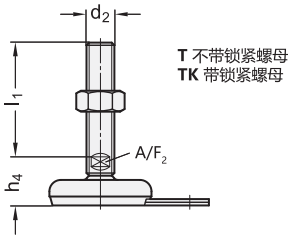


**T** 不带锁紧螺母
**TK** 带锁紧螺母

*增加不锈钢水平支脚的款式索引（底部带扳手立面）

| T | TK |
|---|---|
| 不带螺母 | 带螺母 |

**GN 33-T/TK** 不锈钢

| 说明 | d1 | d2 | l1 | h1 | h4 | l8 | l9 | A/F 2 | 静载荷 kN | ⚖ |
|---|---|---|---|---|---|---|---|---|---|---|
| GN 33-50-M16-75-B1-* | 50 | M16 | 75 | 18 | 32 | 25 | 45 | 12 | 28 | 287 |
| GN 33-50-M16-100-B1-* | 50 | M16 | 100 | 18 | 32 | 25 | 45 | 12 | 28 | 300 |
| GN 33-50-M16-125-B1-* | 50 | M16 | 125 | 18 | 32 | 25 | 45 | 12 | 28 | 352 |
| GN 33-50-M16-150-B1-* | 50 | M16 | 150 | 18 | 32 | 25 | 45 | 12 | 28 | 384 |
| GN 33-50-M16-200-B1-* | 50 | M16 | 200 | 18 | 32 | 25 | 45 | 12 | 28 | 427 |
| GN 33-60-M16-75-B1-* | 60 | M16 | 75 | 19 | 33 | 25 | 50 | 12 | 28 | 335 |
| GN 33-60-M16-100-B1-* | 60 | M16 | 100 | 19 | 33 | 25 | 50 | 12 | 28 | 355 |
| GN 33-60-M16-125-B1-* | 60 | M16 | 125 | 19 | 33 | 25 | 50 | 12 | 28 | 340 |
| GN 33-60-M16-150-B1-* | 60 | M16 | 150 | 19 | 33 | 25 | 50 | 12 | 28 | 363 |
| GN 33-60-M16-200-B1-* | 60 | M16 | 200 | 19 | 33 | 25 | 50 | 12 | 28 | 400 |
| GN 33-80-M16-75-B1-* | 80 | M16 | 75 | 20 | 34 | 30 | 70 | 12 | 19 | 405 |
| GN 33-80-M16-100-B1-* | 80 | M16 | 100 | 20 | 34 | 30 | 70 | 12 | 19 | 430 |
| GN 33-80-M16-125-B1-* | 80 | M16 | 125 | 20 | 34 | 30 | 70 | 12 | 19 | 440 |
| GN 33-80-M16-150-B1-* | 80 | M16 | 150 | 20 | 34 | 30 | 70 | 12 | 19 | 500 |
| GN 33-80-M16-200-B1-* | 80 | M16 | 200 | 20 | 34 | 30 | 70 | 12 | 19 | 561 |
| GN 33-80-M20-75-B1-* | 80 | M20 | 75 | 20 | 35 | 30 | 70 | 15 | 19 | 537 |
| GN 33-80-M20-100-B1-* | 80 | M20 | 100 | 20 | 35 | 30 | 70 | 15 | 19 | 596 |
| GN 33-80-M20-125-B1-* | 80 | M20 | 125 | 20 | 35 | 30 | 70 | 15 | 19 | 560 |
| GN 33-80-M20-150-B1-* | 80 | M20 | 150 | 20 | 35 | 30 | 70 | 15 | 19 | 596 |

**GN 33-T/TK** 不锈钢

| 说明 | d1 | d2 | l1 | h1 | h4 | l8 | l9 | A/F 2 | 静载荷 kN | ⚖ |
|---|---|---|---|---|---|---|---|---|---|---|
| GN 33-80-M20-200-B1-* | 80 | M20 | 200 | 20 | 35 | 30 | 70 | 15 | 19 | 770 |
| GN 33-80-M24-100-B1-* | 80 | M24 | 100 | 20 | 38 | 30 | 70 | 19 | 19 | 659 |
| GN 33-80-M24-125-B1-* | 80 | M24 | 125 | 20 | 38 | 30 | 70 | 19 | 19 | 739 |
| GN 33-80-M24-150-B1-* | 80 | M24 | 150 | 20 | 38 | 30 | 70 | 19 | 19 | 805 |
| GN 33-80-M24-200-B1-* | 80 | M24 | 200 | 20 | 38 | 30 | 70 | 19 | 19 | 951 |
| GN 33-100-M16-75-B1-* | 100 | M16 | 75 | 21 | 35 | 30 | 80 | 12 | 17 | 664 |
| GN 33-100-M16-100-B1-* | 100 | M16 | 100 | 21 | 35 | 30 | 80 | 12 | 17 | 600 |
| GN 33-100-M16-125-B1-* | 100 | M16 | 125 | 21 | 35 | 30 | 80 | 12 | 17 | 620 |
| GN 33-100-M16-150-B1-* | 100 | M16 | 150 | 21 | 35 | 30 | 80 | 12 | 17 | 650 |
| GN 33-100-M16-200-B1-* | 100 | M16 | 200 | 21 | 35 | 30 | 80 | 12 | 17 | 650 |
| GN 33-100-M20-75-B1-* | 100 | M20 | 75 | 21 | 36 | 30 | 80 | 15 | 17 | 501 |
| GN 33-100-M20-100-B1-* | 100 | M20 | 100 | 21 | 36 | 30 | 80 | 15 | 17 | 550 |
| GN 33-100-M20-125-B1-* | 100 | M20 | 125 | 21 | 36 | 30 | 80 | 15 | 17 | 660 |
| GN 33-100-M20-150-B1-* | 100 | M20 | 150 | 21 | 36 | 30 | 80 | 15 | 17 | 740 |
| GN 33-100-M20-200-B1-* | 100 | M20 | 200 | 21 | 36 | 30 | 80 | 15 | 17 | 900 |
| GN 33-100-M24-100-B1-* | 100 | M24 | 100 | 21 | 39 | 30 | 80 | 19 | 17 | 868 |
| GN 33-100-M24-125-B1-* | 100 | M24 | 125 | 21 | 39 | 30 | 80 | 19 | 17 | 948 |
| GN 33-100-M24-150-B1-* | 100 | M24 | 150 | 21 | 39 | 30 | 80 | 19 | 17 | 1014 |
| GN 33-100-M24-200-B1-* | 100 | M24 | 200 | 21 | 39 | 30 | 80 | 19 | 17 | 1030 |

T款重量



ELESA 和 GANTER 依法保留所有权利。
复制我方图纸时需始终提及来源。

# GN 33

## 不锈钢支脚

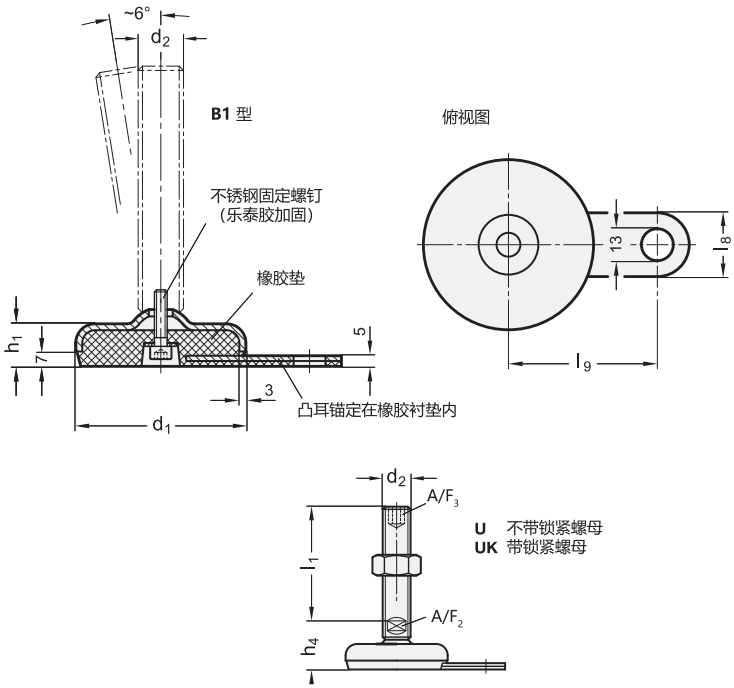


*增加不锈钢水平支脚的款式索引（顶部带六角槽/底部带扳手立面）

| U | UK |
|---|---|
| 不带螺母 | 带螺母 |

**GN 33-U/UK** 不锈钢

| 说明 | d1 | d2 | l1 | h1 | h4 | l8 | l9 | A/F 2 | A/F 3 | 静载荷 kN | ⚖ |
|---|---|---|---|---|---|---|---|---|---|---|---|
| GN 33-50-M16-75-B1-* | 50 | M 16 | 75 | 18 | 32 | 25 | 45 | 12 | 8 | 28 | 213 |
| GN 33-50-M16-100-B1-* | 50 | M 16 | 100 | 18 | 32 | 25 | 45 | 12 | 8 | 28 | 240 |
| GN 33-50-M16-125-B1-* | 50 | M 16 | 125 | 18 | 32 | 25 | 45 | 12 | 8 | 28 | 277 |
| GN 33-50-M16-150-B1-* | 50 | M 16 | 150 | 18 | 32 | 25 | 45 | 12 | 8 | 28 | 320 |
| GN 33-50-M16-200-B1-* | 50 | M 16 | 200 | 18 | 32 | 25 | 45 | 12 | 8 | 28 | 445 |
| GN 33-60-M16-75-B1-* | 60 | M 16 | 75 | 19 | 33 | 25 | 50 | 12 | 8 | 28 | 260 |
| GN 33-60-M16-100-B1-* | 60 | M 16 | 100 | 19 | 33 | 25 | 50 | 12 | 8 | 28 | 300 |
| GN 33-60-M16-125-B1-* | 60 | M 16 | 125 | 19 | 33 | 25 | 50 | 12 | 8 | 28 | 320 |
| GN 33-60-M16-150-B1-* | 60 | M 16 | 150 | 19 | 33 | 25 | 50 | 12 | 8 | 28 | 350 |
| GN 33-60-M16-200-B1-* | 60 | M 16 | 200 | 19 | 33 | 25 | 50 | 12 | 8 | 28 | 420 |
| GN 33-80-M16-75-B1-* | 80 | M 16 | 75 | 20 | 34 | 30 | 70 | 12 | 8 | 19 | 388 |
| GN 33-80-M16-100-B1-* | 80 | M 16 | 100 | 20 | 34 | 30 | 70 | 12 | 8 | 19 | 420 |
| GN 33-80-M16-125-B1-* | 80 | M 16 | 125 | 20 | 34 | 30 | 70 | 12 | 8 | 19 | 447 |
| GN 33-80-M16-150-B1-* | 80 | M 16 | 150 | 20 | 34 | 30 | 70 | 12 | 8 | 19 | 487 |
| GN 33-80-M16-200-B1-* | 80 | M 16 | 200 | 20 | 34 | 30 | 70 | 12 | 8 | 19 | 540 |
| GN 33-80-M20-75-B1-* | 80 | M 20 | 75 | 20 | 35 | 30 | 70 | 15 | 10 | 19 | 440 |
| GN 33-80-M20-100-B1-* | 80 | M 20 | 100 | 20 | 35 | 30 | 70 | 15 | 10 | 19 | 500 |
| GN 33-80-M20-125-B1-* | 80 | M 20 | 125 | 20 | 35 | 30 | 70 | 15 | 10 | 19 | 550 |
| GN 33-80-M20-150-B1-* | 80 | M 20 | 150 | 20 | 35 | 30 | 70 | 15 | 10 | 19 | 600 |

**GN 33-U/UK** 不锈钢

| 说明 | d1 | d2 | l1 | h1 | h4 | l8 | l9 | A/F 2 | A/F 3 | 静载荷 kN | ⚖ |
|---|---|---|---|---|---|---|---|---|---|---|---|
| GN 33-80-M20-200-B1-* | 80 | M 20 | 200 | 20 | 35 | 30 | 70 | 15 | 10 | 19 | 670 |
| GN 33-80-M24-100-B1-* | 80 | M 24 | 100 | 20 | 38 | 30 | 70 | 19 | 12 | 19 | 767 |
| GN 33-80-M24-125-B1-* | 80 | M 24 | 125 | 20 | 38 | 30 | 70 | 19 | 12 | 19 | 700 |
| GN 33-80-M24-150-B1-* | 80 | M 24 | 150 | 20 | 38 | 30 | 70 | 19 | 12 | 19 | 760 |
| GN 33-80-M24-200-B1-* | 80 | M 24 | 200 | 20 | 38 | 30 | 70 | 19 | 12 | 19 | 931 |
| GN 33-100-M16-75-B1-* | 100 | M 16 | 75 | 21 | 35 | 30 | 80 | 12 | 8 | 17 | 515 |
| GN 33-100-M16-100-B1-* | 100 | M 16 | 100 | 21 | 35 | 30 | 80 | 12 | 8 | 17 | 550 |
| GN 33-100-M16-125-B1-* | 100 | M 16 | 125 | 21 | 35 | 30 | 80 | 12 | 8 | 17 | 577 |
| GN 33-100-M16-150-B1-* | 100 | M 16 | 150 | 21 | 35 | 30 | 80 | 12 | 8 | 17 | 608 |
| GN 33-100-M16-200-B1-* | 100 | M 16 | 200 | 21 | 35 | 30 | 80 | 12 | 8 | 17 | 860 |
| GN 33-100-M20-75-B1-* | 100 | M 20 | 75 | 21 | 36 | 30 | 80 | 15 | 10 | 17 | 453 |
| GN 33-100-M20-100-B1-* | 100 | M 20 | 100 | 21 | 36 | 30 | 80 | 15 | 10 | 17 | 620 |
| GN 33-100-M20-125-B1-* | 100 | M 20 | 125 | 21 | 36 | 30 | 80 | 15 | 10 | 17 | 680 |
| GN 33-100-M20-150-B1-* | 100 | M 20 | 150 | 21 | 36 | 30 | 80 | 15 | 10 | 17 | 740 |
| GN 33-100-M20-200-B1-* | 100 | M 20 | 200 | 21 | 36 | 30 | 80 | 15 | 10 | 17 | 850 |
| GN 33-100-M24-100-B1-* | 100 | M 24 | 100 | 21 | 39 | 30 | 80 | 19 | 12 | 17 | 740 |
| GN 33-100-M24-125-B1-* | 100 | M 24 | 125 | 21 | 39 | 30 | 80 | 19 | 12 | 17 | 823 |
| GN 33-100-M24-150-B1-* | 100 | M 24 | 150 | 21 | 39 | 30 | 80 | 19 | 12 | 17 | 885 |
| GN 33-100-M24-200-B1-* | 100 | M 24 | 200 | 21 | 39 | 30 | 80 | 19 | 12 | 17 | 950 |

U 款重量



ELESA 和 GANTER 依法保留所有权利。
复制我方图纸时需始终提及来源。

# GN 33 | 不锈钢支脚



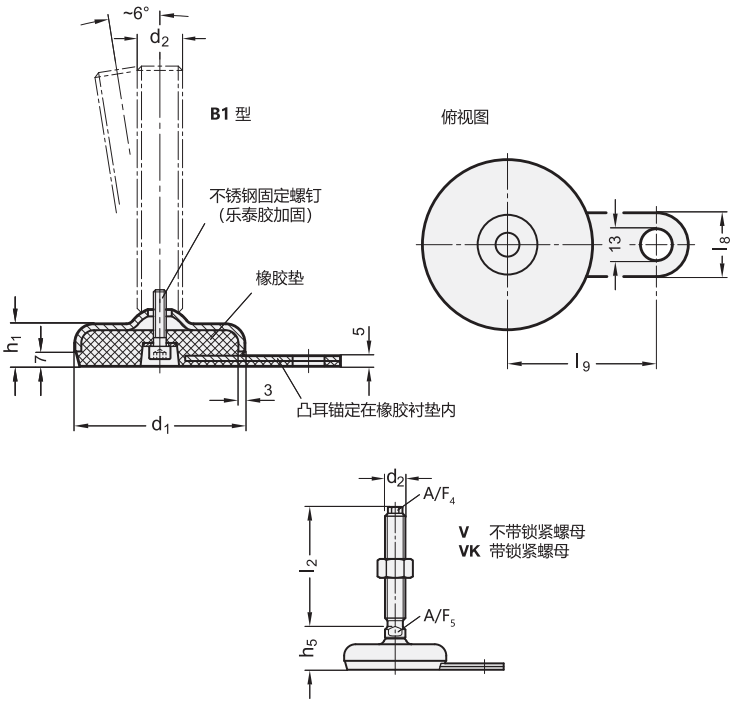


*增加不锈钢水平支脚的款式索引（顶部带外六角槽/底部带扳手立面）

| V | VK |
|---|---|
| 不带螺母 | 带螺母 |

**GN 33-V/VK** 不锈钢

| 说明 | d1 | d2 | l2 | h1 | h5 | l8 | l9 | A/F 4 | A/F 5 | 静载荷 kN | ⚖ |
|---|---|---|---|---|---|---|---|---|---|---|---|
| GN 33-60-M16-75-B1-* | 60 | M 16 | 75 | 19 | 30 | 25 | 50 | 10 | 12 | 27 | 328 |
| GN 33-60-M16-100-B1-* | 60 | M 16 | 100 | 19 | 30 | 25 | 50 | 10 | 12 | 27 | 360 |
| GN 33-60-M16-125-B1-* | 60 | M 16 | 125 | 19 | 30 | 25 | 50 | 10 | 12 | 27 | 392 |
| GN 33-60-M16-150-B1-* | 60 | M 16 | 150 | 19 | 30 | 25 | 50 | 10 | 12 | 27 | 425 |
| GN 33-80-M16-75-B1-* | 80 | M 16 | 75 | 20 | 31 | 30 | 70 | 10 | 12 | 24 | 428 |
| GN 33-80-M16-100-B1-* | 80 | M 16 | 100 | 20 | 31 | 30 | 70 | 10 | 12 | 24 | 430 |
| GN 33-80-M16-125-B1-* | 80 | M 16 | 125 | 20 | 31 | 30 | 70 | 10 | 12 | 24 | 462 |
| GN 33-80-M16-150-B1-* | 80 | M 16 | 150 | 20 | 31 | 30 | 70 | 10 | 12 | 24 | 480 |
| GN 33-80-M20-100-B1-* | 80 | M 20 | 100 | 20 | 32 | 30 | 70 | 13 | 16 | 24 | 587 |
| GN 33-80-M20-125-B1-* | 80 | M 20 | 125 | 20 | 32 | 30 | 70 | 13 | 16 | 24 | 638 |
| GN 33-80-M20-150-B1-* | 80 | M 20 | 150 | 20 | 32 | 30 | 70 | 13 | 16 | 24 | 690 |
| GN 33-80-M20-200-B1-* | 80 | M 20 | 200 | 20 | 32 | 30 | 70 | 13 | 16 | 24 | 795 |
| GN 33-80-M24-100-B1-* | 80 | M 24 | 100 | 20 | 35 | 30 | 70 | 17 | 20 | 24 | 645 |
| GN 33-80-M24-150-B1-* | 80 | M 24 | 150 | 20 | 35 | 30 | 70 | 17 | 20 | 24 | 793 |
| GN 33-80-M24-200-B1-* | 80 | M 24 | 200 | 20 | 35 | 30 | 70 | 17 | 20 | 24 | 939 |
| GN 33-100-M16-75-B1-* | 100 | M 16 | 75 | 21 | 32 | 30 | 80 | 10 | 12 | 21 | 530 |
| GN 33-100-M16-100-B1-* | 100 | M 16 | 100 | 21 | 32 | 30 | 80 | 10 | 12 | 21 | 689 |
| GN 33-100-M16-125-B1-* | 100 | M 16 | 125 | 21 | 32 | 30 | 80 | 10 | 12 | 21 | 721 |
| GN 33-100-M16-150-B1-* | 100 | M 16 | 150 | 21 | 32 | 30 | 80 | 10 | 12 | 21 | 790 |
| GN 33-100-M20-100-B1-* | 100 | M 20 | 100 | 21 | 33 | 30 | 80 | 13 | 16 | 21 | 800 |
| GN 33-100-M20-125-B1-* | 100 | M 20 | 125 | 21 | 33 | 30 | 80 | 13 | 16 | 21 | 802 |
| GN 33-100-M20-150-B1-* | 100 | M 20 | 150 | 21 | 33 | 30 | 80 | 13 | 16 | 21 | 820 |
| GN 33-100-M20-200-B1-* | 100 | M 20 | 200 | 21 | 33 | 30 | 80 | 13 | 16 | 21 | 850 |
| GN 33-100-M24-100-B1-* | 100 | M 24 | 100 | 21 | 36 | 30 | 80 | 17 | 20 | 21 | 854 |
| GN 33-100-M24-150-B1-* | 100 | M 24 | 150 | 21 | 36 | 30 | 80 | 17 | 20 | 21 | 1002 |
| GN 33-100-M24-200-B1-* | 100 | M 24 | 200 | 21 | 36 | 30 | 80 | 17 | 20 | 21 | 1148 |

V款重量



ELESA 和 GANTER 依法保留所有权利。
复制我方图纸时需始终提及来源。

# GN 33

## 不锈钢支脚

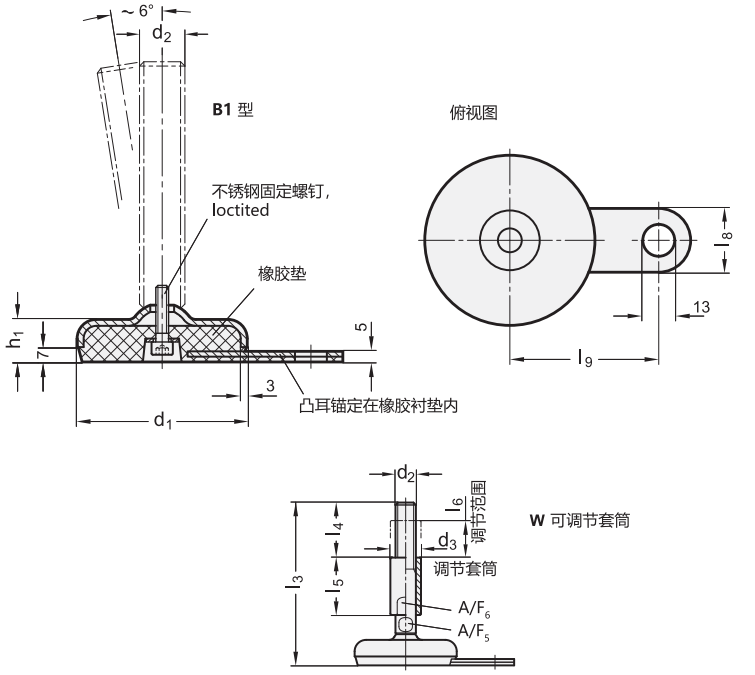


**GN 33-W** 不锈钢

| 说明 | d1 | d2 | d3 | l3 | h1 | l4 | l5 | l6 | l8 | l9 | A/F 5 | A/F 6 | 静载荷 kN | ⚖ |
|---|---|---|---|---|---|---|---|---|---|---|---|---|---|---|
| GN 33-60-M16-126-B1-W | 60 | M 16 | 24 | 126 | 19 | 45 | 45 | 29 | 25 | 50 | 12 | 20 | 27 | 380 |
| GN 33-60-M16-151-B1-W | 60 | M 16 | 24 | 151 | 19 | 45 | 45 | 29 | 25 | 50 | 12 | 20 | 27 | 392 |
| GN 33-60-M16-176-B1-W | 60 | M 16 | 24 | 176 | 19 | 45 | 45 | 29 | 25 | 50 | 12 | 20 | 27 | 512 |
| GN 33-60-M16-201-B1-W | 60 | M 16 | 24 | 201 | 19 | 45 | 45 | 29 | 25 | 50 | 12 | 20 | 27 | 500 |
| GN 33-80-M16-127-B1-W | 80 | M 16 | 24 | 127 | 20 | 45 | 45 | 29 | 30 | 70 | 12 | 20 | 24 | 700 |
| GN 33-80-M16-152-B1-W | 80 | M 16 | 24 | 152 | 20 | 45 | 45 | 29 | 30 | 70 | 12 | 20 | 24 | 898 |
| GN 33-80-M16-177-B1-W | 80 | M 16 | 24 | 177 | 20 | 45 | 45 | 29 | 30 | 70 | 12 | 20 | 24 | 961 |
| GN 33-80-M16-202-B1-W | 80 | M 16 | 24 | 202 | 20 | 45 | 45 | 29 | 30 | 70 | 12 | 20 | 24 | 700 |
| GN 33-80-M20-151-B1-W | 80 | M 20 | 30 | 151 | 20 | 56 | 56 | 36 | 30 | 70 | 16 | 24 | 24 | 898 |
| GN 33-80-M20-176-B1-W | 80 | M 20 | 30 | 176 | 20 | 56 | 56 | 36 | 30 | 70 | 16 | 24 | 24 | 961 |
| GN 33-80-M20-201-B1-W | 80 | M 20 | 30 | 201 | 20 | 56 | 56 | 36 | 30 | 70 | 16 | 24 | 24 | 1085 |
| GN 33-80-M20-251-B1-W | 80 | M 20 | 30 | 251 | 20 | 56 | 56 | 36 | 30 | 70 | 16 | 24 | 24 | 898 |
| GN 33-80-M24-176-B1-W | 80 | M 24 | 35 | 176 | 20 | 67 | 67 | 42 | 30 | 70 | 20 | 30 | 24 | 898 |
| GN 33-80-M24-226-B1-W | 80 | M 24 | 35 | 226 | 20 | 67 | 67 | 42 | 30 | 70 | 20 | 30 | 24 | 961 |
| GN 33-80-M24-276-B1-W | 80 | M 24 | 35 | 276 | 20 | 67 | 67 | 42 | 30 | 70 | 20 | 30 | 24 | 1085 |
| GN 33-100-M16-128-B1-W | 100 | M 16 | 24 | 128 | 21 | 45 | 45 | 29 | 30 | 80 | 12 | 20 | 21 | 640 |
| GN 33-100-M16-153-B1-W | 100 | M 16 | 24 | 153 | 21 | 45 | 45 | 29 | 30 | 80 | 12 | 20 | 21 | 680 |
| GN 33-100-M16-178-B1-W | 100 | M 16 | 24 | 178 | 21 | 45 | 45 | 29 | 30 | 80 | 12 | 20 | 21 | 720 |
| GN 33-100-M16-203-B1-W | 100 | M 16 | 24 | 203 | 21 | 45 | 45 | 29 | 30 | 80 | 12 | 20 | 21 | 900 |
| GN 33-100-M20-152-B1-W | 100 | M 20 | 30 | 152 | 21 | 56 | 56 | 36 | 30 | 80 | 16 | 24 | 21 | 864 |
| GN 33-100-M20-177-B1-W | 100 | M 20 | 30 | 177 | 21 | 56 | 56 | 36 | 30 | 80 | 16 | 24 | 21 | 1062 |
| GN 33-100-M20-202-B1-W | 100 | M 20 | 30 | 202 | 21 | 56 | 56 | 36 | 30 | 80 | 16 | 24 | 21 | 1125 |
| GN 33-100-M20-252-B1-W | 100 | M 20 | 30 | 252 | 21 | 56 | 56 | 36 | 30 | 80 | 16 | 24 | 21 | 1249 |
| GN 33-100-M24-177-B1-W | 100 | M 24 | 35 | 177 | 21 | 67 | 67 | 42 | 30 | 80 | 20 | 30 | 21 | 1000 |
| GN 33-100-M24-227-B1-W | 100 | M 24 | 35 | 227 | 21 | 67 | 67 | 42 | 30 | 80 | 20 | 30 | 21 | 1100 |
| GN 33-100-M24-277-B1-W | 100 | M 24 | 35 | 277 | 21 | 67 | 67 | 42 | 30 | 80 | 20 | 30 | 21 | 1640 |



ELESA 和 GANTER 依法保留所有权利。
复制我方图纸时需始终提及来源。

# GN 33

## 不锈钢支脚



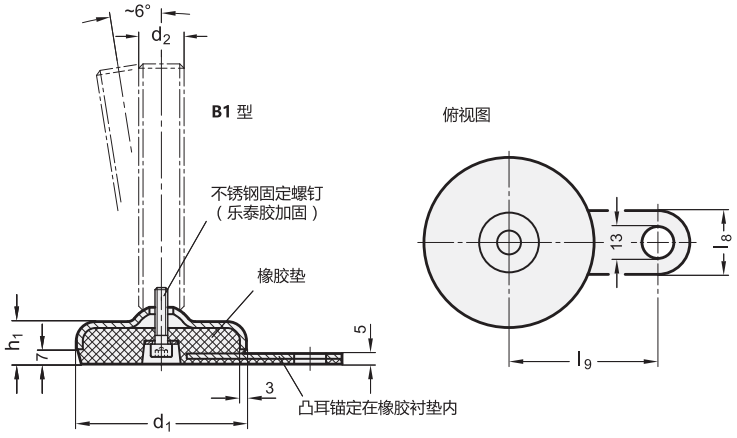


**X** 带内螺纹

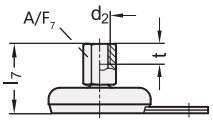


**GN 33-X** 不锈钢

| 说明 | d1 | d2 | l7 | h1 | l8 | l9 | A/F 7 | t | 静载荷 kN | ⚖ |
|---|---|---|---|---|---|---|---|---|---|---|
| GN 33-50-M8-40-B1-X | 50 | M 8 | 40 | 18 | 25 | 45 | 14 | 8 | 8 | 181 |
| GN 33-50-M10-43-B1-X | 50 | M 10 | 43 | 18 | 25 | 45 | 14 | 10 | 13 | 181 |
| GN 33-50-M12-47-B1-X | 50 | M 12 | 47 | 18 | 25 | 45 | 17 | 12 | 20 | 196 |
| GN 33-50-M16-52-B1-X | 50 | M 16 | 52 | 18 | 25 | 45 | 22 | 16 | 28 | 251 |
| GN 33-60-M8-41-B1-X | 60 | M 8 | 41 | 19 | 25 | 50 | 14 | 8 | 8 | 229 |
| GN 33-60-M10-44-B1-X | 60 | M 10 | 44 | 19 | 25 | 50 | 14 | 10 | 13 | 250 |
| GN 33-60-M12-48-B1-X | 60 | M 12 | 48 | 19 | 25 | 50 | 17 | 12 | 20 | 265 |
| GN 33-60-M16-53-B1-X | 60 | M 16 | 53 | 19 | 25 | 50 | 22 | 16 | 28 | 300 |
| GN 33-80-M8-42-B1-X | 80 | M 8 | 42 | 20 | 30 | 70 | 14 | 8 | 8 | 320 |
| GN 33-80-M10-45-B1-X | 80 | M 10 | 45 | 20 | 30 | 70 | 14 | 10 | 13 | 320 |
| GN 33-80-M12-49-B1-X | 80 | M 12 | 49 | 20 | 30 | 70 | 17 | 12 | 15 | 335 |
| GN 33-80-M16-54-B1-X | 80 | M 16 | 54 | 20 | 30 | 70 | 22 | 16 | 19 | 369 |
| GN 33-80-M20-62-B1-X | 80 | M 20 | 62 | 20 | 30 | 70 | 27 | 20 | 19 | 509 |
| GN 33-100-M8-43-B1-X | 100 | M 8 | 43 | 21 | 30 | 80 | 14 | 8 | 8 | 579 |
| GN 33-100-M10-46-B1-X | 100 | M 10 | 46 | 21 | 30 | 80 | 14 | 10 | 13 | 579 |
| GN 33-100-M12-50-B1-X | 100 | M 12 | 50 | 21 | 30 | 80 | 17 | 12 | 17 | 594 |
| GN 33-100-M16-55-B1-X | 100 | M 16 | 55 | 21 | 30 | 80 | 22 | 16 | 17 | 628 |
| GN 33-100-M20-63-B1-X | 100 | M 20 | 63 | 21 | 30 | 80 | 27 | 20 | 17 | 673 |



ELESA 和 GANTER 依法保留所有权利。
复制我方图纸时需始终提及来源。

ELESA 和 GANTER 依法保留所有权利。
复制我方图纸时需始终提及来源。

# GN 40

## 水平支脚

**镀锌钢，不带固定凸耳**

### 规格

**类型（底板）**

- **A0**型:钢制，镀锌，不带橡胶垫
- **A1**型: 钢制，镀锌，橡胶，卡入装配，底部带扳手立面
- **B0**型：无橡胶垫，2个安装孔
- **D3**型: 不锈钢，本色，硫化橡胶，黑色

**款式**

- **S**款:不带螺母，底部带外六角立面
- **SK**款: 带螺母，底部带外六角立面
- **U**款: 不带螺母，内六角槽在顶端，扳手立面在底部
- **UK**款: 带螺母，顶部带内六角槽，底部带扳手立面
- **X**款式: 带内螺纹，底部带外六角立面

底板

- A0 / A1型: 钢制，镀锌
- A3型: AISI 303 不锈钢

螺杆
钢制，镀锌，蓝钝处理

ISO 4032 六角螺母
钢制，镀锌，蓝钝处理

橡胶帽，卡入装配
黑色，Santoprene® (TPE) 80 ≈ Shore A

硫化橡胶垫
黑色，Perbunan® (NBR) 70 ± Shore A

### 信息

GN 40 水平支脚设计简洁，是颇具性价比的衍生款式。
发货时已装配，不可拆卸。

### 技术信息

- 不锈钢特性 （参见页 A26）
- 弹性体特性 （参见页 A32）

### 水平支脚负载率

### 信息

表中给出的数值来自一系列试验。试验中载荷垂直施加在金属板上(不带橡胶垫)。卸载后，金属盘的小幅变形可能会使这些数值与表中所列略有不同。
实际应用中的弯曲和扭曲应力因素会降低螺钉的额定载荷，必须加以考虑。
并且，假定主轴强度 ⩾ 500 N/mm$^2$。
推荐的载重能力具体数值不具约束力，不对用户的选择承担责任；并不构成一般意义的质保和使用场合要求。
用户必须根据实际情况选择适合预期用途的产品。环境因素可能影响所列数值。





ELESA 和 GANTER 依法保留所有权利。
复制我方图纸时需始终提及来源。

# GN 40

## 水平支脚

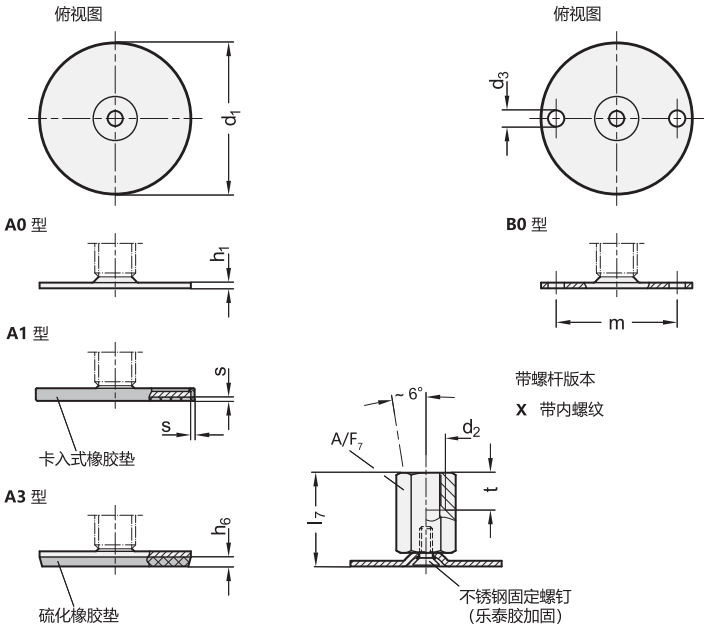


### GN 40-X

| 说明 | d1 | d2 | l7 | d3 | h1 | m | s | A/F 7 | t | 静载荷 kN | ⚖ |
|---|---|---|---|---|---|---|---|---|---|---|---|
| GN 40-40-M8-25-A0-X | 40 | M 8 | 25 | - | 2 | - | - | 14 | 8 | 7 | 50 |
| GN 40-40-M8-25-A1-X | 40 | M 8 | 25 | - | 2 | - | 1.5 | 14 | 8 | 7 | 50 |
| GN 40-40-M8-25-B0-X | 40 | M 8 | 25 | 5.4 | 2 | 30 | - | 14 | 8 | 7 | 63 |
| GN 40-40-M8-25-A3-X | 40 | M 8 | 25 | - | 2 | - | - | 14 | 8 | 7 | 91 |
| GN 40-40-M10-28-A0-X | 40 | M 10 | 28 | - | 2 | - | - | 14 | 10 | 7 | 40 |
| GN 40-40-M10-28-A1-X | 40 | M 10 | 28 | - | 2 | - | 1.5 | 14 | 10 | 7 | 45 |
| GN 40-40-M10-28-B0-X | 40 | M 10 | 28 | 5.4 | 2 | 30 | - | 14 | 10 | 7 | 61 |
| GN 40-40-M10-28-A3-X | 40 | M 10 | 28 | - | 2 | - | - | 14 | 10 | 7 | 50 |
| GN 40-40-M12-31-A0-X | 40 | M 12 | 31 | - | 2 | - | - | 17 | 12 | 7 | 68 |
| GN 40-40-M12-31-A1-X | 40 | M 12 | 31 | - | 2 | - | 1.5 | 17 | 12 | 7 | 80 |
| GN 40-40-M12-31-B0-X | 40 | M 12 | 31 | 5.4 | 2 | 30 | - | 17 | 12 | 7 | 77 |
| GN 40-40-M12-31-A3-X | 40 | M 12 | 31 | - | 2 | - | - | 17 | 12 | 7 | 91 |
| GN 40-40-M16-37-A0-X | 40 | M 16 | 37 | - | 2 | - | - | 22 | 16 | 7 | 91 |
| GN 40-40-M16-37-A1-X | 40 | M 16 | 37 | - | 2 | - | 1.5 | 22 | 16 | 7 | 91 |
| GN 40-40-M16-37-A3-X | 40 | M 16 | 37 | - | 2 | - | - | 22 | 16 | 7 | 91 |
| GN 40-50-M8-25-A0-X | 50 | M 8 | 25 | - | 2.5 | - | - | 14 | 8 | 8 | 91 |
| GN 40-50-M8-25-A1-X | 50 | M 8 | 25 | - | 2.5 | - | 2 | 14 | 8 | 8 | 91 |
| GN 40-50-M8-25-B0-X | 50 | M 8 | 25 | 6.6 | 2.5 | 38 | - | 14 | 8 | 8 | 81 |
| GN 40-50-M8-25-A3-X | 50 | M 8 | 25 | - | 2.5 | - | - | 14 | 8 | 8 | 91 |
| GN 40-50-M10-28-A0-X | 50 | M 10 | 28 | - | 2.5 | - | - | 14 | 10 | 8 | 91 |
| GN 40-50-M10-28-A1-X | 50 | M 10 | 28 | - | 2.5 | - | 2 | 14 | 10 | 8 | 91 |
| GN 40-50-M10-28-B0-X | 50 | M 10 | 28 | 6.6 | 2.5 | 38 | - | 14 | 10 | 8 | 79 |
| GN 40-50-M10-28-A3-X | 50 | M 10 | 28 | - | 2.5 | - | - | 14 | 10 | 8 | 91 |
| GN 40-50-M12-32-A0-X | 50 | M 12 | 32 | - | 2.5 | - | - | 17 | 12 | 8 | 91 |
| GN 40-50-M12-32-A1-X | 50 | M 12 | 32 | - | 2.5 | - | 2 | 17 | 12 | 8 | 91 |
| GN 40-50-M12-32-B0-X | 50 | M 12 | 32 | 6.6 | 2.5 | 38 | - | 17 | 12 | 8 | 95 |
| GN 40-50-M12-32-A3-X | 50 | M 12 | 32 | - | 2.5 | - | - | 17 | 12 | 8 | 91 |
| GN 40-50-M16-37-A0-X | 50 | M 16 | 37 | - | 2.5 | - | - | 22 | 16 | 8 | 91 |
| GN 40-50-M16-37-A1-X | 50 | M 16 | 37 | - | 2.5 | - | 2 | 22 | 16 | 8 | 120 |
| GN 40-50-M16-37-B0-X | 50 | M 16 | 37 | 6.6 | 2.5 | 38 | - | 22 | 16 | 8 | 111 |
| GN 40-50-M16-37-A3-X | 50 | M 16 | 37 | - | 2.5 | - | - | 22 | 16 | 8 | 91 |
| GN 40-60-M8-25-A0-X | 60 | M 8 | 25 | - | 2.5 | - | - | 14 | 8 | 8 | 91 |
| GN 40-60-M8-25-A1-X | 60 | M 8 | 25 | - | 2.5 | - | 2 | 14 | 8 | 8 | 91 |

### GN 40-X

| 说明 | d1 | d2 | l7 | d3 | h1 | m | s | A/F 7 | t | 静载荷 kN | ⚖ |
|---|---|---|---|---|---|---|---|---|---|---|---|
| GN 40-60-M8-25-B0-X | 60 | M 8 | 25 | 6.6 | 2.5 | 48 | - | 14 | 8 | 8 | 98 |
| GN 40-60-M8-25-A3-X | 60 | M 8 | 25 | - | 2.5 | - | - | 14 | 8 | 8 | 91 |
| GN 40-60-M10-28-A0-X | 60 | M 10 | 28 | - | 2.5 | - | - | 14 | 10 | 10 | 91 |
| GN 40-60-M10-28-A1-X | 60 | M 10 | 28 | - | 2.5 | - | 2 | 14 | 10 | 10 | 91 |
| GN 40-60-M10-28-B0-X | 60 | M 10 | 28 | 6.6 | 2.5 | 48 | - | 14 | 10 | 10 | 96 |
| GN 40-60-M10-28-A3-X | 60 | M 10 | 28 | - | 2.5 | - | - | 14 | 10 | 10 | 91 |
| GN 40-60-M12-32-A0-X | 60 | M 12 | 32 | - | 2.5 | - | - | 17 | 12 | 10 | 91 |
| GN 40-60-M12-32-A1-X | 60 | M 12 | 32 | - | 2.5 | - | 2 | 17 | 12 | 10 | 91 |
| GN 40-60-M12-32-B0-X | 60 | M 12 | 32 | 6.6 | 2.5 | 48 | - | 17 | 12 | 10 | 111 |
| GN 40-60-M12-32-A3-X | 60 | M 12 | 32 | - | 2.5 | - | - | 17 | 12 | 10 | 91 |
| GN 40-60-M16-37-A0-X | 60 | M 16 | 37 | - | 2.5 | - | - | 22 | 16 | 10 | 91 |
| GN 40-60-M16-37-A1-X | 60 | M 16 | 37 | - | 2.5 | - | 2 | 22 | 16 | 10 | 140 |
| GN 40-60-M16-37-B0-X | 60 | M 16 | 37 | 6.6 | 2.5 | 48 | - | 22 | 16 | 10 | 128 |
| GN 40-60-M16-37-A3-X | 60 | M 16 | 37 | - | 2.5 | - | - | 22 | 16 | 10 | 91 |
| GN 40-80-M8-26-A0-X | 80 | M 8 | 26 | - | 3 | - | - | 14 | 8 | 8 | 91 |
| GN 40-80-M8-26-A1-X | 80 | M 8 | 26 | - | 3 | - | 2 | 14 | 8 | 8 | 91 |
| GN 40-80-M8-26-B0-X | 80 | M 8 | 26 | 8.6 | 3 | 64 | - | 14 | 8 | 8 | 158 |
| GN 40-80-M8-26-A3-X | 80 | M 8 | 26 | - | 3 | - | - | 14 | 8 | 8 | 91 |
| GN 40-80-M10-29-A0-X | 80 | M 10 | 29 | - | 3 | - | - | 14 | 10 | 10 | 100 |
| GN 40-80-M10-29-A1-X | 80 | M 10 | 29 | - | 3 | - | 2 | 14 | 10 | 10 | 91 |
| GN 40-80-M10-29-B0-X | 80 | M 10 | 29 | 8.6 | 3 | 64 | - | 14 | 10 | 10 | 156 |
| GN 40-80-M10-29-A3-X | 80 | M 10 | 29 | - | 3 | - | - | 14 | 10 | 10 | 170 |
| GN 40-80-M12-32-A0-X | 80 | M 12 | 32 | - | 3 | - | - | 17 | 12 | 12 | 91 |
| GN 40-80-M12-32-A1-X | 80 | M 12 | 32 | - | 3 | - | 2 | 17 | 12 | 12 | 91 |
| GN 40-80-M12-32-B0-X | 80 | M 12 | 32 | 8.6 | 3 | 64 | - | 17 | 12 | 12 | 172 |
| GN 40-80-M12-32-A3-X | 80 | M 12 | 32 | - | 3 | - | - | 17 | 12 | 12 | 191 |
| GN 40-80-M16-38-A0-X | 80 | M 16 | 38 | - | 3 | - | - | 22 | 16 | 12 | 91 |
| GN 40-80-M16-38-A1-X | 80 | M 16 | 38 | - | 3 | - | 2 | 22 | 16 | 12 | 91 |
| GN 40-80-M16-38-B0-X | 80 | M 16 | 38 | 8.6 | 3 | 64 | - | 22 | 16 | 12 | 189 |
| GN 40-80-M16-38-A3-X | 80 | M 16 | 38 | - | 3 | - | - | 22 | 16 | 12 | 220 |
| GN 40-80-M20-45-A0-X | 80 | M 20 | 45 | - | 3 | - | - | 27 | 20 | 16 | 91 |
| GN 40-80-M20-45-A1-X | 80 | M 20 | 45 | - | 3 | - | 2 | 27 | 20 | 16 | 91 |
| GN 40-80-M20-45-B0-X | 80 | M 20 | 45 | 8.6 | 3 | 64 | - | 27 | 20 | 16 | 251 |
| GN 40-80-M20-45-A3-X | 80 | M 20 | 45 | - | 3 | - | - | 27 | 20 | 16 | 91 |



ELESA 和 GANTER 依法保留所有权利。
复制我方图纸时需始终提及来源。

# GN 40

## 水平支脚

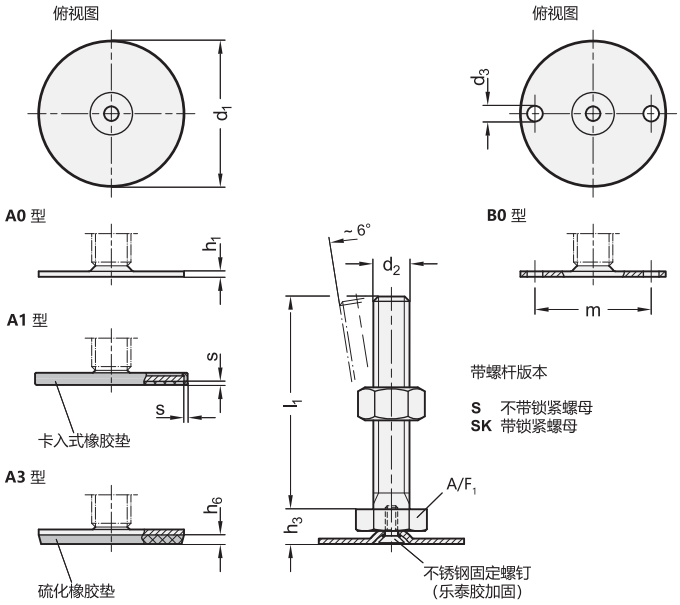


*增加水平支脚的款式索引（底部带外六角）

**S**
不带螺母

**SK**
带螺母

### GN 40-S/SK

| 说明 | d1 | d2 | l1 | d3 | h1 | m | s | h3 | A/F 1 | 静载荷 kN | ⚖ |
|---|---|---|---|---|---|---|---|---|---|---|---|
| GN 40-40-M8-40-A0-* | 40 | M 8 | 40 | - | 2 | - | - | 11 | 17 | 7 | 50 |
| GN 40-40-M8-40-A1-* | 40 | M 8 | 40 | - | 2 | - | 1.5 | 11 | 17 | 7 | 50 |
| GN 40-40-M8-40-B0-* | 40 | M 8 | 40 | 5.4 | 2 | 30 | - | 11 | 17 | 7 | 57 |
| GN 40-40-M8-40-A3-* | 40 | M 8 | 40 | - | 2 | - | - | 11 | 17 | 7 | 52 |
| GN 40-40-M8-50-A0-* | 40 | M 8 | 50 | - | 2 | - | - | 11 | 17 | 7 | 51 |
| GN 40-40-M8-50-A1-* | 40 | M 8 | 50 | - | 2 | - | 1.5 | 11 | 17 | 7 | 53 |
| GN 40-40-M8-50-B0-* | 40 | M 8 | 50 | 5.4 | 2 | 30 | - | 11 | 17 | 7 | 43 |
| GN 40-40-M8-50-A3-* | 40 | M 8 | 50 | - | 2 | - | - | 11 | 17 | 7 | 54 |
| GN 40-40-M8-63-A0-* | 40 | M 8 | 63 | - | 2 | - | - | 11 | 17 | 7 | 55 |
| GN 40-40-M8-63-A1-* | 40 | M 8 | 63 | - | 2 | - | 1.5 | 11 | 17 | 7 | 57 |
| GN 40-40-M8-63-B0-* | 40 | M 8 | 63 | 5.4 | 2 | 30 | - | 11 | 17 | 7 | 47 |
| GN 40-40-M8-63-A3-* | 40 | M 8 | 63 | - | 2 | - | - | 11 | 17 | 7 | 58 |
| GN 40-40-M10-50-A0-* | 40 | M 10 | 50 | - | 2 | - | - | 11 | 17 | 7 | 55 |
| GN 40-40-M10-50-A1-* | 40 | M 10 | 50 | - | 2 | - | 1.5 | 11 | 17 | 7 | 58 |
| GN 40-40-M10-50-B0-* | 40 | M 10 | 50 | 5.4 | 2 | 30 | - | 11 | 17 | 7 | 73 |
| GN 40-40-M10-50-A3-* | 40 | M 10 | 50 | - | 2 | - | - | 11 | 17 | 7 | 74 |
| GN 40-40-M10-60-A0-* | 40 | M 10 | 60 | - | 2 | - | - | 11 | 17 | 7 | 60 |
| GN 40-40-M10-60-A1-* | 40 | M 10 | 60 | - | 2 | - | 1.5 | 11 | 17 | 7 | 73 |
| GN 40-40-M10-60-B0-* | 40 | M 10 | 60 | 5.4 | 2 | 30 | - | 11 | 17 | 7 | 77 |
| GN 40-40-M10-60-A3-* | 40 | M 10 | 60 | - | 2 | - | - | 11 | 17 | 7 | 60 |
| GN 40-40-M10-80-A0-* | 40 | M 10 | 80 | - | 2 | - | - | 11 | 17 | 7 | 77 |
| GN 40-40-M10-80-A1-* | 40 | M 10 | 80 | - | 2 | - | 1.5 | 11 | 17 | 7 | 82 |
| GN 40-40-M10-80-B0-* | 40 | M 10 | 80 | 5.4 | 2 | 30 | - | 11 | 17 | 7 | 87 |
| GN 40-40-M10-80-A3-* | 40 | M 10 | 80 | - | 2 | - | - | 11 | 17 | 7 | 80 |
| GN 40-40-M10-100-A0-* | 40 | M 10 | 100 | - | 2 | - | - | 11 | 17 | 7 | 90 |
| GN 40-40-M10-100-A1-* | 40 | M 10 | 100 | - | 2 | - | 1.5 | 11 | 17 | 7 | 97 |
| GN 40-40-M10-100-B0-* | 40 | M 10 | 100 | 5.4 | 2 | 30 | - | 11 | 17 | 7 | 97 |
| GN 40-40-M10-100-A3-* | 40 | M 10 | 100 | - | 2 | - | - | 11 | 17 | 7 | 98 |
| GN 40-40-M12-60-A0-* | 40 | M 12 | 60 | - | 2 | - | - | 11 | 17 | 7 | 90 |
| GN 40-40-M12-60-A1-* | 40 | M 12 | 60 | - | 2 | - | 1.5 | 11 | 17 | 7 | 90 |
| GN 40-40-M12-60-B0-* | 40 | M 12 | 60 | 5.4 | 2 | 30 | - | 11 | 17 | 7 | 88 |
| GN 40-40-M12-60-A3-* | 40 | M 12 | 60 | - | 2 | - | - | 11 | 17 | 7 | 91 |
| GN 40-50-M8-40-A0-* | 50 | M 8 | 40 | - | 2.5 | - | - | 11 | 17 | 8 | 70 |

### GN 40-S/SK

| 说明 | d1 | d2 | l1 | d3 | h1 | m | s | h3 | A/F 1 | 静载荷 kN | ⚖ |
|---|---|---|---|---|---|---|---|---|---|---|---|
| GN 40-40-M12-80-A0-* | 40 | M 12 | 80 | - | 2 | - | - | 11 | 17 | 7 | 103 |
| GN 40-40-M12-80-A1-* | 40 | M 12 | 80 | - | 2 | - | 1.5 | 11 | 17 | 7 | 105 |
| GN 40-40-M12-80-B0-* | 40 | M 12 | 80 | 5.4 | 2 | 30 | - | 11 | 17 | 7 | 90 |
| GN 40-40-M12-80-A3-* | 40 | M 12 | 80 | - | 2 | - | - | 11 | 17 | 7 | 110 |
| GN 40-40-M12-100-A0-* | 40 | M 12 | 100 | - | 2 | - | - | 11 | 17 | 7 | 118 |
| GN 40-40-M12-100-A1-* | 40 | M 12 | 100 | - | 2 | - | 1.5 | 11 | 17 | 7 | 120 |
| GN 40-40-M12-100-B0-* | 40 | M 12 | 100 | 5.4 | 2 | 30 | - | 11 | 17 | 7 | 119 |
| GN 40-40-M12-100-A3-* | 40 | M 12 | 100 | - | 2 | - | - | 11 | 17 | 7 | 120 |
| GN 40-40-M12-125-A0-* | 40 | M 12 | 125 | - | 2 | - | - | 11 | 17 | 7 | 140 |
| GN 40-40-M12-125-A1-* | 40 | M 12 | 125 | - | 2 | - | 1.5 | 11 | 17 | 7 | 140 |
| GN 40-40-M12-125-B0-* | 40 | M 12 | 125 | 5.4 | 2 | 30 | - | 11 | 17 | 7 | 146 |
| GN 40-40-M12-125-A3-* | 40 | M 12 | 125 | - | 2 | - | - | 11 | 17 | 7 | 140 |
| GN 40-50-M8-40-A0-* | 50 | M 8 | 40 | - | 2.5 | - | - | 11 | 17 | 8 | 70 |
| GN 40-50-M8-40-A1-* | 50 | M 8 | 40 | - | 2.5 | - | 2 | 11 | 17 | 8 | 71 |
| GN 40-50-M8-40-B0-* | 50 | M 8 | 40 | 6.6 | 2.5 | 38 | - | 11 | 17 | 8 | 58 |
| GN 40-50-M8-40-A3-* | 50 | M 8 | 40 | - | 2.5 | - | - | 11 | 17 | 8 | 95 |
| GN 40-50-M8-50-A0-* | 50 | M 8 | 50 | - | 2.5 | - | - | 11 | 17 | 8 | 69 |
| GN 40-50-M8-50-A1-* | 50 | M 8 | 50 | - | 2.5 | - | 2 | 11 | 17 | 8 | 72 |
| GN 40-50-M8-50-B0-* | 50 | M 8 | 50 | 6.6 | 2.5 | 38 | - | 11 | 17 | 8 | 61 |
| GN 40-50-M8-50-A3-* | 50 | M 8 | 50 | - | 2.5 | - | - | 11 | 17 | 8 | 80 |
| GN 40-50-M8-63-A0-* | 50 | M 8 | 63 | - | 2.5 | - | - | 11 | 17 | 8 | 72 |
| GN 40-50-M8-63-A1-* | 50 | M 8 | 63 | - | 2.5 | - | 2 | 11 | 17 | 8 | 79 |
| GN 40-50-M8-63-B0-* | 50 | M 8 | 63 | 6.6 | 2.5 | 38 | - | 11 | 17 | 8 | 65 |
| GN 40-50-M8-63-A3-* | 50 | M 8 | 63 | - | 2.5 | - | - | 11 | 17 | 8 | 80 |
| GN 40-50-M10-50-A0-* | 50 | M 10 | 50 | - | 2.5 | - | - | 11 | 17 | 8 | 82 |
| GN 40-50-M10-50-A1-* | 50 | M 10 | 50 | - | 2.5 | - | 2 | 11 | 17 | 8 | 89 |
| GN 40-50-M10-50-B0-* | 50 | M 10 | 50 | 6.6 | 2.5 | 38 | - | 11 | 17 | 8 | 91 |
| GN 40-50-M10-50-A3-* | 50 | M 10 | 50 | - | 2.5 | - | - | 11 | 17 | 8 | 90 |
| GN 40-50-M10-60-A0-* | 50 | M 10 | 60 | - | 2.5 | - | - | 11 | 17 | 8 | 88 |
| GN 40-50-M10-60-A1-* | 50 | M 10 | 60 | - | 2.5 | - | 2 | 11 | 17 | 8 | 95 |
| GN 40-50-M10-60-B0-* | 50 | M 10 | 60 | 6.6 | 2.5 | 38 | - | 11 | 17 | 8 | 90 |
| GN 40-50-M10-60-A3-* | 50 | M 10 | 60 | - | 2.5 | - | - | 11 | 17 | 8 | 100 |
| GN 40-50-M10-80-A0-* | 50 | M 10 | 80 | - | 2.5 | - | - | 11 | 17 | 8 | 98 |
| GN 40-50-M10-80-A1-* | 50 | M 10 | 80 | - | 2.5 | - | 2 | 11 | 17 | 8 | 90 |
| GN 40-60-M8-40-A3-* | 60 | M 8 | 40 | - | 2.5 | - | - | 11 | 17 | 8 | 100 |

S 款重量





ELESA 和 GANTER 依法保留所有权利。
复制我方图纸时需始终提及来源。

*增加水平支脚的款式索引（底部带外六角）

| S | SK |
|---|---|
| 不带螺母 | 带螺母 |

## GN 40-S/SK

| 说明 | d1 | d2 | l1 | d3 | h1 | m2 | s | h3 | A/F 1 | 静载荷 kN | ⚖ |
|---|---|---|---|---|---|---|---|---|---|---|---|
| GN 40-50-M10-80-B0-* | 50 | M 10 | 80 | 6.6 | 2.5 | 38 | - | 11 | 17 | 8 | 150 |
| GN 40-50-M10-80-A3-* | 50 | M 10 | 80 | - | 2.5 | - | - | 11 | 17 | 8 | 100 |
| GN 40-50-M10-100-A0-* | 50 | M 10 | 100 | - | 2.5 | - | - | 11 | 17 | 8 | 108 |
| GN 40-50-M10-100-A1-* | 50 | M 10 | 100 | - | 2.5 | - | 2 | 11 | 17 | 8 | 100 |
| GN 40-50-M10-100-B0-* | 50 | M 10 | 100 | 6.6 | 2.5 | 38 | - | 11 | 17 | 8 | 115 |
| GN 40-50-M10-100-A3-* | 50 | M 10 | 100 | - | 2.5 | - | - | 11 | 17 | 8 | 120 |
| GN 40-50-M12-60-A0-* | 50 | M 12 | 60 | - | 2.5 | - | - | 11 | 17 | 8 | 106 |
| GN 40-50-M12-60-A1-* | 50 | M 12 | 60 | - | 2.5 | - | 2 | 11 | 17 | 8 | 112 |
| GN 40-50-M12-60-B0-* | 50 | M 12 | 60 | 6.6 | 2.5 | 38 | - | 11 | 17 | 8 | 108 |
| GN 40-50-M12-60-A3-* | 50 | M 12 | 60 | - | 2.5 | - | - | 11 | 17 | 8 | 120 |
| GN 40-50-M12-80-A0-* | 50 | M 12 | 80 | - | 2.5 | - | - | 11 | 17 | 8 | 119 |
| GN 40-50-M12-80-A1-* | 50 | M 12 | 80 | - | 2.5 | - | 2 | 11 | 17 | 8 | 130 |
| GN 40-50-M12-80-B0-* | 50 | M 12 | 80 | 6.6 | 2.5 | 38 | - | 11 | 17 | 8 | 123 |
| GN 40-50-M12-80-A3-* | 50 | M 12 | 80 | - | 2.5 | - | - | 11 | 17 | 8 | 140 |
| GN 40-50-M12-100-A0-* | 50 | M 12 | 100 | - | 2.5 | - | - | 11 | 17 | 8 | 137 |
| GN 40-50-M12-100-A1-* | 50 | M 12 | 100 | - | 2.5 | - | 2 | 11 | 17 | 8 | 132 |
| GN 40-50-M12-100-B0-* | 50 | M 12 | 100 | 6.6 | 2.5 | 38 | - | 11 | 17 | 8 | 137 |
| GN 40-50-M12-100-A3-* | 50 | M 12 | 100 | - | 2.5 | - | - | 11 | 17 | 8 | 140 |
| GN 40-50-M12-125-A0-* | 50 | M 12 | 125 | - | 2.5 | - | - | 11 | 17 | 8 | 140 |
| GN 40-50-M12-125-A1-* | 50 | M 12 | 125 | - | 2.5 | - | 2 | 11 | 17 | 8 | 145 |
| GN 40-50-M12-125-B0-* | 50 | M 12 | 125 | 6.6 | 2.5 | 38 | - | 11 | 17 | 8 | 140 |
| GN 40-50-M12-125-A3-* | 50 | M 12 | 125 | - | 2.5 | - | - | 11 | 17 | 8 | 82 |
| GN 40-60-M8-40-A0-* | 60 | M 8 | 40 | - | 2.5 | - | - | 11 | 17 | 8 | 84 |
| GN 40-60-M8-40-A1-* | 60 | M 8 | 40 | - | 2.5 | - | 2 | 11 | 17 | 8 | 91 |
| GN 40-60-M8-40-B0-* | 60 | M 8 | 40 | 6.6 | 2.5 | 48 | - | 11 | 17 | 8 | 75 |
| GN 40-60-M8-40-A3-* | 60 | M 8 | 40 | - | 2.5 | - | - | 11 | 17 | 8 | 100 |
| GN 40-60-M8-50-A0-* | 60 | M 8 | 50 | - | 2.5 | - | - | 11 | 17 | 8 | 102 |
| GN 40-60-M8-50-A1-* | 60 | M 8 | 50 | - | 2.5 | - | 2 | 11 | 17 | 8 | 95 |
| GN 40-60-M8-50-B0-* | 60 | M 8 | 50 | 6.6 | 2.5 | 48 | - | 11 | 17 | 8 | 90 |
| GN 40-60-M8-50-A3-* | 60 | M 8 | 50 | - | 2.5 | - | - | 11 | 17 | 8 | 102 |
| GN 40-60-M8-63-A0-* | 60 | M 8 | 63 | - | 2.5 | - | - | 11 | 17 | 8 | 92 |
| GN 40-60-M8-63-A1-* | 60 | M 8 | 63 | - | 2.5 | - | 2 | 11 | 17 | 8 | 96 |
| GN 40-60-M8-63-B0-* | 60 | M 8 | 63 | 6.6 | 2.5 | 48 | - | 11 | 17 | 8 | 90 |
| GN 40-60-M8-63-A3-* | 60 | M 8 | 63 | - | 2.5 | - | - | 11 | 17 | 8 | 104 |
| GN 40-60-M10-50-A0-* | 60 | M 10 | 50 | - | 2.5 | - | - | 11 | 17 | 10 | 100 |
| GN 40-60-M10-50-A1-* | 60 | M 10 | 50 | - | 2.5 | - | 2 | 11 | 17 | 10 | 107 |
| GN 40-60-M10-50-B0-* | 60 | M 10 | 50 | 6.6 | 2.5 | 48 | - | 11 | 17 | 10 | 107 |
| GN 40-60-M10-50-A3-* | 60 | M 10 | 50 | - | 2.5 | - | - | 11 | 17 | 10 | 120 |
| GN 40-60-M10-60-A0-* | 60 | M 10 | 60 | - | 2.5 | - | - | 11 | 17 | 10 | 104 |
| GN 40-60-M10-60-A1-* | 60 | M 10 | 60 | - | 2.5 | - | 2 | 11 | 17 | 10 | 100 |
| GN 40-60-M10-60-B0-* | 60 | M 10 | 60 | 6.6 | 2.5 | 48 | - | 11 | 17 | 10 | 112 |
| GN 40-60-M10-60-A3-* | 60 | M 10 | 60 | - | 2.5 | - | - | 11 | 17 | 10 | 120 |
| GN 40-60-M10-80-A0-* | 60 | M 10 | 80 | - | 2.5 | - | - | 11 | 17 | 10 | 114 |
| GN 40-60-M10-80-A1-* | 60 | M 10 | 80 | - | 2.5 | - | 2 | 11 | 17 | 10 | 120 |
| GN 40-60-M10-80-B0-* | 60 | M 10 | 80 | 6.6 | 2.5 | 48 | - | 11 | 17 | 10 | 114 |
| GN 40-60-M10-80-A3-* | 60 | M 10 | 80 | - | 2.5 | - | - | 11 | 17 | 10 | 130 |
| GN 40-60-M10-100-A0-* | 60 | M 10 | 100 | - | 2.5 | - | - | 11 | 17 | 10 | 120 |
| GN 40-60-M10-100-A1-* | 60 | M 10 | 100 | - | 2.5 | - | 2 | 11 | 17 | 10 | 125 |
| GN 40-60-M10-100-B0-* | 60 | M 10 | 100 | 6.6 | 2.5 | 48 | - | 11 | 17 | 10 | 126 |
| GN 40-60-M10-100-A3-* | 60 | M 10 | 100 | - | 2.5 | - | - | 11 | 17 | 10 | 130 |
| GN 40-60-M12-60-A0-* | 60 | M 12 | 60 | - | 2.5 | - | - | 11 | 17 | 10 | 121 |

## GN 40-S/SK

| 说明 | d1 | d2 | l1 | d3 | h1 | m2 | s | h3 | A/F 1 | 静载荷 kN | ⚖ |
|---|---|---|---|---|---|---|---|---|---|---|---|
| GN 40-60-M12-60-A1-* | 60 | M 12 | 60 | - | 2.5 | - | 2 | 11 | 17 | 10 | 120 |
| GN 40-60-M12-60-B0-* | 60 | M 12 | 60 | 6.6 | 2.5 | 48 | - | 11 | 17 | 10 | 124 |
| GN 40-60-M12-60-A3-* | 60 | M 12 | 60 | - | 2.5 | - | - | 11 | 17 | 10 | 120 |
| GN 40-60-M12-80-A0-* | 60 | M 12 | 80 | - | 2.5 | - | - | 11 | 17 | 10 | 136 |
| GN 40-60-M12-80-A1-* | 60 | M 12 | 80 | - | 2.5 | - | 2 | 11 | 17 | 10 | 140 |
| GN 40-60-M12-80-B0-* | 60 | M 12 | 80 | 6.6 | 2.5 | 48 | - | 11 | 17 | 10 | 139 |
| GN 40-60-M12-80-A3-* | 60 | M 12 | 80 | - | 2.5 | - | - | 11 | 17 | 10 | 152 |
| GN 40-60-M12-100-A0-* | 60 | M 12 | 100 | - | 2.5 | - | - | 11 | 17 | 10 | 151 |
| GN 40-60-M12-100-A1-* | 60 | M 12 | 100 | - | 2.5 | - | 2 | 11 | 17 | 10 | 140 |
| GN 40-60-M12-100-B0-* | 60 | M 12 | 100 | 6.6 | 2.5 | 48 | - | 11 | 17 | 10 | 153 |
| GN 40-60-M12-100-A3-* | 60 | M 12 | 100 | - | 2.5 | - | - | 11 | 17 | 10 | 160 |
| GN 40-60-M12-125-A0-* | 60 | M 12 | 125 | - | 2.5 | - | - | 11 | 17 | 10 | 167 |
| GN 40-60-M12-125-A1-* | 60 | M 12 | 125 | - | 2.5 | - | 2 | 11 | 17 | 10 | 180 |
| GN 40-60-M12-125-B0-* | 60 | M 12 | 125 | 6.6 | 2.5 | 48 | - | 11 | 17 | 10 | 175 |
| GN 40-60-M12-125-A3-* | 60 | M 12 | 125 | - | 2.5 | - | - | 11 | 17 | 10 | 180 |
| GN 40-80-M8-40-A0-* | 80 | M 8 | 40 | - | 3 | - | - | 12 | 17 | 8 | 170 |
| GN 40-80-M8-40-A1-* | 80 | M 8 | 40 | - | 3 | - | 2 | 12 | 17 | 8 | 160 |
| GN 40-80-M8-40-B0-* | 80 | M 8 | 40 | 8.6 | 3 | 64 | - | 12 | 17 | 8 | 135 |
| GN 40-80-M8-40-A3-* | 80 | M 8 | 40 | - | 3 | - | - | 12 | 17 | 8 | 180 |
| GN 40-80-M8-50-A0-* | 80 | M 8 | 50 | - | 3 | - | - | 12 | 17 | 8 | 150 |
| GN 40-80-M8-50-A1-* | 80 | M 8 | 50 | - | 3 | - | 2 | 12 | 17 | 8 | 160 |
| GN 40-80-M8-50-B0-* | 80 | M 8 | 50 | 8.6 | 3 | 64 | - | 12 | 17 | 8 | 138 |
| GN 40-80-M8-50-A3-* | 80 | M 8 | 50 | - | 3 | - | - | 12 | 17 | 8 | 170 |
| GN 40-80-M8-63-A0-* | 80 | M 8 | 63 | - | 3 | - | - | 12 | 17 | 8 | 150 |
| GN 40-80-M8-63-A1-* | 80 | M 8 | 63 | - | 3 | - | 2 | 12 | 17 | 8 | 160 |
| GN 40-80-M8-63-B0-* | 80 | M 8 | 63 | 8.6 | 3 | 64 | - | 12 | 17 | 8 | 142 |
| GN 40-80-M8-63-A3-* | 80 | M 8 | 63 | - | 3 | - | - | 12 | 17 | 8 | 179 |
| GN 40-80-M10-50-A0-* | 80 | M 10 | 50 | - | 3 | - | - | 12 | 17 | 10 | 166 |
| GN 40-80-M10-50-A1-* | 80 | M 10 | 50 | - | 3 | - | 2 | 12 | 17 | 10 | 170 |
| GN 40-80-M10-50-B0-* | 80 | M 10 | 50 | 8.6 | 3 | 64 | - | 12 | 17 | 10 | 168 |
| GN 40-80-M10-50-A3-* | 80 | M 10 | 50 | - | 3 | - | - | 12 | 17 | 10 | 190 |
| GN 40-80-M10-60-A0-* | 80 | M 10 | 60 | - | 3 | - | - | 12 | 17 | 10 | 180 |
| GN 40-80-M10-60-A1-* | 80 | M 10 | 60 | - | 3 | - | 2 | 12 | 17 | 10 | 180 |
| GN 40-80-M10-60-B0-* | 80 | M 10 | 60 | 8.6 | 3 | 64 | - | 12 | 17 | 10 | 173 |
| GN 40-80-M10-60-A3-* | 80 | M 10 | 60 | - | 3 | - | - | 12 | 17 | 10 | 200 |
| GN 40-80-M10-80-A0-* | 80 | M 10 | 80 | - | 3 | - | - | 12 | 17 | 10 | 181 |
| GN 40-80-M10-80-A1-* | 80 | M 10 | 80 | - | 3 | - | 2 | 12 | 17 | 10 | 200 |
| GN 40-80-M10-80-B0-* | 80 | M 10 | 80 | 8.6 | 3 | 64 | - | 12 | 17 | 10 | 182 |
| GN 40-80-M10-80-A3-* | 80 | M 10 | 80 | - | 3 | - | - | 12 | 17 | 10 | 200 |
| GN 40-80-M10-100-A0-* | 80 | M 10 | 100 | - | 3 | - | - | 12 | 17 | 10 | 189 |
| GN 40-80-M10-100-A1-* | 80 | M 10 | 100 | - | 3 | - | 2 | 12 | 17 | 10 | 200 |
| GN 40-80-M10-100-B0-* | 80 | M 10 | 100 | 8.6 | 3 | 64 | - | 12 | 17 | 10 | 192 |
| GN 40-80-M10-100-A3-* | 80 | M 10 | 100 | - | 3 | - | - | 12 | 17 | 10 | 225 |
| GN 40-80-M12-60-A0-* | 80 | M 12 | 60 | - | 3 | - | - | 12 | 17 | 12 | 180 |
| GN 40-80-M12-60-A1-* | 80 | M 12 | 60 | - | 3 | - | 2 | 12 | 17 | 12 | 205 |
| GN 40-80-M12-60-B0-* | 80 | M 12 | 60 | 8.6 | 3 | 64 | - | 12 | 17 | 12 | 185 |
| GN 40-80-M12-60-A3-* | 80 | M 12 | 60 | - | 3 | - | - | 12 | 17 | 12 | 220 |
| GN 40-80-M12-80-A0-* | 80 | M 12 | 80 | - | 3 | - | - | 12 | 17 | 12 | 201 |
| GN 40-80-M12-80-A1-* | 80 | M 12 | 80 | - | 3 | - | 2 | 12 | 17 | 12 | 200 |
| GN 40-80-M12-80-B0-* | 80 | M 12 | 80 | 8.6 | 3 | 64 | - | 12 | 17 | 12 | 200 |
| GN 40-80-M12-80-A3-* | 80 | M 12 | 80 | - | 3 | - | - | 12 | 17 | 12 | 210 |
| GN 40-80-M12-100-A0-* | 80 | M 12 | 100 | - | 3 | - | - | 12 | 17 | 12 | 215 |
| GN 40-80-M12-100-A1-* | 80 | M 12 | 100 | - | 3 | - | 2 | 12 | 17 | 12 | 230 |
| GN 40-80-M12-100-B0-* | 80 | M 12 | 100 | 8.6 | 3 | 64 | - | 12 | 17 | 12 | 214 |
| GN 40-80-M12-100-A3-* | 80 | M 12 | 100 | - | 3 | - | - | 12 | 17 | 12 | 250 |
| GN 40-80-M12-125-A0-* | 80 | M 12 | 125 | - | 3 | - | - | 12 | 17 | 12 | 233 |
| GN 40-80-M12-125-A1-* | 80 | M 12 | 125 | - | 3 | - | 2 | 12 | 17 | 12 | 240 |
| GN 40-80-M12-125-B0-* | 80 | M 12 | 125 | 8.6 | 3 | 64 | - | 12 | 17 | 12 | 250 |
| GN 40-80-M12-125-A3-* | 80 | M 12 | 125 | - | 3 | - | - | 12 | 17 | 12 | 260 |

S 款重量




ELESA 和 GANTER 依法保留所有权利。
复制我方图纸时需始终提及来源。

# GN 40 | 水平支脚



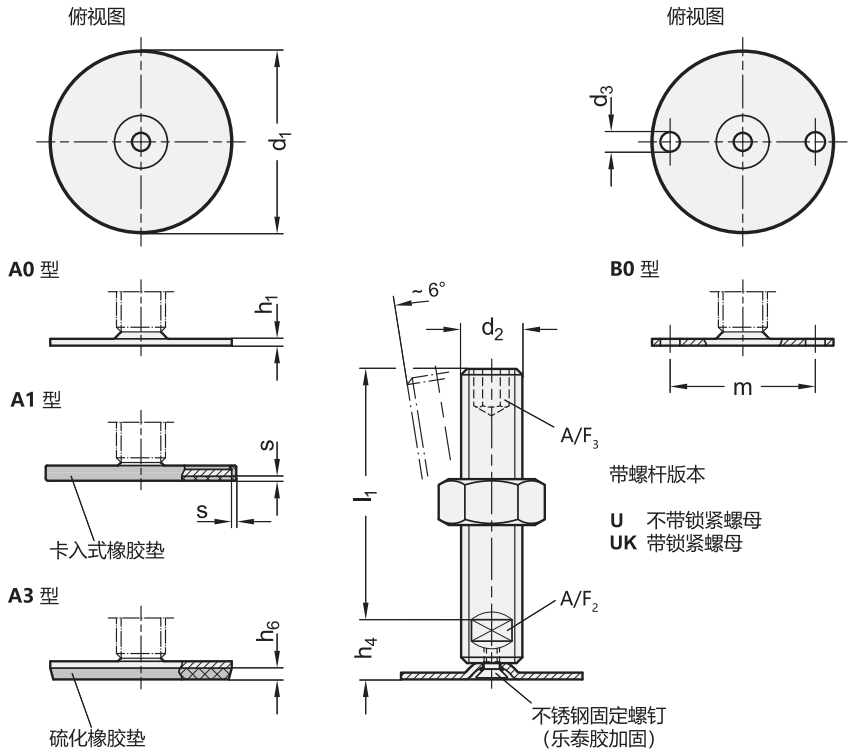


*增加水平支脚的款式索引（顶部带六角槽/底部带扳手立面）

| U | UK |
|---|---|
| 不带螺母 | 带螺母 |

**GN 40-U/UK**

| 说明 | d1 | d2 | l1 | d3 | h1 | m | s | h4 | A/FA/F静载荷 2 | 3 | kN | ⚖ |
|---|---|---|---|---|---|---|---|---|---|---|---|---|
| GN 40-40-M16-75-A0-* | 40 | M16 | 75 | - | 2 | - | - | 17 | 12 | 8 | 7 | 153 |
| GN 40-40-M16-75-A1-* | 40 | M16 | 75 | - | 2 | - | 1.5 | 17 | 12 | 8 | 7 | 154 |
| GN 40-40-M16-75-A3-* | 40 | M16 | 75 | - | 2 | - | - | 17 | 12 | 8 | 7 | 160 |
| GN 40-40-M16-100-A0-* | 40 | M16 | 100 | - | 2 | - | - | 17 | 12 | 8 | 7 | 192 |
| GN 40-40-M16-100-A1-* | 40 | M16 | 100 | - | 2 | - | 1.5 | 17 | 12 | 8 | 7 | 180 |
| GN 40-40-M16-100-A3-* | 40 | M16 | 100 | - | 2 | - | - | 17 | 12 | 8 | 7 | 204 |
| GN 40-40-M16-125-A0-* | 40 | M16 | 125 | - | 2 | - | - | 17 | 12 | 8 | 7 | 215 |
| GN 40-40-M16-125-A1-* | 40 | M16 | 125 | - | 2 | - | 1.5 | 17 | 12 | 8 | 7 | 220 |
| GN 40-40-M16-125-A3-* | 40 | M16 | 125 | - | 2 | - | - | 17 | 12 | 8 | 7 | 220 |
| GN 40-40-M16-150-A0-* | 40 | M16 | 150 | - | 2 | - | - | 17 | 12 | 8 | 7 | 251 |
| GN 40-40-M16-150-A1-* | 40 | M16 | 150 | - | 2 | - | 1.5 | 17 | 12 | 8 | 7 | 254 |
| GN 40-40-M16-150-A3-* | 40 | M16 | 150 | - | 2 | - | - | 17 | 12 | 8 | 7 | 260 |
| GN 40-40-M16-200-A0-* | 40 | M16 | 200 | - | 2 | - | - | 17 | 12 | 8 | 7 | 300 |
| GN 40-40-M16-200-A1-* | 40 | M16 | 200 | - | 2 | - | 1.5 | 17 | 12 | 8 | 7 | 328 |
| GN 40-40-M16-200-A3-* | 40 | M16 | 200 | - | 2 | - | - | 17 | 12 | 8 | 7 | 320 |
| GN 40-50-M16-75-A0-* | 50 | M16 | 75 | - | 2.5 | - | - | 17 | 12 | 8 | 8 | 170 |
| GN 40-50-M16-75-A1-* | 50 | M16 | 75 | - | 2.5 | - | 2 | 17 | 12 | 8 | 8 | 177 |
| GN 40-50-M16-75-B0-* | 50 | M16 | 75 | 6.6 | 2.5 | 38 | - | 17 | 12 | 8 | 8 | 160 |
| GN 40-50-M16-75-A3-* | 50 | M16 | 75 | - | 2.5 | - | - | 17 | 12 | 8 | 8 | 180 |
| GN 40-50-M16-100-A0-* | 50 | M16 | 100 | - | 2.5 | - | - | 17 | 12 | 8 | 8 | 205 |
| GN 40-50-M16-100-A1-* | 50 | M16 | 100 | - | 2.5 | - | 2 | 17 | 12 | 8 | 8 | 213 |
| GN 40-50-M16-100-B0-* | 50 | M16 | 100 | 6.6 | 2.5 | 38 | - | 17 | 12 | 8 | 8 | 172 |
| GN 40-50-M16-100-A3-* | 50 | M16 | 100 | - | 2.5 | - | - | 17 | 12 | 8 | 8 | 220 |
| GN 40-50-M16-125-A0-* | 50 | M16 | 125 | - | 2.5 | - | - | 17 | 12 | 8 | 8 | 243 |

**GN 40-U/UK**

| 说明 | d1 | d2 | l1 | d3 | h1 | m | s | h4 | A/FA/F静载荷 2 | 3 | kN | ⚖ |
|---|---|---|---|---|---|---|---|---|---|---|---|---|
| GN 40-50-M16-125-A1-* | 50 | M16 | 125 | - | 2.5 | - | 2 | 17 | 12 | 8 | 8 | 241 |
| GN 40-50-M16-125-B0-* | 50 | M16 | 125 | 6.6 | 2.5 | 38 | - | 17 | 12 | 8 | 8 | 204 |
| GN 40-50-M16-125-A3-* | 50 | M16 | 125 | - | 2.5 | - | - | 17 | 12 | 8 | 8 | 250 |
| GN 40-50-M16-150-A0-* | 50 | M16 | 150 | - | 2.5 | - | - | 17 | 12 | 8 | 8 | 268 |
| GN 40-50-M16-150-A1-* | 50 | M16 | 150 | - | 2.5 | - | 2 | 17 | 12 | 8 | 8 | 280 |
| GN 40-50-M16-150-B0-* | 50 | M16 | 150 | 6.6 | 2.5 | 38 | - | 17 | 12 | 8 | 8 | 236 |
| GN 40-50-M16-150-A3-* | 50 | M16 | 150 | - | 2.5 | - | - | 17 | 12 | 8 | 8 | 280 |
| GN 40-50-M16-200-A0-* | 50 | M16 | 200 | - | 2.5 | - | - | 17 | 12 | 8 | 8 | 331 |
| GN 40-50-M16-200-A1-* | 50 | M16 | 200 | - | 2.5 | - | 2 | 17 | 12 | 8 | 8 | 340 |
| GN 40-50-M16-200-B0-* | 50 | M16 | 200 | 6.6 | 2.5 | 38 | - | 17 | 12 | 8 | 8 | 296 |
| GN 40-50-M16-200-A3-* | 50 | M16 | 200 | - | 2.5 | - | - | 17 | 12 | 8 | 8 | 300 |
| GN 40-60-M16-75-A0-* | 60 | M16 | 75 | - | 2.5 | - | - | 17 | 12 | 8 | 10 | 192 |
| GN 40-60-M16-75-A1-* | 60 | M16 | 75 | - | 2.5 | - | 2 | 17 | 12 | 8 | 10 | 200 |
| GN 40-60-M16-75-B0-* | 60 | M16 | 75 | 6.6 | 2.5 | 48 | - | 17 | 12 | 8 | 10 | 157 |
| GN 40-60-M16-75-A3-* | 60 | M16 | 75 | - | 2.5 | - | - | 17 | 12 | 8 | 10 | 250 |
| GN 40-60-M16-100-A0-* | 60 | M16 | 100 | - | 2.5 | - | - | 17 | 12 | 8 | 10 | 190 |
| GN 40-60-M16-100-A1-* | 60 | M16 | 100 | - | 2.5 | - | 2 | 17 | 12 | 8 | 10 | 220 |
| GN 40-60-M16-100-B0-* | 60 | M16 | 100 | 6.6 | 2.5 | 48 | - | 17 | 12 | 8 | 10 | 180 |
| GN 40-60-M16-100-A3-* | 60 | M16 | 100 | - | 2.5 | - | - | 17 | 12 | 8 | 10 | 240 |
| GN 40-60-M16-125-A0-* | 60 | M16 | 125 | - | 2.5 | - | - | 17 | 12 | 8 | 10 | 255 |
| GN 40-60-M16-125-A1-* | 60 | M16 | 125 | - | 2.5 | - | 2 | 17 | 12 | 8 | 10 | 240 |
| GN 40-60-M16-125-B0-* | 60 | M16 | 125 | 6.6 | 2.5 | 48 | - | 17 | 12 | 8 | 10 | 221 |
| GN 40-60-M16-125-A3-* | 60 | M16 | 125 | - | 2.5 | - | - | 17 | 12 | 8 | 10 | 250 |
| GN 40-60-M16-150-A0-* | 60 | M16 | 150 | - | 2.5 | - | - | 17 | 12 | 8 | 10 | 283 |
| GN 40-60-M16-150-A1-* | 60 | M16 | 150 | - | 2.5 | - | 2 | 17 | 12 | 8 | 10 | 300 |

U 款重量



ELESA 和 GANTER 依法保留所有权利。
复制我方图纸时需始终提及来源。

# GN 40

## 水平支脚

*增加水平支脚的款式索引（顶部带六角槽/底部带扳手立面）

U 不带螺母　　UK 带螺母

### GN 40-U/UK

| 说明 | d1 | d2 | l1 | d3 | h1 | m2 | s | h4 | A/F A/F 静载荷 2 | 3 | kN | ⚖ |
|---|---|---|---|---|---|---|---|---|---|---|---|---|
| GN 40-60-M16-150-B0-* | 60 | M 16 | 150 | 6.6 | 2.5 | 48 | - | 17 | 12 | 8 | 10 | 253 |
| GN 40-60-M16-150-A3-* | 60 | M 16 | 150 | - | 2.5 | - | - | 17 | 12 | 8 | 10 | 300 |
| GN 40-60-M16-200-A0-* | 60 | M 16 | 200 | - | 2.5 | - | - | 17 | 12 | 8 | 10 | 348 |
| GN 40-60-M16-200-A1-* | 60 | M 16 | 200 | - | 2.5 | - | 2 | 17 | 12 | 8 | 10 | 340 |
| GN 40-60-M16-200-B0-* | 60 | M 16 | 200 | 6.6 | 2.5 | 48 | - | 17 | 12 | 8 | 10 | 313 |
| GN 40-60-M16-200-A3-* | 60 | M 16 | 200 | - | 2.5 | - | - | 17 | 12 | 8 | 10 | 360 |
| GN 40-80-M16-75-A0-* | 80 | M 16 | 75 | - | 3 | - | - | 18 | 12 | 8 | 12 | 220 |
| GN 40-80-M16-75-A1-* | 80 | M 16 | 75 | - | 3 | - | 2 | 18 | 12 | 8 | 12 | 220 |
| GN 40-80-M16-75-B0-* | 80 | M 16 | 75 | 8.6 | 3 | 64 | - | 18 | 12 | 8 | 12 | 218 |
| GN 40-80-M16-75-A3-* | 80 | M 16 | 75 | - | 3 | - | - | 18 | 12 | 8 | 12 | 280 |
| GN 40-80-M16-100-A0-* | 80 | M 16 | 100 | - | 3 | - | - | 18 | 12 | 8 | 12 | 270 |
| GN 40-80-M16-100-A1-* | 80 | M 16 | 100 | - | 3 | - | 2 | 18 | 12 | 8 | 12 | 300 |
| GN 40-80-M16-100-B0-* | 80 | M 16 | 100 | 8.6 | 3 | 64 | - | 18 | 12 | 8 | 12 | 250 |
| GN 40-80-M16-100-A3-* | 80 | M 16 | 100 | - | 3 | - | - | 18 | 12 | 8 | 12 | 320 |
| GN 40-80-M16-125-A0-* | 80 | M 16 | 125 | - | 3 | - | - | 18 | 12 | 8 | 12 | 300 |
| GN 40-80-M16-125-A1-* | 80 | M 16 | 125 | - | 3 | - | 2 | 18 | 12 | 8 | 21 | 331 |
| GN 40-80-M16-125-B0-* | 80 | M 16 | 125 | 8.6 | 3 | 64 | - | 18 | 12 | 8 | 12 | 282 |
| GN 40-80-M16-125-A3-* | 80 | M 16 | 125 | - | 3 | - | - | 18 | 12 | 8 | 21 | 340 |
| GN 40-80-M16-150-A0-* | 80 | M 16 | 150 | - | 3 | - | - | 18 | 12 | 8 | 12 | 320 |
| GN 40-80-M16-150-A1-* | 80 | M 16 | 150 | - | 3 | - | 2 | 18 | 12 | 8 | 12 | 380 |
| GN 40-80-M16-150-B0-* | 80 | M 16 | 150 | 8.6 | 3 | 64 | - | 18 | 12 | 8 | 12 | 314 |
| GN 40-80-M16-150-A3-* | 80 | M 16 | 150 | - | 3 | - | - | 18 | 12 | 8 | 12 | 380 |
| GN 40-80-M16-200-A0-* | 80 | M 16 | 200 | - | 3 | - | - | 18 | 12 | 8 | 12 | 414 |
| GN 40-80-M16-200-A1-* | 80 | M 16 | 200 | - | 3 | - | 2 | 18 | 12 | 8 | 12 | 400 |
| GN 40-80-M16-200-B0-* | 80 | M 16 | 200 | 8.6 | 3 | 64 | - | 18 | 12 | 8 | 12 | 374 |
| GN 40-80-M16-200-A3-* | 80 | M 16 | 200 | - | 3 | - | - | 18 | 12 | 8 | 12 | 440 |
| GN 40-80-M20-75-A0-* | 80 | M 20 | 75 | - | 3 | - | - | 19 | 15 | 10 | 16 | 347 |
| GN 40-80-M20-75-A1-* | 80 | M 20 | 75 | - | 3 | - | 2 | 19 | 15 | 10 | 16 | 360 |
| GN 40-80-M20-75-B0-* | 80 | M 20 | 75 | 8.6 | 3 | 64 | - | 19 | 15 | 10 | 16 | 276 |
| GN 40-80-M20-75-A3-* | 80 | M 20 | 75 | - | 3 | - | - | 19 | 15 | 10 | 16 | 360 |
| GN 40-80-M20-100-A0-* | 80 | M 20 | 100 | - | 3 | - | - | 19 | 15 | 10 | 16 | 397 |
| GN 40-80-M20-100-A1-* | 80 | M 20 | 100 | - | 3 | - | 2 | 19 | 15 | 10 | 16 | 400 |

### GN 40-U/UK

| 说明 | d1 | d2 | l1 | d3 | h1 | m2 | s | h4 | A/F A/F 静载荷 2 | 3 | kN | ⚖ |
|---|---|---|---|---|---|---|---|---|---|---|---|---|
| GN 40-80-M20-100-B0-* | 80 | M 20 | 100 | 8.6 | 3 | 64 | - | 19 | 15 | 10 | 16 | 326 |
| GN 40-80-M20-100-A3-* | 80 | M 20 | 100 | - | 3 | - | - | 19 | 15 | 10 | 16 | 420 |
| GN 40-80-M20-125-A0-* | 80 | M 20 | 125 | - | 3 | - | - | 19 | 15 | 10 | 16 | 450 |
| GN 40-80-M20-125-A1-* | 80 | M 20 | 125 | - | 3 | - | 2 | 19 | 15 | 10 | 16 | 459 |
| GN 40-80-M20-125-B0-* | 80 | M 20 | 125 | 8.6 | 3 | 64 | - | 19 | 15 | 10 | 16 | 376 |
| GN 40-80-M20-125-A3-* | 80 | M 20 | 125 | - | 3 | - | - | 19 | 15 | 10 | 16 | 510 |
| GN 40-80-M20-150-A0-* | 80 | M 20 | 150 | - | 3 | - | - | 19 | 15 | 10 | 16 | 470 |
| GN 40-80-M20-150-A1-* | 80 | M 20 | 150 | - | 3 | - | 2 | 19 | 15 | 10 | 16 | 496 |
| GN 40-80-M20-150-B0-* | 80 | M 20 | 150 | 8.6 | 3 | 64 | - | 19 | 15 | 10 | 16 | 425 |
| GN 40-80-M20-150-A3-* | 80 | M 20 | 150 | - | 3 | - | - | 19 | 15 | 10 | 16 | 520 |
| GN 40-80-M20-200-A0-* | 80 | M 20 | 200 | - | 3 | - | - | 19 | 15 | 10 | 16 | 595 |
| GN 40-80-M20-200-A1-* | 80 | M 20 | 200 | - | 3 | - | 2 | 19 | 15 | 10 | 16 | 600 |
| GN 40-80-M20-200-B0-* | 80 | M 20 | 200 | 8.6 | 3 | 64 | - | 19 | 15 | 10 | 16 | 516 |
| GN 40-80-M20-200-A3-* | 80 | M 20 | 200 | - | 3 | - | - | 19 | 15 | 10 | 16 | 620 |
| GN 40-80-M24-100-A0-* | 80 | M 24 | 100 | - | 3 | - | - | 22 | 19 | 12 | 16 | 542 |
| GN 40-80-M24-100-A1-* | 80 | M 24 | 100 | - | 3 | - | 2 | 22 | 19 | 12 | 16 | 560 |
| GN 40-80-M24-100-B0-* | 80 | M 24 | 100 | 8.6 | 3 | 64 | - | 22 | 19 | 12 | 16 | 429 |
| GN 40-80-M24-100-A3-* | 80 | M 24 | 100 | - | 3 | - | - | 22 | 19 | 12 | 16 | 586 |
| GN 40-80-M24-125-A0-* | 80 | M 24 | 125 | - | 3 | - | - | 22 | 19 | 12 | 16 | 612 |
| GN 40-80-M24-125-A1-* | 80 | M 24 | 125 | - | 3 | - | 2 | 22 | 19 | 12 | 16 | 600 |
| GN 40-80-M24-125-B0-* | 80 | M 24 | 125 | 8.6 | 3 | 64 | - | 22 | 19 | 12 | 16 | 501 |
| GN 40-80-M24-125-A3-* | 80 | M 24 | 125 | - | 3 | - | - | 22 | 19 | 12 | 16 | 620 |
| GN 40-80-M24-150-A0-* | 80 | M 24 | 150 | - | 3 | - | - | 22 | 19 | 12 | 16 | 685 |
| GN 40-80-M24-150-A1-* | 80 | M 24 | 150 | - | 3 | - | 2 | 22 | 19 | 12 | 16 | 664 |
| GN 40-80-M24-150-B0-* | 80 | M 24 | 150 | 8.6 | 3 | 64 | - | 22 | 19 | 12 | 16 | 660 |
| GN 40-80-M24-150-A3-* | 80 | M 24 | 150 | - | 3 | - | - | 22 | 19 | 12 | 16 | 680 |
| GN 40-80-M24-200-A0-* | 80 | M 24 | 200 | - | 3 | - | - | 22 | 19 | 12 | 16 | 820 |
| GN 40-80-M24-200-A1-* | 80 | M 24 | 200 | - | 3 | - | 2 | 22 | 19 | 12 | 16 | 830 |
| GN 40-80-M24-200-B0-* | 80 | M 24 | 200 | 8.6 | 3 | 64 | - | 22 | 19 | 12 | 16 | 840 |
| GN 40-80-M24-200-A3-* | 80 | M 24 | 200 | - | 3 | - | - | 22 | 19 | 12 | 16 | 850 |

U 款重量



ELESA 和 GANTER 依法保留所有权利。
复制我方图纸时需始终提及来源。

# GN 41

## 不锈钢支脚

### 不带固定凸耳

**规格**

**类型(底板)**

- **B0**型:无橡胶垫,2个安装孔
- **D0**型: 本色,研磨,不带橡胶垫
- **D1**型: 本色,研磨,再生橡胶,卡入装配,黑色
- **D3**型: 本色,研磨,硫化橡胶,黑色

**款式**

- **S**款:不带螺母,底部带外六角立面
- **SK**款: 带螺母,底部带外六角立面
- **T**型: 不带螺母,底部带扳手立面,“不带内六角槽”款式
- **TK**款式: 带螺母,底部带扳手立面,“不带内六角槽”款式
- **U**款: 不带螺母,内六角槽在顶端,扳手立面在底部
- **UK**款: 带螺母,顶部带内六角槽,底部带扳手立面
- **V**款式: 无螺母,顶部带外六角立面,底部带扳手立面
- **VK**款: 带螺母,顶部带外六角,底部带扳手立面
- **W**款: 带可调节衬套,底部带扳手立面
- **X**款式: 带内螺纹,底部带外六角立面

底板,本色,研磨加工
AISI 304 不锈钢

螺杆
AISI 303 不锈钢

ISO 4032 六角螺母
AISI 304 不锈钢

橡胶帽,卡入装配
黑色, Santoprene® (TPE) 80 ≈ Shore A

硫化橡胶垫
黑色, Perbunan® (NBR) 70 ± Shore A

**信息**

GN 41 不锈钢水平支脚设计简洁,是颇具性价比的衍生款式。
发货时已装配,不可拆卸。

**技术信息**

- 不锈钢特性 (参见页 A26)
- 弹性体特性 (参见页 A32)

**不锈钢水平支脚的负载率**

**信息**

表中给出的数值来自一系列试验。试验中载荷垂直施加在金属板上(不带橡胶垫)。卸载后,金属盘的小幅变形可能会使这些数值与表中所列略有不同。
实际应用中的弯曲和扭曲应力因素会降低螺钉的额定载荷,必须加以考虑。
并且,假定主轴强度 ≥ 500 N/mm$^2$。
推荐的载重能力具体数值不具约束力,不对用户的选择承担责任;并不构成一般意义的质保和使用场合要求。
用户必须根据实际情况选择适合预期用途的产品。环境因素可能影响所列数值。





ELESA 和 GANTER 依法保留所有权利。
复制我方图纸时需始终提及来源。

# GN 41

## 不锈钢支脚

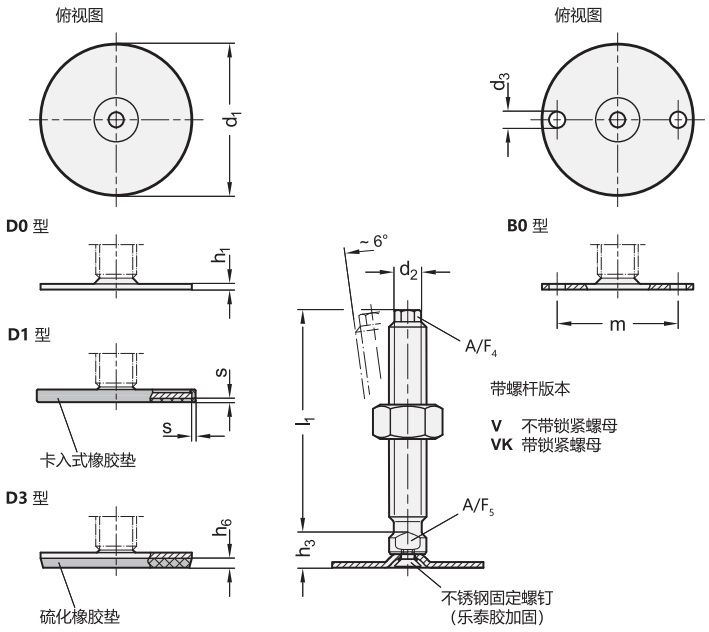


*增加不锈钢水平支脚的款式索引（顶部带外六角槽/底部带扳手立面）

| V | VK |
|---|---|
| 不带螺母 | 带螺母 |

**GN 41-V/VK** 不锈钢

| 说明 | d1 | d2 | l2 | d3 | m2 | h1 | h5 | h6 | s | A/F4 | A/F5 | 静载荷 kN | ⚖ |
|---|---|---|---|---|---|---|---|---|---|---|---|---|---|
| GN 41-60-M16-75-B0-* | 60 | M 16 | 75 | 6.6 | 48 | 2.5 | 14 | - | - | 10 | 12 | 16 | 126 |
| GN 41-60-M16-75-D0-* | 60 | M 16 | 75 | - | - | 2.5 | 14 | - | - | 10 | 12 | 16 | 136 |
| GN 41-60-M16-75-D1-* | 60 | M 16 | 75 | - | - | 2.5 | 14 | - | 2 | 10 | 12 | 16 | 138 |
| GN 41-60-M16-75-D3-* | 60 | M 16 | 75 | - | - | 2.5 | 14 | 4.5 | - | 10 | 12 | 16 | 134 |
| GN 41-60-M16-100-B0-* | 60 | M 16 | 100 | 6.6 | 48 | 2.5 | 14 | - | - | 10 | 12 | 16 | 187 |
| GN 41-60-M16-100-D0-* | 60 | M 16 | 100 | - | - | 2.5 | 14 | - | - | 10 | 12 | 16 | 191 |
| GN 41-60-M16-100-D1-* | 60 | M 16 | 100 | - | - | 2.5 | 14 | - | 2 | 10 | 12 | 16 | 195 |
| GN 41-60-M16-100-D3-* | 60 | M 16 | 100 | - | - | 2.5 | 14 | 4.5 | - | 10 | 12 | 16 | 199 |
| GN 41-60-M16-125-B0-* | 60 | M 16 | 125 | 6.6 | 48 | 2.5 | 14 | - | - | 10 | 12 | 16 | 219 |
| GN 41-60-M16-125-D0-* | 60 | M 16 | 125 | - | - | 2.5 | 14 | - | - | 10 | 12 | 16 | 223 |
| GN 41-60-M16-125-D1-* | 60 | M 16 | 125 | - | - | 2.5 | 14 | - | 2 | 10 | 12 | 16 | 231 |
| GN 41-60-M16-125-D3-* | 60 | M 16 | 125 | - | - | 2.5 | 14 | 4.5 | - | 10 | 12 | 16 | 227 |
| GN 41-60-M16-150-B0-* | 60 | M 16 | 150 | 6.6 | 48 | 2.5 | 14 | - | - | 10 | 12 | 16 | 252 |
| GN 41-60-M16-150-D0-* | 60 | M 16 | 150 | - | - | 2.5 | 14 | - | - | 10 | 12 | 16 | 256 |
| GN 41-60-M16-150-D1-* | 60 | M 16 | 150 | - | - | 2.5 | 14 | - | 2 | 10 | 12 | 16 | 260 |
| GN 41-60-M16-150-D3-* | 60 | M 16 | 150 | - | - | 2.5 | 14 | 4.5 | - | 10 | 12 | 16 | 266 |
| GN 41-80-M16-75-B0-* | 80 | M 16 | 75 | 8.5 | 64 | 3 | 15 | - | - | 10 | 12 | 20 | 109 |
| GN 41-80-M16-75-D0-* | 80 | M 16 | 75 | - | - | 3 | 15 | - | - | 10 | 12 | 20 | 109 |
| GN 41-80-M16-75-D1-* | 80 | M 16 | 75 | - | - | 3 | 15 | - | 2 | 10 | 12 | 20 | 114 |
| GN 41-80-M16-75-D3-* | 80 | M 16 | 75 | - | - | 3 | 15 | 5 | - | 10 | 12 | 20 | 114 |
| GN 41-80-M16-100-B0-* | 80 | M 16 | 100 | 8.5 | 64 | 3 | 15 | - | - | 10 | 12 | 20 | 150 |
| GN 41-80-M16-100-D0-* | 80 | M 16 | 100 | - | - | 3 | 15 | - | - | 10 | 12 | 20 | 150 |
| GN 41-80-M16-100-D1-* | 80 | M 16 | 100 | - | - | 3 | 15 | - | 2 | 10 | 12 | 20 | 265 |
| GN 41-80-M16-100-D3-* | 80 | M 16 | 100 | - | - | 3 | 15 | 5 | - | 10 | 12 | 20 | 275 |
| GN 41-80-M16-125-B0-* | 80 | M 16 | 125 | 8.5 | 64 | 3 | 15 | - | - | 10 | 12 | 20 | 284 |
| GN 41-80-M16-125-D0-* | 80 | M 16 | 125 | - | - | 3 | 15 | - | - | 10 | 12 | 20 | 283 |
| GN 41-80-M16-125-D1-* | 80 | M 16 | 125 | - | - | 3 | 15 | - | 2 | 10 | 12 | 20 | 285 |
| GN 41-80-M16-125-D3-* | 80 | M 16 | 125 | - | - | 3 | 15 | 5 | - | 10 | 12 | 20 | 307 |
| GN 41-80-M16-150-B0-* | 80 | M 16 | 150 | 8.5 | 64 | 3 | 15 | - | - | 10 | 12 | 20 | 317 |
| GN 41-80-M16-150-D0-* | 80 | M 16 | 150 | - | - | 3 | 15 | - | - | 10 | 12 | 20 | 318 |
| GN 41-80-M16-150-D1-* | 80 | M 16 | 150 | - | - | 3 | 15 | - | 2 | 10 | 12 | 20 | 330 |
| GN 41-80-M16-150-D3-* | 80 | M 16 | 150 | - | - | 3 | 15 | 5 | - | 10 | 12 | 20 | 340 |

**GN 41-V/VK** 不锈钢

| 说明 | d1 | d2 | l2 | d3 | m2 | h1 | h5 | h6 | s | A/F4 | A/F5 | 静载荷 kN | ⚖ |
|---|---|---|---|---|---|---|---|---|---|---|---|---|---|
| GN 41-80-M20-100-B0-* | 80 | M 20 | 100 | 8.5 | 64 | 3 | 15 | - | - | 13 | 16 | 20 | 331 |
| GN 41-80-M20-100-D0-* | 80 | M 20 | 100 | - | - | 3 | 15 | - | - | 13 | 16 | 20 | 331 |
| GN 41-80-M20-100-D1-* | 80 | M 20 | 100 | - | - | 3 | 15 | - | 2 | 13 | 16 | 20 | 345 |
| GN 41-80-M20-100-D3-* | 80 | M 20 | 100 | - | - | 3 | 15 | 5 | - | 13 | 16 | 20 | 355 |
| GN 41-80-M20-125-B0-* | 80 | M 20 | 125 | 8.5 | 64 | 3 | 15 | - | - | 13 | 16 | 20 | 382 |
| GN 41-80-M20-125-D0-* | 80 | M 20 | 125 | - | - | 3 | 15 | - | - | 13 | 16 | 20 | 382 |
| GN 41-80-M20-125-D1-* | 80 | M 20 | 125 | - | - | 3 | 15 | - | 2 | 13 | 16 | 20 | 396 |
| GN 41-80-M20-125-D3-* | 80 | M 20 | 125 | - | - | 3 | 15 | 5 | - | 13 | 16 | 20 | 406 |
| GN 41-80-M20-150-B0-* | 80 | M 20 | 150 | 8.5 | 64 | 3 | 15 | - | - | 13 | 16 | 20 | 434 |
| GN 41-80-M20-150-D0-* | 80 | M 20 | 150 | - | - | 3 | 15 | - | - | 13 | 16 | 20 | 434 |
| GN 41-80-M20-150-D1-* | 80 | M 20 | 150 | - | - | 3 | 15 | - | 2 | 13 | 16 | 20 | 448 |
| GN 41-80-M20-150-D3-* | 80 | M 20 | 150 | - | - | 3 | 15 | 5 | - | 13 | 16 | 20 | 458 |
| GN 41-80-M20-200-B0-* | 80 | M 20 | 200 | 8.5 | 64 | 3 | 15 | - | - | 13 | 16 | 20 | 539 |
| GN 41-80-M20-200-D0-* | 80 | M 20 | 200 | - | - | 3 | 15 | - | - | 13 | 16 | 20 | 539 |
| GN 41-80-M20-200-D1-* | 80 | M 20 | 200 | - | - | 3 | 15 | - | 2 | 13 | 16 | 20 | 553 |
| GN 41-80-M20-200-D3-* | 80 | M 20 | 200 | - | - | 3 | 15 | 5 | - | 13 | 16 | 20 | 563 |
| GN 41-80-M24-100-B0-* | 80 | M 24 | 100 | 8.5 | 64 | 3 | 18 | - | - | 17 | 20 | 22 | 434 |
| GN 41-80-M24-100-D0-* | 80 | M 24 | 100 | - | - | 3 | 18 | - | - | 17 | 20 | 22 | 433 |
| GN 41-80-M24-100-D1-* | 80 | M 24 | 100 | - | - | 3 | 18 | - | 2 | 17 | 20 | 22 | 435 |
| GN 41-80-M24-100-D3-* | 80 | M 24 | 100 | - | - | 3 | 18 | 5 | - | 17 | 20 | 22 | 460 |
| GN 41-80-M24-150-B0-* | 80 | M 24 | 150 | 8.5 | 64 | 3 | 18 | - | - | 17 | 20 | 22 | 582 |
| GN 41-80-M24-150-D0-* | 80 | M 24 | 150 | - | - | 3 | 18 | - | - | 17 | 20 | 22 | 583 |
| GN 41-80-M24-150-D1-* | 80 | M 24 | 150 | - | - | 3 | 18 | - | 2 | 17 | 20 | 22 | 595 |
| GN 41-80-M24-150-D3-* | 80 | M 24 | 150 | - | - | 3 | 18 | 5 | - | 17 | 20 | 22 | 608 |
| GN 41-80-M24-200-B0-* | 80 | M 24 | 200 | 8.5 | 64 | 3 | 18 | - | - | 17 | 20 | 22 | 728 |
| GN 41-80-M24-200-D0-* | 80 | M 24 | 200 | - | - | 3 | 18 | - | - | 17 | 20 | 22 | 729 |
| GN 41-80-M24-200-D1-* | 80 | M 24 | 200 | - | - | 3 | 18 | - | 2 | 17 | 20 | 22 | 741 |
| GN 41-80-M24-200-D3-* | 80 | M 24 | 200 | - | - | 3 | 18 | 5 | - | 17 | 20 | 22 | 754 |

V款重量



ELESA 和 GANTER 依法保留所有权利。
复制我方图纸时需始终提及来源。

# GN 41

## 不锈钢支脚



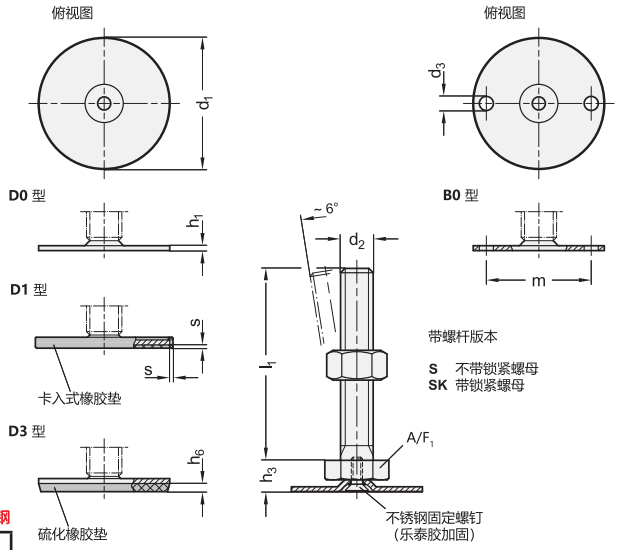


*增加不锈钢水平支脚的款式索引（底部带外六角）

| S | SK |
|---|---|
| 不带螺母 | 带螺母 |

### GN 41-S/SK

不锈钢

| 说明 | d1 | d2 | l1 | d3 | m2 | h1 | h3 | h6 | s | A/F静载荷 1 | kN | |
|---|---|---|---|---|---|---|---|---|---|---|---|---|
| GN 41-40-M8-40-B0-* | 40 | M 8 | 40 | 5.4 | 30 | 2 | 11 | - | - | 17 | 8 | 38 |
| GN 41-40-M8-40-D0-* | 40 | M 8 | 40 | - | - | 2 | 11 | - | - | 17 | 8 | 48 |
| GN 41-40-M8-40-D1-* | 40 | M 8 | 40 | - | - | 2 | 11 | - | 1.5 | 17 | 8 | 50 |
| GN 41-40-M8-40-D3-* | 40 | M 8 | 40 | - | - | 2 | 11 | 3.5 | - | 17 | 8 | 50 |
| GN 41-40-M8-50-B0-* | 40 | M 8 | 50 | 5.4 | 30 | 2 | 11 | - | - | 17 | 8 | 50 |
| GN 41-40-M8-50-D0-* | 40 | M 8 | 50 | - | - | 2 | 11 | - | - | 17 | 8 | 50 |
| GN 41-40-M8-50-D1-* | 40 | M 8 | 50 | - | - | 2 | 11 | - | 1.5 | 17 | 8 | 53 |
| GN 41-40-M8-50-D3-* | 40 | M 8 | 50 | - | - | 2 | 11 | 3.5 | - | 17 | 8 | 55 |
| GN 41-40-M8-63-B0-* | 40 | M 8 | 63 | 5.4 | 30 | 2 | 11 | - | - | 17 | 8 | 55 |
| GN 41-40-M8-63-D0-* | 40 | M 8 | 63 | - | - | 2 | 11 | - | - | 17 | 8 | 55 |
| GN 41-40-M8-63-D1-* | 40 | M 8 | 63 | - | - | 2 | 11 | - | 1.5 | 17 | 8 | 60 |
| GN 41-40-M8-63-D3-* | 40 | M 8 | 63 | - | - | 2 | 11 | 3.5 | - | 17 | 8 | 60 |
| GN 41-40-M10-50-B0-* | 40 | M 10 | 50 | 5.4 | 30 | 2 | 11 | - | - | 17 | 12 | 64 |
| GN 41-40-M10-50-D0-* | 40 | M 10 | 50 | - | - | 2 | 11 | - | - | 17 | 12 | 65 |
| GN 41-40-M10-50-D1-* | 40 | M 10 | 50 | - | - | 2 | 11 | - | 1.5 | 17 | 12 | 68 |
| GN 41-40-M10-50-D3-* | 40 | M 10 | 50 | - | - | 2 | 11 | 3.5 | - | 17 | 12 | 68 |
| GN 41-40-M10-60-B0-* | 40 | M 10 | 60 | 5.4 | 30 | 2 | 11 | - | - | 17 | 12 | 75 |
| GN 41-40-M10-60-D0-* | 40 | M 10 | 60 | - | - | 2 | 11 | - | - | 17 | 12 | 75 |
| GN 41-40-M10-60-D1-* | 40 | M 10 | 60 | - | - | 2 | 11 | - | 1.5 | 17 | 12 | 80 |
| GN 41-40-M10-60-D3-* | 40 | M 10 | 60 | - | - | 2 | 11 | 3.5 | - | 17 | 12 | 80 |
| GN 41-40-M10-80-B0-* | 40 | M 10 | 80 | 5.4 | 30 | 2 | 11 | - | - | 17 | 12 | 80 |
| GN 41-40-M10-80-D0-* | 40 | M 10 | 80 | - | - | 2 | 11 | - | - | 17 | 12 | 81 |
| GN 41-40-M10-80-D1-* | 40 | M 10 | 80 | - | - | 2 | 11 | - | 1.5 | 17 | 12 | 82 |
| GN 41-40-M10-80-D3-* | 40 | M 10 | 80 | - | - | 2 | 11 | 3.5 | - | 17 | 12 | 84 |
| GN 41-40-M10-100-B0-* | 40 | M 10 | 100 | 5.4 | 30 | 2 | 11 | - | - | 17 | 12 | 90 |
| GN 41-40-M10-100-D0-* | 40 | M 10 | 100 | - | - | 2 | 11 | - | - | 17 | 12 | 91 |
| GN 41-40-M10-100-D1-* | 40 | M 10 | 100 | - | - | 2 | 11 | - | 1.5 | 17 | 12 | 92 |
| GN 41-40-M10-100-D3-* | 40 | M 10 | 100 | - | - | 2 | 11 | 3.5 | - | 17 | 12 | 94 |
| GN 41-40-M12-60-B0-* | 40 | M 12 | 60 | 5.4 | 30 | 2 | 11 | - | - | 17 | 12 | 90 |
| GN 41-40-M12-60-D0-* | 40 | M 12 | 60 | - | - | 2 | 11 | - | - | 17 | 12 | 96 |
| GN 41-40-M12-60-D1-* | 40 | M 12 | 60 | - | - | 2 | 11 | - | 1.5 | 17 | 12 | 100 |
| GN 41-40-M12-60-D3-* | 40 | M 12 | 60 | - | - | 2 | 11 | 3.5 | - | 17 | 12 | 100 |
| GN 41-40-M12-80-B0-* | 40 | M 12 | 80 | 5.4 | 30 | 2 | 11 | - | - | 17 | 12 | 102 |
| GN 41-40-M12-80-D0-* | 40 | M 12 | 80 | - | - | 2 | 11 | - | - | 17 | 12 | 103 |
| GN 41-40-M12-80-D1-* | 40 | M 12 | 80 | - | - | 2 | 11 | - | 1.5 | 17 | 12 | 114 |
| GN 41-40-M12-80-D3-* | 40 | M 12 | 80 | - | - | 2 | 11 | 3.5 | - | 17 | 12 | 104 |
| GN 41-40-M12-100-B0-* | 40 | M 12 | 100 | 5.4 | 30 | 2 | 11 | - | - | 17 | 12 | 118 |
| GN 41-40-M12-100-D0-* | 40 | M 12 | 100 | - | - | 2 | 11 | - | - | 17 | 12 | 126 |
| GN 41-40-M12-100-D1-* | 40 | M 12 | 100 | - | - | 2 | 11 | - | 1.5 | 17 | 12 | 120 |
| GN 41-40-M12-100-D3-* | 40 | M 12 | 100 | - | - | 2 | 11 | 3.5 | - | 17 | 12 | 122 |
| GN 41-40-M12-125-B0-* | 40 | M 12 | 125 | 5.4 | 30 | 2 | 11 | - | - | 17 | 12 | 135 |

### GN 41-S/SK

不锈钢

| 说明 | d1 | d2 | l1 | d3 | m2 | h1 | h3 | h6 | s | A/F静载荷 1 | kN | |
|---|---|---|---|---|---|---|---|---|---|---|---|---|
| GN 41-40-M12-125-D0-* | 40 | M 12 | 125 | - | - | 2 | 11 | - | - | 17 | 12 | 136 |
| GN 41-40-M12-125-D1-* | 40 | M 12 | 125 | - | - | 2 | 11 | - | 1.5 | 17 | 12 | 139 |
| GN 41-40-M12-125-D3-* | 40 | M 12 | 125 | - | - | 2 | 11 | 3.5 | - | 17 | 12 | 140 |
| GN 41-50-M8-40-B0-* | 50 | M 8 | 40 | 6.6 | 38 | 2 | 11 | - | - | 17 | 8 | 60 |
| GN 41-50-M8-40-D0-* | 50 | M 8 | 40 | - | - | 2 | 11 | - | - | 17 | 8 | 60 |
| GN 41-50-M8-40-D1-* | 50 | M 8 | 40 | - | - | 2.5 | 11 | - | 2 | 17 | 8 | 74 |
| GN 41-50-M8-40-D3-* | 50 | M 8 | 40 | - | - | 2.5 | 11 | 4 | - | 17 | 8 | 80 |
| GN 41-50-M8-50-B0-* | 50 | M 8 | 50 | 6.6 | 38 | 2.5 | 11 | - | - | 17 | 8 | 60 |
| GN 41-50-M8-50-D0-* | 50 | M 8 | 50 | - | - | 2.5 | 11 | - | - | 17 | 8 | 60 |
| GN 41-50-M8-50-D1-* | 50 | M 8 | 50 | - | - | 2.5 | 11 | - | 2 | 17 | 8 | 80 |
| GN 41-50-M8-50-D3-* | 50 | M 8 | 50 | - | - | 2.5 | 11 | 4 | - | 17 | 8 | 80 |
| GN 41-50-M8-63-B0-* | 50 | M 8 | 63 | 6.6 | 38 | 2.5 | 11 | - | - | 17 | 8 | 65 |
| GN 41-50-M8-63-D0-* | 50 | M 8 | 63 | - | - | 2.5 | 11 | - | - | 17 | 8 | 73 |
| GN 41-50-M8-63-D1-* | 50 | M 8 | 63 | - | - | 2.5 | 11 | - | 2 | 17 | 8 | 79 |
| GN 41-50-M8-63-D3-* | 50 | M 8 | 63 | - | - | 2.5 | 11 | 4 | - | 17 | 8 | 82 |
| GN 41-50-M10-50-B0-* | 50 | M 10 | 50 | 6.6 | 38 | 2.5 | 11 | - | - | 17 | 14 | 80 |
| GN 41-50-M10-50-D0-* | 50 | M 10 | 50 | - | - | 2.5 | 11 | - | - | 17 | 14 | 82 |
| GN 41-50-M10-50-D1-* | 50 | M 10 | 50 | - | - | 2.5 | 11 | - | 2 | 17 | 14 | 90 |
| GN 41-50-M10-50-D3-* | 50 | M 10 | 50 | - | - | 2.5 | 11 | 4 | - | 17 | 14 | 90 |
| GN 41-50-M10-60-B0-* | 50 | M 10 | 60 | 6.6 | 38 | 2.5 | 11 | - | - | 17 | 14 | 90 |
| GN 41-50-M10-60-D0-* | 50 | M 10 | 60 | - | - | 2.5 | 11 | - | - | 17 | 14 | 94 |
| GN 41-50-M10-60-D1-* | 50 | M 10 | 60 | - | - | 2.5 | 11 | - | 2 | 17 | 14 | 98 |
| GN 41-50-M10-60-D3-* | 50 | M 10 | 60 | - | - | 2.5 | 11 | 4 | - | 17 | 14 | 100 |
| GN 41-50-M10-80-B0-* | 50 | M 10 | 80 | 6.6 | 38 | 2.5 | 11 | - | - | 17 | 14 | 100 |
| GN 41-50-M10-80-D0-* | 50 | M 10 | 80 | - | - | 2.5 | 11 | - | - | 17 | 14 | 102 |
| GN 41-50-M10-80-D1-* | 50 | M 10 | 80 | - | - | 2.5 | 11 | - | 2 | 17 | 14 | 104 |
| GN 41-50-M10-80-D3-* | 50 | M 10 | 80 | - | - | 2.5 | 11 | 4 | - | 17 | 14 | 109 |
| GN 41-50-M10-100-B0-* | 50 | M 10 | 100 | 6.6 | 38 | 2.5 | 11 | - | - | 17 | 14 | 110 |
| GN 41-50-M10-100-D0-* | 50 | M 10 | 100 | - | - | 2.5 | 11 | - | - | 17 | 14 | 110 |
| GN 41-50-M10-100-D1-* | 50 | M 10 | 100 | - | - | 2.5 | 11 | - | 2 | 17 | 14 | 120 |
| GN 41-50-M10-100-D3-* | 50 | M 10 | 100 | - | - | 2.5 | 11 | 4 | - | 17 | 14 | 120 |
| GN 41-50-M12-60-B0-* | 50 | M 12 | 60 | 6.6 | 38 | 2.5 | 11 | - | - | 17 | 14 | 108 |
| GN 41-50-M12-60-D0-* | 50 | M 12 | 60 | - | - | 2.5 | 11 | - | - | 17 | 14 | 109 |
| GN 41-50-M12-60-D1-* | 50 | M 12 | 60 | - | - | 2.5 | 11 | - | 2 | 17 | 14 | 110 |
| GN 41-50-M12-60-D3-* | 50 | M 12 | 60 | - | - | 2.5 | 11 | 4 | - | 17 | 14 | 117 |

S 款重量



ELESA 和 GANTER 依法保留所有权利。
复制我方图纸时需始终提及来源。

*增加不锈钢水平支脚的款式索引（底部带外六角）

| S | SK |
|---|---|
| 不带螺母 | 带螺母 |

## GN 41-S/SK

不锈钢

| 说明 | d1 | d2 | l1 | d3 | m2 | h1 | h3 | h6 | s | A/F 1 | 静载荷 kN | ⚖ |
|---|---|---|---|---|---|---|---|---|---|---|---|---|
| GN 41-50-M12-80-B0-* | 50 | M 12 | 80 | 6.6 | 38 | 2.5 | 11 | - | - | 17 | 14 | 120 |
| GN 41-50-M12-80-D0-* | 50 | M 12 | 80 | - | - | 2.5 | 11 | - | - | 17 | 14 | 120 |
| GN 41-50-M12-80-D1-* | 50 | M 12 | 80 | - | - | 2.5 | 11 | - | 2 | 17 | 14 | 129 |
| GN 41-50-M12-80-D3-* | 50 | M 12 | 80 | - | - | 2.5 | 11 | 4 | - | 17 | 14 | 129 |
| GN 41-50-M12-100-B0-* | 50 | M 12 | 100 | 6.6 | 38 | 2.5 | 11 | - | - | 17 | 14 | 137 |
| GN 41-50-M12-100-D0-* | 50 | M 12 | 100 | - | - | 2.5 | 11 | - | - | 17 | 14 | 137 |
| GN 41-50-M12-100-D1-* | 50 | M 12 | 100 | - | - | 2.5 | 11 | - | 2 | 17 | 14 | 145 |
| GN 41-50-M12-100-D3-* | 50 | M 12 | 100 | - | - | 2.5 | 11 | 4 | - | 17 | 14 | 145 |
| GN 41-50-M12-125-B0-* | 50 | M 12 | 125 | 6.6 | 38 | 2.5 | 11 | - | - | 17 | 14 | 154 |
| GN 41-50-M12-125-D0-* | 50 | M 12 | 125 | - | - | 2.5 | 11 | - | - | 17 | 14 | 155 |
| GN 41-50-M12-125-D1-* | 50 | M 12 | 125 | - | - | 2.5 | 11 | - | 2 | 17 | 14 | 160 |
| GN 41-50-M12-125-D3-* | 50 | M 12 | 125 | - | - | 2.5 | 11 | 4 | - | 17 | 14 | 165 |
| GN 41-60-M8-40-B0-* | 60 | M 8 | 40 | 6.6 | 48 | 2.5 | 11 | - | - | 17 | 8 | 74 |
| GN 41-60-M8-40-D0-* | 60 | M 8 | 40 | - | - | 2.5 | 11 | - | - | 17 | 8 | 80 |
| GN 41-60-M8-40-D1-* | 60 | M 8 | 40 | - | - | 2.5 | 11 | - | 2 | 17 | 8 | 88 |
| GN 41-60-M8-40-D3-* | 60 | M 8 | 40 | - | - | 2.5 | 11 | 4.5 | - | 17 | 8 | 100 |
| GN 41-60-M8-50-B0-* | 60 | M 8 | 50 | 6.6 | 48 | 2.5 | 11 | - | - | 17 | 8 | 78 |
| GN 41-60-M8-50-D0-* | 60 | M 8 | 50 | - | - | 2.5 | 11 | - | - | 17 | 8 | 80 |
| GN 41-60-M8-50-D1-* | 60 | M 8 | 50 | - | - | 2.5 | 11 | - | 2 | 17 | 8 | 90 |
| GN 41-60-M8-50-D3-* | 60 | M 8 | 50 | - | - | 2.5 | 11 | 4.5 | - | 17 | 8 | 100 |
| GN 41-60-M8-63-B0-* | 60 | M 8 | 63 | 6.6 | 48 | 2.5 | 11 | - | - | 17 | 8 | 82 |
| GN 41-60-M8-63-D0-* | 60 | M 8 | 63 | - | - | 2.5 | 11 | - | - | 17 | 8 | 100 |
| GN 41-60-M8-63-D1-* | 60 | M 8 | 63 | - | - | 2.5 | 11 | - | 2 | 17 | 8 | 100 |
| GN 41-60-M8-63-D3-* | 60 | M 8 | 63 | - | - | 2.5 | 11 | 4.5 | - | 17 | 8 | 100 |
| GN 41-60-M10-50-B0-* | 60 | M 10 | 50 | 6.6 | 48 | 2.5 | 11 | - | - | 17 | 14 | 107 |
| GN 41-60-M10-50-D0-* | 60 | M 10 | 50 | - | - | 2.5 | 11 | - | - | 17 | 14 | 116 |
| GN 41-60-M10-50-D1-* | 60 | M 10 | 50 | - | - | 2.5 | 11 | - | 2 | 17 | 14 | 116 |
| GN 41-60-M10-50-D3-* | 60 | M 10 | 50 | - | - | 2.5 | 11 | 4.5 | - | 17 | 14 | 126 |
| GN 41-60-M10-60-B0-* | 60 | M 10 | 60 | 6.6 | 48 | 2.5 | 11 | - | - | 17 | 14 | 111 |
| GN 41-60-M10-60-D0-* | 60 | M 10 | 60 | - | - | 2.5 | 11 | - | - | 17 | 14 | 115 |
| GN 41-60-M10-60-D1-* | 60 | M 10 | 60 | - | - | 2.5 | 11 | - | 2 | 17 | 14 | 120 |
| GN 41-60-M10-60-D3-* | 60 | M 10 | 60 | - | - | 2.5 | 11 | 4.5 | - | 17 | 14 | 120 |
| GN 41-60-M10-80-B0-* | 60 | M 10 | 80 | 6.6 | 48 | 2.5 | 11 | - | - | 17 | 14 | 118 |
| GN 41-60-M10-80-D0-* | 60 | M 10 | 80 | - | - | 2.5 | 11 | - | - | 17 | 14 | 120 |
| GN 41-60-M10-80-D1-* | 60 | M 10 | 80 | - | - | 2.5 | 11 | - | 2 | 17 | 14 | 120 |
| GN 41-60-M10-80-D3-* | 60 | M 10 | 80 | - | - | 2.5 | 11 | 4.5 | - | 17 | 14 | 140 |
| GN 41-60-M10-100-B0-* | 60 | M 10 | 100 | 6.6 | 48 | 2.5 | 11 | - | - | 17 | 14 | 120 |
| GN 41-60-M10-100-D0-* | 60 | M 10 | 100 | - | - | 2.5 | 11 | - | - | 17 | 14 | 128 |
| GN 41-60-M10-100-D1-* | 60 | M 10 | 100 | - | - | 2.5 | 11 | - | 2 | 17 | 14 | 138 |
| GN 41-60-M10-100-D3-* | 60 | M 10 | 100 | - | - | 2.5 | 11 | 4.5 | - | 17 | 14 | 140 |
| GN 41-60-M12-60-B0-* | 60 | M 12 | 60 | 6.6 | 48 | 2.5 | 11 | - | - | 17 | 16 | 125 |
| GN 41-60-M12-60-D0-* | 60 | M 12 | 60 | - | - | 2.5 | 11 | - | - | 17 | 16 | 126 |
| GN 41-60-M12-60-D1-* | 60 | M 12 | 60 | - | - | 2.5 | 11 | - | 2 | 17 | 16 | 133 |
| GN 41-60-M12-60-D3-* | 60 | M 12 | 60 | - | - | 2.5 | 11 | 4.5 | - | 17 | 16 | 139 |
| GN 41-60-M12-80-B0-* | 60 | M 12 | 80 | 6.6 | 48 | 2.5 | 11 | - | - | 17 | 16 | 139 |
| GN 41-60-M12-80-D0-* | 60 | M 12 | 80 | - | - | 2.5 | 11 | - | - | 17 | 16 | 140 |
| GN 41-60-M12-80-D1-* | 60 | M 12 | 80 | - | - | 2.5 | 11 | - | 2 | 17 | 16 | 148 |
| GN 41-60-M12-80-D3-* | 60 | M 12 | 80 | - | - | 2.5 | 11 | 4.5 | - | 17 | 16 | 150 |
| GN 41-60-M12-100-B0-* | 60 | M 12 | 100 | 6.6 | 48 | 2.5 | 11 | - | - | 17 | 16 | 155 |
| GN 41-60-M12-100-D0-* | 60 | M 12 | 100 | - | - | 2.5 | 11 | - | - | 17 | 16 | 155 |
| GN 41-60-M12-100-D1-* | 60 | M 12 | 100 | - | - | 2.5 | 11 | - | 2 | 17 | 16 | 150 |
| GN 41-60-M12-100-D3-* | 60 | M 12 | 100 | - | - | 2.5 | 11 | 4.5 | - | 17 | 16 | 160 |
| GN 41-60-M12-125-B0-* | 60 | M 12 | 125 | 6.6 | 48 | 2.5 | 11 | - | - | 17 | 16 | 171 |
| GN 41-60-M12-125-D0-* | 60 | M 12 | 125 | - | - | 2.5 | 11 | - | - | 17 | 16 | 172 |
| GN 41-60-M12-125-D1-* | 60 | M 12 | 125 | - | - | 2.5 | 11 | - | 2 | 17 | 16 | 180 |
| GN 41-60-M12-125-D3-* | 60 | M 12 | 125 | - | - | 2.5 | 11 | 4.5 | - | 17 | 16 | 186 |
| GN 41-80-M8-40-B0-* | 80 | M 8 | 40 | 8.5 | 64 | 3 | 12 | - | - | 17 | 8 | 138 |

## GN 41-S/SK

不锈钢

| 说明 | d1 | d2 | l1 | d3 | m2 | h1 | h3 | h6 | s | A/F 1 | 静载荷 kN | ⚖ |
|---|---|---|---|---|---|---|---|---|---|---|---|---|
| GN 41-60-M12-80-D1-* | 60 | M 12 | 80 | - | - | 2.5 | 11 | - | 2 | 17 | 16 | 148 |
| GN 41-60-M12-80-D3-* | 60 | M 12 | 80 | - | - | 2.5 | 11 | 4.5 | - | 17 | 16 | 150 |
| GN 41-60-M12-100-B0-* | 60 | M 12 | 100 | 6.6 | 48 | 2.5 | 11 | - | - | 17 | 16 | 155 |
| GN 41-60-M12-100-D0-* | 60 | M 12 | 100 | - | - | 2.5 | 11 | - | - | 17 | 16 | 155 |
| GN 41-60-M12-100-D1-* | 60 | M 12 | 100 | - | - | 2.5 | 11 | - | 2 | 17 | 16 | 150 |
| GN 41-60-M12-100-D3-* | 60 | M 12 | 100 | - | - | 2.5 | 11 | 4.5 | - | 17 | 16 | 160 |
| GN 41-60-M12-125-B0-* | 60 | M 12 | 125 | 6.6 | 48 | 2.5 | 11 | - | - | 17 | 16 | 171 |
| GN 41-60-M12-125-D0-* | 60 | M 12 | 125 | - | - | 2.5 | 11 | - | - | 17 | 16 | 172 |
| GN 41-60-M12-125-D1-* | 60 | M 12 | 125 | - | - | 2.5 | 11 | - | 2 | 17 | 16 | 180 |
| GN 41-60-M12-125-D3-* | 60 | M 12 | 125 | - | - | 2.5 | 11 | 4.5 | - | 17 | 16 | 186 |
| GN 41-80-M8-40-B0-* | 80 | M 8 | 40 | 8.5 | 64 | 3 | 12 | - | - | 17 | 8 | 138 |
| GN 41-80-M8-40-D0-* | 80 | M 8 | 40 | - | - | 3 | 12 | - | - | 17 | 8 | 142 |
| GN 41-80-M8-40-D1-* | 80 | M 8 | 40 | - | - | 3 | 12 | - | 2 | 17 | 8 | 150 |
| GN 41-80-M8-40-D3-* | 80 | M 8 | 40 | - | - | 3 | 12 | 5 | - | 17 | 8 | 180 |
| GN 41-80-M8-50-B0-* | 80 | M 8 | 50 | 8.5 | 64 | 3 | 12 | - | - | 17 | 8 | 142 |
| GN 41-80-M8-50-D0-* | 80 | M 8 | 50 | - | - | 3 | 12 | - | - | 17 | 8 | 160 |
| GN 41-80-M8-50-D1-* | 80 | M 8 | 50 | - | - | 3 | 12 | - | 2 | 17 | 8 | 160 |
| GN 41-80-M8-50-D3-* | 80 | M 8 | 50 | - | - | 3 | 12 | 5 | - | 17 | 8 | 150 |
| GN 41-80-M8-63-B0-* | 80 | M 8 | 63 | 8.5 | 64 | 3 | 12 | - | - | 17 | 8 | 146 |
| GN 41-80-M8-63-D0-* | 80 | M 8 | 63 | - | - | 3 | 12 | - | - | 17 | 8 | 149 |
| GN 41-80-M8-63-D1-* | 80 | M 8 | 63 | - | - | 3 | 12 | - | 2 | 17 | 8 | 159 |
| GN 41-80-M8-63-D3-* | 80 | M 8 | 63 | - | - | 3 | 12 | 5 | - | 17 | 8 | 180 |
| GN 41-80-M10-50-B0-* | 80 | M 10 | 50 | 8.5 | 64 | 3 | 12 | - | - | 17 | 14 | 151 |
| GN 41-80-M10-50-D0-* | 80 | M 10 | 50 | - | - | 3 | 12 | - | - | 17 | 14 | 157 |
| GN 41-80-M10-50-D1-* | 80 | M 10 | 50 | - | - | 3 | 12 | - | 2 | 17 | 14 | 180 |
| GN 41-80-M10-50-D3-* | 80 | M 10 | 50 | - | - | 3 | 12 | 5 | - | 17 | 14 | 180 |
| GN 41-80-M10-60-B0-* | 80 | M 10 | 60 | 8.5 | 64 | 3 | 12 | - | - | 17 | 14 | 175 |
| GN 41-80-M10-60-D0-* | 80 | M 10 | 60 | - | - | 3 | 12 | - | - | 17 | 14 | 175 |
| GN 41-80-M10-60-D1-* | 80 | M 10 | 60 | - | - | 3 | 12 | - | 2 | 17 | 14 | 175 |
| GN 41-80-M10-60-D3-* | 80 | M 10 | 60 | - | - | 3 | 12 | 5 | - | 17 | 14 | 196 |
| GN 41-80-M10-80-B0-* | 80 | M 10 | 80 | 8.5 | 64 | 3 | 12 | - | - | 17 | 14 | 185 |
| GN 41-80-M10-80-D0-* | 80 | M 10 | 80 | - | - | 3 | 12 | - | - | 17 | 14 | 180 |
| GN 41-80-M10-80-D1-* | 80 | M 10 | 80 | - | - | 3 | 12 | - | 2 | 17 | 14 | 198 |
| GN 41-80-M10-80-D3-* | 80 | M 10 | 80 | - | - | 3 | 12 | 5 | - | 17 | 14 | 211 |
| GN 41-80-M10-100-B0-* | 80 | M 10 | 100 | 8.5 | 64 | 3 | 12 | - | - | 17 | 14 | 196 |
| GN 41-80-M10-100-D0-* | 80 | M 10 | 100 | - | - | 3 | 12 | - | - | 17 | 14 | 196 |
| GN 41-80-M10-100-D1-* | 80 | M 10 | 100 | - | - | 3 | 12 | - | 2 | 17 | 14 | 210 |
| GN 41-80-M10-100-D3-* | 80 | M 10 | 100 | - | - | 3 | 12 | 5 | - | 17 | 14 | 216 |
| GN 41-80-M12-60-B0-* | 80 | M 12 | 60 | 8.5 | 64 | 3 | 12 | - | - | 17 | 20 | 150 |
| GN 41-80-M12-60-D0-* | 80 | M 12 | 60 | - | - | 3 | 12 | - | - | 17 | 20 | 189 |
| GN 41-80-M12-60-D1-* | 80 | M 12 | 60 | - | - | 3 | 12 | - | 2 | 17 | 20 | 200 |
| GN 41-80-M12-60-D3-* | 80 | M 12 | 60 | - | - | 3 | 12 | 5 | - | 17 | 20 | 214 |
| GN 41-80-M12-80-B0-* | 80 | M 12 | 80 | 8.5 | 64 | 3 | 12 | - | - | 17 | 20 | 203 |
| GN 41-80-M12-80-D0-* | 80 | M 12 | 80 | - | - | 3 | 12 | - | - | 17 | 20 | 204 |
| GN 41-80-M12-80-D1-* | 80 | M 12 | 80 | - | - | 3 | 12 | - | 2 | 17 | 20 | 218 |
| GN 41-80-M12-80-D3-* | 80 | M 12 | 80 | - | - | 3 | 12 | 5 | - | 17 | 20 | 220 |
| GN 41-80-M12-100-B0-* | 80 | M 12 | 100 | 8.5 | 64 | 3 | 12 | - | - | 17 | 20 | 218 |
| GN 41-80-M12-100-D0-* | 80 | M 12 | 100 | - | - | 3 | 12 | - | - | 17 | 20 | 214 |
| GN 41-80-M12-100-D1-* | 80 | M 12 | 100 | - | - | 3 | 12 | - | 2 | 17 | 20 | 228 |
| GN 41-80-M12-100-D3-* | 80 | M 12 | 100 | - | - | 3 | 12 | 5 | - | 17 | 20 | 245 |
| GN 41-80-M12-125-B0-* | 80 | M 12 | 125 | 8.5 | 64 | 3 | 12 | - | - | 17 | 20 | 235 |
| GN 41-80-M12-125-D0-* | 80 | M 12 | 125 | - | - | 3 | 12 | - | - | 17 | 20 | 237 |
| GN 41-80-M12-125-D1-* | 80 | M 12 | 125 | - | - | 3 | 12 | - | 2 | 17 | 20 | 240 |
| GN 41-80-M12-125-D3-* | 80 | M 12 | 125 | - | - | 3 | 12 | 5 | - | 17 | 20 | 250 |

S 款重量




ELESA 和 GANTER 依法保留所有权利。
复制我方图纸时需始终提及来源。

# GN 41 | 不锈钢支脚



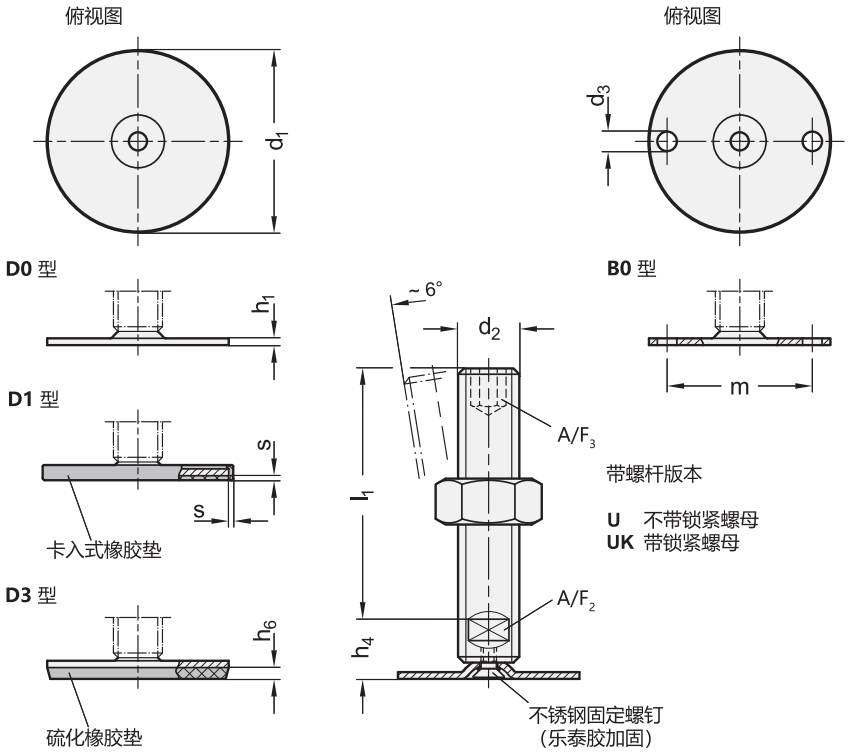


*增加不锈钢水平支脚的款式索引（顶部带六角槽/底部带扳手立面）

| U | UK |
|---|---|
| 不带螺母 | 带螺母 |

**GN 41-U/UK** 不锈钢

| 说明 | d1 | d2 | l1 | d3 | m2 | h1 | h4 | h6 | s | A/F2 | A/F3 | 静载荷 kN | ⚖ |
|---|---|---|---|---|---|---|---|---|---|---|---|---|---|
| GN 41-40-M16-75-D0-* | 40 | M 16 | 75 | - | - | 2 | 17 | - | - | 12 | 8 | 12 | 153 |
| GN 41-40-M16-75-D1-* | 40 | M 16 | 75 | - | - | 2 | 17 | - | 1.5 | 12 | 8 | 12 | 157 |
| GN 41-40-M16-75-D3-* | 40 | M 16 | 75 | - | - | 2 | 17 | 3.5 | - | 12 | 8 | 12 | 158 |
| GN 41-40-M16-100-D0-* | 40 | M 16 | 100 | - | - | 2 | 17 | - | - | 12 | 8 | 12 | 180 |
| GN 41-40-M16-100-D1-* | 40 | M 16 | 100 | - | - | 2 | 17 | - | 1.5 | 12 | 8 | 12 | 200 |
| GN 41-40-M16-100-D3-* | 40 | M 16 | 100 | - | - | 2 | 17 | 3.5 | - | 12 | 8 | 12 | 202 |
| GN 41-40-M16-125-D0-* | 40 | M 16 | 125 | - | - | 2 | 17 | - | - | 12 | 8 | 12 | 189 |
| GN 41-40-M16-125-D1-* | 40 | M 16 | 125 | - | - | 2 | 17 | - | 1.5 | 12 | 8 | 12 | 220 |
| GN 41-40-M16-125-D3-* | 40 | M 16 | 125 | - | - | 2 | 17 | 3.5 | - | 12 | 8 | 12 | 224 |
| GN 41-40-M16-150-D0-* | 40 | M 16 | 150 | - | - | 2 | 17 | - | - | 12 | 8 | 12 | 220 |
| GN 41-40-M16-150-D1-* | 40 | M 16 | 150 | - | - | 2 | 17 | - | 1.5 | 12 | 8 | 12 | 256 |
| GN 41-40-M16-150-D3-* | 40 | M 16 | 150 | - | - | 2 | 17 | 3.5 | - | 12 | 8 | 12 | 260 |
| GN 41-40-M16-200-D0-* | 40 | M 16 | 200 | - | - | 2 | 17 | - | - | 12 | 8 | 12 | 322 |
| GN 41-40-M16-200-D1-* | 40 | M 16 | 200 | - | - | 2 | 17 | - | 1.5 | 12 | 8 | 12 | 324 |
| GN 41-40-M16-200-D3-* | 40 | M 16 | 200 | - | - | 2 | 17 | 3.5 | - | 12 | 8 | 12 | 326 |
| GN 41-50-M16-75-B0-* | 50 | M 16 | 75 | 6.6 | 38 | 2.5 | 17 | - | - | 12 | 8 | 14 | 141 |
| GN 41-50-M16-75-D0-* | 50 | M 16 | 75 | - | - | 2.5 | 17 | - | - | 12 | 8 | 14 | 174 |
| GN 41-50-M16-75-D1-* | 50 | M 16 | 75 | - | - | 2.5 | 17 | - | 2 | 12 | 8 | 14 | 181 |
| GN 41-50-M16-75-D3-* | 50 | M 16 | 75 | - | - | 2.5 | 17 | 4 | - | 12 | 8 | 14 | 184 |
| GN 41-50-M16-100-B0-* | 50 | M 16 | 100 | 6.6 | 38 | 2.5 | 17 | - | - | 12 | 8 | 14 | 173 |
| GN 41-50-M16-100-D0-* | 50 | M 16 | 100 | - | - | 2.5 | 17 | - | - | 12 | 8 | 14 | 209 |
| GN 41-50-M16-100-D1-* | 50 | M 16 | 100 | - | - | 2.5 | 17 | - | 2 | 12 | 8 | 14 | 215 |
| GN 41-50-M16-100-D3-* | 50 | M 16 | 100 | - | - | 2.5 | 17 | 4 | - | 12 | 8 | 14 | 217 |

**GN 41-U/UK** 不锈钢

| 说明 | d1 | d2 | l1 | d3 | m2 | h1 | h4 | h6 | s | A/F2 | A/F3 | 静载荷 kN | ⚖ |
|---|---|---|---|---|---|---|---|---|---|---|---|---|---|
| GN 41-50-M16-125-D0-* | 50 | M 16 | 125 | - | - | 2.5 | 17 | - | - | 12 | 8 | 14 | 240 |
| GN 41-50-M16-125-D1-* | 50 | M 16 | 125 | - | - | 2.5 | 17 | - | 2 | 12 | 8 | 14 | 248 |
| GN 41-50-M16-125-D3-* | 50 | M 16 | 125 | - | - | 2.5 | 17 | 4 | - | 12 | 8 | 14 | 250 |
| GN 41-50-M16-150-B0-* | 50 | M 16 | 150 | 6.6 | 38 | 2.5 | 17 | - | - | 12 | 8 | 14 | 238 |
| GN 41-50-M16-150-D0-* | 50 | M 16 | 150 | - | - | 2.5 | 17 | - | - | 12 | 8 | 14 | 276 |
| GN 41-50-M16-150-D1-* | 50 | M 16 | 150 | - | - | 2.5 | 17 | - | 2 | 12 | 8 | 14 | 280 |
| GN 41-50-M16-150-D3-* | 50 | M 16 | 150 | - | - | 2.5 | 17 | 4 | - | 12 | 8 | 14 | 282 |
| GN 41-50-M16-200-B0-* | 50 | M 16 | 200 | 6.6 | 38 | 2.5 | 17 | - | - | 12 | 8 | 14 | 304 |
| GN 41-50-M16-200-D0-* | 50 | M 16 | 200 | - | - | 2.5 | 17 | - | - | 12 | 8 | 14 | 340 |
| GN 41-50-M16-200-D1-* | 50 | M 16 | 200 | - | - | 2.5 | 17 | - | 2 | 12 | 8 | 14 | 345 |
| GN 41-50-M16-200-D3-* | 50 | M 16 | 200 | - | - | 2.5 | 17 | 4 | - | 12 | 8 | 14 | 350 |
| GN 41-60-M16-75-B0-* | 60 | M 16 | 75 | 6.6 | 48 | 2.5 | 17 | - | - | 12 | 8 | 16 | 157 |
| GN 41-60-M16-75-D0-* | 60 | M 16 | 75 | - | - | 2.5 | 17 | - | - | 12 | 8 | 16 | 192 |
| GN 41-60-M16-75-D1-* | 60 | M 16 | 75 | - | - | 2.5 | 17 | - | 2 | 12 | 8 | 16 | 200 |
| GN 41-60-M16-75-D3-* | 60 | M 16 | 75 | - | - | 2.5 | 17 | 4.5 | - | 12 | 8 | 16 | 207 |
| GN 41-60-M16-100-B0-* | 60 | M 16 | 100 | 6.6 | 48 | 2.5 | 17 | - | - | 12 | 8 | 16 | 200 |
| GN 41-60-M16-100-D0-* | 60 | M 16 | 100 | - | - | 2.5 | 17 | - | - | 12 | 8 | 16 | 222 |
| GN 41-60-M16-100-D1-* | 60 | M 16 | 100 | - | - | 2.5 | 17 | - | 2 | 12 | 8 | 16 | 232 |
| GN 41-60-M16-100-D3-* | 60 | M 16 | 100 | - | - | 2.5 | 17 | 4.5 | - | 12 | 8 | 16 | 238 |
| GN 41-60-M16-125-B0-* | 60 | M 16 | 125 | 6.6 | 48 | 2.5 | 17 | - | - | 12 | 8 | 16 | 222 |
| GN 41-60-M16-125-D0-* | 60 | M 16 | 125 | - | - | 2.5 | 17 | - | - | 12 | 8 | 16 | 259 |
| GN 41-60-M16-125-D1-* | 60 | M 16 | 125 | - | - | 2.5 | 17 | - | 2 | 12 | 8 | 16 | 260 |
| GN 41-60-M16-125-D3-* | 60 | M 16 | 125 | - | - | 2.5 | 17 | 4.5 | - | 12 | 8 | 16 | 272 |

U 款重量



ELESA 和 GANTER 依法保留所有权利。
复制我方图纸时需始终提及来源。

*增加不锈钢水平支脚的款式索引（顶部带六角槽/底部带扳手立面）

U
不带螺母

UK
带螺母

**GN 41-U/UK** 不锈钢

| 说明 | d1 | d2 | l1 | d3 | m2 | h1 | h4 | h6 | s | A/F 2 | A/F 3 | 静载荷 kN | ⚖ |
|---|---|---|---|---|---|---|---|---|---|---|---|---|---|
| GN 41-60-M16-150-D3-* | 60 | M 16 | 150 | - | - | 2.5 | 17 | 4.5 | - | 12 | 8 | 16 | 305 |
| GN 41-60-M16-200-B0-* | 60 | M 16 | 200 | 6.6 | 48 | 2.5 | 17 | - | - | 12 | 8 | 16 | 354 |
| GN 41-60-M16-200-D0-* | 60 | M 16 | 200 | - | - | 2.5 | 17 | - | - | 12 | 8 | 16 | 358 |
| GN 41-60-M16-200-D1-* | 60 | M 16 | 200 | - | - | 2.5 | 17 | - | 2 | 12 | 8 | 16 | 350 |
| GN 41-60-M16-200-D3-* | 60 | M 16 | 200 | - | - | 2.5 | 17 | 4.5 | - | 12 | 8 | 16 | 360 |
| GN 41-80-M16-75-B0-* | 80 | M 16 | 75 | 8.5 | 64 | 3 | 18 | - | - | 12 | 8 | 20 | 222 |
| GN 41-80-M16-75-D0-* | 80 | M 16 | 75 | - | - | 3 | 18 | - | - | 12 | 8 | 20 | 230 |
| GN 41-80-M16-75-D1-* | 80 | M 16 | 75 | - | - | 3 | 18 | - | 2 | 12 | 8 | 20 | 260 |
| GN 41-80-M16-75-D3-* | 80 | M 16 | 75 | - | - | 3 | 18 | 5 | - | 12 | 8 | 20 | 281 |
| GN 41-80-M16-100-B0-* | 80 | M 16 | 100 | 8.5 | 64 | 3 | 18 | - | - | 12 | 8 | 20 | 254 |
| GN 41-80-M16-100-D0-* | 80 | M 16 | 100 | - | - | 3 | 18 | - | - | 12 | 8 | 20 | 255 |
| GN 41-80-M16-100-D1-* | 80 | M 16 | 100 | - | - | 3 | 18 | - | 2 | 12 | 8 | 20 | 300 |
| GN 41-80-M16-100-D3-* | 80 | M 16 | 100 | - | - | 3 | 18 | 5 | - | 12 | 8 | 20 | 320 |
| GN 41-80-M16-125-B0-* | 80 | M 16 | 125 | 8.5 | 64 | 3 | 18 | - | - | 12 | 8 | 20 | 320 |
| GN 41-80-M16-125-D0-* | 80 | M 16 | 125 | - | - | 3 | 18 | - | - | 12 | 8 | 20 | 320 |
| GN 41-80-M16-125-D1-* | 80 | M 16 | 125 | - | - | 3 | 18 | - | 2 | 12 | 8 | 20 | 340 |
| GN 41-80-M16-125-D3-* | 80 | M 16 | 125 | - | - | 3 | 18 | 5 | - | 12 | 8 | 20 | 351 |
| GN 41-80-M16-150-B0-* | 80 | M 16 | 150 | 8.5 | 64 | 3 | 18 | - | - | 12 | 8 | 20 | 319 |
| GN 41-80-M16-150-D0-* | 80 | M 16 | 150 | - | - | 3 | 18 | - | - | 12 | 8 | 20 | 350 |
| GN 41-80-M16-150-D1-* | 80 | M 16 | 150 | - | - | 3 | 18 | - | 2 | 12 | 8 | 20 | 360 |
| GN 41-80-M16-150-D3-* | 80 | M 16 | 150 | - | - | 3 | 18 | 5 | - | 12 | 8 | 20 | 388 |
| GN 41-80-M16-200-B0-* | 80 | M 16 | 200 | 8.5 | 64 | 3 | 18 | - | - | 12 | 8 | 20 | 385 |
| GN 41-80-M16-200-D0-* | 80 | M 16 | 200 | - | - | 3 | 18 | - | - | 12 | 8 | 20 | 420 |
| GN 41-80-M16-200-D1-* | 80 | M 16 | 200 | - | - | 3 | 18 | - | 2 | 12 | 8 | 20 | 440 |
| GN 41-80-M16-200-D3-* | 80 | M 16 | 200 | - | - | 3 | 18 | 5 | - | 12 | 8 | 20 | 460 |
| GN 41-80-M20-75-B0-* | 80 | M 20 | 75 | 8.5 | 64 | 3 | 18 | - | - | 15 | 10 | 20 | 281 |
| GN 41-80-M20-75-D0-* | 80 | M 20 | 75 | - | - | 3 | 18 | - | - | 15 | 10 | 20 | 336 |
| GN 41-80-M20-75-D1-* | 80 | M 20 | 75 | - | - | 3 | 18 | - | 2 | 15 | 10 | 20 | 370 |
| GN 41-80-M20-75-D3-* | 80 | M 20 | 75 | - | - | 3 | 18 | 5 | - | 15 | 10 | 20 | 380 |
| GN 41-80-M20-100-B0-* | 80 | M 20 | 100 | 8.5 | 64 | 3 | 18 | - | - | 15 | 10 | 20 | 386 |
| GN 41-80-M20-100-D0-* | 80 | M 20 | 100 | - | - | 3 | 18 | - | - | 15 | 10 | 20 | 390 |
| GN 41-80-M20-100-D1-* | 80 | M 20 | 100 | - | - | 3 | 18 | - | 2 | 15 | 10 | 20 | 400 |
| GN 41-80-M20-100-D3-* | 80 | M 20 | 100 | - | - | 3 | 18 | 5 | - | 15 | 10 | 20 | 436 |
| GN 41-80-M20-125-B0-* | 80 | M 20 | 125 | 8.5 | 64 | 3 | 18 | - | - | 15 | 10 | 20 | 382 |

**GN 41-U/UK** 不锈钢

| 说明 | d1 | d2 | l1 | d3 | m2 | h1 | h4 | h6 | s | A/F 2 | A/F 3 | 静载荷 kN | ⚖ |
|---|---|---|---|---|---|---|---|---|---|---|---|---|---|
| GN 41-80-M20-125-D1-* | 80 | M 20 | 125 | - | - | 3 | 18 | - | 2 | 15 | 10 | 20 | 460 |
| GN 41-80-M20-125-D3-* | 80 | M 20 | 125 | - | - | 3 | 18 | 5 | - | 15 | 10 | 20 | 466 |
| GN 41-80-M20-150-B0-* | 80 | M 20 | 150 | 8.5 | 64 | 3 | 18 | - | - | 15 | 10 | 20 | 468 |
| GN 41-80-M20-150-D0-* | 80 | M 20 | 150 | - | - | 3 | 18 | - | - | 15 | 10 | 20 | 487 |
| GN 41-80-M20-150-D1-* | 80 | M 20 | 150 | - | - | 3 | 18 | - | 2 | 15 | 10 | 20 | 500 |
| GN 41-80-M20-150-D3-* | 80 | M 20 | 150 | - | - | 3 | 18 | 5 | - | 15 | 10 | 20 | 527 |
| GN 41-80-M20-200-B0-* | 80 | M 20 | 200 | 8.5 | 64 | 3 | 18 | - | - | 15 | 10 | 20 | 500 |
| GN 41-80-M20-200-D0-* | 80 | M 20 | 200 | - | - | 3 | 18 | - | - | 15 | 10 | 20 | 535 |
| GN 41-80-M20-200-D1-* | 80 | M 20 | 200 | - | - | 3 | 18 | - | 2 | 15 | 10 | 20 | 580 |
| GN 41-80-M20-200-D3-* | 80 | M 20 | 200 | - | - | 3 | 18 | 5 | - | 15 | 10 | 20 | 596 |
| GN 41-80-M24-100-B0-* | 80 | M 24 | 100 | 8.5 | 64 | 3 | 21 | - | - | 19 | 12 | 22 | 511 |
| GN 41-80-M24-100-D0-* | 80 | M 24 | 100 | - | - | 3 | 21 | - | - | 19 | 12 | 22 | 529 |
| GN 41-80-M24-100-D1-* | 80 | M 24 | 100 | - | - | 3 | 21 | - | 2 | 19 | 12 | 22 | 540 |
| GN 41-80-M24-100-D3-* | 80 | M 24 | 100 | - | - | 3 | 21 | 5 | - | 19 | 12 | 22 | 560 |
| GN 41-80-M24-125-B0-* | 80 | M 24 | 125 | 8.5 | 64 | 3 | 21 | - | - | 19 | 12 | 22 | 503 |
| GN 41-80-M24-125-D0-* | 80 | M 24 | 125 | - | - | 3 | 21 | - | - | 19 | 12 | 22 | 606 |
| GN 41-80-M24-125-D1-* | 80 | M 24 | 125 | - | - | 3 | 21 | - | 2 | 19 | 12 | 22 | 610 |
| GN 41-80-M24-125-D3-* | 80 | M 24 | 125 | - | - | 3 | 21 | 5 | - | 19 | 12 | 22 | 638 |
| GN 41-80-M24-150-B0-* | 80 | M 24 | 150 | 8.5 | 64 | 3 | 21 | - | - | 19 | 12 | 22 | 584 |
| GN 41-80-M24-150-D0-* | 80 | M 24 | 150 | - | - | 3 | 21 | - | - | 19 | 12 | 22 | 685 |
| GN 41-80-M24-150-D1-* | 80 | M 24 | 150 | - | - | 3 | 21 | - | 2 | 19 | 12 | 22 | 700 |
| GN 41-80-M24-150-D3-* | 80 | M 24 | 150 | - | - | 3 | 21 | 5 | - | 19 | 12 | 22 | 710 |
| GN 41-80-M24-200-B0-* | 80 | M 24 | 200 | 8.5 | 64 | 3 | 21 | - | - | 19 | 12 | 22 | 720 |
| GN 41-80-M24-200-D0-* | 80 | M 24 | 200 | - | - | 3 | 21 | - | - | 19 | 12 | 22 | 820 |
| GN 41-80-M24-200-D1-* | 80 | M 24 | 200 | - | - | 3 | 21 | - | 2 | 19 | 12 | 22 | 840 |
| GN 41-80-M24-200-D3-* | 80 | M 24 | 200 | - | - | 3 | 21 | 5 | - | 19 | 12 | 22 | 860 |

U 款重量



ELESA 和 GANTER 依法保留所有权利。
复制我方图纸时需始终提及来源。

# GN 41 | 不锈钢支脚



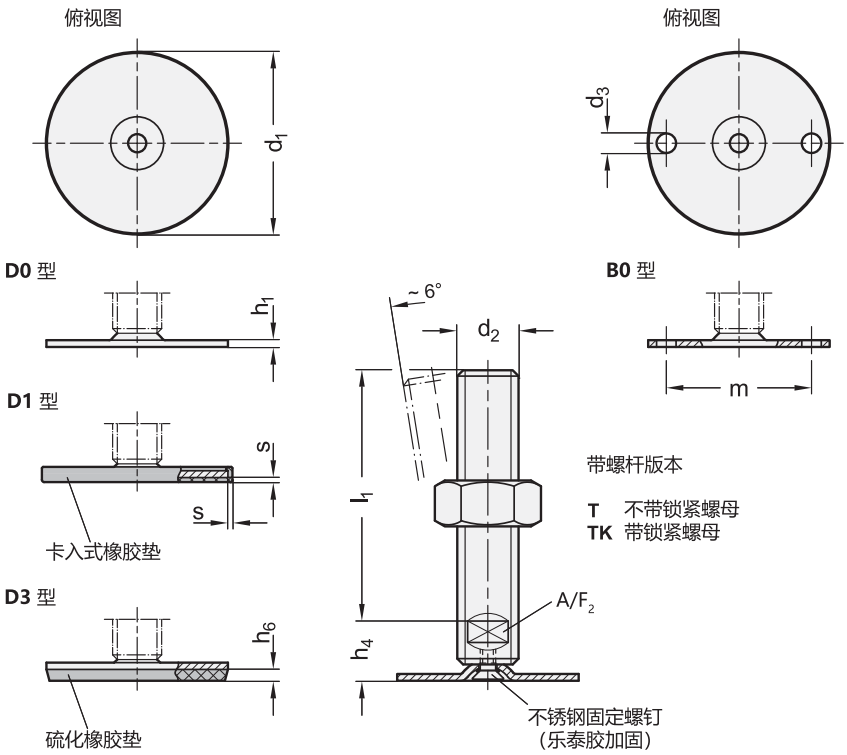


*增加不锈钢水平支脚的款式索引（底部带扳手立面）

| T | TK |
|---|---|
| 不带螺母 | 带螺母 |

**GN 41-T/TK** 不锈钢

| 说明 | d1 | d2 | l1 | d3 | m2 | h1 | h4 | h6 | s | A/F$_2$静载荷 kN | | ⚖ |
|---|---|---|---|---|---|---|---|---|---|---|---|---|
| GN 41-40-M16-75-D0-* | 40 | M 16 | 75 | - | - | 2 | 17 | - | - | 12 | 12 | 129 |
| GN 41-40-M16-75-D1-* | 40 | M 16 | 75 | - | - | 2 | 17 | - | 1.5 | 12 | 12 | 132 |
| GN 41-40-M16-75-D3-* | 40 | M 16 | 75 | - | - | 2 | 17 | 3.5 | - | 12 | 12 | 150 |
| GN 41-40-M16-100-D0-* | 40 | M 16 | 100 | - | - | 2 | 17 | - | - | 12 | 12 | 174 |
| GN 41-40-M16-100-D1-* | 40 | M 16 | 100 | - | - | 2 | 17 | - | 1.5 | 12 | 12 | 180 |
| GN 41-40-M16-100-D3-* | 40 | M 16 | 100 | - | - | 2 | 17 | 3.5 | - | 12 | 12 | 200 |
| GN 41-40-M16-125-D0-* | 40 | M 16 | 125 | - | - | 2 | 17 | - | - | 12 | 12 | 194 |
| GN 41-40-M16-125-D1-* | 40 | M 16 | 125 | - | - | 2 | 17 | - | 1.5 | 12 | 12 | 197 |
| GN 41-40-M16-125-D3-* | 40 | M 16 | 125 | - | - | 2 | 17 | 3.5 | - | 12 | 12 | 220 |
| GN 41-40-M16-150-D0-* | 40 | M 16 | 150 | - | - | 2 | 17 | - | - | 12 | 12 | 226 |
| GN 41-40-M16-150-D1-* | 40 | M 16 | 150 | - | - | 2 | 17 | - | 1.5 | 12 | 12 | 229 |
| GN 41-40-M16-150-D3-* | 40 | M 16 | 150 | - | - | 2 | 17 | 3.5 | - | 12 | 12 | 238 |
| GN 41-40-M16-200-D0-* | 40 | M 16 | 200 | - | - | 2 | 17 | - | - | 12 | 12 | 569 |
| GN 41-40-M16-200-D1-* | 40 | M 16 | 200 | - | - | 2 | 17 | - | 1.5 | 12 | 12 | 572 |
| GN 41-40-M16-200-D3-* | 40 | M 16 | 200 | - | - | 2 | 17 | 3.5 | - | 12 | 12 | 581 |
| GN 41-50-M16-75-B0-* | 50 | M 16 | 75 | 6.6 | 38 | 2.5 | 17 | - | - | 12 | 14 | 146 |
| GN 41-50-M16-75-D0-* | 50 | M 16 | 75 | - | - | 2.5 | 17 | - | - | 12 | 14 | 149 |
| GN 41-50-M16-75-D1-* | 50 | M 16 | 75 | - | - | 2.5 | 17 | - | 2 | 12 | 14 | 155 |
| GN 41-50-M16-75-D3-* | 50 | M 16 | 75 | - | - | 2.5 | 17 | 4 | - | 12 | 14 | 150 |
| GN 41-50-M16-100-B0-* | 50 | M 16 | 100 | 6.6 | 38 | 2.5 | 17 | - | - | 12 | 14 | 179 |
| GN 41-50-M16-100-D0-* | 50 | M 16 | 100 | - | - | 2.5 | 17 | - | - | 12 | 14 | 182 |
| GN 41-50-M16-100-D1-* | 50 | M 16 | 100 | - | - | 2.5 | 17 | - | 2 | 12 | 14 | 188 |
| GN 41-50-M16-100-D3-* | 50 | M 16 | 100 | - | - | 2.5 | 17 | 4 | - | 12 | 14 | 192 |

**GN 41-T/TK** 不锈钢

| 说明 | d1 | d2 | l1 | d3 | m2 | h1 | h4 | h6 | s | A/F$_2$静载荷 kN | | ⚖ |
|---|---|---|---|---|---|---|---|---|---|---|---|---|
| GN 41-50-M16-125-B0-* | 50 | M 16 | 125 | 6.6 | 38 | 2.5 | 17 | - | - | 12 | 14 | 211 |
| GN 41-50-M16-125-D0-* | 50 | M 16 | 125 | - | - | 2.5 | 17 | - | - | 12 | 14 | 214 |
| GN 41-50-M16-125-D1-* | 50 | M 16 | 125 | - | - | 2.5 | 17 | - | 2 | 12 | 14 | 220 |
| GN 41-50-M16-125-D3-* | 50 | M 16 | 125 | - | - | 2.5 | 17 | 4 | - | 12 | 14 | 225 |
| GN 41-50-M16-150-B0-* | 50 | M 16 | 150 | 6.6 | 38 | 2.5 | 17 | - | - | 12 | 14 | 243 |
| GN 41-50-M16-150-D0-* | 50 | M 16 | 150 | - | - | 2.5 | 17 | - | - | 12 | 14 | 246 |
| GN 41-50-M16-150-D1-* | 50 | M 16 | 150 | - | - | 2.5 | 17 | - | 2 | 12 | 14 | 256 |
| GN 41-50-M16-150-D3-* | 50 | M 16 | 150 | - | - | 2.5 | 17 | 4 | - | 12 | 14 | 260 |
| GN 41-50-M16-200-B0-* | 50 | M 16 | 200 | 6.6 | 38 | 2.5 | 17 | - | - | 12 | 14 | 286 |
| GN 41-50-M16-200-D0-* | 50 | M 16 | 200 | - | - | 2.5 | 17 | - | - | 12 | 14 | 300 |
| GN 41-50-M16-200-D1-* | 50 | M 16 | 200 | - | - | 2.5 | 17 | - | 2 | 12 | 14 | 320 |
| GN 41-50-M16-200-D3-* | 50 | M 16 | 200 | - | - | 2.5 | 17 | 4 | - | 12 | 14 | 324 |
| GN 41-60-M16-75-B0-* | 60 | M 16 | 75 | 6.6 | 48 | 2.5 | 17 | - | - | 12 | 16 | 162 |
| GN 41-60-M16-75-D0-* | 60 | M 16 | 75 | - | - | 2.5 | 17 | - | - | 12 | 16 | 166 |
| GN 41-60-M16-75-D1-* | 60 | M 16 | 75 | - | - | 2.5 | 17 | - | 2 | 12 | 16 | 170 |
| GN 41-60-M16-75-D3-* | 60 | M 16 | 75 | - | - | 2.5 | 17 | 4.5 | - | 12 | 16 | 174 |
| GN 41-60-M16-100-B0-* | 60 | M 16 | 100 | 6.6 | 48 | 2.5 | 17 | - | - | 12 | 16 | 195 |
| GN 41-60-M16-100-D0-* | 60 | M 16 | 100 | - | - | 2.5 | 17 | - | - | 12 | 16 | 199 |
| GN 41-60-M16-100-D1-* | 60 | M 16 | 100 | - | - | 2.5 | 17 | - | 2 | 12 | 16 | 207 |
| GN 41-60-M16-100-D3-* | 60 | M 16 | 100 | - | - | 2.5 | 17 | 4.5 | - | 12 | 16 | 218 |
| GN 41-60-M16-125-B0-* | 60 | M 16 | 125 | 6.6 | 48 | 2.5 | 17 | - | - | 12 | 16 | 227 |
| GN 41-60-M16-125-D0-* | 60 | M 16 | 125 | - | - | 2.5 | 17 | - | - | 12 | 16 | 231 |
| GN 41-60-M16-125-D1-* | 60 | M 16 | 125 | - | - | 2.5 | 17 | - | 2 | 12 | 16 | 239 |
| GN 41-60-M16-125-D3-* | 60 | M 16 | 125 | - | - | 2.5 | 17 | 4.5 | - | 12 | 16 | 255 |

T款重量



ELESA 和 GANTER 依法保留所有权利。
复制我方图纸时需始终提及来源。

*增加不锈钢水平支脚的款式索引（底部带扳手立面）

| T | TK |
|---|---|
| 不带螺母 | 带螺母 |

**GN 41-T/TK** 不锈钢

| 说明 | d1 | d2 | l1 | d3 | m2 | h1 | h4 | h6 | s | A/F 2 | 静载荷 kN | ⚖ |
|---|---|---|---|---|---|---|---|---|---|---|---|---|
| GN 41-60-M16-150-B0-* | 60 | M 16 | 150 | 6.6 | 48 | 2.5 | 17 | - | - | 12 | 16 | 259 |
| GN 41-60-M16-150-D0-* | 60 | M 16 | 150 | - | - | 2.5 | 17 | - | - | 12 | 16 | 263 |
| GN 41-60-M16-150-D1-* | 60 | M 16 | 150 | - | - | 2.5 | 17 | - | 2 | 12 | 16 | 271 |
| GN 41-60-M16-150-D3-* | 60 | M 16 | 150 | - | - | 2.5 | 17 | 4.5 | - | 12 | 16 | 282 |
| GN 41-60-M16-200-B0-* | 60 | M 16 | 200 | 6.6 | 48 | 2.5 | 17 | - | - | 12 | 16 | 292 |
| GN 41-60-M16-200-D0-* | 60 | M 16 | 200 | - | - | 2.5 | 17 | - | - | 12 | 16 | 295 |
| GN 41-60-M16-200-D1-* | 60 | M 16 | 200 | - | - | 2.5 | 17 | - | 2 | 12 | 16 | 297 |
| GN 41-60-M16-200-D3-* | 60 | M 16 | 200 | - | - | 2.5 | 17 | 4.5 | - | 12 | 16 | 298 |
| GN 41-80-M16-75-B0-* | 80 | M 16 | 75 | 8.5 | 64 | 3 | 18 | - | - | 12 | 20 | 227 |
| GN 41-80-M16-75-D0-* | 80 | M 16 | 75 | - | - | 3 | 18 | - | - | 12 | 20 | 228 |
| GN 41-80-M16-75-D1-* | 80 | M 16 | 75 | - | - | 3 | 18 | - | 2 | 12 | 20 | 240 |
| GN 41-80-M16-75-D3-* | 80 | M 16 | 75 | - | - | 3 | 18 | 5 | - | 12 | 20 | 261 |
| GN 41-80-M16-100-B0-* | 80 | M 16 | 100 | 8.5 | 64 | 3 | 18 | - | - | 12 | 20 | 250 |
| GN 41-80-M16-100-D0-* | 80 | M 16 | 100 | - | - | 3 | 18 | - | - | 12 | 20 | 255 |
| GN 41-80-M16-100-D1-* | 80 | M 16 | 100 | - | - | 3 | 18 | - | 2 | 12 | 20 | 260 |
| GN 41-80-M16-100-D3-* | 80 | M 16 | 100 | - | - | 3 | 18 | 5 | - | 12 | 20 | 280 |
| GN 41-80-M16-125-B0-* | 80 | M 16 | 125 | 8.5 | 64 | 3 | 18 | - | - | 12 | 20 | 292 |
| GN 41-80-M16-125-D0-* | 80 | M 16 | 125 | - | - | 3 | 18 | - | - | 12 | 20 | 293 |
| GN 41-80-M16-125-D1-* | 80 | M 16 | 125 | - | - | 3 | 18 | - | 2 | 12 | 20 | 305 |
| GN 41-80-M16-125-D3-* | 80 | M 16 | 125 | - | - | 3 | 18 | 5 | - | 12 | 20 | 315 |
| GN 41-80-M16-150-B0-* | 80 | M 16 | 150 | 8.5 | 64 | 3 | 18 | - | - | 12 | 20 | 324 |
| GN 41-80-M16-150-D0-* | 80 | M 16 | 150 | - | - | 3 | 18 | - | - | 12 | 20 | 325 |
| GN 41-80-M16-150-D1-* | 80 | M 16 | 150 | - | - | 3 | 18 | - | 2 | 12 | 20 | 347 |
| GN 41-80-M16-150-D3-* | 80 | M 16 | 150 | - | - | 3 | 18 | 5 | - | 12 | 20 | 360 |
| GN 41-80-M16-200-B0-* | 80 | M 16 | 200 | 8.5 | 64 | 3 | 18 | - | - | 12 | 20 | 367 |
| GN 41-80-M16-200-D0-* | 80 | M 16 | 200 | - | - | 3 | 18 | - | - | 12 | 20 | 368 |
| GN 41-80-M16-200-D1-* | 80 | M 16 | 200 | - | - | 3 | 18 | - | 2 | 12 | 20 | 400 |
| GN 41-80-M16-200-D3-* | 80 | M 16 | 200 | - | - | 3 | 18 | 5 | - | 12 | 20 | 450 |
| GN 41-80-M20-75-B0-* | 80 | M 20 | 75 | 8.5 | 64 | 3 | 18 | - | - | 15 | 20 | 281 |
| GN 41-80-M20-75-D0-* | 80 | M 20 | 75 | - | - | 3 | 18 | - | - | 15 | 20 | 290 |
| GN 41-80-M20-75-D1-* | 80 | M 20 | 75 | - | - | 3 | 18 | - | 2 | 15 | 20 | 295 |
| GN 41-80-M20-75-D3-* | 80 | M 20 | 75 | - | - | 3 | 18 | 5 | - | 15 | 20 | 319 |
| GN 41-80-M20-100-B0-* | 80 | M 20 | 100 | 8.5 | 64 | 3 | 18 | - | - | 15 | 20 | 340 |
| GN 41-80-M20-100-D0-* | 80 | M 20 | 100 | - | - | 3 | 18 | - | - | 15 | 20 | 350 |
| GN 41-80-M20-100-D1-* | 80 | M 20 | 100 | - | - | 3 | 18 | - | 2 | 15 | 20 | 354 |
| GN 41-80-M20-100-D3-* | 80 | M 20 | 100 | - | - | 3 | 18 | 5 | - | 15 | 20 | 364 |
| GN 41-80-M20-125-B0-* | 80 | M 20 | 125 | 8.5 | 64 | 3 | 18 | - | - | 15 | 20 | 390 |

**GN 41-T/TK** 不锈钢

| 说明 | d1 | d2 | l1 | d3 | m2 | h1 | h4 | h6 | s | A/F 2 | 静载荷 kN | ⚖ |
|---|---|---|---|---|---|---|---|---|---|---|---|---|
| GN 41-80-M20-75-D3-* | 80 | M 20 | 75 | - | - | 3 | 18 | 5 | - | 15 | 20 | 319 |
| GN 41-80-M20-100-B0-* | 80 | M 20 | 100 | 8.5 | 64 | 3 | 18 | - | - | 15 | 20 | 340 |
| GN 41-80-M20-100-D0-* | 80 | M 20 | 100 | - | - | 3 | 18 | - | - | 15 | 20 | 350 |
| GN 41-80-M20-100-D1-* | 80 | M 20 | 100 | - | - | 3 | 18 | - | 2 | 15 | 20 | 354 |
| GN 41-80-M20-100-D3-* | 80 | M 20 | 100 | - | - | 3 | 18 | 5 | - | 15 | 20 | 364 |
| GN 41-80-M20-125-B0-* | 80 | M 20 | 125 | 8.5 | 64 | 3 | 18 | - | - | 15 | 20 | 390 |
| GN 41-80-M20-125-D0-* | 80 | M 20 | 125 | - | - | 3 | 18 | - | - | 15 | 20 | 390 |
| GN 41-80-M20-125-D1-* | 80 | M 20 | 125 | - | - | 3 | 18 | - | 2 | 15 | 20 | 400 |
| GN 41-80-M20-125-D3-* | 80 | M 20 | 125 | - | - | 3 | 18 | 5 | - | 15 | 20 | 414 |
| GN 41-80-M20-150-B0-* | 80 | M 20 | 150 | 8.5 | 64 | 3 | 18 | - | - | 15 | 20 | 441 |
| GN 41-80-M20-150-D0-* | 80 | M 20 | 150 | - | - | 3 | 18 | - | - | 15 | 20 | 441 |
| GN 41-80-M20-150-D1-* | 80 | M 20 | 150 | - | - | 3 | 18 | - | 2 | 15 | 20 | 455 |
| GN 41-80-M20-150-D3-* | 80 | M 20 | 150 | - | - | 3 | 18 | 5 | - | 15 | 20 | 465 |
| GN 41-80-M20-200-B0-* | 80 | M 20 | 200 | 8.5 | 64 | 3 | 18 | - | - | 15 | 20 | 541 |
| GN 41-80-M20-200-D0-* | 80 | M 20 | 200 | - | - | 3 | 18 | - | - | 15 | 20 | 554 |
| GN 41-80-M20-200-D1-* | 80 | M 20 | 200 | - | - | 3 | 18 | - | 2 | 15 | 20 | 555 |
| GN 41-80-M20-200-D3-* | 80 | M 20 | 200 | - | - | 3 | 18 | 5 | - | 15 | 20 | 574 |
| GN 41-80-M24-100-B0-* | 80 | M 24 | 100 | 8.5 | 64 | 3 | 21 | - | - | 19 | 22 | 448 |
| GN 41-80-M24-100-D0-* | 80 | M 24 | 100 | - | - | 3 | 21 | - | - | 19 | 22 | 449 |
| GN 41-80-M24-100-D1-* | 80 | M 24 | 100 | - | - | 3 | 21 | - | 2 | 19 | 22 | 461 |
| GN 41-80-M24-100-D3-* | 80 | M 24 | 100 | - | - | 3 | 21 | 5 | - | 19 | 22 | 474 |
| GN 41-80-M24-125-B0-* | 80 | M 24 | 125 | 8.5 | 64 | 3 | 21 | - | - | 19 | 22 | 528 |
| GN 41-80-M24-125-D0-* | 80 | M 24 | 125 | - | - | 3 | 21 | - | - | 19 | 22 | 529 |
| GN 41-80-M24-125-D1-* | 80 | M 24 | 125 | - | - | 3 | 21 | - | 2 | 19 | 22 | 541 |
| GN 41-80-M24-125-D3-* | 80 | M 24 | 125 | - | - | 3 | 21 | 5 | - | 19 | 22 | 554 |
| GN 41-80-M24-150-B0-* | 80 | M 24 | 150 | 8.5 | 64 | 3 | 21 | - | - | 19 | 22 | 594 |
| GN 41-80-M24-150-D0-* | 80 | M 24 | 150 | - | - | 3 | 21 | - | - | 19 | 22 | 595 |
| GN 41-80-M24-150-D1-* | 80 | M 24 | 150 | - | - | 3 | 21 | - | 2 | 19 | 22 | 607 |
| GN 41-80-M24-150-D3-* | 80 | M 24 | 150 | - | - | 3 | 21 | 5 | - | 19 | 22 | 620 |
| GN 41-80-M24-200-B0-* | 80 | M 24 | 200 | 8.5 | 64 | 3 | 21 | - | - | 19 | 22 | 740 |
| GN 41-80-M24-200-D0-* | 80 | M 24 | 200 | - | - | 3 | 21 | - | - | 19 | 22 | 741 |
| GN 41-80-M24-200-D1-* | 80 | M 24 | 200 | - | - | 3 | 21 | - | 2 | 19 | 22 | 753 |
| GN 41-80-M24-200-D3-* | 80 | M 24 | 200 | - | - | 3 | 21 | 5 | - | 19 | 22 | 766 |

T款重量




ELESA 和 GANTER 依法保留所有权利。
复制我方图纸时需始终提及来源。

# GN 41

## 不锈钢支脚



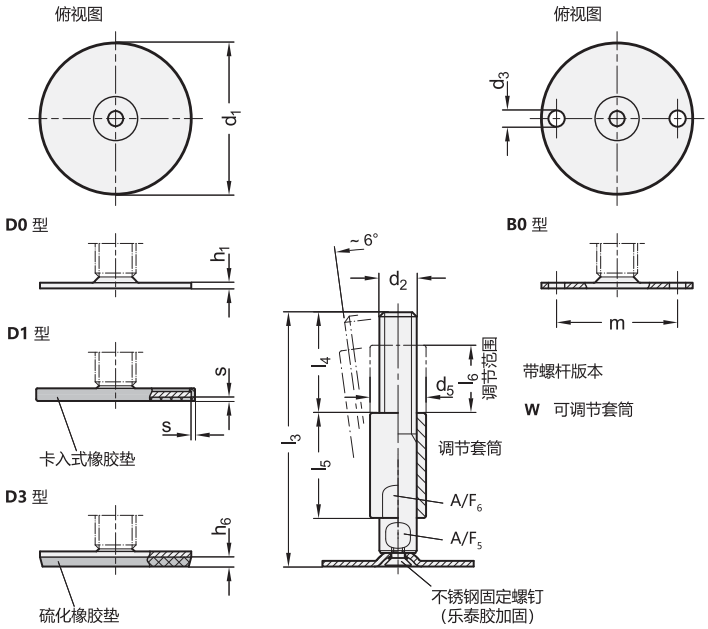


**GN 41-W** 不锈钢

| 说明 | d1 | d2 | l3 | d3 | d4 | m2 | h1 | h6 | l4 | l5 | l6 | s | A/F 5 | A/F 6 | 静载荷 kN | ⚖ |
|---|---|---|---|---|---|---|---|---|---|---|---|---|---|---|---|---|
| GN 41-60-M16-110-B0-W | 60 | M 16 | 110 | 6.6 | 24 | 48 | 2.5 | - | 45 | 45 | 29 | - | 12 | 20 | 16 | 280 |
| GN 41-60-M16-110-D0-W | 60 | M 16 | 110 | - | 24 | - | 2.5 | - | 45 | 45 | 29 | - | 12 | 20 | 16 | 284 |
| GN 41-60-M16-110-D1-W | 60 | M 16 | 110 | - | 24 | - | 2.5 | - | 45 | 45 | 29 | 2 | 12 | 20 | 16 | 292 |
| GN 41-60-M16-110-D3-W | 60 | M 16 | 110 | - | 24 | - | 2.5 | 4.5 | 45 | 45 | 29 | - | 12 | 20 | 16 | 300 |
| GN 41-60-M16-135-B0-W | 60 | M 16 | 135 | 6.6 | 24 | 48 | 2.5 | - | 45 | 45 | 29 | - | 12 | 20 | 16 | 317 |
| GN 41-60-M16-135-D0-W | 60 | M 16 | 135 | - | 24 | - | 2.5 | - | 45 | 45 | 29 | - | 12 | 20 | 16 | 321 |
| GN 41-60-M16-135-D1-W | 60 | M 16 | 135 | - | 24 | - | 2.5 | - | 45 | 45 | 29 | 2 | 12 | 20 | 16 | 329 |
| GN 41-60-M16-135-D3-W | 60 | M 16 | 135 | - | 24 | - | 2.5 | 4.5 | 45 | 45 | 29 | - | 12 | 20 | 16 | 335 |
| GN 41-60-M16-160-B0-W | 60 | M 16 | 160 | 6.6 | 24 | 48 | 2.5 | - | 45 | 45 | 29 | - | 12 | 20 | 16 | 358 |
| GN 41-60-M16-160-D0-W | 60 | M 16 | 160 | - | 24 | - | 2.5 | - | 45 | 45 | 29 | - | 12 | 20 | 16 | 362 |
| GN 41-60-M16-160-D1-W | 60 | M 16 | 160 | - | 24 | - | 2.5 | - | 45 | 45 | 29 | 2 | 12 | 20 | 16 | 370 |
| GN 41-60-M16-160-D3-W | 60 | M 16 | 160 | - | 24 | - | 2.5 | 4.5 | 45 | 45 | 29 | - | 12 | 20 | 16 | 376 |
| GN 41-60-M16-185-B0-W | 60 | M 16 | 185 | 6.6 | 24 | 48 | 2.5 | - | 45 | 45 | 29 | - | 12 | 20 | 16 | 398 |
| GN 41-60-M16-185-D0-W | 60 | M 16 | 185 | - | 24 | - | 2.5 | - | 45 | 45 | 29 | - | 12 | 20 | 16 | 402 |
| GN 41-60-M16-185-D1-W | 60 | M 16 | 185 | - | 24 | - | 2.5 | - | 45 | 45 | 29 | 2 | 12 | 20 | 16 | 410 |
| GN 41-60-M16-185-D3-W | 60 | M 16 | 185 | - | 24 | - | 2.5 | 4.5 | 45 | 45 | 29 | - | 12 | 20 | 16 | 416 |
| GN 41-80-M16-110-B0-W | 80 | M 16 | 110 | 8.5 | 24 | 64 | 3 | - | 45 | 45 | 29 | - | 12 | 20 | 20 | 345 |
| GN 41-80-M16-110-D0-W | 80 | M 16 | 110 | - | 24 | - | 3 | - | 45 | 45 | 29 | - | 12 | 20 | 20 | 350 |
| GN 41-80-M16-110-D1-W | 80 | M 16 | 110 | - | 24 | - | 3 | - | 45 | 45 | 29 | 2 | 12 | 20 | 20 | 358 |
| GN 41-80-M16-110-D3-W | 80 | M 16 | 110 | - | 24 | - | 3 | 5 | 45 | 45 | 29 | - | 12 | 20 | 20 | 364 |
| GN 41-80-M16-135-B0-W | 80 | M 16 | 135 | 8.5 | 24 | 64 | 3 | - | 45 | 45 | 29 | - | 12 | 20 | 20 | 382 |
| GN 41-80-M16-135-D0-W | 80 | M 16 | 135 | - | 24 | - | 3 | - | 45 | 45 | 29 | - | 12 | 20 | 20 | 387 |
| GN 41-80-M16-135-D1-W | 80 | M 16 | 135 | - | 24 | - | 3 | - | 45 | 45 | 29 | 2 | 12 | 20 | 20 | 400 |
| GN 41-80-M16-135-D3-W | 80 | M 16 | 135 | - | 24 | - | 3 | 5 | 45 | 45 | 29 | - | 12 | 20 | 20 | 405 |
| GN 41-80-M16-160-B0-W | 80 | M 16 | 160 | 8.5 | 24 | 64 | 3 | - | 45 | 45 | 29 | - | 12 | 20 | 20 | 423 |
| GN 41-80-M16-160-D0-W | 80 | M 16 | 160 | - | 24 | - | 3 | - | 45 | 45 | 29 | - | 12 | 20 | 20 | 430 |
| GN 41-80-M16-160-D1-W | 80 | M 16 | 160 | - | 24 | - | 3 | - | 45 | 45 | 29 | 2 | 12 | 20 | 20 | 440 |
| GN 41-80-M16-160-D3-W | 80 | M 16 | 160 | - | 24 | - | 3 | 5 | 45 | 45 | 29 | - | 12 | 20 | 20 | 446 |
| GN 41-80-M16-185-B0-W | 80 | M 16 | 185 | 8.5 | 24 | 64 | 3 | - | 45 | 45 | 29 | - | 12 | 20 | 20 | 463 |



ELESA 和 GANTER 依法保留所有权利。
复制我方图纸时需始终提及来源。

**GN 41-W** 不锈钢

| 说明 | d1 | d2 | l3 | d3 | d4 | m2 | h1 | h6 | l4 | l5 | l6 | s | A/F 5 | A/F 6 | 静载荷 kN | ⚖ |
|---|---|---|---|---|---|---|---|---|---|---|---|---|---|---|---|---|
| GN 41-80-M16-185-D0-W | 80 | M 16 | 185 | - | 24 | - | 3 | - | 45 | 45 | 29 | - | 12 | 20 | 20 | 469 |
| GN 41-80-M16-185-D1-W | 80 | M 16 | 185 | - | 24 | - | 3 | - | 45 | 45 | 29 | 2 | 12 | 20 | 20 | 475 |
| GN 41-80-M16-185-D3-W | 80 | M 16 | 185 | - | 24 | - | 3 | 5 | 45 | 45 | 29 | - | 12 | 20 | 20 | 486 |
| GN 41-80-M20-134-B0-W | 80 | M 20 | 134 | 8.5 | 30 | 64 | 3 | - | 56 | 56 | 37 | - | 16 | 24 | 20 | 561 |
| GN 41-80-M20-134-D0-W | 80 | M 20 | 134 | - | 30 | - | 3 | - | 56 | 56 | 37 | - | 16 | 24 | 20 | 561 |
| GN 41-80-M20-134-D1-W | 80 | M 20 | 134 | - | 30 | - | 3 | - | 56 | 56 | 37 | 2 | 16 | 24 | 20 | 575 |
| GN 41-80-M20-134-D3-W | 80 | M 20 | 134 | - | 30 | - | 3 | 5 | 56 | 56 | 37 | - | 16 | 24 | 20 | 580 |
| GN 41-80-M20-159-B0-W | 80 | M 20 | 159 | 8.5 | 30 | 64 | 3 | - | 56 | 56 | 37 | - | 16 | 24 | 20 | 624 |
| GN 41-80-M20-159-D0-W | 80 | M 20 | 159 | - | 30 | - | 3 | - | 56 | 56 | 37 | - | 16 | 24 | 20 | 624 |
| GN 41-80-M20-159-D1-W | 80 | M 20 | 159 | - | 30 | - | 3 | - | 56 | 56 | 37 | 2 | 16 | 24 | 20 | 638 |
| GN 41-80-M20-159-D3-W | 80 | M 20 | 159 | - | 30 | - | 3 | 5 | 56 | 56 | 37 | - | 16 | 24 | 20 | 645 |
| GN 41-80-M20-184-B0-W | 80 | M 20 | 184 | 8.5 | 30 | 64 | 3 | - | 56 | 56 | 37 | - | 16 | 24 | 20 | 687 |
| GN 41-80-M20-184-D0-W | 80 | M 20 | 184 | - | 30 | - | 3 | - | 56 | 56 | 37 | - | 16 | 24 | 20 | 687 |
| GN 41-80-M20-184-D1-W | 80 | M 20 | 184 | - | 30 | - | 3 | - | 56 | 56 | 37 | 2 | 16 | 24 | 20 | 701 |
| GN 41-80-M20-184-D3-W | 80 | M 20 | 184 | - | 30 | - | 3 | 5 | 56 | 56 | 37 | - | 16 | 24 | 20 | 710 |
| GN 41-80-M20-234-B0-W | 80 | M 20 | 234 | 8.5 | 30 | 64 | 3 | - | 56 | 56 | 37 | - | 16 | 24 | 20 | 810 |
| GN 41-80-M20-234-D0-W | 80 | M 20 | 234 | - | 30 | - | 3 | - | 56 | 56 | 37 | - | 16 | 24 | 20 | 811 |
| GN 41-80-M20-234-D1-W | 80 | M 20 | 234 | - | 30 | - | 3 | - | 56 | 56 | 37 | 2 | 16 | 24 | 20 | 825 |
| GN 41-80-M20-234-D3-W | 80 | M 20 | 234 | - | 30 | - | 3 | 5 | 56 | 56 | 37 | - | 16 | 24 | 20 | 840 |
| GN 41-80-M24-159-B0-W | 80 | M 24 | 159 | 8.5 | 35 | 64 | 3 | - | 67 | 67 | 42 | - | 20 | 30 | 22 | 863 |
| GN 41-80-M24-159-D0-W | 80 | M 24 | 159 | - | 35 | - | 3 | - | 67 | 67 | 42 | - | 20 | 30 | 22 | 870 |
| GN 41-80-M24-159-D1-W | 80 | M 24 | 159 | - | 35 | - | 3 | - | 67 | 67 | 42 | 2 | 20 | 30 | 22 | 876 |
| GN 41-80-M24-159-D3-W | 80 | M 24 | 159 | - | 35 | - | 3 | 5 | 67 | 67 | 42 | - | 20 | 30 | 22 | 889 |
| GN 41-80-M24-209-B0-W | 80 | M 24 | 209 | 8.5 | 35 | 64 | 3 | - | 67 | 67 | 42 | - | 20 | 30 | 22 | 1041 |
| GN 41-80-M24-209-D0-W | 80 | M 24 | 209 | - | 35 | - | 3 | - | 67 | 67 | 42 | - | 20 | 30 | 22 | 1045 |
| GN 41-80-M24-209-D1-W | 80 | M 24 | 209 | - | 35 | - | 3 | - | 67 | 67 | 42 | 2 | 20 | 30 | 22 | 1054 |
| GN 41-80-M24-209-D3-W | 80 | M 24 | 209 | - | 35 | - | 3 | 5 | 67 | 67 | 42 | - | 20 | 30 | 22 | 1067 |
| GN 41-80-M24-259-B0-W | 80 | M 24 | 259 | 8.5 | 35 | 64 | 3 | - | 67 | 67 | 42 | - | 20 | 30 | 22 | 1220 |
| GN 41-80-M24-259-D0-W | 80 | M 24 | 259 | - | 35 | - | 3 | - | 67 | 67 | 42 | - | 20 | 30 | 22 | 1225 |
| GN 41-80-M24-259-D1-W | 80 | M 24 | 259 | - | 35 | - | 3 | - | 67 | 67 | 42 | 2 | 20 | 30 | 22 | 1233 |
| GN 41-80-M24-259-D3-W | 80 | M 24 | 259 | - | 35 | - | 3 | 5 | 67 | 67 | 42 | - | 20 | 30 | 22 | 1246 |

ELESA 和 GANTER 依法保留所有权利。
复制我方图纸时需始终提及来源。

# GN 41

## 不锈钢支脚



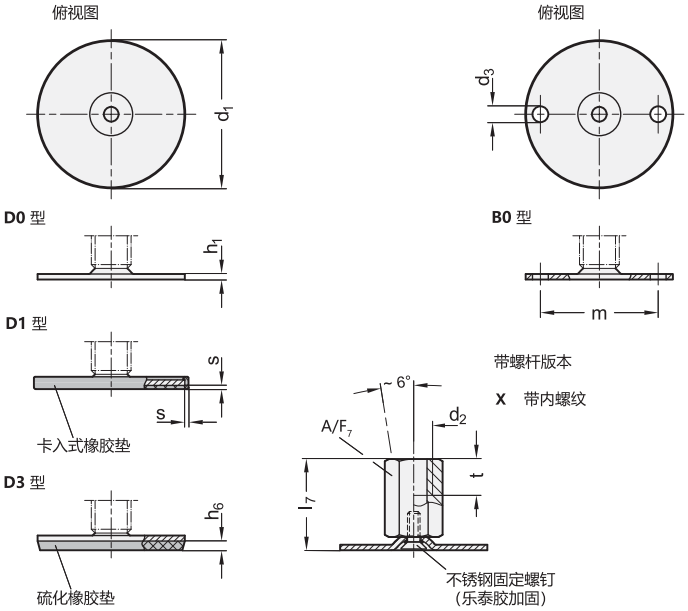


### GN 41-X

不锈钢

| 说明 | d1 | d2 | l7 | d3 | m2 | h1 | h6 | s | A/F 7 | t | 静载荷 kN | ⚖ |
|---|---|---|---|---|---|---|---|---|---|---|---|---|
| GN 41-40-M8-25-B0-X | 40 | M 8 | 25 | 5.4 | 30 | 2 | - | - | 14 | 8 | 8 | 40 |
| GN 41-40-M8-25-D0-X | 40 | M 8 | 25 | - | - | 2 | - | - | 14 | 8 | 8 | 40 |
| GN 41-40-M8-25-D1-X | 40 | M 8 | 25 | - | - | 2 | - | 1.5 | 14 | 8 | 8 | 41 |
| GN 41-40-M8-25-D3-X | 40 | M 8 | 25 | - | - | 2 | 3.5 | - | 14 | 8 | 8 | 47 |
| GN 41-40-M10-28-B0-X | 40 | M 10 | 28 | 5.4 | 30 | 2 | - | - | 14 | 10 | 12 | 40 |
| GN 41-40-M10-28-D0-X | 40 | M 10 | 28 | - | - | 2 | - | - | 14 | 10 | 12 | 43 |
| GN 41-40-M10-28-D1-X | 40 | M 10 | 28 | - | - | 2 | - | 1.5 | 14 | 10 | 12 | 47 |
| GN 41-40-M10-28-D3-X | 40 | M 10 | 28 | - | - | 2 | 3.5 | - | 14 | 10 | 12 | 70 |
| GN 41-40-M12-31-B0-X | 40 | M 12 | 31 | 5.4 | 30 | 2 | - | - | 17 | 12 | 12 | 70 |
| GN 41-40-M12-31-D0-X | 40 | M 12 | 31 | - | - | 2 | - | - | 17 | 12 | 12 | 71 |
| GN 41-40-M12-31-D1-X | 40 | M 12 | 31 | - | - | 2 | - | 1.5 | 17 | 12 | 12 | 60 |
| GN 41-40-M12-31-D3-X | 40 | M 12 | 31 | - | - | 2 | 3.5 | - | 17 | 12 | 12 | 65 |
| GN 41-40-M16-37-D0-X | 40 | M 16 | 37 | - | - | 2 | - | - | 22 | 16 | 12 | 70 |
| GN 41-40-M16-37-D1-X | 40 | M 16 | 37 | - | - | 2 | - | 1.5 | 22 | 16 | 12 | 100 |
| GN 41-40-M16-37-D3-X | 40 | M 16 | 37 | - | - | 2 | 3.5 | - | 22 | 16 | 12 | 70 |
| GN 41-50-M8-25-B0-X | 50 | M 8 | 25 | 6.6 | 38 | 2.5 | - | - | 14 | 8 | 8 | 70 |
| GN 41-50-M8-25-D0-X | 50 | M 8 | 25 | - | - | 2.5 | - | - | 14 | 8 | 8 | 75 |
| GN 41-50-M8-25-D1-X | 50 | M 8 | 25 | - | - | 2.5 | - | 2 | 14 | 8 | 8 | 75 |
| GN 41-50-M8-25-D3-X | 50 | M 8 | 25 | - | - | 2.5 | 4 | - | 14 | 8 | 8 | 79 |
| GN 41-50-M10-28-B0-X | 50 | M 10 | 28 | 6.6 | 38 | 2.5 | - | - | 14 | 10 | 14 | 70 |
| GN 41-50-M10-28-D0-X | 50 | M 10 | 28 | - | - | 2.5 | - | - | 14 | 10 | 14 | 73 |
| GN 41-50-M10-28-D1-X | 50 | M 10 | 28 | - | - | 2.5 | - | 2 | 14 | 10 | 14 | 68 |
| GN 41-50-M10-28-D3-X | 50 | M 10 | 28 | - | - | 2.5 | 4 | - | 14 | 10 | 14 | 90 |
| GN 41-50-M12-32-B0-X | 50 | M 12 | 32 | 6.6 | 38 | 2.5 | - | - | 17 | 12 | 14 | 94 |
| GN 41-50-M12-32-D0-X | 50 | M 12 | 32 | - | - | 2.5 | - | - | 17 | 12 | 14 | 81 |
| GN 41-50-M12-32-D1-X | 50 | M 12 | 32 | - | - | 2.5 | - | 2 | 17 | 12 | 14 | 90 |
| GN 41-50-M12-32-D3-X | 50 | M 12 | 32 | - | - | 2.5 | 4 | - | 17 | 12 | 14 | 91 |
| GN 41-50-M16-37-B0-X | 50 | M 16 | 37 | 6.6 | 38 | 2.5 | - | - | 22 | 16 | 14 | 100 |
| GN 41-50-M16-37-D0-X | 50 | M 16 | 37 | - | - | 2.5 | - | - | 22 | 16 | 14 | 105 |
| GN 41-50-M16-37-D1-X | 50 | M 16 | 37 | - | - | 2.5 | - | 2 | 22 | 16 | 14 | 107 |
| GN 41-50-M16-37-D3-X | 50 | M 16 | 37 | - | - | 2.5 | 4 | - | 22 | 16 | 14 | 109 |
| GN 41-60-M8-25-B0-X | 60 | M 8 | 25 | 6.6 | 48 | 2.5 | - | - | 14 | 8 | 8 | 96 |
| GN 41-60-M8-25-D0-X | 60 | M 8 | 25 | - | - | 2.5 | - | - | 14 | 8 | 8 | 80 |

### GN 41-X

不锈钢

| 说明 | d1 | d2 | l7 | d3 | m2 | h1 | h6 | s | A/F 7 | t | 静载荷 kN | ⚖ |
|---|---|---|---|---|---|---|---|---|---|---|---|---|
| GN 41-60-M8-25-D1-X | 60 | M 8 | 25 | - | - | 2.5 | - | 2 | 14 | 8 | 8 | 90 |
| GN 41-60-M8-25-D3-X | 60 | M 8 | 25 | - | - | 2.5 | 4.5 | - | 14 | 8 | 8 | 95 |
| GN 41-60-M10-28-B0-X | 60 | M 10 | 28 | 6.6 | 48 | 2.5 | - | - | 14 | 10 | 14 | 96 |
| GN 41-60-M10-28-D0-X | 60 | M 10 | 28 | - | - | 2.5 | - | - | 14 | 10 | 14 | 79 |
| GN 41-60-M10-28-D1-X | 60 | M 10 | 28 | - | - | 2.5 | - | 2 | 14 | 10 | 14 | 88 |
| GN 41-60-M10-28-D3-X | 60 | M 10 | 28 | - | - | 2.5 | 4.5 | - | 14 | 10 | 14 | 90 |
| GN 41-60-M12-32-B0-X | 60 | M 12 | 32 | 6.6 | 48 | 2.5 | - | - | 17 | 12 | 16 | 95 |
| GN 41-60-M12-32-D0-X | 60 | M 12 | 32 | - | - | 2.5 | - | - | 17 | 12 | 16 | 97 |
| GN 41-60-M12-32-D1-X | 60 | M 12 | 32 | - | - | 2.5 | - | 2 | 17 | 12 | 16 | 100 |
| GN 41-60-M12-32-D3-X | 60 | M 12 | 32 | - | - | 2.5 | 4.5 | - | 17 | 12 | 16 | 100 |
| GN 41-60-M16-37-B0-X | 60 | M 16 | 37 | 6.6 | 48 | 2.5 | - | - | 22 | 16 | 16 | 126 |
| GN 41-60-M16-37-D0-X | 60 | M 16 | 37 | - | - | 2.5 | - | - | 22 | 16 | 16 | 130 |
| GN 41-60-M16-37-D1-X | 60 | M 16 | 37 | - | - | 2.5 | - | 2 | 22 | 16 | 16 | 138 |
| GN 41-60-M16-37-D3-X | 60 | M 16 | 37 | - | - | 2.5 | 4.5 | - | 22 | 16 | 16 | 140 |
| GN 41-80-M8-26-B0-X | 80 | M 8 | 26 | 8.5 | 64 | 3 | - | - | 14 | 8 | 8 | 142 |
| GN 41-80-M8-26-D0-X | 80 | M 8 | 26 | - | - | 3 | - | - | 14 | 8 | 8 | 141 |
| GN 41-80-M8-26-D1-X | 80 | M 8 | 26 | - | - | 3 | - | 2 | 14 | 8 | 8 | 155 |
| GN 41-80-M8-26-D3-X | 80 | M 8 | 26 | - | - | 3 | 5 | - | 14 | 8 | 8 | 180 |
| GN 41-80-M10-29-B0-X | 80 | M 10 | 29 | 8.5 | 64 | 3 | - | - | 14 | 10 | 14 | 160 |
| GN 41-80-M10-29-D0-X | 80 | M 10 | 29 | - | - | 3 | - | - | 14 | 10 | 14 | 140 |
| GN 41-80-M10-29-D1-X | 80 | M 10 | 29 | - | - | 3 | - | 2 | 14 | 10 | 14 | 160 |
| GN 41-80-M10-29-D3-X | 80 | M 10 | 29 | - | - | 3 | 5 | - | 14 | 10 | 14 | 172 |
| GN 41-80-M12-32-B0-X | 80 | M 12 | 32 | 8.5 | 64 | 3 | - | - | 17 | 12 | 20 | 160 |
| GN 41-80-M12-32-D0-X | 80 | M 12 | 32 | - | - | 3 | - | - | 17 | 12 | 20 | 160 |
| GN 41-80-M12-32-D1-X | 80 | M 12 | 32 | - | - | 3 | - | 2 | 17 | 12 | 20 | 180 |
| GN 41-80-M12-32-D3-X | 80 | M 12 | 32 | - | - | 3 | 5 | - | 17 | 12 | 20 | 180 |
| GN 41-80-M16-38-B0-X | 80 | M 16 | 38 | 8.5 | 64 | 3 | - | - | 22 | 16 | 20 | 191 |
| GN 41-80-M16-38-D0-X | 80 | M 16 | 38 | - | - | 3 | - | - | 22 | 16 | 20 | 194 |
| GN 41-80-M16-38-D1-X | 80 | M 16 | 38 | - | - | 3 | - | 2 | 22 | 16 | 20 | 220 |
| GN 41-80-M16-38-D3-X | 80 | M 16 | 38 | - | - | 3 | 5 | - | 22 | 16 | 20 | 221 |
| GN 41-80-M20-45-B0-X | 80 | M 20 | 45 | 8.5 | 64 | 3 | - | - | 27 | 20 | 20 | 253 |
| GN 41-80-M20-45-D0-X | 80 | M 20 | 45 | - | - | 3 | - | - | 27 | 20 | 20 | 260 |
| GN 41-80-M20-45-D1-X | 80 | M 20 | 45 | - | - | 3 | - | 2 | 27 | 20 | 20 | 300 |
| GN 41-80-M20-45-D3-X | 80 | M 20 | 45 | - | - | 3 | 5 | - | 27 | 20 | 20 | 270 |



ELESA 和 GANTER 依法保留所有权利。
复制我方图纸时需始终提及来源。

# GN 42

## 水平支脚

**镀锌钢，带固定凸耳**

### 规格

**类型（底板）**

- **A0**型:钢制，镀锌，不带橡胶垫
- **A1**型: 钢制，镀锌，橡胶，卡入装配，底部带扳手立面
- **D3**型: 不锈钢，本色，硫化橡胶，黑色

**螺杆的款式**

- **S**款:不带螺母，底部带外六角立面
- **SK**款: 带螺母，底部带外六角立面
- **U**款: 不带螺母，顶部带内六角槽，底部带扳手立面
- **UK**款: 带螺母，顶部带内六角槽，底部带扳手立面
- **X**款: 带内螺纹，外六角

底板

- A0 / A1型: 钢制，镀锌
- Type D3: 不锈钢 AISI 303

螺杆
钢制，镀锌，蓝钝处理

ISO 4032 六角螺母
钢制，镀锌，蓝钝处理

橡胶帽，卡入装配
黑色，Santoprene® (TPE) 80 ≈ Shore A

硫化橡胶垫
黑色，Perbunan® (NBR) 70 ± Shore A

### 信息

GN 42水平支脚在运送时已安装，无法拆卸。

### 技术信息

- 不锈钢特性 （参见页 A26）
- 弹性体特性 （参见页 A32）

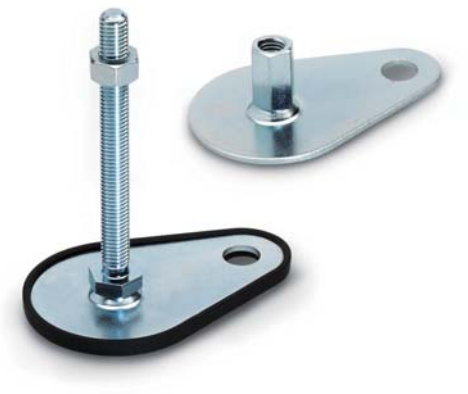

### 水平支脚负载率

**信息**

表中给出的数值来自一系列试验。试验中载荷垂直施加在金属板上(不带橡胶垫)。卸载后，金属盘的小幅变形可能会使这些数值与表中所列略有不同。
实际应用中的弯曲和扭曲应力因素会降低螺钉的额定载荷，必须加以考虑。
并且，假定主轴强度 ⩾ 500 N/mm$^2$。
推荐的载重能力具体数值不具约束力，不对用户的选择承担责任；并不构成一般意义的质保和使用场合要求。
用户必须根据实际情况选择适合预期用途的产品。环境因素可能影响所列数值。

俯视图

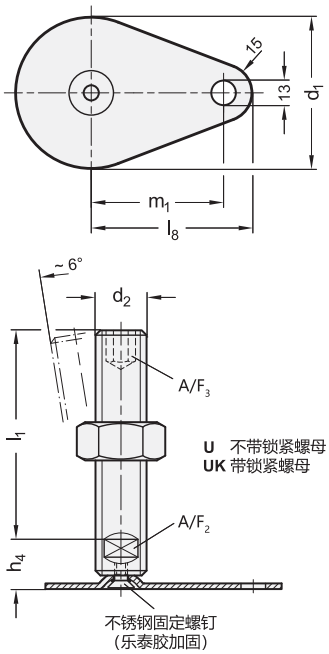


**A0** 型

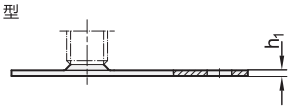


**A1** 型

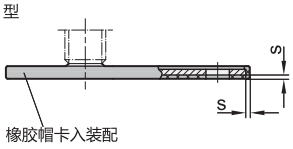


**D3** 型

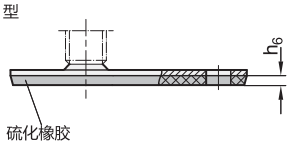




ELESA 和 GANTER 依法保留所有权利。
复制我方图纸时需始终提及来源。

# GN 42

## 水平支脚



*增加水平支脚的款式索引（底部带外六角）

| S | SK |
|---|---|
| 不带螺母 | 带螺母 |

### GN 42-S/SK

| 说明 | d1 | d2 | l1 | d3 | h1 | h6 | m1 | s | h3 | r | A/F 1 | 静载荷 kN | ⚖ |
|---|---|---|---|---|---|---|---|---|---|---|---|---|---|
| GN 42-50-M8-40-A0-* | 50 | M 8 | 40 | 13 | 2.5 | - | 45 | - | 11 | 15 | 17 | 8 | 90 |
| GN 42-50-M8-40-A1-* | 50 | M 8 | 40 | 13 | 2.5 | - | 45 | 2 | 11 | 15 | 17 | 8 | 90 |
| GN 42-50-M8-40-A3-* | 50 | M 8 | 40 | 13 | 2.5 | 4 | 45 | - | 11 | 15 | 17 | 8 | 100 |
| GN 42-50-M8-50-A0-* | 50 | M 8 | 50 | 13 | 2.5 | - | 45 | - | 11 | 15 | 17 | 8 | 90 |
| GN 42-50-M8-50-A1-* | 50 | M 8 | 50 | 13 | 2.5 | - | 45 | 2 | 11 | 15 | 17 | 8 | 90 |
| GN 42-50-M8-50-A3-* | 50 | M 8 | 50 | 13 | 2.5 | 4 | 45 | - | 11 | 15 | 17 | 8 | 100 |
| GN 42-50-M8-63-A0-* | 50 | M 8 | 63 | 13 | 2.5 | - | 45 | - | 11 | 15 | 17 | 8 | 95 |
| GN 42-50-M8-63-A1-* | 50 | M 8 | 63 | 13 | 2.5 | - | 45 | 2 | 11 | 15 | 17 | 8 | 100 |
| GN 42-50-M8-63-A3-* | 50 | M 8 | 63 | 13 | 2.5 | 4 | 45 | - | 11 | 15 | 17 | 8 | 110 |
| GN 42-50-M10-50-A0-* | 50 | M 10 | 50 | 13 | 2.5 | - | 45 | - | 11 | 15 | 17 | 8 | 105 |
| GN 42-50-M10-50-A1-* | 50 | M 10 | 50 | 13 | 2.5 | - | 45 | 2 | 11 | 15 | 17 | 8 | 100 |
| GN 42-50-M10-50-A3-* | 50 | M 10 | 50 | 13 | 2.5 | 4 | 45 | - | 11 | 15 | 17 | 8 | 117 |
| GN 42-50-M10-60-A0-* | 50 | M 10 | 60 | 13 | 2.5 | - | 45 | - | 11 | 15 | 17 | 8 | 125 |
| GN 42-50-M10-60-A1-* | 50 | M 10 | 60 | 13 | 2.5 | - | 45 | 2 | 11 | 15 | 17 | 8 | 110 |
| GN 42-50-M10-60-A3-* | 50 | M 10 | 60 | 13 | 2.5 | 4 | 45 | - | 11 | 15 | 17 | 8 | 150 |
| GN 42-50-M10-80-A0-* | 50 | M 10 | 80 | 13 | 2.5 | - | 45 | - | 11 | 15 | 17 | 8 | 120 |
| GN 42-50-M10-80-A1-* | 50 | M 10 | 80 | 13 | 2.5 | - | 45 | 2 | 11 | 15 | 17 | 8 | 120 |
| GN 42-50-M10-80-A3-* | 50 | M 10 | 80 | 13 | 2.5 | 4 | 45 | - | 11 | 15 | 17 | 8 | 134 |
| GN 42-50-M10-100-A0-* | 50 | M 10 | 100 | 13 | 2.5 | - | 45 | - | 11 | 15 | 17 | 8 | 130 |
| GN 42-50-M10-100-A1-* | 50 | M 10 | 100 | 13 | 2.5 | - | 45 | 2 | 11 | 15 | 17 | 8 | 130 |
| GN 42-50-M10-100-A3-* | 50 | M 10 | 100 | 13 | 2.5 | 4 | 45 | - | 11 | 15 | 17 | 8 | 140 |
| GN 42-50-M12-60-A0-* | 50 | M 12 | 60 | 13 | 2.5 | - | 45 | - | 11 | 15 | 17 | 8 | 125 |
| GN 42-50-M12-60-A1-* | 50 | M 12 | 60 | 13 | 2.5 | - | 45 | 2 | 11 | 15 | 17 | 8 | 130 |
| GN 42-50-M12-60-A3-* | 50 | M 12 | 60 | 13 | 2.5 | 4 | 45 | - | 11 | 15 | 17 | 8 | 140 |
| GN 42-50-M12-80-A0-* | 50 | M 12 | 80 | 13 | 2.5 | - | 45 | - | 11 | 15 | 17 | 8 | 140 |
| GN 42-50-M12-80-A1-* | 50 | M 12 | 80 | 13 | 2.5 | - | 45 | 2 | 11 | 15 | 17 | 8 | 140 |
| GN 42-50-M12-80-A3-* | 50 | M 12 | 80 | 13 | 2.5 | 4 | 45 | - | 11 | 15 | 17 | 8 | 160 |
| GN 42-50-M12-100-A0-* | 50 | M 12 | 100 | 13 | 2.5 | - | 45 | - | 11 | 15 | 17 | 8 | 158 |
| GN 42-50-M12-100-A1-* | 50 | M 12 | 100 | 13 | 2.5 | - | 45 | 2 | 11 | 15 | 17 | 8 | 150 |
| GN 42-50-M12-100-A3-* | 50 | M 12 | 100 | 13 | 2.5 | 4 | 45 | - | 11 | 15 | 17 | 8 | 170 |
| GN 42-50-M12-125-A0-* | 50 | M 12 | 125 | 13 | 2.5 | - | 45 | - | 11 | 15 | 17 | 8 | 175 |
| GN 42-50-M12-125-A1-* | 50 | M 12 | 125 | 13 | 2.5 | - | 45 | 2 | 11 | 15 | 17 | 8 | 170 |
| GN 42-50-M12-125-A3-* | 50 | M 12 | 125 | 13 | 2.5 | 4 | 45 | - | 11 | 15 | 17 | 8 | 195 |
| GN 42-60-M8-40-A0-* | 60 | M 8 | 40 | 13 | 2.5 | - | 50 | - | 11 | 15 | 17 | 8 | 105 |
| GN 42-60-M8-40-A1-* | 60 | M 8 | 40 | 13 | 2.5 | - | 50 | 2 | 11 | 15 | 17 | 8 | 110 |
| GN 42-60-M8-40-A3-* | 60 | M 8 | 40 | 13 | 2.5 | 4.5 | 50 | - | 11 | 15 | 17 | 8 | 123 |
| GN 42-60-M8-50-A0-* | 60 | M 8 | 50 | 13 | 2.5 | - | 50 | - | 11 | 15 | 17 | 8 | 110 |
| GN 42-60-M8-50-A1-* | 60 | M 8 | 50 | 13 | 2.5 | - | 50 | 2 | 11 | 15 | 17 | 8 | 120 |
| GN 42-60-M8-50-A3-* | 60 | M 8 | 50 | 13 | 2.5 | 4.5 | 50 | - | 11 | 15 | 17 | 8 | 130 |
| GN 42-60-M8-63-A0-* | 60 | M 8 | 63 | 13 | 2.5 | - | 50 | - | 11 | 15 | 17 | 8 | 115 |
| GN 42-60-M8-63-A1-* | 60 | M 8 | 63 | 13 | 2.5 | - | 50 | 2 | 11 | 15 | 17 | 8 | 120 |
| GN 42-60-M8-63-A3-* | 60 | M 8 | 63 | 13 | 2.5 | 4.5 | 50 | - | 11 | 15 | 17 | 8 | 140 |
| GN 42-60-M10-50-A0-* | 60 | M 10 | 50 | 13 | 2.5 | - | 50 | - | 11 | 15 | 17 | 10 | 125 |
| GN 42-60-M10-50-A1-* | 60 | M 10 | 50 | 13 | 2.5 | - | 50 | 2 | 11 | 15 | 17 | 10 | 130 |
| GN 42-60-M10-50-A3-* | 60 | M 10 | 50 | 13 | 2.5 | 4.5 | 50 | - | 11 | 15 | 17 | 10 | 140 |
| GN 42-60-M10-60-A0-* | 60 | M 10 | 60 | 13 | 2.5 | - | 50 | - | 11 | 15 | 17 | 10 | 130 |
| GN 42-60-M10-60-A1-* | 60 | M 10 | 60 | 13 | 2.5 | - | 50 | 2 | 11 | 15 | 17 | 10 | 140 |
| GN 42-60-M10-60-A3-* | 60 | M 10 | 60 | 13 | 2.5 | 4.5 | 50 | - | 11 | 15 | 17 | 10 | 140 |
| GN 42-60-M10-80-A0-* | 60 | M 10 | 80 | 13 | 2.5 | - | 50 | - | 11 | 15 | 17 | 10 | 140 |

### GN 42-S/SK

| 说明 | d1 | d2 | l1 | d3 | h1 | h6 | m1 | s | h3 | r | A/F 1 | 静载荷 kN | ⚖ |
|---|---|---|---|---|---|---|---|---|---|---|---|---|---|
| GN 42-60-M10-80-A1-* | 60 | M 10 | 80 | 13 | 2.5 | - | 50 | 2 | 11 | 15 | 17 | 10 | 150 |
| GN 42-60-M10-80-A3-* | 60 | M 10 | 80 | 13 | 2.5 | 4.5 | 50 | - | 11 | 15 | 17 | 10 | 140 |
| GN 42-60-M10-100-A0-* | 60 | M 10 | 100 | 13 | 2.5 | - | 50 | - | 11 | 15 | 17 | 10 | 150 |
| GN 42-60-M10-100-A1-* | 60 | M 10 | 100 | 13 | 2.5 | - | 50 | 2 | 11 | 15 | 17 | 10 | 160 |
| GN 42-60-M10-100-A3-* | 60 | M 10 | 100 | 13 | 2.5 | 4.5 | 50 | - | 11 | 15 | 17 | 10 | 160 |
| GN 42-60-M12-60-A0-* | 60 | M 12 | 60 | 13 | 2.5 | - | 50 | - | 11 | 15 | 17 | 10 | 140 |
| GN 42-60-M12-60-A1-* | 60 | M 12 | 60 | 13 | 2.5 | - | 50 | 2 | 11 | 15 | 17 | 10 | 150 |
| GN 42-60-M12-60-A3-* | 60 | M 12 | 60 | 13 | 2.5 | 4.5 | 50 | - | 11 | 15 | 17 | 10 | 200 |
| GN 42-60-M12-80-A0-* | 60 | M 12 | 80 | 13 | 2.5 | - | 50 | - | 11 | 15 | 17 | 10 | 160 |
| GN 42-60-M12-80-A1-* | 60 | M 12 | 80 | 13 | 2.5 | - | 50 | 2 | 11 | 15 | 17 | 10 | 160 |
| GN 42-60-M12-80-A3-* | 60 | M 12 | 80 | 13 | 2.5 | 4.5 | 50 | - | 11 | 15 | 17 | 10 | 200 |
| GN 42-60-M12-100-A0-* | 60 | M 12 | 100 | 13 | 2.5 | - | 50 | - | 11 | 15 | 17 | 10 | 175 |
| GN 42-60-M12-100-A1-* | 60 | M 12 | 100 | 13 | 2.5 | - | 50 | 2 | 11 | 15 | 17 | 10 | 190 |
| GN 42-60-M12-100-A3-* | 60 | M 12 | 100 | 13 | 2.5 | 4.5 | 50 | - | 11 | 15 | 17 | 10 | 210 |
| GN 42-60-M12-125-A0-* | 60 | M 12 | 125 | 13 | 2.5 | - | 50 | - | 11 | 15 | 17 | 10 | 200 |
| GN 42-60-M12-125-A1-* | 60 | M 12 | 125 | 13 | 2.5 | - | 50 | 2 | 11 | 15 | 17 | 10 | 210 |
| GN 42-60-M12-125-A3-* | 60 | M 12 | 125 | 13 | 2.5 | 4.5 | 50 | - | 11 | 15 | 17 | 10 | 220 |
| GN 42-80-M8-40-A0-* | 80 | M 8 | 40 | 13 | 3 | - | 70 | - | 11 | 15 | 17 | 8 | 190 |
| GN 42-80-M8-40-A1-* | 80 | M 8 | 40 | 13 | 3 | - | 70 | 2 | 11 | 15 | 17 | 8 | 200 |
| GN 42-80-M8-40-A3-* | 80 | M 8 | 40 | 13 | 3 | 5 | 70 | - | 11 | 15 | 17 | 8 | 225 |
| GN 42-80-M8-50-A0-* | 80 | M 8 | 50 | 13 | 3 | - | 70 | - | 11 | 15 | 17 | 8 | 195 |
| GN 42-80-M8-50-A1-* | 80 | M 8 | 50 | 13 | 3 | - | 70 | 2 | 11 | 15 | 17 | 8 | 200 |
| GN 42-80-M8-50-A3-* | 80 | M 8 | 50 | 13 | 3 | 5 | 70 | - | 11 | 15 | 17 | 8 | 230 |
| GN 42-80-M8-63-A0-* | 80 | M 8 | 63 | 13 | 3 | - | 70 | - | 11 | 15 | 17 | 8 | 195 |
| GN 42-80-M8-63-A1-* | 80 | M 8 | 63 | 13 | 3 | - | 70 | 2 | 11 | 15 | 17 | 8 | 220 |
| GN 42-80-M8-63-A3-* | 80 | M 8 | 63 | 13 | 3 | 5 | 70 | - | 11 | 15 | 17 | 8 | 235 |
| GN 42-80-M10-50-A0-* | 80 | M 10 | 50 | 13 | 3 | - | 70 | - | 11 | 15 | 17 | 10 | 200 |
| GN 42-80-M10-50-A1-* | 80 | M 10 | 50 | 13 | 3 | - | 70 | 2 | 11 | 15 | 17 | 10 | 230 |
| GN 42-80-M10-50-A3-* | 80 | M 10 | 50 | 13 | 3 | 5 | 70 | - | 11 | 15 | 17 | 10 | 240 |
| GN 42-80-M10-60-A0-* | 80 | M 10 | 60 | 13 | 3 | - | 70 | - | 11 | 15 | 17 | 10 | 211 |
| GN 42-80-M10-60-A1-* | 80 | M 10 | 60 | 13 | 3 | - | 70 | 2 | 11 | 15 | 17 | 10 | 240 |
| GN 42-80-M10-60-A3-* | 80 | M 10 | 60 | 13 | 3 | 5 | 70 | - | 11 | 15 | 17 | 10 | 260 |
| GN 42-80-M10-80-A0-* | 80 | M 10 | 80 | 13 | 3 | - | 70 | - | 11 | 15 | 17 | 10 | 220 |
| GN 42-80-M10-80-A1-* | 80 | M 10 | 80 | 13 | 3 | - | 70 | 2 | 11 | 15 | 17 | 10 | 240 |
| GN 42-80-M10-80-A3-* | 80 | M 10 | 80 | 13 | 3 | 5 | 70 | - | 11 | 15 | 17 | 10 | 260 |
| GN 42-80-M10-100-A0-* | 80 | M 10 | 100 | 13 | 3 | - | 70 | - | 11 | 15 | 17 | 10 | 235 |
| GN 42-80-M10-100-A1-* | 80 | M 10 | 100 | 13 | 3 | - | 70 | 2 | 11 | 15 | 17 | 10 | 250 |
| GN 42-80-M10-100-A3-* | 80 | M 10 | 100 | 13 | 3 | 5 | 70 | - | 11 | 15 | 17 | 10 | 280 |
| GN 42-80-M12-60-A0-* | 80 | M 12 | 60 | 13 | 3 | - | 70 | - | 11 | 15 | 17 | 12 | 240 |
| GN 42-80-M12-60-A1-* | 80 | M 12 | 60 | 13 | 3 | - | 70 | 2 | 11 | 15 | 17 | 12 | 250 |
| GN 42-80-M12-60-A3-* | 80 | M 12 | 60 | 13 | 3 | 5 | 70 | - | 11 | 15 | 17 | 12 | 270 |
| GN 42-80-M12-80-A0-* | 80 | M 12 | 80 | 13 | 3 | - | 70 | - | 11 | 15 | 17 | 12 | 245 |
| GN 42-80-M12-80-A1-* | 80 | M 12 | 80 | 13 | 3 | - | 70 | 2 | 11 | 15 | 17 | 12 | 260 |
| GN 42-80-M12-80-A3-* | 80 | M 12 | 80 | 13 | 3 | 5 | 70 | - | 11 | 15 | 17 | 12 | 300 |
| GN 42-80-M12-100-A0-* | 80 | M 12 | 100 | 13 | 3 | - | 70 | - | 11 | 15 | 17 | 12 | 250 |
| GN 42-80-M12-100-A1-* | 80 | M 12 | 100 | 13 | 3 | - | 70 | 2 | 11 | 15 | 17 | 12 | 280 |
| GN 42-80-M12-100-A3-* | 80 | M 12 | 100 | 13 | 3 | 5 | 70 | - | 11 | 15 | 17 | 12 | 300 |
| GN 42-80-M12-125-A0-* | 80 | M 12 | 125 | 13 | 3 | - | 70 | - | 11 | 15 | 17 | 12 | 276 |
| GN 42-80-M12-125-A1-* | 80 | M 12 | 125 | 13 | 3 | - | 70 | 2 | 11 | 15 | 17 | 12 | 290 |
| GN 42-80-M12-125-A3-* | 80 | M 12 | 125 | 13 | 3 | 5 | 70 | - | 11 | 15 | 17 | 12 | 345 |

S 款重量



ELESA 和 GANTER 依法保留所有权利。
复制我方图纸时需始终提及来源。

# GN 42

## 水平支脚

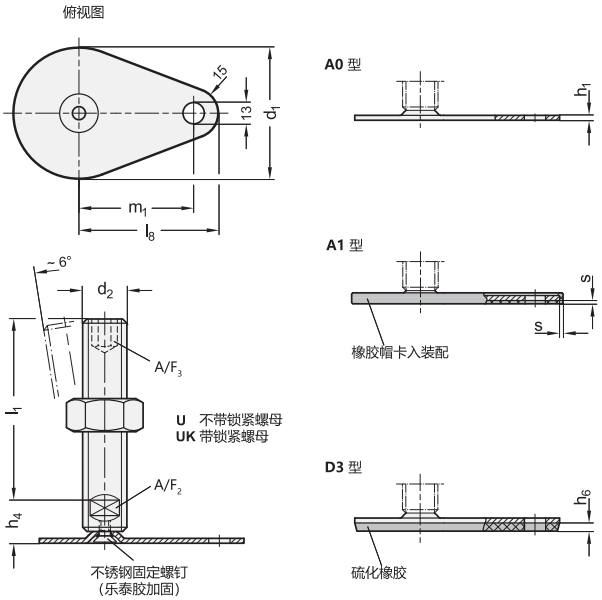


*增加水平支脚的款式索引（顶部带六角槽/底部带扳手立面）

| U | UK |
|---|---|
| 不带螺母 | 带螺母 |

### GN 42-U/UK

| 说明 | d1 | d2 | l1 | d3 | h1 | h6 | m1 | s | h4 | r | A/F 2 | A/F 3 | 静载荷 kN | ⚖ |
|---|---|---|---|---|---|---|---|---|---|---|---|---|---|---|
| GN 42-50-M16-75-A0-* | 50 | M 16 | 75 | 13 | 2.5 | - | 45 | - | 17 | 15 | 12 | 8 | 8 | 195 |
| GN 42-50-M16-75-A1-* | 50 | M 16 | 75 | 13 | 2.5 | - | 45 | 2 | 17 | 15 | 12 | 8 | 8 | 170 |
| GN 42-50-M16-75-A3-* | 50 | M 16 | 75 | 13 | 2.5 | 4 | 45 | - | 17 | 15 | 12 | 8 | 8 | 180 |
| GN 42-50-M16-100-A0-* | 50 | M 16 | 100 | 13 | 2.5 | - | 45 | - | 17 | 15 | 12 | 8 | 8 | 225 |
| GN 42-50-M16-100-A1-* | 50 | M 16 | 100 | 13 | 2.5 | - | 45 | 2 | 17 | 15 | 12 | 8 | 8 | 200 |
| GN 42-50-M16-100-A3-* | 50 | M 16 | 100 | 13 | 2.5 | 4 | 45 | - | 17 | 15 | 12 | 8 | 8 | 240 |
| GN 42-50-M16-125-A0-* | 50 | M 16 | 125 | 13 | 2.5 | - | 45 | - | 17 | 15 | 12 | 8 | 8 | 255 |
| GN 42-50-M16-125-A1-* | 50 | M 16 | 125 | 13 | 2.5 | - | 45 | 2 | 17 | 15 | 12 | 8 | 8 | 260 |
| GN 42-50-M16-125-A3-* | 50 | M 16 | 125 | 13 | 2.5 | 4 | 45 | - | 17 | 15 | 12 | 8 | 8 | 270 |
| GN 42-50-M16-150-A0-* | 50 | M 16 | 150 | 13 | 2.5 | - | 45 | - | 17 | 15 | 12 | 8 | 8 | 260 |
| GN 42-50-M16-150-A1-* | 50 | M 16 | 150 | 13 | 2.5 | - | 45 | 2 | 17 | 15 | 12 | 8 | 8 | 300 |
| GN 42-50-M16-150-A3-* | 50 | M 16 | 150 | 13 | 2.5 | 4 | 45 | - | 17 | 15 | 12 | 8 | 8 | 305 |
| GN 42-50-M16-200-A0-* | 50 | M 16 | 200 | 13 | 2.5 | - | 45 | - | 17 | 15 | 12 | 8 | 8 | 320 |
| GN 42-50-M16-200-A1-* | 50 | M 16 | 200 | 13 | 2.5 | - | 45 | 2 | 17 | 15 | 12 | 8 | 8 | 300 |
| GN 42-50-M16-200-A3-* | 50 | M 16 | 200 | 13 | 2.5 | 4 | 45 | - | 17 | 15 | 12 | 8 | 8 | 360 |
| GN 42-60-M16-75-A0-* | 60 | M 16 | 75 | 13 | 2.5 | - | 50 | - | 17 | 15 | 12 | 8 | 10 | 210 |
| GN 42-60-M16-75-A1-* | 60 | M 16 | 75 | 13 | 2.5 | - | 50 | 2 | 17 | 15 | 12 | 8 | 10 | 225 |
| GN 42-60-M16-75-A3-* | 60 | M 16 | 75 | 13 | 2.5 | 4.5 | 50 | - | 17 | 15 | 12 | 8 | 10 | 230 |
| GN 42-60-M16-100-A0-* | 60 | M 16 | 100 | 13 | 2.5 | - | 50 | - | 17 | 15 | 12 | 8 | 10 | 247 |
| GN 42-60-M16-100-A1-* | 60 | M 16 | 100 | 13 | 2.5 | - | 50 | 2 | 17 | 15 | 12 | 8 | 10 | 260 |
| GN 42-60-M16-100-A3-* | 60 | M 16 | 100 | 13 | 2.5 | 4.5 | 50 | - | 17 | 15 | 12 | 8 | 10 | 210 |
| GN 42-60-M16-125-A0-* | 60 | M 16 | 125 | 13 | 2.5 | - | 50 | - | 17 | 15 | 12 | 8 | 10 | 280 |
| GN 42-60-M16-125-A1-* | 60 | M 16 | 125 | 13 | 2.5 | - | 50 | 2 | 17 | 15 | 12 | 8 | 10 | 290 |
| GN 42-60-M16-125-A3-* | 60 | M 16 | 125 | 13 | 2.5 | 4.5 | 50 | - | 17 | 15 | 12 | 8 | 10 | 300 |
| GN 42-60-M16-150-A0-* | 60 | M 16 | 150 | 13 | 2.5 | - | 50 | - | 17 | 15 | 12 | 8 | 10 | 300 |
| GN 42-60-M16-150-A1-* | 60 | M 16 | 150 | 13 | 2.5 | - | 50 | 2 | 17 | 15 | 12 | 8 | 10 | 325 |
| GN 42-60-M16-150-A3-* | 60 | M 16 | 150 | 13 | 2.5 | 4.5 | 50 | - | 17 | 15 | 12 | 8 | 10 | 330 |
| GN 42-60-M16-200-A0-* | 60 | M 16 | 200 | 13 | 2.5 | - | 50 | - | 17 | 15 | 12 | 8 | 10 | 400 |
| GN 42-60-M16-200-A1-* | 60 | M 16 | 200 | 13 | 2.5 | - | 50 | 2 | 17 | 15 | 12 | 8 | 10 | 347 |
| GN 42-60-M16-200-A3-* | 60 | M 16 | 200 | 13 | 2.5 | 4.5 | 50 | - | 17 | 15 | 12 | 8 | 10 | 360 |
| GN 42-80-M16-75-A0-* | 80 | M 16 | 75 | 13 | 3 | - | 70 | - | 17 | 15 | 12 | 8 | 12 | 300 |
| GN 42-80-M16-75-A1-* | 80 | M 16 | 75 | 13 | 3 | - | 70 | 2 | 17 | 15 | 12 | 8 | 12 | 315 |
| GN 42-80-M16-75-A3-* | 80 | M 16 | 75 | 13 | 3 | 5 | 70 | - | 17 | 15 | 12 | 8 | 12 | 337 |
| GN 42-80-M16-100-A0-* | 80 | M 16 | 100 | 13 | 3 | - | 70 | - | 17 | 15 | 12 | 8 | 12 | 333 |
| GN 42-80-M16-100-A1-* | 80 | M 16 | 100 | 13 | 3 | - | 70 | 2 | 17 | 15 | 12 | 8 | 12 | 351 |
| GN 42-80-M16-100-A3-* | 80 | M 16 | 100 | 13 | 3 | 5 | 70 | - | 17 | 15 | 12 | 8 | 12 | 367 |

### GN 42-U/UK

| 说明 | d1 | d2 | l1 | d3 | h1 | h6 | m1 | s | h4 | r | A/F 2 | A/F 3 | 静载荷 kN | ⚖ |
|---|---|---|---|---|---|---|---|---|---|---|---|---|---|---|
| GN 42-80-M16-125-A0-* | 80 | M 16 | 125 | 13 | 3 | - | 70 | - | 17 | 15 | 12 | 8 | 12 | 364 |
| GN 42-80-M16-125-A1-* | 80 | M 16 | 125 | 13 | 3 | - | 70 | 2 | 17 | 15 | 12 | 8 | 2 | 360 |
| GN 42-80-M16-125-A3-* | 80 | M 16 | 125 | 13 | 3 | 5 | 70 | - | 17 | 15 | 12 | 8 | 12 | 402 |
| GN 42-80-M16-150-A0-* | 80 | M 16 | 150 | 13 | 3 | - | 70 | - | 17 | 15 | 12 | 8 | 12 | 390 |
| GN 42-80-M16-150-A1-* | 80 | M 16 | 150 | 13 | 3 | - | 70 | 2 | 17 | 15 | 12 | 8 | 12 | 593 |
| GN 42-80-M16-150-A3-* | 80 | M 16 | 150 | 13 | 3 | 5 | 70 | - | 17 | 15 | 12 | 8 | 12 | 435 |
| GN 42-80-M16-200-A0-* | 80 | M 16 | 200 | 13 | 3 | - | 70 | - | 17 | 15 | 12 | 8 | 12 | 464 |
| GN 42-80-M16-200-A1-* | 80 | M 16 | 200 | 13 | 3 | - | 70 | 2 | 17 | 15 | 12 | 8 | 12 | 481 |
| GN 42-80-M16-200-A3-* | 80 | M 16 | 200 | 13 | 3 | 5 | 70 | - | 17 | 15 | 12 | 8 | 12 | 450 |
| GN 42-80-M20-75-A0-* | 80 | M 20 | 75 | 13 | 3 | - | 70 | - | 17 | 15 | 15 | 10 | 16 | 320 |
| GN 42-80-M20-75-A1-* | 80 | M 20 | 75 | 13 | 3 | - | 70 | 2 | 17 | 15 | 15 | 10 | 16 | 340 |
| GN 42-80-M20-75-A3-* | 80 | M 20 | 75 | 13 | 3 | 5 | 70 | - | 17 | 15 | 15 | 10 | 16 | 400 |
| GN 42-80-M20-100-A0-* | 80 | M 20 | 100 | 13 | 3 | - | 70 | - | 17 | 15 | 15 | 10 | 16 | 440 |
| GN 42-80-M20-100-A1-* | 80 | M 20 | 100 | 13 | 3 | - | 70 | 2 | 17 | 15 | 15 | 10 | 16 | 400 |
| GN 42-80-M20-100-A3-* | 80 | M 20 | 100 | 13 | 3 | 5 | 70 | - | 17 | 15 | 15 | 10 | 16 | 480 |
| GN 42-80-M20-125-A0-* | 80 | M 20 | 125 | 13 | 3 | - | 70 | - | 17 | 15 | 15 | 10 | 16 | 490 |
| GN 42-80-M20-125-A1-* | 80 | M 20 | 125 | 13 | 3 | - | 70 | 2 | 17 | 15 | 15 | 10 | 16 | 500 |
| GN 42-80-M20-125-A3-* | 80 | M 20 | 125 | 13 | 3 | 5 | 70 | - | 17 | 15 | 15 | 10 | 16 | 540 |
| GN 42-80-M20-150-A0-* | 80 | M 20 | 150 | 13 | 3 | - | 70 | - | 17 | 15 | 15 | 10 | 16 | 500 |
| GN 42-80-M20-150-A1-* | 80 | M 20 | 150 | 13 | 3 | - | 70 | 2 | 17 | 15 | 15 | 10 | 16 | 550 |
| GN 42-80-M20-150-A3-* | 80 | M 20 | 150 | 13 | 3 | 5 | 70 | - | 17 | 15 | 15 | 10 | 16 | 600 |
| GN 42-80-M20-200-A0-* | 80 | M 20 | 200 | 13 | 3 | - | 70 | - | 17 | 15 | 15 | 10 | 16 | 640 |
| GN 42-80-M20-200-A1-* | 80 | M 20 | 200 | 13 | 3 | - | 70 | 2 | 17 | 15 | 15 | 10 | 16 | 650 |
| GN 42-80-M20-200-A3-* | 80 | M 20 | 200 | 13 | 3 | 5 | 70 | - | 17 | 15 | 15 | 10 | 16 | 660 |
| GN 42-80-M24-100-A0-* | 80 | M 24 | 100 | 13 | 3 | - | 70 | - | 20 | 15 | 19 | 12 | 16 | 582 |
| GN 42-80-M24-100-A1-* | 80 | M 24 | 100 | 13 | 3 | - | 70 | 2 | 20 | 15 | 19 | 12 | 16 | 600 |
| GN 42-80-M24-100-A3-* | 80 | M 24 | 100 | 13 | 3 | 5 | 70 | - | 20 | 15 | 19 | 12 | 16 | 620 |
| GN 42-80-M24-125-A0-* | 80 | M 24 | 125 | 13 | 3 | - | 70 | - | 20 | 15 | 19 | 12 | 16 | 655 |
| GN 42-80-M24-125-A1-* | 80 | M 24 | 125 | 13 | 3 | - | 70 | 2 | 20 | 15 | 19 | 12 | 16 | 670 |
| GN 42-80-M24-125-A3-* | 80 | M 24 | 125 | 13 | 3 | 5 | 70 | - | 20 | 15 | 19 | 12 | 16 | 700 |
| GN 42-80-M24-150-A0-* | 80 | M 24 | 150 | 13 | 3 | - | 70 | - | 20 | 15 | 19 | 12 | 16 | 730 |
| GN 42-80-M24-150-A1-* | 80 | M 24 | 150 | 13 | 3 | - | 70 | 2 | 20 | 15 | 19 | 12 | 16 | 740 |
| GN 42-80-M24-150-A3-* | 80 | M 24 | 150 | 13 | 3 | 5 | 70 | - | 20 | 15 | 19 | 12 | 16 | 766 |
| GN 42-80-M24-200-A0-* | 80 | M 24 | 200 | 13 | 3 | - | 70 | - | 20 | 15 | 19 | 12 | 16 | 860 |
| GN 42-80-M24-200-A1-* | 80 | M 24 | 200 | 13 | 3 | - | 70 | 2 | 20 | 15 | 19 | 12 | 16 | 877 |
| GN 42-80-M24-200-A3-* | 80 | M 24 | 200 | 13 | 3 | 5 | 70 | - | 20 | 15 | 19 | 12 | 16 | 897 |

U 款重量



ELESA 和 GANTER 依法保留所有权利。
复制我方图纸时需始终提及来源。

# GN 42

## 水平支脚



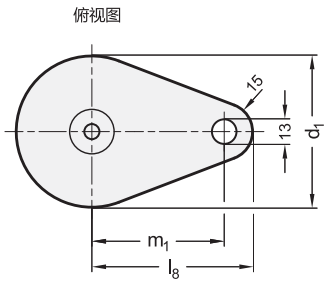


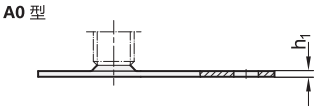


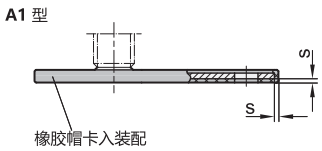


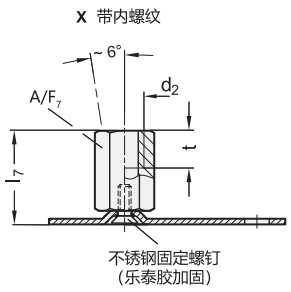


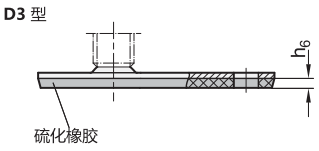


**GN 42-X**

| 说明 | d1 | d2 | d3 | l7 | h1 | h6 | m1 | s | r | A/F 7 | t | 静载荷 kN |
|---|---|---|---|---|---|---|---|---|---|---|---|---|
| GN 42-50-M8-25-A0-X | 50 | M 8 | 13 | 25 | 2.5 | - | 45 | - | 15 | 14 | 8 | 8 | 83 |
| GN 42-50-M8-25-A1-X | 50 | M 8 | 13 | 25 | 2.5 | - | 45 | 2 | 15 | 14 | 8 | 8 | 90 |
| GN 42-50-M8-25-A3-X | 50 | M 8 | 13 | 25 | 2.5 | 4 | 45 | - | 15 | 14 | 8 | 8 | 90 |
| GN 42-50-M10-28-A0-X | 50 | M 10 | 13 | 28 | 2.5 | - | 45 | - | 15 | 14 | 10 | 8 | 90 |
| GN 42-50-M10-28-A1-X | 50 | M 10 | 13 | 28 | 2.5 | - | 45 | 2 | 15 | 14 | 10 | 8 | 90 |
| GN 42-50-M10-28-A3-X | 50 | M 10 | 13 | 28 | 2.5 | 4 | 45 | - | 15 | 14 | 10 | 8 | 90 |
| GN 42-50-M12-32-A0-X | 50 | M 12 | 13 | 32 | 2.5 | - | 45 | - | 15 | 17 | 12 | 8 | 97 |
| GN 42-50-M12-32-A1-X | 50 | M 12 | 13 | 32 | 2.5 | - | 45 | 2 | 15 | 17 | 12 | 8 | 110 |
| GN 42-50-M12-32-A3-X | 50 | M 12 | 13 | 32 | 2.5 | 4 | 45 | - | 15 | 17 | 12 | 8 | 159 |
| GN 42-50-M16-37-A0-X | 50 | M 16 | 13 | 37 | 2.5 | - | 45 | - | 15 | 22 | 16 | 8 | 130 |
| GN 42-50-M16-37-A1-X | 50 | M 16 | 13 | 37 | 2.5 | - | 45 | 2 | 15 | 22 | 16 | 8 | 150 |
| GN 42-50-M16-37-A3-X | 50 | M 16 | 13 | 37 | 2.5 | 4 | 45 | - | 15 | 22 | 16 | 8 | 146 |
| GN 42-60-M8-25-A0-X | 60 | M 8 | 13 | 25 | 2.5 | - | 50 | - | 15 | 14 | 8 | 8 | 100 |
| GN 42-60-M8-25-A1-X | 60 | M 8 | 13 | 25 | 2.5 | - | 50 | 2 | 15 | 14 | 8 | 8 | 110 |
| GN 42-60-M8-25-A3-X | 60 | M 8 | 13 | 25 | 2.5 | 4.5 | 50 | - | 15 | 14 | 8 | 8 | 120 |
| GN 42-60-M10-28-A0-X | 60 | M 10 | 13 | 28 | 2.5 | - | 50 | - | 15 | 14 | 10 | 10 | 100 |
| GN 42-60-M10-28-A1-X | 60 | M 10 | 13 | 28 | 2.5 | - | 50 | 2 | 15 | 14 | 10 | 10 | 110 |
| GN 42-60-M10-28-A3-X | 60 | M 10 | 13 | 28 | 2.5 | 4.5 | 50 | - | 15 | 14 | 10 | 10 | 120 |
| GN 42-60-M12-32-A0-X | 60 | M 12 | 13 | 32 | 2.5 | - | 50 | - | 15 | 17 | 12 | 10 | 120 |
| GN 42-60-M12-32-A1-X | 60 | M 12 | 13 | 32 | 2.5 | - | 50 | 2 | 15 | 17 | 12 | 10 | 130 |
| GN 42-60-M12-32-A3-X | 60 | M 12 | 13 | 32 | 2.5 | 4.5 | 50 | - | 15 | 17 | 12 | 10 | 130 |

**GN 42-X**

| 说明 | d1 | d2 | d3 | l7 | h1 | h6 | m1 | s | r | A/F 7 | t | 静载荷 kN |
|---|---|---|---|---|---|---|---|---|---|---|---|---|
| GN 42-60-M12-32-A1-X | 60 | M 12 | 13 | 32 | 2.5 | - | 50 | 2 | 15 | 17 | 12 | 10 | 130 |
| GN 42-60-M12-32-A3-X | 60 | M 12 | 13 | 32 | 2.5 | 4.5 | 50 | - | 15 | 17 | 12 | 10 | 130 |
| GN 42-60-M16-37-A0-X | 60 | M 16 | 13 | 37 | 2.5 | - | 50 | - | 15 | 22 | 16 | 10 | 152 |
| GN 42-60-M16-37-A1-X | 60 | M 16 | 13 | 37 | 2.5 | - | 50 | 2 | 15 | 22 | 16 | 10 | 170 |
| GN 42-60-M16-37-A3-X | 60 | M 16 | 13 | 37 | 2.5 | 4.5 | 50 | - | 15 | 22 | 16 | 10 | 150 |
| GN 42-80-M8-26-A0-X | 80 | M 8 | 13 | 26 | 3 | - | 70 | - | 15 | 14 | 8 | 8 | 184 |
| GN 42-80-M8-26-A1-X | 80 | M 8 | 13 | 26 | 3 | - | 70 | 2 | 15 | 14 | 8 | 8 | 200 |
| GN 42-80-M8-26-A3-X | 80 | M 8 | 13 | 26 | 3 | 5 | 70 | - | 15 | 14 | 8 | 8 | 223 |
| GN 42-80-M10-29-A0-X | 80 | M 10 | 13 | 29 | 3 | - | 70 | - | 15 | 14 | 10 | 10 | 180 |
| GN 42-80-M10-29-A1-X | 80 | M 10 | 13 | 29 | 3 | - | 70 | 2 | 15 | 14 | 10 | 10 | 200 |
| GN 42-80-M10-29-A3-X | 80 | M 10 | 13 | 29 | 3 | 5 | 70 | - | 15 | 14 | 10 | 10 | 220 |
| GN 42-80-M12-32-A0-X | 80 | M 12 | 13 | 32 | 3 | - | 70 | - | 15 | 17 | 12 | 12 | 205 |
| GN 42-80-M12-32-A1-X | 80 | M 12 | 13 | 32 | 3 | - | 70 | 2 | 15 | 17 | 12 | 12 | 220 |
| GN 42-80-M12-32-A3-X | 80 | M 12 | 13 | 32 | 3 | 5 | 70 | - | 15 | 17 | 12 | 12 | 240 |
| GN 42-80-M16-38-A0-X | 80 | M 16 | 13 | 38 | 3 | - | 70 | - | 15 | 22 | 16 | 12 | 230 |
| GN 42-80-M16-38-A1-X | 80 | M 16 | 13 | 38 | 3 | - | 70 | 2 | 15 | 22 | 16 | 12 | 255 |
| GN 42-80-M16-38-A3-X | 80 | M 16 | 13 | 38 | 3 | 5 | 70 | - | 15 | 22 | 16 | 12 | 273 |
| GN 42-80-M20-45-A0-X | 80 | M 20 | 13 | 45 | 3 | - | 70 | - | 15 | 27 | 20 | 16 | 200 |
| GN 42-80-M20-45-A1-X | 80 | M 20 | 13 | 45 | 3 | - | 70 | 2 | 15 | 27 | 20 | 16 | 320 |
| GN 42-80-M20-45-A3-X | 80 | M 20 | 13 | 45 | 3 | 5 | 70 | - | 15 | 27 | 20 | 16 | 335 |



ELESA 和 GANTER 依法保留所有权利。
复制我方图纸时需始终提及来源。

# GN 43

## 不锈钢支脚

### 带固定凸耳

#### 规格

**类型(底板)**

- **D0**型: 不带橡胶衬底
- **D1**型: 橡胶, 卡入式, 黑色
- **D3**型: 不锈钢, 硫化橡胶, 黑色

**款式**

- **S**款:不带螺母, 底部带外六角立面
- **SK**款: 带螺母, 底部带外六角立面
- **T**型: 不带螺母, 底部带扳手立面, “不带内六角槽”款式
- **TK**款式: 带螺母, 底部带扳手立面, “不带内六角槽”款式
- **U**款: 不带螺母, 内六角槽在顶端, 扳手立面在底部
- **UK**款: 顶部带内六角槽, 底部带扳手立面
- **V**款式: 不带螺母, 顶部带外六角立面, 底部带扳手立面
- **VK**款: 带螺母, 顶部带外六角, 底部带扳手立面
- **W**款: 带可调节衬套, 底部带扳手立面
- **X**款式: 带内螺纹, 底部带外六角立面

底板
AISI 304 不锈钢

螺杆
AISI 303 不锈钢

ISO 4032 六角螺母
AISI 304 不锈钢

橡胶帽, 卡入装配
黑色, Santoprene® (TPE) 80 ≈ Shore A

硫化橡胶垫
黑色, Perbunan® (NBR) 70 ± Shore A

#### 信息

不锈钢GN 43水平支脚在运送时已安装, 无法拆卸。

#### 技术信息

- 不锈钢特性 (参见页 A26)
- 弹性体特性 (参见页 A32)

#### 不锈钢水平支脚的负载率

**信息**

表中给出的数值来自一系列试验。试验中载荷垂直施加在金属板上(不带橡胶垫)。卸载后, 金属盘的小幅变形可能会使这些数值与表中所列略有不同。
实际应用中的弯曲和扭曲应力因素会降低螺钉的额定载荷, 必须加以考虑。
并且, 假定主轴强度 ≥ 500 N/mm$^2$。
推荐的载重能力具体数值不具约束力, 不对用户的选择承担责任; 并不构成一般意义的质保和使用场合要求。
用户必须根据实际情况选择适合预期用途的产品。环境因素可能影响所列数值。

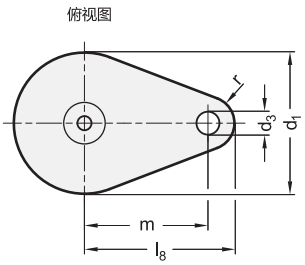


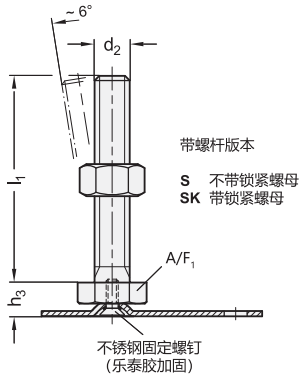


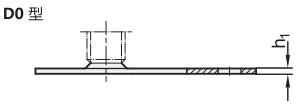


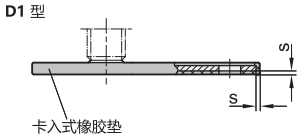


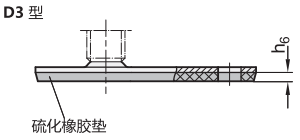





ELESA 和 GANTER 依法保留所有权利。
复制我方图纸时需始终提及来源。

# GN 43

## 不锈钢支脚

*增加不锈钢水平支脚的款式索引（底部带外六角）

**S**
不带螺母

**SK**
带螺母

### GN 43-S/SK

不锈钢

| 说明 | d1 | d2 | l1 | d3 | h1 | h3 | h6 | l8 | r | m | A/F | A/F 7 | x min. | ⚖ |
|---|---|---|---|---|---|---|---|---|---|---|---|---|---|---|
| GN 43-50-M8-40-D0-* | 50 | M 8 | 40 | 13 | 2 | 11 | - | 60 | 15 | 45 | 17 | 2 | 8 | 90 |
| GN 43-50-M8-40-D1-* | 50 | M 8 | 40 | 13 | 2.5 | 11 | - | 60 | 15 | 45 | 17 | 2 | 8 | 100 |
| GN 43-50-M8-40-D3-* | 50 | M 8 | 40 | 13 | 2.5 | 11 | 4 | 60 | 15 | 45 | 17 | 2 | 8 | 83 |
| GN 43-50-M8-50-D0-* | 50 | M 8 | 50 | 13 | 2.5 | 11 | - | 60 | 15 | 45 | 17 | 2 | 8 | 100 |
| GN 43-50-M8-50-D1-* | 50 | M 8 | 50 | 13 | 2.5 | 11 | - | 60 | 15 | 45 | 17 | 2 | 8 | 100 |
| GN 43-50-M8-50-D3-* | 50 | M 8 | 50 | 13 | 2.5 | 11 | 4 | 60 | 15 | 45 | 17 | 2 | 8 | 103 |
| GN 43-50-M8-63-D0-* | 50 | M 8 | 63 | 13 | 2.5 | 11 | - | 60 | 15 | 45 | 17 | 2 | 8 | 160 |
| GN 43-50-M8-63-D1-* | 50 | M 8 | 63 | 13 | 2.5 | 11 | - | 60 | 15 | 45 | 17 | 2 | 8 | 100 |
| GN 43-50-M8-63-D3-* | 50 | M 8 | 63 | 13 | 2.5 | 11 | 4 | 60 | 15 | 45 | 17 | 2 | 8 | 120 |
| GN 43-50-M10-50-D0-* | 50 | M 10 | 50 | 13 | 2.5 | 11 | - | 60 | 15 | 45 | 17 | 2 | 14 | 100 |
| GN 43-50-M10-50-D1-* | 50 | M 10 | 50 | 13 | 2.5 | 11 | - | 60 | 15 | 45 | 17 | 2 | 14 | 100 |
| GN 43-50-M10-50-D3-* | 50 | M 10 | 50 | 13 | 2.5 | 11 | 4 | 60 | 15 | 45 | 17 | 2 | 14 | 120 |
| GN 43-50-M10-60-D0-* | 50 | M 10 | 60 | 13 | 2.5 | 11 | - | 60 | 15 | 45 | 17 | 2 | 14 | 115 |
| GN 43-50-M10-60-D1-* | 50 | M 10 | 60 | 13 | 2.5 | 11 | - | 60 | 15 | 45 | 17 | 2 | 14 | 120 |
| GN 43-50-M10-60-D3-* | 50 | M 10 | 60 | 13 | 2.5 | 11 | 4 | 60 | 15 | 45 | 17 | 2 | 14 | 130 |
| GN 43-50-M10-80-D0-* | 50 | M 10 | 80 | 13 | 2.5 | 11 | - | 60 | 15 | 45 | 17 | 2 | 14 | 125 |
| GN 43-50-M10-80-D1-* | 50 | M 10 | 80 | 13 | 2.5 | 11 | - | 60 | 15 | 45 | 17 | 2 | 14 | 128 |
| GN 43-50-M10-80-D3-* | 50 | M 10 | 80 | 13 | 2.5 | 11 | 4 | 60 | 15 | 45 | 17 | 2 | 14 | 140 |
| GN 43-50-M10-100-D0-* | 50 | M 10 | 100 | 13 | 2.5 | 11 | - | 60 | 15 | 45 | 17 | 2 | 14 | 110 |
| GN 43-50-M10-100-D1-* | 50 | M 10 | 100 | 13 | 2.5 | 11 | - | 60 | 15 | 45 | 17 | 2 | 14 | 140 |
| GN 43-50-M10-100-D3-* | 50 | M 10 | 100 | 13 | 2.5 | 11 | 4 | 60 | 15 | 45 | 17 | 2 | 14 | 140 |
| GN 43-50-M12-60-D0-* | 50 | M 12 | 60 | 13 | 2.5 | 11 | - | 60 | 15 | 45 | 17 | 2 | 14 | 129 |
| GN 43-50-M12-60-D1-* | 50 | M 12 | 60 | 13 | 2.5 | 11 | - | 60 | 15 | 45 | 17 | 2 | 14 | 140 |
| GN 43-50-M12-60-D3-* | 50 | M 12 | 60 | 13 | 2.5 | 11 | 4 | 60 | 15 | 45 | 17 | 2 | 14 | 140 |
| GN 43-50-M12-80-D0-* | 50 | M 12 | 80 | 13 | 2.5 | 11 | - | 60 | 15 | 45 | 17 | 2 | 14 | 143 |
| GN 43-50-M12-80-D1-* | 50 | M 12 | 80 | 13 | 2.5 | 11 | - | 60 | 15 | 45 | 17 | 2 | 14 | 143 |
| GN 43-50-M12-80-D3-* | 50 | M 12 | 80 | 13 | 2.5 | 11 | 4 | 60 | 15 | 45 | 17 | 2 | 14 | 160 |
| GN 43-50-M12-100-D0-* | 50 | M 12 | 100 | 13 | 2.5 | 11 | - | 60 | 15 | 45 | 17 | 2 | 14 | 160 |
| GN 43-50-M12-100-D1-* | 50 | M 12 | 100 | 13 | 2.5 | 11 | - | 60 | 15 | 45 | 17 | 2 | 14 | 166 |
| GN 43-50-M12-100-D3-* | 50 | M 12 | 100 | 13 | 2.5 | 11 | 4 | 60 | 15 | 45 | 17 | 2 | 14 | 170 |
| GN 43-50-M12-125-D0-* | 50 | M 12 | 125 | 13 | 2.5 | 11 | - | 60 | 15 | 45 | 17 | 2 | 14 | 180 |
| GN 43-50-M12-125-D1-* | 50 | M 12 | 125 | 13 | 2.5 | 11 | - | 60 | 15 | 45 | 17 | 2 | 14 | 200 |
| GN 43-50-M12-125-D3-* | 50 | M 12 | 125 | 13 | 2.5 | 11 | 4 | 60 | 15 | 45 | 17 | 2 | 14 | 200 |
| GN 43-60-M8-40-D0-* | 60 | M 8 | 40 | 13 | 2.5 | 11 | - | 75 | 15 | 50 | 17 | 2 | 8 | 102 |
| GN 43-60-M8-40-D1-* | 60 | M 8 | 40 | 13 | 2.5 | 11 | - | 75 | 15 | 50 | 17 | 2 | 8 | 108 |
| GN 43-60-M8-40-D3-* | 60 | M 8 | 40 | 13 | 2.5 | 11 | 4.5 | 75 | 15 | 50 | 17 | 2 | 8 | 120 |
| GN 43-60-M8-50-D0-* | 60 | M 8 | 50 | 13 | 2.5 | 11 | - | 75 | 15 | 50 | 17 | 2 | 8 | 100 |
| GN 43-60-M8-50-D1-* | 60 | M 8 | 50 | 13 | 2.5 | 11 | - | 75 | 15 | 50 | 17 | 2 | 8 | 120 |
| GN 43-60-M8-50-D3-* | 60 | M 8 | 50 | 13 | 2.5 | 11 | 4.5 | 75 | 15 | 50 | 17 | 2 | 8 | 130 |
| GN 43-60-M8-63-D0-* | 60 | M 8 | 63 | 13 | 2.5 | 11 | - | 75 | 15 | 50 | 17 | 2 | 8 | 109 |
| GN 43-60-M8-63-D1-* | 60 | M 8 | 63 | 13 | 2.5 | 11 | - | 75 | 15 | 50 | 17 | 2 | 8 | 116 |
| GN 43-60-M8-63-D3-* | 60 | M 8 | 63 | 13 | 2.5 | 11 | 4.5 | 75 | 15 | 50 | 17 | 2 | 8 | 148 |
| GN 43-60-M10-50-D0-* | 60 | M 10 | 50 | 13 | 2.5 | 11 | - | 75 | 15 | 50 | 17 | 2 | 14 | 120 |
| GN 43-60-M10-50-D1-* | 60 | M 10 | 50 | 13 | 2.5 | 11 | - | 75 | 15 | 50 | 17 | 2 | 14 | 130 |
| GN 43-60-M10-50-D3-* | 60 | M 10 | 50 | 13 | 2.5 | 11 | 4.5 | 75 | 15 | 50 | 17 | 2 | 14 | 140 |
| GN 43-60-M10-60-D0-* | 60 | M 10 | 60 | 13 | 2.5 | 11 | - | 75 | 15 | 50 | 17 | 2 | 14 | 130 |
| GN 43-60-M10-60-D1-* | 60 | M 10 | 60 | 13 | 2.5 | 11 | - | 75 | 15 | 50 | 17 | 2 | 14 | 140 |
| GN 43-60-M10-60-D3-* | 60 | M 10 | 60 | 13 | 2.5 | 11 | 4.5 | 75 | 15 | 50 | 17 | 2 | 14 | 164 |
| GN 43-60-M10-80-D0-* | 60 | M 10 | 80 | 13 | 2.5 | 11 | - | 75 | 15 | 50 | 17 | 2 | 14 | 140 |

### GN 43-S/SK

不锈钢

| 说明 | d1 | d2 | l1 | d3 | h1 | h3 | h6 | l8 | r | m | A/F | A/F 7 | x min. | ⚖ |
|---|---|---|---|---|---|---|---|---|---|---|---|---|---|---|
| GN 43-60-M10-80-D0-* | 60 | M 10 | 80 | 13 | 2.5 | 11 | - | 75 | 15 | 50 | 17 | 2 | 14 | 140 |
| GN 43-60-M10-80-D1-* | 60 | M 10 | 80 | 13 | 2.5 | 11 | - | 75 | 15 | 50 | 17 | 2 | 14 | 150 |
| GN 43-60-M10-80-D3-* | 60 | M 10 | 80 | 13 | 2.5 | 11 | 4.5 | 75 | 15 | 50 | 17 | 2 | 14 | 170 |
| GN 43-60-M10-100-D0-* | 60 | M 10 | 100 | 13 | 2.5 | 11 | - | 75 | 15 | 50 | 17 | 2 | 14 | 140 |
| GN 43-60-M10-100-D1-* | 60 | M 10 | 100 | 13 | 2.5 | 11 | - | 75 | 15 | 50 | 17 | 2 | 14 | 160 |
| GN 43-60-M10-100-D3-* | 60 | M 10 | 100 | 13 | 2.5 | 11 | 4.5 | 75 | 15 | 50 | 17 | 2 | 14 | 180 |
| GN 43-60-M12-60-D0-* | 60 | M 12 | 60 | 13 | 2.5 | 11 | - | 75 | 15 | 50 | 17 | 2 | 16 | 150 |
| GN 43-60-M12-60-D1-* | 60 | M 12 | 60 | 13 | 2.5 | 11 | - | 75 | 15 | 50 | 17 | 2 | 16 | 159 |
| GN 43-60-M12-60-D3-* | 60 | M 12 | 60 | 13 | 2.5 | 11 | 4.5 | 75 | 15 | 50 | 17 | 2 | 16 | 181 |
| GN 43-60-M12-80-D0-* | 60 | M 12 | 80 | 13 | 2.5 | 11 | - | 75 | 15 | 50 | 17 | 2 | 16 | 160 |
| GN 43-60-M12-80-D1-* | 60 | M 12 | 80 | 13 | 2.5 | 11 | - | 75 | 15 | 50 | 17 | 2 | 16 | 180 |
| GN 43-60-M12-80-D3-* | 60 | M 12 | 80 | 13 | 2.5 | 11 | 4.5 | 75 | 15 | 50 | 17 | 2 | 16 | 180 |
| GN 43-60-M12-100-D0-* | 60 | M 12 | 100 | 13 | 2.5 | 11 | - | 75 | 15 | 50 | 17 | 2 | 16 | 180 |
| GN 43-60-M12-100-D1-* | 60 | M 12 | 100 | 13 | 2.5 | 11 | - | 75 | 15 | 50 | 17 | 2 | 6 | 190 |
| GN 43-60-M12-100-D3-* | 60 | M 12 | 100 | 13 | 2.5 | 11 | 4.5 | 75 | 15 | 50 | 17 | 2 | 16 | 200 |
| GN 43-60-M12-125-D0-* | 60 | M 12 | 125 | 13 | 2.5 | 11 | - | 75 | 15 | 50 | 17 | 2 | 16 | 200 |
| GN 43-60-M12-125-D1-* | 60 | M 12 | 125 | 13 | 2.5 | 11 | - | 75 | 15 | 50 | 17 | 2 | 16 | 210 |
| GN 43-60-M12-125-D3-* | 60 | M 12 | 125 | 13 | 2.5 | 11 | 4.5 | 75 | 15 | 50 | 17 | 2 | 16 | 210 |
| GN 43-80-M8-40-D0-* | 80 | M 8 | 40 | 13 | 3 | 12 | - | 85 | 15 | 70 | 17 | 2 | 8 | 195 |
| GN 43-80-M8-40-D1-* | 80 | M 8 | 40 | 13 | 3 | 12 | - | 85 | 15 | 70 | 17 | 2 | 8 | 212 |
| GN 43-80-M8-40-D3-* | 80 | M 8 | 40 | 13 | 3 | 12 | 5 | 85 | 15 | 70 | 17 | 2 | 8 | 225 |
| GN 43-80-M8-50-D0-* | 80 | M 8 | 50 | 13 | 3 | 12 | - | 85 | 15 | 70 | 17 | 2 | 8 | 184 |
| GN 43-80-M8-50-D1-* | 80 | M 8 | 50 | 13 | 3 | 12 | - | 85 | 15 | 70 | 17 | 2 | 8 | 210 |
| GN 43-80-M8-50-D3-* | 80 | M 8 | 50 | 13 | 3 | 12 | 5 | 85 | 15 | 70 | 17 | 2 | 8 | 230 |
| GN 43-80-M8-63-D0-* | 80 | M 8 | 63 | 13 | 3 | 12 | - | 85 | 15 | 70 | 17 | 2 | 8 | 192 |
| GN 43-80-M8-63-D1-* | 80 | M 8 | 63 | 13 | 3 | 12 | - | 85 | 15 | 70 | 17 | 2 | 8 | 205 |
| GN 43-80-M8-63-D3-* | 80 | M 8 | 63 | 13 | 3 | 12 | 5 | 85 | 15 | 70 | 17 | 2 | 8 | 232 |
| GN 43-80-M10-50-D0-* | 80 | M 10 | 50 | 13 | 3 | 12 | - | 85 | 15 | 70 | 17 | 2 | 14 | 222 |
| GN 43-80-M10-50-D1-* | 80 | M 10 | 50 | 13 | 3 | 12 | - | 85 | 15 | 70 | 17 | 2 | 14 | 230 |
| GN 43-80-M10-50-D3-* | 80 | M 10 | 50 | 13 | 3 | 12 | 5 | 85 | 15 | 70 | 17 | 2 | 14 | 262 |
| GN 43-80-M10-60-D0-* | 80 | M 10 | 60 | 13 | 3 | 12 | - | 85 | 15 | 70 | 17 | 2 | 14 | 210 |
| GN 43-80-M10-60-D1-* | 80 | M 10 | 60 | 13 | 3 | 12 | - | 85 | 15 | 70 | 17 | 2 | 14 | 227 |
| GN 43-80-M10-60-D3-* | 80 | M 10 | 60 | 13 | 3 | 12 | 5 | 85 | 15 | 70 | 17 | 2 | 14 | 266 |
| GN 43-80-M10-80-D0-* | 80 | M 10 | 80 | 13 | 3 | 12 | - | 85 | 15 | 70 | 17 | 2 | 14 | 236 |
| GN 43-80-M10-80-D1-* | 80 | M 10 | 80 | 13 | 3 | 12 | - | 85 | 15 | 70 | 17 | 2 | 14 | 240 |
| GN 43-80-M10-80-D3-* | 80 | M 10 | 80 | 13 | 3 | 12 | 5 | 85 | 15 | 70 | 17 | 2 | 14 | 260 |
| GN 43-80-M10-100-D0-* | 80 | M 10 | 100 | 13 | 3 | 12 | - | 85 | 15 | 70 | 17 | 2 | 14 | 240 |
| GN 43-80-M10-100-D1-* | 80 | M 10 | 100 | 13 | 3 | 12 | - | 85 | 15 | 70 | 17 | 2 | 14 | 257 |
| GN 43-80-M10-100-D3-* | 80 | M 10 | 100 | 13 | 3 | 12 | 5 | 85 | 15 | 70 | 17 | 2 | 14 | 273 |
| GN 43-80-M12-60-D0-* | 80 | M 12 | 60 | 13 | 3 | 12 | - | 85 | 15 | 70 | 17 | 2 | 20 | 250 |
| GN 43-80-M12-60-D1-* | 80 | M 12 | 60 | 13 | 3 | 12 | - | 85 | 15 | 70 | 17 | 2 | 20 | 265 |
| GN 43-80-M12-60-D3-* | 80 | M 12 | 60 | 13 | 3 | 12 | 5 | 85 | 15 | 70 | 17 | 2 | 20 | 283 |
| GN 43-80-M12-80-D0-* | 80 | M 12 | 80 | 13 | 3 | 12 | - | 85 | 15 | 70 | 17 | 2 | 20 | 250 |
| GN 43-80-M12-80-D1-* | 80 | M 12 | 80 | 13 | 3 | 12 | - | 85 | 15 | 70 | 17 | 2 | 20 | 267 |
| GN 43-80-M12-80-D3-* | 80 | M 12 | 80 | 13 | 3 | 12 | 5 | 85 | 15 | 70 | 17 | 2 | 20 | 290 |
| GN 43-80-M12-100-D0-* | 80 | M 12 | 100 | 13 | 3 | 12 | - | 85 | 15 | 70 | 17 | 2 | 20 | 260 |
| GN 43-80-M12-100-D1-* | 80 | M 12 | 100 | 13 | 3 | 12 | - | 85 | 15 | 70 | 17 | 2 | 20 | 270 |
| GN 43-80-M12-100-D3-* | 80 | M 12 | 100 | 13 | 3 | 12 | 5 | 85 | 15 | 70 | 17 | 2 | 20 | 300 |
| GN 43-80-M12-125-D0-* | 80 | M 12 | 125 | 13 | 3 | 12 | - | 85 | 15 | 70 | 17 | 2 | 20 | 270 |
| GN 43-80-M12-125-D1-* | 80 | M 12 | 125 | 13 | 3 | 12 | - | 85 | 15 | 70 | 17 | 2 | 20 | 280 |
| GN 43-80-M12-125-D3-* | 80 | M 12 | 125 | 13 | 3 | 12 | 5 | 85 | 15 | 70 | 17 | 2 | 20 | 320 |

S 款重量





ELESA 和 GANTER 依法保留所有权利。
复制我方图纸时需始终提及来源。

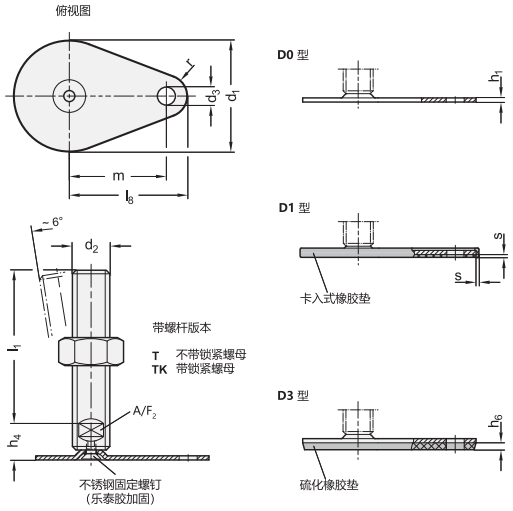


*增加不锈钢水平支脚的款式索引（底部带扳手立面）

| T | TK |
|---|---|
| 不带螺母 | 带螺母 |

**GN 43-T/TK** 不锈钢

| 说明 | d1 | d2 | l1 | d3 | h1 | h4 | h6 | l8 | r | m | A/F 1 | A/F 7 | x min. | ⚖ |
|---|---|---|---|---|---|---|---|---|---|---|---|---|---|---|
| GN 43-50-M16-75-D0-* | 50 | M 16 | 75 | 13 | 2.5 | 17 | - | 60 | 15 | 45 | 12 | 2 | 14 | 168 |
| GN 43-50-M16-75-D1-* | 50 | M 16 | 75 | 13 | 2.5 | 17 | - | 60 | 15 | 45 | 12 | 2 | 14 | 177 |
| GN 43-50-M16-75-D3-* | 50 | M 16 | 75 | 13 | 2.5 | 17 | 4 | 60 | 15 | 45 | 12 | 2 | 14 | 181 |
| GN 43-50-M16-100-D0-* | 50 | M 16 | 100 | 13 | 2.5 | 17 | - | 60 | 15 | 45 | 12 | 2 | 14 | 200 |
| GN 43-50-M16-100-D1-* | 50 | M 16 | 100 | 13 | 2.5 | 17 | - | 60 | 15 | 45 | 12 | 2 | 14 | 210 |
| GN 43-50-M16-100-D3-* | 50 | M 16 | 100 | 13 | 2.5 | 17 | 4 | 60 | 15 | 45 | 12 | 2 | 14 | 220 |
| GN 43-50-M16-125-D0-* | 50 | M 16 | 125 | 13 | 2.5 | 17 | - | 60 | 15 | 45 | 12 | 2 | 14 | 233 |
| GN 43-50-M16-125-D1-* | 50 | M 16 | 125 | 13 | 2.5 | 17 | - | 60 | 15 | 45 | 12 | 2 | 14 | 242 |
| GN 43-50-M16-125-D3-* | 50 | M 16 | 125 | 13 | 2.5 | 17 | 4 | 60 | 15 | 45 | 12 | 2 | 14 | 246 |
| GN 43-50-M16-150-D0-* | 50 | M 16 | 150 | 13 | 2.5 | 17 | - | 60 | 15 | 45 | 12 | 2 | 14 | 265 |
| GN 43-50-M16-150-D1-* | 50 | M 16 | 150 | 13 | 2.5 | 17 | - | 60 | 15 | 45 | 12 | 2 | 14 | 274 |
| GN 43-50-M16-150-D3-* | 50 | M 16 | 150 | 13 | 2.5 | 17 | 4 | 60 | 15 | 45 | 12 | 2 | 14 | 278 |
| GN 43-50-M16-200-D0-* | 50 | M 16 | 200 | 13 | 2.5 | 17 | - | 60 | 15 | 45 | 12 | 2 | 14 | 297 |
| GN 43-50-M16-200-D1-* | 50 | M 16 | 200 | 13 | 2.5 | 17 | - | 60 | 15 | 45 | 12 | 2 | 14 | 300 |
| GN 43-50-M16-200-D3-* | 50 | M 16 | 200 | 13 | 2.5 | 17 | 4 | 60 | 15 | 45 | 12 | 2 | 14 | 317 |
| GN 43-60-M16-75-D0-* | 60 | M 16 | 75 | 13 | 2.5 | 17 | - | 75 | 15 | 50 | 12 | 2 | 16 | 185 |
| GN 43-60-M16-75-D1-* | 60 | M 16 | 75 | 13 | 2.5 | 17 | - | 75 | 15 | 50 | 12 | 2 | 16 | 196 |
| GN 43-60-M16-75-D3-* | 60 | M 16 | 75 | 13 | 2.5 | 17 | 4.5 | 75 | 15 | 50 | 12 | 2 | 16 | 206 |
| GN 43-60-M16-100-D0-* | 60 | M 16 | 100 | 13 | 2.5 | 17 | - | 75 | 15 | 50 | 12 | 2 | 16 | 218 |
| GN 43-60-M16-100-D1-* | 60 | M 16 | 100 | 13 | 2.5 | 17 | - | 75 | 15 | 50 | 12 | 2 | 16 | 229 |
| GN 43-60-M16-100-D3-* | 60 | M 16 | 100 | 13 | 2.5 | 17 | 4.5 | 75 | 15 | 50 | 12 | 2 | 16 | 239 |
| GN 43-60-M16-125-D0-* | 60 | M 16 | 125 | 13 | 2.5 | 17 | - | 75 | 15 | 50 | 12 | 2 | 16 | 260 |
| GN 43-60-M16-125-D1-* | 60 | M 16 | 125 | 13 | 2.5 | 17 | - | 75 | 15 | 50 | 12 | 2 | 16 | 261 |
| GN 43-60-M16-125-D3-* | 60 | M 16 | 125 | 13 | 2.5 | 17 | 4.5 | 75 | 15 | 50 | 12 | 2 | 16 | 271 |
| GN 43-60-M16-150-D0-* | 60 | M 16 | 150 | 13 | 2.5 | 17 | - | 75 | 15 | 50 | 12 | 2 | 16 | 282 |
| GN 43-60-M16-150-D1-* | 60 | M 16 | 150 | 13 | 2.5 | 17 | - | 75 | 15 | 50 | 12 | 2 | 16 | 293 |
| GN 43-60-M16-150-D3-* | 60 | M 16 | 150 | 13 | 2.5 | 17 | 4.5 | 75 | 15 | 50 | 12 | 2 | 16 | 303 |
| GN 43-60-M16-200-D0-* | 60 | M 16 | 200 | 13 | 2.5 | 17 | - | 75 | 15 | 50 | 12 | 2 | 16 | 625 |
| GN 43-60-M16-200-D1-* | 60 | M 16 | 200 | 13 | 2.5 | 17 | - | 75 | 15 | 50 | 12 | 2 | 16 | 636 |
| GN 43-60-M16-200-D3-* | 60 | M 16 | 200 | 13 | 2.5 | 17 | 4.5 | 75 | 15 | 50 | 12 | 2 | 16 | 646 |
| GN 43-80-M16-75-D0-* | 80 | M 16 | 75 | 13 | 3 | 18 | - | 85 | 15 | 70 | 12 | 2 | 20 | 267 |
| GN 43-80-M16-75-D1-* | 80 | M 16 | 75 | 13 | 3 | 18 | - | 85 | 15 | 70 | 12 | 2 | 20 | 284 |
| GN 43-80-M16-75-D3-* | 80 | M 16 | 75 | 13 | 3 | 18 | 5 | 85 | 15 | 70 | 12 | 2 | 20 | 308 |
| GN 43-80-M16-100-D0-* | 80 | M 16 | 100 | 13 | 3 | 18 | - | 85 | 15 | 70 | 12 | 2 | 20 | 309 |
| GN 43-80-M16-100-D1-* | 80 | M 16 | 100 | 13 | 3 | 18 | - | 85 | 15 | 70 | 12 | 2 | 20 | 317 |
| GN 43-80-M16-100-D3-* | 80 | M 16 | 100 | 13 | 3 | 18 | 5 | 85 | 15 | 70 | 12 | 2 | 20 | 350 |

**GN 43-T/TK** 不锈钢

| 说明 | d1 | d2 | l1 | d3 | h1 | h4 | h6 | l8 | r | m | A/F 1 | A/F 7 | x min. | ⚖ |
|---|---|---|---|---|---|---|---|---|---|---|---|---|---|---|
| GN 43-80-M16-125-D0-* | 80 | M 16 | 125 | 13 | 3 | 18 | - | 85 | 15 | 70 | 12 | 2 | 20 | 350 |
| GN 43-80-M16-125-D1-* | 80 | M 16 | 125 | 13 | 3 | 18 | - | 85 | 15 | 70 | 12 | 2 | 20 | 370 |
| GN 43-80-M16-125-D3-* | 80 | M 16 | 125 | 13 | 3 | 18 | 5 | 85 | 15 | 70 | 12 | 2 | 20 | 373 |
| GN 43-80-M16-150-D0-* | 80 | M 16 | 150 | 13 | 3 | 18 | - | 85 | 15 | 70 | 12 | 2 | 20 | 370 |
| GN 43-80-M16-150-D1-* | 80 | M 16 | 150 | 13 | 3 | 18 | - | 85 | 15 | 70 | 12 | 2 | 20 | 381 |
| GN 43-80-M16-150-D3-* | 80 | M 16 | 150 | 13 | 3 | 18 | 5 | 85 | 15 | 70 | 12 | 2 | 20 | 400 |
| GN 43-80-M16-200-D0-* | 80 | M 16 | 200 | 13 | 3 | 18 | - | 85 | 15 | 70 | 12 | 2 | 20 | 430 |
| GN 43-80-M16-200-D1-* | 80 | M 16 | 200 | 13 | 3 | 18 | - | 85 | 15 | 70 | 12 | 2 | 20 | 440 |
| GN 43-80-M16-200-D3-* | 80 | M 16 | 200 | 13 | 3 | 18 | 5 | 85 | 15 | 70 | 12 | 2 | 20 | 450 |
| GN 43-80-M20-75-D0-* | 80 | M 20 | 75 | 13 | 3 | 18 | - | 85 | 15 | 70 | 15 | 2 | 20 | 300 |
| GN 43-80-M20-75-D1-* | 80 | M 20 | 75 | 13 | 3 | 18 | - | 85 | 15 | 70 | 15 | 2 | 20 | 340 |
| GN 43-80-M20-75-D3-* | 80 | M 20 | 75 | 13 | 3 | 18 | 5 | 85 | 15 | 70 | 15 | 2 | 20 | 362 |
| GN 43-80-M20-100-D0-* | 80 | M 20 | 100 | 13 | 3 | 18 | - | 85 | 15 | 70 | 15 | 2 | 20 | 382 |
| GN 43-80-M20-100-D1-* | 80 | M 20 | 100 | 13 | 3 | 18 | - | 85 | 15 | 70 | 15 | 2 | 20 | 399 |
| GN 43-80-M20-100-D3-* | 80 | M 20 | 100 | 13 | 3 | 18 | 5 | 85 | 15 | 70 | 15 | 2 | 20 | 421 |
| GN 43-80-M20-125-D0-* | 80 | M 20 | 125 | 13 | 3 | 18 | - | 85 | 15 | 70 | 15 | 2 | 20 | 500 |
| GN 43-80-M20-125-D1-* | 80 | M 20 | 125 | 13 | 3 | 18 | - | 85 | 15 | 70 | 15 | 2 | 20 | 449 |
| GN 43-80-M20-125-D3-* | 80 | M 20 | 125 | 13 | 3 | 18 | 5 | 85 | 15 | 70 | 15 | 2 | 20 | 471 |
| GN 43-80-M20-150-D0-* | 80 | M 20 | 150 | 13 | 3 | 18 | - | 85 | 15 | 70 | 15 | 2 | 20 | 500 |
| GN 43-80-M20-150-D1-* | 80 | M 20 | 150 | 13 | 3 | 18 | - | 85 | 15 | 70 | 15 | 2 | 20 | 500 |
| GN 43-80-M20-150-D3-* | 80 | M 20 | 150 | 13 | 3 | 18 | 5 | 85 | 15 | 70 | 15 | 2 | 20 | 522 |
| GN 43-80-M20-200-D0-* | 80 | M 20 | 200 | 13 | 3 | 18 | - | 85 | 15 | 70 | 15 | 2 | 20 | 600 |
| GN 43-80-M20-200-D1-* | 80 | M 20 | 200 | 13 | 3 | 18 | - | 85 | 15 | 70 | 15 | 2 | 20 | 600 |
| GN 43-80-M20-200-D3-* | 80 | M 20 | 200 | 13 | 3 | 18 | 5 | 85 | 15 | 70 | 15 | 2 | 20 | 622 |
| GN 43-80-M24-100-D0-* | 80 | M 24 | 100 | 13 | 3 | 21 | - | 85 | 15 | 70 | 19 | 2 | 22 | 490 |
| GN 43-80-M24-100-D1-* | 80 | M 24 | 100 | 13 | 3 | 21 | - | 85 | 15 | 70 | 19 | 2 | 22 | 507 |
| GN 43-80-M24-100-D3-* | 80 | M 24 | 100 | 13 | 3 | 21 | 5 | 85 | 15 | 70 | 19 | 2 | 22 | 527 |
| GN 43-80-M24-125-D0-* | 80 | M 24 | 125 | 13 | 3 | 21 | - | 85 | 15 | 70 | 19 | 2 | 22 | 570 |
| GN 43-80-M24-125-D1-* | 80 | M 24 | 125 | 13 | 3 | 21 | - | 85 | 15 | 70 | 19 | 2 | 22 | 587 |
| GN 43-80-M24-125-D3-* | 80 | M 24 | 125 | 13 | 3 | 21 | 5 | 85 | 15 | 70 | 19 | 2 | 22 | 607 |
| GN 43-80-M24-150-D0-* | 80 | M 24 | 150 | 13 | 3 | 21 | - | 85 | 15 | 70 | 19 | 2 | 22 | 636 |
| GN 43-80-M24-150-D1-* | 80 | M 24 | 150 | 13 | 3 | 21 | - | 85 | 15 | 70 | 19 | 2 | 22 | 653 |
| GN 43-80-M24-150-D3-* | 80 | M 24 | 150 | 13 | 3 | 21 | 5 | 85 | 15 | 70 | 19 | 2 | 22 | 673 |
| GN 43-80-M24-200-D0-* | 80 | M 24 | 200 | 13 | 3 | 21 | - | 85 | 15 | 70 | 19 | 2 | 22 | 782 |
| GN 43-80-M24-200-D1-* | 80 | M 24 | 200 | 13 | 3 | 21 | - | 85 | 15 | 70 | 19 | 2 | 22 | 799 |
| GN 43-80-M24-200-D3-* | 80 | M 24 | 200 | 13 | 3 | 21 | 5 | 85 | 15 | 70 | 19 | 2 | 22 | 819 |

T款重量



ELESA 和 GANTER 依法保留所有权利。
复制我方图纸时需始终提及来源。

# GN 43

## 不锈钢支脚



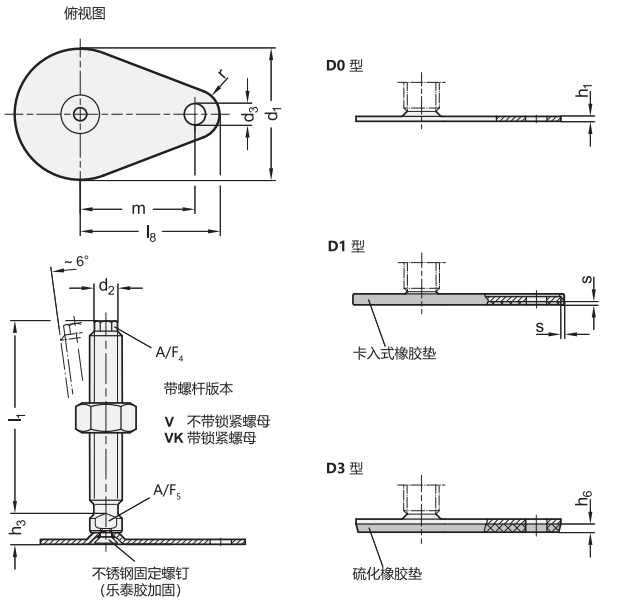


*增加不锈钢水平支脚的款式索引（顶部带六角槽/底部带扳手立面）

| U | UK |
|---|---|
| 不带螺母 | 带螺母 |

### GN 43-U/UK

不锈钢

| 说明 | d1 | d2 | l1 | d3 | h1 | h4 | h6 | l8 | r | m | A/FA/FA/F 1 | 2 | 7 | x min. | ⚖ |
|---|---|---|---|---|---|---|---|---|---|---|---|---|---|---|---|
| GN 43-50-M16-75-D0-* | 50 | M 16 | 75 | 13 | 2.5 | 17 | - | 60 | 15 | 45 | 12 | 8 | 2 | 14 | 200 |
| GN 43-50-M16-75-D1-* | 50 | M 16 | 75 | 13 | 2.5 | 17 | - | 60 | 15 | 45 | 12 | 8 | 2 | 14 | 209 |
| GN 43-50-M16-75-D3-* | 50 | M 16 | 75 | 13 | 2.5 | 17 | 4 | 60 | 15 | 45 | 12 | 8 | 2 | 14 | 220 |
| GN 43-50-M16-100-D0-* | 50 | M 16 | 100 | 13 | 2.5 | 17 | - | 60 | 15 | 45 | 12 | 8 | 2 | 14 | 230 |
| GN 43-50-M16-100-D1-* | 50 | M 16 | 100 | 13 | 2.5 | 17 | - | 60 | 15 | 45 | 12 | 8 | 2 | 14 | 230 |
| GN 43-50-M16-100-D3-* | 50 | M 16 | 100 | 13 | 2.5 | 17 | 4 | 60 | 15 | 45 | 12 | 8 | 2 | 14 | 240 |
| GN 43-50-M16-125-D0-* | 50 | M 16 | 125 | 13 | 2.5 | 17 | - | 60 | 15 | 45 | 12 | 8 | 2 | 14 | 260 |
| GN 43-50-M16-125-D1-* | 50 | M 16 | 125 | 13 | 2.5 | 17 | - | 60 | 15 | 45 | 12 | 8 | 2 | 14 | 270 |
| GN 43-50-M16-125-D3-* | 50 | M 16 | 125 | 13 | 2.5 | 17 | 4 | 60 | 15 | 45 | 12 | 8 | 2 | 14 | 270 |
| GN 43-50-M16-150-D0-* | 50 | M 16 | 150 | 13 | 2.5 | 17 | - | 60 | 15 | 45 | 12 | 8 | 2 | 14 | 289 |
| GN 43-50-M16-150-D1-* | 50 | M 16 | 150 | 13 | 2.5 | 17 | - | 60 | 15 | 45 | 12 | 8 | 2 | 14 | 295 |
| GN 43-50-M16-150-D3-* | 50 | M 16 | 150 | 13 | 2.5 | 17 | 4 | 60 | 15 | 45 | 12 | 8 | 2 | 14 | 300 |
| GN 43-50-M16-200-D0-* | 50 | M 16 | 200 | 13 | 2.5 | 17 | - | 60 | 15 | 45 | 12 | 8 | 2 | 14 | 361 |
| GN 43-50-M16-200-D1-* | 50 | M 16 | 200 | 13 | 2.5 | 17 | - | 60 | 15 | 45 | 12 | 8 | 2 | 14 | 370 |
| GN 43-50-M16-200-D3-* | 50 | M 16 | 200 | 13 | 2.5 | 17 | 4 | 60 | 15 | 45 | 12 | 8 | 2 | 14 | 374 |
| GN 43-60-M16-75-D0-* | 60 | M 16 | 75 | 13 | 2.5 | 17 | - | 75 | 15 | 50 | 12 | 8 | 2 | 16 | 210 |
| GN 43-60-M16-75-D1-* | 60 | M 16 | 75 | 13 | 2.5 | 17 | - | 75 | 15 | 50 | 12 | 8 | 2 | 16 | 221 |
| GN 43-60-M16-75-D3-* | 60 | M 16 | 75 | 13 | 2.5 | 17 | 4.5 | 75 | 15 | 50 | 12 | 8 | 2 | 16 | 222 |
| GN 43-60-M16-100-D0-* | 60 | M 16 | 100 | 13 | 2.5 | 17 | - | 75 | 15 | 50 | 12 | 8 | 2 | 16 | 220 |
| GN 43-60-M16-100-D1-* | 60 | M 16 | 100 | 13 | 2.5 | 17 | - | 75 | 15 | 50 | 12 | 8 | 2 | 16 | 260 |
| GN 43-60-M16-100-D3-* | 60 | M 16 | 100 | 13 | 2.5 | 17 | 4.5 | 75 | 15 | 50 | 12 | 8 | 2 | 16 | 270 |
| GN 43-60-M16-125-D0-* | 60 | M 16 | 125 | 13 | 2.5 | 17 | - | 75 | 15 | 50 | 12 | 8 | 2 | 16 | 280 |
| GN 43-60-M16-125-D1-* | 60 | M 16 | 125 | 13 | 2.5 | 17 | - | 75 | 15 | 50 | 12 | 8 | 2 | 16 | 295 |
| GN 43-60-M16-125-D3-* | 60 | M 16 | 125 | 13 | 2.5 | 17 | 4.5 | 75 | 15 | 50 | 12 | 8 | 2 | 16 | 300 |
| GN 43-60-M16-150-D0-* | 60 | M 16 | 150 | 13 | 2.5 | 17 | - | 75 | 15 | 50 | 12 | 8 | 2 | 16 | 300 |
| GN 43-60-M16-150-D1-* | 60 | M 16 | 150 | 13 | 2.5 | 17 | - | 75 | 15 | 50 | 12 | 8 | 2 | 16 | 320 |
| GN 43-60-M16-150-D3-* | 60 | M 16 | 150 | 13 | 2.5 | 17 | 4.5 | 75 | 15 | 50 | 12 | 8 | 2 | 16 | 320 |
| GN 43-60-M16-200-D0-* | 60 | M 16 | 200 | 13 | 2.5 | 17 | - | 75 | 15 | 50 | 12 | 8 | 2 | 16 | 378 |
| GN 43-60-M16-200-D1-* | 60 | M 16 | 200 | 13 | 2.5 | 17 | - | 75 | 15 | 50 | 12 | 8 | 2 | 16 | 402 |
| GN 43-60-M16-200-D3-* | 60 | M 16 | 200 | 13 | 2.5 | 17 | 4.5 | 75 | 15 | 50 | 12 | 8 | 2 | 16 | 420 |
| GN 43-80-M16-75-D0-* | 80 | M 16 | 75 | 13 | 3 | 18 | - | 85 | 15 | 70 | 12 | 8 | 2 | 20 | 300 |
| GN 43-80-M16-75-D1-* | 80 | M 16 | 75 | 13 | 3 | 18 | - | 85 | 15 | 70 | 12 | 8 | 2 | 20 | 317 |
| GN 43-80-M16-75-D3-* | 80 | M 16 | 75 | 13 | 3 | 18 | 5 | 85 | 15 | 70 | 12 | 8 | 2 | 20 | 337 |
| GN 43-80-M16-100-D0-* | 80 | M 16 | 100 | 13 | 3 | 18 | - | 85 | 15 | 70 | 12 | 8 | 2 | 20 | 340 |
| GN 43-80-M16-100-D1-* | 80 | M 16 | 100 | 13 | 3 | 18 | - | 85 | 15 | 70 | 12 | 8 | 2 | 20 | 360 |
| GN 43-80-M16-100-D3-* | 80 | M 16 | 100 | 13 | 3 | 18 | 5 | 85 | 15 | 70 | 12 | 8 | 2 | 20 | 368 |

### GN 43-U/UK

不锈钢

| 说明 | d1 | d2 | l1 | d3 | h1 | h4 | h6 | l8 | r | m | A/FA/FA/F 1 | 2 | 7 | x min. | ⚖ |
|---|---|---|---|---|---|---|---|---|---|---|---|---|---|---|---|
| GN 43-80-M16-125-D0-* | 80 | M 16 | 125 | 13 | 3 | 18 | - | 85 | 15 | 70 | 12 | 8 | 2 | 20 | 370 |
| GN 43-80-M16-125-D1-* | 80 | M 16 | 125 | 13 | 3 | 18 | - | 85 | 15 | 70 | 12 | 8 | 2 | 20 | 380 |
| GN 43-80-M16-125-D3-* | 80 | M 16 | 125 | 13 | 3 | 18 | 5 | 85 | 15 | 70 | 12 | 8 | 2 | 20 | 400 |
| GN 43-80-M16-150-D0-* | 80 | M 16 | 150 | 13 | 3 | 18 | - | 85 | 15 | 70 | 12 | 8 | 2 | 20 | 397 |
| GN 43-80-M16-150-D1-* | 80 | M 16 | 150 | 13 | 3 | 18 | - | 85 | 15 | 70 | 12 | 8 | 2 | 20 | 402 |
| GN 43-80-M16-150-D3-* | 80 | M 16 | 150 | 13 | 3 | 18 | 5 | 85 | 15 | 70 | 12 | 8 | 2 | 20 | 450 |
| GN 43-80-M16-200-D0-* | 80 | M 16 | 200 | 13 | 3 | 18 | - | 85 | 15 | 70 | 12 | 8 | 2 | 20 | 460 |
| GN 43-80-M16-200-D1-* | 80 | M 16 | 200 | 13 | 3 | 18 | - | 85 | 15 | 70 | 12 | 8 | 2 | 20 | 480 |
| GN 43-80-M16-200-D3-* | 80 | M 16 | 200 | 13 | 3 | 18 | 5 | 85 | 15 | 70 | 12 | 8 | 2 | 20 | 500 |
| GN 43-80-M20-75-D0-* | 80 | M 20 | 75 | 13 | 3 | 18 | - | 85 | 15 | 70 | 15 | 10 | 2 | 20 | 375 |
| GN 43-80-M20-75-D1-* | 80 | M 20 | 75 | 13 | 3 | 18 | - | 85 | 15 | 70 | 15 | 10 | 2 | 20 | 400 |
| GN 43-80-M20-75-D3-* | 80 | M 20 | 75 | 13 | 3 | 18 | 5 | 85 | 15 | 70 | 15 | 10 | 2 | 20 | 440 |
| GN 43-80-M20-100-D0-* | 80 | M 20 | 100 | 13 | 3 | 18 | - | 85 | 15 | 70 | 15 | 10 | 2 | 20 | 400 |
| GN 43-80-M20-100-D1-* | 80 | M 20 | 100 | 13 | 3 | 18 | - | 85 | 15 | 70 | 15 | 10 | 2 | 20 | 453 |
| GN 43-80-M20-100-D3-* | 80 | M 20 | 100 | 13 | 3 | 18 | 5 | 85 | 15 | 70 | 15 | 10 | 2 | 20 | 460 |
| GN 43-80-M20-125-D0-* | 80 | M 20 | 125 | 13 | 3 | 18 | - | 85 | 15 | 70 | 15 | 10 | 2 | 20 | 480 |
| GN 43-80-M20-125-D1-* | 80 | M 20 | 125 | 13 | 3 | 18 | - | 85 | 15 | 70 | 15 | 10 | 2 | 20 | 500 |
| GN 43-80-M20-125-D3-* | 80 | M 20 | 125 | 13 | 3 | 18 | 5 | 85 | 15 | 70 | 15 | 10 | 2 | 20 | 520 |
| GN 43-80-M20-150-D0-* | 80 | M 20 | 150 | 13 | 3 | 18 | - | 85 | 15 | 70 | 15 | 10 | 2 | 20 | 540 |
| GN 43-80-M20-150-D1-* | 80 | M 20 | 150 | 13 | 3 | 18 | - | 85 | 15 | 70 | 15 | 10 | 2 | 20 | 557 |
| GN 43-80-M20-150-D3-* | 80 | M 20 | 150 | 13 | 3 | 18 | 5 | 85 | 15 | 70 | 15 | 10 | 2 | 20 | 560 |
| GN 43-80-M20-200-D0-* | 80 | M 20 | 200 | 13 | 3 | 18 | - | 85 | 15 | 70 | 15 | 10 | 2 | 20 | 580 |
| GN 43-80-M20-200-D1-* | 80 | M 20 | 200 | 13 | 3 | 18 | - | 85 | 15 | 70 | 15 | 10 | 2 | 20 | 600 |
| GN 43-80-M20-200-D3-* | 80 | M 20 | 200 | 13 | 3 | 18 | 5 | 85 | 15 | 70 | 15 | 10 | 2 | 20 | 626 |
| GN 43-80-M24-100-D0-* | 80 | M 24 | 100 | 13 | 3 | 21 | - | 85 | 15 | 70 | 19 | 12 | 2 | 22 | 600 |
| GN 43-80-M24-100-D1-* | 80 | M 24 | 100 | 13 | 3 | 21 | - | 85 | 15 | 70 | 19 | 12 | 2 | 22 | 617 |
| GN 43-80-M24-100-D3-* | 80 | M 24 | 100 | 13 | 3 | 21 | 5 | 85 | 15 | 70 | 19 | 12 | 2 | 22 | 685 |
| GN 43-80-M24-125-D0-* | 80 | M 24 | 125 | 13 | 3 | 21 | - | 85 | 15 | 70 | 19 | 12 | 2 | 22 | 640 |
| GN 43-80-M24-125-D1-* | 80 | M 24 | 125 | 13 | 3 | 21 | - | 85 | 15 | 70 | 19 | 12 | 2 | 22 | 660 |
| GN 43-80-M24-125-D3-* | 80 | M 24 | 125 | 13 | 3 | 21 | 5 | 85 | 15 | 70 | 19 | 12 | 2 | 22 | 680 |
| GN 43-80-M24-150-D0-* | 80 | M 24 | 150 | 13 | 3 | 21 | - | 85 | 15 | 70 | 19 | 12 | 2 | 22 | 720 |
| GN 43-80-M24-150-D1-* | 80 | M 24 | 150 | 13 | 3 | 21 | - | 85 | 15 | 70 | 19 | 12 | 2 | 22 | 737 |
| GN 43-80-M24-150-D3-* | 80 | M 24 | 150 | 13 | 3 | 21 | 5 | 85 | 15 | 70 | 19 | 12 | 2 | 22 | 756 |
| GN 43-80-M24-200-D0-* | 80 | M 24 | 200 | 13 | 3 | 21 | - | 85 | 15 | 70 | 19 | 12 | 2 | 22 | 762 |
| GN 43-80-M24-200-D1-* | 80 | M 24 | 200 | 13 | 3 | 21 | - | 85 | 15 | 70 | 19 | 12 | 2 | 22 | 799 |
| GN 43-80-M24-200-D3-* | 80 | M 24 | 200 | 13 | 3 | 21 | 5 | 85 | 15 | 70 | 19 | 12 | 2 | 22 | 900 |

U 款重量



ELESA 和 GANTER 依法保留所有权利。
复制我方图纸时需始终提及来源。

# GN 43

## 不锈钢支脚

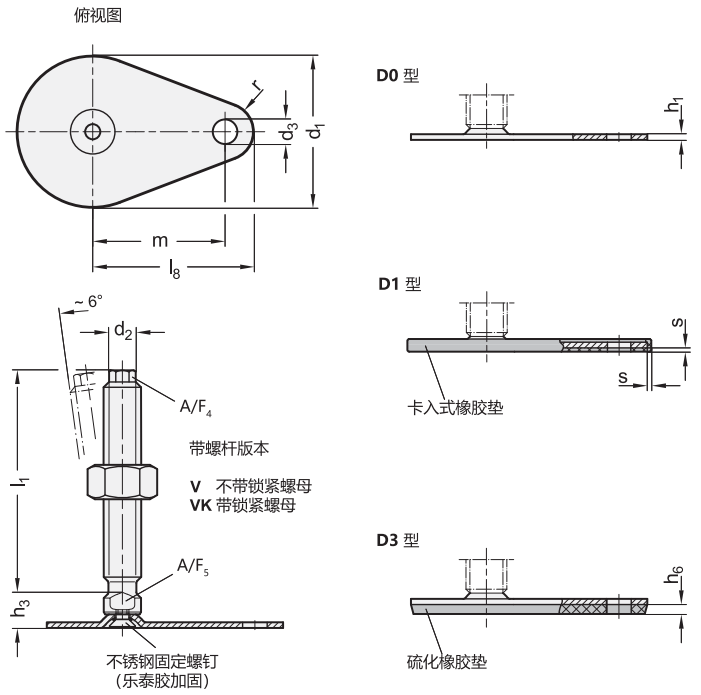


*增加不锈钢水平支脚的款式索引（顶部带外六角槽/底部带扳手立面）

| V | VK |
|---|---|
| 不带螺母 | 带螺母 |

### GN 43-V/VK

不锈钢

| 说明 | d1 | d2 | d3 | l2 | h1 | h5 | h6 | l8 | r | m | A/F 3 min. | A/F 4 | A/F 7 | x min. | |
|---|---|---|---|---|---|---|---|---|---|---|---|---|---|---|---|
| GN 43-60-M16-75-D0-* | 60 | M 16 | 13 | 75 | 2.5 | 14 | - | 75 | 15 | 50 | 10 | 12 | 2 | 16 | 178 |
| GN 43-60-M16-75-D1-* | 60 | M 16 | 13 | 75 | 2.5 | 14 | - | 75 | 15 | 50 | 10 | 12 | 2 | 16 | 199 |
| GN 43-60-M16-75-D3-* | 60 | M 16 | 13 | 75 | 2.5 | 14 | 4.5 | 75 | 15 | 50 | 10 | 12 | 2 | 16 | 205 |
| GN 43-60-M16-100-D0-* | 60 | M 16 | 13 | 100 | 2.5 | 14 | - | 75 | 15 | 50 | 10 | 12 | 2 | 16 | 210 |
| GN 43-60-M16-100-D1-* | 60 | M 16 | 13 | 100 | 2.5 | 14 | - | 75 | 15 | 50 | 10 | 12 | 2 | 16 | 221 |
| GN 43-60-M16-100-D3-* | 60 | M 16 | 13 | 100 | 2.5 | 14 | 4.5 | 75 | 15 | 50 | 10 | 12 | 2 | 16 | 231 |
| GN 43-60-M16-125-D0-* | 60 | M 16 | 13 | 125 | 2.5 | 14 | - | 75 | 15 | 50 | 10 | 12 | 2 | 16 | 242 |
| GN 43-60-M16-125-D1-* | 60 | M 16 | 13 | 125 | 2.5 | 14 | - | 75 | 15 | 50 | 10 | 12 | 2 | 16 | 253 |
| GN 43-60-M16-125-D3-* | 60 | M 16 | 13 | 125 | 2.5 | 14 | 4.5 | 75 | 15 | 50 | 10 | 12 | 2 | 16 | 263 |
| GN 43-60-M16-150-D0-* | 60 | M 16 | 13 | 150 | 2.5 | 14 | - | 75 | 15 | 50 | 10 | 12 | 2 | 16 | 275 |
| GN 43-60-M16-150-D1-* | 60 | M 16 | 13 | 150 | 2.5 | 14 | - | 75 | 15 | 50 | 10 | 12 | 2 | 16 | 286 |
| GN 43-60-M16-150-D3-* | 60 | M 16 | 13 | 150 | 2.5 | 14 | 4.5 | 75 | 15 | 50 | 10 | 12 | 2 | 16 | 296 |
| GN 43-80-M16-75-D0-* | 80 | M 16 | 13 | 75 | 3 | 15 | - | 85 | 15 | 70 | 10 | 12 | 2 | 20 | 131 |
| GN 43-80-M16-75-D1-* | 80 | M 16 | 13 | 75 | 3 | 15 | - | 85 | 15 | 70 | 10 | 12 | 2 | 20 | 148 |
| GN 43-80-M16-75-D3-* | 80 | M 16 | 13 | 75 | 3 | 15 | 5 | 85 | 15 | 70 | 10 | 12 | 2 | 20 | 172 |
| GN 43-80-M16-100-D0-* | 80 | M 16 | 13 | 100 | 3 | 15 | - | 85 | 15 | 70 | 10 | 12 | 2 | 20 | 292 |
| GN 43-80-M16-100-D1-* | 80 | M 16 | 13 | 100 | 3 | 15 | - | 85 | 15 | 70 | 10 | 12 | 2 | 20 | 309 |
| GN 43-80-M16-100-D3-* | 80 | M 16 | 13 | 100 | 3 | 15 | 5 | 85 | 15 | 70 | 10 | 12 | 2 | 20 | 333 |
| GN 43-80-M16-125-D0-* | 80 | M 16 | 13 | 125 | 3 | 15 | - | 85 | 15 | 70 | 10 | 12 | 2 | 20 | 324 |
| GN 43-80-M16-125-D1-* | 80 | M 16 | 13 | 125 | 3 | 15 | - | 85 | 15 | 70 | 10 | 12 | 2 | 20 | 341 |
| GN 43-80-M16-125-D3-* | 80 | M 16 | 13 | 125 | 3 | 15 | 5 | 85 | 15 | 70 | 10 | 12 | 2 | 20 | 365 |
| GN 43-80-M16-150-D0-* | 80 | M 16 | 13 | 150 | 3 | 15 | - | 85 | 15 | 70 | 10 | 12 | 2 | 20 | 357 |
| GN 43-80-M16-150-D1-* | 80 | M 16 | 13 | 150 | 3 | 15 | - | 85 | 15 | 70 | 10 | 12 | 2 | 20 | 374 |

### GN 43-V/VK

不锈钢

| 说明 | d1 | d2 | d3 | l2 | h1 | h5 | h6 | l8 | r | m | A/F 3 min. | A/F 4 | A/F 7 | x min. | |
|---|---|---|---|---|---|---|---|---|---|---|---|---|---|---|---|
| GN 43-80-M16-150-D3-* | 80 | M 16 | 13 | 150 | 3 | 15 | 5 | 85 | 15 | 70 | 10 | 12 | 2 | 20 | 398 |
| GN 43-80-M20-100-D0-* | 80 | M 20 | 13 | 100 | 3 | 15 | - | 85 | 15 | 70 | 13 | 16 | 2 | 20 | 373 |
| GN 43-80-M20-100-D1-* | 80 | M 20 | 13 | 100 | 3 | 15 | - | 85 | 15 | 70 | 13 | 16 | 2 | 20 | 390 |
| GN 43-80-M20-100-D3-* | 80 | M 20 | 13 | 100 | 3 | 15 | 5 | 85 | 15 | 70 | 13 | 16 | 2 | 20 | 412 |
| GN 43-80-M20-125-D0-* | 80 | M 20 | 13 | 125 | 3 | 15 | - | 85 | 15 | 70 | 13 | 16 | 2 | 20 | 424 |
| GN 43-80-M20-125-D1-* | 80 | M 20 | 13 | 125 | 3 | 15 | - | 85 | 15 | 70 | 13 | 16 | 2 | 20 | 441 |
| GN 43-80-M20-125-D3-* | 80 | M 20 | 13 | 125 | 3 | 15 | 5 | 85 | 15 | 70 | 13 | 16 | 2 | 20 | 463 |
| GN 43-80-M20-150-D0-* | 80 | M 20 | 13 | 150 | 3 | 15 | - | 85 | 15 | 70 | 13 | 16 | 2 | 20 | 476 |
| GN 43-80-M20-150-D1-* | 80 | M 20 | 13 | 150 | 3 | 15 | - | 85 | 15 | 70 | 13 | 16 | 2 | 20 | 493 |
| GN 43-80-M20-150-D3-* | 80 | M 20 | 13 | 150 | 3 | 15 | 5 | 85 | 15 | 70 | 13 | 16 | 2 | 20 | 515 |
| GN 43-80-M20-200-D0-* | 80 | M 20 | 13 | 200 | 3 | 15 | - | 85 | 15 | 70 | 13 | 16 | 2 | 20 | 581 |
| GN 43-80-M20-200-D1-* | 80 | M 20 | 13 | 200 | 3 | 15 | - | 85 | 15 | 70 | 13 | 16 | 2 | 20 | 598 |
| GN 43-80-M20-200-D3-* | 80 | M 20 | 13 | 200 | 3 | 15 | 5 | 85 | 15 | 70 | 13 | 16 | 2 | 20 | 620 |
| GN 43-80-M24-100-D0-* | 80 | M 24 | 13 | 100 | 3 | 18 | - | 85 | 15 | 70 | 17 | 20 | 2 | 22 | 476 |
| GN 43-80-M24-100-D1-* | 80 | M 24 | 13 | 100 | 3 | 18 | - | 85 | 15 | 70 | 17 | 20 | 2 | 22 | 493 |
| GN 43-80-M24-100-D3-* | 80 | M 24 | 13 | 100 | 3 | 18 | 5 | 85 | 15 | 70 | 17 | 20 | 2 | 22 | 513 |
| GN 43-80-M24-150-D0-* | 80 | M 24 | 13 | 150 | 3 | 18 | - | 85 | 15 | 70 | 17 | 20 | 2 | 22 | 624 |
| GN 43-80-M24-150-D1-* | 80 | M 24 | 13 | 150 | 3 | 18 | - | 85 | 15 | 70 | 17 | 20 | 2 | 22 | 641 |
| GN 43-80-M24-150-D3-* | 80 | M 24 | 13 | 150 | 3 | 18 | 5 | 85 | 15 | 70 | 17 | 20 | 2 | 22 | 661 |
| GN 43-80-M24-200-D0-* | 80 | M 24 | 13 | 200 | 3 | 18 | - | 85 | 15 | 70 | 17 | 20 | 2 | 22 | 770 |
| GN 43-80-M24-200-D1-* | 80 | M 24 | 13 | 200 | 3 | 18 | - | 85 | 15 | 70 | 17 | 20 | 2 | 22 | 787 |
| GN 43-80-M24-200-D3-* | 80 | M 24 | 13 | 200 | 3 | 18 | 5 | 85 | 15 | 70 | 17 | 20 | 2 | 22 | 807 |

V款重量



ELESA 和 GANTER 依法保留所有权利。
复制我方图纸时需始终提及来源。

# GN 43

## 不锈钢支脚



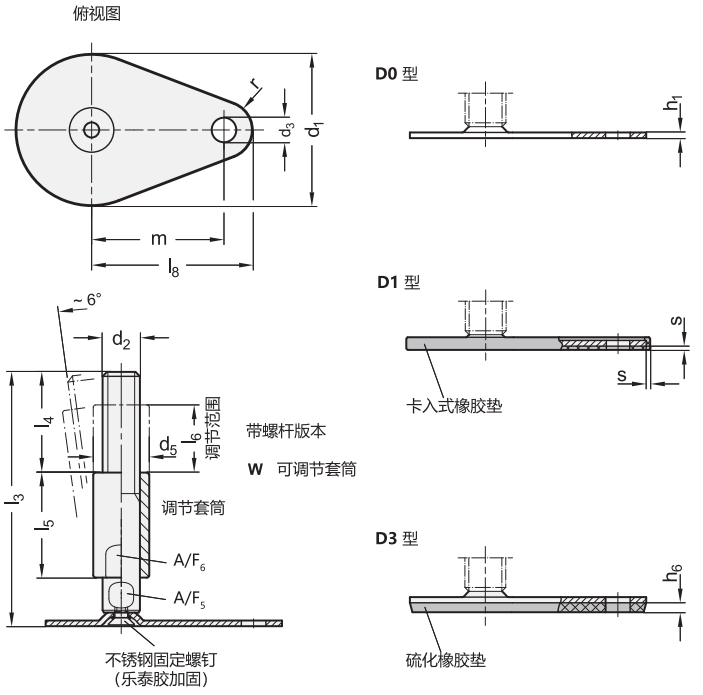


**GN 43-W** 不锈钢

| 说明 | d1 | d2 | d3 | l3 | h1 | h6 | l4 | l5 | l6 | l8 | r | m | A/F 4 | A/F 5 | A/F 7 | x min. | ⚖ |
|---|---|---|---|---|---|---|---|---|---|---|---|---|---|---|---|---|---|
| GN 43-60-M16-110-D0-W | 60 | M16 | 13 | 110 | 2.5 | - | 45 | 45 | 29 | 75 | 15 | 50 | 12 | 20 | 2 | 16 | 300 |
| GN 43-60-M16-110-D1-W | 60 | M16 | 13 | 110 | 2.5 | - | 45 | 45 | 29 | 75 | 15 | 50 | 12 | 20 | 2 | 16 | 314 |
| GN 43-60-M16-110-D3-W | 60 | M16 | 13 | 110 | 2.5 | 4.5 | 45 | 45 | 29 | 75 | 15 | 50 | 12 | 20 | 2 | 16 | 324 |
| GN 43-60-M16-135-D0-W | 60 | M16 | 13 | 135 | 2.5 | - | 45 | 45 | 29 | 75 | 15 | 50 | 12 | 20 | 2 | 16 | 340 |
| GN 43-60-M16-135-D1-W | 60 | M16 | 13 | 135 | 2.5 | - | 45 | 45 | 29 | 75 | 15 | 50 | 12 | 20 | 2 | 16 | 351 |
| GN 43-60-M16-135-D3-W | 60 | M16 | 13 | 135 | 2.5 | 4.5 | 45 | 45 | 29 | 75 | 15 | 50 | 12 | 20 | 2 | 16 | 361 |
| GN 43-60-M16-160-D0-W | 60 | M16 | 13 | 160 | 2.5 | - | 45 | 45 | 29 | 75 | 15 | 50 | 12 | 20 | 2 | 16 | 381 |
| GN 43-60-M16-160-D1-W | 60 | M16 | 13 | 160 | 2.5 | - | 45 | 45 | 29 | 75 | 15 | 50 | 12 | 20 | 2 | 16 | 392 |
| GN 43-60-M16-160-D3-W | 60 | M16 | 13 | 160 | 2.5 | 4.5 | 45 | 45 | 29 | 75 | 15 | 50 | 12 | 20 | 2 | 16 | 402 |
| GN 43-60-M16-185-D0-W | 60 | M16 | 13 | 185 | 2.5 | - | 45 | 45 | 29 | 75 | 15 | 50 | 12 | 20 | 2 | 16 | 421 |
| GN 43-60-M16-185-D1-W | 60 | M16 | 13 | 185 | 2.5 | - | 45 | 45 | 29 | 75 | 15 | 50 | 12 | 20 | 2 | 16 | 432 |
| GN 43-60-M16-185-D3-W | 60 | M16 | 13 | 185 | 2.5 | 4.5 | 45 | 45 | 29 | 75 | 15 | 50 | 12 | 20 | 2 | 16 | 442 |
| GN 43-80-M16-110-D0-W | 80 | M16 | 13 | 110 | 3 | - | 45 | 45 | 29 | 85 | 15 | 70 | 12 | 20 | 2 | 20 | 385 |
| GN 43-80-M16-110-D1-W | 80 | M16 | 13 | 110 | 3 | - | 45 | 45 | 29 | 85 | 15 | 70 | 12 | 20 | 2 | 20 | 402 |
| GN 43-80-M16-110-D3-W | 80 | M16 | 13 | 110 | 3 | 5 | 45 | 45 | 29 | 85 | 15 | 70 | 12 | 20 | 2 | 20 | 426 |
| GN 43-80-M16-135-D0-W | 80 | M16 | 13 | 135 | 3 | - | 45 | 45 | 29 | 85 | 15 | 70 | 12 | 20 | 2 | 20 | 430 |
| GN 43-80-M16-135-D1-W | 80 | M16 | 13 | 135 | 3 | - | 45 | 45 | 29 | 85 | 15 | 70 | 12 | 20 | 2 | 20 | 439 |
| GN 43-80-M16-135-D3-W | 80 | M16 | 13 | 135 | 3 | 5 | 45 | 45 | 29 | 85 | 15 | 70 | 12 | 20 | 2 | 20 | 463 |
| GN 43-80-M16-160-D0-W | 80 | M16 | 13 | 160 | 3 | - | 45 | 45 | 29 | 85 | 15 | 70 | 12 | 20 | 2 | 20 | 430 |
| GN 43-80-M16-160-D1-W | 80 | M16 | 13 | 160 | 3 | - | 45 | 45 | 29 | 85 | 15 | 70 | 12 | 20 | 2 | 20 | 480 |
| GN 43-80-M16-160-D3-W | 80 | M16 | 13 | 160 | 3 | 5 | 45 | 45 | 29 | 85 | 15 | 70 | 12 | 20 | 2 | 20 | 500 |
| GN 43-80-M16-185-D0-W | 80 | M16 | 13 | 185 | 3 | - | 45 | 45 | 29 | 85 | 15 | 70 | 12 | 20 | 2 | 20 | 503 |
| GN 43-80-M16-185-D1-W | 80 | M16 | 13 | 185 | 3 | - | 45 | 45 | 29 | 85 | 15 | 70 | 12 | 20 | 2 | 20 | 520 |

**GN 43-W** 不锈钢

| 说明 | d1 | d2 | d3 | l3 | h1 | h6 | l4 | l5 | l6 | l8 | r | m | A/F 4 | A/F 5 | A/F 7 | x min. | ⚖ |
|---|---|---|---|---|---|---|---|---|---|---|---|---|---|---|---|---|---|
| GN 43-80-M16-185-D3-W | 80 | M16 | 13 | 185 | 3 | 5 | 45 | 45 | 29 | 85 | 15 | 70 | 12 | 20 | 2 | 20 | 544 |
| GN 43-80-M20-134-D0-W | 80 | M20 | 13 | 134 | 3 | - | 56 | 56 | 37 | 85 | 15 | 70 | 16 | 24 | 2 | 20 | 603 |
| GN 43-80-M20-134-D1-W | 80 | M20 | 13 | 134 | 3 | - | 56 | 56 | 37 | 85 | 15 | 70 | 16 | 24 | 2 | 20 | 620 |
| GN 43-80-M20-134-D3-W | 80 | M20 | 13 | 134 | 3 | 5 | 56 | 56 | 37 | 85 | 15 | 70 | 16 | 24 | 2 | 20 | 642 |
| GN 43-80-M20-159-D0-W | 80 | M20 | 13 | 159 | 3 | - | 56 | 56 | 37 | 85 | 15 | 70 | 16 | 24 | 2 | 20 | 666 |
| GN 43-80-M20-159-D1-W | 80 | M20 | 13 | 159 | 3 | - | 56 | 56 | 37 | 85 | 15 | 70 | 16 | 24 | 2 | 20 | 683 |
| GN 43-80-M20-159-D3-W | 80 | M20 | 13 | 159 | 3 | 5 | 56 | 56 | 37 | 85 | 15 | 70 | 16 | 24 | 2 | 20 | 705 |
| GN 43-80-M20-184-D0-W | 80 | M20 | 13 | 184 | 3 | - | 56 | 56 | 37 | 85 | 15 | 70 | 16 | 24 | 2 | 20 | 729 |
| GN 43-80-M20-184-D1-W | 80 | M20 | 13 | 184 | 3 | - | 56 | 56 | 37 | 85 | 15 | 70 | 16 | 24 | 2 | 20 | 746 |
| GN 43-80-M20-184-D3-W | 80 | M20 | 13 | 184 | 3 | 5 | 56 | 56 | 37 | 85 | 15 | 70 | 16 | 24 | 2 | 20 | 768 |
| GN 43-80-M20-234-D0-W | 80 | M20 | 13 | 234 | 3 | - | 56 | 56 | 37 | 85 | 15 | 70 | 16 | 24 | 2 | 20 | 852 |
| GN 43-80-M20-234-D1-W | 80 | M20 | 13 | 234 | 3 | - | 56 | 56 | 37 | 85 | 15 | 70 | 16 | 24 | 2 | 20 | 869 |
| GN 43-80-M20-234-D3-W | 80 | M20 | 13 | 234 | 3 | 5 | 56 | 56 | 37 | 85 | 15 | 70 | 16 | 24 | 2 | 20 | 892 |
| GN 43-80-M24-159-D0-W | 80 | M24 | 13 | 159 | 3 | - | 67 | 67 | 42 | 85 | 15 | 70 | 20 | 30 | 2 | 22 | 905 |
| GN 43-80-M24-159-D1-W | 80 | M24 | 13 | 159 | 3 | - | 67 | 67 | 42 | 85 | 15 | 70 | 20 | 30 | 2 | 22 | 922 |
| GN 43-80-M24-159-D3-W | 80 | M24 | 13 | 159 | 3 | 5 | 67 | 67 | 42 | 85 | 15 | 70 | 20 | 30 | 2 | 22 | 942 |
| GN 43-80-M24-209-D0-W | 80 | M24 | 13 | 209 | 3 | - | 67 | 67 | 42 | 85 | 15 | 70 | 20 | 30 | 2 | 22 | 1083 |
| GN 43-80-M24-209-D1-W | 80 | M24 | 13 | 209 | 3 | - | 67 | 67 | 42 | 85 | 15 | 70 | 20 | 30 | 2 | 22 | 1100 |
| GN 43-80-M24-209-D3-W | 80 | M24 | 13 | 209 | 3 | 5 | 67 | 67 | 42 | 85 | 15 | 70 | 20 | 30 | 2 | 22 | 1120 |
| GN 43-80-M24-259-D0-W | 80 | M24 | 13 | 259 | 3 | - | 67 | 67 | 42 | 85 | 15 | 70 | 20 | 30 | 2 | 22 | 1262 |
| GN 43-80-M24-259-D1-W | 80 | M24 | 13 | 259 | 3 | - | 67 | 67 | 42 | 85 | 15 | 70 | 20 | 30 | 2 | 22 | 1279 |
| GN 43-80-M24-259-D3-W | 80 | M24 | 13 | 259 | 3 | 5 | 67 | 67 | 42 | 85 | 15 | 70 | 20 | 30 | 2 | 22 | 1360 |



ELESA 和 GANTER 依法保留所有权利。
复制我方图纸时需始终提及来源。

# GN 43

## 不锈钢支脚

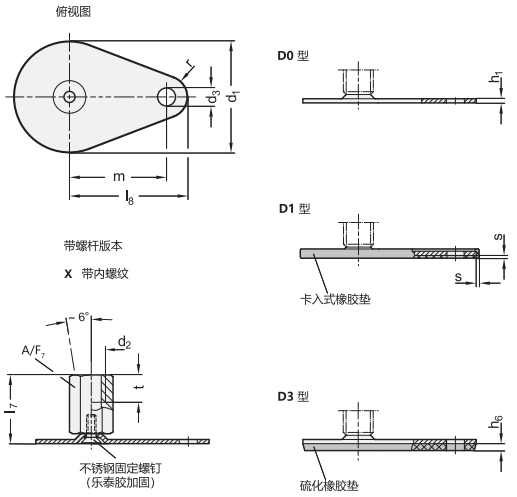


**GN 43-X** 不锈钢

| 说明 | d1 | d2 | d3 | l7 | h1 | h6 | l8 | r | m | A/F 6 | A/F 7 | s | x min. | ⚖ |
|---|---|---|---|---|---|---|---|---|---|---|---|---|---|---|
| GN 43-50-M8-25-D0-X | 50 | M 8 | 13 | 25 | 2.5 | - | 60 | 15 | 45 | 14 | 2 | 8 | 8 | 85 |
| GN 43-50-M8-25-D1-X | 50 | M 8 | 13 | 25 | 2.5 | - | 60 | 15 | 45 | 14 | 2 | 8 | 8 | 95 |
| GN 43-50-M8-25-D3-X | 50 | M 8 | 13 | 25 | 2.5 | 4 | 60 | 15 | 45 | 14 | 2 | 8 | 8 | 97 |
| GN 43-50-M10-28-D0-X | 50 | M 10 | 13 | 28 | 2.5 | - | 60 | 15 | 45 | 14 | 2 | 10 | 14 | 99 |
| GN 43-50-M10-28-D1-X | 50 | M 10 | 13 | 28 | 2.5 | - | 60 | 15 | 45 | 14 | 2 | 10 | 14 | 100 |
| GN 43-50-M10-28-D3-X | 50 | M 10 | 13 | 28 | 2.5 | 4 | 60 | 15 | 45 | 14 | 2 | 10 | 14 | 110 |
| GN 43-50-M12-32-D0-X | 50 | M 12 | 13 | 32 | 2.5 | - | 60 | 15 | 45 | 17 | 2 | 12 | 14 | 117 |
| GN 43-50-M12-32-D1-X | 50 | M 12 | 13 | 32 | 2.5 | - | 60 | 15 | 45 | 17 | 2 | 12 | 14 | 110 |
| GN 43-50-M12-32-D3-X | 50 | M 12 | 13 | 32 | 2.5 | 4 | 60 | 15 | 45 | 17 | 2 | 12 | 14 | 120 |
| GN 43-50-M16-37-D0-X | 50 | M 16 | 13 | 37 | 2.5 | - | 60 | 15 | 45 | 22 | 2 | 16 | 14 | 120 |
| GN 43-50-M16-37-D1-X | 50 | M 16 | 13 | 37 | 2.5 | - | 60 | 15 | 45 | 22 | 2 | 16 | 14 | 129 |
| GN 43-50-M16-37-D3-X | 50 | M 16 | 13 | 37 | 2.5 | 4 | 60 | 15 | 45 | 22 | 2 | 16 | 14 | 160 |
| GN 43-60-M8-25-D0-X | 60 | M 8 | 13 | 25 | 2.5 | - | 75 | 15 | 50 | 14 | 2 | 8 | 8 | 99 |
| GN 43-60-M8-25-D1-X | 60 | M 8 | 13 | 25 | 2.5 | - | 75 | 15 | 50 | 14 | 2 | 8 | 8 | 109 |
| GN 43-60-M8-25-D3-X | 60 | M 8 | 13 | 25 | 2.5 | 4.5 | 75 | 15 | 50 | 14 | 2 | 8 | 8 | 120 |
| GN 43-60-M10-28-D0-X | 60 | M 10 | 13 | 28 | 2.5 | - | 75 | 15 | 50 | 14 | 2 | 10 | 14 | 100 |
| GN 43-60-M10-28-D1-X | 60 | M 10 | 13 | 28 | 2.5 | - | 75 | 15 | 50 | 14 | 2 | 10 | 14 | 110 |
| GN 43-60-M10-28-D3-X | 60 | M 10 | 13 | 28 | 2.5 | 4.5 | 75 | 15 | 50 | 14 | 2 | 10 | 14 | 125 |
| GN 43-60-M12-32-D0-X | 60 | M 12 | 13 | 32 | 2.5 | - | 75 | 15 | 50 | 17 | 2 | 12 | 16 | 134 |
| GN 43-60-M12-32-D1-X | 60 | M 12 | 13 | 32 | 2.5 | - | 75 | 15 | 50 | 17 | 2 | 12 | 16 | 145 |
| GN 43-60-M12-32-D3-X | 60 | M 12 | 13 | 32 | 2.5 | 4.5 | 75 | 15 | 50 | 17 | 2 | 12 | 16 | 150 |
| GN 43-60-M16-37-D0-X | 60 | M 16 | 13 | 37 | 2.5 | - | 75 | 15 | 50 | 22 | 2 | 16 | 16 | 160 |
| GN 43-60-M16-37-D1-X | 60 | M 16 | 13 | 37 | 2.5 | - | 75 | 15 | 50 | 22 | 2 | 16 | 16 | 511 |
| GN 43-60-M16-37-D3-X | 60 | M 16 | 13 | 37 | 2.5 | 4.5 | 75 | 15 | 50 | 22 | 2 | 16 | 16 | 170 |
| GN 43-80-M8-26-D0-X | 80 | M 8 | 13 | 26 | 3 | - | 85 | 15 | 70 | 14 | 2 | 8 | 8 | 182 |
| GN 43-80-M8-26-D1-X | 80 | M 8 | 13 | 26 | 3 | - | 85 | 15 | 70 | 14 | 2 | 8 | 8 | 199 |
| GN 43-80-M8-26-D3-X | 80 | M 8 | 13 | 26 | 3 | 5 | 85 | 15 | 70 | 14 | 2 | 8 | 8 | 222 |
| GN 43-80-M10-29-D0-X | 80 | M 10 | 13 | 29 | 3 | - | 85 | 15 | 70 | 14 | 2 | 10 | 14 | 182 |
| GN 43-80-M10-29-D1-X | 80 | M 10 | 13 | 29 | 3 | - | 85 | 15 | 70 | 14 | 2 | 10 | 14 | 199 |
| GN 43-80-M10-29-D3-X | 80 | M 10 | 13 | 29 | 3 | 5 | 85 | 15 | 70 | 14 | 2 | 10 | 14 | 230 |
| GN 43-80-M12-32-D0-X | 80 | M 12 | 13 | 32 | 3 | - | 85 | 15 | 70 | 17 | 2 | 12 | 20 | 200 |
| GN 43-80-M12-32-D1-X | 80 | M 12 | 13 | 32 | 3 | - | 85 | 15 | 70 | 17 | 2 | 12 | 20 | 220 |
| GN 43-80-M12-32-D3-X | 80 | M 12 | 13 | 32 | 3 | 5 | 85 | 15 | 70 | 17 | 2 | 12 | 20 | 240 |
| GN 43-80-M16-38-D0-X | 80 | M 16 | 13 | 38 | 3 | - | 85 | 15 | 70 | 22 | 2 | 16 | 20 | 240 |
| GN 43-80-M16-38-D1-X | 80 | M 16 | 13 | 38 | 3 | - | 85 | 15 | 70 | 22 | 2 | 16 | 20 | 257 |
| GN 43-80-M16-38-D3-X | 80 | M 16 | 13 | 38 | 3 | 5 | 85 | 15 | 70 | 22 | 2 | 16 | 20 | 300 |
| GN 43-80-M20-45-D0-X | 80 | M 20 | 13 | 45 | 3 | - | 85 | 15 | 70 | 27 | 2 | 20 | 20 | 300 |
| GN 43-80-M20-45-D1-X | 80 | M 20 | 13 | 45 | 3 | - | 85 | 15 | 70 | 27 | 2 | 20 | 20 | 320 |
| GN 43-80-M20-45-D3-X | 80 | M 20 | 13 | 45 | 3 | 5 | 85 | 15 | 70 | 27 | 2 | 20 | 20 | 340 |



ELESA 和 GANTER 依法保留所有权利。
复制我方图纸时需始终提及来源。

# 减震水平调整件

**钢制底盘及螺杆**

**底座**
镀锌钢。

**减震元件**
NR 橡胶，硬度 80 Shore A，黑色，亚光饰面。

**水平调节板**
镀锌钢。

**密封圈**
NBR 合成橡胶O形环。

**螺杆**
镀锌钢，供货时未装配。

**螺母和垫圈**
镀锌钢。

**特征**
ELESA减震水平调整件用于降低活动体或设备及机器的非平衡振动块产生的振动、冲击和噪音。这些振动、冲击和噪音会造成以下负面影响：
- 造成机器及/或其相邻设备的异常运行，并可能会缩短其使用寿命；
- 损害操作者健康；
- 噪声。
- 将减震元件置于机器下，并将螺杆插入并通过机器机架内的孔（无螺纹）（图1）。
- 转动螺杆的方形端，使水平调整板接触机器，以进行所需的水平调整，然后再用螺母和垫圈锁紧。（图2）。

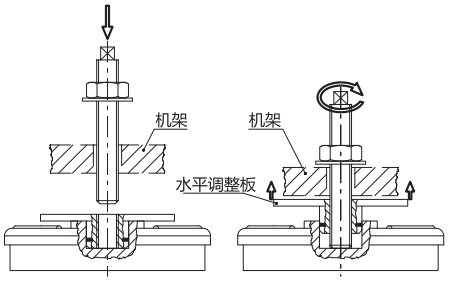


图1　图2

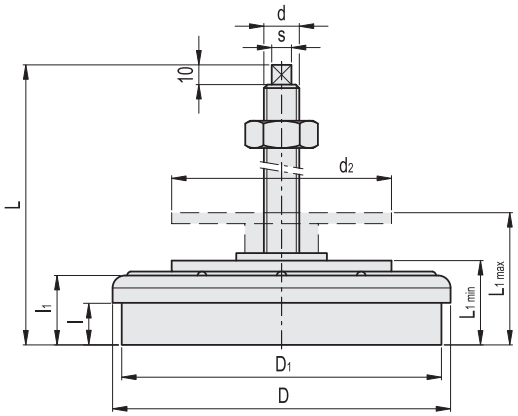


| 代码 | 说明 | D | d | D1 | L | L1 min÷max | l | l1 | d2 | s | 最大极限静载荷* [N] | 刚度 [N/mm] | 最大挠曲度 [mm] | ⚖ |
|---|---|---|---|---|---|---|---|---|---|---|---|---|---|---|
| 415111 | LW.A-80-M12x1.25x120 | 80 | M12x1.25 | 72 | 133 | 35÷46 | 18.5 | 32 | 60 | 7x7 | 5000 | 2500 | 2 | 530 |
| 415121 | LW.A-120-M16x1.5x130 | 120 | M16x1.5 | 109 | 144 | 40÷51 | 23 | 36.5 | 80 | 9x9 | 10000 | 4000 | 2.5 | 1200 |
| 415131 | LW.A-160-M20x1.5x170 | 160 | M20x1.5 | 150 | 188 | 50÷63 | 29 | 43.5 | 130 | 12x12 | 20000 | 9000 | 2.2 | 2650 |
| 415141 | LW.A-200-M20x1.5x170 | 200 | M20x1.5 | 186 | 198 | 60÷73 | 36 | 54.5 | 130 | 12x12 | 40000 | 15000 | 2.7 | 4500 |





ELESA 和 GANTER 依法保留所有权利。
复制我方图纸时需始终提及来源。

**技术参数和选型指南**

1. 基本参数需求：
- 干扰频率:指运行中的机器产生的干扰震动频率。通常，由引擎持续转动造成[Hz=r.p.m./60];
- 施加在每个减震元件上的载荷 [N];
- 所需隔离度 [%];
- 规定载荷下的减震盘挠度值[mm];
- 指导致减震元件压缩1mm[N/mm]的载荷。

2. 如何选择减震元件：
- 参照隔离度检测图表，使干扰频率值与所需隔离度相交（不同隔离度等级各自对应诺模图中的一条线），并确定了挠度（静载挠度mm）；
- 用施加在减震元件上的载荷除以挠度值，可得出所需的减震元件刚度。
- 将上述所得刚度值与表中所列值作比较，选择刚度值较低的减震元件。

3. 检查：
- 减震元件的挠度选择可通过基于载荷的图表实现。
- 使干扰频率值与减震元件的挠度值相交，以得出所选减震元件所能提供的隔离度。
- 比较获得的所需隔离度数值。

4. Example:
- 使用条件：干扰频率 = 50 Hz (3,000 r.p.m.)；施加于各个水平调整件的载荷= 4，000 N。所需隔离度为80%。
- 图表显示，干扰频率为 50 Hz、隔离度为 80% 时，挠度为0.6 mm。
- 用施加的载荷除以得出的挠度，即为所需刚度，即4，000/0.6= 6，666N/mm；
- 将上述所得刚度值（6，666N/mm）与表中所列值作比较，所得刚度值在表中所列LW.A-120和LW.A-160的刚度值范围内（4，000 N/mm和9，000 N/mm）。选择刚度值较低的减震元件，即LW.A-120。
- 图表显示LW.A-120（4，000 N/mm）的挠度为1mm。
- 图中挠度值与 50 Hz 的干扰度相交，得出隔离度为90%。

该值甚至比所需值还要大；因此该选择是正确的。

**图标**

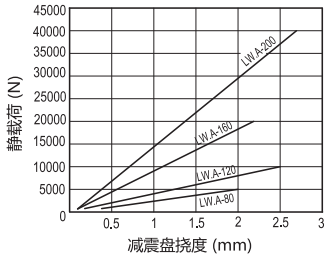


**减震元件的隔离度校核图表**

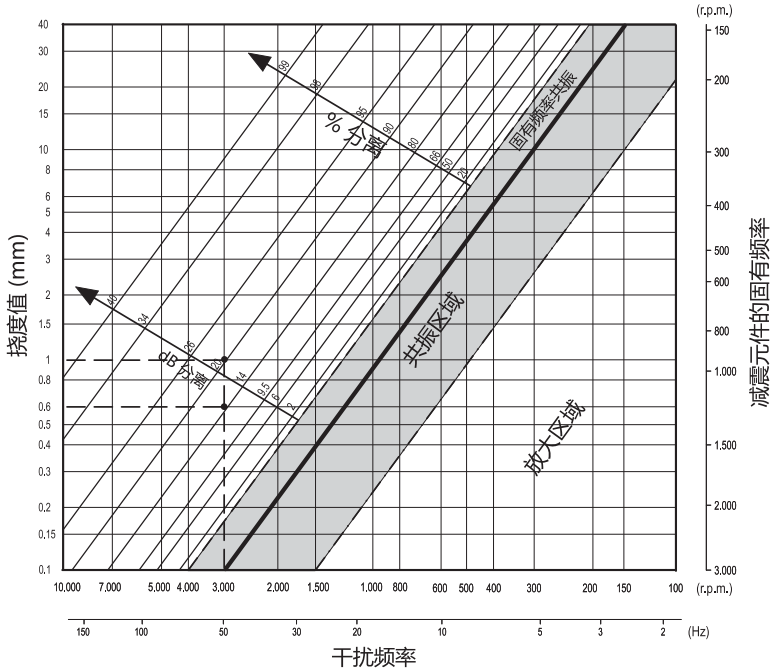




ELESA 和 GANTER 依法保留所有权利。
复制我方图纸时需始终提及来源。

# GN 148

## 减震元件

**规格**

**类型**

- **A**型: 带双孔法兰 ($d_1$ = 60 / 90 / 113)
- **B**型: 带四孔法兰 ($d_1$ = 113 / 126)

**识别号**

- **1**: 不带分离锁扣
- **2**: 带分离锁扣

减震元件
天然橡胶 (NR)

硫化
耐受温度达 80 °C
硬度 [Shore A ±5 °]

柔软* 43
中等 57
硬度* 68
* 无库存，需要最小起订量

金属板
镀锌，蓝钝处理

螺纹嵌件
钢制
镀锌，蓝钝处理

附件
- 橡胶垫 GN 148.2 (参见页 1307)

**信息**

GN 148水平调整件设计用于重型机械和机组的减震。
可延长设备的寿命并降低噪声污染。
因其结构特点，它也能够吸收水平震动。过载分离锁扣的设计（2型）能够防止水平调整件因负荷过大而损坏。
推荐的载重能力具体数值不具约束力，不对用户的选择承担责任；并不构成一般意义的质保和使用场合要求。用户必须根据实际情况选择适合预期用途的产品。

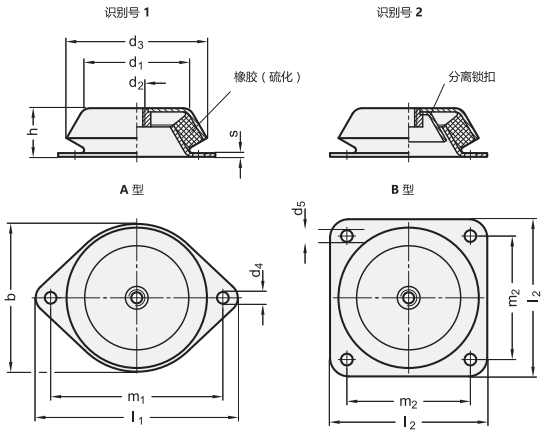


**GN 148**

| 说明 | d1 | d2 | d3 | d4 | d5 | h | s | b | l1 | l2 | m1 | m2 | ⚖ |
|---|---|---|---|---|---|---|---|---|---|---|---|---|---|
| GN 148-60-M10-A-*-43 | 60 | M 10 | 78 | 9 | - | 30 | 2 | 78 | 128 | - | 110 | - | 238 |
| GN 148-60-M10-A-*-57 | 60 | M 10 | 78 | 9 | - | 30 | 2 | 78 | 128 | - | 110 | - | 250 |
| GN 148-60-M10-A-*-68 | 60 | M 10 | 78 | 9 | - | 30 | 2 | 78 | 128 | - | 110 | - | 245 |
| GN 148-90-M12-A-*-43 | 90 | M 12 | 106 | 13 | - | 39 | 3 | 110 | 170 | - | 140 | - | 717 |
| GN 148-90-M12-A-*-57 | 90 | M 12 | 106 | 13 | - | 39 | 3 | 110 | 170 | - | 140 | - | 725 |
| GN 148-90-M12-A-*-68 | 90 | M 12 | 106 | 13 | - | 39 | 3 | 110 | 170 | - | 140 | - | 730 |
| GN 148-113-M16-A-*-43 | 113 | M 16 | 150 | 12.5 | - | 52 | 4 | 150 | 216 | - | 184 | - | 1643 |
| GN 148-113-M16-A-*-57 | 113 | M 16 | 150 | 12.5 | - | 52 | 4 | 150 | 216 | - | 184 | - | 1641 |
| GN 148-113-M16-A-*-68 | 113 | M 16 | 150 | 12.5 | - | 52 | 4 | 150 | 216 | - | 184 | - | 1713 |
| GN 148-113-M16-B-*-43 | 113 | M 16 | 150 | - | 12.5 | 52 | 4 | - | - | 168 | - | 132 | 1878 |
| GN 148-113-M16-B-*-57 | 113 | M 16 | 150 | - | 12.5 | 52 | 4 | - | - | 168 | - | 132 | 1830 |
| GN 148-113-M16-B-*-68 | 113 | M 16 | 150 | - | 12.5 | 52 | 4 | - | - | 168 | - | 132 | 1870 |
| GN 148-126-M20-B-*-43 | 126 | M 20 | 177 | - | 13 | 63 | 4 | - | - | 184 | - | 150 | 2613 |
| GN 148-126-M20-B-*-57 | 126 | M 20 | 177 | - | 13 | 63 | 4 | - | - | 184 | - | 150 | 2623 |
| GN 148-126-M20-B-*-68 | 126 | M 20 | 177 | - | 13 | 63 | 4 | - | - | 184 | - | 150 | 2680 |

重量 识别号 1





ELESA 和 GANTER 依法保留所有权利。
复制我方图纸时需始终提及来源。

# GN 148 | 减震元件

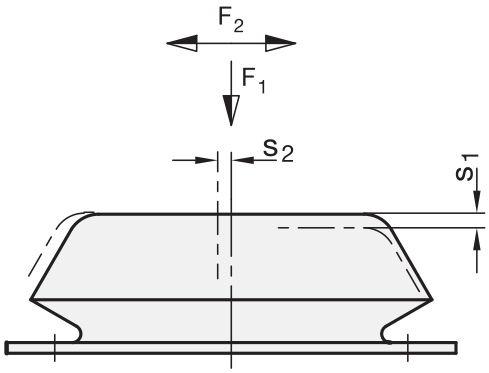


技术信息(条款)

$F_1$ = 垂直方向静载荷(压力)
$F_2$ = 水平方向静载荷(横向推力)
$s_1$ = 垂直方向压缩度( $F_1$ 载荷下弹性压缩行程)
$s_2$ = 水平方向压缩度( $F_2$ 载荷下弹性压缩行程)

刚度 R:
致使减震元件压缩1mm的载荷(弹性比)

计算刚度的等式:R = F / S

下表详细列出了最大静载荷F,最大压缩比和计算出的刚度 R。
114页的计算方法和下表列出的数值,可计算出最大隔震度,隔震度是由干扰频率决定的。

| d1 | 硬度(肖氏 | 最大静载荷 $F_1$ N | 刚度 $R_1$ N/mm | 最大压缩度 $s_1$ mm | 最大静载荷 $F_2$ N | 刚度 $R_2$ N/mm | 最大压缩度 $s_1$ mm |
|---|---|---|---|---|---|---|---|
| 60 | 43* | 1100 | 340 | 3.2 | 2300 | 770 | 3 |
| 60 | 57 | 1750 | 550 | 3.2 | 3400 | 1130 | 3 |
| 60 | 68* | 2800 | 930 | 3 | 4000 | 1330 | 3 |
| 90 | 43* | 1500 | 430 | 3.5 | 3000 | 750 | 4 |
| 90 | 57 | 2800 | 800 | 3.5 | 5000 | 1330 | 3.75 |
| 90 | 68* | 4500 | 1290 | 3.5 | 7000 | 1870 | 3.75 |
| 113 | 43* | 3500 | 1000 | 3.5 | 4500 | 1290 | 3.5 |
| 113 | 57 | 6500 | 1860 | 3.5 | 7500 | 2140 | 3.5 |
| 113 | 68* | 10000 | 2860 | 3.5 | 11000 | 3140 | 3.5 |
| 126 | 43* | 7500 | 2140 | 3.5 | 9000 | 2570 | 3.5 |
| 126 | 57 | 12500 | 3570 | 3.5 | 15000 | 4290 | 3.5 |
| 126 | 68* | 19000 | 5340 | 3.5 | 22500 | 6430 | 3.5 |

* 无库存,需要最小起订量

**应用案例**

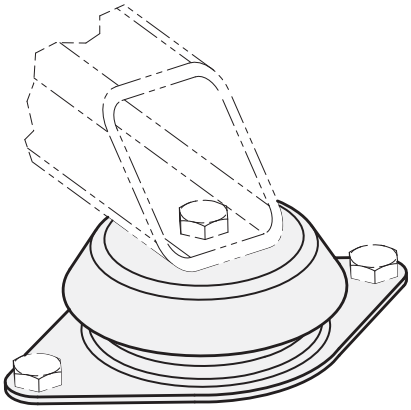



ELESA 和 GANTER 依法保留所有权利。
复制我方图纸时需始终提及来源。

# GN 148 | 减震元件



**隔震度图表**

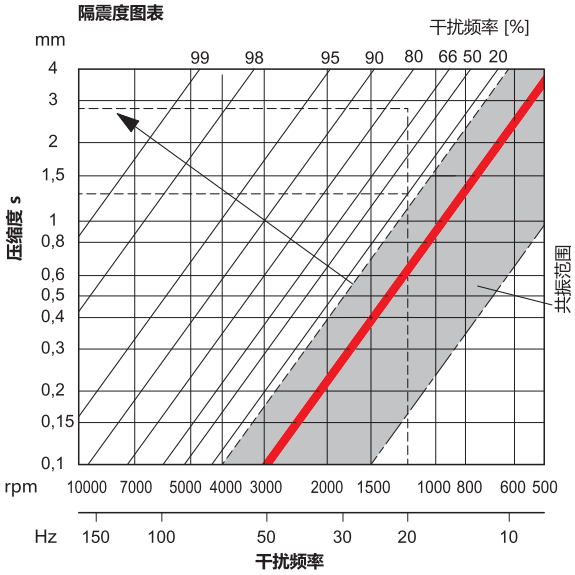


**术语**

干扰频率 [Hz]:
指机器产生的频率，如:
主轴的转速[rpm]。

静载荷F [N]:
指每个减震元件承受的载荷（水平调整件）。

隔震度（%）:
指对干扰频率的吸收度（减震）。

压缩度 s [mm]:
指减震元件高度的变化（弹性位移）。

刚度 R [N/mm]:
指导致减震元件
压缩1mm的载荷（弹性比率）。

**选定适合的水平调整件以及最大隔震度**

首先，必须确定每个水平调整件的静载荷F，为了合理布置水平调整件并将载荷F均匀分布，使用下列等式计算静载荷:

机器的重力 [N] / 水平调整件的数量 = 静载荷 F [N] / 每个水平调整件

一旦计算出静载荷F，便可在表内选择一款水平调整件。请注意，静载荷F应尽可能接近所选型号的静承载能力，但不可超出。所选支脚的相关刚度R，也在表内列出。
实际压缩度使用下列等式计算。

静载荷 F [N]/每个水平调整件 / 刚度R [N/mm] = 实际压缩度 S [mm]

由计算出的实际压缩度S，即可在上表读出最大隔震度，该值是干扰频率的系数。
为了优化最大隔震，改变支脚的数量，以使每个水平调整件的静载荷F尽可能接近下表给出的静载荷能力值。这样便可增加压缩度S，随之改善隔震度。
总之，合适的压缩度可非常良好地隔绝中高频率。



ELESA 和 GANTER 依法保留所有权利。
复制我方图纸时需始终提及来源。

# GN 148.2

## 橡胶衬垫

**用于 GN 148 水平支脚**

### 规格

**类型**

- **A**型: 用于双孔法兰 ($d_1$ = 60 / 90 / 113)
- **B**型: 用于四孔法兰 ($d_1$ = 113 / 126)

橡胶 (NBR)

- 硬度 68 Shore A ±5, 黑色
- 耐油

### 信息

GN 148.2橡胶垫和 GN 148 (参见页 1304) 水平支脚相连接，可用于安装机器和组件，无需螺栓与地面紧固连接。
将橡胶垫扣在法兰连接孔上，即可完成在水平调整件上的安装。橡胶垫底部的凸点增强了安装的稳定性。

### 技术信息

- 弹性体特性 (参见页 A32)

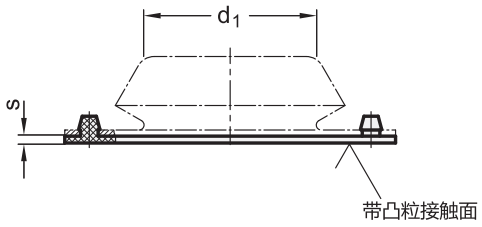


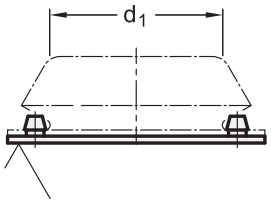


A 型

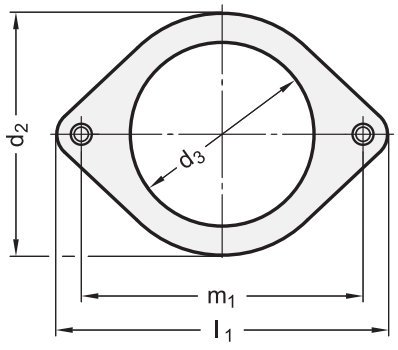


B 型

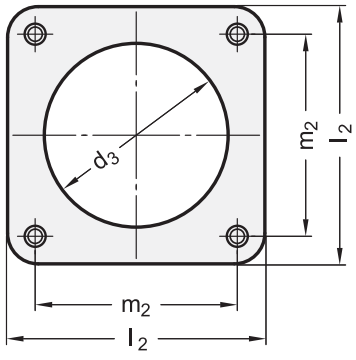


**GN 148.2**

| 说明 | d1 | l1 | l2 | d2 | d3 | m1 | m2 | s | ⚖ |
|---|---|---|---|---|---|---|---|---|---|
| GN 148.2-128-A | 60 | 128 | - | 78 | 65 | 110 | - | 3 | 15 |
| GN 148.2-170-A | 90 | 170 | - | 110 | 90 | 140 | - | 3 | 29 |
| GN 148.2-216-A | 113 | 216 | - | 150 | 120 | 184 | - | 4 | 55 |
| GN 148.2-168-B | 113 | - | 168 | - | 120 | - | 132 | 4 | 88 |
| GN 148.2-184-B | 126 | - | 184 | - | 150 | - | 150 | 4 | 88 |



ELESA 和 GANTER 依法保留所有权利。
复制我方图纸时需始终提及来源。

# GN 342.1

RoHS

## 水平支脚

**带减震垫/带螺纹衬套**

### 规格

**类型**

- **SV**型: 带减震元件

钢制

- 抗拉强度等级5.8
- 镀锌，蓝钝处理

减震元件
弹性体 (PUR)

- Sylomer SR 450-12
- 防滑，胶合
- 灰色
- 耐油
- 工作温度范围从 -30 °C 直至 70 °C

ISO 4032 六角螺母
镀锌钢，蓝钝处理

### 信息

下表所列载荷值表示的是减震嵌件可永久承受的极限值。
静载荷等于该面积上施加一个 0.4 N/mm² 的推力，在静载荷下，减震材料将达到最佳动态减震性能。在动载荷下，还应考虑增加 0.6 N/mm² 的载荷力。
GN 342.1 不可拆卸
GN 342.1 水平支脚的减震性能。

### 技术信息

- 弹性体特性 (参见页 A32)
- 力量值 (参见页 A20)

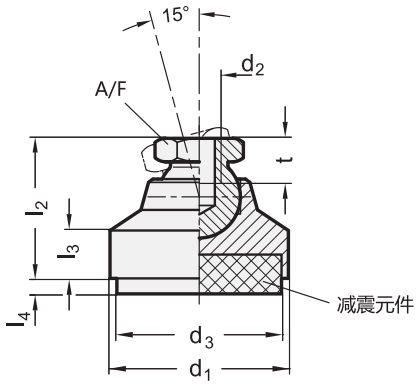


**GN 342.1**

| 说明 | d1 | d2 | d3 | l2 | l3 | l4 压缩 in N/mm² 0 | l4 压缩 in N/mm² 0.4 | l4 压缩 in N/mm² 0.6 | A/F | t | 区域减震元件 in mm² | 载荷 N 受压 0.4 N/mm² | ⚖ |
|---|---|---|---|---|---|---|---|---|---|---|---|---|---|
| GN 342.1-32-M10-SV | 32 | M 10 | 30 | 29 | 11 | 5.5 | 3.8 | 2.7 | 15 | 10.5 | 707 | 280 | 65 |
| GN 342.1-40-M12-SV | 40 | M 12 | 38 | 30 | 9.5 | 6 | 4.3 | 3.3 | 17 | 11.5 | 1134 | 450 | 92 |
| GN 342.1-50-M12-SV | 50 | M 12 | 48 | 30.5 | 9 | 6.5 | 4.9 | 3.9 | 17 | 11.5 | 1809 | 720 | 137 |
| GN 342.1-60-M16-SV | 60 | M 16 | 58 | 37.5 | 10 | 7 | 5.5 | 4.4 | 24 | 16 | 2641 | 1050 | 275 |



elesa+Ganter

ELESA 和 GANTER 依法保留所有权利。
复制我方图纸时需始终提及来源。

# GN 342.2

## 水平支脚

### 带减震垫/带可调节轴

#### 规格

**类型**

- **SV**型: 带减震元件

钢制

- 抗拉强度等级5.8
- 镀锌，蓝钝处理

减震元件
弹性体 (PUR)

- Sylomer SR 450-12
- 防滑，胶合
- 灰色
- 耐油
- 工作温度范围从 -30 °C 直至 70 °C

ISO 4032 六角螺母
镀锌钢，蓝钝处理

#### 信息

下表所列 GN 342.2 水平支脚的载荷值表示的是减震嵌件可永久承受的极限值。
静载荷等于该面积上施加一个 0.4 N/mm² 的推力，在静载荷下，减震材料将达到最佳动态减震性能。在动载荷下，还应考虑增加 0.6 N/mm² 的载荷力。
水平支脚 GN 342.1 不可拆卸.

#### 技术信息

- 弹性体特性 (参见页 A32)
- 力量值 (参见页 A20)

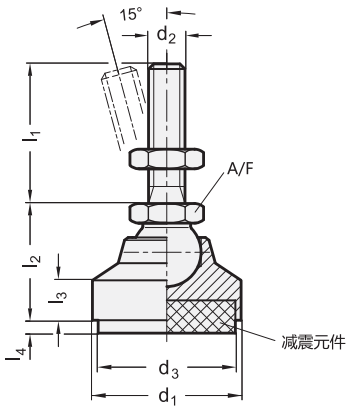


**GN 342.2**

| 说明 | d1 | d2 | l1 | d3 | l2 | l3 | l4 压缩 in N/mm² 0 | l4 压缩 in N/mm² 0.4 | l4 压缩 in N/mm² 0.6 | A/F | 区域减震元件 in mm² | 载荷 N 受压 0.4 N/mm² | ⚖ |
|---|---|---|---|---|---|---|---|---|---|---|---|---|---|
| GN 342.2-32-M10-50-SV | 32 | M 10 | 50 | 30 | 29 | 11 | 5.5 | 3.8 | 2.7 | 15 | 707 | 280 | 107 |
| GN 342.2-32-M10-80-SV | 32 | M 10 | 80 | 30 | 29 | 11 | 5.5 | 3.8 | 2.7 | 15 | 707 | 280 | 122 |
| GN 342.2-40-M12-63-SV | 40 | M 12 | 63 | 38 | 30 | 9.5 | 6 | 4.3 | 3.3 | 17 | 1134 | 450 | 170 |
| GN 342.2-40-M12-100-SV | 40 | M 12 | 100 | 38 | 30 | 9.5 | 6 | 4.3 | 3.3 | 17 | 1134 | 450 | 189 |
| GN 342.2-50-M12-63-SV | 50 | M 12 | 63 | 48 | 30.5 | 9 | 6.5 | 4.9 | 3.9 | 17 | 1809 | 720 | 208 |
| GN 342.2-50-M12-100-SV | 50 | M 12 | 100 | 48 | 30.5 | 9 | 6.5 | 4.9 | 3.9 | 17 | 1809 | 720 | 233 |
| GN 342.2-60-M16-80-SV | 60 | M 16 | 80 | 58 | 37.5 | 10 | 7 | 5.5 | 4.4 | 24 | 2641 | 1050 | 430 |
| GN 342.2-60-M16-125-SV | 60 | M 16 | 125 | 58 | 37.5 | 10 | 7 | 5.5 | 4.4 | 24 | 2641 | 1050 | 495 |




ELESA 和 GANTER 依法保留所有权利。
复制我方图纸时需始终提及来源。

# GN 342.2 | 水平支脚



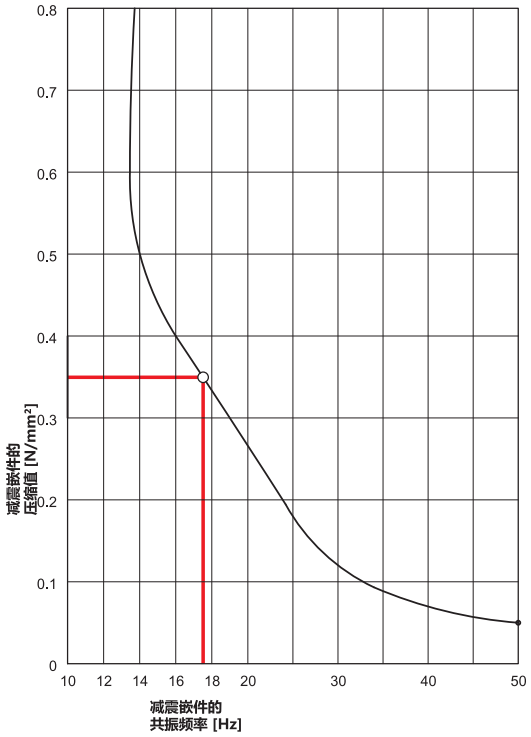


**振动吸收 - 性能曲线图**

使用 GN 342.1 (参见页) / GN 342.2 水平支脚时，应区别对待以下的减震情况：
运动性振动：
例如从运转机械等传递到周边或辅助设备的振动。
被动振动：
从振动的环境或底座传递到设备或部件的振动。
减震的效率取决于被减震动的干扰频率以及减震元件自身的共振频率。只有当被减震动的干扰频率大于减震元件的共振频率的√2倍时，才可达到减震效果。两者间的差值（Δ）越大，减震效果越佳。
减震垫的共振频率取决于材料横截面的类型（成份）以及静载荷。
左侧的减震性能图表显示了减震垫标准材料（SR 450-12)）所需的所有数据。按需可提供具有其它减震特性的减震材料。

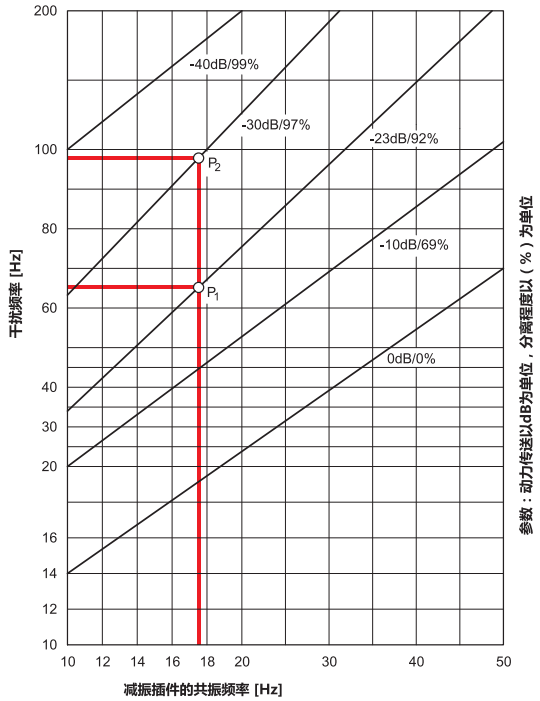


**示例**

假设每个水平调整脚的载荷为：400N。
压缩式水平调整脚 $d_1 = 32$
400 N / 707 $mm^2$ = 0.57 $N/mm^2$
压缩式水平调整脚 $d_1 = 40$
400 N / 11340 $mm^2$= 0.34 $N/mm^2$
因此，宜选用可施加压力为 0.4 $N/mm^2$、$d_1 = 40$ 的水平支脚。
上图显示：
压缩式共振频率为0.34 $N/mm^2$：17.5 Hz。
下图显示：
66Hz干扰频率（P1）下的隔离度为92%
98Hz干扰频率（P2）下的隔离度为97%
大约200Hz的干扰频率下的隔离度为100%。



ELESA 和 GANTER 依法保留所有权利。
复制我方图纸时需始终提及来源。

# GN 6311.3

## 支脚底座

**用于平头螺钉 DIN 6332 / 卡式螺钉 DIN 6304 / DIN 6306**

### 规格

**类型**

- **OS**型: 不带塑料帽
- **KS**型: 带塑料帽, 可滑动
- **KR**型: 带塑料帽, 不可滑动

钢制
镀锌, 蓝钝处理

Type A: 单面孔
弹簧钢丝
镀锌, 蓝钝处理

塑料底盘

Type KS
高科技聚合体(聚甲醛 POM)
白色 (本色) RAL 9001

Type KR
弹性体 (TPE)
肖氏硬度78 A ≈
黑色

### 信息

GN 6311.3支脚底座可连接带球头的螺栓 (平头螺栓 DIN 6332 (参见页 912), 贯头螺钉 DIN 6304 (参见页 407), DIN 6306 (参见页 409).
固定环所具有独特的外形使支脚底座可以便捷的从球头上安装和拆卸。

### 技术信息

- 塑料特性 (参见页 A2)
- 弹性体特性 (参见页 A32)

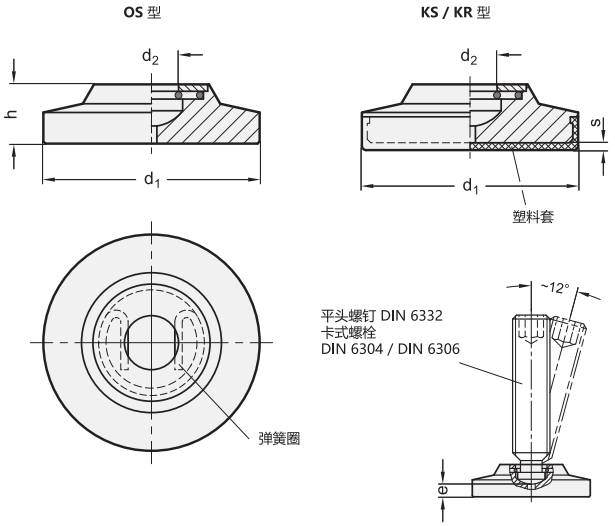


**GN 6311.3**

| 说明 | $d_1$ | h | $d_2$ +0.2 | e ≈ | s | 平头螺钉 DIN 6332 | ⚖ |
|---|---|---|---|---|---|---|---|
| GN 6311.3-50-11,5-KR | 50 | 11.5 | 9.2 | 2.5 | 1.7 | M 12 | 115 |
| GN 6311.3-50-11,5-KS | 50 | 11.5 | 9.2 | 2.5 | 1.7 | M 12 | 126 |
| GN 6311.3-50-11,5-OS | 50 | 11.5 | 9.2 | 2.5 | - | M 12 | 133 |
| GN 6311.3-50-13,5-KR | 50 | 13.5 | 12.5 | 4 | 1.7 | M 16 | 122 |
| GN 6311.3-50-13,5-KS | 50 | 13.5 | 12.5 | 4 | 1.7 | M 16 | 133 |
| GN 6311.3-50-13,5-OS | 50 | 13.5 | 12.5 | 4 | - | M 16 | 140 |
| GN 6311.3-60-13,5-KR | 60 | 13.5 | 12.5 | 4 | 1.7 | M 16 | 197 |
| GN 6311.3-60-13,5-KS | 60 | 13.5 | 12.5 | 4 | 1.7 | M 16 | 217 |
| GN 6311.3-60-13,5-OS | 60 | 13.5 | 12.5 | 4 | - | M 16 | 227 |
| GN 6311.3-60-15,5-KR | 60 | 15.5 | 16.5 | 4.3 | 1.7 | M 20 | 207 |
| GN 6311.3-60-15,5-KS | 60 | 15.5 | 16.5 | 4.3 | 1.7 | M 20 | 227 |
| GN 6311.3-60-15,5-OS | 60 | 15.5 | 16.5 | 4.3 | - | M 20 | 237 |




ELESA 和 GANTER 依法保留所有权利。
复制我方图纸时需始终提及来源。

# GN 6311.4

## 水平支脚

**钢制，镀锌**

### 规格

**类型**

- **OS**型: 不带塑料帽
- **KS**型: 带塑料帽，可滑动
- **KR**型: 带塑料帽，不可滑动

钢制

- 抗拉强度等级5.8
- 镀锌，蓝钝处理

塑料帽：

Type KS
高科技聚合体(聚甲醛 POM)
白色（本色） RAL 9001

Type KR
弹性体（TPE）
78 Shore A ≈, 黑色

### 信息

GN 6311.4 水平调整件通常用于所安装的机器带有可调整高度的螺纹的场合。压力销可方便地插入底板
销直径 $d_3$ 小于螺纹内径，使得螺钉拧入时可顶住销。固定环可确保轴向安装。
GN 6311.4 水平调整件的静载荷受限于球头的承载能力（抗拉强度为5.8 (500 N/mm$^2$)）。表中所列静载荷值为球窝的垂直净载荷，仅适用于OS和KS型水平调整件。在正常工作状态下，侧面及斜向载荷无异常的情况下，承载能力将明显下降，对此必须加心考虑。

### 技术信息

- 弹性体特性 (参见页 A32)
- 塑料特性 (参见页 A2)
- 力量值 (参见页 A20)





ELESA 和 GANTER 依法保留所有权利。
复制我方图纸时需始终提及来源。

# GN 6311.4 | 水平支脚

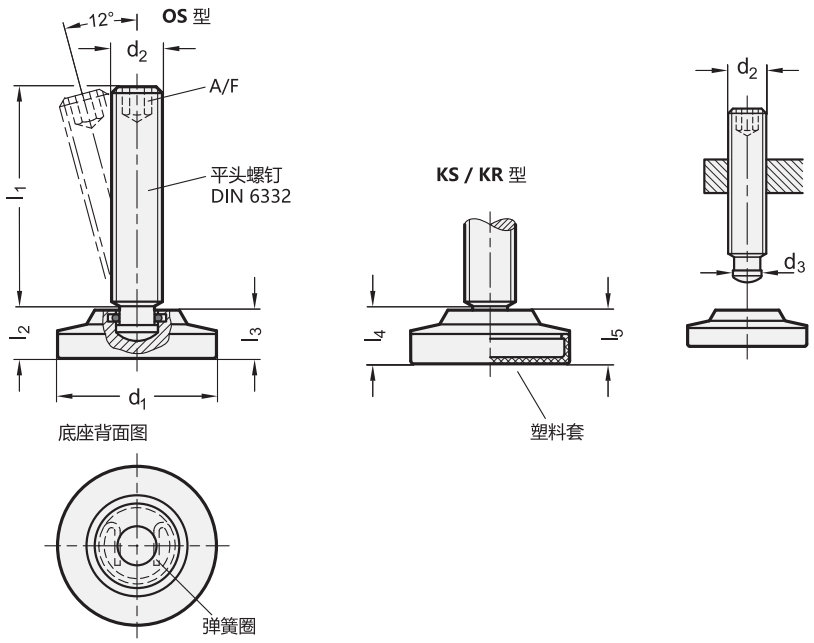


*增加水平支脚的型号索引

OS KS KR

**GN 6311.4**

| 说明 | d1 | d2 | l1 ≈ | d3 | l2 | l3 | l4 | l5 | A/F | 静载荷 kN | ⚖ |
|---|---|---|---|---|---|---|---|---|---|---|---|
| GN 6311.4-50-M10-37-* | 50 | M 10 | 37 | 8 | 12.5 | 11.5 | 14 | 13 | 5 | 13 | 140 |
| GN 6311.4-50-M10-47* | 50 | M 10 | 47 | 8 | 12.5 | 11.5 | 14 | 13 | 5 | 13 | 140 |
| GN 6311.4-50-M10-57-* | 50 | M 10 | 57 | 8 | 12.5 | 11.5 | 14 | 13 | 5 | 13 | 140 |
| GN 6311.4-50-M10-72-* | 50 | M 10 | 72 | 8 | 12.5 | 11.5 | 14 | 13 | 5 | 13 | 140 |
| GN 6311.4-50-M12-41-* | 50 | M 12 | 41 | 8 | 12.5 | 11.5 | 14 | 13 | 6 | 13 | 140 |
| GN 6311.4-50-M12-51-* | 50 | M 12 | 51 | 8 | 12.5 | 11.5 | 14 | 13 | 6 | 13 | 160 |
| GN 6311.4-50-M12-61-* | 50 | M 12 | 61 | 8 | 12.5 | 11.5 | 14 | 13 | 6 | 13 | 160 |
| GN 6311.4-50-M12-71-* | 50 | M 12 | 71 | 8 | 12.5 | 11.5 | 14 | 13 | 6 | 13 | 150 |
| GN 6311.4-50-M12-91-* | 50 | M 12 | 91 | 8 | 12.5 | 11.5 | 14 | 13 | 6 | 13 | 180 |
| GN 6311.4-50-M16-59-* | 50 | M 16 | 59 | 12 | 14.5 | 13.5 | 16 | 15 | 8 | 30 | 200 |
| GN 6311.4-50-M16-69-* | 50 | M 16 | 69 | 12 | 14.5 | 13.5 | 16 | 15 | 8 | 30 | 220 |
| GN 6311.4-50-M16-89-* | 50 | M 16 | 89 | 12 | 14.5 | 13.5 | 16 | 15 | 8 | 30 | 240 |
| GN 6311.4-50-M16-114-* | 50 | M 16 | 114 | 12 | 14.5 | 13.5 | 16 | 15 | 8 | 30 | 280 |
| GN 6311.4-60-M16-59-* | 60 | M 16 | 59 | 12 | 14.5 | 13.5 | 16 | 15 | 8 | 30 | 282 |
| GN 6311.4-60-M16-69-* | 60 | M 16 | 69 | 12 | 14.5 | 13.5 | 16 | 15 | 8 | 30 | 280 |
| GN 6311.4-60-M16-89-* | 60 | M 16 | 89 | 12 | 14.5 | 13.5 | 16 | 15 | 8 | 30 | 320 |
| GN 6311.4-60-M16-114-* | 60 | M 16 | 114 | 12 | 14.5 | 13.5 | 16 | 15 | 8 | 30 | 340 |
| GN 6311.4-60-M20-78-* | 60 | M 20 | 78 | 15.5 | 16.5 | 15.5 | 18 | 17 | 10 | 50 | 380 |
| GN 6311.4-60-M20-88-* | 60 | M 20 | 88 | 15.5 | 16.5 | 15.5 | 18 | 17 | 10 | 50 | 396 |
| GN 6311.4-60-M20-113-* | 60 | M 20 | 113 | 15.5 | 16.5 | 15.5 | 18 | 17 | 10 | 50 | 450 |
| GN 6311.4-60-M20-138-* | 60 | M 20 | 138 | 15.5 | 16.5 | 15.5 | 18 | 17 | 10 | 50 | 440 |

OS型重量



ELESA 和 GANTER 依法保留所有权利。
复制我方图纸时需始终提及来源。

# GN 355

## 水平调整件

**钢 / 不锈钢**

### 规格

**钢制款式 ST**
发黑处理

球面垫圈
钢制，表面硬化处理

**不锈钢款式 NI**
AISI 303

球面垫圈
AISI 303

DIN 912 柱头螺钉
不锈钢 A2-70

DIN 433 垫圈
AISI 304 不锈钢

### 信息

GN 355 水平调整件用于机械和设备的水平保持与调节。
该产品包含：一枚水平校准螺钉，一枚带盘柱头螺钉及一个球面垫圈。使用安装工具（作为可选附件提供）GN 355.1 (参见页 1315) 作为可选附件提供，由于水平校准螺钉之下延伸展开的DIN 6319垫圈，确保了螺钉不会在螺孔内错位扭曲，螺钉可牢固锁紧。
表中给出的静载荷承载能力值w和x可视为参考值，实际数值可能根据应用场合的不同而有所变化。总之参考值并不构成一般意义的质保和场合要求。用户必须根据实际情况选择预期用途的产品。

### 附件

- 安装工具 GN 355.1代码见表）

### 技术信息

- 不锈钢特性（参见页 A26）

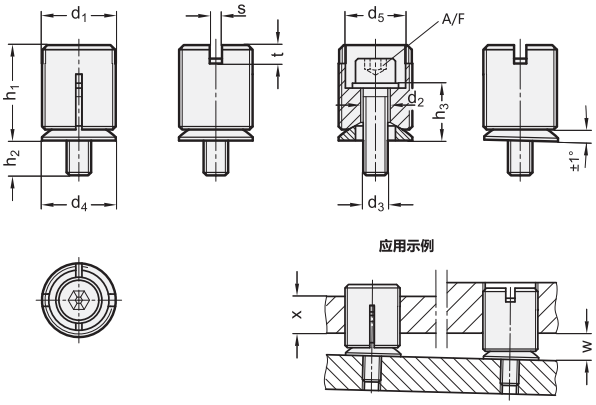


**GN 355**

| 说明 | d1 | d2 | d3 | d4 | d5 | h1 | h2 | h3 | s | A/F | t | w max. | x min. | 静载荷F kN | 代码 安装工具 | ⚖ |
|---|---|---|---|---|---|---|---|---|---|---|---|---|---|---|---|---|
| GN 355-M12x1-4,5-ST | M 12 x 1 | 4.5 | M 4 | 12 | 9.1 | 19.1 | 10.9 | 9.1 | 2 | 3 | 3 | 8 | 8 | 4.4 | GN 355.1-12 | 20 |
| GN 355-M18x1-7-ST | M 18 x 1 | 7 | M 6 | 17 | 12.6 | 26.8 | 10.1 | 14.9 | 2 | 5 | 3 | 13 | 12 | 10 | GN 355.1-18 | 36 |
| GN 355-M24x1,5-9-ST | M 24 x 1.5 | 9 | M 8 | 24 | 19.6 | 31.1 | 11.3 | 18.7 | 4 | 6 | 6 | 17 | 16 | 29.5 | GN 355.1-24 | 68 |
| GN 355-M30x1,5-13-ST | M 30 x 1.5 | 13 | M 12 | 30 | 25.6 | 32.6 | 20.4 | 19.6 | 4 | 10 | 6 | 17 | 20 | 43 | GN 355.1-30 | 130 |
| GN 355-M36x1,5-18-ST | M 36 x 1.5 | 18 | M 16 | 36 | 31.6 | 45.7 | 15.8 | 24.2 | 4 | 14 | 6 | 21 | 24 | 91 | GN 355.1-36 | 228 |

**GN 355-NI** 不锈钢

| 说明 | d1 | d2 | d3 | d4 | d5 | h1 | h2 | h3 | s | A/F | t | w max. | x min. | 静载荷F kN | 代码 安装工具 | ⚖ |
|---|---|---|---|---|---|---|---|---|---|---|---|---|---|---|---|---|
| GN 355-M12x1-4,5-NI | M 12 x 1 | 4.5 | M 4 | 12 | 9.1 | 19.1 | 10.9 | 9.1 | 2 | 3 | 3 | 8 | 8 | 4.4 | GN 355.1-12 | 21 |
| GN 355-M18x1-7-NI | M 18 x 1 | 7 | M 6 | 17 | 12.6 | 26.8 | 10.1 | 14.9 | 2 | 6 | 3 | 13 | 12 | 10 | GN 355.1-18 | 36 |
| GN 355-M24x1,5-9-NI | M 24 x 1.5 | 9 | M 8 | 24 | 19.6 | 31.1 | 11.3 | 18.7 | 4 | 8 | 6 | 17 | 16 | 29.5 | GN 355.1-24 | 63 |
| GN 355-M30x1,5-13-NI | M 30 x 1.5 | 13 | M 12 | 30 | 25.6 | 32.6 | 20.4 | 19.6 | 4 | 10 | 6 | 17 | 20 | 43 | GN 355.1-30 | 124 |
| GN 355-M36x1,5-18-NI | M 36 x 1.5 | 18 | M 16 | 36 | 31.6 | 45.7 | 15.8 | 24.2 | 4 | 14 | 6 | 21 | 24 | 91 | GN 355.1-36 | 227 |





ELESA 和 GANTER 依法保留所有权利。
复制我方图纸时需始终提及来源。

# GN 355.1

## 安装工具

### 用于GN 355 水平调整件

**规格**

钢制

- 表面硬化处理
- 发黑处理

**信息**

GN 355.1安装工具用于调整 GN 355 (参见页 ) 水平调整件。需要与T形扳手或六角槽扳手连接使用。为便于调整，安装工具的顶端带有外六角头，有利于使用环形扳手（带有棘轮功能较理想）转动水平调整螺钉。调整时，首先使用安装工具转动水平调整件上的水平调整螺钉至所需位置，同拧紧螺钉以保护水平调整件。为保证设定位置不会改变，安装工具还可用于反向支撑固定。

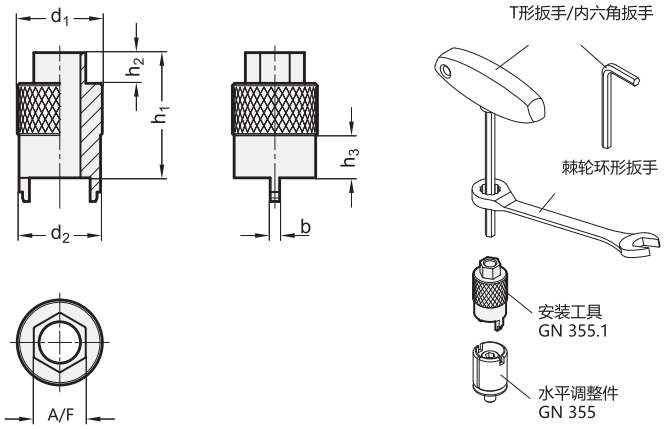


**应用案例**

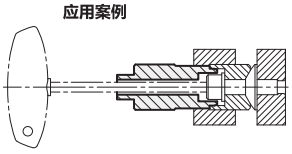

**GN 355.1**

| 说明 | d1 | b | d2 | h1 | h2 | h3 | A/F | 最大允许扭矩 Nm | ⚖ |
|---|---|---|---|---|---|---|---|---|---|
| GN 355.1-12 | 12 | 2 | 11 | 35 | 7 | 6 | 8 | 20 | 22 |
| GN 355.1-18 | 18 | 2 | 17 | 39 | 8 | 9 | 11 | 50 | 57 |
| GN 355.1-24 | 24 | 4 | 22.5 | 43 | 9 | 12 | 13 | 75 | 68 |
| GN 355.1-30 | 30 | 4 | 28.5 | 48 | 11 | 15 | 17 | 100 | 155 |
| GN 355.1-36 | 36 | 4 | 34.5 | 53 | 13 | 18 | 22 | 150 | 255 |




ELESA 和 GANTER 依法保留所有权利。
复制我方图纸时需始终提及来源。

# NDX.Q

RoHS PA +100° -30°

## 方形管端帽

**高科技聚合体**

**材料**
玻璃纤维加固聚酰胺基(PA)高科技聚合体,黑色,亚光饰面。

**标准型号**
镀镍铜毂带螺纹通孔。

NDX.Q - 20 - 25 - 30 - 35 - 40

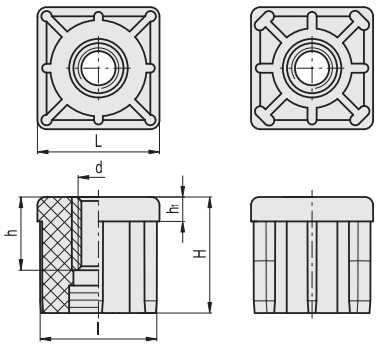


NDX.Q - 50 - 60



| 代码 | 说明 | L | d | h | H | h1 | l | 外管直径 | 内管直径 | 厚度 | 最大静载荷* [N] | ⚖ |
|---|---|---|---|---|---|---|---|---|---|---|---|---|
| 320011 | NDX.Q-20x1.5-M8 | 20 | M8 | 10 | 23 | 5 | 17 | 20 | 17 | 1.5 | 4000 | 13 |
| 320016 | NDX.Q-20x2-M8 | 20 | M8 | 10 | 23 | 5 | 16 | 20 | 16 | 2 | 4000 | 13 |
| 320021 | NDX.Q-25x1.5-M8 | 25 | M8 | 10 | 26 | 6 | 22 | 25 | 22 | 1.5 | 4500 | 20 |
| 320022 | NDX.Q-25x1.5-M10 | 25 | M10 | 10 | 26 | 6 | 22 | 25 | 22 | 1.5 | 4500 | 20 |
| 320023 | NDX.Q-25x1.5-M12 | 25 | M12 | 10 | 26 | 6 | 22 | 25 | 22 | 1.5 | 4500 | 20 |
| 320026 | NDX.Q-25x2-M8 | 25 | M8 | 10 | 26 | 6 | 21 | 25 | 21 | 2 | 4500 | 20 |
| 320027 | NDX.Q-25x2-M10 | 25 | M10 | 10 | 26 | 6 | 21 | 25 | 21 | 2 | 4500 | 20 |
| 320031 | NDX.Q-30x1.5-M8 | 30 | M8 | 10 | 31 | 6 | 27 | 30 | 27 | 1.5 | 4500 | 28 |
| 320032 | NDX.Q-30x1.5-M10 | 30 | M10 | 10 | 31 | 6 | 27 | 30 | 27 | 1.5 | 4500 | 28 |
| 320033 | NDX.Q-30x1.5-M12 | 30 | M12 | 10 | 31 | 6 | 27 | 30 | 27 | 1.5 | 4500 | 28 |
| 320034 | NDX.Q-30x1.5-M14 | 30 | M14 | 15 | 31 | 6 | 27 | 30 | 27 | 1.5 | 4500 | 30 |
| 320035 | NDX.Q-30x1.5-M16 | 30 | M16 | 15 | 31 | 6 | 27 | 30 | 27 | 1.5 | 4500 | 30 |
| 320041 | NDX.Q-30x2.0-M8 | 30 | M8 | 10 | 31 | 6 | 26 | 30 | 26 | 2 | 4500 | 28 |
| 320042 | NDX.Q-30x2.0-M10 | 30 | M10 | 10 | 31 | 6 | 26 | 30 | 26 | 2 | 4500 | 28 |
| 320043 | NDX.Q-30x2.0-M12 | 30 | M12 | 10 | 31 | 6 | 26 | 30 | 26 | 2 | 4500 | 28 |
| 320044 | NDX.Q-30x2.0-M14 | 30 | M14 | 15 | 31 | 6 | 26 | 30 | 26 | 2 | 4500 | 30 |
| 320045 | NDX.Q-30x2.0-M16 | 30 | M16 | 15 | 31 | 6 | 26 | 30 | 26 | 2 | 4500 | 30 |
| 320051 | NDX.Q-35x1.5-M8 | 35 | M8 | 10 | 38 | 8 | 32 | 35 | 32 | 1.5 | 6000 | 40 |
| 320052 | NDX.Q-35x1.5-M10 | 35 | M10 | 10 | 38 | 8 | 32 | 35 | 32 | 1.5 | 6000 | 40 |
| 320053 | NDX.Q-35x1.5-M12 | 35 | M12 | 10 | 38 | 8 | 32 | 35 | 32 | 1.5 | 6000 | 40 |
| 320054 | NDX.Q-35x1.5-M14 | 35 | M14 | 15 | 38 | 8 | 32 | 35 | 32 | 1.5 | 6000 | 42 |
| 320055 | NDX.Q-35x1.5-M16 | 35 | M16 | 15 | 38 | 8 | 32 | 35 | 32 | 1.5 | 6000 | 42 |
| 320056 | NDX.Q-35x1.5-M20 | 35 | M20 | 20 | 38 | 8 | 32 | 35 | 32 | 1.5 | 6000 | 41 |
| 320061 | NDX.Q-35x2-M8 | 35 | M8 | 10 | 38 | 8 | 31 | 35 | 31 | 2 | 6000 | 40 |
| 320062 | NDX.Q-35x2-M10 | 35 | M10 | 10 | 38 | 8 | 31 | 35 | 31 | 2 | 6000 | 40 |
| 320063 | NDX.Q-35x2-M12 | 35 | M12 | 10 | 38 | 8 | 31 | 35 | 31 | 2 | 6000 | 40 |
| 320064 | NDX.Q-35x2-M14 | 35 | M14 | 15 | 38 | 8 | 31 | 35 | 31 | 2 | 6000 | 42 |
| 320065 | NDX.Q-35x2-M16 | 35 | M16 | 15 | 38 | 8 | 31 | 35 | 31 | 2 | 6000 | 42 |
| 320066 | NDX.Q-35x2-M20 | 35 | M20 | 20 | 38 | 8 | 31 | 35 | 31 | 2 | 6000 | 40 |
| 320071 | NDX.Q-40x1.2-M8 | 40 | M8 | 10 | 38 | 8 | 37.6 | 40 | 37.6 | 1.2 | 6000 | 47 |
| 320072 | NDX.Q-40x1.2-M10 | 40 | M10 | 10 | 38 | 8 | 37.6 | 40 | 37.6 | 1.2 | 6000 | 47 |
| 320073 | NDX.Q-40x1.2-M12 | 40 | M12 | 10 | 38 | 8 | 37.6 | 40 | 37.6 | 1.2 | 6000 | 47 |
| 320074 | NDX.Q-40x1.2-M14 | 40 | M14 | 15 | 38 | 8 | 37.6 | 40 | 37.6 | 1.2 | 6000 | 49 |
| 320075 | NDX.Q-40x1.2-M16 | 40 | M16 | 15 | 38 | 8 | 37.6 | 40 | 37.6 | 1.2 | 6000 | 49 |

* 最大静载荷是指在一定使用条件下,如果施加于塑料元件的荷载超过该数值则可能导致破裂。很明显,在权衡特定应用场合的重要因素安全水平时,必须考虑这一数值。



elesa+Ganter

ELESA 和 GANTER 依法保留所有权利。
复制我方图纸时需始终提及来源。

| 代码 | 说明 | L | d | h | H | h1 | l | 外管直径 | 内管直径 | 厚度 | 最大静载荷* [N] | ⚖ |
|---|---|---|---|---|---|---|---|---|---|---|---|---|
| 320076 | NDX.Q-40x1.2-M20 | 40 | M20 | 20 | 38 | 8 | 37.6 | 40 | 37.6 | 1.2 | 8000 | 48 |
| 320081 | NDX.Q-40x1.5-M8 | 40 | M8 | 10 | 38 | 8 | 37 | 40 | 37 | 1.5 | 6000 | 47 |
| 320082 | NDX.Q-40x1.5-M10 | 40 | M10 | 10 | 38 | 8 | 37 | 40 | 37 | 1.5 | 6000 | 47 |
| 320083 | NDX.Q-40x1.5-M12 | 40 | M12 | 10 | 38 | 8 | 37 | 40 | 37 | 1.5 | 6000 | 47 |
| 320084 | NDX.Q-40x1.5-M14 | 40 | M14 | 15 | 38 | 8 | 37 | 40 | 37 | 1.5 | 6000 | 49 |
| 320085 | NDX.Q-40x1.5-M16 | 40 | M16 | 15 | 38 | 8 | 37 | 40 | 37 | 1.5 | 6000 | 49 |
| 320086 | NDX.Q-40x1.5-M20 | 40 | M20 | 20 | 38 | 8 | 37 | 40 | 37 | 1.5 | 8000 | 48 |
| 320091 | NDX.Q-40x2-M8 | 40 | M8 | 10 | 38 | 8 | 36 | 40 | 36 | 2 | 6000 | 47 |
| 320092 | NDX.Q-40x2-M10 | 40 | M10 | 10 | 38 | 8 | 36 | 40 | 36 | 2 | 6000 | 47 |
| 320093 | NDX.Q-40x2-M12 | 40 | M12 | 10 | 38 | 8 | 36 | 40 | 36 | 2 | 6000 | 47 |
| 320094 | NDX.Q-40x2-M14 | 40 | M14 | 15 | 38 | 8 | 36 | 40 | 36 | 2 | 6000 | 49 |
| 320095 | NDX.Q-40x2-M16 | 40 | M16 | 15 | 38 | 8 | 36 | 40 | 36 | 2 | 6000 | 49 |
| 320096 | NDX.Q-40x2-M20 | 40 | M20 | 20 | 38 | 8 | 36 | 40 | 36 | 2 | 8000 | 48 |
| 320101 | NDX.Q-40x2.5-M8 | 40 | M8 | 10 | 38 | 8 | 35 | 40 | 35 | 2.5 | 6000 | 47 |
| 320102 | NDX.Q-40x2.5-M10 | 40 | M10 | 10 | 38 | 8 | 35 | 40 | 35 | 2.5 | 6000 | 47 |
| 320103 | NDX.Q-40x2.5-M12 | 40 | M12 | 10 | 38 | 8 | 35 | 40 | 35 | 2.5 | 6000 | 47 |
| 320104 | NDX.Q-40x2.5-M14 | 40 | M14 | 15 | 38 | 8 | 35 | 40 | 35 | 2.5 | 6000 | 49 |
| 320105 | NDX.Q-40x2.5-M16 | 40 | M16 | 15 | 38 | 8 | 35 | 40 | 35 | 2.5 | 6000 | 49 |
| 320106 | NDX.Q-40x2.5-M20 | 40 | M20 | 20 | 38 | 8 | 35 | 40 | 35 | 2.5 | 8000 | 50 |
| 320098 | NDX.Q-40x3-M10 | 40 | M10 | 10 | 38 | 8 | 34 | 40 | 34 | 3 | 6000 | 49 |
| 320099 | NDX.Q-40x3-M12 | 40 | M12 | 10 | 38 | 8 | 34 | 40 | 34 | 3 | 6000 | 48 |
| 320108 | NDX.Q-45x3-M12 | 45 | M12 | 10 | 38 | 8 | 39 | 45 | 39 | 3 | 6000 | 47 |
| 320109 | NDX.Q-45x3-M16 | 45 | M16 | 15 | 38 | 8 | 39 | 45 | 39 | 3 | 6000 | 46 |
| 320111 | NDX.Q-50x1.2-M8 | 50 | M8 | 10 | 45 | 10 | 47.6 | 50 | 47.6 | 1.2 | 6000 | 72 |
| 320112 | NDX.Q-50x1.2-M10 | 50 | M10 | 10 | 45 | 10 | 47.6 | 50 | 47.6 | 1.2 | 6000 | 72 |
| 320113 | NDX.Q-50x1.2-M12 | 50 | M12 | 10 | 45 | 10 | 47.6 | 50 | 47.6 | 1.2 | 6000 | 72 |
| 320114 | NDX.Q-50x1.2-M14 | 50 | M14 | 15 | 45 | 10 | 47.6 | 50 | 47.6 | 1.2 | 6000 | 74 |
| 320115 | NDX.Q-50x1.2-M16 | 50 | M16 | 15 | 45 | 10 | 47.6 | 50 | 47.6 | 1.2 | 6000 | 74 |
| 320116 | NDX.Q-50x1.2-M20 | 50 | M20 | 20 | 45 | 10 | 47.6 | 50 | 47.6 | 1.2 | 8500 | 75 |
| 320121 | NDX.Q-50x1.5-M8 | 50 | M8 | 10 | 45 | 10 | 47 | 50 | 47 | 1.5 | 6000 | 72 |
| 320122 | NDX.Q-50x1.5-M10 | 50 | M10 | 10 | 45 | 10 | 47 | 50 | 47 | 1.5 | 6000 | 72 |
| 320123 | NDX.Q-50x1.5-M12 | 50 | M12 | 10 | 45 | 10 | 47 | 50 | 47 | 1.5 | 6000 | 72 |
| 320124 | NDX.Q-50x1.5-M14 | 50 | M14 | 15 | 45 | 10 | 47 | 50 | 47 | 1.5 | 6000 | 74 |
| 320125 | NDX.Q-50x1.5-M16 | 50 | M16 | 15 | 45 | 10 | 47 | 50 | 47 | 1.5 | 6000 | 74 |
| 320126 | NDX.Q-50x1.5-M20 | 50 | M20 | 20 | 45 | 10 | 47 | 50 | 47 | 1.5 | 8500 | 75 |
| 320131 | NDX.Q-50x2-M8 | 50 | M8 | 10 | 45 | 10 | 46 | 50 | 46 | 2 | 6000 | 72 |
| 320132 | NDX.Q-50x2-M10 | 50 | M10 | 10 | 45 | 10 | 46 | 50 | 46 | 2 | 6000 | 72 |
| 320133 | NDX.Q-50x2-M12 | 50 | M12 | 10 | 45 | 10 | 46 | 50 | 46 | 2 | 6000 | 72 |
| 320134 | NDX.Q-50x2-M14 | 50 | M14 | 15 | 45 | 10 | 46 | 50 | 46 | 2 | 6000 | 74 |
| 320135 | NDX.Q-50x2-M16 | 50 | M16 | 15 | 45 | 10 | 46 | 50 | 46 | 2 | 6000 | 74 |
| 320136 | NDX.Q-50x2-M20 | 50 | M20 | 20 | 45 | 10 | 46 | 50 | 46 | 2 | 8500 | 75 |
| 320141 | NDX.Q-50x2.5-M8 | 50 | M8 | 10 | 45 | 10 | 45 | 50 | 45 | 2.5 | 6000 | 72 |
| 320142 | NDX.Q-50x2.5-M10 | 50 | M10 | 10 | 45 | 10 | 45 | 50 | 45 | 2.5 | 6000 | 72 |
| 320143 | NDX.Q-50x2.5-M12 | 50 | M12 | 10 | 45 | 10 | 45 | 50 | 45 | 2.5 | 6000 | 72 |
| 320144 | NDX.Q-50x2.5-M14 | 50 | M14 | 15 | 45 | 10 | 45 | 50 | 45 | 2.5 | 6000 | 74 |
| 320145 | NDX.Q-50x2.5-M16 | 50 | M16 | 15 | 45 | 10 | 45 | 50 | 45 | 2.5 | 6000 | 74 |
| 320146 | NDX.Q-50x2.5-M20 | 50 | M20 | 20 | 45 | 10 | 45 | 50 | 45 | 2.5 | 8500 | 74 |
| 320152 | NDX.Q-50x3.0-M10 | 50 | M10 | 10 | 45 | 10 | 44 | 50 | 44 | 3 | 6000 | 72 |
| 320153 | NDX.Q-50x3.0-M12 | 50 | M12 | 10 | 45 | 10 | 44 | 50 | 44 | 3 | 6000 | 72 |
| 320154 | NDX.Q-50x3.0-M14 | 50 | M14 | 15 | 45 | 10 | 44 | 50 | 44 | 3 | 6000 | 74 |
| 320155 | NDX.Q-50x3.0-M16 | 50 | M16 | 15 | 45 | 10 | 44 | 50 | 44 | 3 | 6000 | 74 |
| 320156 | NDX.Q-50x3.0-M20 | 50 | M20 | 20 | 45 | 10 | 44 | 50 | 44 | 3 | 8500 | 75 |
| 320162 | NDX.Q-60x2.0-M10 | 60 | M10 | 10 | 45 | 10 | 56 | 60 | 56 | 2 | 6000 | 98 |
| 320163 | NDX.Q-60x2.0-M12 | 60 | M12 | 10 | 45 | 10 | 56 | 60 | 56 | 2 | 6000 | 98 |
| 320164 | NDX.Q-60x2.0-M14 | 60 | M14 | 15 | 45 | 10 | 56 | 60 | 56 | 2 | 6000 | 98 |
| 320165 | NDX.Q-60x2.0-M16 | 60 | M16 | 15 | 45 | 10 | 56 | 60 | 56 | 2 | 6000 | 97 |
| 320166 | NDX.Q-60x2.0-M20 | 60 | M20 | 20 | 45 | 10 | 56 | 60 | 56 | 2 | 8500 | 97 |
| 320172 | NDX.Q-60x3.0-M10 | 60 | M10 | 10 | 45 | 10 | 54 | 60 | 54 | 3 | 6000 | 98 |
| 320173 | NDX.Q-60x3.0-M12 | 60 | M12 | 10 | 45 | 10 | 54 | 60 | 54 | 3 | 6000 | 98 |
| 320174 | NDX.Q-60x3.0-M14 | 60 | M14 | 15 | 45 | 10 | 54 | 60 | 54 | 3 | 6000 | 98 |
| 320175 | NDX.Q-60x3.0-M16 | 60 | M16 | 15 | 45 | 10 | 54 | 60 | 54 | 3 | 6000 | 97 |
| 320176 | NDX.Q-60x3.0-M20 | 60 | M20 | 20 | 45 | 10 | 54 | 60 | 54 | 3 | 8500 | 97 |

* 最大静载荷是指在一定使用条件下，如果施加于塑料元件的荷载超过该数值则可能导致破裂。很明显，在权衡特定应用场合的重要因素安全水平时，必须考虑这一数值。



ELESA 和 GANTER 依法保留所有权利。
复制我方图纸时需始终提及来源。

# 圆形管端帽

**高科技聚合体**

**材料**

玻璃纤维加固聚酰胺基(PA)高科技聚合体，黑色，亚光饰面。

**标准型号**

镀镍铜毂带螺纹通孔。

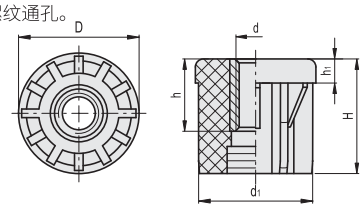

| 代码 | 说明 | D | d | h | d1 | H | h1 | 外管直径 | 内管直径 | 厚度 | 最大静载荷* [N] | ⚖ |
|---|---|---|---|---|---|---|---|---|---|---|---|---|
| 320211 | NDX.T-20x2-M8 | 20 | M8 | 5 | 16 | 23 | 5 | 20 | 16 | 2 | 4000 | 23 |
| 320221 | NDX.T-25x2-M8 | 25 | M8 | 5.5 | 21 | 26 | 5.5 | 25 | 21 | 2 | 4500 | 24 |
| 320222 | NDX.T-25x2-M10 | 25 | M10 | 5.5 | 21 | 26 | 5.5 | 25 | 21 | 2 | 4500 | 24 |
| 320231 | NDX.T-30x1-M8 | 30 | M8 | 10 | 28 | 31 | 6 | 30 | 28 | 1 | 4500 | 24 |
| 320232 | NDX.T-30x1-M10 | 30 | M10 | 10 | 28 | 31 | 6 | 30 | 28 | 1 | 4500 | 24 |
| 320233 | NDX.T-30x1-M12 | 30 | M12 | 10 | 28 | 31 | 6 | 30 | 28 | 1 | 4500 | 24 |
| 320234 | NDX.T-30x1-M14 | 30 | M14 | 15 | 28 | 31 | 6 | 30 | 28 | 1 | 4500 | 26 |
| 320235 | NDX.T-30x1-M16 | 30 | M16 | 15 | 28 | 31 | 6 | 30 | 28 | 1 | 4500 | 26 |
| 320241 | NDX.T-30x1.5-M8 | 30 | M8 | 10 | 27 | 31 | 6 | 30 | 27 | 1.5 | 4500 | 24 |
| 320242 | NDX.T-30x1.5-M10 | 30 | M10 | 10 | 27 | 31 | 6 | 30 | 27 | 1.5 | 4500 | 24 |
| 320243 | NDX.T-30x1.5-M12 | 30 | M12 | 10 | 27 | 31 | 6 | 30 | 27 | 1.5 | 4500 | 24 |
| 320244 | NDX.T-30x1.5-M14 | 30 | M14 | 15 | 27 | 31 | 6 | 30 | 27 | 1.5 | 4500 | 26 |
| 320245 | NDX.T-30x1.5-M16 | 30 | M16 | 15 | 27 | 31 | 6 | 30 | 27 | 1.5 | 4500 | 26 |
| 320251 | NDX.T-30x2-M8 | 30 | M8 | 10 | 26 | 31 | 6 | 30 | 26 | 2 | 4500 | 24 |
| 320252 | NDX.T-30x2-M10 | 30 | M10 | 10 | 26 | 31 | 6 | 30 | 26 | 2 | 4500 | 24 |
| 320253 | NDX.T-30x2-M12 | 30 | M12 | 10 | 26 | 31 | 6 | 30 | 26 | 2 | 4500 | 24 |
| 320254 | NDX.T-30x2-M14 | 30 | M14 | 15 | 26 | 31 | 6 | 30 | 26 | 2 | 4500 | 26 |
| 320255 | NDX.T-30x2-M16 | 30 | M16 | 15 | 26 | 31 | 6 | 30 | 26 | 2 | 4500 | 26 |
| 320261 | NDX.T-30x2.5-M8 | 30 | M8 | 10 | 25 | 31 | 6 | 30 | 25 | 2.5 | 4500 | 24 |
| 320262 | NDX.T-30x2.5-M10 | 30 | M10 | 10 | 25 | 31 | 6 | 30 | 25 | 2.5 | 4500 | 24 |
| 320263 | NDX.T-30x2.5-M12 | 30 | M12 | 10 | 25 | 31 | 6 | 30 | 25 | 2.5 | 4500 | 24 |
| 320264 | NDX.T-30x2.5-M14 | 30 | M14 | 15 | 25 | 31 | 6 | 30 | 25 | 2.5 | 4500 | 26 |
| 320265 | NDX.T-30x2.5-M16 | 30 | M16 | 15 | 25 | 31 | 6 | 30 | 25 | 2.5 | 4500 | 26 |
| 320266 | NDX.T-32x2-M8 | 32 | M8 | 10 | 28 | 31 | 6 | 32 | 28 | 2 | 4500 | 28 |
| 320267 | NDX.T-32x2-M10 | 32 | M10 | 10 | 28 | 31 | 6 | 32 | 28 | 2 | 4500 | 28 |
| 320268 | NDX.T-35x2-M10 | 35 | M10 | 10 | 31 | 31 | 6 | 35 | 31 | 2 | 4500 | 30 |
| 320269 | NDX.T-35x2-M12 | 35 | M12 | 10 | 31 | 31 | 6 | 35 | 31 | 2 | 4500 | 30 |
| 320271 | NDX.T-38x1.5-M8 | 38 | M8 | 10 | 35 | 38 | 8 | 38 | 35 | 1.5 | 5000 | 32 |
| 320272 | NDX.T-38x1.5-M10 | 38 | M10 | 10 | 35 | 38 | 8 | 38 | 35 | 1.5 | 5000 | 32 |
| 320273 | NDX.T-38x1.5-M12 | 38 | M12 | 10 | 35 | 38 | 8 | 38 | 35 | 1.5 | 5000 | 32 |
| 320274 | NDX.T-38x1.5-M14 | 38 | M14 | 15 | 35 | 38 | 8 | 38 | 35 | 1.5 | 5000 | 34 |
| 320275 | NDX.T-38x1.5-M16 | 38 | M16 | 15 | 35 | 38 | 8 | 38 | 35 | 1.5 | 5000 | 34 |
| 320282 | NDX.T-38x2-M10 | 38 | M10 | 10 | 34 | 38 | 8 | 38 | 34 | 2 | 5000 | 32 |
| 320283 | NDX.T-38x2-M12 | 38 | M12 | 10 | 34 | 38 | 8 | 38 | 34 | 2 | 5000 | 32 |
| 320284 | NDX.T-38x2-M14 | 38 | M14 | 15 | 34 | 38 | 8 | 38 | 34 | 2 | 5000 | 34 |
| 320285 | NDX.T-38x2-M16 | 38 | M16 | 15 | 34 | 38 | 8 | 38 | 34 | 2 | 5000 | 34 |
| 320292 | NDX.T-38x2.5-M10 | 38 | M10 | 10 | 33 | 38 | 8 | 38 | 33 | 2.5 | 5000 | 32 |
| 320293 | NDX.T-38x2.5-M12 | 38 | M12 | 10 | 33 | 38 | 8 | 38 | 33 | 2.5 | 5000 | 32 |
| 320294 | NDX.T-38x2.5-M14 | 38 | M14 | 15 | 33 | 38 | 8 | 38 | 33 | 2.5 | 5000 | 34 |
| 320295 | NDX.T-38x2.5-M16 | 38 | M16 | 15 | 33 | 38 | 8 | 38 | 33 | 2.5 | 5000 | 34 |
| 320297 | NDX.T-40x3-M10 | 40 | M10 | 10 | 34 | 38 | 7.5 | 40 | 34 | 3 | 5000 | 40 |
| 320298 | NDX.T-40x3-M12 | 40 | M12 | 10 | 34 | 38 | 7.5 | 40 | 34 | 3 | 5000 | 40 |
| 320301 | NDX.T-42.4x1.5-M8 | 42 | M8 | 10 | 39.4 | 38 | 8 | 42.4 | 39.4 | 1.5 | 5000 | 44 |
| 320302 | NDX.T-42.4x1.5-M10 | 42 | M10 | 10 | 39.4 | 38 | 8 | 42.4 | 39.4 | 1.5 | 5000 | 44 |
| 320303 | NDX.T-42.4x1.5-M12 | 42 | M12 | 10 | 39.4 | 38 | 8 | 42.4 | 39.4 | 1.5 | 5000 | 44 |
| 320304 | NDX.T-42.4x1.5-M14 | 42 | M14 | 15 | 39.4 | 38 | 8 | 42.4 | 39.4 | 1.5 | 5000 | 46 |
| 320305 | NDX.T-42.4x1.5-M16 | 42 | M16 | 15 | 39.4 | 38 | 8 | 42.4 | 39.4 | 1.5 | 5000 | 46 |
| 320306 | NDX.T-42.4x1.5-M20 | 42 | M20 | 20 | 39.4 | 38 | 8 | 42.4 | 39.4 | 1.5 | 8000 | 42 |

* 最大静载荷是指在一定使用条件下，如果施加于塑料元件的荷载超过该数值则可能导致破裂。很明显，在权衡特定应用场合的重要因素安全水平时，必须考虑这一数值。





ELESA 和 GANTER 依法保留所有权利。
复制我方图纸时需始终提及来源。

| 代码 | 说明 | D | d | h | d1 | H | h1 | 外管直径 | 内管直径 | 厚度 | 最大静载荷* [N] | ⚖ |
|---|---|---|---|---|---|---|---|---|---|---|---|---|
| 320312 | NDX.T-42.4x2-M10 | 42 | M10 | 10 | 38.4 | 38 | 8 | 42.4 | 38.4 | 2 | 5000 | 44 |
| 320313 | NDX.T-42.4x2-M12 | 42 | M12 | 10 | 38.4 | 38 | 8 | 42.4 | 38.4 | 2 | 5000 | 44 |
| 320314 | NDX.T-42.4x2-M14 | 42 | M14 | 15 | 38.4 | 38 | 8 | 42.4 | 38.4 | 2 | 5000 | 46 |
| 320315 | NDX.T-42.4x2-M16 | 42 | M16 | 15 | 38.4 | 38 | 8 | 42.4 | 38.4 | 2 | 5000 | 46 |
| 320316 | NDX.T-42.4x2-M20 | 42 | M20 | 20 | 38.4 | 38 | 8 | 42.4 | 38.4 | 2 | 8000 | 42 |
| 320322 | NDX.T-42.4x2.5-M10 | 42 | M10 | 10 | 37.4 | 38 | 8 | 42.4 | 37.4 | 2.5 | 5000 | 44 |
| 320323 | NDX.T-42.4x2.5-M12 | 42 | M12 | 10 | 37.4 | 38 | 8 | 42.4 | 37.4 | 2.5 | 5000 | 44 |
| 320324 | NDX.T-42.4x2.5-M14 | 42 | M14 | 15 | 37.4 | 38 | 8 | 42.4 | 37.4 | 2.5 | 5000 | 46 |
| 320325 | NDX.T-42.4x2.5-M16 | 42 | M16 | 15 | 37.4 | 38 | 8 | 42.4 | 37.4 | 2.5 | 5000 | 46 |
| 320326 | NDX.T-42.4x2.5-M20 | 42 | M20 | 20 | 37.4 | 38 | 8 | 42.4 | 37.4 | 2.5 | 8000 | 42 |
| 320327 | NDX.T-42x3-M10 | 42 | M10 | 10 | 36 | 38 | 8 | 42 | 36 | 3 | 5000 | 44 |
| 320328 | NDX.T-42x3-M12 | 42 | M12 | 10 | 36 | 38 | 8 | 42 | 36 | 3 | 5000 | 44 |
| 320329 | NDX.T-45x3-M12 | 45 | M12 | 10 | 39 | 38 | 8.5 | 45 | 39 | 3 | 5000 | 46 |
| 320330 | NDX.T-45x3-M16 | 45 | M16 | 10 | 39 | 38 | 8.5 | 45 | 39 | 3 | 5000 | 46 |
| 320331 | NDX.T-48.3x1.5-M8 | 48 | M8 | 10 | 45.3 | 45 | 10 | 48.3 | 45.3 | 1.5 | 5500 | 50 |
| 320332 | NDX.T-48.3x1.5-M10 | 48 | M10 | 10 | 45.3 | 45 | 10 | 48.3 | 45.3 | 1.5 | 5500 | 50 |
| 320333 | NDX.T-48.3x1.5-M12 | 48 | M12 | 10 | 45.3 | 45 | 10 | 48.3 | 45.3 | 1.5 | 5500 | 50 |
| 320334 | NDX.T-48.3x1.5-M14 | 48 | M14 | 15 | 45.3 | 45 | 10 | 48.3 | 45.3 | 1.5 | 5500 | 52 |
| 320335 | NDX.T-48.3x1.5-M16 | 48 | M16 | 15 | 45.3 | 45 | 10 | 48.3 | 45.3 | 1.5 | 5500 | 52 |
| 320336 | NDX.T-48.3x1.5-M20 | 48 | M20 | 20 | 45.3 | 45 | 10 | 48.3 | 45.3 | 1.5 | 8500 | 48 |
| 320343 | NDX.T-48.3x2-M12 | 48 | M12 | 10 | 44.3 | 38 | 10 | 48.3 | 44.3 | 2 | 5500 | 50 |
| 320344 | NDX.T-48.3x2-M14 | 48 | M14 | 15 | 44.3 | 45 | 10 | 48.3 | 44.3 | 2 | 5500 | 52 |
| 320345 | NDX.T-48.3x2-M16 | 48 | M16 | 15 | 44.3 | 45 | 10 | 48.3 | 44.3 | 2 | 5500 | 52 |
| 320346 | NDX.T-48.3x2-M20 | 48 | M20 | 20 | 44.3 | 45 | 10 | 48.3 | 44.3 | 2 | 8500 | 48 |
| 320353 | NDX.T-48.3x2.5-M12 | 48 | M12 | 10 | 43.3 | 45 | 10 | 48.3 | 43.3 | 2.5 | 5500 | 50 |
| 320354 | NDX.T-48.3x2.5-M14 | 48 | M14 | 15 | 43.3 | 45 | 10 | 48.3 | 43.3 | 2.5 | 5500 | 52 |
| 320355 | NDX.T-48.3x2.5-M16 | 48 | M16 | 15 | 43.3 | 45 | 10 | 48.3 | 43.3 | 2.5 | 5500 | 52 |
| 320356 | NDX.T-48.3x2.5-M20 | 48 | M20 | 20 | 43.3 | 45 | 10 | 48.3 | 43.3 | 2.5 | 8500 | 48 |
| 320358 | NDX.T-48x3-M12 | 48 | M12 | 10 | 42 | 45 | 10 | 48 | 42 | 3 | 5500 | 50 |
| 320359 | NDX.T-48x3-M16 | 48 | M16 | 15 | 42 | 45 | 10 | 48 | 42 | 3 | 5500 | 52 |
| 320363 | NDX.T-50.9x1.5-M12 | 50.5 | M12 | 10 | 47.9 | 45 | 10 | 50.9 | 47.9 | 1.5 | 5500 | 64 |
| 320364 | NDX.T-50.9x1.5-M14 | 50.5 | M14 | 15 | 47.9 | 45 | 10 | 50.9 | 47.9 | 1.5 | 5500 | 64 |
| 320365 | NDX.T-50.9x1.5-M16 | 50.5 | M16 | 15 | 47.9 | 45 | 10 | 50.9 | 47.9 | 1.5 | 5500 | 63 |
| 320366 | NDX.T-50.9x1.5-M20 | 50.5 | M20 | 20 | 47.9 | 45 | 10 | 50.9 | 47.9 | 1.5 | 8500 | 63 |
| 320373 | NDX.T-50.9x2-M12 | 50.5 | M12 | 10 | 46.9 | 45 | 10 | 50.9 | 46.9 | 2 | 5500 | 63 |
| 320374 | NDX.T-50.9x2-M14 | 50.5 | M14 | 15 | 46.9 | 45 | 10 | 50.9 | 46.9 | 2 | 5500 | 63 |
| 320375 | NDX.T-50.9x2-M16 | 50.5 | M16 | 15 | 46.9 | 45 | 10 | 50.9 | 46.9 | 2 | 5500 | 63 |
| 320376 | NDX.T-50.9x2-M20 | 50.5 | M20 | 20 | 46.9 | 45 | 10 | 50.9 | 46.9 | 2 | 8500 | 62 |
| 320383 | NDX.T-50.9x2.5-M12 | 50.5 | M12 | 10 | 45.9 | 45 | 10 | 50.9 | 45.9 | 2.5 | 5500 | 64 |
| 320384 | NDX.T-50.9x2.5-M14 | 50.5 | M14 | 15 | 45.9 | 45 | 10 | 50.9 | 45.9 | 2.5 | 5500 | 64 |
| 320385 | NDX.T-50.9x2.5-M16 | 50.5 | M16 | 15 | 45.9 | 45 | 10 | 50.9 | 45.9 | 2.5 | 5500 | 63 |
| 320386 | NDX.T-50.9x2.5-M20 | 50.5 | M20 | 20 | 45.9 | 45 | 10 | 50.9 | 45.9 | 2.5 | 8500 | 63 |
| 320388 | NDX.T-50x3-M12 | 50.5 | M12 | 10 | 44.5 | 45 | 10 | 50.5 | 44.5 | 3 | 5500 | 64 |
| 320389 | NDX.T-50x3-M16 | 50.5 | M16 | 15 | 44.5 | 45 | 10 | 50.5 | 44.5 | 3 | 5500 | 63 |
| 320391 | NDX.T-60.3x1.5-M8 | 60 | M8 | 10 | 57.3 | 52 | 12 | 60.3 | 57.3 | 1.5 | 5500 | 92 |
| 320392 | NDX.T-60.3x1.5-M10 | 60 | M10 | 10 | 57.3 | 52 | 12 | 60.3 | 57.3 | 1.5 | 5500 | 92 |
| 320393 | NDX.T-60.3x1.5-M12 | 60 | M12 | 10 | 57.3 | 52 | 12 | 60.3 | 57.3 | 1.5 | 5500 | 92 |
| 320394 | NDX.T-60.3x1.5-M14 | 60 | M14 | 15 | 57.3 | 52 | 12 | 60.3 | 57.3 | 1.5 | 5500 | 94 |
| 320395 | NDX.T-60.3x1.5-M16 | 60 | M16 | 15 | 57.3 | 52 | 12 | 60.3 | 57.3 | 1.5 | 5500 | 94 |
| 320396 | NDX.T-60.3x1.5-M20 | 60 | M20 | 20 | 57.3 | 52 | 12 | 60.3 | 57.3 | 1.5 | 8500 | 92 |
| 320397 | NDX.T-60.3x1.5-M24 | 60 | M24 | 20 | 57.3 | 52 | 12 | 60.3 | 57.3 | 1.5 | 8500 | 92 |
| 320401 | NDX.T-60.3x2-M8 | 60 | M8 | 10 | 56.3 | 52 | 12 | 60.3 | 56.3 | 2 | 5500 | 92 |
| 320402 | NDX.T-60.3x2-M10 | 60 | M10 | 10 | 56.3 | 52 | 12 | 60.3 | 56.3 | 2 | 5500 | 92 |
| 320403 | NDX.T-60.3x2-M12 | 60 | M12 | 10 | 56.3 | 52 | 12 | 60.3 | 56.3 | 2 | 5500 | 92 |
| 320404 | NDX.T-60.3x2-M14 | 60 | M14 | 15 | 56.3 | 52 | 12 | 60.3 | 56.3 | 2 | 5500 | 94 |
| 320405 | NDX.T-60.3x2-M16 | 60 | M16 | 15 | 56.3 | 52 | 12 | 60.3 | 56.3 | 2 | 5500 | 94 |
| 320406 | NDX.T-60.3x2-M20 | 60 | M20 | 20 | 56.3 | 52 | 12 | 60.3 | 56.3 | 2 | 8500 | 94 |
| 320407 | NDX.T-60.3x2-M24 | 60 | M24 | 20 | 56.3 | 52 | 12 | 60.3 | 56.3 | 2 | 8500 | 92 |
| 320411 | NDX.T-60.3x2.5-M8 | 60 | M8 | 10 | 55.3 | 52 | 12 | 60.3 | 55.3 | 2.5 | 5500 | 92 |
| 320412 | NDX.T-60.3x2.5-M10 | 60 | M10 | 10 | 55.3 | 52 | 12 | 60.3 | 55.3 | 2.5 | 5500 | 92 |
| 320413 | NDX.T-60.3x2.5-M12 | 60 | M12 | 10 | 55.3 | 52 | 12 | 60.3 | 55.3 | 2.5 | 5500 | 92 |
| 320414 | NDX.T-60.3x2.5-M14 | 60 | M14 | 15 | 55.3 | 52 | 12 | 60.3 | 55.3 | 2.5 | 5500 | 94 |
| 320415 | NDX.T-60.3x2.5-M16 | 60 | M16 | 15 | 55.3 | 52 | 12 | 60.3 | 55.3 | 2.5 | 5500 | 94 |
| 320416 | NDX.T-60.3x2.5-M20 | 60 | M20 | 20 | 55.3 | 52 | 12 | 60.3 | 55.3 | 2.5 | 8500 | 92 |
| 320417 | NDX.T-60.3x2.5-M24 | 60 | M24 | 20 | 55.3 | 52 | 12 | 60.3 | 55.3 | 2.5 | 8500 | 92 |

***** 最大静载荷是指在一定使用条件下，如果施加于塑料元件的荷载超过该数值则可能导致破裂。很明显，在权衡特定应用场合的重要因素安全水平时，必须考虑这一数值。



ELESA 和 GANTER 依法保留所有权利。
复制我方图纸时需始终提及来源。

# ND.Q

RoHS PA +120° -30°

## 方形管端帽

**重载型，高科技聚合体**

**材料**
玻璃纤维加固聚酰胺基（PA）高科技聚合体，黑色，亚光饰面。

**标准型号**
镀镍铜毂带螺纹通孔。

**特征**
也可承受滑动载荷。

ELESA Original design

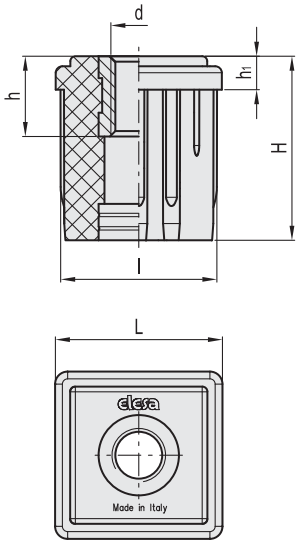


| 代码 | 说明 | L | d | h | H | h1 | l | 外管直径 | 内管直径 | 厚度 | 最大静载荷* [N] | ⚖ |
|---|---|---|---|---|---|---|---|---|---|---|---|---|
| 319102 | ND.Q-30x1.5-M8 | 30 | M8 | 15 | 33 | 6 | 27.5 | 30 | 27 | 1.5 | 17000 | 57 |
| 319103 | ND.Q-30x1.5-M10 | 30 | M10 | 15 | 33 | 6 | 27.5 | 30 | 27 | 1.5 | 17000 | 56 |
| 319104 | ND.Q-30x1.5-M12 | 30 | M12 | 18 | 33 | 6 | 27.5 | 30 | 27 | 1.5 | 17000 | 51 |
| 319106 | ND.Q-30x1.5-M16 | 30 | M16 | 20 | 33 | 6 | 27.5 | 30 | 27 | 1.5 | 17000 | 38 |
| 319262 | ND.Q-40x2-M8 | 40 | M8 | 15 | 43 | 8 | 36.5 | 40 | 36 | 2 | 18000 | 86 |
| 319263 | ND.Q-40x2-M10 | 40 | M10 | 15 | 43 | 8 | 36.5 | 40 | 36 | 2 | 18000 | 85 |
| 319264 | ND.Q-40x2-M12 | 40 | M12 | 18 | 43 | 8 | 36.5 | 40 | 36 | 2 | 18000 | 80 |
| 319266 | ND.Q-40x2-M16 | 40 | M16 | 20 | 43 | 8 | 36.5 | 40 | 36 | 2 | 18000 | 67 |
| 319352 | ND.Q-50x2-M12 | 50 | M12 | 18 | 55 | 10 | 46.5 | 50 | 46 | 2 | 20000 | 157 |
| 319354 | ND.Q-50x2-M16 | 50 | M16 | 20 | 55 | 10 | 46.5 | 50 | 46 | 2 | 20000 | 156 |
| 319356 | ND.Q-50x2-M20 | 50 | M20 | 30 | 55 | 10 | 46.5 | 50 | 46 | 2 | 20000 | 132 |
| 319362 | ND.Q-50x2.5-M12 | 50 | M12 | 18 | 55 | 10 | 45.5 | 50 | 45 | 2.5 | 20000 | 153 |
| 319364 | ND.Q-50x2.5-M16 | 50 | M16 | 20 | 55 | 10 | 45.5 | 50 | 45 | 2.5 | 20000 | 152 |
| 319366 | ND.Q-50x2.5-M20 | 50 | M20 | 30 | 55 | 10 | 45.5 | 50 | 45 | 2.5 | 20000 | 128 |

* 最大静载荷是指在一定使用条件下，如果施加于塑料元件的荷载超过该数值则可能导致破裂。很明显，在权衡特定应用场合的重要因素安全水平时，必须考虑这一数值。



ELESA 和 GANTER 依法保留所有权利。
复制我方图纸时需始终提及来源。

# NDL.Q

## 圆形管端帽

**高科技聚合体**

**材料**
聚酰胺基(PA)高科技聚合体手柄，黑色，亚光饰面。

**标准型号**
DIN 934 镀锌钢螺母（随货提供）。

**特征及应用**
端帽的两个部分由若干销钉固定在一起，销钉隐藏在特制的对应卡座内。端帽内的空腔用于容纳六角螺母DIN 934。
安装时只需简单地将端帽定位，压入管内部，无需螺钉或其它紧固件。

**按需提供的特殊型号**
不带螺母的端帽

NDL.Q-20 ÷ NDL.Q-40

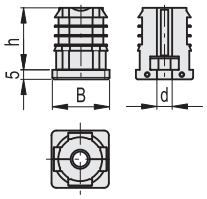


NDL.Q-50 M8÷M10

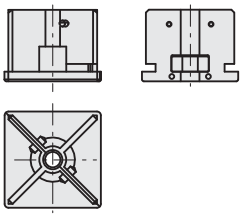

NDL.Q-50x3-M12
NDL.Q-60

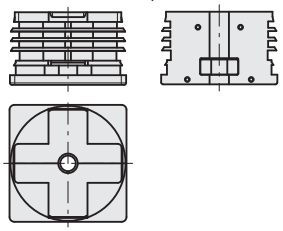

端盖插入管中的部分的几何形状可以针对不同的尺寸而变化。

| 代码 | 说明 | B | d | h | 外管直径 | 内管直径 min-max | 厚度 min-max | 最大静载荷* [N] | ⚖ |
|---|---|---|---|---|---|---|---|---|---|
| 430551 | NDL.Q-20x1.5-2-M6 | 20 | M6 | 34 | 20 | 17-16 | 1.5-2 | 3000 | 10 |
| 430553 | NDL.Q-20x1.5-2-M8 | 20 | M8 | 34 | 20 | 17-16 | 1.5-2 | 3000 | 11 |
| 430555 | NDL.Q-20x1.5-2-M10 | 20 | M10 | 33 | 20 | 17-16 | 1.5-2 | 3000 | 16 |
| 430557 | NDL.Q-20x2-M8 | 20 | M8 | 34 | 20 | 16 | 2 | 3000 | 11 |
| 430561 | NDL.Q-25x1-1.5-M8 | 25 | M8 | 34 | 25 | 23-22 | 1-1.5 | 3000 | 17 |
| 430563 | NDL.Q-25x1.5-M10 | 25 | M10 | 33 | 25 | 22 | 1.5 | 3000 | 21 |
| 430565 | NDL.Q-25x2-M8 | 25 | M8 | 34 | 25 | 21 | 2 | 3000 | 16 |
| 430567 | NDL.Q-25x2-M10 | 25 | M10 | 34 | 25 | 21 | 2 | 3000 | 20 |
| 430571 | NDL.Q-30x1.5-2-M8 | 30 | M8 | 34 | 30 | 27-26 | 1.5-2 | 3000 | 20 |
| 430573 | NDL.Q-30x1.5-2-M10 | 30 | M10 | 34 | 30 | 27-26 | 1.5-2 | 3000 | 24 |
| 430575 | NDL.Q-30x2.5-M10 | 30 | M10 | 33 | 30 | 25 | 2.5 | 3000 | 24 |
| 430581 | NDL.Q-35x1-2-M10 | 35 | M10 | 34 | 35 | 33-31 | 1-2 | 3000 | 30 |
| 430583 | NDL.Q-35x1.5-M12 | 35 | M12 | 34 | 35 | 32 | 1.5 | 3000 | 37 |
| 430585 | NDL.Q-35x1.5-2-M8 | 35 | M8 | 34 | 35 | 32-31 | 1.5-2 | 3000 | 26 |
| 430587 | NDL.Q-35x1.5-2-M12 | 35 | M12 | 34 | 35 | 32-31 | 1.5-2 | 3000 | 36 |
| 430591 | NDL.Q-40x1.5-2-M8 | 40 | M8 | 33 | 40 | 37-36 | 1.5-2 | 3000 | 38 |
| 430593 | NDL.Q-40x1.2-1.5-M10 | 40 | M10 | 33 | 40 | 37.6-37 | 1.2-1.5 | 3000 | 42 |
| 430595 | NDL.Q-40x1.5-2-M10 | 40 | M10 | 33 | 40 | 37-36 | 1.5-2 | 3000 | 41 |
| 430597 | NDL.Q-40x1.5-2-M12 | 40 | M12 | 33 | 40 | 37-36 | 1.5-2 | 3000 | 44 |
| 430599 | NDL.Q-40x1.5-2-M16 | 40 | M16 | 33 | 40 | 37-36 | 1.5-2 | 3000 | 55 |
| 430601 | NDL.Q-40x2-M8 | 40 | M8 | 34 | 40 | 36 | 2 | 3000 | 26 |
| 430603 | NDL.Q-40x3-M10 | 40 | M10 | 33 | 40 | 34 | 3 | 3000 | 41 |
| 430611 | NDL.Q-50x1.5-M10 | 50 | M10 | 34 | 50 | 47 | 1.5 | 3000 | 42 |
| 430613 | NDL.Q-50x2-M8 | 50 | M8 | 34 | 50 | 46 | 2 | 3000 | 37 |
| 430615 | NDL.Q-50x2-M10 | 50 | M10 | 32 | 50 | 46 | 2 | 3000 | 41 |
| 430617 | NDL.Q-50x2.5-M10 | 50 | M10 | 33 | 50 | 45 | 2.5 | 3000 | 41 |
| 430619 | NDL.Q-50x3-M12 | 50 | M12 | 34 | 50 | 44 | 3 | 3000 | 50 |
| 430621 | NDL.Q-60x1.5-2-M10 | 60 | M10 | 34 | 60 | 57-56 | 1.5-2 | 3000 | 70 |
| 430623 | NDL.Q-60x1.5-2-M12 | 60 | M12 | 34 | 60 | 57-56 | 1.5-2 | 3000 | 74 |

***** 最大静载荷是指在一定使用条件下，如果施加于塑料元件的荷载超过该数值则可能导致破裂。很明显，在权衡特定应用场合的重要因素安全水平时，必须考虑这一数值。表内所列数值对应端帽配合钢管使用的情况。如采用铝管，则最大极限静载荷下降25%，这是由于需要考虑管截面可以在承受载荷时发出的形变。




ELESA 和 GANTER 依法保留所有权利。
复制我方图纸时需始终提及来源。

# NDL.T

## 用于圆管的端帽

**高科技聚合体**

**材料**
聚酰胺基 (PA) 高科技聚合体手柄，黑色，亚光饰面。

**标准型号**
DIN 934 镀锌钢螺母 (随货提供)。

**特征及应用**
端帽的两个部分由若干销钉固定在一起，销钉隐藏在特制的对应卡座内。端帽内的空腔用于容纳六角螺母DIN 934。
安装时只需简单地将端帽定位，压入管内部，无需螺钉或其它紧固件。

**按需提供的特殊型号**
不带螺母的端帽

**NDL.T-20 ÷ 40**

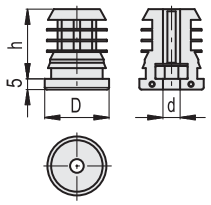


**NDL.T-50**

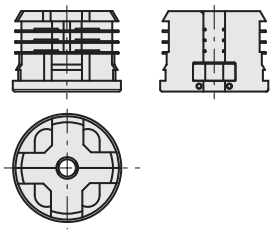

端盖插入管中的部分的几何形状可以针对不同的尺寸而变化。

| 代码 | 说明 | D | d | h | 外管直径 | 内管直径 min-max | 厚度 min-max | 最大静载荷* [N] | ⚖ |
|---|---|---|---|---|---|---|---|---|---|
| 430651 | NDL.T-20x1-1.5-M8 | 20 | M8 | 34 | 20 | 18-17 | 1-1.5 | 3000 | 10 |
| 430653 | NDL.T-20x2-M8 | 20 | M8 | 34 | 20 | 16 | 2 | 3000 | 9 |
| 430661 | NDL.T-25x1.5-2-M6 | 25 | M6 | 34 | 25 | 22-21 | 1.5-2 | 3000 | 12 |
| 430663 | NDL.T-25x1.5-2-M8 | 25 | M8 | 34 | 25 | 22-21 | 1.5-2 | 3000 | 14 |
| 430665 | NDL.T-25x1.5-2-M10 | 25 | M10 | 33 | 25 | 22-21 | 1.5-2 | 3000 | 18 |
| 430667 | NDL.T-25x2.5-M8 | 25 | M8 | 34 | 25 | 20 | 2.5 | 3000 | 12 |
| 430671 | NDL.T-28x1.5-2-M10 | 28 | M6 | 34 | 28 | 25-24 | 1.5-2 | 3000 | 16 |
| 430673 | NDL.T-28x1-1.5-M8 | 28 | M8 | 34 | 28 | 26-25 | 1-1.5 | 3000 | 17 |
| 430675 | NDL.T-28x1-1.5-M10 | 28 | M10 | 34 | 28 | 26-25 | 1-1.5 | 3000 | 21 |
| 430677 | NDL.T-28x2-M8 | 28 | M8 | 34 | 28 | 24 | 2 | 3000 | 16 |
| 430679 | NDL.T-28x2-M10 | 28 | M10 | 34 | 28 | 24 | 2 | 3000 | 20 |
| 430681 | NDL.T-30x1-M8 | 30 | M8 | 34 | 30 | 28 | 1 | 3000 | 19 |
| 430683 | NDL.T-30x1-M10 | 30 | M10 | 34 | 30 | 28 | 1 | 3000 | 22 |
| 430685 | NDL.T-30x1.5-2-M8 | 30 | M8 | 34 | 30 | 27-26 | 1.5-2 | 3000 | 18 |
| 430687 | NDL.T-30x1.5-2-M10 | 30 | M10 | 34 | 30 | 27-26 | 1.5-2 | 3000 | 22 |
| 430691 | NDL.T-32x1.5-2-M8 | 32 | M8 | 34 | 32 | 29-28 | 1.5-2 | 3000 | 22 |
| 430693 | NDL.T-32x1.5-2-M10 | 32 | M10 | 34 | 32 | 29-28 | 1.5-2 | 3000 | 26 |
| 430701 | NDL.T-35x1-M10 | 35 | M10 | 34 | 35 | 33 | 1 | 3000 | 29 |
| 430703 | NDL.T-35x1.5-2-M8 | 35 | M8 | 34 | 35 | 32-31 | 1.5-2 | 3000 | 25 |
| 430705 | NDL.T-35x1.5-2-M10 | 35 | M10 | 34 | 35 | 32-31 | 1.5-2 | 3000 | 29 |
| 430707 | NDL.T-35x2.5-M8 | 35 | M8 | 34 | 35 | 30 | 2.5 | 3000 | 23 |
| 430709 | NDL.T-35x2.5-M10 | 35 | M10 | 34 | 35 | 30 | 2.5 | 3000 | 27 |
| 430711 | NDL.T-40x1.5-2-M8 | 40 | M8 | 34 | 40 | 37-36 | 1.5-2 | 3000 | 33 |
| 430713 | NDL.T-40x1.5-2-M10 | 40 | M10 | 34 | 40 | 37-36 | 1.5-2 | 3000 | 37 |
| 430715 | NDL.T-40x1.5-2-M12 | 40 | M12 | 34 | 40 | 37-36 | 1.5-2 | 3000 | 40 |
| 430721 | NDL.T-50x1.5-M8 | 50 | M8 | 34 | 50 | 47 | 1.5 | 3000 | 45 |
| 430723 | NDL.T-50x1.5-M10 | 50 | M10 | 34 | 50 | 47 | 1.5 | 3000 | 48 |
| 430725 | NDL.T-50x2-M8 | 50 | M8 | 34 | 50 | 46 | 2 | 3000 | 43 |
| 430727 | NDL.T-50x2-M10 | 50 | M10 | 34 | 50 | 46 | 2 | 3000 | 46 |
| 430729 | NDL.T-50x2.5-M12 | 50 | M12 | 34 | 50 | 45 | 2.5 | 3000 | 49 |

* 最大静载荷是指在一定使用条件下，如果施加于塑料元件的荷载超过该数值则可能导致破裂。很明显，在权衡特定应用场合的重要因素安全水平时，必须考虑这一数值。表内所列数值对应端帽配合钢管使用的情况。如采用铝管，则最大极限静载荷下降25%，这是由于需要考虑管截面可以在承受载荷时发出的形变。






ELESA 和 GANTER 依法保留所有权利。
复制我方图纸时需始终提及来源。

# GN 992

## 插入衬套

**铝制 / 用于圆管和方管**

### 规格

铝制
本色

### 信息

GN 992螺纹管嵌件可弥补圆形和方形管材± 0.5 mm的内径误差, 安装时使用木锤敲入。
其尺寸与 建筑管尺寸相配。GN 990 （参见页 1902）, 但建议检查管身的公差位置。

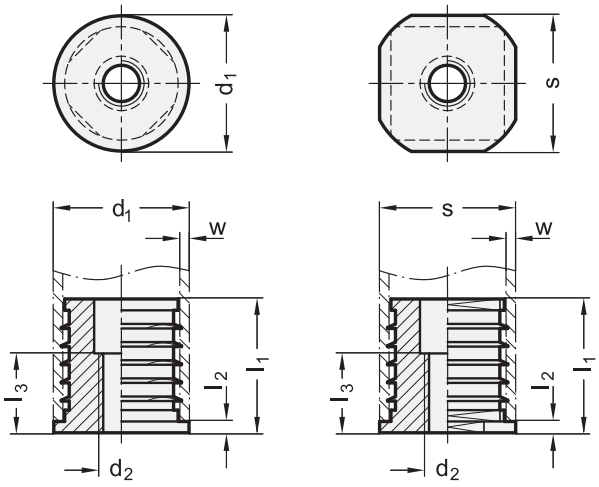


应用示例

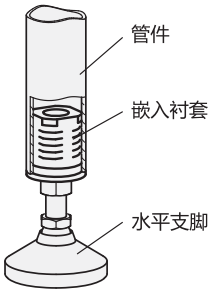


**GN 992-D**

| 说明 | d1 | d2 | l1 | l2 | l3 +0.5 | w | 用于管 GN 990 | ⚖ |
|---|---|---|---|---|---|---|---|---|
| GN 992-D20-M8 | D 20 | M 8 | 29.5 | 2.5 | 16 | 2 | D 20 | 10 |
| GN 992-D25-M8 | D 25 | M 8 | 33.5 | 2.5 | 16 | 2 | D 25 | 22 |
| GN 992-D25-M10 | D 25 | M 10 | 33.5 | 2.5 | 16 | 2 | D 25 | 22 |
| GN 992-D30-M8 | D 30 | M 8 | 33.5 | 2.5 | 18 | 2 | D 30 | 34 |
| GN 992-D30-M10 | D 30 | M 10 | 33.5 | 2.5 | 18 | 2 | D 30 | 45 |
| GN 992-D32-M8 | D 32 | M 8 | 33.5 | 2.5 | 18 | 2 | D 32 | 50 |
| GN 992-D32-M10 | D 32 | M 10 | 33.5 | 2.5 | 18 | 2 | D 32 | 50 |
| GN 992-D35-M10 | D 35 | M 10 | 37.5 | 2.5 | 24 | 2 | D 35 | 55 |
| GN 992-D35-M12 | D 35 | M 12 | 37.5 | 2.5 | 24 | 2 | D 35 | 55 |
| GN 992-D40-M10 | D 40 | M 10 | 41.5 | 2.5 | 24 | 3 | D 40 | 78 |
| GN 992-D40-M12 | D 40 | M 12 | 41.5 | 2.5 | 24 | 3 | D 40 | 78 |
| GN 992-D42-M10 | D 42 | M 10 | 41.5 | 2.5 | 24 | 3 | D 42 | 90 |
| GN 992-D42-M12 | D 42 | M 12 | 41.5 | 2.5 | 24 | 3 | D 42 | 90 |
| GN 992-D45-M12 | D 45 | M 12 | 45.5 | 2.5 | 30 | 3 | D 45 | 110 |
| GN 992-D45-M16 | D 45 | M 16 | 45.5 | 2.5 | 30 | 3 | D 45 | 110 |
| GN 992-D48-M12 | D 48 | M 12 | 45.5 | 2.5 | 30 | 3 | D 48 | 130 |
| GN 992-D48-M16 | D 48 | M 16 | 45.5 | 2.5 | 30 | 3 | D 48 | 130 |
| GN 992-D50-M12 | D 50 | M 12 | 45.5 | 2.5 | 30 | 3 | D 50 | 145 |
| GN 992-D50-M16 | D 50 | M 16 | 45.5 | 2.5 | 30 | 3 | D 50 | 145 |

**GN 992-V**

| 说明 | s1 | d2 | l1 | l2 | l3 +0.5 | w | 用于管 GN 990 | ⚖ |
|---|---|---|---|---|---|---|---|---|
| GN 992-V20-M8 | V 20 | M 8 | 29.5 | 2.5 | 16 | 2 | V 20 | 11 |
| GN 992-V25-M8 | V 25 | M 8 | 33.5 | 2.5 | 16 | 2 | V 25 | 22 |
| GN 992-V25-M10 | V 25 | M 10 | 33.5 | 2.5 | 16 | 2 | V 25 | 22 |
| GN 992-V30-M8 | V 30 | M 8 | 33.5 | 2.5 | 18 | 2 | V 30 | 41 |
| GN 992-V30-M10 | V 30 | M 10 | 33.5 | 2.5 | 18 | 2 | V 30 | 52 |
| GN 992-V35-M10 | V 35 | M 10 | 37.5 | 2.5 | 24 | 2 | V 35 | 60 |
| GN 992-V35-M12 | V 35 | M 12 | 37.5 | 2.5 | 24 | 2 | V 35 | 60 |
| GN 992-V40-M10 | V 40 | M 10 | 41.5 | 2.5 | 24 | 3 | V 40 | 90 |
| GN 992-V40-M12 | V 40 | M 12 | 41.5 | 2.5 | 24 | 3 | V 40 | 88 |
| GN 992-V45-M12 | V 45 | M 12 | 45.5 | 2.5 | 30 | 3 | V 45 | 165 |
| GN 992-V45-M16 | V 45 | M 16 | 45.5 | 2.5 | 30 | 3 | V 45 | 120 |
| GN 992-V50-M12 | V 50 | M 12 | 45.5 | 2.5 | 30 | 3 | V 50 | 165 |
| GN 992-V50-M16 | V 50 | M 16 | 45.5 | 2.5 | 30 | 3 | V 50 | 160 |



ELESA 和 GANTER 依法保留所有权利。
复制我方图纸时需始终提及来源。

# GN 992.5

## 不锈钢-插入衬套

**用于圆管和方管**

**规格**

AISI 303 不锈钢

**信息**

GN 992.5螺纹管嵌件可弥补圆形和方形管材± 0.5 mm的内径误差, 安装时使用木锤敲入。
其尺寸与 建筑管尺寸相配。GN 990 (参见页 1902), 但建议检查管身的公差位置。

**技术信息**

- 不锈钢特性 (参见页 A26)

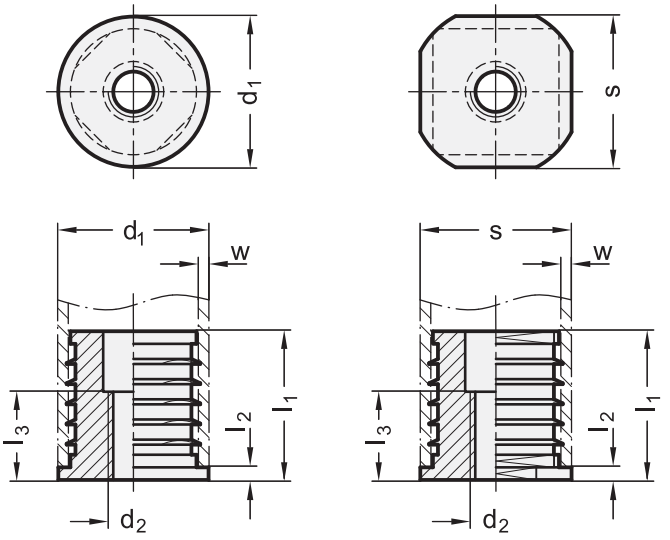


应用示例

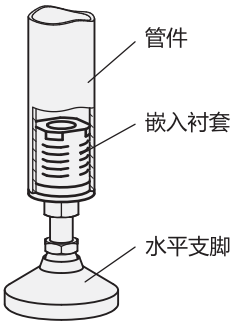


**GN 992.5-D** 不锈钢

| 说明 | d1 | d2 | l1 | l2 | l3 +0.5 | w | 用于管 GN 990 | ⚖ |
|---|---|---|---|---|---|---|---|---|
| GN 992.5-D20-M8 | D 20 | M 8 | 29.5 | 2.5 | 16 | 2 | D 20 | 28 |
| GN 992.5-D25-M8 | D 25 | M 8 | 29.5 | 2.5 | 16 | 2 | D 25 | 80 |
| GN 992.5-D25-M10 | D 25 | M 10 | 29.5 | 2.5 | 16 | 2 | D 25 | 50 |
| GN 992.5-D30-M8 | D 30 | M 8 | 29.5 | 2.5 | 18 | 2 | D 30 | 93 |
| GN 992.5-D30-M10 | D 30 | M 10 | 29.5 | 2.5 | 18 | 2 | D 30 | 90 |
| GN 992.5-D40-M10 | D 40 | M 10 | 33.5 | 2.5 | 24 | 3 | D 40 | 186 |
| GN 992.5-D40-M12 | D 40 | M 12 | 33.5 | 2.5 | 24 | 3 | D 40 | 180 |
| GN 992.5-D50-M12 | D 50 | M 12 | 37.5 | 2.5 | 30 | 3 | D 50 | 350 |
| GN 992.5-D50-M16 | D 50 | M 16 | 37.5 | 2.5 | 30 | 3 | D 50 | 330 |

**GN 992.5-V** 不锈钢

| 说明 | s | d2 | l1 | l2 | l3 +0.5 | w | 用于管 GN 990 | ⚖ |
|---|---|---|---|---|---|---|---|---|
| GN 992.5-V20-M8 | V 20 | M 8 | 29.5 | 2.5 | 16 | 2 | V 20 | 32 |
| GN 992.5-V25-M8 | V 25 | M 8 | 29.5 | 2.5 | 16 | 2 | V 25 | 61 |
| GN 992.5-V25-M10 | V 25 | M 10 | 29.5 | 2.5 | 16 | 2 | V 25 | 58 |
| GN 992.5-V30-M8 | V 30 | M 8 | 29.5 | 2.5 | 18 | 2 | V 30 | 106 |
| GN 992.5-V30-M10 | V 30 | M 10 | 29.5 | 2.5 | 18 | 2 | V 30 | 103 |
| GN 992.5-V40-M10 | V 40 | M 10 | 33.5 | 2.5 | 24 | 3 | V 40 | 216 |
| GN 992.5-V40-M12 | V 40 | M 12 | 33.5 | 2.5 | 24 | 3 | V 40 | 211 |
| GN 992.5-V50-M12 | V 50 | M 12 | 37.5 | 2.5 | 30 | 3 | V 50 | 420 |
| GN 992.5-V50-M16 | V 50 | M 16 | 37.5 | 2.5 | 30 | 3 | V 50 | 390 |



ELESA 和 GANTER 依法保留所有权利。
复制我方图纸时需始终提及来源。

# STC

# 方形管连接件

## 高科技聚合体与钢

**接头**
由两个聚酰胺基 (PA) 高科技聚合体部件组成，黑色或灰色，亚光饰面。

**加强筋**
镀锌钢或不锈钢(STC-SST)。

**颜色**
灰黑色，亚光饰面。

**标准型号**
- **1A-2W**: 一维双向连接件。
- **2A-2W**: 二维双向连接件。
- **2A-3W**: 二维三向连接件。
- **2A-4W**: 二维四向连接件。
- **3A-3W**: 三维三向连接件。
- **3A-4W**: 三维四向连接件。
- **3A-5W**: 三维五向连接件。
- **3A-6W**: 三维六向连接件。

带加强筋连接件索引：
- **R**: 镀锌钢制加强筋。
- **R-M10**: 镀锌钢制加强筋带螺纹孔。
- **R-SST**: 不锈钢加强筋。

**特征及应用**
适用于建造方形管结构系统。安装时只需简单地将连接件定位，压入型材内部，无需螺钉或其它紧固件。
带钢制加固材料的连接件(STC-R 和 STC-R-SST)，其最大极限静负载值见图1。在特定条件下，静负载值超过极限值，可能导致元件破裂。因此，根据具体应用场合的重要性和安全等级，必须确保负载值不能超出最大极限值。

图 1

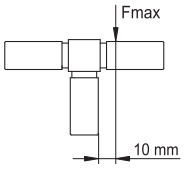


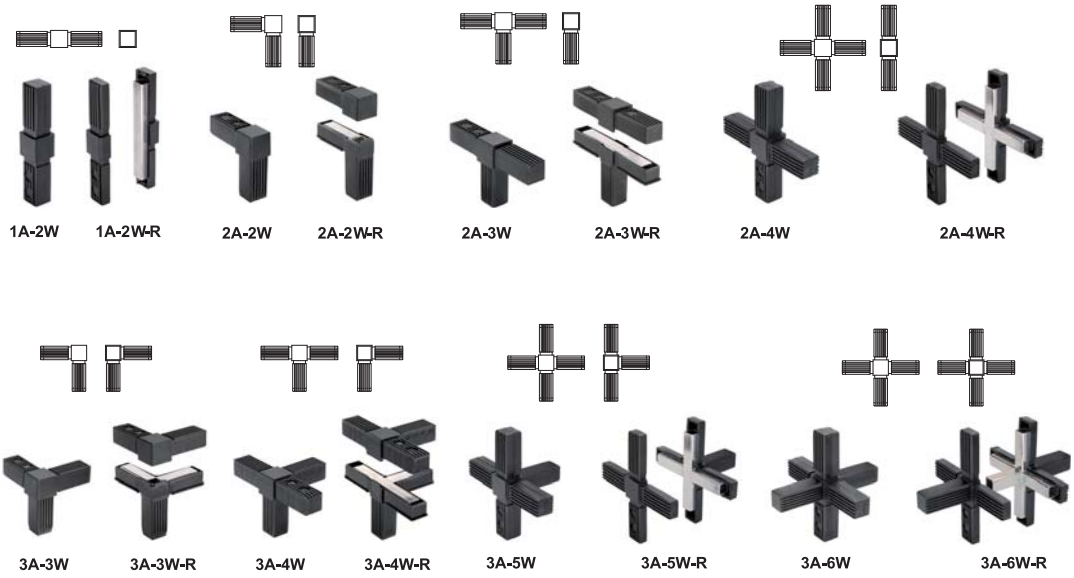




ELESA 和 GANTER 依法保留所有权利。
复制我方图纸时需始终提及来源。

# STC

## 方形管连接件



STC-1A

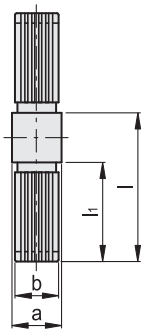


STC-2A

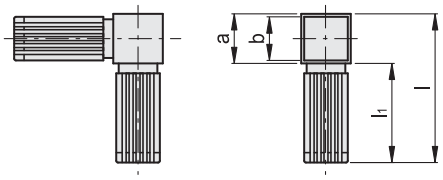


该图显示已组装的连接件。两个高科技聚合体工作可根据尺寸和/或型号具有不同的形状。

C9 RAL9005　　C33 RAL7040

**STC-1A**

| 代码 | 说明 | 代码 | 说明 | a | b | l | l1 | 外管直径 | 内管直径 | 厚度 | F最大 [N] | ⚖ |
|---|---|---|---|---|---|---|---|---|---|---|---|---|
| 430001 | STC.20-1A-2W-C9 | 430004 | STC.20-1A-2W-C33 | 20 | 17 | 50 | 45 | 20 | 17 | 1.5 | - | 46 |
| 430051 | STC.25-1A-2W-C9 | 430049 | STC.25-1A-2W-C33 | 25 | 22 | 70 | 54 | 25 | 22 | 1.5 | - | 100 |
| 430101 | STC.30-1A-2W-C9 | 430104 | STC.30-1A-2W-C33 | 30 | 26 | 76 | 46 | 30 | 26 | 2 | - | 107 |
| 430002 | STC.20-1A-2W-R-C9 | 430005 | STC.20-1A-2W-R-C33 | 20 | 17 | 50 | 45 | 20 | 17 | 1.5 | 2000 | 46 |
| 430052 | STC.25-1A-2W-R-C9 | 430050 | STC.25-1A-2W-R-C33 | 25 | 22 | 70 | 54 | 25 | 22 | 1.5 | 4000 | 100 |
| 430102 | STC.30-1A-2W-R-C9 | 430105 | STC.30-1A-2W-R-C33 | 30 | 26 | 76 | 46 | 30 | 26 | 2 | 4000 | 107 |

**STC-2A**

| 代码 | 说明 | 代码 | 说明 | a | b | l | l1 | 外管直径 | 内管直径 | 厚度 | F最大 [N] | ⚖ |
|---|---|---|---|---|---|---|---|---|---|---|---|---|
| 430011 | STC.20-2A-2W-C9 | 430012 | STC.20-2A-2W-C33 | 20 | 17 | 56 | 36 | 20 | 17 | 1.5 | - | 15 |
| 430061 | STC.25-2A-2W-C9 | 430062 | STC.25-2A-2W-C33 | 25 | 22 | 77 | 52 | 25 | 22 | 1.5 | - | 31 |
| 430111 | STC.30-2A-2W-C9 | 430112 | STC.30-2A-2W-C33 | 30 | 26 | 77 | 47 | 30 | 26 | 2 | - | 51 |
| 430016 | STC.20-2A-3W-C9 | 430017 | STC.20-2A-3W-C33 | 20 | 17 | 56 | 36 | 20 | 17 | 1.5 | - | 20 |
| 430066 | STC.25-2A-3W-C9 | 430067 | STC.25-2A-3W-C33 | 25 | 22 | 76 | 51 | 25 | 22 | 1.5 | - | 42 |
| 430116 | STC.30-2A-3W-C9 | 430117 | STC.30-2A-3W-C33 | 30 | 26 | 77 | 47 | 30 | 26 | 2 | - | 68 |
| 430021 | STC.20-2A-4W-C9 | 430022 | STC.20-2A-4W-C33 | 20 | 17 | 56 | 36 | 20 | 17 | 1.5 | - | 26 |
| 430071 | STC.25-2A-4W-C9 | 430072 | STC.25-2A-4W-C33 | 25 | 22 | 79 | 54 | 25 | 22 | 1.5 | - | 57 |
| 430121 | STC.30-2A-4W-C9 | 430122 | STC.30-2A-4W-C33 | 30 | 26 | 77 | 47 | 30 | 26 | 2 | - | 80 |
| 430013 | STC.20-2A-2W-R-C9 | 430014 | STC.20-2A-2W-R-C33 | 20 | 17 | 56 | 36 | 20 | 17 | 1.5 | 2000 | 89 |
| 430063 | STC.25-2A-2W-R-C9 | 430064 | STC.25-2A-2W-R-C33 | 25 | 22 | 77 | 52 | 25 | 22 | 1.5 | 4000 | 120 |
| 430113 | STC.30-2A-2W-R-C9 | 430114 | STC.30-2A-2W-R-C33 | 30 | 26 | 77 | 47 | 30 | 26 | 2 | 4000 | 139 |
| 430018 | STC.20-2A-3W-R-C9 | 430019 | STC.20-2A-3W-R-C33 | 20 | 17 | 56 | 36 | 20 | 17 | 1.5 | 2000 | 151 |
| 430068 | STC.25-2A-3W-R-C9 | 430069 | STC.25-2A-3W-R-C33 | 25 | 22 | 76 | 51 | 25 | 22 | 1.5 | 4000 | 162 |
| 430118 | STC.30-2A-3W-R-C9 | 430119 | STC.30-2A-3W-R-C33 | 30 | 26 | 77 | 47 | 30 | 26 | 2 | 4000 | 180 |
| 430023 | STC.20-2A-4W-R-C9 | 430024 | STC.20-2A-4W-R-C33 | 20 | 17 | 56 | 36 | 20 | 17 | 1.5 | 2000 | 205 |
| 430073 | STC.25-2A-4W-R-C9 | 430074 | STC.25-2A-4W-R-C33 | 25 | 22 | 79 | 54 | 25 | 22 | 1.5 | 4000 | 95 |
| 430123 | STC.30-2A-4W-R-C9 | 430124 | STC.30-2A-4W-R-C33 | 30 | 26 | 77 | 47 | 30 | 26 | 2 | 4000 | 130 |

**STC-2A-SST**　　不锈钢

| 代码 | 说明 | 代码 | 说明 | a | b | l | l1 | 外管直径 | 内管直径 | 厚度 | F最大 [N] | ⚖ |
|---|---|---|---|---|---|---|---|---|---|---|---|---|
| 430151 | STC.25-2A-2W-R-SST-C9 | 430152 | STC.25-2A-2W-R-SST-C33 | 25 | 22 | 77 | 52 | 25 | 22 | 1.5 | 4000 | 95 |
| 430171 | STC.30-2A-2W-R-SST-C9 | 430172 | STC.30-2A-2W-R-SST-C33 | 30 | 26 | 77 | 47 | 30 | 26 | 2 | 4000 | 115 |
| 430153 | STC.25-2A-3W-R-SST-C9 | 430154 | STC.25-2A-3W-R-SST-C33 | 25 | 22 | 76 | 51 | 25 | 22 | 1.5 | 4000 | 130 |
| 430173 | STC.30-2A-3W-R-SST-C9 | 430174 | STC.30-2A-3W-R-SST-C33 | 30 | 26 | 77 | 47 | 30 | 26 | 2 | 4000 | 156 |
| 430155 | STC.25-2A-4W-R-SST-C9 | 430156 | STC.25-2A-4W-R-SST-C33 | 25 | 22 | 79 | 54 | 25 | 22 | 1.5 | 4000 | 174 |
| 430175 | STC.30-2A-4W-R-SST-C9 | 430176 | STC.30-2A-4W-R-SST-C33 | 30 | 26 | 77 | 47 | 30 | 26 | 2 | 4000 | 196 |



ELESA 和 GANTER 依法保留所有权利。
复制我方图纸时需始终提及来源。

# STC

## 方形管连接件

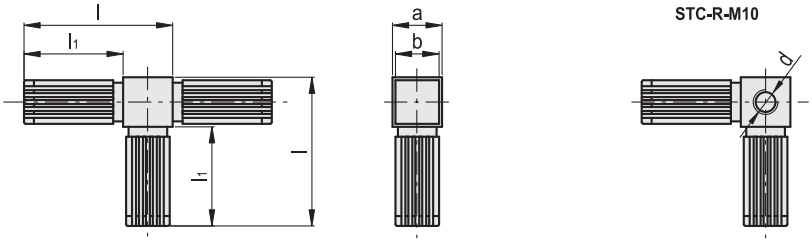


该图显示已组装的连接件。两个高科技聚合体工作可根据尺寸和/或型号具有不同的形状。

C9 RAL9005　　C33 RAL7040

### STC-3A

| 代码 | 说明 | 代码 | 说明 | d | a | b | l | l1 | 外管直径 | 内管直径 | 厚度 | F最大 [N] | ⚖ |
|---|---|---|---|---|---|---|---|---|---|---|---|---|---|
| 430026 | STC.20-3A-3W-C9 | 430027 | STC.20-3A-3W-C33 | - | 20 | 17 | 56 | 36 | 20 | 17 | 1.5 | - | 19 |
| 430076 | STC.25-3A-3W-C9 | 430077 | STC.25-3A-3W-C33 | - | 25 | 22 | 77 | 52 | 25 | 22 | 1.5 | - | 46 |
| 430126 | STC.30-3A-3W-C9 | 430127 | STC.30-3A-3W-C33 | - | 30 | 26 | 77 | 47 | 30 | 26 | 2 | - | 68 |
| 430031 | STC.20-3A-4W-C9 | 430032 | STC.20-3A-4W-C33 | - | 20 | 17 | 56 | 36 | 20 | 17 | 1.5 | - | 25 |
| 430081 | STC.25-3A-4W-C9 | 430082 | STC.25-3A-4W-C33 | - | 25 | 22 | 77 | 52 | 25 | 22 | 1.5 | - | 56 |
| 430131 | STC.30-3A-4W-C9 | 430132 | STC.30-3A-4W-C33 | - | 30 | 26 | 77 | 47 | 30 | 26 | 2 | - | 86 |
| 430036 | STC.20-3A-5W-C9 | 430037 | STC.20-3A-5W-C33 | - | 20 | 17 | 56 | 36 | 20 | 17 | 1.5 | - | 30 |
| 430086 | STC.25-3A-5W-C9 | 430087 | STC.25-3A-5W-C33 | - | 25 | 22 | 79 | 54 | 25 | 22 | 1.5 | - | 69 |
| 430136 | STC.30-3A-5W-C9 | 430137 | STC.30-3A-5W-C33 | - | 30 | 26 | 77 | 47 | 30 | 26 | 2 | - | 96 |
| 430041 | STC.20-3A-6W-C9 | 430042 | STC.20-3A-6W-C33 | - | 20 | 17 | 56 | 36 | 20 | 17 | 1.5 | - | 41 |
| 430091 | STC.25-3A-6W-C9 | 430092 | STC.25-3A-6W-C33 | - | 25 | 22 | 77 | 52 | 25 | 22 | 1.5 | - | 87 |
| 430141 | STC.30-3A-6W-C9 | 430142 | STC.30-3A-6W-C33 | - | 30 | 26 | 77 | 47 | 30 | 26 | 2 | - | 113 |
| 430028 | STC.20-3A-3W-R-C9 | 430029 | STC.20-3A-3W-R-C33 | - | 20 | 17 | 56 | 36 | 20 | 17 | 1.5 | 2000 | 160 |
| 430078 | STC.25-3A-3W-R-C9 | 430079 | STC.25-3A-3W-R-C33 | - | 25 | 22 | 77 | 52 | 25 | 22 | 1.5 | 4000 | 174 |
| 430128 | STC.30-3A-3W-R-C9 | 430129 | STC.30-3A-3W-R-C33 | - | 30 | 26 | 77 | 47 | 30 | 26 | 2 | 4000 | 180 |
| 430033 | STC.20-3A-4W-R-C9 | 430034 | STC.20-3A-4W-R-C33 | - | 20 | 17 | 56 | 36 | 20 | 17 | 1.5 | 2000 | 212 |
| 430083 | STC.25-3A-4W-R-C9 | 430084 | STC.25-3A-4W-R-C33 | - | 25 | 22 | 77 | 52 | 25 | 22 | 1.5 | 4000 | 259 |
| 430133 | STC.30-3A-4W-R-C9 | 430134 | STC.30-3A-4W-R-C33 | - | 30 | 26 | 77 | 47 | 30 | 26 | 2 | 4000 | 115 |
| 430038 | STC.20-3A-5W-R-C9 | 430039 | STC.20-3A-5W-R-C33 | - | 20 | 17 | 56 | 36 | 20 | 17 | 1.5 | 2000 | 156 |
| 430088 | STC.25-3A-5W-R-C9 | 430089 | STC.25-3A-5W-R-C33 | - | 25 | 22 | 79 | 54 | 25 | 22 | 1.5 | 4000 | 196 |
| 430138 | STC.30-3A-5W-R-C9 | 430139 | STC.30-3A-5W-R-C33 | - | 30 | 26 | 77 | 47 | 30 | 26 | 2 | 4000 | 158 |
| 430043 | STC.20-3A-6W-R-C9 | 430044 | STC.20-3A-6W-R-C33 | - | 20 | 17 | 56 | 36 | 20 | 17 | 1.5 | 2000 | 204 |
| 430093 | STC.25-3A-6W-R-C9 | 430094 | STC.25-3A-6W-R-C33 | - | 25 | 22 | 77 | 52 | 25 | 22 | 1.5 | 4000 | 240 |
| 430143 | STC.30-3A-6W-R-C9 | 430144 | STC.30-3A-6W-R-C33 | - | 30 | 26 | 77 | 47 | 30 | 26 | 2 | 4000 | 285 |
| 430096 | STC.25-3A-3W-R-M10-C9 | 430097 | STC.25-3A-3W-R-M10-C33 | M10x25 | 25 | 22 | 77 | 52 | 25 | 22 | 1.5 | 4000 | 136 |
| 430146 | STC.30-3A-3W-R-M10-C9 | 430147 | STC.30-3A-3W-R-M10-C33 | M10x30 | 30 | 26 | 77 | 47 | 30 | 26 | 2 | 4000 | 158 |
| 430098 | STC.25-3A-4W-R-M10-C9 | 430099 | STC.25-3A-4W-R-M10-C33 | M10x25 | 25 | 22 | 77 | 52 | 25 | 22 | 1.5 | 4000 | 174 |
| 430148 | STC.30-3A-4W-R-M10-C9 | 430149 | STC.30-3A-4W-R-M10-C33 | M10x30 | 30 | 26 | 77 | 47 | 30 | 26 | 2 | 4000 | 204 |

### STC-3A-SST

不锈钢

| 代码 | 说明 | 代码 | 说明 | a | b | l | l1 | 外管直径 | 内管直径 | 厚度 | F最大 [N] | ⚖ |
|---|---|---|---|---|---|---|---|---|---|---|---|---|
| 430157 | STC.25-3A-3W-R-SST-C9 | 430158 | STC.25-3A-3W-R-SST-C33 | 25 | 22 | 77 | 52 | 25 | 22 | 1.5 | 4000 | 136 |
| 430177 | STC.30-3A-3W-R-SST-C9 | 430178 | STC.30-3A-3W-R-SST-C33 | 30 | 26 | 77 | 47 | 30 | 26 | 2 | 4000 | 158 |
| 430159 | STC.25-3A-4W-R-SST-C9 | 430160 | STC.25-3A-4W-R-SST-C33 | 25 | 22 | 77 | 52 | 25 | 22 | 1.5 | 4000 | 174 |
| 430179 | STC.30-3A-4W-R-SST-C9 | 430180 | STC.30-3A-4W-R-SST-C33 | 30 | 26 | 77 | 47 | 30 | 26 | 2 | 4000 | 204 |
| 430161 | STC.25-3A-5W-R-SST-C9 | 430162 | STC.25-3A-5W-R-SST-C33 | 25 | 22 | 79 | 54 | 25 | 22 | 1.5 | 4000 | 212 |
| 430181 | STC.30-3A-5W-R-SST-C9 | 430182 | STC.30-3A-5W-R-SST-C33 | 30 | 26 | 77 | 47 | 30 | 26 | 2 | 4000 | 240 |
| 430163 | STC.25-3A-6W-R-SST-C9 | 430164 | STC.25-3A-6W-R-SST-C33 | 25 | 22 | 77 | 52 | 25 | 22 | 1.5 | 4000 | 259 |
| 430183 | STC.30-3A-6W-R-SST-C9 | 430184 | STC.30-3A-6W-R-SST-C33 | 30 | 26 | 77 | 47 | 30 | 26 | 2 | 4000 | 285 |



ELESA 和 GANTER 依法保留所有权利。
复制我方图纸时需始终提及来源。

# STC-A

RoHS PA +100° -30°

## 方形管连接件

**带角度调节功能，高科技聚合体**

**接头**
聚酰胺基（PA）高科技聚合体手柄，黑色，亚光饰面。

**标准型号**
- **2A-2W**: 二维双向连接件。
- **3A-3W**: 三维三向连接件。

**特征及应用**
适用于建造方形管结构系统。安装时只需简单地将连接件定位，压入型材内部，无需螺钉或其它紧固件。

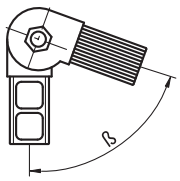


2A-2W

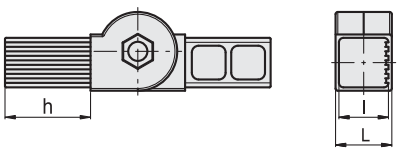


3A-3W

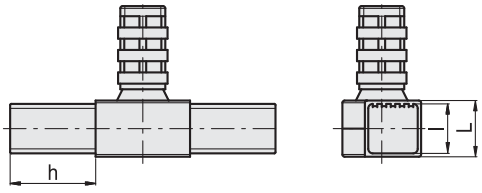


| 代码 | 说明 | L | h | l | ß min-max | 外管直径 | 内管直径 | 厚度 | ⚖ |
|---|---|---|---|---|---|---|---|---|---|
| 430003 | STC.20-2A-2W-A-C9 | 20 | 35 | 17 | 0-190 | 20 | 17 | 1.5 | 54 |
| 430053 | STC.25-2A-2W-A-C9 | 25 | 38 | 22 | 45-195 | 25 | 22 | 1.5 | 64 |
| 430103 | STC.25-3A-3W-A-C9 | 25 | 38 | 22 | 45-195 | 25 | 22 | 1.5 | 85 |



elesa+Ganter

ELESA 和 GANTER 依法保留所有权利。
复制我方图纸时需始终提及来源。

# NDA.Q

## 圆形管端帽

**带可调节高度的水平调整件，高科技聚合体**

**材料**
聚酰胺基（PA）高科技聚合体手柄，黑色，亚光饰面。

**特征及应用**
用于带可调高度水平调整件的方形管的端帽。
安装时只需简单地将端帽定位，压入管内部，无需螺钉或其它紧固件。

**NDA.Q-20 ÷ NDA.Q-25**

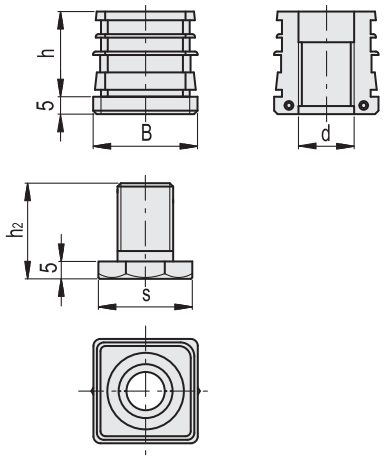


**NDA.Q-30 ÷ NDA.Q-50**

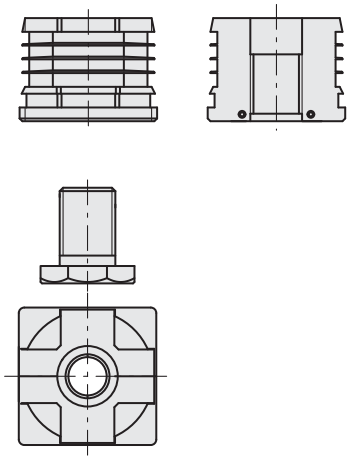

端盖插入管中的部分的几何形状可以针对不同的尺寸而变化。

| 代码 | 说明 | B | d | h | h2 | s | 外管直径 | 内管直径 min-max | 厚度 min-max | 最大静载荷* [N] | ⚖ |
|---|---|---|---|---|---|---|---|---|---|---|---|
| 430401 | NDA.Q-20-M12x30 | 20 | M12 | 34 | 32 | SW19 | 20 | 17-16 | 1.5-2 | 1000 | 9 |
| 430406 | NDA.Q-22-M12x30 | 22 | M12 | 34 | 32 | SW19 | 22 | 19-18 | 1.5-2 | 1000 | 11 |
| 430411 | NDA.Q-25-M12x30 | 25 | M12 | 34 | 32 | SW19 | 25 | 22-21 | 1.5-2 | 1000 | 14 |
| 430416 | NDA.Q-25-M16x30 | 25 | M16 | 34 | 37 | SW27 | 25 | 22-21 | 1.5-2 | 1500 | 15 |
| 430421 | NDA.Q-30-M16x30 | 30 | M16 | 25 | 37 | SW27 | 30 | 27-26 | 1.5-2 | 1500 | 20 |
| 430426 | NDA.Q-30-M22x30 | 30 | M22 | 26 | 35 | SW27 | 30 | 27-26 | 1.5-2 | 2500 | 16 |
| 430431 | NDA.Q-35-M22x30 | 35 | M22 | 34 | 35 | SW27 | 35 | 32-31 | 1.5-2 | 2500 | 21 |
| 430436 | NDA.Q-40-M22x30 | 40 | M22 | 33 | 35 | SW27 | 40 | 37-36 | 1.5-2 | 2500 | 30 |
| 430441 | NDA.Q-45-M22x30 | 45 | M22 | 34 | 35 | SW27 | 45 | 42-41 | 1.5-2 | 2500 | 34 |
| 430446 | NDA.Q-50-M22x30 | 50 | M22 | 34 | 35 | SW27 | 50 | 48-47 | 1-1.5 | 2500 | 42 |

* 该值是在实验室内向与端帽相连接的水平调整件垂直施加载荷测得的，端帽依靠于平面上，与水平调整件之间未旋入螺纹距离为10mm。最大静载荷是指在一定使用条件下，如果施加于塑料元件的荷载超过该数值则可能导致破裂。很明显，在权衡特定应用场合的重要因素安全水平时，必须考虑这一数值。

ELESA 和 GANTER 依法保留所有权利。
复制我方图纸时需始终提及来源。

# NDA.T

RoHS PA +100° -30°

## 用于圆管的端帽

**带可调节高度的水平调整件，高科技聚合体**

**材料**
聚酰胺基（PA）高科技聚合体手柄，黑色，亚光饰面。

**特征及应用**
用于带可调高度水平调整件的圆形管的端帽。
安装时只需简单地将端帽定位，压入管内部，无需螺钉或其它紧固件。

NDA.T-20 ÷ NDA.T-40

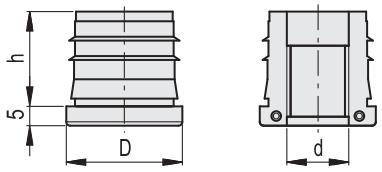


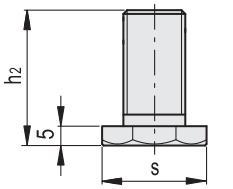


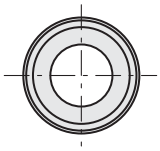

NDA.T-45 ÷ NDA.T-50

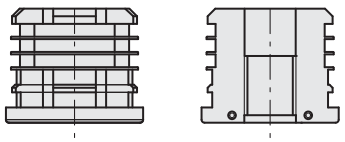

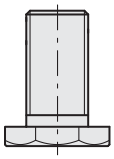

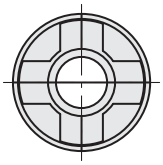

端盖插入管中的部分的几何形状可以针对不同的尺寸而变化。

| 代码 | 说明 | D | d | h | h2 | s | 外管直径 | 内管直径 min-max | 厚度 min-max | 最大静载荷* [N] | ⚖ |
|---|---|---|---|---|---|---|---|---|---|---|---|
| 430471 | NDA.T-20-M12x30 | 20 | M12 | 34 | 32 | SW19 | 20 | 18-17 | 1-1.5 | 1000 | 8 |
| 430476 | NDA.T-22-M12x30 | 22 | M12 | 34 | 32 | SW19 | 22 | 20-19 | 1-1.5 | 1000 | 9 |
| 430481 | NDA.T-25-M12x30 | 25 | M12 | 34 | 32 | SW19 | 25 | 23-21 | 1-2 | 1000 | 11 |
| 430486 | NDA.T-28-M16x30 | 28 | M16 | 34 | 37 | SW27 | 28 | 26-24 | 1-2 | 1500 | 15 |
| 430491 | NDA.T-30-M16x30 | 30 | M16 | 27 | 37 | SW27 | 30 | 27-26 | 1.5-2 | 1500 | 18 |
| 430496 | NDA.T-30-M22x30 | 30 | M22 | 27 | 35 | SW27 | 30 | 27-26 | 1.5-2 | 2500 | 14 |
| 430501 | NDA.T-32-M22x30 | 32 | M22 | 34 | 35 | SW27 | 32 | 30-28 | 1-2 | 2500 | 17 |
| 430506 | NDA.T-35-M22x30 | 35 | M22 | 34 | 35 | SW27 | 35 | 32.6-31 | 1.2-2 | 2500 | 21 |
| 430511 | NDA.T-38-M22x30 | 38 | M22 | 34 | 35 | SW27 | 38 | 35-34 | 1.5-2 | 2500 | 23 |
| 430516 | NDA.T-40-M22x30 | 40 | M22 | 34 | 35 | SW27 | 40 | 38-36 | 1-2 | 2500 | 28 |
| 430521 | NDA.T-45-M22x30 | 45 | M22 | 34 | 35 | SW27 | 45 | 42-41 | 1.5-2 | 2500 | 31 |
| 430526 | NDA.T-50-M22x30 | 50 | M22 | 34 | 35 | SW27 | 50 | 47-46 | 1.5-2 | 2500 | 36 |

* 该值是在实验室内向与端帽相连接的水平调整件垂直施加载荷测得的，端帽依靠于平面上，与水平调整件之间未旋入螺纹距离为10mm。最大静载荷是指在一定使用条件下，如果施加于塑料元件的荷载超过该数值则可能导致破裂。很明显，在权衡特定应用场合的重要因素安全水平时，必须考虑这一数值。



ELESA 和 GANTER 依法保留所有权利。
复制我方图纸时需始终提及来源。

# NDE.Q

## 方形管膨胀端帽

**高科技聚合体**

**端帽**
聚酰胺基(PA)高科技聚合体手柄，黑色，亚光饰面。

**标准型号**
DIN 934 镀锌钢螺母(随货提供)。

**特征及应用**
连接件的两个部分由若干销钉固定在一起，销钉隐藏在特制的对应卡座内。连接件内的两个空腔用于容纳两枚六角螺母DIN 934。
空腔为锥状，因而在拧紧螺钉或螺母时，连接件会向管材内壁施加压力，保证了连接所需的胀紧力。
胀紧力的强弱取决于管材的尺寸公差、管材内壁表面的粗糙程度以及施加的拧紧扭矩。
该端帽使得方形管材能够通过锁紧螺母连接其它元件，或安装滚轮或水平调整件。安装简易水平调整件会导致端帽不能膨胀，在此类场合，采用 NDL.Q (参见页 1321) 端帽更为适宜。
安装时只需简单地将端帽定位，压入管内部，无需螺钉或其它紧固件。

**按需提供的特殊型号**
不带螺母或仅带一个DIN 934螺母的端帽。

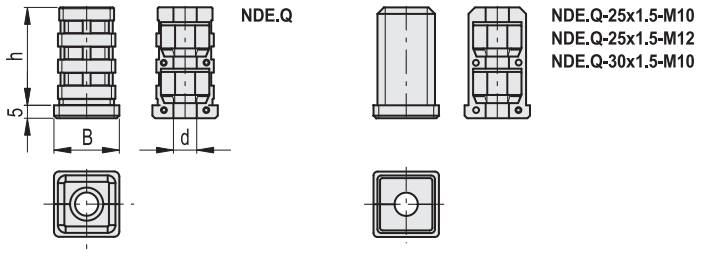


端盖插入管中的部分的几何形状可以针对不同的尺寸而变化。

| 代码 | 说明 | B | d | h | 外管直径 | 内管直径 | 厚度 | 最大静载荷* [N] | ⚖ |
|---|---|---|---|---|---|---|---|---|---|
| 430751 | NDE.Q-20x1.5-M8 | 20 | M8 | 37 | 20 | 17 | 1.5 | 3000 | 17 |
| 430761 | NDE.Q-25x1.5-M8 | 25 | M8 | 36 | 25 | 22 | 1.5 | 3000 | 23 |
| 430763 | NDE.Q-25x1.5-M10 | 25 | M10 | 37 | 25 | 22 | 1.5 | 3000 | 33 |
| 430765 | NDE.Q-25x1.5-M12 | 25 | M12 | 37 | 25 | 22 | 1.5 | 3000 | 41 |
| 430771 | NDE.Q-30x1.5-M8 | 30 | M8 | 37 | 30 | 27 | 1.5 | 3000 | 32 |
| 430773 | NDE.Q-30x1.5-M10 | 30 | M10 | 37 | 30 | 27 | 1.5 | 3000 | 44 |
| 430775 | NDE.Q-30x2-M8 | 30 | M8 | 37 | 30 | 26 | 2 | 3000 | 31 |
| 430777 | NDE.Q-30x2-M10 | 30 | M10 | 37 | 30 | 26 | 2 | 3000 | 42 |
| 430781 | NDE.Q-35x1.6-M10 | 35 | M10 | 37 | 35 | 31.8 | 1.6 | 3000 | 49 |
| 430783 | NDE.Q-35x2-M10 | 35 | M10 | 37 | 35 | 31 | 2 | 3000 | 49 |
| 430791 | NDE.Q-40x1.5-M10 | 40 | M10 | 37 | 40 | 37 | 1.5 | 3000 | 58 |
| 430793 | NDE.Q-40x2-M10 | 40 | M10 | 37 | 40 | 36 | 2 | 3000 | 59 |
| 430795 | NDE.Q-40x2-M12 | 40 | M12 | 37 | 40 | 36 | 2 | 3000 | 65 |
| 430797 | NDE.Q-40x3-M10 | 40 | M10 | 37 | 40 | 34 | 3 | 3000 | 55 |
| 430801 | NDE.Q-50x1.5-M10 | 50 | M10 | 37 | 50 | 47 | 1.5 | 3000 | 86 |
| 430803 | NDE.Q-50x1.5-M12 | 50 | M12 | 37 | 50 | 47 | 1.5 | 3000 | 93 |
| 430805 | NDE.Q-50x2-M12 | 50 | M12 | 37 | 50 | 46 | 2 | 3000 | 90 |
| 430811 | NDE.Q-60x2-M10 | 60 | M10 | 33 | 60 | 56 | 2 | 3000 | 115 |
| 430813 | NDE.Q-60x2.5-M10 | 60 | M10 | 36 | 60 | 55 | 2.5 | 3000 | 107 |

***** 最大静载荷是指在一定使用条件下，如果施加于塑料元件的荷载超过该数值则可能导致破裂。很明显，在权衡特定应用场合的重要因素安全水平时，必须考虑这一数值。表内所列数值对应端帽配合钢管使用的情况。如采用铝管，则最大极限静载荷下降25%，这是由于需要考虑管截面可以在承受载荷时发出的形变。




ELESA 和 GANTER 依法保留所有权利。
复制我方图纸时需始终提及来源。

# NDE.T

RoHS PA +100° -30°

## 圆形膨胀式管端帽

**高科技聚合体**

**材料**
聚酰胺基 (PA) 高科技聚合体手柄，黑色，亚光饰面。

**标准型号**
DIN 934 镀锌钢螺母 (随货提供)。

**特征及应用**
连接件的两个部分由若干销钉固定在一起，销钉隐藏在特制的对应卡座内。连接件内的两个空腔用于容纳两枚六角螺母DIN 934。
空腔为锥状，因而在拧紧螺钉或螺母时，连接件会向管材内壁施加压力，保证了连接所需的胀紧力。
胀紧力的强弱取决于管材的尺寸公差、管材内壁表面的粗糙程度以及施加的拧紧扭矩。
该端帽使得圆形管材能够通过锁紧螺母连接其它元件，或安装滚轮或水平调整件。安装简易水平调整件会导致端帽不能膨胀，在此类场合，采用 NDL.T (参见页 1322) 端帽更为适宜。
安装时只需简单地将端帽定位，压入管内部，无需螺钉或其它紧固件。

**按需提供的特殊型号**
不带螺母或仅带一个DIN 934螺母的端帽。

NDE.T

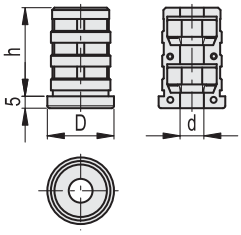


NDE.T-25x1.5-M10

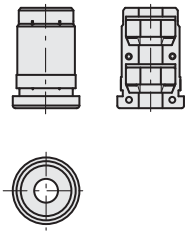

端盖插入管中的部分的几何形状可以针对不同的尺寸而变化。

| 代码 | 说明 | D | d | h | 外管直径 | 内管直径 | 厚度 | 最大静载荷* [N] | ⚖ |
|---|---|---|---|---|---|---|---|---|---|
| 430851 | NDE.T-20x1.5-M8 | 20 | M8 | 37 | 20 | 17 | 1.5 | 3000 | 14 |
| 430861 | NDE.T-25x1-M10 | 25 | M10 | 37 | 25 | 23 | 1 | 3000 | 30 |
| 430863 | NDE.T-25x1.5-M8 | 25 | M8 | 37 | 25 | 22 | 1.5 | 3000 | 19 |
| 430865 | NDE.T-25x1.5-M10 | 25 | M10 | 37 | 25 | 22 | 1.5 | 3000 | 29 |
| 430871 | NDE.T-28x1.5-M8 | 28 | M8 | 37 | 28 | 25 | 1.5 | 3000 | 26 |
| 430873 | NDE.T-28x1.5-M10 | 28 | M10 | 42 | 28 | 25 | 1.5 | 3000 | 33 |
| 430875 | NDE.T-28x2-M10 | 28 | M10 | 37 | 28 | 24 | 2 | 3000 | 31 |
| 430881 | NDE.T-30x1.5-M10 | 30 | M10 | 36.5 | 30 | 27 | 1.5 | 3000 | 36 |
| 430883 | NDE.T-30x2-M8 | 30 | M8 | 36 | 30 | 26 | 2 | 3000 | 26 |
| 430885 | NDE.T-30x2-M10 | 30 | M10 | 36 | 30 | 26 | 2 | 3000 | 34 |
| 430891 | NDE.T-32x1.5-M8 | 32 | M8 | 37 | 32 | 29 | 1.5 | 3000 | 31 |
| 430893 | NDE.T-32x1.5-M10 | 32 | M10 | 37 | 32 | 29 | 1.5 | 3000 | 39 |
| 430901 | NDE.T-35x1.5-M10 | 35 | M10 | 36 | 35 | 32 | 1.5 | 3000 | 43 |
| 430903 | NDE.T-35x2-M10 | 35 | M10 | 37 | 35 | 31 | 2 | 3000 | 42 |
| 430905 | NDE.T-35x2.5-M10 | 35 | M10 | 37 | 35 | 30 | 2.5 | 3000 | 41 |
| 430911 | NDE.T-40x2-M8 | 40 | M8 | 36 | 40 | 36 | 2 | 3000 | 41 |
| 430913 | NDE.T-40x2-M10 | 40 | M10 | 37 | 40 | 36 | 2 | 3000 | 50 |
| 430921 | NDE.T-50x1.5-M10 | 50 | M10 | 37 | 50 | 47 | 1.5 | 3000 | 71 |
| 430923 | NDE.T-50x1.5-M12 | 50 | M12 | 37 | 50 | 47 | 1.5 | 3000 | 71 |
| 430925 | NDE.T-50x2-M10 | 50 | M10 | 37 | 50 | 46 | 2 | 3000 | 64 |

* 最大静载荷是指在一定使用条件下，如果施加于塑料元件的荷载超过该数值则可能导致破裂。很明显，在权衡特定应用场合的重要因素安全水平时，必须考虑这一数值。表内所列数值对应端帽配合钢管使用的情况。如采用铝管，则最大极限静载荷下降25%，这是由于需要考虑管截面可以在承受载荷时发出的形变。



ELESA 和 GANTER 依法保留所有权利。
复制我方图纸时需始终提及来源。

# RTE

## 圆形管膨胀式连接件

**高科技聚合体**

**材料**
聚酰胺基(PA)高科技聚合体手柄，黑色，亚光饰面。

**特征及应用**
连接件的两个部分由销钉固定在一起，销钉隐藏在特制的对应卡座内。连接件内的两个空腔用于容纳一枚六角头螺钉或六角螺母。空腔为锥状，因而在拧紧螺钉或螺母时，连接件会向管材内壁施加压力，保证了连接所需的胀紧力。胀紧力的强弱取决于管材的尺寸公差、管材内壁表面的粗糙程度以及施加的拧紧扭矩.
连接件可连接其他圆管或元件。
安装时只需简单地将连接件定位，压入型材内部，无需螺钉或其它紧固件。

**将管安装至连接件**
可选择制成：
- DIN 933 六角头螺钉的规格见表。
- DIN 934 六角头螺钉的规格见表。
- DIN 985 自锁六角螺母的规格见表。

**按需提供的特殊型号**
采用螺母或螺钉安装连接件。

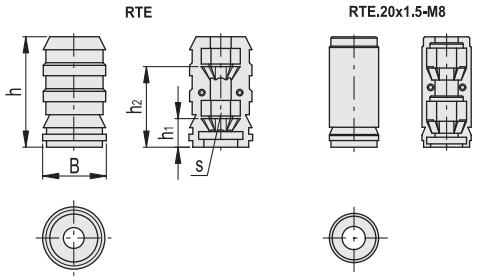


端盖插入管中的部分的几何形状可以针对不同的尺寸而变化。

| 代码 | 说明 | B | h | h1 | h2 | s | 外管直径 | 内管直径 | 厚度 | ⚖ |
|---|---|---|---|---|---|---|---|---|---|---|
| 430301 | RTE.20x1.0-M8 | 18 | 42 | 10 | 30 | 13 | 20 | 18 | 1 | 6 |
| 430303 | RTE.20x1.5-M6 | 17 | 42 | 12 | 32 | 10 | 20 | 17 | 1.5 | 7 |
| 430305 | RTE.20x1.5-M8 | 17 | 42 | 10 | 30 | 13 | 20 | 17 | 1.5 | 5 |
| 430311 | RTE.22x1.0-M6 | 20 | 42 | 12 | 32 | 10 | 22 | 20 | 1 | 9 |
| 430313 | RTE.22x1.0-M8 | 20 | 42 | 10 | 30 | 13 | 22 | 20 | 1 | 7 |
| 430321 | RTE.22x1.2-M8 | 19.6 | 42 | 10 | 30 | 13 | 22 | 19.6 | 1.2 | 7 |
| 430323 | RTE.22x1.5-M6 | 19 | 42 | 12 | 32 | 10 | 22 | 19 | 1.5 | 9 |
| 430325 | RTE.22x1.5-M8 | 19 | 42 | 10 | 30 | 13 | 22 | 19 | 1.5 | 6 |
| 430331 | RTE.25x1.0-M6 | 23 | 42 | 12 | 32 | 10 | 25 | 23 | 1 | 12 |
| 430333 | RTE.25x1.5-M6 | 22 | 42 | 12 | 32 | 10 | 25 | 22 | 1.5 | 11 |
| 430335 | RTE.25x1.5-M8 | 22 | 42 | 10 | 30 | 13 | 25 | 22 | 1.5 | 9 |
| 430341 | RTE.28x1.5-M6 | 25 | 41 | 12 | 32 | 10 | 28 | 25 | 1.5 | 17 |
| 430343 | RTE.28x1.5-M8 | 25 | 42 | 10 | 30 | 13 | 28 | 25 | 1.5 | 15 |
| 430345 | RTE.28x2.0-M8 | 24 | 42 | 10 | 30 | 13 | 28 | 24 | 2 | 14 |
| 430351 | RTE.30x1.0-M8 | 28 | 42 | 10 | 30 | 13 | 30 | 28 | 1 | 17 |
| 430353 | RTE.30x1.5-M8 | 27 | 42 | 10 | 30 | 13 | 30 | 27 | 1.5 | 17 |
| 430355 | RTE.30x1.5-M10 | 27 | 42 | 10 | 30 | 17 | 30 | 27 | 1.5 | 14 |
| 430357 | RTE.30x2.0-M8 | 26 | 42 | 10 | 30 | 13 | 30 | 26 | 2 | 15 |
| 430359 | RTE.30x2.0-M10 | 26 | 42 | 10 | 30 | 17 | 30 | 26 | 2 | 13 |
| 430361 | RTE.32x1.2-M6 | 29.6 | 42 | 12 | 32 | 10 | 32 | 29.6 | 1.2 | 23 |
| 430363 | RTE.32x1.5-M10 | 29 | 42 | 10 | 30 | 17 | 32 | 29 | 1.5 | 18 |
| 430365 | RTE.32x2.0-M6 | 28 | 41.5 | 12 | 32 | 10 | 32 | 28 | 2 | 22 |
| 430367 | RTE.32x2.0-M10 | 28 | 42 | 10 | 30 | 17 | 32 | 28 | 2 | 16 |
| 430369 | RTE.32x2.5-M10 | 27 | 42 | 10 | 30 | 17 | 32 | 27 | 2.5 | 15 |
| 430371 | RTE.35x1.5-M6 | 32 | 40 | 12 | 32 | 10 | 35 | 32 | 1.5 | 27 |
| 430373 | RTE.35x1.5-M10 | 32 | 42 | 10 | 29 | 17 | 35 | 32 | 1.5 | 22 |
| 430375 | RTE.35x2.0-M10 | 31 | 42 | 10 | 30 | 17 | 35 | 31 | 2 | 20 |
| 430377 | RTE.35x2.5-M6 | 30 | 42 | 12 | 32 | 10 | 35 | 30 | 2.5 | 20 |
| 430381 | RTE.40x1.5-M8 | 37 | 42 | 10 | 30 | 13 | 40 | 37 | 1.5 | 33 |
| 430383 | RTE.40x1.5-M10 | 37 | 42 | 10 | 30 | 17 | 40 | 37 | 1.5 | 31 |
| 430385 | RTE.40x2.0-M10 | 36 | 42 | 10 | 30 | 17 | 40 | 36 | 2 | 28 |
| 430387 | RTE.40x2.5-M6 | 35 | 43 | 12 | 32 | 10 | 40 | 35 | 2.5 | 21 |



ELESA 和 GANTER 依法保留所有权利。
复制我方图纸时需始终提及来源。

# STE

RoHS PA +100° -30°

## 方管膨胀式连接件

**高科技聚合体**

**材料**
聚酰胺基(PA)高科技聚合体手柄，黑色，亚光饰面。

**特征及应用**
连接件的两个部分由销钉固定在一起，销钉隐藏在特制的对应卡座内。连接件内的两个空腔用于容纳一枚六角头螺钉或六角螺母。空腔为锥状，因而在拧紧螺钉或螺母时，连接件会向管材内壁施加压力，保证了连接所需的胀紧力。胀紧力的强弱取决于管材的尺寸公差、管材内壁表面的粗糙程度以及施加的拧紧扭矩。连接件无套环，可允许方形管与其它元件连接。
安装时只需简单地将连接件定位，压入型材内部，无需螺钉或其它紧固件。

**将管安装至连接件**
可选择制成：
- DIN 933 六角头螺钉的规格见表。
- DIN 934 六角头螺钉的规格见表。
- DIN 985 自锁六角螺母的规格见表。

**按需提供的特殊型号**
采用螺母或螺钉安装连接件。

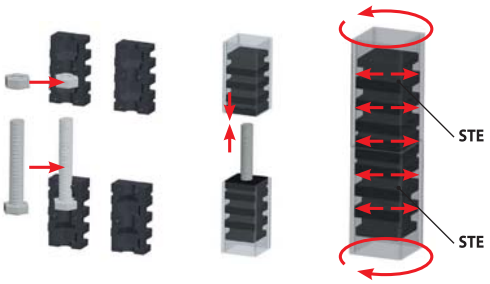


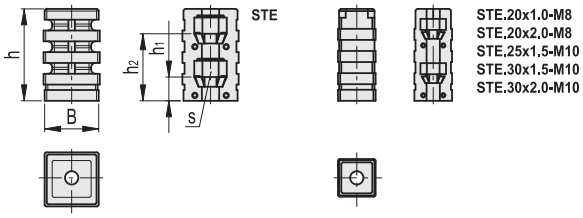


端盖插入管中的部分的几何形状可以针对不同的尺寸而变化。

| 代码 | 说明 | B | h | h1 | h2 | s | 外管直径 | 内管直径 | 厚度 | ⚖ |
|---|---|---|---|---|---|---|---|---|---|---|
| 430201 | STE.20x1.0-M6 | 18 | 42 | 12 | 32 | 10 | 20 | 18 | 1 | 9 |
| 430203 | STE.20x1.0-M8 | 18 | 43 | 10 | 30 | 13 | 20 | 18 | 1 | 9 |
| 430205 | STE.20x1.5-M6 | 17 | 42 | 12 | 32 | 10 | 20 | 17 | 1.5 | 10 |
| 430207 | STE.20x1.5-M8 | 17 | 42 | 10 | 30 | 13 | 20 | 17 | 1.5 | 8 |
| 430209 | STE.20x2.0-M8 | 16 | 43 | 10 | 30 | 13 | 20 | 16 | 2 | 6 |
| 430215 | STE.22x1.5-M6 | 19 | 41 | 12 | 32 | 10 | 22 | 19 | 1.5 | 12 |
| 430217 | STE.22x1.5-M8 | 19 | 42 | 10 | 30 | 13 | 22 | 19 | 1.5 | 10 |
| 430223 | STE.25x1.5-M8 | 22 | 42 | 10 | 30 | 13 | 25 | 22 | 1.5 | 13 |
| 430225 | STE.25x1.5-M10 | 22 | 42 | 10 | 30 | 17 | 25 | 22 | 1.5 | 12 |
| 430227 | STE.25x2.0-M8 | 21 | 43 | 10 | 30 | 13 | 25 | 21 | 2 | 12 |
| 430233 | STE.30x1.5-M10 | 27 | 42 | 10 | 30 | 17 | 30 | 27 | 1.5 | 22 |
| 430235 | STE.30x2.0-M8 | 26 | 41 | 10 | 30 | 13 | 30 | 26 | 2 | 20 |
| 430237 | STE.30x2.0-M10 | 26 | 41 | 10 | 30 | 17 | 30 | 26 | 2 | 20 |
| 430241 | STE.35x2.0-M10 | 31 | 42 | 10 | 30 | 17 | 35 | 31 | 2 | 27 |
| 430251 | STE.40x1.2-M10 | 37.6 | 40 | 10 | 30 | 17 | 40 | 37.6 | 1.2 | 41 |
| 430253 | STE.40x1.2-M12 | 37.6 | 40 | 8 | 28 | 19 | 40 | 37.6 | 1.2 | 39 |
| 430255 | STE.40x2.0-M10 | 36 | 42 | 10 | 30 | 17 | 40 | 36 | 2 | 36 |
| 430257 | STE.40x3.0-M8 | 34 | 42 | 11 | 30 | 13 | 40 | 34 | 3 | 35 |
| 430259 | STE.40x3.0-M10 | 34 | 41 | 10 | 30 | 17 | 40 | 34 | 3 | 32 |



ELESA 和 GANTER 依法保留所有权利。
复制我方图纸时需始终提及来源。

# NIL

## 管端盖

**聚乙烯**

**材料**
聚乙烯(PE)，RAL 9005 (C9)黑色或RAL 7042 (C34)灰色，缎光处理。

**标准型号**
- **NIL.Q**: 用于方管
- **NIL.R**: 用于矩形管
- **NIL.T**: 用于圆管

**装配**
管端盖安装可手或软木槌敲入圆管、方管和矩形管的末端。

**按需提供的特殊型号**
RAL 9003 白色衬套

NIL.Q

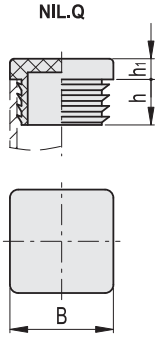


* 须添加颜色索引 ,例如: 435210-C9 NIL.Q-10-C9

C9 RAL9005　　C34 RAL7042

**NIL.Q**

| 代码 | 说明 | B | h | h1 | 外管直径 | 厚度 |
|---|---|---|---|---|---|---|
| 435210-* | NIL.Q-10-* | 10 | 12 | 4 | 10 | 0,8÷2,5 |
| 435212-* | NIL.Q-12-* | 12 | 12 | 4 | 12 | 1÷2 |
| 435213-* | NIL.Q-13-* | 13 | 12 | 4 | 13 | 0,5÷2 |
| 435215-* | NIL.Q-15-* | 15 | 14 | 3 | 15 | 1÷2 |
| 435216-* | NIL.Q-16-* | 16 | 11.5 | 5 | 16 | 1÷2,5 |
| 435218-* | NIL.Q-18-* | 18 | 11.5 | 5 | 18 | 1,5÷3 |
| 435220-* | NIL.Q-20-* | 20 | 11.5 | 5 | 20 | 1÷3 |
| 435222-* | NIL.Q-22-* | 22 | 12 | 5 | 22 | 1÷3,5 |
| 435225-* | NIL.Q-25-* | 25 | 11.5 | 5 | 25 | 1÷3 |
| 435228-* | NIL.Q-28-* | 28 | 11.5 | 5 | 28 | 1÷3 |
| 435230-* | NIL.Q-30-* | 30 | 11.5 | 5 | 30 | 1÷3 |
| 435232-* | NIL.Q-32-* | 32 | 11.5 | 5 | 32 | 1÷3,5 |
| 435234-* | NIL.Q-34-* | 34 | 14.5 | 5 | 34 | 1÷3 |
| 435235-* | NIL.Q-35-* | 35 | 14.5 | 5 | 35 | 1÷3 |
| 435238-* | NIL.Q-38-* | 38 | 14.5 | 5 | 38 | 1÷3,5 |
| 435240-* | NIL.Q-40-* | 40 | 14.5 | 5 | 40 | 1÷3 |
| 435245-* | NIL.Q-45-* | 45 | 14.5 | 5 | 45 | 1÷3 |

**NIL.Q**

| 代码 | 说明 | B | h | h1 | 外管直径 | 厚度 |
|---|---|---|---|---|---|---|
| 435250-* | NIL.Q-50-* | 50 | 14.5 | 5 | 50 | 1÷2,5 |
| 435370-* | NIL.Q-50-2.6-* | 50 | 25 | 6.5 | 50 | 2.6÷4 |
| 435255-* | NIL.Q-55-* | 55 | 14.5 | 5 | 55 | 2÷4,5 |
| 435260-* | NIL.Q-60-* | 60 | 24 | 5 | 60 | 1,5÷3,5 |
| 435265-* | NIL.Q-65-* | 65 | 21 | 5 | 65 | 1÷3 |
| 435270-* | NIL.Q-70-* | 70 | 19 | 5 | 70 | 2÷5 |
| 435275-* | NIL.Q-75-* | 75 | 21 | 6 | 75 | 2÷4,5 |
| 435276-* | NIL.Q-76,2-* | 76.2 | 21 | 6 | 76.2 | 2,5÷5 |
| 435280-* | NIL.Q-80-* | 80 | 21 | 6 | 80 | 1,5÷4 |
| 435290-* | NIL.Q-90-* | 90 | 25 | 6 | 90 | 3÷5 |
| 435295-* | NIL.Q-95-* | 95 | 21.5 | 6 | 95 | 3,5÷5,5 |
| 435300-* | NIL.Q-100-* | 100 | 24 | 7 | 100 | 1÷4 |
| 435310-* | NIL.Q-110-* | 110 | 24 | 6 | 110 | 3÷5 |
| 435320-* | NIL.Q-120-* | 120 | 25 | 5 | 120 | 2,5÷6 |
| 435340-* | NIL.Q-140-* | 140 | 34 | 6 | 140 | 4÷7 |
| 435350-* | NIL.Q-150-* | 150 | 27 | 6 | 150 | 5÷8 |




ELESA 和 GANTER 依法保留所有权利。
复制我方图纸时需始终提及来源。

NIL.R

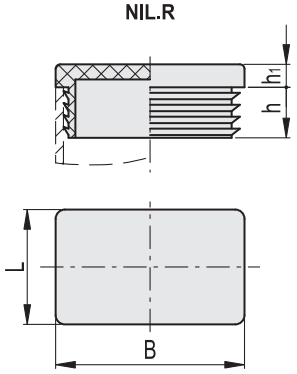


* 须添加颜色索引 ,例如：435410-C9 NIL.R-20x10-C9

C9 RAL9005　　C34 RAL7042

NIL.R

| 代码 | 说明 | B | L | h | h1 | 外管直径 | 厚度 |
|---|---|---|---|---|---|---|---|
| 435410-* | NIL.R-20x10-* | 20 | 10 | 11 | 3 | 20x10 | 0,8÷2 |
| 435411-* | NIL.R-20x15-* | 20 | 15 | 11.5 | 5 | 20x15 | 1÷2 |
| 435430-* | NIL.R-25x10-* | 25 | 10 | 11.5 | 3 | 25x10 | 0,8÷2 |
| 435431-* | NIL.R-25x15-* | 25 | 15 | 11.5 | 5 | 25x15 | 1÷2,5 |
| 435432-* | NIL.R-25x20-* | 25 | 20 | 11.5 | 5 | 25x20 | 1÷3 |
| 435450-* | NIL.R-30x10-* | 30 | 10 | 11.5 | 5 | 30x10 | 1÷2 |
| 435451-* | NIL.R-30x15-* | 30 | 15 | 11.5 | 5 | 30x15 | 1÷2,5 |
| 435452-* | NIL.R-30x20-* | 30 | 20 | 11.5 | 5 | 30x20 | 1÷3 |
| 435470-* | NIL.R-35x10-* | 35 | 10 | 11.5 | 5 | 35x10 | 1÷2 |
| 435471-* | NIL.R-35x20-* | 35 | 20 | 11.5 | 5 | 35x20 | 1÷2,5 |
| 435472-* | NIL.R-35x25-* | 35 | 25 | 11.5 | 5 | 35x25 | 1÷3 |
| 435490-* | NIL.R-40x15-* | 40 | 15 | 12 | 5 | 40x15 | 1÷2 |
| 435491-* | NIL.R-40x20-* | 40 | 20 | 12 | 5 | 40x20 | 1÷3 |
| 435492-* | NIL.R-40x25-* | 40 | 25 | 11.5 | 5 | 40x25 | 1÷3 |
| 435493-* | NIL.R-40x30-* | 40 | 30 | 12 | 5 | 40x30 | 1÷3 |
| 435494-* | NIL.R-40x35-* | 40 | 35 | 12 | 5 | 40x35 | 1÷3 |
| 435510-* | NIL.R-45x15-* | 45 | 15 | 11 | 5 | 45x15 | 1,5÷2 |
| 435511-* | NIL.R-45x20-* | 45 | 20 | 11.5 | 5 | 45x20 | 1÷3 |
| 435512-* | NIL.R-45x25-* | 45 | 25 | 12 | 5 | 45x25 | 1÷3 |
| 435513-* | NIL.R-45x30-* | 45 | 30 | 12 | 5 | 45x30 | 1÷2,5 |
| 435514-* | NIL.R-45x35-* | 45 | 35 | 12 | 5 | 45x35 | 1÷3,5 |
| 435530-* | NIL.R-50x20-* | 50 | 20 | 14 | 5 | 50x20 | 1÷3 |
| 435531-* | NIL.R-50x25-* | 50 | 25 | 14.5 | 5 | 50x25 | 1÷3 |
| 435532-* | NIL.R-50x30-* | 50 | 30 | 13.5 | 5 | 50x30 | 1÷3 |
| 435533-* | NIL.R-50x35-* | 50 | 35 | 14.5 | 5 | 50x35 | 1÷3,5 |

NIL.R

| 代码 | 说明 | B | L | h | h1 | 外管直径 | 厚度 |
|---|---|---|---|---|---|---|---|
| 435534-* | NIL.R-50x40-* | 50 | 40 | 15 | 5 | 50x40 | 1,5÷3 |
| 435550-* | NIL.R-60x20-* | 60 | 20 | 14.5 | 5 | 60x20 | 1÷3 |
| 435551-* | NIL.R-60x25-* | 60 | 25 | 15 | 5 | 60x25 | 1÷3 |
| 435552-* | NIL.R-60x30-* | 60 | 30 | 15 | 5 | 60x30 | 1÷2,5 |
| 435553-* | NIL.R-60x35-* | 60 | 35 | 15 | 5 | 60x35 | 1,5÷3,5 |
| 435554-* | NIL.R-60x40-* | 60 | 40 | 14 | 5 | 60x40 | 1÷3 |
| 435555-* | NIL.R-60x45-* | 60 | 45 | 15 | 5 | 60x45 | 1,5÷4 |
| 435556-* | NIL.R-60x50-* | 60 | 50 | 14.5 | 5 | 60x50 | 1,5÷3,5 |
| 435570-* | NIL.R-70x20-* | 70 | 20 | 19 | 5 | 70x20 | 1÷3,5 |
| 435571-* | NIL.R-70x25-* | 70 | 25 | 18 | 5 | 70x25 | 1,5÷2,5 |
| 435572-* | NIL.R-70x30-* | 70 | 30 | 15 | 5 | 70x30 | 1÷3 |
| 435573-* | NIL.R-70x35-* | 70 | 35 | 15 | 5 | 70x35 | 1,5÷3,5 |
| 435574-* | NIL.R-70x40-* | 70 | 40 | 20 | 5 | 70x40 | 1,5÷3 |
| 435590-* | NIL.R-80x20-* | 80 | 20 | 18 | 5 | 80x20 | 1÷3 |
| 435591-* | NIL.R-80x30-* | 80 | 30 | 14.5 | 5 | 80x30 | 1÷2,5 |
| 435592-* | NIL.R-80x40-* | 80 | 40 | 14.5 | 5 | 80x40 | 1÷3 |
| 435593-* | NIL.R-80x50-* | 80 | 50 | 22 | 5 | 80x50 | 1,5÷4 |
| 435594-* | NIL.R-80x60-* | 80 | 60 | 25 | 5 | 80x60 | 1,5÷3,5 |
| 435610-* | NIL.R-90x20-* | 90 | 20 | 14.5 | 5 | 90x20 | 1÷2,5 |
| 435611-* | NIL.R-90x40-* | 90 | 40 | 15 | 5 | 90x40 | 2÷4 |
| 435612-* | NIL.R-90x50-* | 90 | 50 | 22 | 5 | 90x50 | 2÷4,5 |
| 435630-* | NIL.R-100x30-* | 100 | 30 | 15 | 5 | 100x30 | 1,5÷3,5 |
| 435631-* | NIL.R-100x40-* | 100 | 40 | 14.5 | 5 | 100x40 | 1,5÷4 |
| 435632-* | NIL.R-100x50-* | 100 | 50 | 24 | 5 | 100x50 | 1,5÷4,5 |
| 435633-* | NIL.R-100x60-* | 100 | 60 | 25 | 6 | 100x60 | 1,5÷4,5 |



ELESA 和 GANTER 依法保留所有权利。
复制我方图纸时需始终提及来源。

NIL.T

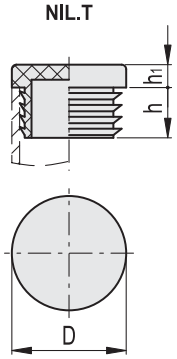


* 须添加颜色索引 ,例如：435010-C9 NIL.T-10-C9

C9 RAL9005　　C34 RAL7042

NIL.T

| 代码 | 说明 | D | h | h1 | 外管直径 | 厚度 |
|---|---|---|---|---|---|---|
| 435010-* | NIL.T-10-* | 10 | 11 | 3.5 | 10 | 1÷2 |
| 435012-* | NIL.T-12-* | 12 | 11 | 3.5 | 12 | 1÷2 |
| 435013-* | NIL.T-13-* | 13 | 11 | 4 | 13 | 1÷2 |
| 435014-* | NIL.T-14-* | 14 | 11.5 | 5 | 14 | 1÷2 |
| 435015-* | NIL.T-15-* | 15 | 11.5 | 3 | 15 | 1÷2 |
| 435016-* | NIL.T-16-* | 16 | 11 | 5 | 16 | 1÷2 |
| 435018-* | NIL.T-18-* | 18 | 11.5 | 5 | 18 | 1÷2 |
| 435019-* | NIL.T-19-* | 19 | 11.5 | 5 | 19 | 1÷2,5 |
| 435020-* | NIL.T-20-* | 20 | 11.5 | 5 | 20 | 1÷2,5 |
| 435022-* | NIL.T-22-* | 22 | 11.5 | 5 | 22 | 1÷2 |
| 435023-* | NIL.T-23-* | 23 | 11.5 | 5 | 23 | 1÷2,5 |
| 435024-* | NIL.T-24-* | 24 | 11.5 | 5 | 24 | 1÷2,5 |
| 435025-* | NIL.T-25-* | 25 | 11.5 | 5 | 25 | 1÷3 |
| 435026-* | NIL.T-26-* | 26 | 11.5 | 5 | 26 | 1÷3 |
| 435027-* | NIL.T-27-* | 27 | 11.5 | 5 | 27 | 1÷3 |
| 435028-* | NIL.T-28-* | 28 | 11.5 | 5 | 28 | 1÷3 |
| 435030-* | NIL.T-30-* | 30 | 11.5 | 5 | 30 | 1÷2,5 |
| 435032-* | NIL.T-32-* | 32 | 12 | 5 | 32 | 1÷3 |
| 435034-* | NIL.T-34-* | 34 | 11.5 | 5 | 34 | 1÷3 |
| 435035-* | NIL.T-35-* | 35 | 11.5 | 5 | 35 | 1÷3 |
| 435036-* | NIL.T-36-* | 36 | 11.5 | 5 | 36 | 1÷3 |
| 435037-* | NIL.T-37-* | 37 | 11.5 | 5 | 37 | 1÷3 |

NIL.T

| 代码 | 说明 | D | h | h1 | 外管直径 | 厚度 |
|---|---|---|---|---|---|---|
| 435040-* | NIL.T-40-* | 40 | 11.5 | 5 | 40 | 1÷3 |
| 435042-* | NIL.T-42-* | 42 | 11.5 | 5 | 42 | 1÷3 |
| 435045-* | NIL.T-45-* | 45 | 11 | 5 | 45 | 1÷3 |
| 435046-* | NIL.T-46-* | 46 | 11.5 | 5 | 46 | 1,5÷3,5 |
| 435048-* | NIL.T-48-* | 48 | 11.5 | 5 | 48 | 1,2÷3,6 |
| 435050-* | NIL.T-50-* | 50 | 14.5 | 5 | 50 | 1÷2,5 |
| 435150-* | NIL.T-50-2.5-* | 50 | 11.5 | 5 | 50 | 2,5÷4,5 |
| 435052-* | NIL.T-52-* | 52 | 14.5 | 5 | 52 | 1,5÷3,5 |
| 435055-* | NIL.T-55-* | 55 | 11.5 | 5 | 55 | 1÷3 |
| 435155-* | NIL.T-55-3-* | 55 | 14.5 | 5 | 55 | 3÷5 |
| 435060-* | NIL.T-60-* | 60 | 14.5 | 5 | 60 | 1,5÷3 |
| 435160-* | NIL.T-60-3-* | 60 | 17.5 | 5 | 60 | 3÷5 |
| 435065-* | NIL.T-65-* | 65 | 14.5 | 5 | 65 | 1,5÷3,5 |
| 435070-* | NIL.T-70-* | 70 | 21 | 5 | 70 | 1,5÷3,5 |
| 435075-* | NIL.T-75-* | 75 | 21.5 | 6 | 75 | 1÷3,5 |
| 435076-* | NIL.T-76-* | 76 | 21.5 | 6 | 76 | 1,6÷4 |
| 435080-* | NIL.T-80-* | 80 | 22 | 5 | 80 | 1,5÷3 |
| 435085-* | NIL.T-85-* | 85 | 21 | 6 | 85 | 1,5÷4 |
| 435088-* | NIL.T-88-* | 88 | 21.5 | 6 | 88 | 1,5÷4 |
| 435090-* | NIL.T-90-* | 90 | 21 | 6 | 90 | 1,5÷5 |
| 435095-* | NIL.T-95-* | 95 | 21 | 6 | 95 | 1,5÷4 |
| 435110-* | NIL.T-100-* | 100 | 28.5 | 6 | 100 | 2÷4,5 |



ELESA 和 GANTER 依法保留所有权利。
复制我方图纸时需始终提及来源。

# GN 349

## 螺纹安装板

**规格**

钢制

- 可焊接
- 发黑处理

**信息**

GN 349 螺纹安装板可用在水平调整脚上，特别适用于机器外盖为极薄的金属板的应用场合。

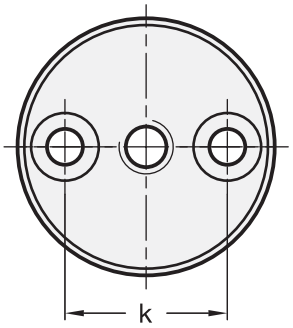


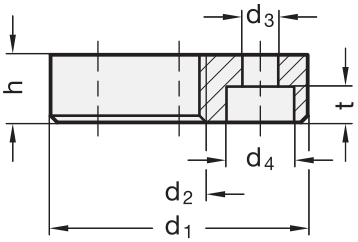


**安装示例**

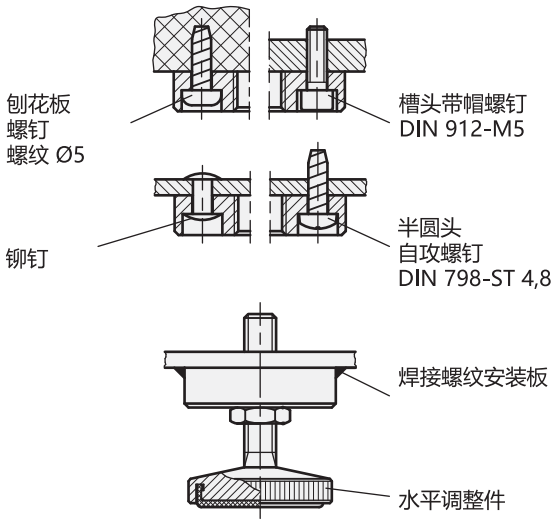


**GN 349**

| 说明 | d1 | d2 | d3 | d4 | h | k | t | ⚖ |
|---|---|---|---|---|---|---|---|---|
| GN 349-36-M8 | 36 | M 8 | 5.3 | 10 | 10 | 24 | 5.3 | 67 |
| GN 349-36-M10 | 36 | M 10 | 5.3 | 10 | 10 | 24 | 5.3 | 65 |
| GN 349-36-M12 | 36 | M 12 | 5.3 | 10 | 10 | 24 | 5.3 | 63 |





ELESA 和 GANTER 依法保留所有权利。
复制我方图纸时需始终提及来源。

# APC

# 用于PC支承夹的圆管适配器

**高科技聚合体**

**材料**

玻璃纤维加固聚酰胺基 (PA) 高科技聚合体，RAL 7042灰色，亚光饰面。

**特征及应用**

PC 支撑夹圆管安装套件 (最大厚度 = 2 mm)。套件包括一个高科技聚合体适配器，一个M6钢制螺纹嵌件，采用普通铆钉安装在管上，以及一枚M6柱头螺钉。

该产品使得面板与管件的连接极至美观。适用面板的厚度从4　mm到6 mm。适用管件的直径如下：

- 30÷34 mm
- 40÷43 mm
- 48÷52 mm.

**安装说明**

- 将带有DIN 7984 标准内六角槽的M6短柱头螺钉插入塑料适配器。
- 将适配器插入PC支承夹后部的槽内，直至卡座到位发出“咔哒”声。
- 在管件上钻孔，孔径9 mm。
- 采用铆钉枪将螺纹嵌件安装在管上。
- 在螺纹嵌件内拧紧螺钉，将支撑夹安装在管上。

ELESA Original design

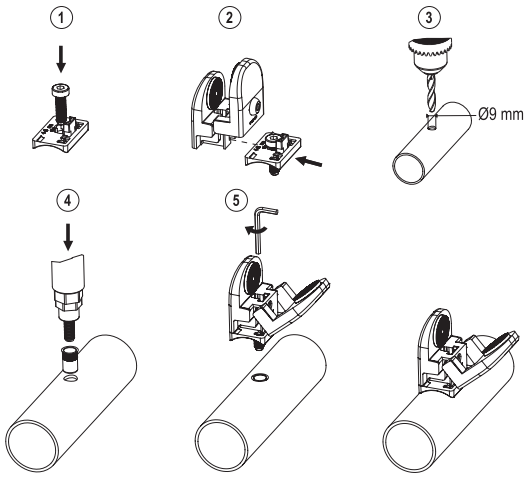


适配器

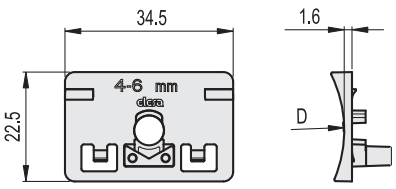


螺纹嵌件

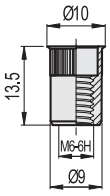


| 代码 | 说明 | D | 用于管 Ø | ⚖ |
|---|---|---|---|---|
| 49291 | APC.30-34 | 34 | 30 ÷ 34 | 5 |
| 49293 | APC.40-43 | 43 | 40 ÷ 43 | 5 |
| 49295 | APC.48-52 | 52 | 48 ÷ 52 | 5 |




ELESA 和 GANTER 依法保留所有权利。
复制我方图纸时需始终提及来源。

# 面板支撑夹

## 高科技聚合体

**材料**
玻璃纤维加固聚酰胺基 (PA) 高科技聚合体，RAL 7042灰色，亚光饰面。

**衬垫**
热塑性弹性体，硬度70, Shore A, 二次成型。

**调节垫片 (随货提供)**
聚酰胺基 (PA) 高科技聚合体，RAL 7042灰色，固定面板的厚度大于4 mm。
当被安装至壳体内时，垫片通过底部凹槽固定在夹体上。

**特征及应用**
- 产品符合机械指令2006/42/CE，而且在打开状态下，支承夹所有元件不会遗落 (ELESA专利)。支承夹的两片夹体通过活节接头联接，其间有一个用于安装螺钉和M5螺母的底座，同样为防遗落设计。
- 支承夹的特殊尺寸使得所安装型材的宽度可达25 mm以上。
- 用支承夹安装的面板无需钻孔
- 衬垫在拧紧过程中会随之变形，以保证对插入面板的最佳夹持状态。
- 二次成型衬垫通过化学粘合与支承夹合为一个整体。轧花表面可避免衬垫长时间的贴合后粘在面板表面。
- 支承夹可直接安装厚度从3.1 mm到4 mm的面板。所安装面板的厚度可以增加至8 mm，仍然能够将随货提供的垫片插入支承夹底部的特制凹槽内。
- 为防止肢体通过机械保护结构的空隙，触及机械设备的危险区域，安装面板时(图4) 有必要根据ISO 13857, 4.2.4部分的规定，设置安全距离 (安全距离是指保护结构与具有潜在危险部件之间所需的最小距离)。

**技术参数**
如要打开支承夹，紧固螺钉所受拔出力需达250 N以上，才能从壳体内脱出。
该测试是在我们的实验室内，设定温度和湿度下 (23°C-50% R.H.) 在给定的条件及时间限度内测得的。每个夹体的最大载荷为100 N (图5)。
空心螺纹套可通过螺纹连接，方便地安装到中心螺纹套筒上。因此，只需简单地使用一个4号六角扳手即可实现安装。
螺钉最大拧紧扭矩 = 3.5 Nm。

**夹体在型材上的安装**
- M6 短柱头螺钉带 DIN 7984 内六角槽 (图1)。
- DIN 933 M6 六角头螺钉 (图2)。
- DIN 439B 或 DIN 934 M6六角螺母 (图3)。

ERGOSTYLE®

图 1 图 2 图 3

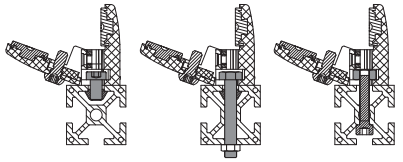

图 4

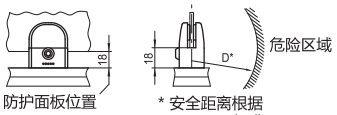


图 5

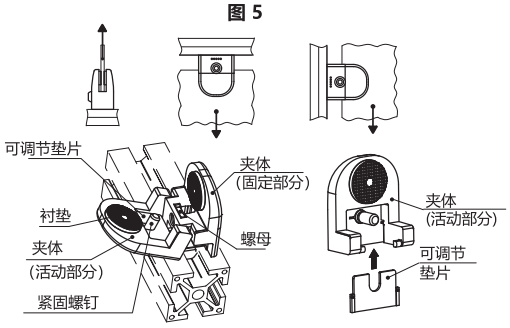


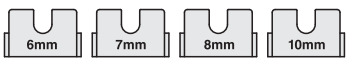


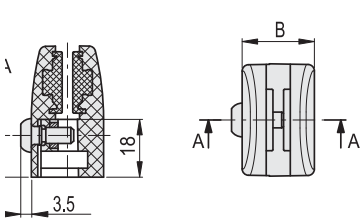


| 面板厚度[mm] | 調整使用的垫片 |
|---|---|
| 3.1 < s < 4.1 | - |
| 4.1 < s < 5.1 | 5mm |
| 5.1 < s < 6.1 | 6mm |
| 6.1 < s < 7.1 | 7mm |
| 7.1 < s < 8.0 | 8mm |

| 代码 | 说明 | ⚖ |
|---|---|---|
| 49301 | PC.35 | 31 |





ELESA 和 GANTER 依法保留所有权利。
复制我方图纸时需始终提及来源。

# PPR

## 用于面板和电焊网面的支撑夹

### 未钻孔的面板安装

**材料**
玻璃纤维加固聚酰胺基(PA)超级高科技聚合体，亚光饰面，RAL 9005 (C9) 黑色或 RAL 7040 (C33) 灰色。

**减震垫**
由 NBR 制成，硬度 90 Shore A,供货时已装配。

**螺钉和螺母**
AISI 304 不锈钢埋头螺钉(UNI 5933)和M5螺母。

**标准型号**
- **PPR**: 用于面板的安装，不带减震元件。
- **PPR-A**: 用于面板的安装，带减震元件。
- **PPR-R**: 用于 TEC® 型电焊网面的安装(最大螺纹直径 3 mm)，不带减震元件。

**特征及应用**
- 安装在截面为25 mm的方形型材上
- 安装无需在面板上钻孔。
- 即使在公差配合不充分，或震动强烈的场合，橡胶减震元件可保证面板的良好锁定。
- 面板与型材间 7.5mm 的距离，避免了形成污垢堆积区域。
- 安全标准遵照ISO 13857, 第4.2.4 节之规定。
- 安全距离 (D)为保护结构与机器中具有潜在风险的元件 (图1) 之间，需要保持的最小距离。

**夹体在型材上的安装**
- 采用随货提供的螺钉和螺母，将夹体紧固在型材上，并且夹紧面板或焊接网面。

ELESA Original design

图1

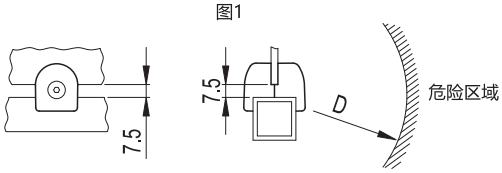


符合ISO 13857安全标准

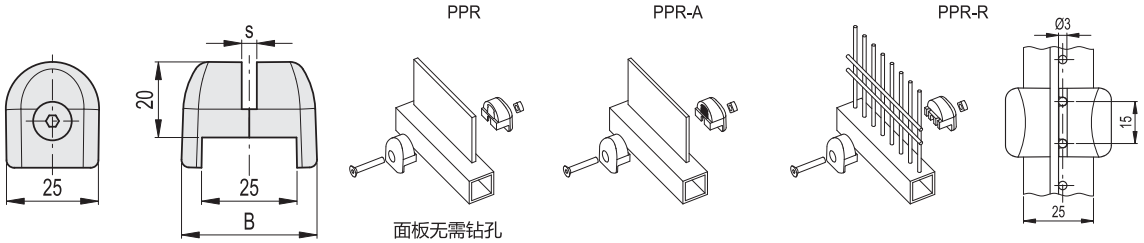


C9 RAL9005　C33 RAL7040

不锈钢

| 代码 | 说明 | 代码 | 说明 | B | s* 面板厚度 | s1** 面板厚度 | C# [Nm] | ⚖ |
|---|---|---|---|---|---|---|---|---|
| 49354-C9 | PPR-4-C9 | 49354-C33 | PPR-4-C33 | 36 | 4 | 3/16 | 2.5 | 23 |
| 49355-C9 | PPR-5-C9 | 49355-C33 | PPR-5-C33 | 37 | 5 | - | 2.5 | 24 |
| 49356-C9 | PPR-6-C9 | 49356-C33 | PPR-6-C33 | 38 | 6 | 1/4 | 2.5 | 25 |
| 49363-C9 | PPR-A-3-C9 | 49363-C33 | PPR-A-3-C33 | 36 | 2.5÷3.4 | 2.9÷3.9 | 2.5 | 23 |
| 49364-C9 | PPR-A-4-C9 | 49364-C33 | PPR-A-4-C33 | 37 | 3.5÷4.4 | 4.0÷4.6 | 2.5 | 24 |
| 49365-C9 | PPR-A-5-C9 | 49365-C33 | PPR-A-5-C33 | 38 | 4.5÷5.4 | 4.7÷5.9 | 2.5 | 25 |
| 49375-C9 | PPR-R-5-C9 | 49375-C33 | PPR-R-5-C33 | 37 | 5 | - | 2.5 | 25 |
| 49376-C9 | PPR-R-6-C9 | 49376-C33 | PPR-R-6-C33 | 38 | 6 | - | 2.5 | 26 |

**#** 螺钉最大拧紧扭矩。 **s*** For square profiles of 25 mm |b|**s1****|bb| For square profiles of 1"

ELESA 和 GANTER 依法保留所有权利。
复制我方图纸时需始终提及来源。

# 柔性自动化元件



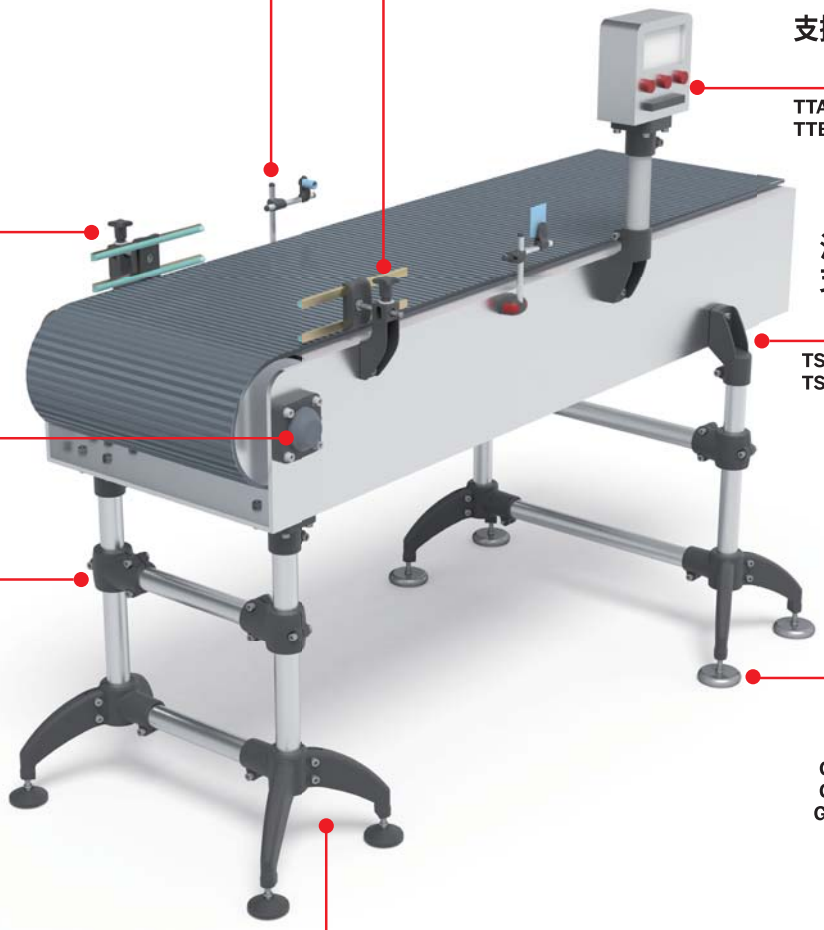

## 连接夹

**MSX** 见页 1906 面
**MSR** 见页 1908 面
**GN 475** 见页 1882 面
**GN 479** 见页 1895 面
**GN 480.1** 见页 1904 面

## 导轨支架

**SPR.V** 见页 1351面
**SPR.** 见页 1352 面
**SPF.** 见页 1353 面

## 支撑底座

**TTA.** 见页 1355
**TTB.** 见页 1355

## 导轨夹

**MPG** 见页 1348 面
**MPG-2** 见页 1349 面
**MPG-S** 见页 1350 面

## 滑动安装顶部支架

**TSLA.** 见页 1354 面
**TSLB.** 见页 1354 面

## 自较准支架

**UCF** 见页 1356 面
**UCFB** 见页1357 面
**UCFL** 见页 1358 面
**UCP** 见页 1359 面

## 连接夹

**GC.** 见页 1347 面

## 水平调整件

**LS.A** 见页 1174 面
**LV.A** 见页 1192 面
**LV.F** 见页 1206 面
**GN 21** 见页 1250 面
**GN 31** 见页 1234 面
**GN 40** 见页 1274 面

## 支撑底座

**BAG2-120** 见页 1343 面
**BAG2-180** 见页 1344 面
**BAS2** 见页 1345 面
**BAS3** 见页 1346 面



ELESA 和 GANTER 依法保留所有权利。
复制我方图纸时需始终提及来源。

# BAG2-120

## 两脚支架

**高科技聚合体**

**材料**
玻璃纤维加固聚酰胺基(PA)高科技聚合体，黑色，亚光饰面。

**标准型号**
- **BAG2-120-A**: 镀锌钢M10螺钉，螺母和垫圈。
- **BAG2-120-SST**: AISI 304 不锈钢 M10 螺钉，螺母和垫圈。

**在水平调整上安装**
两脚支撑底座带铜毂，带用于安装水平调整件系列的螺纹通孔。LS.A, LV.A, LV.F.

**特征及应用**
此类支承轴上无空穴，且略呈圆弧形，故其外形时尚、圆润，且具备更佳的清洁度。

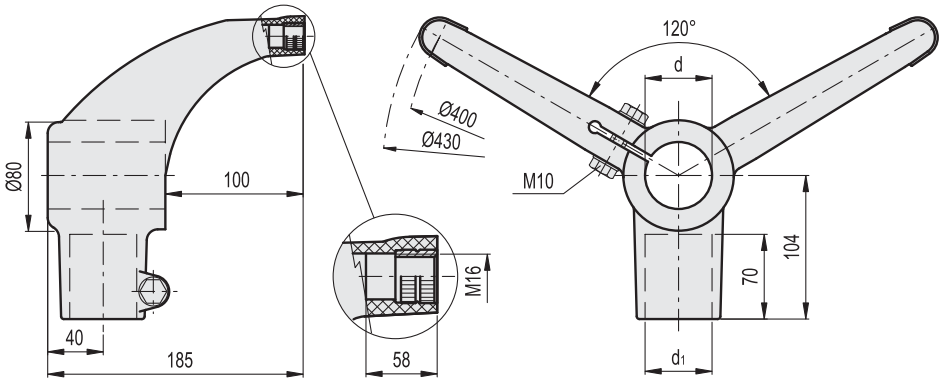


**BAG2-120-A**

| 代码 | 说明 | d 管身 | d 管身 (BSP/GAS) | d1 | d1 管身 (BSP/GAS) | ⚖ |
|---|---|---|---|---|---|---|
| 419620 | BAG2-120-42-42-A | 42.4 | 1"1/4 | 42.4 | 1"1/4 | 740 |
| 419618 | BAG2-120-48-42-A | 48.3 | 1"1/2 | 42.4 | 1"1/4 | 730 |
| 419616 | BAG2-120-48-48-A | 48.3 | 1"1/2 | 48.3 | 1"1/2 | 720 |
| 419614 | BAG2-120-60-42-A | 60.3 | 2" | 42.4 | 1"1/4 | 710 |
| 419612 | BAG2-120-60-48-A | 60.3 | 2" | 48.3 | 1"1/2 | 700 |

**BAG2-120-SST** 不锈钢

| 代码 | 说明 |
|---|---|
| 419621 | BAG2-120-42-42-SST |
| 419619 | BAG2-120-48-42-SST |
| 419617 | BAG2-120-48-48-SST |
| 419615 | BAG2-120-60-42-SST |
| 419613 | BAG2-120-60-48-SST |



ELESA 和 GANTER 依法保留所有权利。
复制我方图纸时需始终提及来源。

# BAG2-180

## 两脚支架

### 高科技聚合体

**材料**
玻璃纤维加固聚酰胺基(PA)高科技聚合体，黑色，亚光饰面。

**标准型号**
- **BAG2-180-A**: 镀锌钢M10螺钉，螺母和垫圈。
- **BAG2-180-SST**: AISI 304 不锈钢M10螺钉，螺母和垫圈。

**在水平调整上安装**
两脚支撑底座带铜毂，带用于安装水平调整件系列的螺纹通孔。LS.A, LV.A, LV.F.

**特征及应用**
此类支承轴上无空穴，且略呈圆弧形，故其外形时尚、圆润，且具备更佳的清洁度。

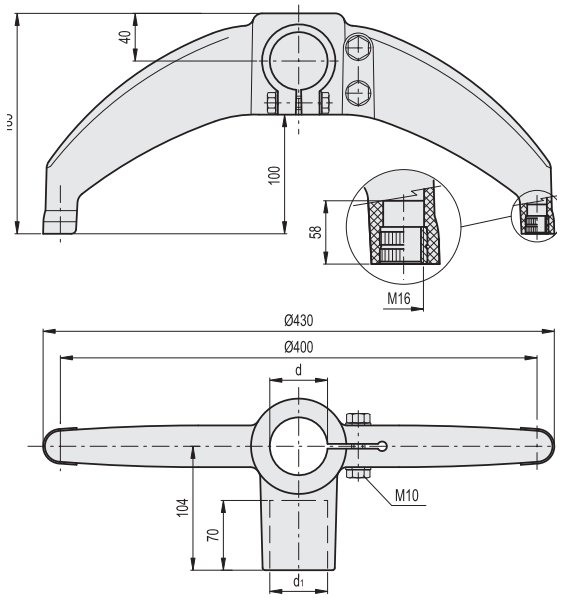


**BAG2-180-A**

| 代码 | 说明 | d 管身 | d 管身 (BSP/GAS) | d1 | d1 管身 (BSP/GAS) | ⚖ |
|---|---|---|---|---|---|---|
| 419630 | BAG2-180-42-42-A | 42.4 | 1"1/4 | 42.4 | 1"1/4 | 720 |
| 419628 | BAG2-180-48-42-A | 48.3 | 1"1/2 | 42.4 | 1"1/4 | 710 |
| 419626 | BAG2-180-48-48-A | 48.3 | 1"1/2 | 48.3 | 1"1/2 | 700 |
| 419624 | BAG2-180-60-42-A | 60.3 | 2" | 42.4 | 1"1/4 | 690 |
| 419622 | BAG2-180-60-48-A | 60.3 | 2" | 48.3 | 1"1/2 | 680 |

**BAG2-180-SST** 不锈钢

| 代码 | 说明 |
|---|---|
| 419631 | BAG2-180-42-42-SST |
| 419629 | BAG2-180-48-42-SST |
| 419627 | BAG2-180-48-48-SST |
| 419625 | BAG2-180-60-42-SST |
| 419623 | BAG2-180-60-48-SST |





ELESA 和 GANTER 依法保留所有权利。
复制我方图纸时需始终提及来源。

# BAS2

## 两脚支架

### 高科技聚合体

**材料**
玻璃纤维加固聚酰胺基(PA)高科技聚合体，黑色，亚光饰面。

**标准型号**
- **BAS2-A**: 镀锌钢 M10 螺钉，螺母和垫圈。
- **BAS2-SST**: AISI 304 不锈钢M10螺钉，螺母和垫圈。

**在水平调整上安装**
两脚支撑底座带铜毂，带用于安装水平调整件系列的螺纹通孔。LS.A, LV.A, LV.F.

**特征及应用**
此类支承轴上无空穴，且略呈圆弧形，故其外形时尚、圆润，且具备更佳的清洁度。

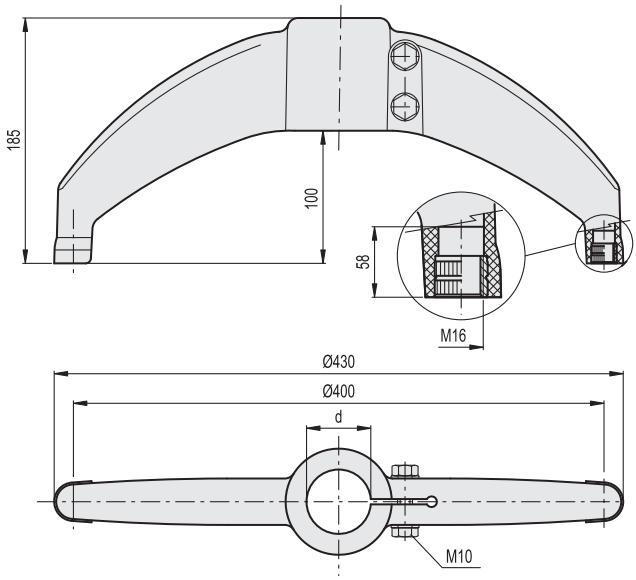


**BAS2-A**

| 代码 | 说明 | d 管身 | d 管身 (BSP/GAS) | ⚖ |
|---|---|---|---|---|
| 419636 | BAS2-42-A | 42.4 | 1"1/4 | 680 |
| 419634 | BAS2-48-A | 48.3 | 1"1/2 | 670 |
| 419632 | BAS2-60-A | 60.3 | 2" | 650 |

**BAS2-SST** 不锈钢

| 代码 | 说明 |
|---|---|
| 419637 | BAS2-42-SST |
| 419635 | BAS2-48-SST |
| 419633 | BAS2-60-SST |




ELESA 和 GANTER 依法保留所有权利。
复制我方图纸时需始终提及来源。

# BAS3

INOX STAINLESS STEEL | RoHS | PA | +100° -30°

## 三脚支撑底座

**高科技聚合体**

**材料**
玻璃纤维加固聚酰胺基 (PA) 高科技聚合体，黑色，亚光饰面。

**标准型号**
- **BAS3-A**: 镀锌钢 M10 螺钉，螺母和垫圈。
- **BAS3-SST**: AISI 304 不锈钢 M10 螺钉，螺母和垫圈。

**在水平调整上安装**
三脚支撑底座带铜毂，带用于安装水平调整件系列的螺纹通孔 LS.A, LV.A, LV.F. 。

**特征及应用**
此类支承轴上无空穴，且略呈圆弧形，故其外形时尚、圆润，且具备更佳的清洁度。

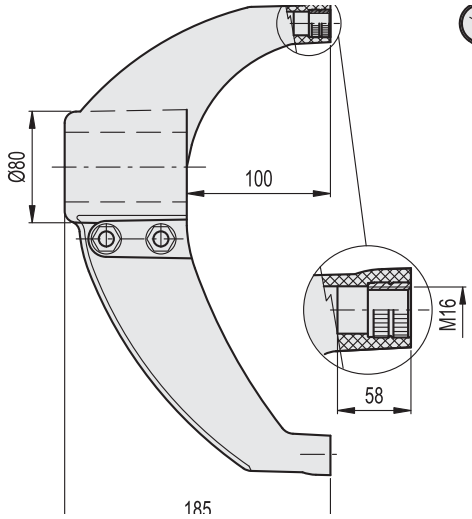


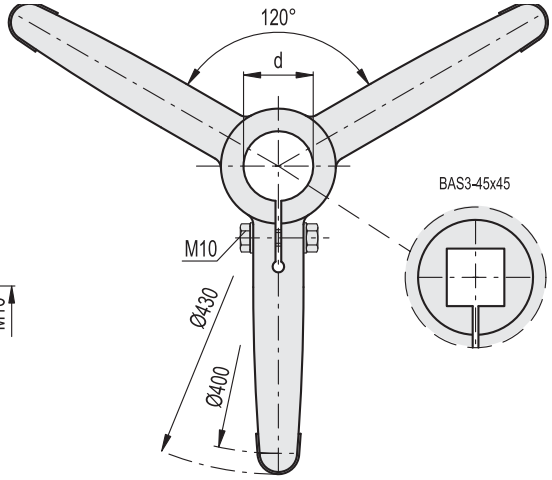


**BAS3-A**

| 代码 | 说明 | d 管身 | d 管身 (BSP/GAS) | d 管身 (inch) | ⚖ |
|---|---|---|---|---|---|
| 419592 | BAS3-42-A | 42.4 | 1"1/4 | - | 800 |
| 419590 | BAS3-48-A | 48.3 | 1"1/2 | - | 790 |
| 419594 | BAS3-50-A | 50.8 | - | 2" | 780 |
| 419588 | BAS3-60-A | 60.3 | 2" | - | 770 |
| 419752 | BAS3-45x45-A | 45 | - | - | 795 |

**BAS3-SST** 不锈钢

| 代码 | 说明 |
|---|---|
| 419593 | BAS3-42-SST |
| 419591 | BAS3-48-SST |
| 419595 | BAS3-50-SST |
| 419589 | BAS3-60-SST |
| 419753 | BAS3-45x45-SST |



elesa+Ganter

ELESA 和 GANTER 依法保留所有权利。
复制我方图纸时需始终提及来源。

# GC.

## 连接夹

### 高科技聚合体

**材料**
玻璃纤维加固聚酰胺基 (PA) 高科技聚合体，黑色，亚光饰面。

**标准型号**
- **GC-A**: 镀锌钢 M8 柱头螺钉带内六角槽及螺母。
- **GC-SST**: AISI 304 M8 柱头螺钉带内六角槽及螺母。

GC.

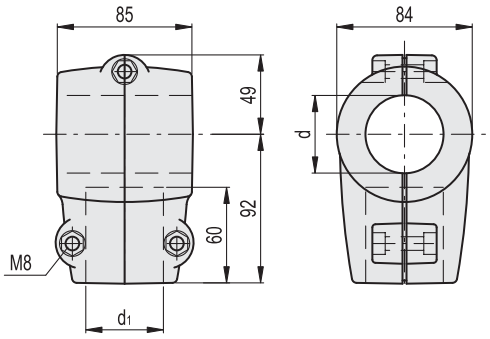


GC.45x45

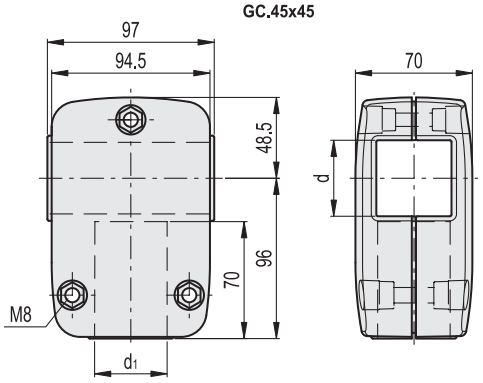


**GC.**

| 代码 | 说明 | d 管身 | d 管身 (BSP/GAS) | d1 | d1 管身 (BSP/GAS) | ⚖ |
|---|---|---|---|---|---|---|
| 419646 | GC.42-42-A | 42.4 | 1"1/4 | 42.4 | 1"1/4 | 410 |
| 419644 | GC.48-42-A | 48.3 | 1"1/2 | 42.4 | 1"1/4 | 400 |
| 419642 | GC.48-48-A | 48.3 | 1"1/2 | 48.3 | 1"1/2 | 390 |
| 419640 | GC.60-42-A | 60.3 | 2" | 42.4 | 1"1/4 | 380 |
| 419638 | GC.60-48-A | 60.3 | 2" | 48.3 | 1"1/2 | 370 |
| 419661 | GC.45x45-A | 45x45 | - | 45x45 | - | 387 |

**GC-SST** 不锈钢

| 代码 | 说明 | d 管身 | d 管身 (BSP/GAS) | d1 | d1 管身 (BSP/GAS) | ⚖ |
|---|---|---|---|---|---|---|
| 419647 | GC.42-42-SST | 42.4 | 1"1/4 | 42.4 | 1"1/4 | 410 |
| 419645 | GC.48-42-SST | 48.3 | 1"1/2 | 42.4 | 1"1/4 | 400 |
| 419643 | GC.48-48-SST | 48.3 | 1"1/2 | 48.3 | 1"1/2 | 390 |
| 419641 | GC.60-42-SST | 60.3 | 2" | 42.4 | 1"1/4 | 380 |
| 419639 | GC.60-48-SST | 60.3 | 2" | 48.3 | 1"1/2 | 370 |
| 419662 | GC.45x45-SST | 45x45 | - | 45x45 | - | 387 |




ELESA 和 GANTER 依法保留所有权利。
复制我方图纸时需始终提及来源。

# 导轨夹

## 高科技聚合体

**材料**
玻璃纤维加固聚酰胺基(PA)高科技聚合体,黑色,亚光饰面。

**标准型号**
AISI 304 不锈钢带内六角槽柱头螺钉,镀镍钢制螺母。
- **MPG-C**: 用于圆形导杆。
- **MPG-T**: 用于标准梯形导杆。
- **MPG-R**: 用于矩形导杆。

**安装说明**
- 将导轨夹插入夹槽中,以将其夹在支承杆上(图1)。
- 将导杆插入外壳,并拧紧螺钉(图2)。
- 设置导轨夹的高度,并用一颗M8螺钉将其锁定,螺钉未提供(图3)。

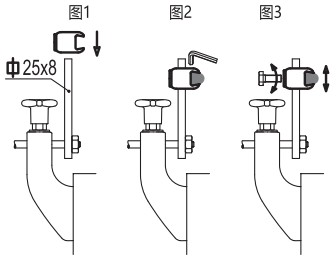


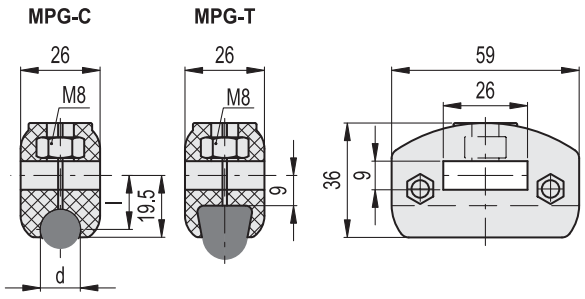


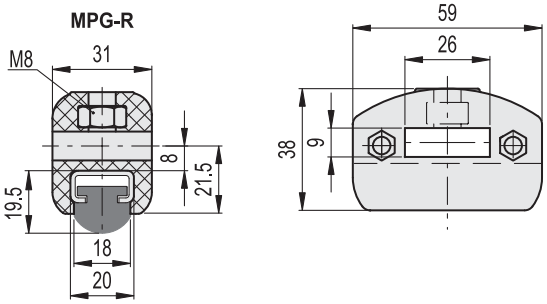


不锈钢

| 代码 | 说明 | d | l | ⚖ |
|---|---|---|---|---|
| 419749 | MPG-C-8 | 8 | 16 | 44 |
| 419788 | MPG-C-10 | 10 | 15 | 45 |
| 419687 | MPG-C-12 | 12 | 15 | 46 |
| 419787 | MPG-C-14 | 14 | 15 | 47 |
| 419688 | MPG-T | - | - | 46 |
| 419698 | MPG-R | - | - | 50 |



ELESA 和 GANTER 依法保留所有权利。
复制我方图纸时需始终提及来源。

# MPG-2

## 导轨夹

### 高科技聚合体与不锈钢

**材料**
玻璃纤维加固聚酰胺基(PA)高科技聚合体，黑色，亚光饰面。

**标准型号**
AISI 304 不锈钢垫圈。
- **MPG-2C**: 用于圆形导杆的外壳，不带销。
- **MPG-2C-P**: 用于圆形导杆的外壳，带 AISI 304 不锈钢销及紧固螺母。
- **MPG-2T**: 用于标准梯形导杆的外壳，不带销。
- **MPG-2T-P**: 外壳用于标准梯形导杆，带 AISI 304 不锈钢销和紧固螺母。
- **MPG-2R**: 用于矩形导杆的外壳，不带销。
- **MPG-2R-P**: 用于矩形导杆的外壳，带 AISI 304 不锈钢销及紧固螺母。

**安装说明**
- 将导杆插入夹体后部的外壳内。
- 将导轨夹的前部连至后部。用于梯形导杆夹具的前部须与梯形导杆的尺寸相匹配(图1)。
- 将螺母插入夹体前部的外壳内。
- 转动螺母以夹紧。

图1

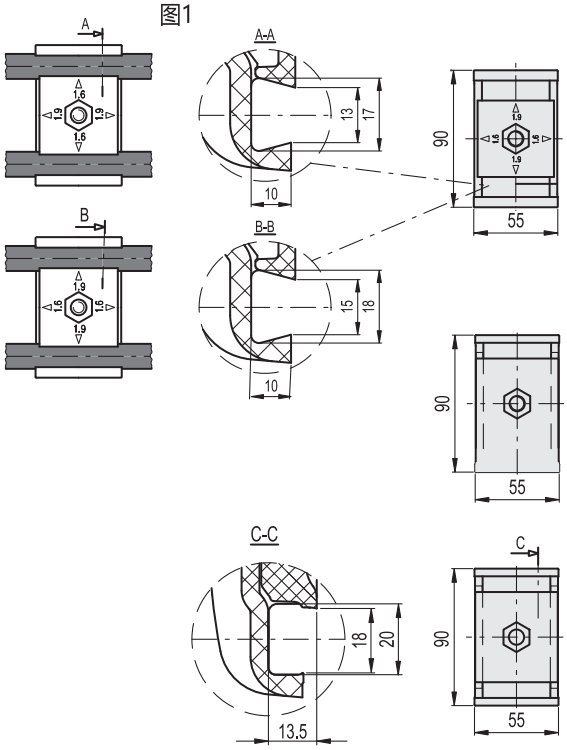


MPG-2T

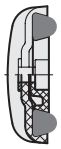

MPG-2T-P

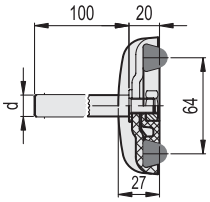


MPG-2C

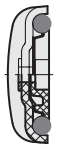

MPG-2C-P

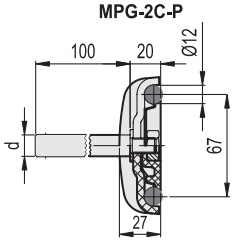


MPG-2R

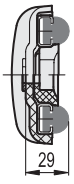

MPG-2R-P

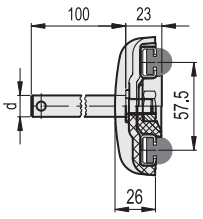


**MPG-2C**
**MPG-2C-P** 不锈钢

| 代码 | 说明 | d | ⚖ |
|---|---|---|---|
| 419609 | MPG-2C | - | 68 |
| 419681 | MPG-2C-P12 | 12 | 205 |
| 419682 | MPG-2C-P14 | 14 | 204 |
| 419683 | MPG-2C-P16 | 16 | 203 |

**MPG-2T**
**MPG-2T-P** 不锈钢

| 代码 | 说明 | d | ⚖ |
|---|---|---|---|
| 419611 | MPG-2T | - | 67 |
| 419684 | MPG-2T-P12 | 12 | 204 |
| 419685 | MPG-2T-P14 | 14 | 203 |
| 419686 | MPG-2T-P16 | 16 | 202 |

**MPG-2R**
**MPG-2R-P** 不锈钢

| 代码 | 说明 | d | ⚖ |
|---|---|---|---|
| 419610 | MPG-2R | - | 72 |
| 419694 | MPG-2R-P12 | 12 | 212 |
| 419695 | MPG-2R-P14 | 14 | 210 |
| 419696 | MPG-2R-P16 | 16 | 208 |




ELESA 和 GANTER 依法保留所有权利。
复制我方图纸时需始终提及来源。

# MPG-S

INOX STAINLESS STEEL · RoHS · PA · +100° -30°

## 导轨夹

### 高科技聚合体与不锈钢

**材料**

玻璃纤维加固聚酰胺基 (PA) 高科技聚合体，黑色，亚光饰面。

**标准型号**

AISI 304 不锈钢螺钉和螺母。

- **MPG-C-S**: 用于圆形导杆的外壳，不带销。
- **MPG-C-S-P**: 带 AISI 304 不锈钢销的用于圆形导杆的外壳。
- **MPG-T-S**: 用于标准梯形导杆的外壳，不带销。
- **MPG-T-S-P**: 用于标准梯形导杆的外壳，带AISI 304不锈钢销。
- **MPG-R-S**: 用于矩形导杆的外壳，不带销。
- **MPG-R-S-P**: 用于矩形导杆的外壳，带AISI 304不锈钢销。

**安装说明**

- 将导杆插入夹体的外壳
- 拧紧螺钉以夹紧。
- 对于P款，转动销。

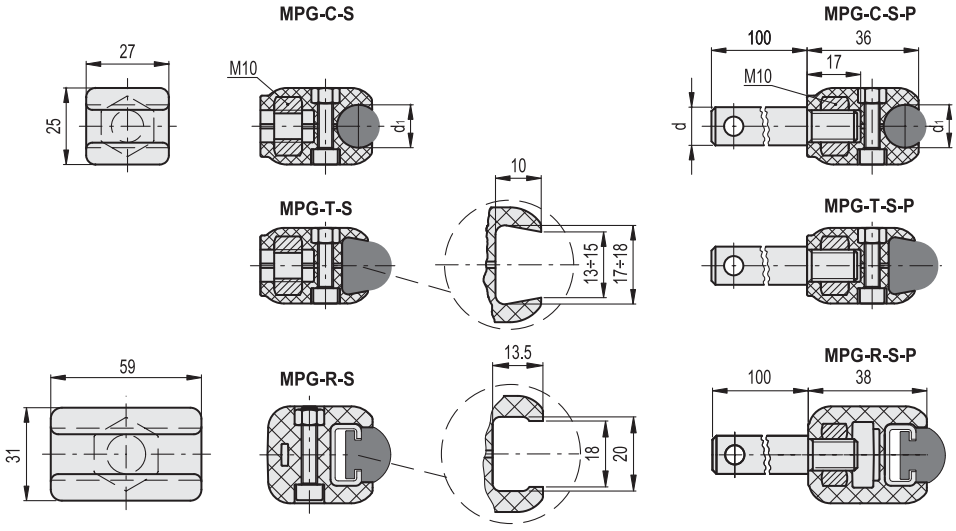


**MPG-C-S**
**MPG-T-S**
**MPG-R-S**

不锈钢

| 代码 | 说明 | d1 | ⚖ |
|---|---|---|---|
| 419810 | MPG-C-S-8 | 8 | 37 |
| 419811 | MPG-C-S-10 | 10 | 36 |
| 419812 | MPG-C-S-12 | 12 | 35 |
| 419813 | MPG-C-S-14 | 14 | 34 |
| 419817 | MPG-T-S | - | 34 |
| 419827 | MPG-R-S | - | 47 |

**MPG-C-S-P**
**MPG-T-S-P**
**MPG-R-S-P**

不锈钢

| 代码 | 说明 | d | d1 | ⚖ |
|---|---|---|---|---|
| 419798 | MPG-C-S-P12-8 | 12 | 8 | 128 |
| 419799 | MPG-C-S-P12-10 | 12 | 10 | 127 |
| 419800 | MPG-C-S-P12-12 | 12 | 12 | 126 |
| 419801 | MPG-C-S-P12-14 | 12 | 14 | 125 |
| 419802 | MPG-C-S-P14-8 | 14 | 8 | 162 |
| 419803 | MPG-C-S-P14-10 | 14 | 10 | 161 |
| 419804 | MPG-C-S-P14-12 | 14 | 12 | 160 |
| 419805 | MPG-C-S-P14-14 | 14 | 14 | 159 |
| 419806 | MPG-C-S-P16-8 | 16 | 8 | 198 |
| 419807 | MPG-C-S-P16-10 | 16 | 10 | 197 |
| 419808 | MPG-C-S-P16-12 | 16 | 12 | 196 |
| 419809 | MPG-C-S-P16-14 | 16 | 14 | 195 |
| 419814 | MPG-T-S-P12 | 12 | - | 125 |
| 419815 | MPG-T-S-P14 | 14 | - | 158 |
| 419816 | MPG-T-S-P16 | 16 | - | 195 |
| 419824 | MPG-R-S-P12 | 12 | - | 201 |
| 419825 | MPG-R-S-P14 | 14 | - | 235 |
| 419826 | MPG-R-S-P16 | 16 | - | 262 |



ELESA 和 GANTER 依法保留所有权利。
复制我方图纸时需始终提及来源。

# SPR.V

## 导轨支架

**用于直线及角度定位，高科技聚合体**

**滑动安装顶部支架**
玻璃纤维加固聚酰胺基（PA）高科技聚合体，黑色，亚光饰面。

**导轨筒**
玻璃纤维加固高科技聚合体，黑色，亚光饰面。

**标准型号**
镀镍 AISI 431 不锈钢环眼螺钉
玻璃纤维加固高科技聚合体紧固旋钮，黑色，亚光饰面，带镀镍铜制六角端头，用于配合钥匙进行紧固操作，带螺纹孔。
AISI 304 不锈钢螺钉，螺母和垫圈，用于将导轨筒固定在支架上。
- **SPR.V-A**: 带下唇板。
- **SPR.V-B**: 不带下唇板。

**特征及应用**
特别适用于需在不同时刻进行角定位和线定位的场合，例如导杆间距的设定次数须多于角度设定次数的场合。

**可按需提供的配件**
带黑色亚光饰面的玻璃纤维加固高科技聚合体垫片，用于导轨架 DSG-A（代码：419676）或DDSG-B（代码：419677）导轨架。

**按需提供的特殊型号**
AISI 304 不锈钢导轨筒。

**安装说明**
- 安装导轨支架（图1）。
- 用螺钉、螺母和垫圈将导轨筒安装在支架上（图2）。
- 将垫圈插在螺栓吊环上，并安装旋钮（图3）。
- 将螺栓吊环插入导轨筒外壳（图4）。
- 将导轨插入导轨筒孔内。设定其线位置和角位置，并拧紧旋钮（线定位）及固定导轨筒螺母（角定位）（图5）。

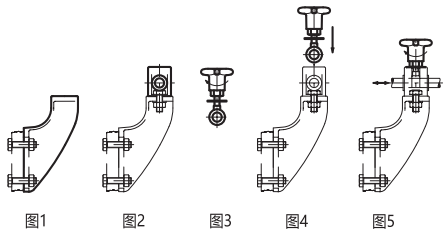

图1 图2 图3 图4 图5

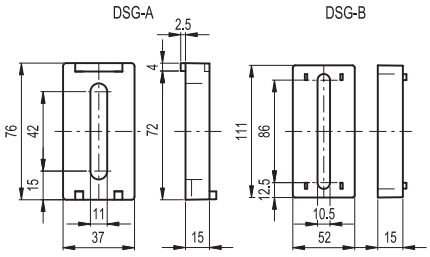


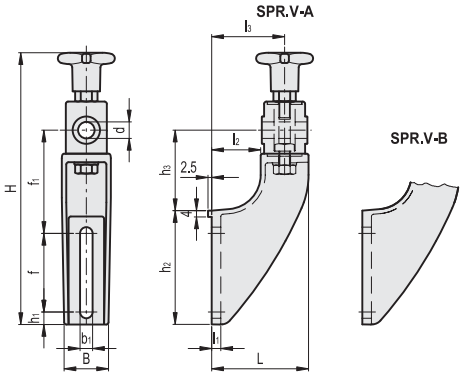


**SPR.V-A** 不锈钢

| 代码 | 说明 | H | L | B | f | f1 | b1 | h1 | h2 | h3 | l1 | l2 | l3 | 导向安装孔 d | ⚖ |
|---|---|---|---|---|---|---|---|---|---|---|---|---|---|---|---|
| 419755 | SPR.V-12-A | 203 | 70 | 37 | 42 | 78 | 11 | 15 | 76 | 60 | 8 | 30 | 50 | 12 | 255 |
| 419756 | SPR.V-14-A | 203 | 70 | 37 | 42 | 78 | 11 | 15 | 76 | 60 | 8 | 30 | 50 | 14 | 250 |
| 419757 | SPR.V-16-A | 203 | 70 | 37 | 42 | 78 | 11 | 15 | 76 | 60 | 8 | 30 | 50 | 16 | 245 |

**SPR.V-B** 不锈钢

| 代码 | 说明 | H | L | B | f | f1 | b1 | h1 | h2 | h3 | l1 | l2 | l3 | 导向安装孔 d | ⚖ |
|---|---|---|---|---|---|---|---|---|---|---|---|---|---|---|---|
| 419658 | SPR.V-12-B | 238 | 85 | 41 | 69 | 90 | 11 | 11 | 100 | 70 | 8 | 43 | 64 | 12 | 270 |
| 419659 | SPR.V-14-B | 238 | 85 | 41 | 69 | 90 | 11 | 11 | 100 | 70 | 8 | 43 | 64 | 14 | 265 |
| 419660 | SPR.V-16-B | 238 | 85 | 41 | 69 | 90 | 11 | 11 | 100 | 70 | 8 | 43 | 64 | 16 | 260 |




ELESA 和 GANTER 依法保留所有权利。
复制我方图纸时需始终提及来源。

# SPR.

INOX STAINLESS STEEL · RoHS · PA · +100° -30°

## 导轨支架

**用于直线及角度定位，高科技聚合体**

**滑动安装顶部支架**
玻璃纤维加固聚酰胺基（PA）高科技聚合体，黑色，亚光饰面。

**导轨筒**
玻璃纤维加固高科技聚合体，黑色，亚光饰面。

**标准型号**
镀镍 AISI 431 不锈钢螺栓吊环，AISI 304 不锈钢螺母和垫圈。
- **SPR-A**: 带下唇板。
- **SPR-B:** 不带下唇板。

**特征及应用**
特别适用于需线定位和角定位的场合。

**可按需提供的配件**
带黑色亚光饰面的玻璃纤维加固高科技聚合体垫片，用于导轨架 DSG-A（代码：419676）或DDSG-B（代码：419677）导轨架。

**安装说明**
- 安装导轨支架（图1）。
- 将螺栓吊环插入导轨支撑孔，并拧紧相应的螺母和垫圈（图2）。
- 将导轨筒装在孔内（图3）。
- 将导轨插入导轨筒孔。设定线位置和角位置，然后拧紧螺母（图4）。

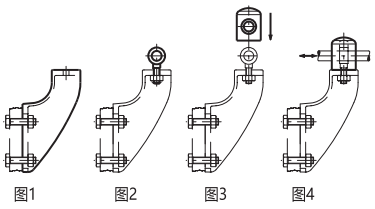


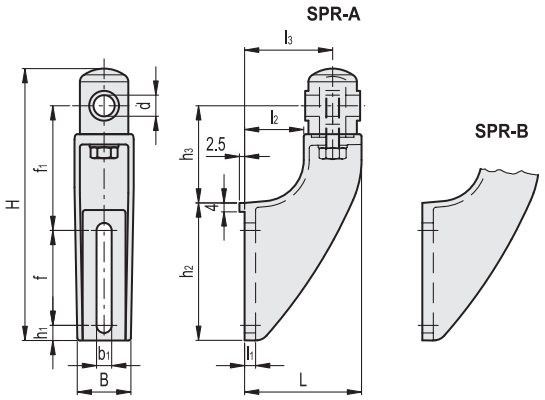


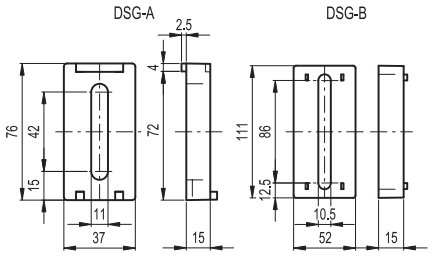


**SPR-A** 不锈钢

| 代码 | 说明 | H | L | B | f | f1 | b1 | h1 | h2 | h3 | l1 | l2 | l3 | 导向安装孔 d | ⚖ |
|---|---|---|---|---|---|---|---|---|---|---|---|---|---|---|---|
| 419760 | SPR.12-A | 158 | 70 | 37 | 42 | 78 | 11 | 15 | 76 | 60 | 8 | 30 | 50 | 12 | 176 |
| 419761 | SPR.14-A | 158 | 70 | 37 | 42 | 78 | 11 | 15 | 76 | 60 | 8 | 30 | 50 | 14 | 175 |
| 419762 | SPR.16-A | 158 | 70 | 37 | 42 | 78 | 11 | 15 | 76 | 60 | 8 | 30 | 50 | 16 | 174 |

**SPR-B** 不锈钢

| 代码 | 说明 | H | L | B | f | f1 | b1 | h1 | h2 | h3 | l1 | l2 | l3 | 导向安装孔 d | ⚖ |
|---|---|---|---|---|---|---|---|---|---|---|---|---|---|---|---|
| 419664 | SPR.12-B | 193 | 85 | 41 | 69 | 90 | 11 | 11 | 100 | 70 | 8 | 43 | 64 | 12 | 196 |
| 419665 | SPR.14-B | 193 | 85 | 41 | 69 | 90 | 11 | 11 | 100 | 70 | 8 | 43 | 64 | 14 | 195 |
| 419666 | SPR.16-B | 193 | 85 | 41 | 69 | 90 | 11 | 11 | 100 | 70 | 8 | 43 | 64 | 16 | 194 |



elesa+Ganter

ELESA 和 GANTER 依法保留所有权利。
复制我方图纸时需始终提及来源。

# SPF.

## 导轨支架

**用于直线定位，高科技聚合体**

**滑动安装顶部支架**
玻璃纤维加固聚酰胺基（PA）高科技聚合体，黑色，亚光饰面。

**标准型号**
镀镍 AISI 431 不锈钢环眼螺钉及 AISI 304 不锈钢垫圈。
- **SPF.V**:　带玻璃纤维加固高科技聚合体紧固旋钮，黑色，亚光饰面。镀镍铜插件，带螺纹孔和内六角端。
- **SPF.D**: 不带旋钮，带AISI 304不锈钢夹紧螺母。

**特征及应用**
特别适用于需要导轨线定位的场合。
需要时，螺栓吊环可垂直或水平定位，可改善装配效果。

**可按需提供的配件**
带黑色亚光饰面的玻璃纤维加固高科技聚合体垫片，用于导轨架 DSG-A（代码：419676）。

**安装说明**
- 安装导轨支架（图1）。
- 将垫圈插入螺栓吊环，拧紧旋钮或螺母（图2）。
- 水平或垂直将螺栓吊环插入壳内（图3）。
- 将导销插入夹紧孔，设定其线位置，然后在将其拧紧（图4）。

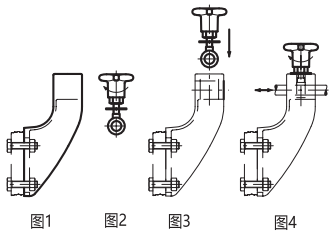


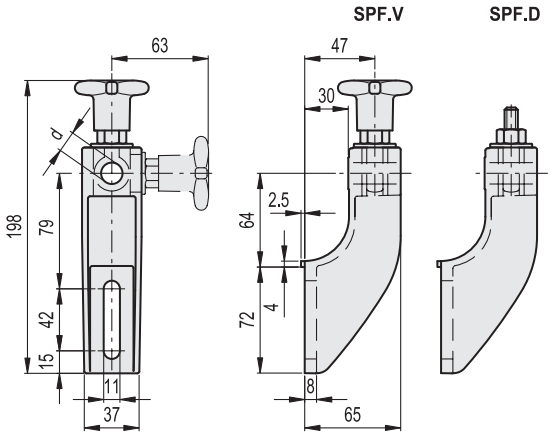


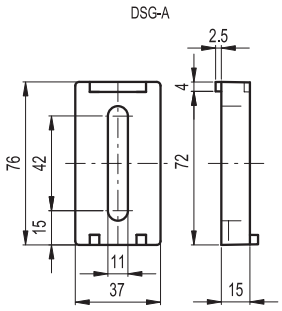


**SPF.V** 不锈钢

| 代码 | 说明 | 导向安装孔 d | ⚖ |
|---|---|---|---|
| 419652 | SPF.V-12 | 12 | 195 |
| 419654 | SPF.V-14 | 14 | 190 |
| 419656 | SPF.V-16 | 16 | 185 |

**SPF.D** 不锈钢

| 代码 | 说明 | 导向安装孔 d | ⚖ |
|---|---|---|---|
| 419653 | SPF.D-12 | 12 | 175 |
| 419655 | SPF.D-14 | 14 | 170 |
| 419657 | SPF.D-16 | 16 | 165 |




ELESA 和 GANTER 依法保留所有权利。
复制我方图纸时需始终提及来源。

# TSLA.

# 侧面安装顶部支架

**高科技聚合体**

**材料**
玻璃纤维加固聚酰胺基 (PA) 高科技聚合体，黑色，亚光饰面。

**标准型号**
- **TSLA-A**: 镀锌钢 M10 螺钉，螺母和垫圈。
- **TSLA-SST**: AISI 304 不锈钢 M10 螺钉，螺母和垫圈。

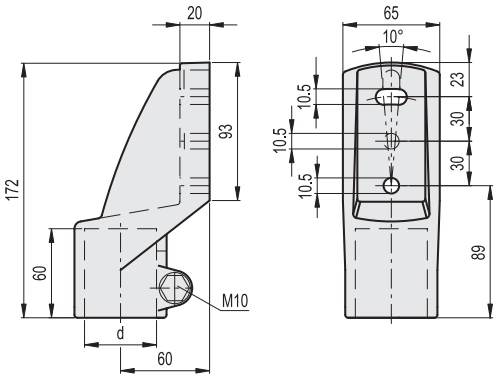


**TSLA-A**

| 代码 | 说明 | d 管身 | d 管身 (BSP/GAS) | ⚖ |
|---|---|---|---|---|
| 419648 | TSLA-48-A | 48.3 | 1"1/2 | 320 |

**TSLA-SST** 不锈钢

| 代码 | 说明 | d 管身 | d 管身 (BSP/GAS) | ⚖ |
|---|---|---|---|---|
| 419649 | TSLA-48-SST | 48.3 | 1"1/2 | 320 |

# TSLB.

# 侧面安装顶部支架

**高科技聚合体**

**材料**
玻璃纤维加固聚酰胺基 (PA) 高科技聚合体，黑色，亚光饰面。

**标准型号**
- **TSLB-A**: 镀锌钢 M10 螺钉，螺母和垫圈。
- **TSLB-SST**: AISI 304 不锈钢 M10 螺钉，螺母和垫圈。

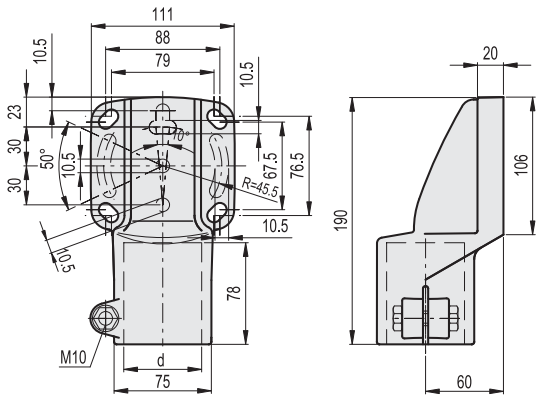


**TSLB-A**

| 代码 | 说明 | d 管身 | d 管身 (BSP/GAS) | ⚖ |
|---|---|---|---|---|
| 419794 | TSLB-42-A | 42.4 | 1"1/4 | 435 |
| 419792 | TSLB-48-A | 48.3 | 1"1/2 | 430 |
| 419790 | TSLB-60-A | 60.3 | 2" | 425 |
| 419796 | TSLB-45x45-A | 45 | - | 430 |

**TSLB-SST** 不锈钢

| 代码 | 说明 | d 管身 | d 管身 (BSP/GAS) | ⚖ |
|---|---|---|---|---|
| 419795 | TSLB-42-SST | 42.4 | 1"1/4 | 435 |
| 419793 | TSLB-48-SST | 48.3 | 1"1/2 | 430 |
| 419791 | TSLB-60-SST | 60.3 | 2" | 425 |
| 419797 | TSLB-45x45-SST | 45 | - | 430 |



ELESA 和 GANTER 依法保留所有权利。
复制我方图纸时需始终提及来源。

# TTA.

## 支撑底座

### 高科技聚合体

**材料**

玻璃纤维加固聚酰胺基(PA)高科技聚合体，黑色，亚光饰面。

**标准型号**

- **TTA-A:** 镀锌钢 M10 螺钉，螺母和垫圈。
- **TTA-SST**: AISI 304 不锈钢 M10 螺钉，螺母和垫圈。

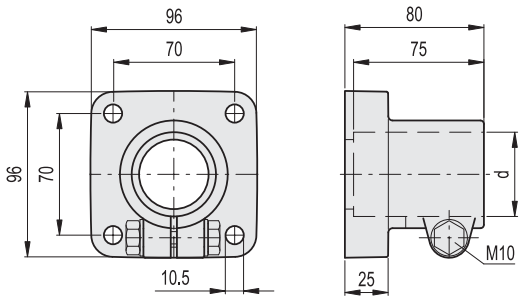


**TTA-A**

| 代码 | 说明 | d 管身 | d 管身 (BSP/GAS) | ⚖ |
|---|---|---|---|---|
| 419650 | TTA.48-A | 48.3 | 1"1/2 | 260 |

**TTA-SST** 不锈钢

| 代码 | 说明 | d 管身 | d 管身 (BSP/GAS) | ⚖ |
|---|---|---|---|---|
| 419651 | TTA.48-SST | 48.3 | 1"1/2 | 260 |

# TTB.

## 支撑底座

### 高科技聚合体

**材料**

玻璃纤维加固聚酰胺基(PA)高科技聚合体，黑色，亚光饰面。

**标准型号**

- **TTB-A**: 镀锌钢 M10 螺钉，螺母和垫圈。
- **TTB-SST**: AISI 304 不锈钢 M10 螺钉，螺母和垫圈。

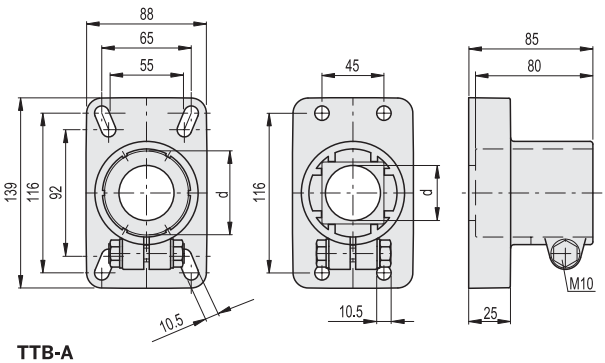


**TTB-A**

| 代码 | 说明 | d 管身 | d 管身 (BSP/GAS) | d 管身 (inch) | ⚖ |
|---|---|---|---|---|---|
| 419768 | TTB.42-A | 42.4 | 1"1/4 | - | 345 |
| 419766 | TTB.48-A | 48.3 | 1"1/2 | - | 340 |
| 419772 | TTB.50-A | 50.8 | - | 2" | 337 |
| 419764 | TTB.60-A | 60.3 | 2" | - | 335 |
| 419770 | TTB.45x45-A | 45 | - | - | 340 |

**TTB-SST** 不锈钢

| | | | | | |
|---|---|---|---|---|---|
| 419769 | TTB.42-SST | 42.4 | 1"1/4 | - | 345 |
| 419767 | TTB.48-SST | 48.3 | 1"1/2 | - | 340 |
| 419773 | TTB.50-SST | 50.8 | - | 2" | 337 |
| 419765 | TTB.60-SST | 60.3 | 2" | - | 335 |
| 419771 | TTB.45x45-SST | 45 | - | - | 340 |




ELESA 和 GANTER 依法保留所有权利。
复制我方图纸时需始终提及来源。

# UCF

RoHS PA PP +60° -20°

## 自较准支架

**方形法兰，高科技聚合体**

**滑动安装顶部支架**
玻璃纤维加固聚酰胺基（PA）高科技聚合体，黑色，亚光饰面。

**衬套和垫圈**
AISI 304 不锈钢。

**轴承**
高品质，带可追溯代码。铬钢。

**润滑器**
镀镍铜。

**密封垫圈**
NBR 橡胶。

**盖帽**
玻璃纤维加固聚丙烯基（PP）高科技聚合体，RAL 7015 灰色，亚光饰面。
用于头部支架或贯通式主轴的封闭帽

**标准型号**
- **UCF-T**:带封闭帽的头部支架。
- **UCF-P**:支架带用于贯通式轴的盖帽和用于旋转轴的NBR橡胶密封圈。

**特征及应用**
全部规格符合 ISO 3228。
完全密闭的密封环系统可防止污垢侵入轴承。
主轴最大倾斜度 = 2,5°。

**应用说明**
安装在不带末端挡块的轴上。为达到最佳操作效果，我们建议定期采用通用润滑脂润滑，以抵御高温和氧化。

**按需提供的特殊型号**
- AISI 440C 不锈钢轴承。
- 英制尺寸轴承
- 用于不同直径轴的支架
- 聚丙烯基（PP）高科技聚合体材质支架，VITON®*氟橡胶材质密封圈和油封。

* 杜邦陶氏弹性体注册商标。

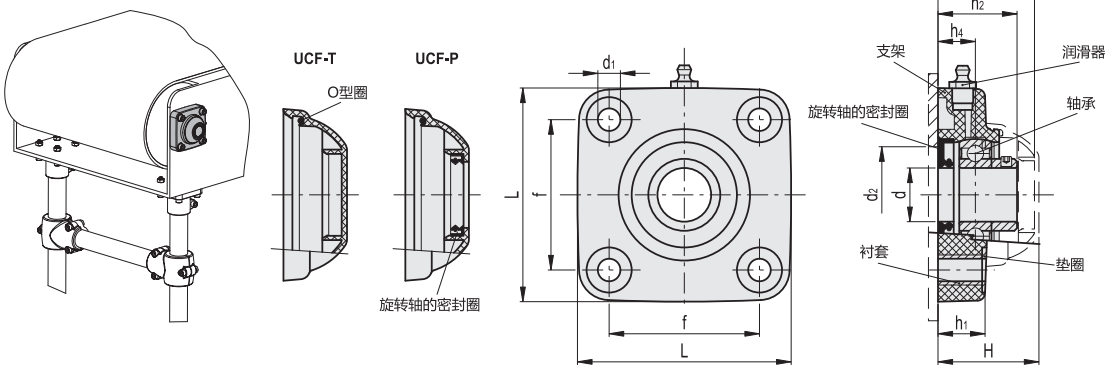


| 代码 | 说明 | d | d1 | d2 min | d2 max | H | L | f | h1 | h2 | h3 | h4 | 承受静态载荷 [N] | 承受动态载荷 [N] | 支架负载 [N] | ⚖ |
|---|---|---|---|---|---|---|---|---|---|---|---|---|---|---|---|---|
| 419551 | UCF.205-A-25-T | 25 | 10.5 | 45 | 50 | 49 | 99 | 70 | 22 | 36 | 47 | 17 | 7000 | 14000 | 17000 | 445 |
| 419561 | UCF.206-A-30-T | 30 | 10.5 | 50 | 60 | 56 | 113 | 83 | 26 | 41 | 54 | 20 | 11000 | 19000 | 17000 | 511 |
| 419531 | UCF.205-A-25-P | 25 | 10.5 | 45 | 50 | 49 | 99 | 70 | 22 | 36 | - | 17 | 7000 | 14000 | 17000 | 452 |
| 419541 | UCF.206-A-30-P | 30 | 10.5 | 50 | 60 | 56 | 113 | 83 | 26 | 41 | - | 20 | 11000 | 19000 | 17000 | 518 |



elesa+Ganter

ELESA 和 GANTER 依法保留所有权利。
复制我方图纸时需始终提及来源。

# UCFB

RoHS PA PP +60° -20°

## 自较准支架

**侧装法兰，高科技聚合体**

**滑动安装顶部支架**
玻璃纤维加固聚酰胺基（PA）高科技聚合体，黑色，亚光饰面。

**衬套和垫圈**
AISI 304 不锈钢。

**轴承**
高品质，带可追溯代码。铬钢。

**润滑器**
镀镍铜。

**密封垫圈**
NBR 橡胶。

**盖帽**
玻璃纤维加固聚丙烯基（PP）高科技聚合体，RAL 7015 灰色，亚光饰面。
用于头部支架或贯通式主轴的封闭帽

**标准型号**
- **UCFB-T**: 带封闭帽的头部支架。
- **UCFB-P**: 支架带用于贯通式轴的盖帽和用于旋转轴的NBR橡胶密封圈。

**特征及应用**
全部规格符合 ISO 3228。
完全密闭的密封环系统可防止污垢侵入轴承。
主轴最大倾斜度 = 2,5°。

**应用说明**
安装在不带末端挡块的轴上。为达到最佳操作效果，我们建议定期采用通用润滑脂润滑，以抵御高温和氧化。

**按需提供的特殊型号**
- AISI 440C 不锈钢轴承。
- 英制尺寸轴承
- 用于不同直径轴的支架
- 聚丙烯基（PP）高科技聚合体材质支架，VITON®*氟橡胶材质密封圈和油封。

* 杜邦陶氏弹性体注册商标。

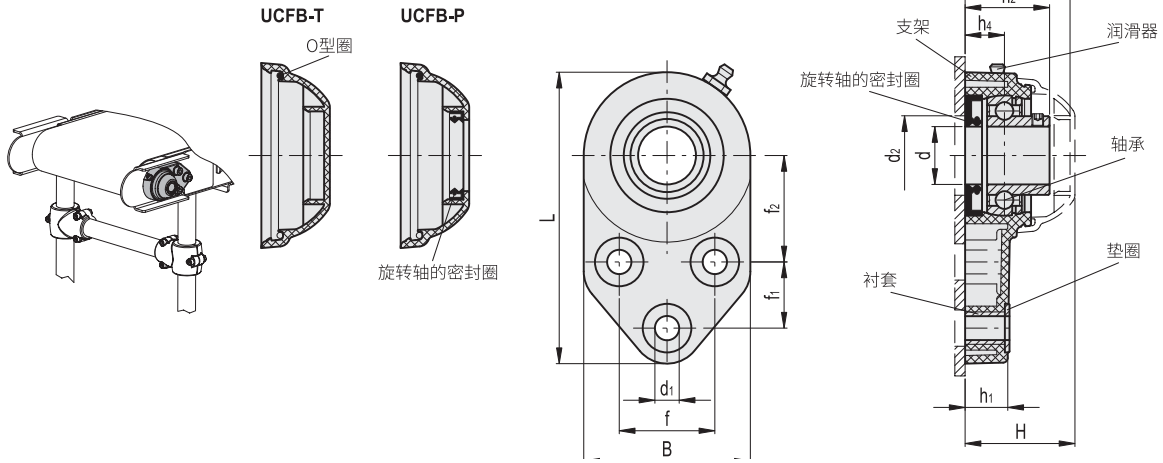


| 代码 | 说明 | d | d1 | d2 min | d2 max | H | L | B | f | f1 | f2 | h1 | h2 | h3 | h4 | 承受静态载荷 [N] | 承受动态载荷 [N] | 支架负载 [N] | ⚖ |
|---|---|---|---|---|---|---|---|---|---|---|---|---|---|---|---|---|---|---|---|
| 419554 | UCFB.205-D-25-T | 25 | 10.5 | 45 | 50 | 49.5 | 126 | 72 | 41.3 | 28.6 | 46 | 19 | 36.5 | 47 | 17 | 7000 | 14000 | 9000 | 353 |
| 419564 | UCFB.206-D-30-T | 30 | 10.5 | 50 | 60 | 55.7 | 142 | 85 | 47.6 | 32 | 52.4 | 26.3 | 41.7 | 53.2 | 20.7 | 11000 | 19000 | 11000 | 469 |
| 419534 | UCFB.205-D-25-P | 25 | 10.5 | 45 | 50 | 49.5 | 126 | 72 | 41.3 | 28.6 | 46 | 19 | 36.5 | - | 17 | 7000 | 14000 | 9000 | 359 |
| 419544 | UCFB.206-D-30-P | 30 | 10.5 | 50 | 60 | 55.7 | 142 | 85 | 47.6 | 32 | 52.4 | 26.3 | 41.7 | - | 20.7 | 11000 | 19000 | 11000 | 476 |




ELESA 和 GANTER 依法保留所有权利。
复制我方图纸时需始终提及来源。

# UCFL

RoHS PA PP +60° -20°

## 自较准支架

**椭圆法兰，高科技聚合体**

**滑动安装顶部支架**
玻璃纤维加固聚酰胺基（PA）高科技聚合体，黑色，亚光饰面。

**衬套和垫圈**
AISI 304 不锈钢。

**轴承**
高品质，带可追溯代码。铬钢。

**润滑器**
镀镍铜。

**密封垫圈**
NBR 橡胶

**盖帽**
玻璃纤维加固聚丙烯基（PP）高科技聚合体，RAL 7015 灰色，亚光饰面。
用于头部支架或贯通式主轴的封闭帽

**标准型号**
- **UCFL-T**: 带封闭帽的头部支架。
- **UCFL-P**: 支架带用于贯通式轴的盖帽和用于旋转轴的NBR橡胶密封圈。

**特征及应用**
全部规格符合 ISO 3228。
完全密闭的密封环系统可防止污垢侵入轴承。
主轴最大倾斜度 = 2,5°。

**应用说明**
安装在不带末端挡块的轴上。为达到最佳操作效果，我们建议定期采用通用润滑脂润滑，以抵御高温和氧化。

**按需提供的特殊型号**
- AISI 440C 不锈钢轴承。
- 英制尺寸轴承
- 用于不同直径轴的支架
- 聚丙烯基（PP）高科技聚合体材质支架，VITON®*氟橡胶材质密封圈和油封。

* 杜邦陶氏弹性体注册商标。

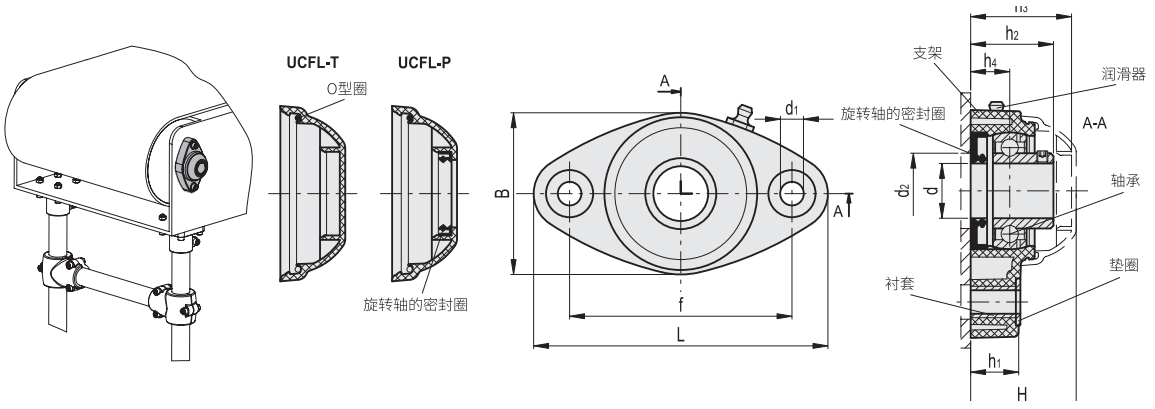


| 代码 | 说明 | d | d1 | d2 min | d2 max | H | L | B | f | h1 | h2 | h3 | h4 | 承受静态载荷 [N] | 承受动态载荷 [N] | 支架负载 [N] | ⚖ |
|---|---|---|---|---|---|---|---|---|---|---|---|---|---|---|---|---|---|
| 419552 | UCFL.205-B-25-T | 25 | 10.5 | 45 | 50 | 49 | 131 | 72 | 99 | 22 | 36 | 47 | 17 | 7000 | 14000 | 10000 | 294 |
| 419562 | UCFL.206-B-30-T | 30 | 10.5 | 50 | 60 | 56 | 149 | 86 | 117 | 26 | 41 | 54 | 20 | 11000 | 19000 | 13000 | 397 |
| 419532 | UCFL.205-B-25-P | 25 | 10.5 | 45 | 50 | 49 | 131 | 72 | 99 | 22 | 36 | - | 17 | 7000 | 14000 | 10000 | 300 |
| 419542 | UCFL.206-B-30-P | 30 | 10.5 | 50 | 60 | 56 | 149 | 86 | 117 | 26 | 41 | - | 20 | 11000 | 19000 | 13000 | 404 |



elesa+Ganter

ELESA 和 GANTER 依法保留所有权利。
复制我方图纸时需始终提及来源。

# UCP

RoHS PA PP +60° -20°

## 自较准支架

**用于90°轴，高科技聚合体**

**滑动安装顶部支架**
玻璃纤维加固聚酰胺基（PA）高科技聚合体，黑色，亚光饰面。

**衬套，垫圈和制动环**
AISI 304 不锈钢。

**轴承**
高品质，带可追溯代码。铬钢。

**润滑器**
镀镍铜。

**密封垫圈**
NBR 橡胶。

**盖帽**
玻璃纤维加固聚丙烯基（PP）高科技聚合体，RAL 7015 灰色，亚光饰面。
用于头部支架或贯通式主轴的封闭帽

**标准型号**
- **UCP-T**: 头部支架带封闭帽。
- **UCP-P**: 支架带用于贯通式轴的盖帽和用于旋转轴的NBR橡胶密封圈。

**特征及应用**
全部规格符合 ISO 3228。
完全密闭的密封环系统可防止污垢侵入轴承。
主轴最大倾斜度 = 2,5°。

**应用说明**
安装在不带末端挡块的轴上。为达到最佳操作效果，我们建议定期采用通用润滑脂润滑，以抵御高温和氧化。

**按需提供的特殊型号**
- AISI 440C 不锈钢轴承。
- 英制尺寸轴承
- 用于不同直径轴的支架
- 聚丙烯基（PP）高科技聚合体材质支架，VITON®*氟橡胶材质密封圈和油封。

* 杜邦陶氏弹性体注册商标。

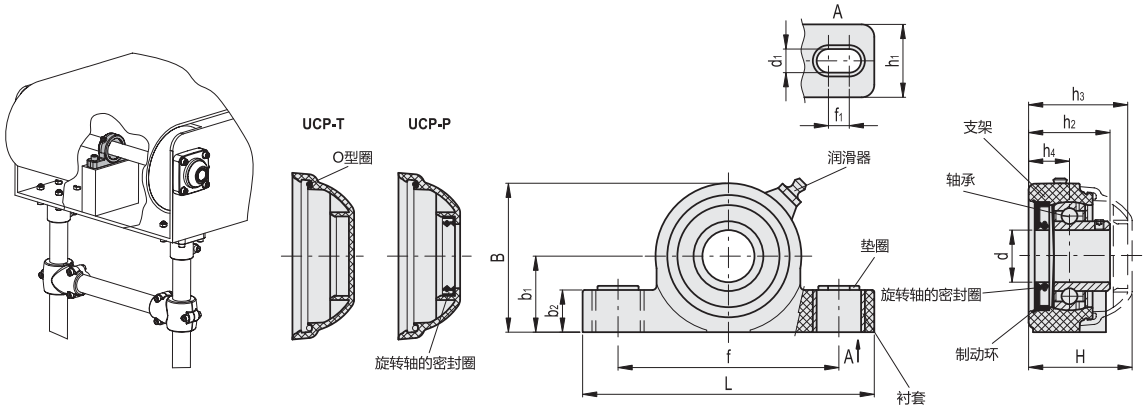


| 代码 | 说明 | d | d1 | f1 | H | L | B | f | b1 | b2 | h1 | h2 | h3 | h4 | 承受静态载荷 [N] | 承受动态载荷 [N] | 支架负载 [N] | ⚖ |
|---|---|---|---|---|---|---|---|---|---|---|---|---|---|---|---|---|---|---|
| 419553 | UCP.205-C-25-T | 25 | 13 | 10 | 51.7 | 140 | 71.5 | 106 | 36.5 | 20 | 35 | 39 | 49 | 19.6 | 7000 | 14000 | 6000 | 333 |
| 419563 | UCP.206-C-30-T | 30 | 13 | 10 | 55.7 | 163 | 84.5 | 121 | 43 | 20 | 36 | 41.7 | 53 | 20.7 | 11000 | 19000 | 9000 | 456 |
| 419533 | UCP.205-C-25-P | 25 | 13 | 10 | 51.7 | 140 | 71.5 | 106 | 36.5 | 20 | 35 | 39 | - | 19.6 | 7000 | 14000 | 6000 | 339 |
| 419543 | UCP.206-C-30-P | 30 | 13 | 10 | 55.7 | 163 | 84.5 | 121 | 43 | 20 | 36 | 41.7 | - | 20.7 | 11000 | 19000 | 9000 | 463 |




ELESA 和 GANTER 依法保留所有权利。
复制我方图纸时需始终提及来源。

DESIGNED
FOR ENGINEERING

# 12 铰链

塑料铰链

金属铰链

# 铰链



| 系列 | 特征 | 旋转角度 | 材料 |
|---|---|---|---|
| **CFA.**<br>页 1370 | 通过带螺纹孔的铜毂，用于埋头螺钉或圆柱头螺钉的通孔，或螺杆进行安装。 | 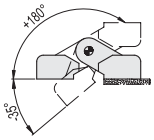 | 聚酰胺基 (PA) 高科技聚合体 |
| **CFAX.**<br>页 1374 | 高科技聚合体旋转销。<br>通过带螺纹孔的铜毂进行安装，用于埋头螺钉或圆柱头螺钉的通孔进行安装。 | 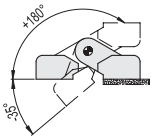 | 聚酰胺基 (PA) 高科技聚合体 |
| **CFM.**<br>页 1382 | 通过用于埋头螺钉或圆柱头螺钉的通孔、缩短的圆柱头螺钉的槽或螺杆进行安装。 | 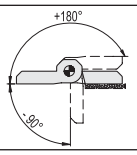 | 聚酰胺基 (PA) 超级高科技聚合体 |
| **CFH.**<br>页 1385 | 通过圆柱头螺钉通孔进行安装。 | 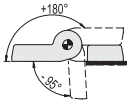 | 聚酰胺基 (PA) 高科技聚合体 |
| **CFL.**<br>页 1381 | 通过圆柱头螺钉通孔进行安装。 | 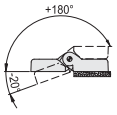 | 聚酰胺基 (PA) 高科技聚合体 |
| **CFA-SL**<br>页 1373 | 带腰形孔的铰链。通过适配圆柱头螺钉的腰形孔进行安装。 | 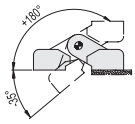 | 聚酰胺基 (PA) 高科技聚合体 |
| **CFT.**<br>页 1378 | 带螺钉罩盖的铰链。通过适配埋头螺钉，圆柱头螺钉或六角头螺钉的通孔进行安装。 | 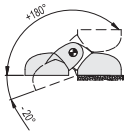 | 聚酰胺基 (PA) 高科技聚合体 |
| **CFTX.**<br>页 1379 | 通过用于埋头螺钉、圆柱头螺钉或六角头螺钉的通孔进行安装。 | 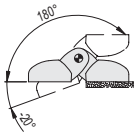 | 聚酰胺基 (PA) 高科技聚合体 |
| **CFQ.**<br>页 1380 | 带螺钉罩盖的铰链。通过适配埋头螺钉，圆柱头螺钉或六角头螺钉的通孔进行安装。 | 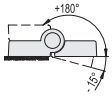 | 乙缩醛 (POM) 高科技聚合体 |
| **GN 237**<br>页 1386 | 通过适配埋头螺钉的通孔或铰链集成的螺杆进行安装。 | 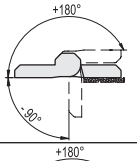 | 压铸锌 |
| **GN 237**<br>页 1386 | 通过适配埋头螺钉的通孔或铰链集成的螺杆进行安装。 | 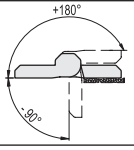 | AISI CF-8 不锈钢<br>A4 不锈钢 |



ELESA 和 GANTER 依法保留所有权利。
复制我方图纸时需始终提及来源。

# 铰链

| 系列 | | 特征 | 旋转角度 | 材料 |
|---|---|---|---|---|
| **GN 237**<br>页 1386 | | 通过适配埋头螺钉的通孔或铰链集成的螺杆进行安装。 | 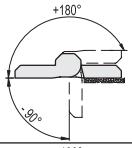 | 铝制 |
| **GN 237**<br>页 1388 | | 加长型铰链。通过适配埋头螺钉的通孔或铰链集成的螺杆进行安装。 | 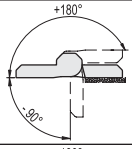 | 压铸锌 |
| **GN 237**<br>页 1388 | | 加长型铰链。通过适配埋头螺钉的通孔或铰链集成的螺杆进行安装。 | 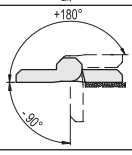 | 不锈钢 |
| **CMM-AL**<br>页 1389 | | 通过用于埋头螺钉的通孔进行安装。 | 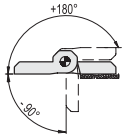 | 阳极氧化铝 |
| **GN 238**<br>页 1390 | | 带螺钉盖的可调节铰链。通过适配埋头螺钉的通孔进行安装。 | 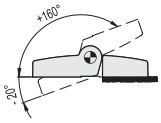 | 压铸锌 |
| **GN 2370**<br>页 1392 | | 垫板。用于设计铰链GN 237, GN 337, CFMY, CFM和GN 437, 以确保在安装过程中进行适当的高度补偿。 | - | 不锈钢 |
| **GN 2372**<br>页 1393 | | 带螺纹孔的垫板。设计用于GN 237, GN 337, CFMY和CFM型铰链, 无需安装螺母和垫圈。 | - | 不锈钢 |
| **GN 2374**<br>页 1393 | | 橡胶限位块。设计用于 GN 237, GN 237.1, GN 337 和 CFMY.型铰链。 | - | 丁苯橡胶(NBR) |
| **CFA-ERS**<br>页 1377 | | 带摩擦闸的铰链。通过适配埋头螺钉的通孔进行安装。 | 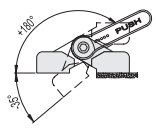 | 聚酰胺基 (PA) 高科技聚合体 |
| **CFU.**<br>页 1426 | | 可调节摩擦力铰链。通过适配圆柱头螺钉的通孔进行安装。 | 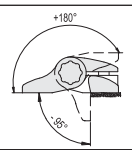 | 乙缩醛 (POM) 高科技聚合体 |
| **GN 437**<br>页 1427 | | 可调节摩擦力铰链。通过适配埋头螺钉的通孔进行安装。 | 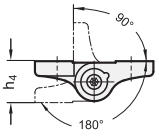 | 压铸锌 |




ELESA 和 GANTER 依法保留所有权利。
复制我方图纸时需始终提及来源。

# 铰链



| 系列 | 特征 | 旋转角度 | 材料 |
|---|---|---|---|
| **CFA-F**<br>页 1376 | 限制旋转角度90°铰链。通过带螺纹孔的毂进行安装。 | 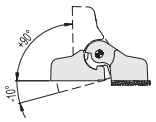 | 聚酰胺基(PA)高科技聚合体 |
| **CFP.**<br>页 1424 | 带螺钉罩盖的止动定位铰链。通过适配埋头螺钉，圆柱头螺钉或六角头螺钉的通孔进行安装。 | 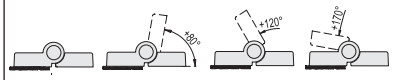 | 乙缩醛(POM)高科技聚合体 |
| **CFV.**<br>页 1425 | 止动定位铰链。通过适配埋头螺钉或六角头螺钉的通孔进行安装。 | 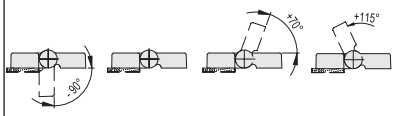 | 聚酰胺基(PA)高科技聚合体 |
| **CFJ.**<br>页 1394 | 防干扰铰链。通过带螺纹孔的毂，适配埋头螺钉/圆柱头螺钉的通孔或铰链集成的螺杆进行安装。 | 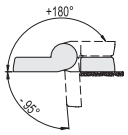 | 聚酰胺基(PA)高科技聚合体 |
| **CFMR.**<br>页 1384 | 自动回位的弹簧铰链。通过适配埋头螺钉，或缩短型圆柱头螺钉的通孔或铰链集成的螺杆进行安装。 | | 聚酰胺基(PA)超级高科技聚合体 |
| **CFR.**<br>页 1396 | 带可调节嵌件的铰链。通过适配埋头螺钉的通孔进行安装。 | 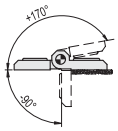 | 聚酰胺基(PA)超级高科技聚合体 |
| **GN 127**<br>页 1397 | 带可调节嵌件的铰链。通过适配埋头螺钉的通孔进行安装。 | 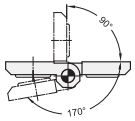 | 压铸锌 |
| **CFB.**<br>页 1412 | 用于薄板门的铰链。通过适配埋头螺钉的通孔进行安装。 | 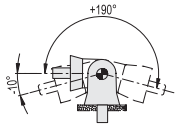 | 聚酰胺基(PA)高科技聚合体 |
| **CFD.**<br>页 1398 | 用于薄板门的铰链。通过带螺纹孔的毂，适配埋头螺钉/圆柱头螺钉的通孔或铰链集成的螺杆进行安装。 | 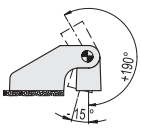 | 聚酰胺基(PA)高科技聚合体 |
| **CMDX-AL**<br>页 1400 | 用于薄板门的铰链。通过已装配的自攻螺钉进行安装。 | 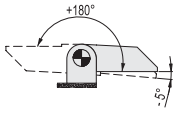 | 铝制 |
| **GN 138**<br>页 1401 | 用于薄板门的铰链。通过螺纹盲孔进行安装。 | 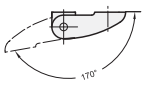 | 压铸锌 |



ELESA 和 GANTER 依法保留所有权利。
复制我方图纸时需始终提及来源。

# 铰链

| 系列 | | 特征 | 旋转角度 | 材料 |
|---|---|---|---|---|
| **CFE.**<br>页 1402 | | 通过带螺纹孔的铜毂，用于圆柱头螺钉的通孔或螺杆进行安装。 | 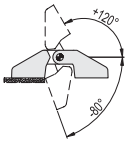 | 聚酰胺基 (PA) 高科技聚合体 |
| **CFF.**<br>页 1404 | | 用于薄板门的铰链。通过带螺纹孔的毂或铰链集成的螺杆进行安装。 | 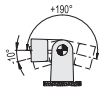 | 聚酰胺基 (PA) 高科技聚合体 |
| **CFG.**<br>页 1406 | | 用于型材的铰链。通过适配埋头螺钉的通孔进行安装。 | 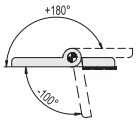 | 聚酰胺基 (PA) 高科技聚合体 |
| **CFI.**<br>页 1408 | | 用于型材的双铰链。通过适配埋头螺钉的通孔进行安装。 | 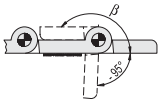 | 聚酰胺基 (PA) 高科技聚合体 |
| **GN 161**<br>页 1410 | | 用于型材的铰链。通过适配埋头螺钉的通孔进行安装。 | 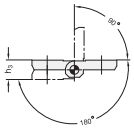 | 压铸锌 |
| **CFC.**<br>页 1413 | | 薄铰链。通过适配自攻沉头螺钉的通孔装配。 | 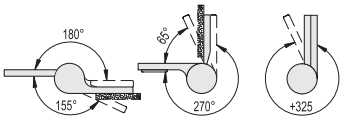 | 聚酰胺基 (PA) 高科技聚合体 |
| **GN 136**<br>页 1395 | | 金属片状铰链。通过适配圆柱形或沉头螺钉的通孔装配或焊接装配。 | 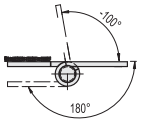 | 钢制 / 不锈钢 |
| **CFN.**<br>页 1414 | | 直排可拆分铰链。通过带螺纹孔的毂或铰链集成的螺杆进行安装。 | 360° | 聚酰胺基 (PA) 高科技聚合体 |
| **CFO.**<br>页 1416 | | 带螺钉罩盖的偏移可拆分铰链。通过适配六角头螺钉，圆柱头内六角螺钉或螺母的通孔进行安装。 | 360° | 聚酰胺基 (PA) 高科技聚合体 |
| **GN 161.1**<br>页 1418 | | 直排可拆分铰链。通过螺纹孔进行安装。 | 360° | 压铸锌 |
| **GN 161.2**<br>页 1419 | | 可拆分铰链。通过螺纹孔进行安装。 | 180° | 压铸锌 |



ELESA 和 GANTER 依法保留所有权利。
复制我方图纸时需始终提及来源。

# 铰链



| 系列 | 特征 | 旋转角度 | 材料 |
|---|---|---|---|
| **GN 128**<br>页 1420 | 直排可拆分铰链，焊接安装。 | 360° | 钢制 |
| **GN 128.2**<br>页 1421 | 直排可拆分铰链，焊接安装。 | 360° | 不锈钢 /<br>铝制 |
| **CFMY**<br>页 1422 | 可拆分铰链。通过适配埋头螺钉的通孔进行安装。 | 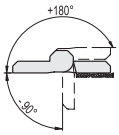 | 聚酰胺基 (PA) 超级高科技聚合体 |
| **GN 337**<br>页 1423 | 可拆分铰链。通过适配埋头螺钉的通孔进行安装。 | 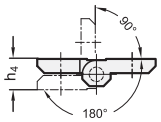 | 压铸锌 /<br>不锈钢 |
| **CFSW.**<br>页 1428 | 带内置多重安全开关的铰链。通过适配埋头螺钉的通孔进行安装。 | 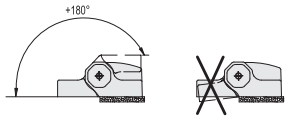 | 聚酰胺基 (PA) 超级高科技聚合体 |
| **CFMW.**<br>页 1434 | 配合CFSW.使用的铰链。通过适配埋头螺钉的通孔进行安装。 | 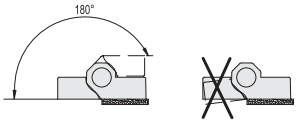 | 聚酰胺基 (PA) 超级高科技聚合体 |
| **PMW.**<br>页 1433 | 用于将CFSW.和CFMW.铰链安装在带T形槽型材上的安装板 | - | 聚酰胺基 (PA) 超级高科技聚合体 |
| **FC-M12x1**<br>页 1428 | 用于CFSQ、CFSW和EBR-SW的M12轴向连接器的衍生型号 | - | - |
| **CFSQ**<br>页 1436 | 内置安全开关的铰链。通过适配圆柱头螺钉或埋头螺钉的通孔进行安装。 | 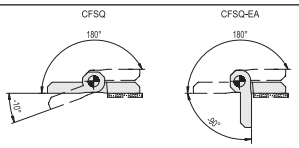 | 聚酰胺基 (PA) 超级高科技聚合体 |
| **GN 139.1**<br>页 1440 | 内置安全开关的铰链。通过螺纹盲孔组装。 | 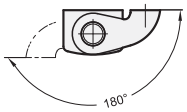 | 压铸锌 |
| **GN 139.2**<br>页 1443 | 不带内置安全开关的铰链。通过螺纹盲孔组装。 | 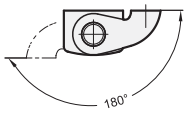 | 压铸锌 |



ELESA 和 GANTER 依法保留所有权利。
复制我方图纸时需始终提及来源。

# 铰链

| 系列 | 特征 | 旋转角度 | 材料 |
|---|---|---|---|
| **GN 139.3**<br>页 1444 | 铰链安装板GN 139.1和GN 139.2。 | - | 钢制 |
| **GN 139.4**<br>页 1444 | 铰链安装板GN 139.1和GN 139.2。 | - | 压铸锌 |
| **GN 139.5**<br>页 1445 | 内置安全开关的铰链。通过螺纹盲孔组装。 | 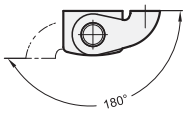 | 不锈钢 |
| **GN 139.6**<br>页 1447 | 不带安全开关的铰链。通过螺纹盲孔组装。 | 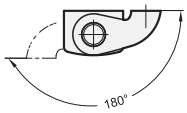 | 不锈钢 |
| **GN 330**<br>页 1448 | 带有M12x1耦合接头的电缆，用于GN 139.1和GN 139.5。 | - | - |
| **GN 129**<br>页 1450 | 两节式或三节式铰链。安装在转角。从后部拧紧螺钉。 | 360° | 钢制 |
| **GN 129.2**<br>页 1451 | 加长型三节式铰链。安装在转角。从后部拧紧螺钉。 | 360° | 钢制 /<br>不锈钢 |
| **GN 129.3**<br>页 1452 | 加长型三节式铰链。安装在转角。通过圆柱头螺钉装配。 | 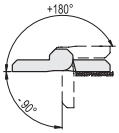 | 钢制 |
| **GN 129.5**<br>页 1453 | 三节式铰链。安装在转角。从后部拧紧螺钉。 | 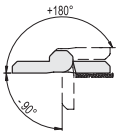 | 不锈钢 |



ELESA 和 GANTER 依法保留所有权利。
复制我方图纸时需始终提及来源。

# 塑料铰链正确应用指南

根据铰链的不同结构和功能，采用不同类型的材质。

- 高弹性高科技聚合体
- 玻璃纤维加固聚酰胺基超级高科技聚合体或甲醛基高科技聚合体
- 高硬度超级高科技聚合体

强度测试：每个产品代码可提供两种数值：

- **最大工作载荷（Er、Ea、E90）**是指铰链在使用过程中，弹性形变不可忽略不计时的载荷值。
- **上述断裂载荷（Rr、Ra、R90）**可使塑料断裂。

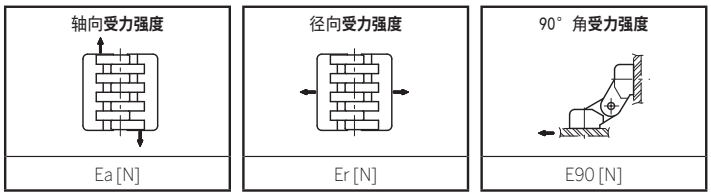


材质的高硬度（超级高科技聚合体）在近负荷变形甚至断裂，只会给出最大静载荷（Sa、Sr、S90）。技术设计人员应考虑表中所列各种塑料铰链的Er、Ea、E90值

所有表中所列所有数值**(Ea, Er, E90, e Sa, Sr, S90)** 都是我们在实验室中进行的试验结果，试验是在受控温度和湿度（23°C-50%RH），给定使用条件及相对限制时间的条件下进行的。在重载状况下使用时，技术设计人员应考虑采用足够的安全系数。

目录中的计算方式和说明已根据最新的研究成果改进。

如使用CFN.和CFO.铰链，考虑到此类元件的几何形状和结构，则无需将**E90**值列入考虑范围。CFS.带内置开关的安全铰链：拥有特殊属性的安装装置所需的论证需求在产品数据表中已阐述。

## 负载适应性检查
## 轴向受力强度

**P** = 门板自重 [Newton]
**P1** = 额外施加载荷的重量 [Newton]
**W** = 门宽
**D** = W/2门的重心与铰链轴之间的距离[metres]。
**D1** = 铰链轴与额外载荷施加点之间的距离[metres]。
**N** = 铰链数量
**dT** = 基准铰链与所有铰链之间距离的总和(dT=d1+d2+...+dn)，单位为米。如果仅装有两个铰链，则dT仅为这两个铰链间的距离。必须满足三项条件。

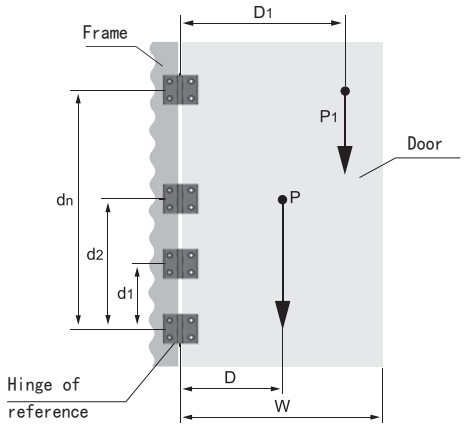


$$\frac{(P+P1)}{N} \leqslant Ea$$

$$\frac{[(P \cdot D) + (P1 \cdot D1)]}{dT} \leqslant Er \ (\text{closed door})$$

$$\frac{[(P \cdot D) + (P1 \cdot D1)]}{dT} \leqslant E90 \ (90° \ \text{open door}°)$$

正确安装建议
正确安装铰链，需要在安装墙体上钻孔，该孔的直径不得大于装配螺钉主要直径0.5mm，以便确保墙体上金属插件自身具有足够的凸肩。





ELESA 和 GANTER 依法保留所有权利。
复制我方图纸时需始终提及来源。

**P** = 10 Kg = **98 N** (10•9.81) 门板自重
**P1** = 2 Kg = **20 N** (2•9.81) 额外施加载荷的重量(例如:手柄+锁+安装在门上的机器控制面板)
**W** = 1 m 门宽
**D** = W/2 = 1/2 = **0.5 m** 门的重心与铰链轴之间的距离。
**D1** = **0.90 m** 铰链轴与额外载荷施加点之间的距离。
**N** = **2** (开始测评两个铰链)
**dT** = **1.3 m** (本例仅标示装配的两个铰链之间的距离)。

**示例**

$$\frac{(P+P1)}{N} = \frac{(98+20)}{2} = 59N \le Ea$$

$$\frac{[(P\cdot D)+(P1\cdot D1)]}{d_T} = \frac{[(98\cdot 0.5)+(20\cdot 0.9)]}{1.3} = 51N \le Er$$

$$\frac{[(P\cdot D)+(P1\cdot D1)]}{dT} = \frac{[(98\cdot 0.5)+(20\cdot 0.9)]}{1.3} = 51N \le E90$$

可从Er、Ea和E90值高于计算值的铰链中选择适宜的型号。
以CFD.系列为例, 适宜的型号为 CFD.30 B-M3 及 CFD.30 CH-B-M3, CFD.40 B-M4, CFD.40 CH-4-B-M4 有 CFD.40 CH-4-p-M4X18, 所有的 CFD.48 及 CFD.66。

**铰链CFD系列满足上述示例中指出的三种情况。**

| 强度测试 | | 轴向受力强度 | | 径向受力强度 | | 90° 角受力强度 | |
|---|---|---|---|---|---|---|---|
| | | 最大工作载荷 | 破坏载荷 | 最大工作载荷 | 破坏载荷 | 最大工作载荷 | 破坏载荷 |
| 代码 | 说明 | Ea [N] | Ra [N] | Er [N] | Rr [N] | E90 [N] | R90 [N] |
| 422711 | CFD.30 B-M3 | 60 | 690 | 70 | 490 | 60 | 500 |
| 422721 | CFD.30 p-M3x13 | 70 | 750 | 40 | 340 | 30 | 390 |
| 422731 | CFD.30 p-M3x13-B-M3 | 60 | 690 | 40 | 340 | 30 | 390 |
| 422741 | CFD.30 B-M3-p-M3x13 | 60 | 690 | 40 | 340 | 30 | 390 |
| 422751 | CFD.30 CH-3-B-M3 | 100 | 830 | 110 | 720 | 70 | 670 |
| 422761 | CFD.30 CH-3-p-M3x13 | 60 | 730 | 50 | 450 | 30 | 350 |
| 422811 | CFD.40 B-M4 | 160 | 1710 | 150 | 1340 | 100 | 700 |
| 422821 | CFD.40 p-M4x18 | 110 | 1230 | 140 | 880 | 50 | 730 |
| 422831 | CFD.40 p-M4x18-B-M4 | 110 | 1230 | 140 | 880 | 50 | 700 |
| 422841 | CFD.40 B-M4-p-M4x18 | 110 | 1230 | 140 | 880 | 50 | 700 |
| 422851 | CFD.40 CH-4-B-M4 | 120 | 162 | 150 | 1220 | 130 | 1110 |
| 422861 | CFD.40 CH-4-p-M4x18 | 150 | 1480 | 140 | 820 | 100 | 860 |
| 422911 | CFD.48 B-M5 | 260 | 2440 | 260 | 1700 | 120 | 1640 |
| 422921 | CFD.48 p-M5x17 | 290 | 1770 | 240 | 1840 | 110 | 1740 |
| 422931 | CFD.48 p-M5x17-B-M5 | 260 | 1770 | 240 | 1700 | 110 | 1640 |
| 422941 | CFD.48 B-M5-p-M5x17 | 260 | 1770 | 240 | 1700 | 110 | 1640 |
| 422951 | CFD.48 CH-5-B-M5 | 330 | 2530 | 240 | 1890 | 290 | 1870 |
| 422961 | CFD.48 CH-5-p-M5x17 | 150 | 2170 | 120 | 1200 | 110 | 970 |
| 423011 | CFD.66 B-M6 | 450 | 4130 | 320 | 2520 | 220 | 2250 |
| 423021 | CFD.66 p-M6x16 | 470 | 3260 | 260 | 1700 | 240 | 1580 |
| 423031 | CFD.66 p-M6x16-B-M6 | 450 | 3260 | 260 | 1700 | 220 | 1580 |
| 423041 | CFD.66 B-M6-p-M6x16 | 450 | 3260 | 260 | 1700 | 220 | 1580 |
| 423051 | CFD.66 CH-6-B-M6 | 430 | 3660 | 410 | 2610 | 310 | 2830 |
| 423061 | CFD.66 CH-6-p-M6x16 | 350 | 3090 | 280 | 1770 | 180 | 1610 |



ELESA 和 GANTER 依法保留所有权利。
复制我方图纸时需始终提及来源。

# CFA.

RoHS PA +80° -20°

## 铰链

### 高科技聚合体

**材料**
高弹性聚酰胺基 (PA) 高科技聚合体，黑色，亚光饰面。灰色 RAL 7040 (C33) 仅限 CFA-SH 型。

**旋转销**
AISI 303 不锈钢。

**标准型号**
- **CFA-B**: 镀镍铜制嵌件，带螺纹孔。
- **CFA-p**: 镀镍钢制螺杆。
- **CFA-SH**: 带用于埋头螺钉的通孔。
- **CFA-TI-SH**: 带用于埋头螺钉的通孔，以及容纳螺纹嵌件端头的后壳。
- **CFA-CH**: 带用于圆柱头螺钉的通孔。
- **CFA-B-p**: 镀镍铜制嵌件，带螺纹孔及镀镍钢制螺杆。
- **CFA-B-SH**: 镀镍铜制嵌件，带用于埋头螺钉的螺纹孔和通孔。
- **CFA-B-CH**: 镀镍铜制嵌件，带用于圆柱头螺钉的螺纹孔和通孔。
- **CFA-p-SH**: 镀镍钢制螺杆和用于埋头螺钉的通孔。
- **CFA-p-CH**: 镀镍钢制螺杆和用于圆柱头螺钉的通孔。

**旋转角度** (近似值)
最大 215°，范围在-35° 和+180°之间 (0°=两个互相连接的表面处于同一平面上的情况)。
切勿超过旋转角限值，以免误判铰链的机械性能。
要选择使用类型适宜、数量恰当的铰链，参见安装指引 (页 1368)。

**CFA-TI-SH 安装指引**
1. 在门/门框上钻孔，孔径对应所采用的螺纹嵌件。
2. 用铆钉枪将螺纹嵌件安装在门/门框上。
3. 将螺钉插入螺纹拧紧，从而使铰链固定在门/门框上。

FM design

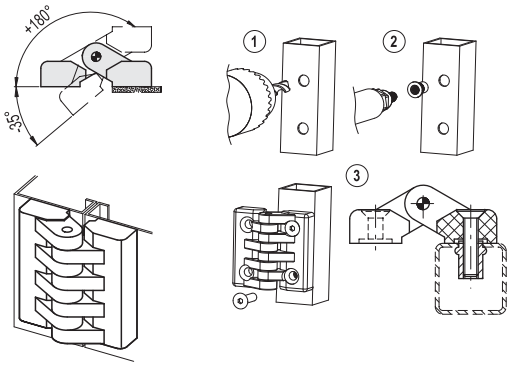


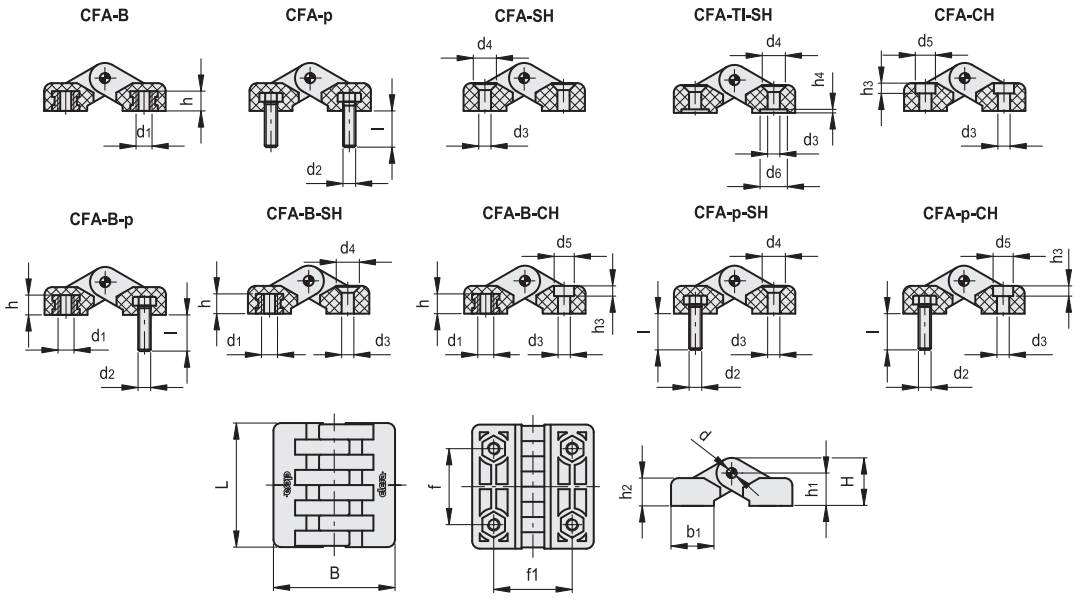




elesa+Ganter

ELESA 和 GANTER 依法保留所有权利。
复制我方图纸时需始终提及来源。

### CFA-B

| 代码 | 说明 | L | B | d1 | h | f±0.25 | f1 ±0.25 | H | h1 | h2 | b1 | d | C# [Nm] | ⚖ |
|---|---|---|---|---|---|---|---|---|---|---|---|---|---|---|
| 422391 | CFA.40 B-M4 | 39.5 | 38.5 | M4 | 6.5 | 25 | 25 | 14 | 9.5 | 9.5 | 14 | 3 | 5 | 23 |
| 422111 | CFA.49 B-M5 | 49.5 | 48 | M5 | 8.5 | 30 | 31 | 19 | 13 | 11 | 17 | 4 | 5 | 39 |
| 422113 | CFA.49 B-M6 | 49.5 | 48 | M6 | 8 | 30 | 31 | 19 | 13 | 11 | 17 | 4 | 5 | 38 |
| 422211 | CFA.65 B-M6 | 65 | 64 | M6 | 9 | 40 | 40 | 23 | 15 | 13.5 | 24 | 5 | 5 | 85 |
| 422311 | CFA.97 B-M10 | 96.5 | 97.5 | M10 | 15 | 59.5 | 62.5 | 35 | 23 | 20.5 | 35 | 8 | 5 | 306 |

### CFA-p

| 代码 | 说明 | L | B | d2 | l | f±0.25 | f1 ±0.25 | H | h1 | h2 | b1 | d | C# [Nm] | ⚖ |
|---|---|---|---|---|---|---|---|---|---|---|---|---|---|---|
| 422121 | CFA.49 p-M5x14 | 49.5 | 48 | M5 | 14 | 30 | 31 | 19 | 13 | 11 | 17 | 4 | 5 | 45 |
| 422221 | CFA.65 p-M6x18 | 65 | 64 | M6 | 18 | 40 | 40 | 23 | 15 | 13.5 | 24 | 5 | 5 | 90 |
| 422321 | CFA.97 p-M10x20 | 96.5 | 97.5 | M10 | 20 | 59.5 | 62.5 | 35 | 23 | 20.5 | 35 | 8 | 5 | 330 |

### CFA-SH

| 代码 | 说明 | L | B | f±0.25 | f1 ±0.25 | H | h1 | h2 | b1 | d | d3 | d4 | C# [Nm] | ⚖ |
|---|---|---|---|---|---|---|---|---|---|---|---|---|---|---|
| 422411 | CFA.40 SH-4 | 39.5 | 38.5 | 25 | 25 | 14 | 9.5 | 9.5 | 14 | 3 | 4.5 | 8.5 | 1 | 14 |
| 422131 | CFA.49 SH-5 | 49.5 | 48 | 30 | 31 | 19 | 13 | 11 | 17 | 4 | 5.5 | 10 | 2 | 29 |
| 422231 | CFA.65 SH-6 | 65 | 64 | 40 | 40 | 23 | 15 | 13.5 | 24 | 5 | 6.5 | 12.5 | 3 | 62 |
| 422331 | CFA.97 SH-10 | 96.5 | 97.5 | 59.5 | 62.5 | 35 | 23 | 20.5 | 35 | 8 | 10.5 | 20 | 5 | 221 |

### CFA-TI-SH

| 代码 | 说明 | L | B | d6 | f±0.25 | f1 ±0.25 | H | h1 | h2 | h4 | b1 | d | d3 | d4 | d6 | C# [Nm] | ⚖ |
|---|---|---|---|---|---|---|---|---|---|---|---|---|---|---|---|---|---|
| 422416 | CFA.40 TI-SH-4 | 39.5 | 38.5 | 10 | 25 | 25 | 14 | 9.5 | 9.5 | 1.3 | 14 | 3 | 4.5 | 8.5 | - | 1 | 14 |
| 422136 | CFA.49 TI-SH-5 | 49.5 | 48 | 11 | 30 | 31 | 19 | 13 | 11 | 1.5 | 17 | 4 | 5.5 | 10 | 11 | 2 | 29 |
| 422237 | CFA.65 TI-SH-6 | 65 | 64 | 13 | 40 | 40 | 23 | 15 | 13.5 | 1.8 | 24 | 5 | 6.5 | 12.5 | 13 | 3 | 62 |

### CFA-CH

| 代码 | 说明 | L | B | f±0.25 | f1 ±0.25 | H | h1 | h2 | h3 | b1 | d | d3 | d5 | C# [Nm] | ⚖ |
|---|---|---|---|---|---|---|---|---|---|---|---|---|---|---|---|
| 422412 | CFA.40 CH-4 | 39.5 | 38.5 | 25 | 25 | 14 | 9.5 | 9.5 | 4.5 | 14 | 3 | 4.5 | 8.5 | 1 | 14 |
| 422132 | CFA.49 CH-5 | 49.5 | 48 | 30 | 31 | 19 | 13 | 11 | 5.5 | 17 | 4 | 5.5 | 10 | 2 | 29 |
| 422232 | CFA.65 CH-6 | 65 | 64 | 40 | 40 | 23 | 15 | 13.5 | 6.5 | 24 | 5 | 6.5 | 11 | 5 | 62 |
| 422332 | CFA.97 CH-10 | 96.5 | 97.5 | 59.5 | 62.5 | 35 | 23 | 20.5 | 10.5 | 35 | 8 | 10.5 | 17 | 5 | 221 |

### CFA-B-p

| 代码 | 说明 | L | B | d1 | h | d2 | l | f±0.25 | f1 ±0.25 | H | h1 | h2 | b1 | d | C# [Nm] | ⚖ |
|---|---|---|---|---|---|---|---|---|---|---|---|---|---|---|---|---|
| 422141 | CFA.49 B-M5-p-M5x14 | 49.5 | 48 | M5 | 8.5 | M5 | 14 | 30 | 31 | 19 | 13 | 11 | 17 | 4 | 5 | 42 |
| 422241 | CFA.65 B-M6-p-M6x18 | 65 | 64 | M6 | 10.5 | M6 | 18 | 40 | 40 | 23 | 15 | 13.5 | 24 | 5 | 5 | 88 |
| 422341 | CFA.97 B-M10-p-M10x20 | 96.5 | 97.5 | M10 | 15 | M10 | 20 | 59.5 | 62.5 | 35 | 23 | 20.5 | 35 | 8 | 5 | 318 |

### CFA-B-SH

| 代码 | 说明 | L | B | d1 | h | f±0.25 | f1 ±0.25 | H | h1 | h2 | b1 | d | d3 | d4 | C [Nm] B# | C [Nm] SH# | ⚖ |
|---|---|---|---|---|---|---|---|---|---|---|---|---|---|---|---|---|---|
| 422151 | CFA.49 B-M5-SH-5 | 49.5 | 48 | M5 | 8.5 | 30 | 31 | 19 | 13 | 11 | 17 | 4 | 5.5 | 10 | 5 | 2 | 34 |
| 422251 | CFA.65 B-M6-SH-6 | 65 | 64 | M6 | 10.5 | 40 | 40 | 23 | 15 | 13.5 | 24 | 5 | 6.5 | 12.5 | 5 | 3 | 74 |
| 422351 | CFA.97 B-M10-SH-10 | 96.5 | 97.5 | M10 | 15 | 59.5 | 62.5 | 35 | 23 | 20.5 | 35 | 8 | 10.5 | 20 | 5 | 5 | 264 |

### CFA-B-CH

| 代码 | 说明 | L | B | d1 | h | f±0.25 | f1 ±0.25 | H | h1 | h2 | h3 | b1 | d | d3 | d5 | C [Nm] B# | C [Nm] CH# | ⚖ |
|---|---|---|---|---|---|---|---|---|---|---|---|---|---|---|---|---|---|---|
| 422152 | CFA.49 B-M5-CH-5 | 49.5 | 48 | M5 | 8.5 | 30 | 31 | 19 | 13 | 11 | 5.5 | 17 | 4 | 5.5 | 10 | 5 | 2 | 34 |
| 422252 | CFA.65 B-M6-CH-6 | 65 | 64 | M6 | 10.5 | 40 | 40 | 23 | 15 | 13.5 | 6.5 | 24 | 5 | 6.5 | 11 | 5 | 5 | 74 |
| 422352 | CFA.97 B-M10-CH-10 | 96.5 | 97.5 | M10 | 15 | 59.5 | 62.5 | 35 | 23 | 20.5 | 10.5 | 35 | 8 | 10.5 | 17 | 5 | 5 | 264 |

**#** 安装螺钉的推荐拧紧扭矩



ELESA 和 GANTER 依法保留所有权利。
复制我方图纸时需始终提及来源。

# CFA. | 铰链



**CFA-p-SH**

| 代码 | 说明 | L | B | d2 | l | f±0.25 | f1 ±0.25 | H | h1 | h2 | b1 | d | d3 | d4 | C [Nm] p# | C [Nm] SH# | ⚖ |
|---|---|---|---|---|---|---|---|---|---|---|---|---|---|---|---|---|---|
| 422161 | CFA.49 p-M5x14-SH-5 | 49.5 | 48 | M5 | 14 | 30 | 31 | 19 | 13 | 11 | 17 | 4 | 5.5 | 10 | 5 | 2 | 37 |
| 422261 | CFA.65 p-M6x18-SH-6 | 65 | 64 | M6 | 18 | 40 | 40 | 23 | 15 | 13.5 | 24 | 5 | 6.5 | 12.5 | 5 | 3 | 76 |
| 422361 | CFA.97 p-M10x20-SH-10 | 96.5 | 97.5 | M10 | 20 | 59.5 | 62.5 | 35 | 23 | 20.5 | 35 | 8 | 10.5 | 20 | 5 | 5 | 276 |

**CFA-p-CH**

| 代码 | 说明 | L | B | d2 | l | f±0.25 | f1 ±0.25 | H | h1 | h2 | h3 | b1 | d | d3 | d5 | C [Nm] p# | C [Nm] CH# | ⚖ |
|---|---|---|---|---|---|---|---|---|---|---|---|---|---|---|---|---|---|---|
| 422162 | CFA.49 p-M5x14-CH-5 | 49.5 | 48 | M5 | 14 | 30 | 31 | 19 | 13 | 11 | 5.5 | 17 | 4 | 5.5 | 10 | 5 | 2 | 37 |
| 422262 | CFA.65 p-M6x18-CH-6 | 65 | 64 | M6 | 18 | 40 | 40 | 23 | 15 | 13.5 | 6.5 | 24 | 5 | 6.5 | 11 | 5 | 5 | 76 |
| 422362 | CFA.97 p-M10x20-CH-10 | 96.5 | 97.5 | M10 | 20 | 59.5 | 62.5 | 35 | 23 | 20.5 | 10.5 | 35 | 8 | 10.5 | 17 | 5 | 5 | 276 |

**CFA-SH-C33**

| 代码 | 说明 | L | B | f±0.25 | f1 ±0.25 | H | h1 | h2 | b1 | d | d3 | d4 | C# [Nm] | ⚖ |
|---|---|---|---|---|---|---|---|---|---|---|---|---|---|---|
| 422411-C33 | CFA.40 SH-4-C33 | 39.5 | 38.5 | 25 | 25 | 14 | 9.5 | 9.5 | 14 | 3 | 4.5 | 8.5 | 1 | 14 |
| 422131-C33 | CFA.49 SH-5-C33 | 49.5 | 48 | 30 | 31 | 19 | 13 | 11 | 17 | 4 | 5.5 | 10 | 2 | 29 |
| 422231-C33 | CFA.65 SH-6-C33 | 65 | 64 | 40 | 40 | 23 | 15 | 13.5 | 24 | 5 | 6.5 | 12.5 | 3 | 62 |
| 422331-C33 | CFA.97 SH-10-C33 | 96.5 | 97.5 | 59.5 | 62.5 | 35 | 23 | 20.5 | 35 | 8 | 10.5 | 20 | 5 | 221 |

**#** 安装螺钉的推荐拧紧扭矩

色号索引C33：铰链 RAL 7040 灰黑色。

| 强度测试 | 轴向受力强度 | | 径向受力强度 | | 90° 角受力强度 | |
|---|---|---|---|---|---|---|
| | 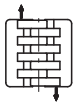 | | 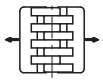 | | 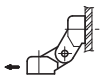 | |
| 说明 | 最大工作载荷 Ea [N] | 破坏载荷 Ra [N] | 最大工作载荷 Er [N] | 破坏载荷 Rr [N] | 最大工作载荷 E90 [N] | 破坏载荷 R90 [N] |
| CFA.40 B-M4 | 200 | 2050 | 240 | 2220 | 100 | 730 |
| CFA.40 SH-4 | 130 | 2080 | 290 | 2030 | 280 | 1520 |
| CFA.40 CH-4 | 137 | 1800 | 230 | 1760 | 180 | 1330 |
| CFA.49 B-M5 | 400 | 3770 | 440 | 3070 | 170 | 1470 |
| CFA.49 B-M6 | 330 | 3250 | 470 | 3250 | 110 | 1540 |
| CFA.49 p-M5x14 | 370 | 3070 | 360 | 1970 | 200 | 1680 |
| CFA.49 SH-5 | 300 | 2960 | 310 | 2880 | 320 | 2490 |
| CFA.49 CH-5 | 360 | 3080 | 310 | 2530 | 250 | 1620 |
| CFA.49 B-M5-p-M5x14 | 370 | 3070 | 360 | 1970 | 200 | 1470 |
| CFA.49 B-M5-SH-5 | 400 | 2960 | 280 | 2880 | 170 | 1470 |
| CFA.49 B-M5-CH-5 | 360 | 3080 | 320 | 2530 | 170 | 1470 |
| CFA.49 p-M5x14-SH-5 | 370 | 2960 | 280 | 1970 | 200 | 1680 |
| CFA.49 p-M5x14-CH-5 | 360 | 3070 | 320 | 1970 | 200 | 1620 |
| CFA.65 B-M6 | 640 | 4570 | 690 | 5670 | 220 | 2280 |
| CFA.65 p-M6x18 | 510 | 5890 | 460 | 6620 | 220 | 3190 |
| CFA.65 SH-6 | 520 | 4760 | 720 | 6270 | 240 | 4180 |
| CFA.65 CH-6 | 510 | 5280 | 490 | 5790 | 260 | 3190 |
| CFA.65 B-M6-p-M6x18 | 510 | 4570 | 460 | 5670 | 220 | 2280 |
| CFA.65 B-M6-SH-6 | 640 | 4570 | 690 | 5670 | 220 | 2280 |
| CFA.65 B-M6-CH-6 | 510 | 4570 | 490 | 5670 | 220 | 2280 |
| CFA.65 p-M6x18-SH-6 | 510 | 4760 | 460 | 6270 | 220 | 3190 |
| CFA.65 p-M6x18-CH-6 | 510 | 5280 | 460 | 5790 | 220 | 3190 |
| CFA.97 B-M10 | 970 | 7660 | 2120 | 17940 | 590 | 5210 |
| CFA.97 p-M10x20 | 890 | 5950 | 1730 | 16190 | 460 | 3690 |
| CFA.97 SH-10 | 1110 | 6730 | 1230 | 10460 | 510 | 4100 |
| CFA.97 CH-10 | 1050 | 4860 | 2060 | 13670 | 540 | 4760 |
| CFA.97 B-M10-p-M10x20 | 890 | 5950 | 1730 | 16190 | 460 | 3690 |
| CFA.97 B-M10-SH-10 | 970 | 6730 | 1230 | 10460 | 510 | 4110 |
| CFA.97 B-M10-CH-10 | 970 | 4860 | 2060 | 13670 | 540 | 4760 |
| CFA.97 p-M10x20-SH-10 | 890 | 5950 | 1230 | 10460 | 460 | 3690 |
| CFA.97 p-M10x20-CH-10 | 890 | 4860 | 1730 | 13670 | 460 | 3690 |



ELESA 和 GANTER 依法保留所有权利。
复制我方图纸时需始终提及来源。

# CFA-SL

## 带可调节槽孔的铰链

**高科技聚合体**

**材料**
高弹性聚酰胺基 (PA) 高科技聚合体。黑色，亚光饰面。

**旋转销**
AISI 303 不锈钢。

**标准型号**
用于柱头螺钉的槽状通孔，允许在安装时进行调节。
- **CFA-SL-H**: 用于水平调节。
- **CFA-SL-V**: 用于垂直调节。
- **CFA-SL-HV**: 用于同时水平和垂直调节。

**旋转角度** (近似值)
最大 215°，范围在-35° 和+180°之间 (0°=两个互相连接的表面处于同一平面上的情况)。
切勿超过旋转角限值，以免误判铰链的机械性能。
要选择使用类型适宜、数量恰当的铰链，参见 安装指引 (页 1368)。

FMdesign

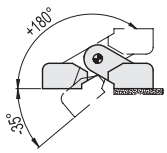


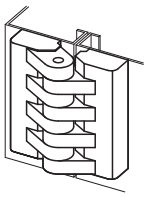

| 强度测试 | 轴向受力强度 | | 径向受力强度 | | 90° 角受力强度 | |
|---|---|---|---|---|---|---|
| | 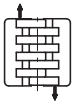 | | 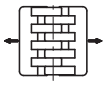 | | 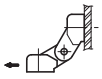 | |
| 说明 | 最大工作载荷 Ea [N] | 破坏载荷 Ra [N] | 最大工作载荷 Er [N] | 破坏载荷 Rr [N] | 最大工作载荷 E90 [N] | 破坏载荷 R90 [N] |
| CFA.65-SL | 510 | 5280 | 490 | 5790 | 260 | 3190 |

**CFA-SL-H**

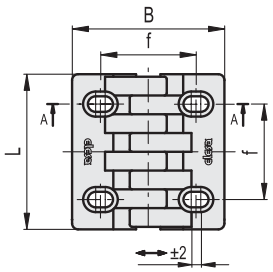


**CFA-SL-V**

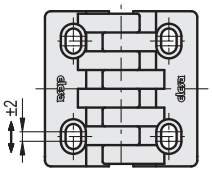


**CFA-SL-HV**

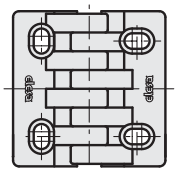

A-A

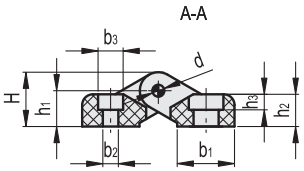


| 代码 | 说明 | L | B | f | H | h1 | h2 | h3 | b1 | b2 | b3 | d | C# [Nm] | ⚖ |
|---|---|---|---|---|---|---|---|---|---|---|---|---|---|---|
| 422272 | CFA.65-SL-H | 65 | 64 | 40 | 23 | 15 | 13.5 | 6.5 | 24 | 6.5 | 10.5 | 5 | 3 | 60 |
| 422276 | CFA.65-SL-V | 65 | 64 | 40 | 23 | 15 | 13.5 | 6.5 | 24 | 6.5 | 10.5 | 5 | 3 | 60 |
| 422280 | CFA.65-SL-HV | 65 | 64 | 40 | 23 | 15 | 13.5 | 6.5 | 24 | 6.5 | 10.5 | 5 | 3 | 60 |

**#** 安装螺钉的推荐拧紧扭矩

ELESA 和 GANTER 依法保留所有权利。
复制我方图纸时需始终提及来源。

# CFAX.

RoHS PA +80° -20°

## 铰链

### 高科技聚合体旋转销

**材料**
高弹性聚酰胺基 (PA) 高科技聚合体。黑色，亚光饰面。

**旋转销**
聚甲醛基 (POM) 高科技聚合体，黑色。

**标准型号**
- **CFAX-B**: 镀镍铜制嵌件，带螺纹孔
- **CFAX-SH**:用于埋头螺钉的通孔。
- **CFAX-CH**:用于圆柱头螺钉的通孔。

**旋转角度** (近似值)
最大215°，在-35°至+180°以及0°至之间 (0°=两个互相连接的表面处于同一平面上的情况)。
切勿超过旋转角限值，以免误判铰链的机械性能。
要选择使用类型适宜、数量恰当的铰链，参见安装指引 (页 1368)。

**执行CFK**。
假铰链由单体组成，无旋转销。它可以用于阻挡固定面板，当你想获得相同的一般美学效果。

FM design

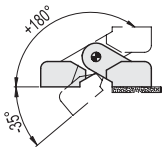


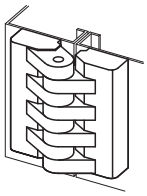

| 强度测试 | 轴向受力强度 | | 径向受力强度 | | 90° 角受力强度 | |
|---|---|---|---|---|---|---|
| 说明 | 最大工作载荷 Ea [N] | 破坏载荷 Ra [N] | 最大工作载荷 Er [N] | 破坏载荷 Rr [N] | 最大工作载荷 E90 [N] | 破坏载荷 R90 [N] |
| CFAX.40 B-M4 | 200 | 1850 | 240 | 2000 | 100 | 560 |
| CFAX.40 SH-4 | 130 | 1870 | 290 | 1800 | 280 | 1370 |
| CFAX.40 CH-4 | 137 | 1340 | 230 | 1580 | 180 | 1200 |
| CFAX.49 B-M5 | 400 | 2400 | 440 | 2760 | 170 | 1320 |
| CFAX.49 SH-5 | 300 | 2660 | 310 | 2600 | 320 | 2240 |
| CFAX.49 CH-5 | 360 | 2480 | 310 | 2270 | 250 | 1460 |
| CFAX.65 B-M6 | 640 | 4000 | 690 | 4400 | 220 | 1400 |
| CFAX.65 SH-6 | 520 | 4300 | 720 | 4800 | 240 | 3760 |
| CFAX.65 CH-6 | 510 | 3700 | 490 | 5200 | 260 | 2870 |





elesa+Ganter

ELESA 和 GANTER 依法保留所有权利。
复制我方图纸时需始终提及来源。

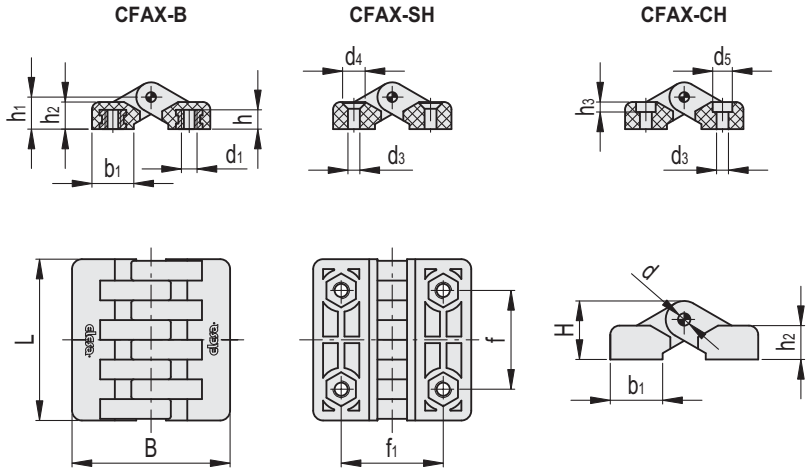


**CFAX-B**

| 代码 | 说明 | L | B | d1 | h | f±0.25 | f1 ±0.25 | H | h1 | h2 | b1 | d | C# [Nm] | ⚖ |
|---|---|---|---|---|---|---|---|---|---|---|---|---|---|---|
| 422421 | CFAX.40 B-M4 | 39.5 | 38.5 | M4 | 6.5 | 25 | 25 | 14 | 9.5 | 9.5 | 14 | 3 | 5 | 23 |
| 422431 | CFAX.49 B-M5 | 49.5 | 48 | M5 | 8.5 | 30 | 31 | 19 | 13 | 11 | 17 | 4 | 5 | 39 |
| 422441 | CFAX.65 B-M6 | 65 | 64 | M6 | 9 | 40 | 40 | 23 | 15 | 13.5 | 24 | 5 | 5 | 85 |

**CFAX-SH**

| 代码 | 说明 | L | B | f±0.25 | f1 ±0.25 | H | h1 | h2 | b1 | d | d3 | d4 | C# [Nm] | ⚖ |
|---|---|---|---|---|---|---|---|---|---|---|---|---|---|---|
| 422423 | CFAX.40 SH-4 | 39.5 | 38.5 | 25 | 25 | 14 | 9.5 | 9.5 | 14 | 3 | 4.5 | 8.5 | 1 | 14 |
| 422433 | CFAX.49 SH-5 | 49.5 | 48 | 30 | 31 | 19 | 13 | 11 | 17 | 4 | 5.5 | 10 | 2 | 29 |
| 422443 | CFAX.65 SH-6 | 65 | 64 | 40 | 40 | 23 | 15 | 13.5 | 24 | 5 | 6.5 | 12.5 | 3 | 62 |

**CFAX-CH**

| 代码 | 说明 | L | B | f±0.25 | f1 ±0.25 | H | h1 | h2 | h3 | b1 | d | d3 | d5 | C# [Nm] | ⚖ |
|---|---|---|---|---|---|---|---|---|---|---|---|---|---|---|---|
| 422425 | CFAX.40 CH-4 | 39.5 | 38.5 | 25 | 25 | 14 | 9.5 | 9.5 | 4.5 | 14 | 3 | 4.5 | 8.5 | 1 | 14 |
| 422435 | CFAX.49 CH-5 | 49.5 | 48 | 30 | 31 | 19 | 13 | 11 | 5.5 | 17 | 4 | 5.5 | 10 | 2 | 29 |
| 422445 | CFAX.65 CH-6 | 65 | 64 | 40 | 40 | 23 | 15 | 13.5 | 6.5 | 24 | 5 | 6.5 | 11 | 5 | 62 |

**#** 安装螺钉的推荐拧紧扭矩

ELESA 和 GANTER 依法保留所有权利。
复制我方图纸时需始终提及来源。

# CFA-F

RoHS PA +80° -20°

## 带内置安全开关的铰链 90°

**高科技聚合体**

**材料**
高弹性聚酰胺基 (PA) 高科技聚合体。黑色，亚光饰面。

**旋转销**
AISI 303 不锈钢。

**标准型号**
- **CFA-F-B**: 带黄铜镀镍的螺纹孔。
- **CFA-F-CH**: 带用于柱头螺钉的通孔。
- **CFA-F-SH**: 带用于埋头螺钉的通孔。

**特征及应用**
当门的旋转限制角度不准超过90°时，建议使用CFA-F铰链。
只要铰链装在机器/门上，此操作件对操作人员的手来说是安全可靠的。

**旋转角度** (近似值)
最大100° (在-10°至+90°之间，0°指两个互相连接的表面处于同一平面上的情况)。
要选择使用类型适宜、数量恰当的铰链，参见 安装指引 (页 1368)。

FMdesign

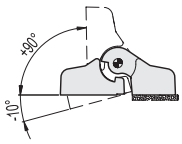


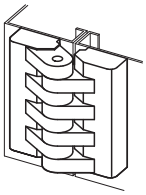

| 强度测试 | 轴向受力强度 | | 径向受力强度 | | 90° 角受力强度 | |
|---|---|---|---|---|---|---|
| 说明 | 最大工作载荷 Ea [N] | 破坏载荷 Ra [N] | 最大工作载荷 Er [N] | 破坏载荷 Rr [N] | 最大工作载荷 E90 [N] | 破坏载荷 R90 [N] |
| CFA.49-F-B-M6 | 330 | 3250 | 470 | 3250 | 110 | 1540 |
| CFA.49-F-CH-5 | 380 | 3600 | 370 | 3300 | 320 | 2490 |
| CFA.49-F-SH-5 | 300 | 2960 | 310 | 2880 | 320 | 2490 |
| CFA.65-F-B-M6 | 1150 | 5780 | 1550 | 7780 | 760 | 3820 |
| CFA.65-F-CH-6 | 810 | 5410 | 1000 | 6550 | 720 | 3980 |
| CFA.65-F-SH-6 | 840 | 5680 | 1010 | 7010 | 790 | 3960 |

CFA-F-B

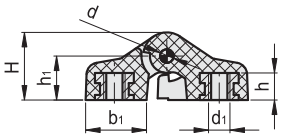


CFA-F-CH

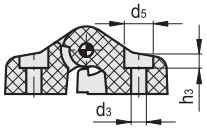


CFA-F-SH

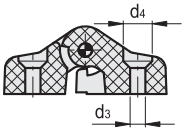


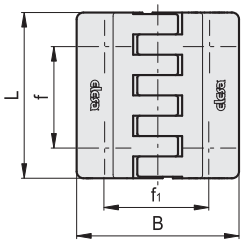


| 代码 | 说明 | L | B | d1 | h | f±0.25 | f1±0.25 | H | h1 | h3 | b1 | d | d3 | d4 | d5 | C# [Nm] | ⚖ |
|---|---|---|---|---|---|---|---|---|---|---|---|---|---|---|---|---|---|
| 422114 | CFA.49-F-B-M6 | 49.5 | 48 | M6 | 8 | 30.2 | 31 | 20 | 13 | - | 18 | 4 | - | - | - | 5 | 42 |
| 422135 | CFA.49-F-CH-5 | 49.5 | 48 | - | - | 30.2 | 31 | 20 | 13 | 5.5 | 18 | 4 | 5.5 | - | 10 | 2 | 29 |
| 422133 | CFA.49-F-SH-5 | 49.5 | 48 | - | - | 30.2 | 31 | 20 | 13 | - | 18 | 4 | 5.5 | 10 | - | 2 | 29 |
| 422212 | CFA.65-F-B-M6 | 65 | 63.5 | M6 | 9 | 40 | 40 | 25 | 16 | - | 24 | 5 | - | - | - | 5 | 84 |
| 422235 | CFA.65-F-CH-6 | 65 | 63.5 | - | - | 40 | 40 | 25 | 16 | 6.5 | 24 | 5 | 6.5 | - | 11 | 3 | 62 |
| 422236 | CFA.65-F-SH-6 | 65 | 63.5 | - | - | 40 | 40 | 25 | 16 | - | 24 | 5 | 6.5 | 12.5 | - | 3 | 62 |

**#** 安装螺钉的推荐拧紧扭矩





elesa+Ganter

ELESA 和 GANTER 依法保留所有权利。
复制我方图纸时需始终提及来源。

# CFA-ERS

RoHS PA +80° -20°

## 带摩擦闸的铰链

**高科技聚合体**

**材料**
高弹性聚酰胺基(PA)高科技聚合体。黑色，亚光饰面。

**旋转销**
钢质，黑色氧化处理。

**标准型号**
适用于埋头螺钉的通孔。

**可调节夹紧手柄**
玻璃纤维加固聚酰胺基(PA)高科技聚合体，黑色，亚光饰面。
杆体上印有红色“PUSH”(推)字样(应避免接触溶剂、酒精或含酒精的洗涤剂)。
由黑色氧化处理钢制成的固定螺钉，AISI 302不锈钢复位弹簧。
带螺纹孔的毂由黑色氧化处理钢制成，(CFA.49和CFA.65)，或铜制(CFA.97)。

**旋转角度**(近似值)
最大 215°，范围在-35° 和+180°之间 (0°=两个互相连接的表面处于同一平面上的情况)。
切勿超过旋转角限值，以免误判铰链的机械性能。

**特征及应用**
CFA+ERS铰链可在215°的旋转角度范围内，调节门所需的开关位置，并可将门固定在其中的任意位置。

**应用说明**
通过使用特殊可调手柄来夹紧两片合页，以达到摩擦效果。
欲运行调节机构，应按下杆体(PUSH)。放开杆体，弹簧便松开啮合，从而可使手柄回到起始位置，并使杆体即便是在受到意外冲击的情况下，仍可在操作者的操纵下随门一起自由转动。
由于可调手柄内带有数量众多的铰齿，即使在杆臂移动非常有限的情况下仍可确保手柄的转动。
要选择使用类型适宜、数量恰当的铰链，参见 安装指引 (参见页 1368)。
受力强度值，参见对应产品系列 CFA. (参见页 1370)。

FMdesign

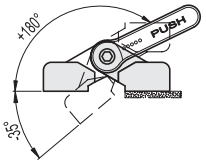


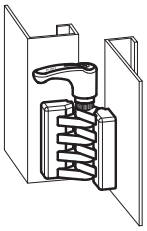

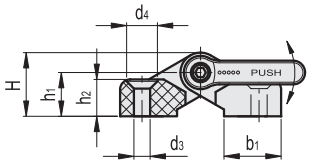


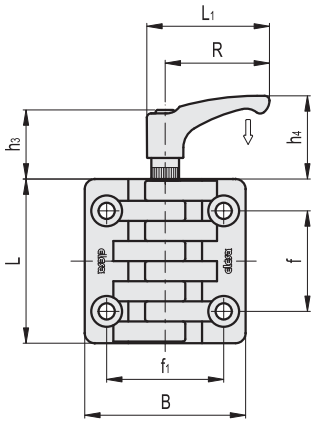


| 代码 | 说明 | L | B | L1 | f±0.25 | f1 ±0.25 | H | h1 | h2 | h3 | h4 | b1 | R | d3 | d4 | ⚖ |
|---|---|---|---|---|---|---|---|---|---|---|---|---|---|---|---|---|
| 422134 | CFA.49-ERS-SH-5 | 49.5 | 48 | 52 | 30 | 31 | 19 | 13 | 11 | 29 | 36 | 17 | 44 | 5.5 | 10 | 40 |
| 422234 | CFA.65-ERS-SH-6 | 65 | 64 | 52 | 40 | 40 | 23 | 15 | 13.5 | 29 | 36 | 24 | 44 | 6.5 | 11.5 | 75 |
| 422334 | CFA.97-ERS-SH-10 | 96.5 | 97.5 | 73.5 | 59.5 | 62.5 | 35 | 23 | 20.5 | 37 | 48 | 35 | 63 | 10.5 | 20 | 240 |



ELESA 和 GANTER 依法保留所有权利。
复制我方图纸时需始终提及来源。

RoHS PA +80° -20°



# 带螺钉罩盖的铰链

## 高科技聚合体

**材料**
玻璃纤维加固聚酰胺基 (PA) 高科技聚合体，黑色，亚光饰面。

**旋转销**
聚甲醛基 (POM) 高科技聚合体，黑色。

**螺钉盖**
聚酯基 (PBT) 高科技聚合体，黑色，光亮饰面，咬接式装配。

**标准型号**
- **CFT-SH**: 带用于安装埋头螺钉的通孔。
- **CFT-EH**: 带用于安装圆柱头螺钉或六角头螺母或螺钉的六角形通孔。安装到安装孔内的六角螺母和六角头螺钉，使CFT.铰链可在采用螺杆或衬套的情况下使用。

**旋转角度** (近似值)
最大200°，在0°至-20°以及0°至180°之间 (0°=两个互相连接的表面处于同一平面上的情况)。
切勿超过旋转角限值，以免误判铰链的机械性能。
要选择使用类型适宜、数量恰当的铰链，参见安装指引 (页 1368)。

**按需提供的特殊型号**
不同RAL颜色的螺钉罩盖。

ELESA Original design

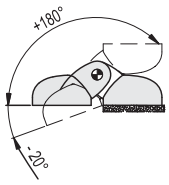


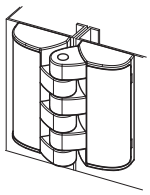

| 强度测试 | 轴向受力强度 | | 径向受力强度 | | 90° 角受力强度 | |
|---|---|---|---|---|---|---|
| 说明 | 最大工作载荷 Ea [N] | 破坏载荷 Ra [N] | 最大工作载荷 Er [N] | 破坏载荷 Rr [N] | 最大工作载荷 E90 [N] | 破坏载荷 R90 [N] |
| CFT.40 | 300 | 1500 | 300 | 1500 | 200 | 750 |
| CFT.49 | 500 | 2900 | 400 | 3000 | 300 | 1600 |
| CFT.65 | 800 | 4500 | 800 | 4400 | 500 | 2200 |

CFT-SH

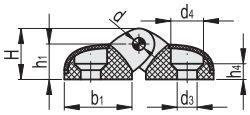


CFT-EH

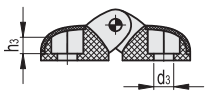


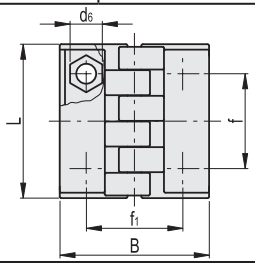


| 代码 | 说明 | L | B | f±0.25 | f1 ±0.25 | H | h1 | h3 | h4 | b1 | d | d3 | d4 | d6 | C# [Nm] | ⚖ |
|---|---|---|---|---|---|---|---|---|---|---|---|---|---|---|---|---|
| 427112-C9 | CFT.40 SH-4-C9 | 39.5 | 38 | 25 | 25 | 13 | 9 | - | 4.5 | 17.5 | 3 | 4.5 | 8.5 | - | 2 | 11 |
| 427132-C9 | CFT.49 SH-5-C9 | 49.5 | 48 | 30.5 | 31 | 16.5 | 11.5 | - | 5 | 21.5 | 4 | 5.5 | 10.5 | - | 2 | 24 |
| 427152-C9 | CFT.65 SH-6-C9 | 65 | 63 | 40 | 40 | 21.5 | 15 | - | 10 | 29 | 5 | 6.5 | 12.5 | - | 2 | 50 |
| 427111-C9 | CFT.40 EH-4-C9 | 39.5 | 38 | 25 | 25 | 13 | 9 | 4 | - | 17.5 | 3 | 4.5 | - | 7 | 2 | 11 |
| 427131-C9 | CFT.49 EH-5-C9 | 49.5 | 48 | 30.5 | 31 | 16.5 | 11.5 | 5 | - | 21.5 | 4 | 5.5 | - | 8.5 | 2 | 24 |
| 427133-C9 | CFT.49 EH-6-C9 * | 49.5 | 48 | 30.5 | 31 | 16.5 | 11.5 | 5 | - | 21.5 | 4 | 6.5 | - | 10 | 2 | 24 |
| 427151-C9 | CFT.65 EH-6-C9 | 65 | 63 | 40 | 40 | 21.5 | 15 | 7 | - | 29 | 5 | 6.5 | - | 10 | 2 | 50 |

*采用柱头螺钉安装时，应使用短柱头螺钉。

# 安装螺钉的推荐拧紧扭矩



elesa+Ganter

ELESA 和 GANTER 依法保留所有权利。
复制我方图纸时需始终提及来源。

# CFTX.

## 铰链

### 高科技聚合体

**材料**
玻璃纤维加固聚酰胺基(PA)高科技聚合体，黑色，亚光饰面。

**旋转销**
聚甲醛基(POM)高科技聚合体，黑色。

**标准型号**
- **CFTX-SH**: 用于沉头螺钉的通孔。
- **CFTX-EH**: 带用于安装圆柱头螺钉的六角形通孔。铰链可通过安装孔用螺钉(螺杆)或六角螺母实现装配。

**旋转角度** (近似值)
最大200°，在0°至-20°以及0°至180°之间(0°=两个互相连接的表面处于同一平面上的情况)。
切勿超过旋转角限值，以免误判铰链的机械性能。
要选择使用类型适宜、数量恰当的铰链，参见安装指引 (页 1368)。

ELESA Original design

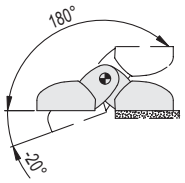


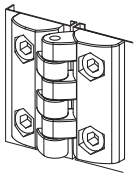

| 强度测试 | 轴向受力强度 | | 径向受力强度 | | 90° 角受力强度 | |
|---|---|---|---|---|---|---|
| 说明 | 最大工作载荷 Ea [N] | 破坏载荷 Ra [N] | 最大工作载荷 Er [N] | 破坏载荷 Rr [N] | 最大工作载荷 E90 [N] | 破坏载荷 R90 [N] |
| CFTX.40 | 300 | 1500 | 300 | 1500 | 200 | 750 |
| CFTX.49 | 500 | 2900 | 400 | 3000 | 300 | 1600 |
| CFTX.65 | 800 | 4500 | 800 | 4400 | 500 | 2200 |

**CFTX-SH**

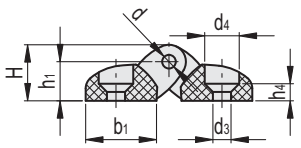


**CFTX-EH**

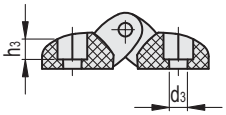


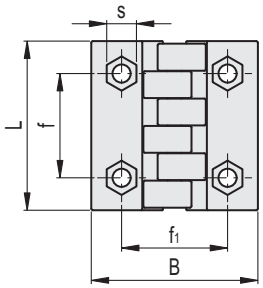


| 代码 | 说明 | L | B | f±0.25 | f1 ±0.25 | H | h1 | h3 | h4 | b1 | d | d3 | d4 | s | C# [Nm] | ⚖ |
|---|---|---|---|---|---|---|---|---|---|---|---|---|---|---|---|---|
| 427211 | CFTX.40 SH-4 | 39.5 | 38.5 | 25 | 25 | 13 | 9 | - | 4.5 | 16.5 | 3 | 4.5 | 8.5 | - | 2 | 9 |
| 427231 | CFTX.49 SH-5 | 49.5 | 49 | 30.5 | 31 | 16.5 | 11.5 | - | 5 | 21 | 4 | 5.5 | 10.5 | - | 2 | 22 |
| 427251 | CFTX.65 SH-6 | 65 | 64 | 40 | 40 | 21.5 | 15 | - | 9 | 27.5 | 5 | 6.5 | 12.5 | - | 2 | 48 |
| 427201 | CFTX.40 EH-4 | 39.5 | 39.5 | 25 | 25 | 13 | 9 | 4.5 | - | 16.5 | 3 | 4.5 | - | 7 | 2 | 9 |
| 427221 | CFTX.49 EH-5 | 49.5 | 49 | 30.5 | 31 | 16.5 | 11.5 | 6 | - | 21 | 4 | 5.5 | - | 8 | 2 | 22 |
| 427222 | CFTX.49 EH-6 | 49.5 | 49 | 30.5 | 31 | 16.5 | 11.5 | 6 | - | 21 | 4 | 6.5 | - | 10 | 2 | 22 |
| 427241 | CFTX.65 EH-6 | 65 | 64 | 40 | 40 | 21.5 | 15 | 7.5 | - | 27.5 | 5 | 6.5 | - | 10 | 2 | 48 |

**#** 建议用于安装螺钉的旋紧扭矩



ELESA 和 GANTER 依法保留所有权利。
复制我方图纸时需始终提及来源。

# CFQ.

RoHS POM +60° -20°

## 带螺钉罩盖的铰链

### 高科技聚合体

**材料**
聚甲醛基 (POM) 高科技聚合体，黑色，亚光饰面。

**旋转销**
聚甲醛基 (POM) 高科技聚合体，黑色。

**螺钉盖**
聚酯基 (PBT) 高科技聚合体，黑色，光亮饰面，咬接式装配。

**标准型号**
- **CFQ-SH**: 用于埋头螺钉的通孔。
- **CFQ-CH**: 用于柱头螺钉的通孔。
- **CFQ-CH**: 用于六角头螺钉的通孔。

**旋转角度** (近似值)
最大195°，在-15°至180°之间 (0°=两个互相连接的表面处于同一平面上的情况)。
切勿超过旋转角限值，以免误判铰链的机械性能。
要选择使用类型适宜、数量恰当的铰链，参见 安装指引 (页 1368)。

FM design

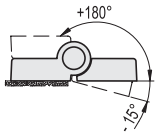


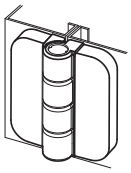

| 强度测试 | | | | | |
|---|---|---|---|---|---|
| 轴向受力强度 | | 径向受力强度 | | 90° 角受力强度 | |
| 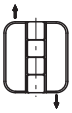 | | 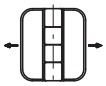 | | | |
| 最大工作载荷 | 破坏载荷 | 最大工作载荷 | 破坏载荷 | 最大工作载荷 | 破坏载荷 |
| Ea [N] | Ra [N] | Er [N] | Rr [N] | E90 [N] | R90 [N] |
| 300 | 1220 | 350 | 1970 | 290 | 720 |

CFQ-SH

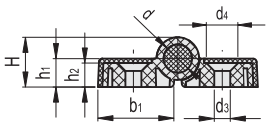


CFQ-CH

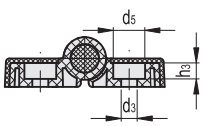


CFQ-EH

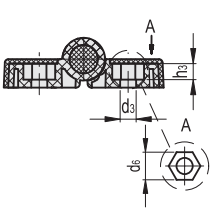


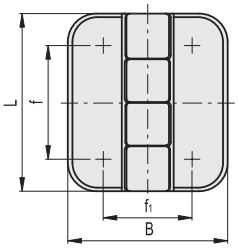


| 代码 | 说明 | L | B | f | f1 | H | h1 | h2 | h3 | b1 | d | d3 | d4 | d5 | d6 | C# [Nm] | ⚖ |
|---|---|---|---|---|---|---|---|---|---|---|---|---|---|---|---|---|---|
| 426331-C9 | CFQ.50 SH-4-C9 | 50 | 45 | 32 | 25 | 14 | 8 | 7 | - | 21.5 | 8 | 4.5 | 8.5 | - | - | 1.5 | 17 |
| 426332-C9 | CFQ.50 CH-4-C9 | 50 | 45 | 32 | 25 | 14 | 8 | 7 | 4.5 | 21.5 | 8 | 4.5 | - | 8.5 | - | 1.5 | 17 |
| 426333-C9 | CFQ.50 EH-4-C9 | 50 | 45 | 32 | 25 | 14 | 8 | 7 | 4.5 | 21.5 | 8 | 4.5 | - | - | 7 | 1.5 | 17 |

**#** 安装螺钉的推荐拧紧扭矩



elesa+Ganter

ELESA 和 GANTER 依法保留所有权利。
复制我方图纸时需始终提及来源。

# CFL.

## 铰链

### 高科技聚合体

**材料**
高弹性聚酰胺基 (PA) 高科技聚合体。黑色，亚光饰面。

**旋转销**
AISI 303 不锈钢。

**标准型号**
用于柱头螺钉的通孔。

**旋转角度** (近似值)
最大100° (在-20°至180°之间，0°指两个互相连接的表面处于同一平面上的情况)。
切勿超过旋转角限值，以免误判铰链的机械性能。
要选择使用类型适宜、数量恰当的铰链，参见 安装指引 (页 1368)。

ELESA Original design

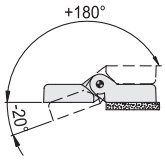


| 强度测试 | 轴向受力强度 | | 径向受力强度 | | 90° 角受力强度 | |
|---|---|---|---|---|---|---|
| 说明 | 最大工作载荷 Ea [N] | 破坏载荷 Ra [N] | 最大工作载荷 Er [N] | 破坏载荷 Rr [N] | 最大工作载荷 E90 [N] | 破坏载荷 R90 [N] |
| CFL.102 CH-6 | 4000 | 10000 | 4500 | 10000 | 2000 | 4000 |
| CFL.102 CH-8 | 3500 | 9000 | 4500 | 10000 | 2000 | 4000 |

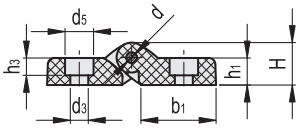


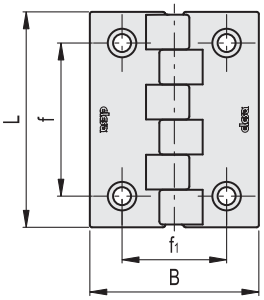


| 代码 | 说明 | L | B | f±0.25 | f1 ±0.25 | H | h1 | h3 | b1 | d | d3 | d5 | C# [Nm] | ⚖ |
|---|---|---|---|---|---|---|---|---|---|---|---|---|---|---|
| 425201 | CFL.102 CH-6 | 102 | 80 | 72.5 | 49.5 | 20.5 | 13 | 6.5 | 35.5 | 5 | 6.5 | 10.5 | 5 | 110 |
| 425202 | CFL.102 CH-8 | 102 | 80 | 72.5 | 49.5 | 20.5 | 13 | 8 | 35.5 | 5 | 8.5 | 13.5 | 5 | 106 |

**#** 安装螺钉的推荐拧紧扭矩

ELESA 和 GANTER 依法保留所有权利。
复制我方图纸时需始终提及来源。

# CFM.

## 铰链

### 超级高科技聚合体

**材料**
玻璃纤维加固聚酰胺基(PA)超级高科技聚合体

**颜色**
- CFM.: 黑色，亚光饰面。
- CFM-CLEAN: 白色，类似RAL 9002，亚光饰面。

**旋转销**
AISI 303 不锈钢。

**标准型号**
- **CFM-p**: 镀镍钢制螺杆。
- **CFM-SH**: 带用于埋头螺钉的通孔。
- **CFM-CH**: 带用于圆柱头螺钉的通孔，该螺钉带有UNI6592类型垫圈。
- **CFM-p-SH**: 镀镍钢制螺杆和用于埋头螺钉的通孔。
- **CFM-p-CH**: 镀镍钢制螺杆和用于圆柱头螺钉的通孔，该螺钉带有UNI 6592类型垫圈。
- **CFM.60-SL-CH**: 带用于UNI 9327类型短柱头螺钉的槽状通孔，允许在拧紧时进行调整。

**旋转角度** (近似值)
最大270°(在-90°至+180°之间，0°指两个互相连接的表面处于同一平面上的情况)。
切勿超过旋转角限值，以免误判铰链的机械性能。
要选择使用类型适宜、数量恰当的铰链，参见，参见安装指引 (页 1368)。

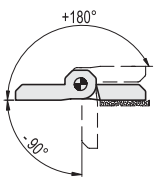


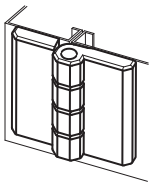

| 强度测试 | 轴向受力强度 | 径向受力强度 | 90° 角受力强度 |
|---|---|---|---|
| 说明 | 最大极限静载荷 Sa [N] | 最大极限静载荷 Sr [N] | 最大极限静载荷 S90 [N] |
| CFM.30 SH-4 | 1400 | 1700 | 1000 |
| CFM.30 CH-4 | 1300 | 1700 | 850 |
| CFM.40 p-M5x12 | 2000 | 1900 | 1000 |
| CFM.40 SH-5 | 1900 | 1900 | 1280 |
| CFM.40 CH-5 | 1900 | 1600 | 1000 |
| CFM.40 p-M5x12-SH-5 | 1900 | 1900 | 1000 |
| CFM.40 p-M5x12-CH-5 | 1900 | 1600 | 1000 |
| CFM.50 p-M6x12 | 2340 | 2560 | 2100 |
| CFM.50 SH-6 | 2630 | 2400 | 1720 |
| CFM.50-63 SH-6 | 800 | 1600 | 1000 |
| CFM.50-76 SH-6 | 600 | 1500 | 1000 |
| CFM.50 CH-6 | 2860 | 2410 | 1360 |
| CFM.50 p-M6x12-SH-6 | 2340 | 2400 | 1720 |
| CFM.50 p-M6x12-CH-6 | 2340 | 2410 | 1360 |
| CFM.60 p-M8x14.5 | 3000 | 3940 | 2130 |
| CFM.60 SH-8 | 3320 | 2960 | 3070 |
| CFM.60 CH-8 | 3440 | 2810 | 2170 |
| CFM.60 p-M8x14.5-SH-8 | 3000 | 2960 | 2130 |
| CFM.60 p-M8x14.5-CH-8 | 3000 | 2810 | 2130 |
| CFM.60-45-SH-6 | 2920 | 3010 | 1310 |
| CFM.60-SL-CH-6 | 960 | 1200 | 1360 |

最大静载荷是这样的值，在该值以上材料可能破裂，从而损害铰链功能使用。显然，根据特定应用的重要性和安全水平，必须对该值应用合适的因子。

CFM-CLEAN的有效值。



ELESA 和 GANTER 依法保留所有权利。
复制我方图纸时需始终提及来源。

# CFM. 铰链

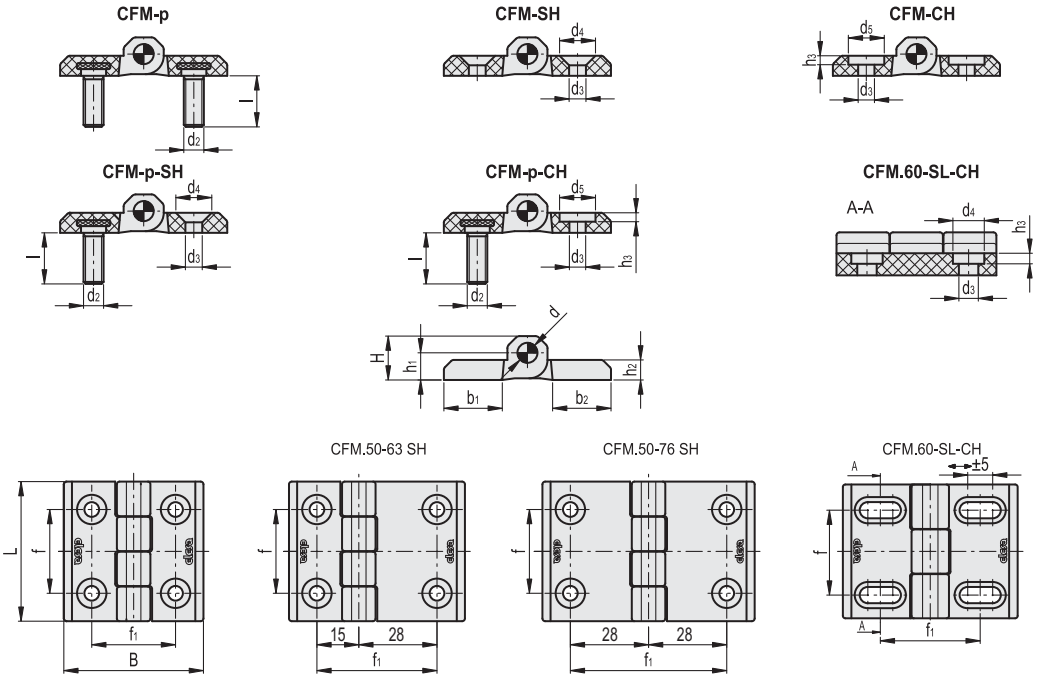


**CFM.**

| 代码 | 说明 | L | B | d2 | l | f±0.25 | f1 ±0.25 | H | h1 | h2 | h3 | b1 | b2 | d | d3 | d4 | d5 | C [Nm] p# | C [Nm] SH/ CH# | ⚖ |
|---|---|---|---|---|---|---|---|---|---|---|---|---|---|---|---|---|---|---|---|---|
| 425411 | CFM.30-SH-4 | 30 | 30 | - | - | 18 | 18 | 7 | 4 | 3.5 | - | 10.5 | 10.5 | 2.5 | 4.5 | 8.5 | - | - | 3 | 11 |
| 425412 | CFM.30-CH-4 | 30 | 30 | - | - | 18 | 18 | 7 | 4 | 3.5 | 1.3 | 10.5 | 10.5 | 2.5 | 4.5 | - | 8.5 | - | 3 | 11 |
| 425521 | CFM.40-p-M5x12 | 40 | 40 | M5 | 12 | 25 | 25 | 9 | 5.5 | 5 | - | 14 | 14 | 4 | - | - | - | 5 | - | 26 |
| 425511 | CFM.40-SH-5 | 40 | 40 | - | - | 25 | 25 | 9 | 5.5 | 5 | - | 14 | 14 | 4 | 5.5 | 10.5 | - | - | 3 | 14 |
| 425512 | CFM.40-CH-5 | 40 | 40 | - | - | 25 | 25 | 9 | 5.5 | 5 | 1.7 | 14 | 14 | 4 | 5.5 | - | 10.5 | - | 5 | 14 |
| 425531 | CFM.40-p-M5x12-SH-5 | 40 | 40 | M5 | 12 | 25 | 25 | 9 | 5.5 | 5 | - | 14 | 14 | 4 | 5.5 | 10.5 | - | 5 | 3 | 20 |
| 425532 | CFM.40-p-M5x12-CH-5 | 40 | 40 | M5 | 12 | 25 | 25 | 9 | 5.5 | 5 | 1.7 | 14 | 14 | 4 | 5.5 | - | 10.5 | 5 | 5 | 20 |
| 425621 | CFM.50-p-M6x12 | 50 | 50 | M6 | 12 | 30 | 30 | 11.5 | 6.5 | 6 | - | 18 | 18 | 6 | - | - | - | 5 | - | 50 |
| 425611 | CFM.50-SH-6 | 50 | 50 | - | - | 30 | 30 | 11.5 | 6.5 | 6 | - | 18 | 18 | 6 | 6.5 | 12.5 | - | - | 5 | 30 |
| 425851 | CFM.50-63-SH-6 | 50 | 63 | - | - | 30 | 43 | 11.5 | 6.5 | 6 | - | 18 | 31 | 6 | 6.5 | 12.5 | - | - | 5 | 37 |
| 425856 | CFM.50-76-SH-6 | 50 | 76 | - | - | 30 | 56 | 11.5 | 6.5 | 6 | - | 31 | 31 | 6 | 6.5 | 12.5 | - | - | 5 | 42 |
| 425612 | CFM.50-CH-6 | 50 | 50 | - | - | 30 | 30 | 11.5 | 6.5 | 6 | 3 | 18 | 18 | 6 | 6.5 | - | 12.5 | - | 5 | 30 |
| 425631 | CFM.50-p-M6x12-SH-6 | 50 | 50 | M6 | 12 | 30 | 30 | 11.5 | 6.5 | 6 | - | 18 | 18 | 6 | 6.5 | 12.5 | - | 5 | 5 | 40 |
| 425632 | CFM.50-p-M6x12-CH-6 | 50 | 50 | M6 | 12 | 30 | 30 | 11.5 | 6.5 | 6 | 3 | 18 | 18 | 6 | 6.5 | - | 12.5 | 5 | 5 | 40 |
| 425721 | CFM.60-p-M8x14.5 | 60 | 60 | M8 | 14.5 | 36 | 36 | 15 | 8.5 | 8 | - | 21 | 21 | 8 | - | - | - | 5 | - | 101 |
| 425711 | CFM.60-SH-8 | 60 | 60 | - | - | 36 | 36 | 15 | 8.5 | 8 | - | 21 | 21 | 8 | 8.5 | 16.5 | - | - | 5 | 57 |
| 425712 | CFM.60-CH-8 | 60 | 60 | - | - | 36 | 36 | 15 | 8.5 | 8 | 4 | 21 | 21 | 8 | 8.5 | - | 16.5 | - | 5 | 57 |
| 425731 | CFM.60-p-M8x14.5-SH-8 | 60 | 60 | M8 | 14.5 | 36 | 36 | 15 | 8.5 | 8 | - | 21 | 21 | 8 | 8.5 | 16.5 | - | 5 | 5 | 79 |
| 425732 | CFM.60-p-M8x14.5-CH-8 | 60 | 60 | M8 | 14.5 | 36 | 36 | 15 | 8.5 | 8 | 4 | 21 | 21 | 8 | 8.5 | - | 16.5 | 5 | 5 | 79 |
| 425812 | CFM.60-45-SH-6 | 60 | 70 | - | - | 34 | 45 | 14.5 | 8 | 7.5 | - | 26 | 26 | 8 | 6.5 | 12.5 | - | - | 5 | 62 |
| 425822 | CFM.60-SL-CH-6 | 60 | 70 | - | - | 34 | 40 | 14.5 | 8 | 7.5 | 4 | 26 | 26 | 8 | 6.5 | 10.5 | - | - | 4 | 61 |

**CFM-CLEAN**

| 代码 | 说明 | L | B | f±0.25 | f1 ±0.25 | H | h1 | h2 | b1 | b2 | d | d3 | d4 | C# [Nm] | ⚖ |
|---|---|---|---|---|---|---|---|---|---|---|---|---|---|---|---|
| 425441 | CFM.30-SH-4-CLEAN | 30 | 30 | 18 | 18 | 7 | 4 | 3.5 | 10.5 | 10.5 | 2.5 | 4.5 | 8.5 | 3 | 11 |
| 425541 | CFM.40-SH-5-CLEAN | 40 | 40 | 25 | 25 | 9 | 5.5 | 5 | 14 | 14 | 4 | 5.5 | 10.5 | 3 | 14 |
| 425641 | CFM.50-SH-6-CLEAN | 50 | 50 | 30 | 30 | 11.5 | 6.5 | 6 | 18 | 18 | 6 | 6.5 | 12.5 | 5 | 30 |
| 425741 | CFM.60-SH-8-CLEAN | 60 | 60 | 36 | 36 | 15 | 8.5 | 8 | 21 | 21 | 8 | 8.5 | 16.5 | 5 | 57 |

**#** 建议用于安装螺钉的璇紧扭矩



ELESA 和 GANTER 依法保留所有权利。
复制我方图纸时需始终提及来源。

# CFMR.

## 弹簧铰链

**用于自动回位，超级高科技聚合体**

**材料**
玻璃纤维加固聚酰胺基(PA)超级高科技聚合体本体,黑色,亚光饰面。

**旋转销**
铝材。
销壳体及端帽由聚甲醛基（POM）高科技聚合体制成，黑色。

**回位弹簧**
不锈钢。

**标准型号**
带M6柱头螺钉的通孔
- **CFMR-NC-035**: 最大回位扭矩 0.35Nm (180°), 紧固扭矩 0.12Nm (at 0°).
- **CFMR-NC-070**: 最大回位扭矩 0.70Nm (at 180°),, 紧固扭矩 0.25Nm (at 0°).
- **CFMR-NO-035**: 最大回位扭矩 0.35Nm (at 0°), 紧固扭矩 0.12Nm (at 180°).
- **CFMR-NO-070**: 最大回位扭矩 0.70Nm (at 0°), 紧固扭矩 0.25Nm (at 180°).
- **CFMR-NS**: 互补铰链,无归位弹簧。

**旋转角度** (近似值)
最大270°（在-90°至+180°之间，0°指两个互相连接的表面处于同一平面上的情况）。
CFMR-NO型铰链不适用于超出-90°的范围。
不能超出最大旋转角度限制避免损害弹簧准确回位。
要选择使用类型适宜、数量恰当的铰链，参见 安装指引 (页 1368)。

**特征及性能**
CFMR铰链适用于通过复位弹簧自动闭合和打开的场合。
铰链的扭矩随着开合的角度逐步变化。
在特定的受力测试下，复位弹簧经过了100,000 次以上的测试，扭矩没有变化。

ELESA Original design

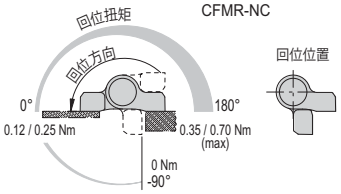


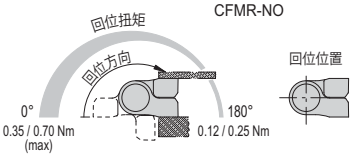


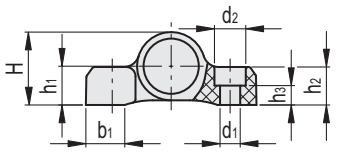


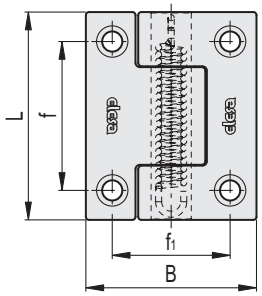


| | 轴向受力强度 | 径向受力强度 | 90°角受力强度 |
|---|---|---|---|
| 强度测试 | 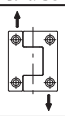 | | |
| | 最大极限静态载荷 Sa [N] | 最大极限静态载荷 Sr [N] | 最大极限静态载荷 S90 [N] |
| CFMR. | 2100 | 3500 | 1900 |

最大静载荷是这样的值，在该值以上材料可能破裂，从而损害铰链功能。
显然，根据特定应用的重要性和安全水平，必须对该值应用合适的因子。

| 代码 | 说明 | L | B | d1 | d2 | f | f1 | H | h1 | h2 | h3 | b1 | C# [Nm] | ⚖ |
|---|---|---|---|---|---|---|---|---|---|---|---|---|---|---|
| 425841 | CFMR.67-NC-035 | 67 | 55 | 6.5 | 10 | 48 | 38 | 24 | 12.5 | 12.5 | 6.3 | 12.5 | 6 | 67 |
| 425845 | CFMR.67-NC-070 | 67 | 55 | 6.5 | 10 | 48 | 38 | 24 | 12.5 | 12.5 | 6.3 | 12.5 | 6 | 67 |
| 425852 | CFMR.67-NO-035 | 67 | 55 | 6.5 | 10 | 48 | 38 | 24 | 12.5 | 12.5 | 6.3 | 12.5 | 6 | 67 |
| 425855 | CFMR.67-NO-070 | 67 | 55 | 6.5 | 10 | 48 | 38 | 24 | 12.5 | 12.5 | 6.3 | 12.5 | 6 | 67 |
| 425840 | CFMR.67-NS | 67 | 55 | 6.5 | 10 | 48 | 38 | 24 | 12.5 | 12.5 | 6.3 | 12.5 | 6 | 61 |

**#** 建议用于安装螺钉的旋紧扭矩





ELESA 和 GANTER 依法保留所有权利。
复制我方图纸时需始终提及来源。

# CFH.

## 铰链

### 高科技聚合体

**材料**
高弹性聚酰胺基 (PA) 高科技聚合体。黑色，亚光饰面。

**旋转销**
AISI 303 不锈钢。

**标准型号**
用于柱头螺钉的通孔。

**旋转角度** (近似值)
最大275°，在-95°至+180°之间 (0°=两个互相连接的表面处于同一平面上的情况)。
切勿超过旋转角限值，以免误判铰链的机械性能。
要选择使用类型适宜、数量恰当的铰链，参见 安装指引 (页 1368)。

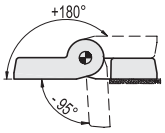


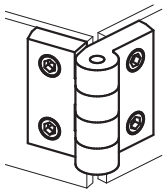

FMdesign

| 强度测试 | 轴向受力强度 | | 径向受力强度 | | 90° 角受力强度 | |
|---|---|---|---|---|---|---|
| | 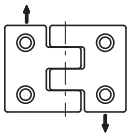 | | 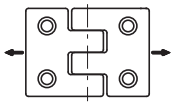 | | 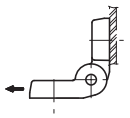 | |
| 说明 | 最大工作载荷 Ea [N] | 破坏载荷 Ra [N] | 最大工作载荷 Er [N] | 破坏载荷 Rr [N] | 最大工作载荷 E90 [N] | 破坏载荷 R90 [N] |
| CFH.50 | 200 | 2440 | 380 | 3830 | 190 | 1950 |

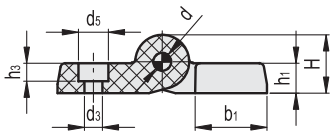


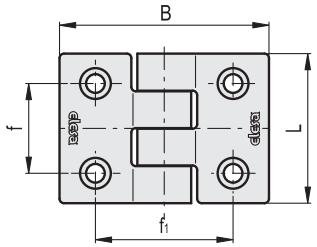


| 代码 | 说明 | L | B | f±0.25 | f1 ±0.25 | H | h1 | h3 | b1 | d | d3 | d5 | C# [Nm] | ⚖ |
|---|---|---|---|---|---|---|---|---|---|---|---|---|---|---|
| 424021 | CFH.50 CH-6 | 50 | 69.5 | 30 | 45.5 | 19.5 | 10 | 6.5 | 24 | 6 | 6.5 | 10 | 3 | 46 |
| 424031 | CFH.50 CH-8 | 50 | 69.5 | 30 | 45.5 | 19.5 | 10 | 4.5 | 24 | 6 | 8.5 | 13 | 3 | 42 |

**#** 安装螺钉的推荐拧紧扭矩

ELESA 和 GANTER 依法保留所有权利。
复制我方图纸时需始终提及来源。

# GN 237

## 铰链

**压铸锌 / 不锈钢 / 铝制**

### 规格

**类型**

- **A**型: 2x2孔 沉头螺钉
- **C**型: 2x2 螺杆

**压铸锌合金**

压铸锌 **ZD**

喷塑涂层

- 黑色, RAL 9005, 纹理饰面 **SW**
- 银色, RAL 9006, 纹理饰面 **SR**
- 镀铬 **CR**

销, 不锈钢 AISI 303

螺杆 (C型), 不锈钢AISI 316

**不锈钢款式**

- AISI CF-8 **NI**
- 德国材料编号 No. 1.4408 **A4**
- 亚光喷砂饰面**GS**

销, 不锈钢 AISI 316Ti

螺杆 (C型), 不锈钢AISI 316, 用于ZD和AL不锈钢AISI CF-8, 一体浇注成型

**铝制款式**

铝制 **AL**
阳极氧化, 本色 **EL**

销, 不锈钢 AISI 316Ti

螺杆 (C型), 不锈钢AISI 316

### 信息

GN 237 铰链的特色在于其紧凑与稳定的设计。不同材质及表面选项结合两种安装类型, 使之可用于极为特殊的应用场合。

### 技术信息

- 不锈钢特性 (参见页 A26)
- 铰链额定负载信息 (参见页 A40)
- 铰链列表 (参见页 1362)

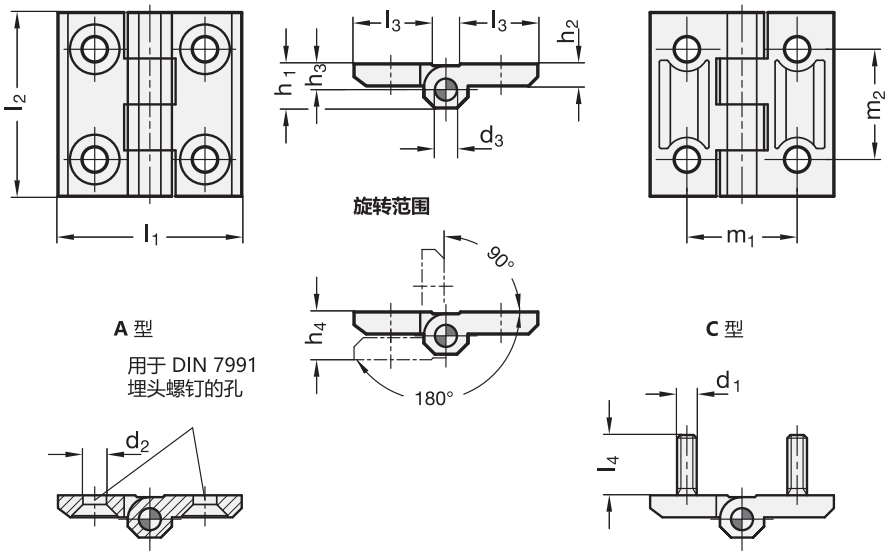




ELESA 和 GANTER 依法保留所有权利。
复制我方图纸时需始终提及来源。

# GN 237 | 铰链

### GN 237-ZD

| 说明 | l1 | l2 | d1 | d2 | d3 | h1 | h2 | h3 | h4 +0.5 | l3 | l4 | m1 | m2 | ⚖ |
|---|---|---|---|---|---|---|---|---|---|---|---|---|---|---|
| GN 237-ZD-30-30-A-SW | 30 | 30 | - | 4.3 | 3 | 7.5 | 4 | 4.5 | 8.5 | 10.7 | - | 18 | 18 | 19 |
| GN 237-ZD-30-30-A-SR | 30 | 30 | - | 4.3 | 3 | 7.5 | 4 | 4.5 | 8.5 | 10.7 | - | 18 | 18 | 19 |
| GN 237-ZD-30-30-A-CR | 30 | 30 | - | 4.3 | 3 | 7.5 | 4 | 4.5 | 8.5 | 10.7 | - | 18 | 18 | 19 |
| GN 237-ZD-40-40-A-SW | 40 | 40 | - | 5.3 | 4 | 9 | 5 | 5.5 | 11 | 14 | - | 25 | 25 | 42 |
| GN 237-ZD-40-40-A-SR | 40 | 40 | - | 5.3 | 4 | 9 | 5 | 5.5 | 11 | 14 | - | 25 | 25 | 45 |
| GN 237-ZD-40-40-A-CR | 40 | 40 | - | 5.3 | 4 | 9 | 5 | 5.5 | 11 | 14 | - | 25 | 25 | 50 |
| GN 237-ZD-40-40-C-SW | 40 | 40 | M 5 | - | 4 | 9 | 5 | 5.5 | 11 | 14 | 12 | 25 | 25 | 59 |
| GN 237-ZD-40-40-C-SR | 40 | 40 | M 5 | - | 4 | 9 | 5 | 5.5 | 11 | 14 | 12 | 25 | 25 | 59 |
| GN 237-ZD-40-40-C-CR | 40 | 40 | M 5 | - | 4 | 9 | 5 | 5.5 | 11 | 14 | 12 | 25 | 25 | 69 |
| GN 237-ZD-50-50-A-SW | 50 | 50 | - | 6.4 | 6 | 11.5 | 6 | 6.5 | 13 | 18.5 | - | 30 | 30 | 87 |
| GN 237-ZD-50-50-A-SR | 50 | 50 | - | 6.4 | 6 | 11.5 | 6 | 6.5 | 13 | 18.5 | - | 30 | 30 | 89 |
| GN 237-ZD-50-50-A-CR | 50 | 50 | - | 6.4 | 6 | 11.5 | 6 | 6.5 | 13 | 18.5 | - | 30 | 30 | 87 |
| GN 237-ZD-50-50-C-SW | 50 | 50 | M 6 | - | 6 | 11.5 | 6 | 6.5 | 13 | 18.5 | 12 | 30 | 30 | 102 |
| GN 237-ZD-50-50-C-SR | 50 | 50 | M 6 | - | 6 | 11.5 | 6 | 6.5 | 13 | 18.5 | 12 | 30 | 30 | 103 |
| GN 237-ZD-50-50-C-CR | 50 | 50 | M 6 | - | 6 | 11.5 | 6 | 6.5 | 13 | 18.5 | 12 | 30 | 30 | 102 |
| GN 237-ZD-60-60-A-SW | 60 | 60 | - | 8.3 | 8 | 15 | 8 | 8.5 | 17 | 21.5 | - | 36 | 36 | 160 |
| GN 237-ZD-60-60-A-SR | 60 | 60 | - | 8.3 | 8 | 15 | 8 | 8.5 | 17 | 21.5 | - | 36 | 36 | 160 |
| GN 237-ZD-60-60-A-CR | 60 | 60 | - | 8.3 | 8 | 15 | 8 | 8.5 | 17 | 21.5 | - | 36 | 36 | 164 |
| GN 237-ZD-60-60-C-SW | 60 | 60 | M 8 | - | 8 | 15 | 8 | 8.5 | 17 | 21.5 | 14 | 36 | 36 | 200 |
| GN 237-ZD-60-60-C-SR | 60 | 60 | M 8 | - | 8 | 15 | 8 | 8.5 | 17 | 21.5 | 14 | 36 | 36 | 190 |
| GN 237-ZD-60-60-C-CR | 60 | 60 | M 8 | - | 8 | 15 | 8 | 8.5 | 17 | 21.5 | 14 | 36 | 36 | 194 |

### GN 237-AL

| 说明 | l1 | l2 | d2 | d3 | h1 | h2 | h3 | h4 +0.5 | l3 | m1 | m2 | ⚖ |
|---|---|---|---|---|---|---|---|---|---|---|---|---|
| GN 237-AL-30-30-A-EL | 30 | 30 | 4.3 | 3 | 7.5 | 4 | 4.5 | 8.5 | 10.7 | 18 | 18 | 11 |
| GN 237-AL-40-40-A-EL | 40 | 40 | 5.3 | 4 | 9 | 5 | 5.5 | 11 | 14 | 25 | 25 | 24 |
| GN 237-AL-50-50-A-EL | 50 | 50 | 6.4 | 6 | 11.5 | 6 | 6.5 | 13 | 18.5 | 30 | 30 | 48 |
| GN 237-AL-60-60-A-EL | 60 | 60 | 8.3 | 8 | 15 | 8 | 8.5 | 17 | 21.5 | 36 | 36 | 90 |

### GN 237-A4

不锈钢

| 说明 | l1 | l2 | d2 | d3 | h1 | h2 | h3 | h4 +0.5 | l3 | m1 | m2 | ⚖ |
|---|---|---|---|---|---|---|---|---|---|---|---|---|
| GN 237-A4-30-30-A-GS | 30 | 30 | 4.3 | 3 | 7.5 | 4 | 4.5 | 8.5 | 10.7 | 18 | 18 | 23 |
| GN 237-A4-40-40-A-GS | 40 | 40 | 5.3 | 4 | 9 | 5 | 5.5 | 11 | 16 | 25 | 25 | 57 |
| GN 237-A4-50-50-A-GS | 50 | 50 | 6.4 | 6 | 11.5 | 6 | 6.5 | 13 | 21 | 30 | 30 | 110 |
| GN 237-A4-60-60-A-GS | 60 | 60 | 8.3 | 8 | 15 | 8 | 8.5 | 17 | 26 | 36 | 36 | 200 |

### GN 237-NI

不锈钢

| 说明 | l1 | l2 | d1 | d2 | d3 | h1 | h2 | h3 | h4 +0.5 | l3 | l4 | m1 | m2 | ⚖ |
|---|---|---|---|---|---|---|---|---|---|---|---|---|---|---|
| GN 237-NI-30-30-A-GS | 30 | 30 | - | 4.3 | 3 | 7.5 | 4 | 4.5 | 8.5 | 10.7 | - | 18 | 18 | 25 |
| GN 237-NI-40-40-A-GS | 40 | 40 | - | 5.3 | 4 | 9 | 5 | 5.5 | 11 | 16 | - | 25 | 25 | 57 |
| GN 237-NI-40-40-C-GS | 40 | 40 | M 5 | - | 4 | 9 | 5 | 5.5 | 11 | 16 | 11 | 25 | 25 | 69 |
| GN 237-NI-50-50-A-GS | 50 | 50 | - | 6.4 | 6 | 11.5 | 6 | 6.5 | 13 | 21 | - | 30 | 30 | 100 |
| GN 237-NI-50-50-C-GS | 50 | 50 | M 6 | - | 6 | 11.5 | 6 | 6.5 | 13 | 21 | 13 | 30 | 30 | 128 |
| GN 237-NI-60-60-A-GS | 60 | 60 | - | 8.3 | 8 | 15 | 8 | 8.5 | 17 | 26 | - | 36 | 36 | 180 |
| GN 237-NI-60-60-C-GS | 60 | 60 | M 8 | - | 8 | 15 | 8 | 8.5 | 17 | 26 | 17 | 36 | 36 | 200 |



ELESA 和 GANTER 依法保留所有权利。
复制我方图纸时需始终提及来源。

# GN 237-加长

## 铰链

### 压铸锌/不锈钢, 延伸, 横向拉长

**规格**

**类型**

- **A**型: 2x2孔 沉头螺钉
- **C**型: 2x2 螺杆

**压铸锌合金 ZD**

压铸锌
喷塑涂层
黑色, RAL 9005, 纹理饰面 **SW**
银色, RAL 9006, 纹理饰面 **SR**

销, 不锈钢 AISI 303 (A2)

螺杆 (C型)
不锈钢 AISI 316

**不锈钢型 (只适用 A型) NI**

- AISI CF-8
- 亚光喷砂饰面**GS**

销, 不锈钢 AISI 316Ti (A4)

**信息**

带延长合页的 GN 237 不锈钢铰链具有紧凑和坚固的设计。该产品用于连接孔与旋转轴之间需要更大间距的场合。

**技术信息**

- 不锈钢特性 (参见页 A26)
- 铰链额定负载信息 (参见页 A40)
- 铰链列表 (参见页 1362)

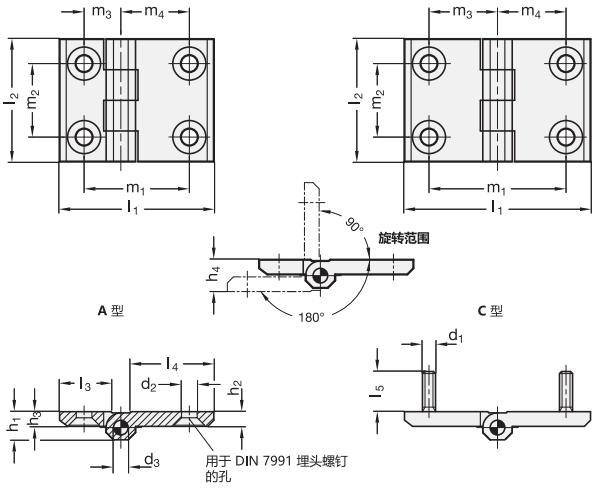


*增加铰链的颜色索引 (SW 或 SR)

SW RAL9005 SR RAL9006

**GN 237-ZD**

| 说明 | l1 | l2 | d1 | d2 | d3 | h1 | h2 | h3 | h4 +0.5 | l3 | l4 | l5 | m1 | m2 | m3 | m4 | ⚖ |
|---|---|---|---|---|---|---|---|---|---|---|---|---|---|---|---|---|---|
| GN 237-ZD-63-50-A-* | 63 | 50 | - | 6.3 | 6 | 11.5 | 6 | 6.5 | 13 | 18.5 | 31.5 | - | 43 | 30 | 15 | 28 | 100 |
| GN 237-ZD-63-50-C-* | 63 | 50 | M 6 | - | 6 | 11.5 | 6 | 6.5 | 13 | 18.5 | - | 12 | 43 | 30 | 15 | 28 | 119 |
| GN 237-ZD-76-50-A-* | 76 | 50 | - | 6.3 | 6 | 11.5 | 6 | 6.5 | 13 | 31.5 | 31.5 | - | 56 | 30 | 28 | 28 | 130 |
| GN 237-ZD-76-50-C-* | 76 | 50 | M 6 | - | 6 | 11.5 | 6 | 6.5 | 13 | 31.5 | - | 12 | 56 | 30 | 28 | 28 | 145 |
| GN 237-ZD-90-60-A-* | 90 | 60 | - | 8.4 | 8 | 15 | 8 | 8.5 | 17 | 21.5 | 51.5 | - | 63 | 36 | 18 | 45 | 240 |
| GN 237-ZD-90-60-C-* | 90 | 60 | M 8 | - | 8 | 15 | 8 | 8.5 | 17 | 21.5 | - | 14 | 63 | 36 | 18 | 45 | 277 |
| GN 237-ZD-120-60-A-* | 120 | 60 | - | 8.4 | 8 | 15 | 8 | 8.5 | 17 | 51.5 | 51.5 | - | 90 | 36 | 45 | 45 | 313 |
| GN 237-ZD-120-60-C-* | 120 | 60 | M 8 | - | 8 | 15 | 8 | 8.5 | 17 | 51.5 | - | 14 | 90 | 36 | 45 | 45 | 364 |

**GN 237-NI** 不锈钢

| 说明 | l1 | l2 | d2 | d3 | h1 | h2 | h3 | h4 +0.5 | l3 | l4 | m1 | m2 | m3 | m4 | ⚖ |
|---|---|---|---|---|---|---|---|---|---|---|---|---|---|---|---|
| GN 237-NI-63-50-A-GS | 63 | 50 | 6.3 | 6 | 11.5 | 6 | 6.5 | 13 | 18.5 | 31.5 | 43 | 30 | 15 | 28 | 132 |
| GN 237-NI-76-50-A-GS | 76 | 50 | 6.3 | 6 | 11.5 | 6 | 6.5 | 13 | 31.5 | 31.5 | 56 | 30 | 28 | 28 | 154 |
| GN 237-NI-90-60-A-GS | 90 | 60 | 8.4 | 8 | 15 | 8 | 8.5 | 17 | 21.5 | 51.5 | 63 | 36 | 18 | 45 | 287 |
| GN 237-NI-120-60-A-GS | 120 | 60 | 8.4 | 8 | 15 | 8 | 8.5 | 17 | 51.5 | 51.5 | 90 | 36 | 45 | 45 | 369 |





ELESA 和 GANTER 依法保留所有权利。
复制我方图纸时需始终提及来源。

# CMM-AL

## 铰链

**铝制**

**材料**
阳极氧化铝，本色，亚光饰面。

**旋转销**
AISI 304 不锈钢。

**标准型号**
适用于埋头螺钉的通孔。

**旋转角度**（近似值）
最大270°（在-90°至+180°之间，0°指两个互相连接的表面处于同一平面上的情况）。
切勿超过旋转角限值，以免误判铰链的机械性能。

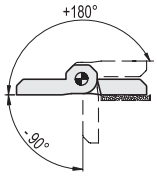


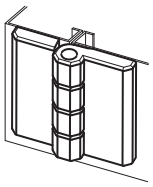

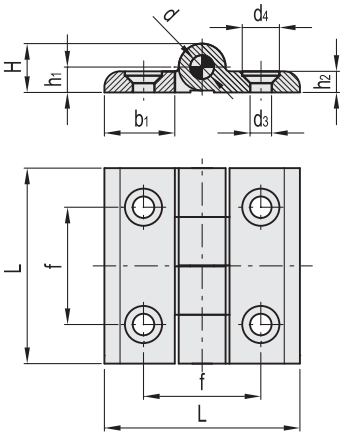


| 代码 | 说明 | L | d3 | d4 | f | H | h1 | h2 | b1 | d | ⚖ |
|---|---|---|---|---|---|---|---|---|---|---|---|
| 428649 | CMM-AL-40-SH-5 | 40 | 5.5 | 10.5 | 25 | 10.5 | 5.5 | 5 | 17 | 4 | 25 |
| 428651 | CMM-AL-50-SH-5 | 50 | 5.5 | 10.5 | 30 | 12.5 | 6.5 | 6 | 22 | 6 | 50 |
| 428652 | CMM-AL-50-SH-6 | 50 | 6.5 | 12.5 | 30 | 12.5 | 6.5 | 6 | 22 | 6 | 47 |
| 428655 | CMM-AL-60-SH-8 | 60 | 8.5 | 16.5 | 36 | 16.5 | 8.5 | 8 | 25 | 8 | 94 |



ELESA 和 GANTER 依法保留所有权利。
复制我方图纸时需始终提及来源。

# GN 238

## 铰链

**可调节 / 带盖帽/压铸锌**

### 规格

**类型**

- **BJ**型: 两面, 可调。
- **EJ**型: 单侧可调节
- **NJ**型: 不可调。

压铸锌
喷塑涂层
黑色, RAL 9005, 纹理饰面 **SW**
银色, RAL 9006, 纹理饰面 **SR**

可调节盘
钢制, 硬化处理

盖帽
外滑轨球座

- 用于SW型黑灰色
- 用于SR型浅灰色

销
AISI 303 不锈钢

### 信息

GN 238 可调型铰链可以从技术上和视觉上, 使门与框完全对准。
钢质调节盘的下部带有一个扣环, 在埋头螺钉拧紧时, 该扣环可嵌入压铸锌合页的径向锯齿, 从而在安装后锁定调节好的合页长度。
盖帽可遮蔽固定元件, 使铰链外形美观。

### 技术信息

- 不锈钢特性 (参见页 A26)
- 铰链额定负载信息 (参见页 A40)
- 铰链列表 (参见页 1362)

**旋转范围**

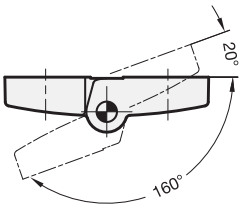


**功能** (BJ 型)

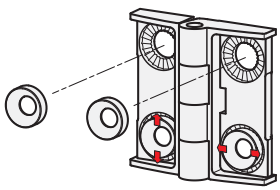

**安装指示**

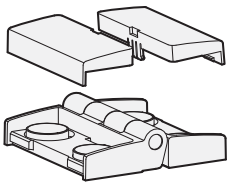





ELESA 和 GANTER 依法保留所有权利。
复制我方图纸时需始终提及来源。

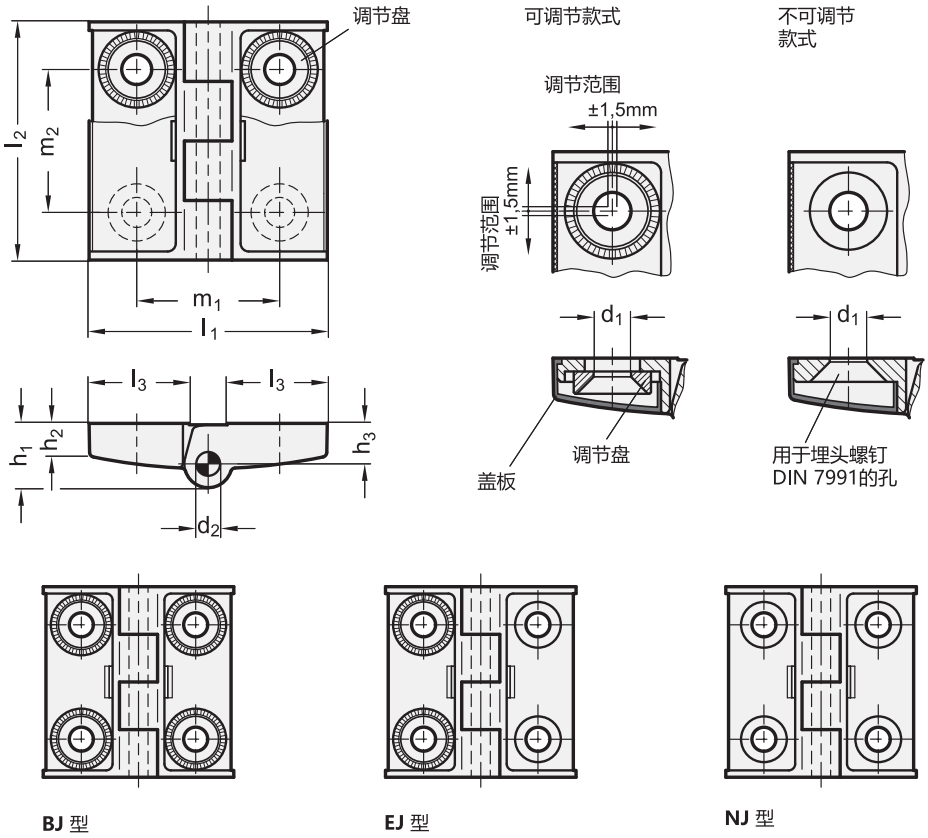


**GN 238**

| 说明 | l1 | l2 | d1 | d2 | h1 ≈ | h2 ≈ | h3 | l3 | m1 | m2 | ⚖ |
|---|---|---|---|---|---|---|---|---|---|---|---|
| GN 238-42-42-BJ-SR | 42 | 42 | 5.3 | 4 | 11 | 6.5 | 7.5 | 17 | 25 | 25 | 60 |
| GN 238-42-42-BJ-SW | 42 | 42 | 5.3 | 4 | 11 | 6.5 | 7.5 | 17 | 25 | 25 | 60 |
| GN 238-50-50-BJ-SR | 50 | 50 | 6.3 | 5 | 13.5 | 7 | 8.5 | 21 | 30 | 30 | 91 |
| GN 238-50-50-BJ-SW | 50 | 50 | 6.3 | 5 | 13.5 | 7 | 8.5 | 21 | 30 | 30 | 91 |
| GN 238-60-60-BJ-SR | 60 | 60 | 6.3 | 6 | 16.5 | 8.5 | 11 | 26 | 36 | 36 | 160 |
| GN 238-60-60-BJ-SW | 60 | 60 | 6.3 | 6 | 16.5 | 8.5 | 11 | 26 | 36 | 36 | 160 |
| GN 238-42-42-EJ-SR | 42 | 42 | 5.3 | 4 | 11 | 6.5 | 7.5 | 17 | 25 | 25 | 54 |
| GN 238-42-42-EJ-SW | 42 | 42 | 5.3 | 4 | 11 | 6.5 | 7.5 | 17 | 25 | 25 | 54 |
| GN 238-50-50-EJ-SR | 50 | 50 | 6.3 | 5 | 13.5 | 7 | 8.5 | 21 | 30 | 30 | 92 |
| GN 238-50-50-EJ-SW | 50 | 50 | 6.3 | 5 | 13.5 | 7 | 8.5 | 21 | 30 | 30 | 90 |
| GN 238-60-60-EJ-SR | 60 | 60 | 6.3 | 6 | 16.5 | 8.5 | 11 | 26 | 36 | 36 | 172 |
| GN 238-60-60-EJ-SW | 60 | 60 | 6.3 | 6 | 16.5 | 8.5 | 11 | 26 | 36 | 36 | 172 |
| GN 238-42-42-NJ-SR | 42 | 42 | 5.3 | 4 | 11 | 6.5 | 7.5 | 17 | 25 | 25 | 54 |
| GN 238-42-42-NJ-SW | 42 | 42 | 5.3 | 4 | 11 | 6.5 | 7.5 | 17 | 25 | 25 | 54 |
| GN 238-50-50-NJ-SR | 50 | 50 | 6.3 | 5 | 13.5 | 7 | 8.5 | 21 | 30 | 30 | 88 |
| GN 238-50-50-NJ-SW | 50 | 50 | 6.3 | 5 | 13.5 | 7 | 8.5 | 21 | 30 | 30 | 91 |
| GN 238-60-60-NJ-SR | 60 | 60 | 6.3 | 6 | 16.5 | 8.5 | 11 | 26 | 36 | 36 | 170 |
| GN 238-60-60-NJ-SW | 60 | 60 | 6.3 | 6 | 16.5 | 8.5 | 11 | 26 | 36 | 36 | 172 |



ELESA 和 GANTER 依法保留所有权利。
复制我方图纸时需始终提及来源。

# GN 2370

## 不锈钢垫板

**用于铰链 GN 237, GN 337, CFMY, CFM and GN 437**

### 规格

不锈钢 **NI**

- AISI 304
- 本色, 表面亚光滚磨处理 **MT**

### 信息

通过具有不同厚度的带倒角金属板或密封条，可以安装在不在同一平面的门和门框之间。
不锈钢垫板 GN 2370，作为附件用于 GN 237 具有不同厚度的带倒角不锈钢垫板 GN 2370，做为 GN 237 (参见页 1386)和GN 337(参见页 1386)系列铰链的附件，设计用于安装时垫高合页，以确保铰链获得适宜的高度补偿，其即可单独使用，也可组合使用。

### 技术信息

- 不锈钢特性 (参见页 A26)

桌子可以通过插入一至两枚垫片获得一定的潜在补偿高度。

| 高度补偿 | 板厚度 |
|---|---|
| 1 | 1 |
| 1.5 | 1.5 |
| 2 | 1 + 1 |
| 2.5 | 1 + 1.5 |
| 3 | 3 |
| 4 | 3 + 1 |
| 4.5 | 3 + 1.5 |
| 5 | 5 |
| 6 | 3 + 3 |
| 6.5 | 5 + 1.5 |
| 8 | 5 + 3 |
| 10 | 5 + 5 |

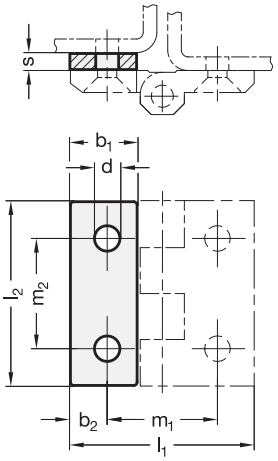


**GN 2370** 不锈钢

| 说明 | l2 | s | b1 | b2 | d | l1 | m1 | m2 | ⚖ |
|---|---|---|---|---|---|---|---|---|---|
| GN 2370-NI-30-1-MT | 30 | 1 | 10.8 | 6 | 4 | 30 | 18 | 18 | 2 |
| GN 2370-NI-30-1,5-MT | 30 | 1.5 | 10.8 | 6 | 4 | 30 | 18 | 18 | 3 |
| GN 2370-NI-30-3-MT | 30 | 3 | 10.8 | 6 | 4 | 30 | 18 | 18 | 6 |
| GN 2370-NI-30-5-MT | 30 | 5 | 10.8 | 6 | 4 | 30 | 18 | 18 | 10 |
| GN 2370-NI-40-1-MT | 40 | 1 | 14.5 | 7.5 | 5 | 40 | 25 | 25 | 4 |
| GN 2370-NI-40-1,5-MT | 40 | 1.5 | 14.5 | 7.5 | 5 | 40 | 25 | 25 | 6 |
| GN 2370-NI-40-3-MT | 40 | 3 | 14.5 | 7.5 | 5 | 40 | 25 | 25 | 12 |
| GN 2370-NI-40-5-MT | 40 | 5 | 14.5 | 7.5 | 5 | 40 | 25 | 25 | 20 |
| GN 2370-NI-50-1-MT | 50 | 1 | 18 | 10 | 6 | 50 | 30 | 30 | 6 |
| GN 2370-NI-50-1,5-MT | 50 | 1.5 | 18 | 10 | 6 | 50 | 30 | 30 | 15 |
| GN 2370-NI-50-3-MT | 50 | 3 | 18 | 10 | 6 | 50 | 30 | 30 | 0 |
| GN 2370-NI-50-5-MT | 50 | 5 | 18 | 10 | 6 | 50 | 30 | 30 | 31 |
| GN 2370-NI-60-1-MT | 60 | 1 | 21.5 | 12.5 | 8 | 60 | 36 | 36 | 9 |
| GN 2370-NI-60-1,5-MT | 60 | 1.5 | 21.5 | 12.5 | 8 | 60 | 36 | 36 | 14 |
| GN 2370-NI-60-3-MT | 60 | 3 | 21.5 | 12.5 | 8 | 60 | 36 | 36 | 27 |
| GN 2370-NI-60-5-MT | 60 | 5 | 21.5 | 12.5 | 8 | 60 | 36 | 36 | 44 |





ELESA 和 GANTER 依法保留所有权利。
复制我方图纸时需始终提及来源。

# GN 2372

## 带螺纹孔的不锈钢板

**用于GN 237、GN 337、CFMY 和 CFM 铰链**

### 规格

不锈钢 **NI**

- AISI 304
- 本色, 表面亚光滚磨处理 **MT**

### 信息

规格上，GN 2372 不锈钢安装板设计作为附件，设计用于 GN 237 （参见页 1386)此系列铰链安装时无需螺母和垫圈。
同时，免除了耗时的垫圈和螺母的预装，或拧紧时的反面固定工作。其安装在铰链的正面，提供了全新的安装选项。

### 技术信息

- 不锈钢特性 （参见页 A26)

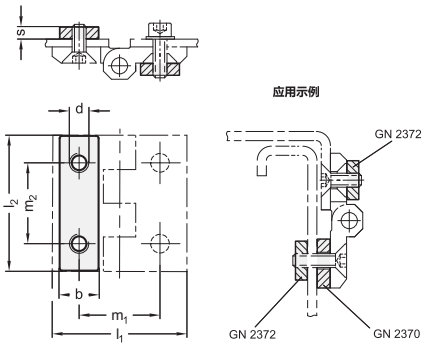


**GN 2372** 不锈钢

| 说明 | l2 | b | d | l1 | m1 | m2 | s | ⚖ |
|---|---|---|---|---|---|---|---|---|
| GN 2372-NI-30-MT | 30 | 9 | M 4 | 30 | 18 | 18 | 3 | 5 |
| GN 2372-NI-40-MT | 40 | 12 | M 5 | 40 | 25 | 25 | 3 | 10 |
| GN 2372-NI-50-MT | 50 | 15 | M 6 | 50 | 30 | 30 | 4 | 21 |
| GN 2372-NI-60-MT | 60 | 18 | M 8 | 60 | 36 | 36 | 4 | 29 |

# GN 2374

## 限位块

**用于 GN 237, GN 237.1, GN 337 和 CFMY.型铰链**

### 规格

精铸不锈钢 **ST**
镀锌,塑料涂层
黑色, RAL 9005, 纹理饰面 **SW**

热塑性橡胶部件

- 丁苯橡胶(NBR)
- 耐受温度达 120 °C
- 肖氏硬度85±5 Shore A

### 信息

依据其规格，限位块GN 2374设计为附件用于GN 237 （参见页 1386) 和GN 337 （参见页 1423) 铰链系列。当安装铰链时也可附着在螺栓上，并加装将旋转角度限定在w值以内的弹性部件。
主要用于轻型的活板和门,或者限位强度预期不会超过动态载荷的场合。

### 技术信息

- 弹性体特性 （参见页 A32)

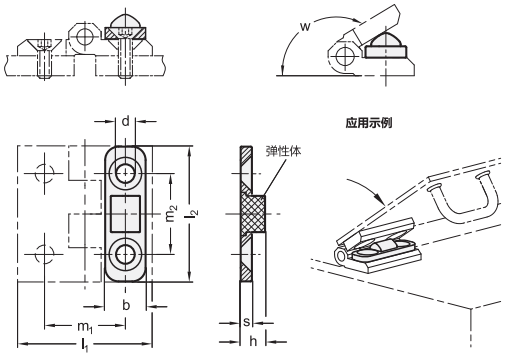


**GN 2374**

| 说明 | l2 | w | b | d | h | l1 | m1 | m2 | s | ⚖ |
|---|---|---|---|---|---|---|---|---|---|---|
| GN 2374-ST-40-150-SW | 40 | 150 | 12 | 5.3 | 7.8 | 40 | 25 | 25 | 3.5 | 10 |
| GN 2374-ST-50-150-SW | 50 | 150 | 15 | 6.3 | 9.2 | 50 | 30 | 30 | 4 | 12 |
| GN 2374-ST-60-150-SW | 60 | 150 | 18 | 8.3 | 10.9 | 60 | 36 | 36 | 5 | 21 |




ELESA 和 GANTER 依法保留所有权利。
复制我方图纸时需始终提及来源。

# CFJ.

RoHS PA +80° -20°

## 防改装铰链

### 高科技聚合体

**材料**
玻璃纤维加固聚酰胺基(PA)高科技聚合体，黑色，亚光饰面。

**旋转销**
AISI 303 不锈钢，完全浇铸在铰链本体内。

**标准型号**
- CFJ-B: 镀镍铜毂，带螺纹孔。
- CFJ-p: 镀镍钢质螺杆。
- CFJ-EH: 带用于安装六角头螺钉的通孔。
- CFJ-B-SH: 黄铜镀镍的螺纹孔和沉头螺钉通孔。

**特征及应用**
旋转销完全浇铸在铰链本体内(ELESA专利)，无法拔出，可防止铰链受到任何改装。
种特征使得此类铰链特别适合安装在有防改装保护要求的结构或设备上。

**旋转角度** (近似值)
最大275°，在-95°至+180°之间(0°=两个互相连接的表面处于同一平面上的情况)。
切勿超过旋转角限值，以免误判铰链的机械性能。
要选择使用类型适宜、数量恰当的铰链，参见 安装指引 (页 1368)。

FM design

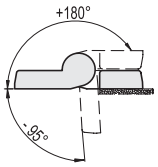


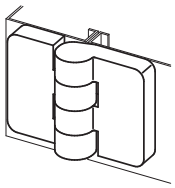

| 强度测试 | 轴向受力强度 | | 径向受力强度 | | 90° 受力强度 | |
|---|---|---|---|---|---|---|
| 说明 | 最大工作载荷 Ea [N] | 破坏载荷 Ra [N] | 最大工作载荷 Er [N] | 破坏载荷 Rr [N] | 最大工作载荷 E90 [N] | 破坏载荷 R90 [N] |
| CFJ.50 B-M6 | 730 | 4170 | 2220 | 4450 | 710 | 2250 |
| CFJ.50 p-M6x17 | 1420 | 4410 | 2180 | 4350 | 510 | 2220 |
| CFJ.50 EH-6 | 1740 | 3470 | 1490 | 2970 | 460 | 2120 |
| CFJ.50-R B-M6-SH-6 | 1480 | 2780 | 1310 | 2490 | 390 | 1900 |

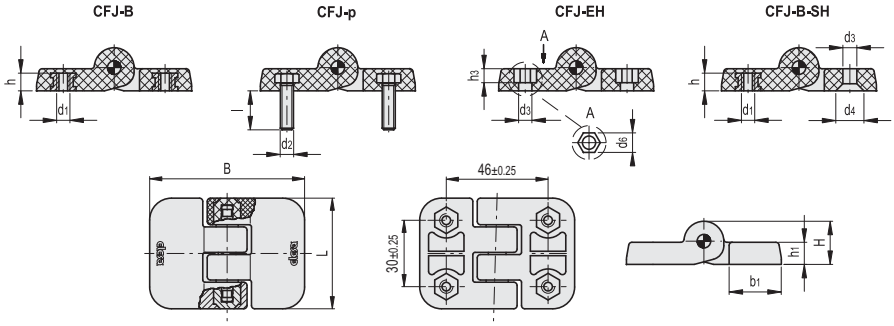


| 代码 | 说明 | L | B | d1 | h | d2 | l | H | h1 | h3 | b1 | d3 | d4 | d6 | C [Nm] B# | C [Nm] p# | C [Nm] EH/ SH# | ⚖ |
|---|---|---|---|---|---|---|---|---|---|---|---|---|---|---|---|---|---|---|
| 424611 | CFJ.50 B-M6 | 50 | 70 | M6 | 8 | - | - | 19.5 | 10 | - | 23.5 | - | - | - | 5 | - | - | 66 |
| 424621 | CFJ.50 p-M6x17 | 50 | 70 | - | - | M6 | 17 | 19.5 | 10 | - | 23.5 | - | - | - | - | 4 | - | 71 |
| 424631 | CFJ.50 EH-6 | 50 | 70 | - | - | - | - | 19.5 | 10 | 5.5 | 23.5 | 6.5 | - | 10 | - | - | 5 | 46 |
| 424671 | CFJ.50-R B-M6-SH-6 | 50 | 70 | M6 | 8 | - | - | 19.5 | 10 | - | 23.5 | 6.5 | 12.5 | - | 5 | - | 3 | 54 |

**#** 安装螺钉的推荐拧紧扭矩





elesa+Ganter

ELESA 和 GANTER 依法保留所有权利。
复制我方图纸时需始终提及来源。

# GN 136

## 片状金属铰链

**不锈钢/钢，方形或纵向加长**

### 规格

**类型**

- **A**型:不带孔，焊接安装 (仅限不锈钢 NI)
- **B**型: 带用于柱头螺钉/镜头螺钉的孔
- **C**型:带孔，用于沉头螺钉

**钢制款式**

钢制 **ST**

- 只有 B 和 C型
- 镀锌，蓝钝处理

销
AISI 304 不锈钢
铆接

**不锈钢款式**

AISI 304 不锈钢**NI**
所有型号

销
AISI 304 不锈钢
铆接

### 信息

GN 136 片状金属铰链属于经济型设计，用于低载荷的场合。

### 技术信息

- 不锈钢特性 (参见页 A26)
- 铰链额定负载信息 (参见页 A40)
- 铰链列表 (参见页 1362)

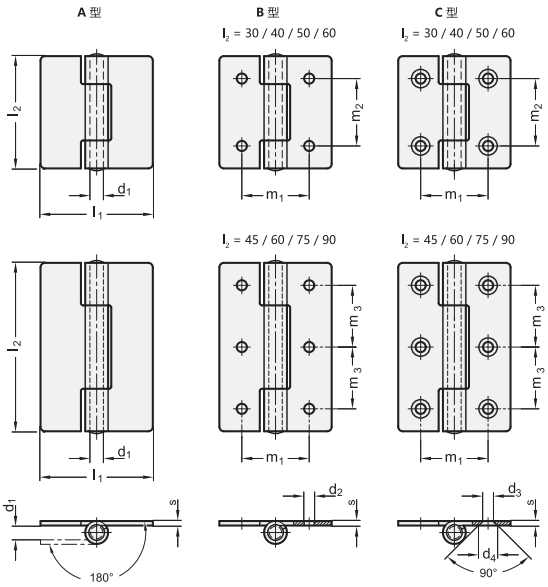


* 增加片状金属铰链的型号索引
B C

* 增加片状金属铰链的型号索引
A B C

**GN 136**

| 说明 | l1 | l2 | d1 | d2 | d3 | d4 | m1 | m2 | m3 | s | ⚖ |
|---|---|---|---|---|---|---|---|---|---|---|---|
| GN 136-ST-30-30-* | 30 | 30 | 3 | 3.2 | 4 | 6.4 | 18 | 18 | - | 1.5 | 22 |
| GN 136-ST-30-45-* | 30 | 45 | 3 | 3.2 | 4 | 6.4 | 18 | - | 16.5 | 1.5 | 22 |
| GN 136-ST-40-40-* | 40 | 40 | 4 | 4.2 | 5 | 8.3 | 25 | 25 | - | 2 | 33 |
| GN 136-ST-40-60-* | 40 | 60 | 4 | 4.2 | 5 | 8.3 | 25 | - | 22.5 | 2 | 33 |
| GN 136-ST-50-50-* | 50 | 50 | 6 | 5.2 | 5 | 8.3 | 30 | 30 | - | 2 | 60 |
| GN 136-ST-50-75-* | 50 | 75 | 6 | 5.2 | 5 | 8.3 | 30 | - | 27.5 | 2 | 60 |
| GN 136-ST-60-60-* | 60 | 60 | 6 | 5.2 | 5 | 8.3 | 36 | 36 | - | 2 | 82 |
| GN 136-ST-60-90-* | 60 | 90 | 6 | 5.2 | 5 | 8.3 | 36 | - | 33 | 2 | 82 |

**GN 136-NI** 不锈钢

| 说明 | l1 | l2 | d1 | d2 | d3 | d4 | m1 | m2 | m3 | s | ⚖ |
|---|---|---|---|---|---|---|---|---|---|---|---|
| GN 136-NI-30-30-* | 30 | 30 | 3 | 3.2 | 4 | 6.4 | 18 | 18 | - | 1.5 | 34 |
| GN 136-NI-30-45-* | 30 | 45 | 3 | 3.2 | 4 | 6.4 | 18 | - | 16.5 | 1.5 | 34 |
| GN 136-NI-40-40-* | 40 | 40 | 4 | 4.2 | 5 | 8.3 | 25 | 25 | - | 2 | 34 |
| GN 136-NI-40-60-* | 40 | 60 | 4 | 4.2 | 5 | 8.3 | 25 | - | 22.5 | 2 | 34 |
| GN 136-NI-50-50-* | 50 | 50 | 6 | 5.2 | 5 | 8.3 | 30 | 30 | - | 2 | 62 |
| GN 136-NI-50-75-* | 50 | 75 | 6 | 5.2 | 5 | 8.3 | 30 | - | 27.5 | 2 | 62 |
| GN 136-NI-60-60-* | 60 | 60 | 6 | 5.2 | 5 | 8.3 | 36 | 36 | - | 2 | 83 |
| GN 136-NI-60-90-* | 60 | 90 | 6 | 5.2 | 5 | 8.3 | 36 | - | 33 | 2 | 83 |

ELESA 和 GANTER 依法保留所有权利。
复制我方图纸时需始终提及来源。

# 带可调节嵌件的铰链

## 超级高科技聚合体

**材料**
玻璃纤维加固聚酰胺基(PA)超级高科技聚合体。黑色，亚光饰面。

**可调节嵌件**
高科技聚合体，黑色。

**旋转销**
AISI 303 不锈钢。

**标准型号**
用于安装M6埋头螺钉的通孔。

**特征及应用**
可调插件(ELESA专利)设计用于补偿门轴线的有限错位。仅需通过设置插件的方向，即可进行垂直和水平调整，从而实现门与门框之间极佳的校准。
铰链本体孔以及插件尾部的滚花可保持在装配铰链时的精确定位。
该铰链可补偿垂直或水平方向的错位，或同时补偿上述两方向的错位。

FM design

**旋转角度** (近似值)
最大260°(在-90°至+170°之间，0°指两个互相连接的表面处于同一平面上的情况)。
切勿超过旋转角限值，以免误判铰链的机械性能。
要选择使用类型适宜、数量恰当的铰链，参见 安装指引 (页 1368)。

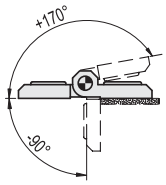


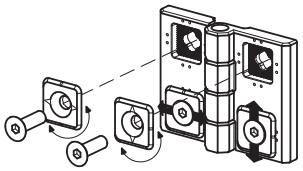

| 强度测试 | 轴向受力强度 | 径向受力强度 | 90° 角受力强度 |
|---|---|---|---|
| | 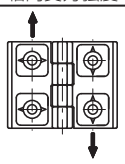 | 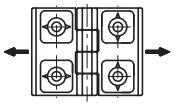 | 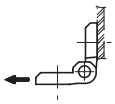 |
| | 最大极限静载荷 | 最大极限静载荷 | 最大极限静载荷 |
| 说明 | Sa [N] | Sr [N] | S90 [N] |
| CFR.60 SH-6 | 1800 | 2700 | 2130 |

最大静载荷是这样的值，在该值以上材料可能破裂，从而损害铰链功能使用。显然，根据特定应用的重要性和安全水平，必须对该值应用合适的因子。

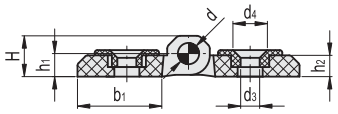


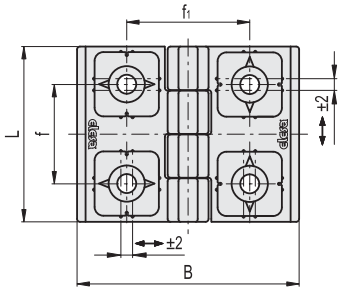


| 代码 | 说明 | L | B | f | f1 | H | h1 | h2 | b1 | d | d3 | d4 | C# [Nm] | ⚖ |
|---|---|---|---|---|---|---|---|---|---|---|---|---|---|---|
| 426431 | CFR.60 SH-6 | 60 | 75 | 34 | 42 | 16 | 9.5 | 8 | 29.5 | 8 | 6.5 | 12.5 | 5 | 72 |

# 安装螺钉的推荐拧紧扭矩



ELESA 和 GANTER 依法保留所有权利。
复制我方图纸时需始终提及来源。

# GN 127

## 铰链

### 可调节/压铸锌

#### 规格

**类型**

- **H**型:水平调节
- **B**型: 垂直调节
- **HB**型: 水平和垂直调节

压铸锌
喷塑涂层
黑色, 纹理饰面

销
AISI 303 不锈钢

#### 信息

GN 127 铰链无论从技术上还是在现实中, 均能在门框之内, 允许对门进行精确地定位和校准。
铰链合页及调节衬套上的锯齿, 形成牢固地锁定, 防止安装后铰链移动。为更易安装, 以箭头标志提示参照位置0。

#### 技术信息

- 不锈钢特性 (参见页 A26)
- 铰链额定负载信息 (参见页 A40)
- 铰链列表 (参见页 1362)

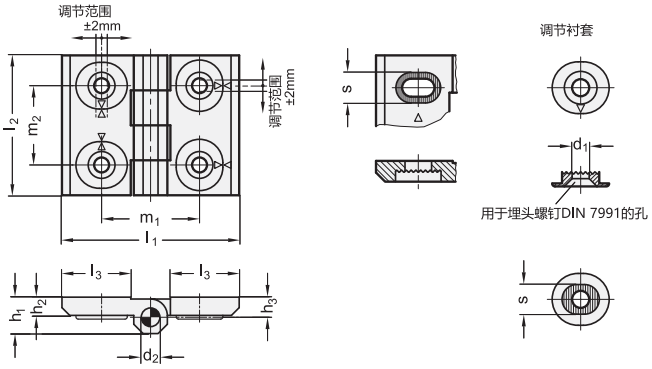


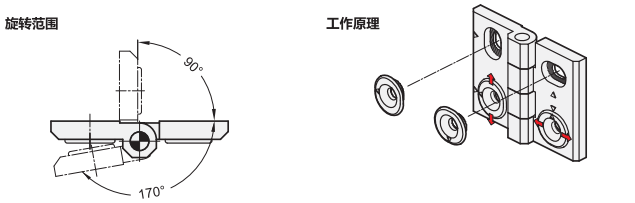


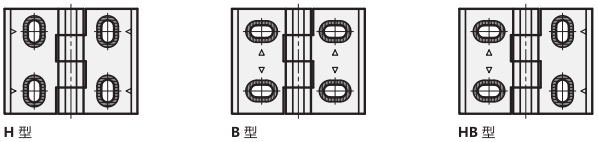


**GN 127**

| 说明 | l1 | l2 | d1 | d2 | h1 ≈ | h2 | h3 | l3 | m1 | m2 | s | ⚖ |
|---|---|---|---|---|---|---|---|---|---|---|---|---|
| GN 127-76-60-B | 76 | 60 | 6.5 | 8 | 15 | 8 | 8.5 | 30 | 42 | 34 | 12 | 200 |
| GN 127-76-60-H | 76 | 60 | 6.5 | 8 | 15 | 8 | 8.5 | 30 | 42 | 34 | 12 | 201 |
| GN 127-76-60-HB | 76 | 60 | 6.5 | 8 | 15 | 8 | 8.5 | 30 | 42 | 34 | 12 | 201 |




ELESA 和 GANTER 依法保留所有权利。
复制我方图纸时需始终提及来源。

RoHS PA +80° -20°

# 用于薄板门的铰链

## 高科技聚合体

**材料**
高弹性聚酰胺基 (PA) 高科技聚合体。黑色，亚光饰面。

**旋转销**
AISI 303 不锈钢。

**标准型号**
- **CFN-B**：镀镍铜制嵌件，带螺纹。孔
- **CFD-p**：宽合页内为镀镍黄铜螺杆，窄合页内为镀镍钢制螺杆。
- **CFD-p-B**：镀镍黄铜螺杆与镀镍黄铜毂带螺纹孔。
- **CFE-B-p**：带螺纹孔镀镍铜制嵌件和镀镍钢质螺杆。
- **CFD-CH-B**：用于安装圆柱头螺钉的通孔和带螺纹孔的镀镍铜毂。
- **CFD-CH-p**：用于安装圆柱头螺钉的通孔和镀镍钢质螺杆。

**特征及应用**
此类铰链由尺寸不同的两个部分组成（一个部分较小、一个部分较大）。可装在如带薄侧壁和薄门的结构上。

**旋转角度** (近似值)
最大205°，在-15°至+190°之间 (0°=两个互相连接的表面处于同一平面上的情况)。
切勿超过旋转角限值，以免误判铰链的机械性能。
要选择使用类型适宜、数量恰当的铰链，参见 安装指引 (页 1368)。

FM design

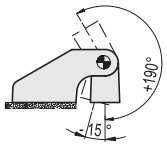


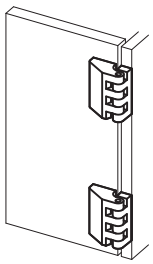

| 强度测试 | 轴向受力强度 | | 径向受力强度 | | 90° 角受力强度 | |
|---|---|---|---|---|---|---|
| 说明 | 最大工作载荷 Ea [N] | 破坏载荷 Ra [N] | 最大工作载荷 Er [N] | 破坏载荷 Rr [N] | 最大工作载荷 E90 [N] | 破坏载荷 R90 [N] |
| CFD.30 B-M3 | 60 | 690 | 70 | 490 | 60 | 500 |
| CFD.30 p-M3x13 | 70 | 750 | 40 | 340 | 30 | 390 |
| CFD.30 p-M3x13-B-M3 | 60 | 690 | 40 | 340 | 30 | 390 |
| CFD.30 B-M3-p-M3x13 | 60 | 690 | 40 | 340 | 30 | 390 |
| CFD.30 CH-3-B-M3 | 100 | 830 | 110 | 720 | 70 | 670 |
| CFD.30 CH-3-p-M3x13 | 60 | 730 | 50 | 450 | 30 | 350 |
| CFD.40 B-M4 | 160 | 1710 | 150 | 1340 | 100 | 700 |
| CFD.40 p-M4x18 | 110 | 1230 | 140 | 880 | 50 | 730 |
| CFD.40 p-M4x18-B-M4 | 110 | 1230 | 140 | 880 | 50 | 700 |
| CFD.40 B-M4-p-M4x18 | 110 | 1230 | 140 | 880 | 50 | 700 |
| CFD.40 CH-4-B-M4 | 120 | 1620 | 150 | 1220 | 130 | 1110 |
| CFD.40 CH-4-p-M4x18 | 150 | 1480 | 140 | 820 | 100 | 860 |
| CFD.48 B-M5 | 260 | 2440 | 260 | 1700 | 120 | 1640 |
| CFD.48 p-M5x17 | 290 | 1770 | 240 | 1840 | 110 | 1740 |
| CFD.48 p-M5x17-B-M5 | 260 | 1770 | 240 | 1700 | 110 | 1640 |
| CFD.48 B-M5-p-M5x17 | 260 | 1770 | 240 | 1700 | 110 | 1640 |
| CFD.48 CH-5-B-M5 | 330 | 2530 | 240 | 1890 | 290 | 1870 |
| CFD.48 CH-5-p-M5x17 | 150 | 2170 | 120 | 1200 | 110 | 970 |
| CFD.66 B-M6 | 450 | 4130 | 320 | 2520 | 220 | 2250 |
| CFD.66 p-M6x16 | 470 | 3260 | 260 | 1700 | 240 | 1580 |
| CFD.66 p-M6x16-B-M6 | 450 | 3260 | 260 | 1700 | 220 | 1580 |
| CFD.66 B-M6-p-M6x16 | 450 | 3260 | 260 | 1700 | 220 | 1580 |
| CFD.66 CH-6-B-M6 | 430 | 3660 | 410 | 2610 | 310 | 2830 |
| CFD.66 CH-6-p-M6x16 | 350 | 3090 | 280 | 1770 | 180 | 1610 |





ELESA 和 GANTER 依法保留所有权利。
复制我方图纸时需始终提及来源。

# CFD.

## 用于薄板门的铰链

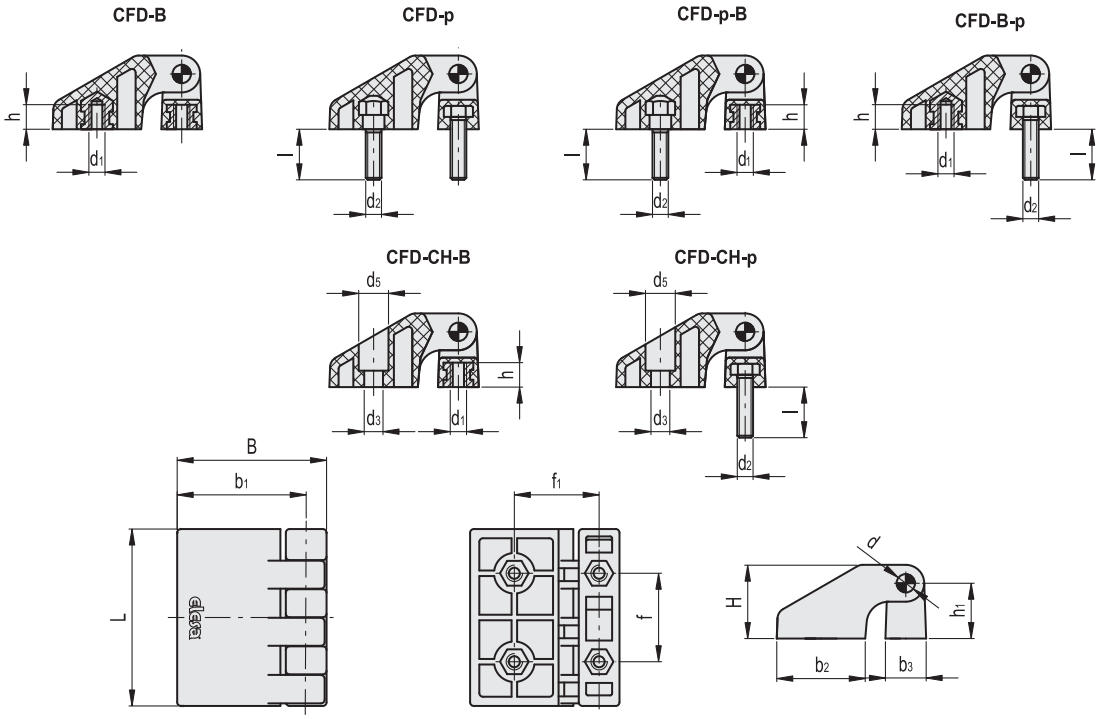


| 代码 | 说明 | L | B | d1 | h | d2 | l | f±0.25 | f1 ±0.25 | H | h1 | b1 | b2 | b3 | d | d3 | d5 | C [Nm] B# | C [Nm] p# | C [Nm] CH# | ⚖ |
|---|---|---|---|---|---|---|---|---|---|---|---|---|---|---|---|---|---|---|---|---|---|
| 422711 | CFD.30 B-M3 | 30.5 | 26.5 | M3 | 4 | - | - | 15 | 15 | 12.5 | 9.5 | 22.5 | 15 | 7 | 2.5 | - | - | 1 | - | - | 8 |
| 422721 | CFD.30 p-M3x13 | 30.5 | 26.5 | - | - | M3 | 13 | 15 | 15 | 12.5 | 9.5 | 22.5 | 15 | 7 | 2.5 | - | - | - | 1 | - | 11 |
| 422731 | CFD.30 B-M3-p-M3x13-B-M3 | 30.5 | 26.5 | M3 | 4 | - | 13 | 15 | 15 | 12.5 | 9.5 | 22.5 | 15 | 7 | 2.5 | - | - | 1 | 1 | - | 10 |
| 422741 | CFD.30 B-M3-p-M3x13 | 30.5 | 26.5 | - | 4 | M3 | 13 | 15 | 15 | 12.5 | 9.5 | 22.5 | 15 | 7 | 2.5 | - | - | 1 | 1 | - | 9 |
| 422751 | CFD.30 CH-3-B-M3 | 30.5 | 26.5 | M3 | 4 | - | - | 15 | 15 | 12.5 | 9.5 | 22.5 | 15 | 7 | 2.5 | 3.5 | 6 | 1 | - | 0.5 | 7 |
| 422761 | CFD.30 CH-3-p-M3x13 | 30.5 | 26.5 | - | - | M3 | 13 | 15 | 15 | 12.5 | 9.5 | 22.5 | 15 | 7 | 2.5 | 3.5 | 6 | - | 1 | 0.5 | 8 |
| 422811 | CFD.40 B-M4 | 40.5 | 34 | M4 | 5.5 | - | - | 20 | 20.2 | 16.5 | 12.5 | 29.5 | 20 | 9.5 | 4 | - | - | 4 | - | - | 19 |
| 422821 | CFD.40 p-M4x18 | 40.5 | 34 | - | - | M4 | 18 | 20 | 20.2 | 16.5 | 12.5 | 29.5 | 20 | 9.5 | 4 | - | - | - | 1.5 | - | 26 |
| 422831 | CFD.40 p-M4x18-B-M4 | 40.5 | 34 | M4 | 5.5 | M4 | 18 | 20 | 20.2 | 16.5 | 12.5 | 29.5 | 20 | 9.5 | 4 | - | - | 4 | 1.5 | - | 23 |
| 422841 | CFD.40 B-M4-p-M4x18 | 40.5 | 34 | - | 5.5 | M4 | 18 | 20 | 20.2 | 16.5 | 12.5 | 29.5 | 20 | 9.5 | 4 | - | - | 4 | 1.5 | - | 21 |
| 422851 | CFD.40 CH-4-B-M4 | 40.5 | 34 | M4 | 5.5 | - | - | 20 | 20.2 | 16.5 | 12.5 | 29.5 | 20 | 9.5 | 4 | 4.5 | 7.5 | 4 | - | 1 | 16 |
| 422861 | CFD.40 CH-4-p-M4x18 | 40.5 | 34 | - | - | M4 | 18 | 20 | 20.2 | 16.5 | 12.5 | 29.5 | 20 | 9.5 | 4 | 4.5 | 7.5 | - | 1.5 | 1 | 19 |
| 422911 | CFD.48 B-M5 | 48.5 | 40.5 | M5 | 6.5 | - | - | 24 | 23 | 20 | 15 | 35 | 24 | 11.5 | 5 | - | - | 5 | - | - | 33 |
| 422921 | CFD.48 p-M5x17 | 48.5 | 40.5 | - | - | M5 | 17 | 24 | 23 | 20 | 15 | 35 | 24 | 11.5 | 5 | - | - | - | 3 | - | 46 |
| 422931 | CFD.48 p-M5x17-B-M5 | 48.5 | 40.5 | M5 | 6.5 | M5 | 17 | 24 | 23 | 20 | 15 | 35 | 24 | 11.5 | 5 | - | - | 5 | 3 | - | 41 |
| 422941 | CFD.48 B-M5-p-M5x17 | 48.5 | 40.5 | - | 6.5 | M5 | 17 | 24 | 23 | 20 | 15 | 35 | 24 | 11.5 | 5 | - | - | 5 | 3 | - | 38 |
| 422951 | CFD.48 CH-5-B-M5 | 48.5 | 40.5 | M5 | 6.5 | - | - | 24 | 23 | 20 | 15 | 35 | 24 | 11.5 | 5 | 5.5 | 9 | - | - | 2 | 27 |
| 422961 | CFD.48 CH-5-p-M5x17 | 48.5 | 40.5 | - | - | M5 | 17 | 24 | 23 | 20 | 15 | 35 | 24 | 11.5 | 5 | 5.5 | 9 | - | 3 | 2 | 31 |
| 423011 | CFD.66 B-M6 | 66 | 56 | M6 | 9 | - | - | 33 | 31.8 | 27.5 | 21 | 48.5 | 33 | 15 | 6 | - | - | 5 | - | - | 76 |
| 423021 | CFD.66 p-M6x16 | 66 | 56 | - | - | M6 | 16 | 33 | 31.8 | 27.5 | 21 | 48.5 | 33 | 15 | 6 | - | - | - | 5 | - | 95 |
| 423031 | CFD.66 p-M6x16-B-M6 | 66 | 56 | M6 | 9 | M6 | 16 | 33 | 31.8 | 27.5 | 21 | 48.5 | 33 | 15 | 6 | - | - | 5 | 5 | - | 90 |
| 423041 | CFD.66 B-M6-p-M6x16 | 66 | 56 | - | 9 | M6 | 16 | 33 | 31.8 | 27.5 | 21 | 48.5 | 33 | 15 | 6 | - | - | 5 | 5 | - | 82 |
| 423051 | CFD.66 CH-6-B-M6 | 66 | 56 | M6 | 9 | - | - | 33 | 31.8 | 27.5 | 21 | 48.5 | 33 | 15 | 6 | 6.5 | 10.5 | 5 | - | 5 | 66 |
| 423061 | CFD.66 CH-6-p-M6x16 | 66 | 56 | - | - | M6 | 16 | 33 | 31.8 | 27.5 | 21 | 48.5 | 33 | 15 | 6 | 6.5 | 10.5 | - | 5 | 5 | 71 |

**#** 安装螺钉的推荐拧紧扭矩

ELESA 和 GANTER 依法保留所有权利。
复制我方图纸时需始终提及来源。

# CMDX-AL

## 用于薄板门的铰链

**铝制**

**材料**
阳极氧化铝制，黑色或本色，亚光饰面。

**旋转销**
AISI 304 不锈钢。

**导销衬套**
聚酰胺基 (PA) 高科技聚合体。

**安装螺钉**
不锈钢自攻螺钉 4.8x15.9 DIN 7982 (门框侧) 与不锈钢 M5x10 半圆头螺钉 (门侧)。随货提供。

**标准型号**
- **CMDX-AL-P**: 与合页在同一平面。
- **CMDX-AL-R**: 带凸起合页。
- **CMDX-AL-PS**: 与合页在同一平面，向左侧开启。
- **CMDX-AL-RS**: 带凸起合页，向左侧开启。
- **CMDX-AL-PD**: 与合页在同一平面，向右侧开启。
- **CMDX-AL-RD**: 带凸起合页，向右侧开启。

表面处理形式索引：
- **AN**: 阳极氧化铝制，本色。
- **AB**: 阳极氧化铝制，黑色。

**特征及应用**
此类铰链由尺寸不同的两个部分组成 (一半较小、一半较大)。适用于侧壁或门板较薄的结构。

ELESA Original design

**旋转角度** (近似值)
Max 185° (在-5° 和180°之间 0°=两个互相连接的表面处于同一平面上的情况)。
切勿超过旋转角限值，以免损坏铰链。

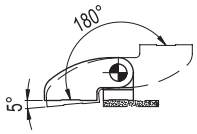


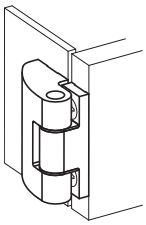

**CMDX-AL-P**
**CMDX-AL-R**

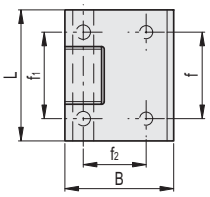


**CMDX-AL-PS**
**CMDX-AL-RS**

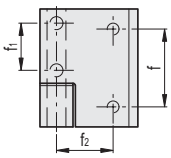


**CMDX-AL-PD**
**CMDX-AL-RD**

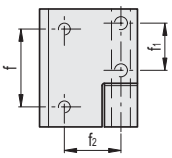


**CMDX-AL-P**

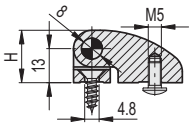


**CMDX-AL-R**

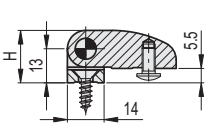


**CMDX-AL-PS** **CMDX-AL-RS** **CMDX-AL-PD** **CMDX-AL-RD**

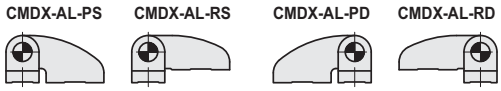

| 代码 | 说明 | 代码 | 说明 | L | B | f | f1 | f2 | H | ⚖ |
|---|---|---|---|---|---|---|---|---|---|---|
| 428321 | CMDX-AL-P-50-AN | 428322 | CMDX-AL-P-50-AB | 50 | 41.5 | 33 | 33 | 24 | 20 | 94 |
| 428325 | CMDX-AL-P-70-AN | 428326 | CMDX-AL-P-70-AB | 70 | 41.5 | 50 | 50 | 24 | 20 | 132 |
| 428329 | CMDX-AL-P-90-AN | 428330 | CMDX-AL-P-90-AB | 90 | 41.5 | 70 | 70 | 24 | 20 | 170 |
| 428341 | CMDX-AL-R-50-AN | 428342 | CMDX-AL-R-50-AB | 50 | 41.5 | 33 | 33 | 24 | 20 | 85 |
| 428345 | CMDX-AL-R-70-AN | 428346 | CMDX-AL-R-70-AB | 70 | 41.5 | 50 | 50 | 24 | 20 | 120 |
| 428349 | CMDX-AL-R-90-AN | 428350 | CMDX-AL-R-90-AB | 90 | 41.5 | 70 | 70 | 24 | 20 | 154 |
| 428366 | CMDX-AL-PS-50-AN | 428367 | CMDX-AL-PS-50-AB | 50 | 41.5 | 33 | 20 | 24 | 20 | 92 |
| 428376 | CMDX-AL-RS-50-AN | 428377 | CMDX-AL-RS-50-AB | 50 | 41.5 | 33 | 20 | 24 | 20 | 83 |
| 428361 | CMDX-AL-PD-50-AN | 428362 | CMDX-AL-PD-50-AB | 50 | 41.5 | 33 | 20 | 24 | 20 | 92 |
| 428371 | CMDX-AL-RD-50-AN | 428372 | CMDX-AL-RD-50-AB | 50 | 41.5 | 33 | 20 | 24 | 20 | 83 |





ELESA 和 GANTER 依法保留所有权利。
复制我方图纸时需始终提及来源。

# GN 138

## 铰链

### 压铸锌

#### 规格

**类型**

- **A**型: 2x2 螺纹盲孔

压铸锌 **ZD**
喷塑涂层
黑色, RAL 9005, 纹理饰面 **SW**
银色, RAL 9006, 纹理饰面 **SR**

销
AISI 303 不锈钢

#### 信息

由于其美观的设计，GN 138 铰链适用于注重良好及时尚外观的机械及成套设备。
背面隐藏式防改装的安装方式，凸显并增强了铰链的外观特点。
GN138的长度$l_1$/$l_2$和安装孔距$m_1$/$m_2$均和泛用型号GN237/CFM系列一致，可替换原有的GN237 (参见页 1386) / CFM. (参见页 1382)铰链。

#### 技术信息

- 不锈钢特性 (参见页 A26)
- 铰链额定负载信息 (参见页 A40)
- 铰链列表 (参见页 1362)

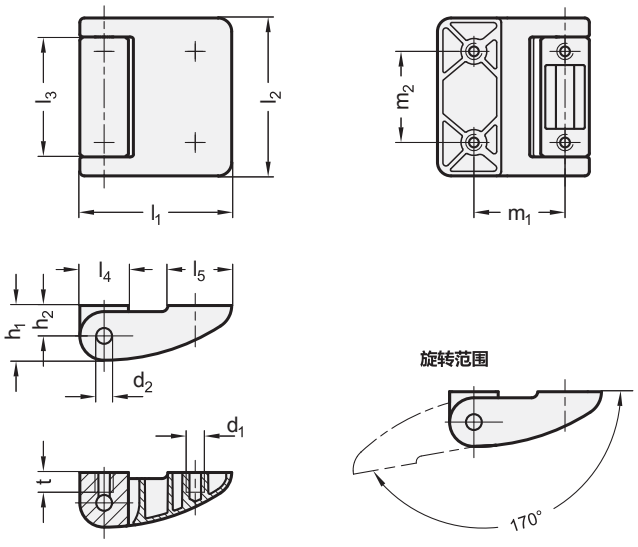


**GN 138**

| 说明 | l1 | l2 | d1 | d2 | h1 | h2 | l3 | l4 | l5 | m1 | m2 | t | ⚖ |
|---|---|---|---|---|---|---|---|---|---|---|---|---|---|
| GN 138-ZD-40-42-A-SR | 40 | 42 | M 5 | 6 | 14 | 8 | 34 | 12 | 18 | 25 | 25 | 5 | 50 |
| GN 138-ZD-40-42-A-SW | 40 | 42 | M 5 | 6 | 14 | 8 | 34 | 12 | 18 | 25 | 25 | 5 | 72 |
| GN 138-ZD-50-52-A-SR | 50 | 52 | M 6 | 6 | 18 | 10 | 39 | 16 | 21 | 30 | 30 | 6.5 | 130 |
| GN 138-ZD-50-52-A-SW | 50 | 52 | M 6 | 6 | 18 | 10 | 39 | 16 | 21 | 30 | 30 | 6.5 | 131 |
| GN 138-ZD-60-62-A-SR | 60 | 62 | M 6 | 8 | 22 | 12 | 47 | 20 | 24 | 36 | 36 | 7.5 | 210 |
| GN 138-ZD-60-62-A-SW | 60 | 62 | M 6 | 8 | 22 | 12 | 47 | 20 | 24 | 36 | 36 | 7.5 | 210 |



ELESA 和 GANTER 依法保留所有权利。
复制我方图纸时需始终提及来源。

# CFE.

RoHS PA +80° -20°

## 铰链

### 高科技聚合体

**材料**
高弹性聚酰胺基 (PA) 高科技聚合体。黑色，亚光饰面。

**旋转销**
AISI 303 不锈钢。

**标准型号**
- **CFE-B**: 镀镍铜衬套，带螺纹孔。
- **CFE-p**: 镀镍钢制螺杆。
- **CFE-CH**: 带用于安装圆柱头螺钉的通孔。
- **CFE-B-p**: 镀镍黄铜毂带螺纹孔与镀镍黄铜螺杆。
- **CFE-B-CH**: 带螺纹孔镀镍铜毂和用于柱头螺钉的通孔。
- **CFE-p-CH**: 镀镍钢制螺杆和用于柱头螺钉的通孔。

**应用**
此类铰链特别适用于带垫片的门。

**旋转角度** (近似值)
最大200°，在-80°至+120°之间 (0°=两个互相连接的表面处于同一平面上的情况)。
切勿超过旋转角限值，以免误判铰链的机械性能。
要选择使用类型适宜、数量恰当的铰链，参见 安装指引 (页 1368)。

FMdesign

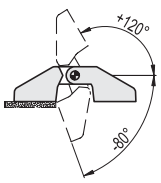


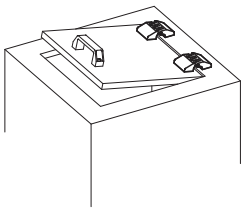

| 强度测试 | 轴向受力强度 | | 径向受力强度 | | 90° 角受力强度 | |
|---|---|---|---|---|---|---|
| | 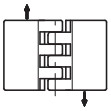 | | | | 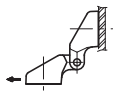 | |
| 说明 | 最大工作载荷 Ea [N] | 破坏载荷 Ra [N] | 最大工作载荷 Er [N] | 破坏载荷 Rr [N] | 最大工作载荷 E90 [N] | 破坏载荷 R90 [N] |
| CFE.30 B-M3 | 50 | 660 | 140 | 1040 | 50 | 310 |
| CFE.30 p-M3x13 | 40 | 460 | 110 | 1040 | 60 | 560 |
| CFE.30 CH-3 | 50 | 640 | 120 | 980 | 20 | 300 |
| CFE.30 B-M3-p-M3x13 | 40 | 460 | 110 | 1040 | 50 | 310 |
| CFE.30 B-M3-CH-3 | 50 | 640 | 120 | 980 | 20 | 300 |
| CFE.30 p-M3x13-CH-3 | 40 | 460 | 110 | 980 | 20 | 300 |
| CFE.40 B-M4 | 90 | 1110 | 230 | 1920 | 60 | 590 |
| CFE.40 p-M4x18 | 90 | 1110 | 300 | 2440 | 60 | 590 |
| CFE.40 CH-4 | 150 | 1580 | 370 | 2460 | 80 | 1210 |
| CFE.40 B-M4-p-M4x18 | 90 | 1110 | 230 | 1920 | 60 | 590 |
| CFE.40 B-M4-CH-4 | 90 | 1110 | 230 | 1920 | 60 | 590 |
| CFE.40 p-M4x18-CH-4 | 90 | 1110 | 300 | 2440 | 60 | 590 |
| CFE.48 B-M5 | 160 | 1260 | 440 | 2890 | 190 | 1290 |
| CFE.48 p-M5x17 | 190 | 1900 | 310 | 2870 | 160 | 1190 |
| CFE.48 CH-5 | 300 | 2160 | 410 | 2850 | 150 | 1440 |
| CFE.48 B-M5-p-M5x17 | 160 | 1260 | 310 | 2870 | 160 | 1190 |
| CFE.48 B-M5-CH-5 | 160 | 1260 | 410 | 2850 | 150 | 1290 |
| CFE.48 p-M5x17-CH-5 | 190 | 1900 | 310 | 2850 | 150 | 1190 |
| CFE.66 B-M6 | 530 | 4160 | 500 | 2480 | 310 | 2250 |
| CFE.66 p-M6x16 | 240 | 2670 | 700 | 3490 | 270 | 1830 |
| CFE.66 CH-6 | 440 | 3160 | 690 | 3450 | 260 | 2920 |
| CFE.66 B-M6-p-M6x16 | 240 | 2670 | 500 | 2480 | 270 | 1830 |
| CFE.66 B-M6-CH-6 | 440 | 3160 | 500 | 2480 | 260 | 2250 |
| CFE.66 p-M6x16-CH-6 | 240 | 2670 | 690 | 3450 | 260 | 1830 |



elesa+Ganter

ELESA 和 GANTER 依法保留所有权利。
复制我方图纸时需始终提及来源。

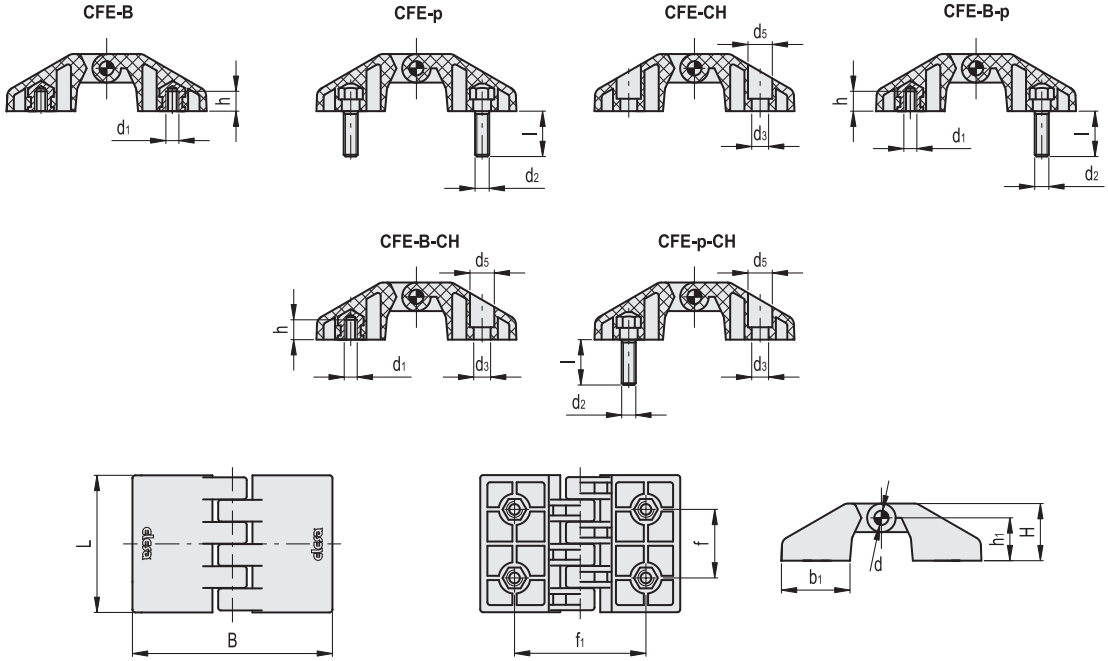





| 代码 | 说明 | L | B | d1 | h | d2 | l | f±0.25 | f1 ±0.25 | H | h1 | b1 | d | d3 | d5 | C [Nm] B# | C [Nm] p# | C [Nm] CH# | ⚖ |
|---|---|---|---|---|---|---|---|---|---|---|---|---|---|---|---|---|---|---|---|
| 423111 | CFE.30 B-M3 | 30.5 | 45.5 | M3 | 4 | - | - | 15 | 30 | 12.5 | 9.5 | 15 | 2.5 | - | - | 1 | - | - | 11 |
| 423121 | CFE.30 p-M3x13 | 30.5 | 45.5 | - | - | M3 | 13 | 15 | 30 | 12.5 | 9.5 | 15 | 2.5 | - | - | - | 1 | - | 14 |
| 423131 | CFE.30 CH-3 | 30.5 | 45.5 | - | - | - | - | 15 | 30 | 12.5 | 9.5 | 15 | 2.5 | 3.5 | 6 | - | - | 0.5 | 8 |
| 423141 | CFE.30 B-M3-p-M3x13 | 30.5 | 45.5 | M3 | 4 | M3 | 13 | 15 | 30 | 12.5 | 9.5 | 15 | 2.5 | - | - | 1 | 1 | - | 13 |
| 423151 | CFE.30 B-M3-CH-3 | 30.5 | 45.5 | M3 | 4 | - | - | 15 | 30 | 12.5 | 9.5 | 15 | 2.5 | 3.5 | 6 | 1 | - | 0.5 | 10 |
| 423161 | CFE.30 p-M3x13-CH-3 | 30.5 | 45.5 | - | - | M3 | 13 | 15 | 30 | 12.5 | 9.5 | 15 | 2.5 | 3.5 | 6 | - | 1 | 0.5 | 11 |
| 423211 | CFE.40 B-M4 | 40.5 | 59 | M4 | 5.5 | - | - | 20 | 40.4 | 16.5 | 12.5 | 20 | 4 | - | - | 4 | - | - | 26 |
| 423221 | CFE.40 p-M4x18 | 40.5 | 59 | - | - | M4 | 18 | 20 | 40.4 | 16.5 | 12.5 | 20 | 4 | - | - | - | 2 | - | 34 |
| 423231 | CFE.40 CH-4 | 40.5 | 59 | - | - | - | - | 20 | 40.4 | 16.5 | 12.5 | 20 | 4 | 4.5 | 7.5 | - | - | 1 | 19 |
| 423241 | CFE.40 B-M4-p-M4x18 | 40.5 | 59 | M4 | 5.5 | M4 | 18 | 20 | 40.4 | 16.5 | 12.5 | 20 | 4 | - | - | 4 | 2 | - | 30 |
| 423251 | CFE.40 B-M4-CH-4 | 40.5 | 59 | M4 | 5.5 | - | - | 20 | 40.4 | 16.5 | 12.5 | 20 | 4 | 4.5 | 7.5 | 4 | - | 1 | 21 |
| 423261 | CFE.40 p-M4x18-CH-4 | 40.5 | 59 | - | - | M4 | 18 | 20 | 40.4 | 16.5 | 12.5 | 20 | 4 | 4.5 | 7.5 | - | 2 | 1 | 26 |
| 423311 | CFE.48 B-M5 | 48.5 | 70 | M5 | 6.5 | - | - | 24 | 46 | 20 | 15 | 24 | 5 | - | - | 5 | - | - | 44 |
| 423321 | CFE.48 p-M5x17 | 48.5 | 70 | - | - | M5 | 17 | 24 | 46 | 20 | 15 | 24 | 5 | - | - | - | 5 | - | 58 |
| 423331 | CFE.48 CH-5 | 48.5 | 70 | - | - | - | - | 24 | 46 | 20 | 15 | 24 | 5 | 5.5 | 9 | - | - | 2 | 31 |
| 423341 | CFE.48 B-M5-p-M5x17 | 48.5 | 70 | M5 | 6.5 | M5 | 17 | 24 | 46 | 20 | 15 | 24 | 5 | - | - | 5 | 5 | - | 51 |
| 423351 | CFE.48 B-M5-CH-5 | 48.5 | 70 | M5 | 6.5 | - | - | 24 | 46 | 20 | 15 | 24 | 5 | 5.5 | 9 | 5 | - | 2 | 38 |
| 423361 | CFE.48 p-M5x17-CH-5 | 48.5 | 70 | - | - | M5 | 17 | 24 | 46 | 20 | 15 | 24 | 5 | 5.5 | 9 | - | 5 | 2 | 45 |
| 423411 | CFE.66 B-M6 | 66 | 97 | M6 | 10 | - | - | 33 | 63.7 | 27.5 | 21 | 33 | 6 | - | - | 5 | - | - | 103 |
| 423421 | CFE.66 p-M6x16 | 66 | 97 | - | - | M6 | 16 | 33 | 63.7 | 27.5 | 21 | 33 | 6 | - | - | - | 5 | - | 124 |
| 423431 | CFE.66 CH-6 | 66 | 97 | - | - | - | - | 33 | 63.7 | 27.5 | 21 | 33 | 6 | 6.5 | 10.5 | - | - | 5 | 77 |
| 423441 | CFE.66 B-M6-p-M6x16 | 66 | 97 | M6 | 10 | M6 | 16 | 33 | 63.7 | 27.5 | 21 | 33 | 6 | - | - | 5 | 5 | - | 115 |
| 423451 | CFE.66 B-M6-CH-6 | 66 | 97 | M6 | 10 | - | - | 33 | 63.7 | 27.5 | 21 | 33 | 6 | 6.5 | 10.5 | 5 | - | 5 | 90 |
| 423461 | CFE.66 p-M6x16-CH-6 | 66 | 97 | - | - | M6 | 16 | 33 | 63.7 | 27.5 | 21 | 33 | 6 | 6.5 | 10.5 | - | 5 | 5 | 100 |

**#** 安装螺钉的推荐拧紧扭矩

ELESA 和 GANTER 依法保留所有权利。
复制我方图纸时需始终提及来源。

# CFF.

RoHS PA +80° -20°

## 用于薄板门的铰链

**高科技聚合体**

**材料**
高弹性聚酰胺基 (PA) 高科技聚合体。黑色，亚光饰面。

**旋转销**
AISI 303 不锈钢。

**标准型号**
- **CFF-B**: 镀镍铜衬套，带螺纹孔。
- **CFF-p**: 镀镍钢制螺杆。
- **CFF-B-p**: 带螺纹孔镀镍铜毂和镀镍钢制螺杆。

**旋转角度** (近似值)
最大200°，在-10°至+190°之间 (0°=两个互相连接的表面处于一个正确角度的情况)。
切勿超过旋转角限值，以免误判铰链的机械性能。
要选择使用类型适宜、数量恰当的铰链，参见 安装指引 (页 1368)。

FM design

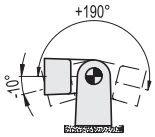


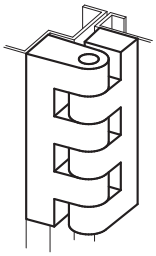

| 强度测试 | 轴向受力强度 | | 径向受力强度 | | 径向受力强度 | |
|---|---|---|---|---|---|---|
| 说明 | 最大工作载荷 Ea [N] | 破坏载荷 Ra [N] | 最大工作载荷 Er [N] | 破坏载荷 Rr [N] | 最大工作载荷 E90 [N] | 破坏载荷 R90 [N] |
| CFF.30 B-M3 | 100 | 1030 | 150 | 1190 | 90 | 600 |
| CFF.30 p-M3x13 | 120 | 900 | 160 | 1020 | 80 | 560 |
| CFF.30 B-M3-p-M3x13 | 100 | 900 | 150 | 1020 | 80 | 560 |
| CFF.40 B-M4 | 180 | 1780 | 290 | 1950 | 150 | 1160 |
| CFF.40 p-M4x18 | 170 | 1490 | 140 | 1220 | 120 | 710 |
| CFF.40 B-M4-p-M4x18 | 170 | 1490 | 140 | 1220 | 120 | 710 |
| CFF.48 B-M5 | 370 | 3250 | 480 | 2890 | 150 | 1870 |
| CFF.48 p-M5x17 | 220 | 2200 | 370 | 2480 | 140 | 1200 |
| CFF.48 B-M5-p-M5x17 | 220 | 2200 | 370 | 2480 | 140 | 1200 |
| CFF.66 B-M6 | 310 | 4660 | 860 | 4880 | 340 | 2770 |
| CFF.66 p-M6x16 | 310 | 2410 | 590 | 3520 | 220 | 1420 |
| CFF.66 B-M6-p-M6x16 | 310 | 2410 | 590 | 3520 | 220 | 1420 |



ELESA 和 GANTER 依法保留所有权利。
复制我方图纸时需始终提及来源。

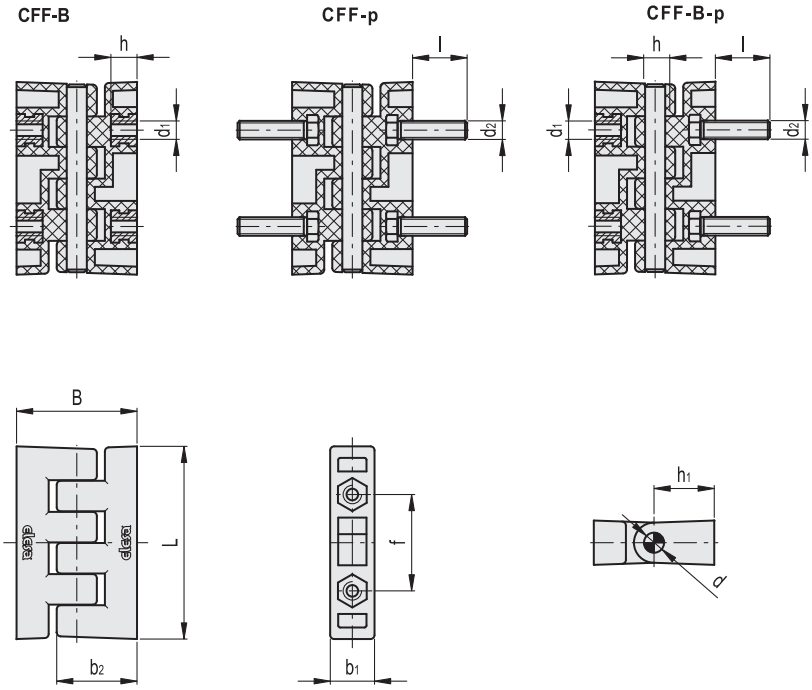


| 代码 | 说明 | L | B | d1 | h | d2 | l | f±0.25 | h1 | b1 | b2 | d | C [Nm] B# | C [Nm] p# | ⚖ |
|---|---|---|---|---|---|---|---|---|---|---|---|---|---|---|---|
| 423511 | CFF.30 B-M3 | 30.5 | 19 | M3 | 4 | - | - | 15 | 9 | 7 | 12.5 | 2.5 | 1 | - | 6 |
| 423521 | CFF.30 p-M3x13 | 30.5 | 19 | - | - | M3 | 13 | 15 | 9 | 7 | 12.5 | 2.5 | - | 0.5 | 8 |
| 423531 | CFF.30 B-M3-p-M3x13 | 30.5 | 19 | M3 | 4 | M3 | 13 | 15 | 9 | 7 | 12.5 | 2.5 | 1 | 0.5 | 7 |
| 423611 | CFF.40 B-M4 | 40.5 | 24 | M4 | 5.5 | - | - | 20 | 12 | 9.5 | 16.5 | 4 | 4 | - | 14 |
| 423621 | CFF.40 p-M4x18 | 40.5 | 24 | - | - | M4 | 18 | 20 | 12 | 9.5 | 16.5 | 4 | - | 1.5 | 20 |
| 423631 | CFF.40 B-M4-p-M4x18 | 40.5 | 24 | M4 | 5.5 | M4 | 18 | 20 | 12 | 9.5 | 16.5 | 4 | 4 | 1.5 | 17 |
| 423711 | CFF.48 B-M5 | 48.5 | 30 | M5 | 6.5 | - | - | 24 | 15 | 11.5 | 20 | 5 | 5 | - | 23 |
| 423721 | CFF.48 p-M5x17 | 48.5 | 30 | - | - | M5 | 17 | 24 | 15 | 11.5 | 20 | 5 | - | 4 | 33 |
| 423731 | CFF.48 B-M5-p-M5x17 | 48.5 | 30 | M5 | 6.5 | M5 | 17 | 24 | 15 | 11.5 | 20 | 5 | 5 | 4 | 28 |
| 423811 | CFF.66 B-M6 | 66 | 42 | M6 | 9 | - | - | 33 | 21 | 15 | 27.5 | 6 | 5 | - | 54 |
| 423821 | CFF.66 p-M6x16 | 66 | 42 | - | - | M6 | 16 | 33 | 21 | 15 | 27.5 | 6 | - | 4 | 64 |
| 423831 | CFF.66 B-M6-p-M6x16 | 66 | 42 | M6 | 9 | M6 | 18 | 33 | 21 | 15 | 27.5 | 6 | 5 | 4 | 59 |

**#** 安装螺钉的推荐拧紧扭矩

ELESA 和 GANTER 依法保留所有权利。
复制我方图纸时需始终提及来源。

# CFG.

## 用于铝型材的双重铰链

### 高科技聚合体

**材料**
玻璃纤维加固聚酰胺基(PA)高科技聚合体，RAL 7040 黑色或灰色，亚光饰面。

**旋转销**
镀镍钢。

**标准型号**
用于安装M6埋头螺钉的通孔。

**高科技聚合体定心插件** (随货提供)
用于槽的规格从6 mm到12 mm的型材。

**特征及应用**
用于槽的规格从6 mm到12 mm的铝型材，也可加以组合，用于不同规格。

**旋转角度** (近似值)
Max 280°(-100°与+180°之间，0°=两个互相连接的表面处于同一平面的情况)。
切勿超过旋转角限值，以免误判铰链的机械性能。
要选择使用类型适宜、数量恰当的铰链，参见 安装指引 (页 1368)。

FM design

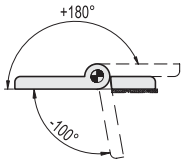


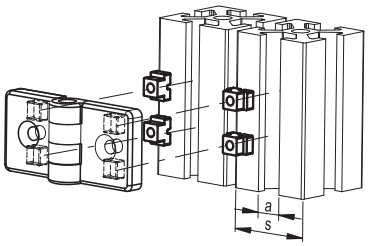


| 型材尺寸 | | 嵌件方向 | 嵌件颜色 |
|---|---|---|---|
| s | a | | |
| 30 | 6 | | 浅灰色 |
| | 8 | | |
| 40÷45 | 8 | | 深灰色 |
| | 10 | | |
| 50÷60 | 10 | | 黑色 |
| | 12 | | |

| 定心插件 | | | |
|---|---|---|---|
| 尺寸 | | | 颜色 |
| l | $l_1$ | $l_2$ | |
| 8 | 6 | 2 | 浅灰色 |
| 10 | 8 | 4 | 深灰色 |
| 12 | 10 | 5 | 黑色 |

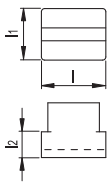




ELESA 和 GANTER 依法保留所有权利。
复制我方图纸时需始终提及来源。

# CFG. 用于铝型材的双重铰链

| 强度测试 | 轴向受力强度 | | 径向受力强度 | | 90° 角受力强度 | |
|---|---|---|---|---|---|---|
| | 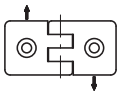 | | 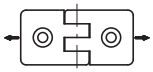 | | 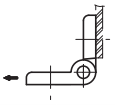 | |
| 说明 | 最大工作载荷 Ea [N] | 破坏载荷 Ra [N] | 最大工作载荷 Er [N] | 破坏载荷 Rr [N] | 最大工作载荷 E90 [N] | 破坏载荷 R90 [N] |
| CFG.30/30 SH-6 | 440 | 2570 | 1850 | 3710 | 300 | 1700 |
| CFG.30/40 SH-6 | 320 | 2280 | 1750 | 3490 | 590 | 870 |
| CFG.30/45 SH-6 | 240 | 2150 | 1760 | 3520 | 190 | 780 |
| CFG.30/60 SH-6 | 280 | 1510 | 1600 | 3190 | 180 | 850 |
| CFG.40/40 SH-6 | 320 | 2280 | 1750 | 3490 | 220 | 870 |
| CFG.40/45 SH-6 | 240 | 2150 | 1750 | 3490 | 390 | 780 |
| CFG.40/60 SH-6 | 280 | 1510 | 1600 | 3190 | 180 | 850 |
| CFG.45/45 SH-6 | 240 | 2150 | 1760 | 3520 | 190 | 780 |
| CFG.45/60 SH-6 | 240 | 1510 | 1600 | 3190 | 180 | 780 |
| CFG.60/60 SH-6 | 280 | 1510 | 1600 | 3190 | 180 | 850 |

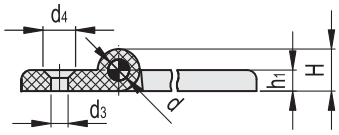


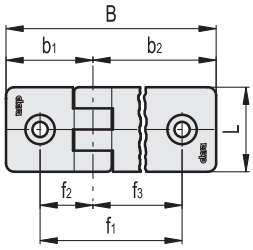


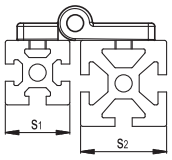


**CFG.**

| 代码 | 说明 | s1 | s2 | L | B | f1 ±0.25 | f2 | f3 | H | h1 | b1 | b2 | d | d3 | d4 | C# [Nm] | ⚖ |
|---|---|---|---|---|---|---|---|---|---|---|---|---|---|---|---|---|---|
| 423911 | CFG.30/30 SH-6 | 30 | 30 | 36 | 54 | 35 | 17.5 | 17.5 | 16 | 8 | 27 | 27 | 8 | 6.5 | 12.5 | 5 | 32 |
| 423912 | CFG.30/40 SH-6 | 30 | 40 | 36 | 64 | 40 | 17.5 | 22.5 | 16 | 8 | 27 | 37 | 8 | 6.5 | 12.5 | 5 | 34 |
| 423913 | CFG.30/45 SH-6 | 30 | 45 | 36 | 69 | 42.5 | 17.5 | 25 | 16 | 8 | 27 | 42 | 8 | 6.5 | 12.5 | 5 | 35 |
| 423914 | CFG.30/60 SH-6 | 30 | 60 | 36 | 84 | 50 | 17.5 | 32.5 | 16 | 8 | 27 | 57 | 8 | 6.5 | 12.5 | 5 | 38 |
| 423921 | CFG.40/40 SH-6 | 40 | 40 | 36 | 74 | 45 | 22.5 | 22.5 | 16 | 8 | 37 | 37 | 8 | 6.5 | 12.5 | 5 | 36 |
| 423922 | CFG.40/45 SH-6 | 40 | 45 | 36 | 79 | 47.5 | 22.5 | 25 | 16 | 8 | 37 | 42 | 8 | 6.5 | 12.5 | 5 | 37 |
| 423923 | CFG.40/60 SH-6 | 40 | 60 | 36 | 94 | 55 | 22.5 | 32.5 | 16 | 8 | 37 | 57 | 8 | 6.5 | 12.5 | 5 | 40 |
| 423931 | CFG.45/45 SH-6 | 45 | 45 | 36 | 84 | 50 | 25 | 25 | 16 | 8 | 42 | 42 | 8 | 6.5 | 12.5 | 5 | 38 |
| 423932 | CFG.45/60 SH-6 | 45 | 60 | 36 | 99 | 57.5 | 25 | 32.5 | 16 | 8 | 42 | 57 | 8 | 6.5 | 12.5 | 5 | 41 |
| 423941 | CFG.60/60 SH-6 | 60 | 60 | 36 | 114 | 65 | 32.5 | 32.5 | 16 | 8 | 57 | 57 | 8 | 6.5 | 12.5 | 5 | 45 |

**CFG-C33**

| 代码 | 说明 | s1 | s2 | L | B | f1 ±0.25 | f2 | f3 | H | h1 | b1 | b2 | d | d3 | d4 | C# [Nm] | ⚖ |
|---|---|---|---|---|---|---|---|---|---|---|---|---|---|---|---|---|---|
| 423911-C33 | CFG.30/30 SH-6-C33 | 30 | 30 | 36 | 54 | 35 | 17.5 | 17.5 | 16 | 8 | 27 | 27 | 8 | 6.5 | 12.5 | 5 | 32 |
| 423912-C33 | CFG.30/40 SH-6-C33 | 30 | 40 | 36 | 64 | 40 | 17.5 | 22.5 | 16 | 8 | 27 | 37 | 8 | 6.5 | 12.5 | 5 | 34 |
| 423913-C33 | CFG.30/45 SH-6-C33 | 30 | 45 | 36 | 69 | 42.5 | 17.5 | 25 | 16 | 8 | 27 | 42 | 8 | 6.5 | 12.5 | 5 | 35 |
| 423914-C33 | CFG.30/60 SH-6-C33 | 30 | 60 | 36 | 64 | 50 | 17.5 | 32.5 | 16 | 8 | 27 | 57 | 8 | 6.5 | 12.5 | 5 | 38 |
| 423921-C33 | CFG.40/40 SH-6-C33 | 40 | 40 | 36 | 74 | 45 | 22.5 | 22.5 | 16 | 8 | 37 | 37 | 8 | 6.5 | 12.5 | 5 | 36 |
| 423922-C33 | CFG.40/45 SH-6-C33 | 40 | 45 | 36 | 79 | 47.5 | 22.5 | 22.5 | 16 | 8 | 37 | 42 | 8 | 6.5 | 12.5 | 5 | 37 |
| 423923-C33 | CFG.40/60 SH-6-C33 | 40 | 60 | 36 | 94 | 55 | 22.5 | 32.5 | 16 | 8 | 37 | 57 | 8 | 6.5 | 12.5 | 5 | 40 |
| 423931-C33 | CFG.45/45 SH-6-C33 | 45 | 45 | 36 | 94 | 50 | 25 | 25 | 16 | 8 | 42 | 42 | 8 | 6.5 | 12.5 | 5 | 38 |
| 423932-C33 | CFG.45/60 SH-6-C33 | 45 | 60 | 36 | 99 | 57.5 | 25 | 32.5 | 16 | 8 | 42 | 57 | 8 | 6.5 | 12.5 | 5 | 41 |
| 423941-C33 | CFG.60/60 SH-6-C33 | 60 | 60 | 36 | 114 | 65 | 32.5 | 32.5 | 16 | 8 | 57 | 57 | 8 | 6.5 | 12.5 | 5 | 45 |

**#** 安装螺钉的推荐拧紧扭矩

ELESA 和 GANTER 依法保留所有权利。
复制我方图纸时需始终提及来源。

# 用于铝型材的双重铰链

## 高科技聚合体

**材料**
玻璃纤维加固聚酰胺基(PA)高科技聚合体，RAL 7040 黑色或灰色，亚光饰面。

**旋转销**
镀镍钢。

**标准型号**
用于安装M6埋头螺钉的通孔。

**高科技聚合体定心插件(随货提供)**
用于槽的规格从6 mm到12 mm的型材。

**特征及应用**
此型号建议用于一段中心型材两侧均有门连接的场合。可与厚30至60mm的铝型材结合使用，还可将不同规格的型材进行组合。

**旋转角度**(近似值)
最大260°/275°，在-95°至 +165°/180°之间(0°=两个互相连接的表面处于同一平面上的情况)。
切勿超过旋转角限值，以免误判铰链的机械性能。
要选择使用类型适宜、数量恰当的铰链，参见 安装指引 (页 1368)。

FM design

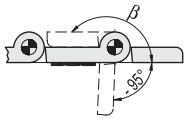


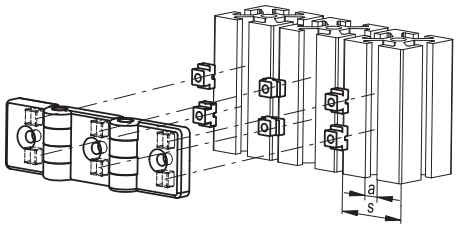


| 型材尺寸 | | 嵌件方向 | 嵌件颜色 |
|---|---|---|---|
| s | a | | |
| 30 | 6 | | 浅灰色 |
| | 8 | | |
| 40÷45 | 8 | | 深灰色 |
| | 10 | | |
| 50÷60 | 10 | | 黑色 |
| | 12 | | |

| 定心插件 | | | |
|---|---|---|---|
| 尺寸 | | | 颜色 |
| l | $l_1$ | $l_2$ | |
| 8 | 6 | 2 | 浅灰色 |
| 10 | 8 | 4 | 深灰色 |
| 12 | 10 | 5 | 黑色 |

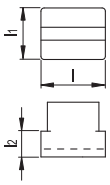






ELESA 和 GANTER 依法保留所有权利。
复制我方图纸时需始终提及来源。

# CFI.

## 用于铝型材的双重铰链

| 强度测试 | 轴向受力强度 | | 径向受力强度 | | 90° 角受力强度 | |
|---|---|---|---|---|---|---|
| | 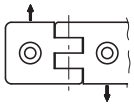 | | 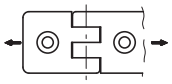 | | 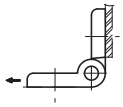 | |
| 说明 | 最大工作载荷 Ea [N] | 破坏载荷 Ra [N] | 最大工作载荷 Er [N] | 破坏载荷 Rr [N] | 最大工作载荷 E90 [N] | 破坏载荷 R90 [N] |
| CFI.30-30/30 SH-6 | 440 | 2570 | 1850 | 3710 | 300 | 1700 |
| CFI.30-40/40 SH-6 | 320 | 2280 | 1750 | 3490 | 220 | 870 |
| CFI.40-30/30 SH-6 | 320 | 2280 | 1750 | 3490 | 220 | 870 |
| CFI.40-40/40 SH-6 | 320 | 2280 | 1750 | 3490 | 220 | 870 |
| CFI.45-30/30 SH-6 | 240 | 2150 | 1760 | 3520 | 190 | 780 |
| CFI.45-40/40 SH-6 | 240 | 2150 | 1750 | 3490 | 190 | 780 |
| CFI.45-45/45 SH-6 | 240 | 2150 | 1760 | 3520 | 190 | 780 |
| CFI.60-30/30 SH-6 | 280 | 1510 | 1600 | 3190 | 180 | 850 |
| CFI.60-40/40 SH-6 | 280 | 1510 | 1600 | 3190 | 180 | 850 |
| CFI.60-45/45 SH-6 | 240 | 1510 | 1600 | 3190 | 180 | 780 |

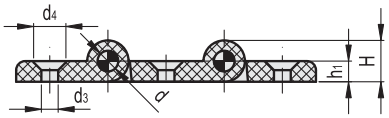


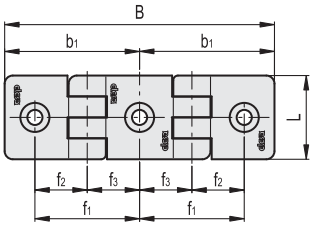


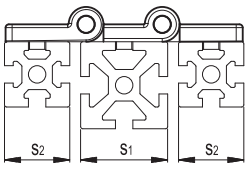


**CFI.**

| 代码 | 说明 | s1 | s2 | L | B | f1 ±0.25 | f2 | f3 | H | h1 | b1 | d | d3 | d4 | ß | C# [Nm] | ⚖ |
|---|---|---|---|---|---|---|---|---|---|---|---|---|---|---|---|---|---|
| 424111 | CFI.30-30/30 SH-6 | 30 | 30 | 36 | 89 | 35 | 17.5 | 17.5 | 16 | 8 | 44.5 | 8 | 6.5 | 12.5 | 180° | 5 | 59 |
| 424121 | CFI.30-40/40 SH-6 | 30 | 40 | 36 | 109 | 40 | 22.5 | 17.5 | 16 | 8 | 54.5 | 8 | 6.5 | 12.5 | 165° | 5 | 63 |
| 424211 | CFI.40-30/30 SH-6 | 40 | 30 | 36 | 99 | 40 | 17.5 | 22.5 | 16 | 8 | 49.5 | 8 | 6.5 | 12.5 | 180° | 5 | 62 |
| 424221 | CFI.40-40/40 SH-6 | 40 | 40 | 36 | 119 | 45 | 22.5 | 22.5 | 16 | 8 | 59.5 | 8 | 6.5 | 12.5 | 180° | 5 | 66 |
| 424311 | CFI.45-30/30 SH-6 | 45 | 30 | 36 | 104 | 42.5 | 17.5 | 25 | 16 | 8 | 52 | 8 | 6.5 | 12.5 | 180° | 5 | 63 |
| 424321 | CFI.45-40/40 SH-6 | 45 | 40 | 36 | 124 | 47.5 | 22.5 | 25 | 16 | 8 | 62 | 8 | 6.5 | 12.5 | 180° | 5 | 67 |
| 424331 | CFI.45-45/45 SH-6 | 45 | 45 | 36 | 134 | 50 | 25 | 25 | 16 | 8 | 67 | 8 | 6.5 | 12.5 | 180° | 5 | 69 |
| 424411 | CFI.60-30/30 SH-6 | 60 | 30 | 36 | 119 | 50 | 17.5 | 32.5 | 16 | 8 | 59.5 | 8 | 6.5 | 12.5 | 180° | 5 | 67 |
| 424421 | CFI.60-40/40 SH-6 | 60 | 40 | 36 | 139 | 55 | 22.5 | 32.5 | 16 | 8 | 69.5 | 8 | 6.5 | 12.5 | 180° | 5 | 71 |
| 424431 | CFI.60-45/45 SH-6 | 60 | 45 | 36 | 149 | 57.5 | 25 | 32.5 | 16 | 8 | 74.5 | 8 | 6.5 | 12.5 | 180° | 5 | 73 |

**CFI-C33**

| 代码 | 说明 | s1 | s2 | L | B | f1 ±0.25 | f2 | f3 | H | h1 | b1 | d | d3 | d4 | ß | C# [Nm] | ⚖ |
|---|---|---|---|---|---|---|---|---|---|---|---|---|---|---|---|---|---|
| 424111-C33 | CFI.30-30/30 SH-6-C33 | 30 | 30 | 36 | 89 | 35 | 17.5 | 17.5 | 16 | 8 | 44.5 | 8 | 6.5 | 12.5 | 180° | 5 | 59 |
| 424121-C33 | CFI.30-40/40 SH-6-C33 | 30 | 40 | 36 | 109 | 40 | 22.5 | 17.5 | 16 | 8 | 54.5 | 8 | 6.5 | 12.5 | 180° | 5 | 63 |
| 424211-C33 | CFI.40-30/30 SH-6-C33 | 40 | 30 | 36 | 99 | 40 | 17.5 | 22.5 | 16 | 8 | 49.5 | 8 | 6.5 | 12.5 | 180° | 5 | 62 |
| 424221-C33 | CFI.40-40/40 SH-6-C33 | 40 | 40 | 36 | 119 | 45 | 22.5 | 22.5 | 16 | 8 | 59.5 | 8 | 6.5 | 12.5 | 180° | 5 | 66 |
| 424311-C33 | CFI.45-30/30 SH-6-C33 | 45 | 30 | 36 | 104 | 42.5 | 17.5 | 25 | 16 | 8 | 52 | 8 | 6.5 | 12.5 | 180° | 5 | 63 |
| 424321-C33 | CFI.45-40/40 SH-6-C33 | 45 | 40 | 36 | 124 | 47.5 | 22.5 | 25 | 16 | 8 | 52 | 8 | 6.5 | 12.5 | 180° | 5 | 67 |
| 424331-C33 | CFI.45-45/45 SH-6-C33 | 45 | 45 | 36 | 134 | 50 | 25 | 25 | 16 | 8 | 67 | 8 | 6.5 | 12.5 | 180° | 5 | 69 |
| 424411-C33 | CFI.60-30/30 SH-6-C33 | 60 | 30 | 36 | 119 | 50 | 17.5 | 32.5 | 16 | 8 | 59.5 | 8 | 6.5 | 12.5 | 180° | 5 | 67 |
| 424421-C33 | CFI.60-40/40 SH-6-C33 | 60 | 40 | 36 | 139 | 55 | 22.5 | 32.5 | 16 | 8 | 69.5 | 8 | 6.5 | 12.5 | 180° | 5 | 71 |
| 424431-C33 | CFI.60-45/45 SH-6-C33 | 60 | 45 | 36 | 149 | 57.5 | 25 | 32.5 | 16 | 8 | 74.5 | 8 | 6.5 | 12.5 | 180° | 5 | 73 |

**#** 安装螺钉的推荐拧紧扭矩

ELESA 和 GANTER 依法保留所有权利。
复制我方图纸时需始终提及来源。

# GN 161

## 铰链

**型材系统附件/ 压铸锌**

### 规格

压铸锌
喷塑涂层
黑色，纹理饰面

销
AISI 303 不锈钢

### 信息

GN 161型铰链设计用于市售铝型材的槽轨。
仅需三种不同类型的铰链便可调整与66种不同槽宽 'n' 配合。为了达到此目的，应将定位零件安装在铰链侧面有特别标记的凹槽内。
矩形（8×10mm）定位零件以及两片铰链翼将防止轴线错位，并可承受门的重量。
使用特殊T形螺母将铰链拧紧固定在型材上。

### 技术信息

- 铰链额定负载信息 (参见页 A40)
- 不锈钢特性 (参见页 A26)
- 铰链列表 (参见页 1362)

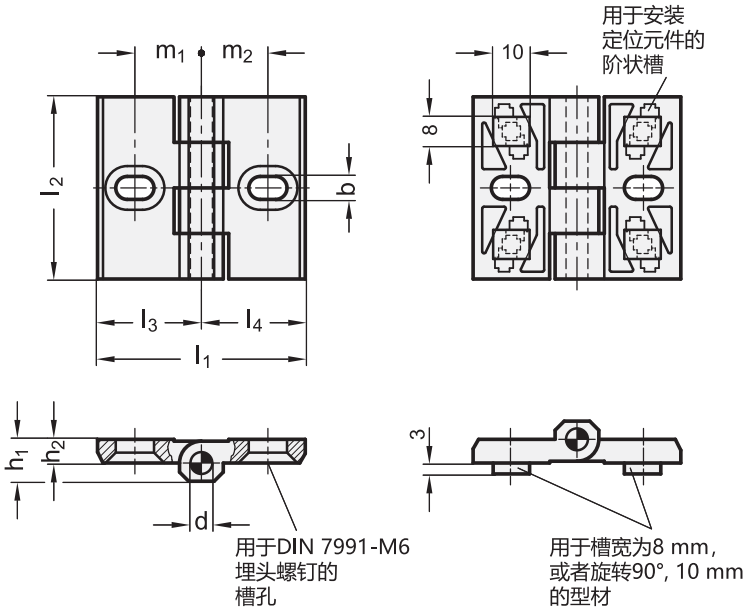


**GN 161**

| 说明 | l1 | b | d | h1 | h2 | h3 | l2 | l3 | l4 | ⚖ |
|---|---|---|---|---|---|---|---|---|---|---|
| GN 161-57 | 57 | 6.3 | 6 | 12 | 6.5 | 13 | 50 | 28.5 | 28.5 | 107 |
| GN 161-68 | 68 | 6.3 | 6 | 12 | 6.5 | 13 | 50 | 28.5 | 40 | 128 |
| GN 161-80 | 80 | 6.3 | 6 | 12 | 6.5 | 13 | 50 | 40 | 40 | 144 |



ELESA 和 GANTER 依法保留所有权利。
复制我方图纸时需始终提及来源。

# GN 161

## 铰链

| GN 161-57<br>n<br>沟槽距离 | m1 | m2 | GN 161-68<br>n<br>沟槽距离 | m1 | m2 | GN 161-80<br>n<br>沟槽距离 | m1 | m2 |
|---|---|---|---|---|---|---|---|---|
| 33 | 16.5 | 16.5 | 37.5 | 16.5 | 21 | 42 | 21 | 21 |
| 34 | 16.5 | 17.5 | 38 | 16.5 | 21.5 | 42.5 | 21 | 21.5 |
| 35 | 16.5 | 18.5 | 39 | 16.5 | 22.5 | 43.5 | 21 | 22.5 |
| 35.5 | 16.5 | 19 | 40 | 16.5 | 23.5 | 44.5 | 21 | 23.5 |
| 36.5 | 16.5 | 20 | 42.5 | 16.5 | 26 | 47 | 21 | 26 |
| 35 | 17.5 | 17.5 | 44 | 16.5 | 27.5 | 48.5 | 21 | 27.5 |
| 36 | 17.5 | 18.5 | 47.5 | 16.5 | 31 | 52 | 21 | 31 |
| 36.5 | 17.5 | 19 | 38.5 | 17.5 | 21 | 43 | 21.5 | 21.5 |
| 37.5 | 17.5 | 20 | 39 | 17.5 | 21.5 | 44 | 21.5 | 22.5 |
| 37 | 18.5 | 18.5 | 40 | 17.5 | 22.5 | 45 | 21.5 | 23.5 |
| 37.5 | 18.5 | 19 | 41 | 17.5 | 23.5 | 47.5 | 21.5 | 26 |
| 38.5 | 18.5 | 20 | 43.5 | 17.5 | 26 | 49 | 21.5 | 27.5 |
| 38 | 19 | 19 | 45 | 17.5 | 27.5 | 52.5 | 21.5 | 31 |
| 39 | 19 | 20 | 48.5 | 17.5 | 31 | 45 | 22.5 | 22.5 |
| 40 | 20 | 20 | 39,5 | 18.5 | 21 | 46 | 22.5 | 23.5 |
| - | - | - | 40 | 18.5 | 21.5 | 48.5 | 22.5 | 26 |
| - | - | - | 41 | 18.5 | 22.5 | 50 | 22.5 | 27.5 |
| - | - | - | 42 | 18.5 | 23.5 | - | 22.5 | 31 |
| - | - | - | 44.5 | 18.5 | 26 | 47 | 23.5 | 23.5 |
| - | - | - | 46 | 18.5 | 27.5 | 49.5 | 23.5 | 26 |
| - | - | - | 49.5 | 18.5 | 31 | 51 | 23.5 | 27.5 |
| - | - | - | 40 | 19 | 21 | 54.5 | 23.5 | 31 |
| - | - | - | 40.5 | 19 | 21.5 | 52 | 26 | 26 |
| - | - | - | 41.5 | 19 | 22.5 | 53.5 | 26 | 27.5 |
| - | - | - | 42.5 | 19 | 23.5 | 57 | 26 | 31 |
| - | - | - | 45 | 19 | 26 | 55 | 27.5 | 27.5 |
| - | - | - | 46.5 | 19 | 27.5 | 58.5 | 27.5 | 31 |
| - | - | - | 50 | 19 | 31 | 62 | 31 | 31 |
| - | - | - | 41 | 20 | 21 | - | - | - |
| - | - | - | 41.5 | 20 | 21.5 | - | - | - |
| - | - | - | 43.5 | 20 | 23.5 | - | - | - |
| - | - | - | 46 | 20 | 26 | - | - | - |
| - | - | - | 47.5 | 20 | 27.5 | - | - | - |
| - | - | - | 51 | 20 | 31 | - | - | - |

**旋转范围**

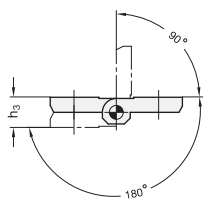


**安装说明**

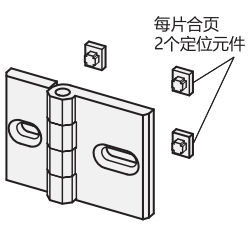


**应用示例**

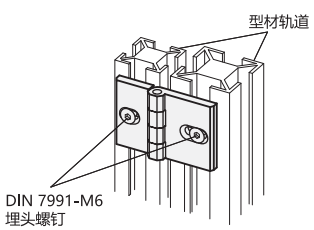




ELESA 和 GANTER 依法保留所有权利。
复制我方图纸时需始终提及来源。

RoHS PA +80° -20°

# 用于薄板门的铰链

## 高科技聚合体

**材料**
玻璃纤维加固聚酰胺基(PA)高科技聚合体，黑色，亚光饰面。

**旋转销**
AISI 303 不锈钢。

**标准型号**
用于安装M6埋头螺钉的通孔，以及用于铰链体精确定位的基准销。

**旋转角度** (近似值)
最大200°，在-10°至+190°之间(0°=两个互相连接的表面处于一个正确角度的情况)。
切勿超过旋转角限值，以免误判铰链的机械性能。
要选择使用类型适宜、数量恰当的铰链，参见 安装指引 (页 1368)。

**安装说明**
1. 拆下旋转销，将铰链的两部分分别安装到需要铰接的门和门框上。
2. 将两个元件装在一起，自铰链右侧校准，并插入旋转销。

FM design

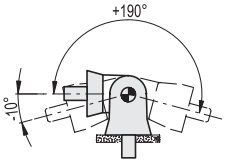


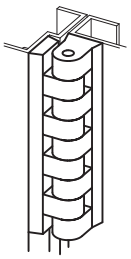

| 强度测试 | 轴向受力强度 | | 径向受力强度 | | 90° 角受力强度 | |
|---|---|---|---|---|---|---|
| | | | 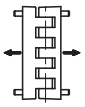 | | | |
| 说明 | 最大工作载荷 Ea [N] | 破坏载荷 Ra [N] | 最大工作载荷 Er [N] | 破坏载荷 Rr [N] | 最大工作载荷 E90 [N] | 破坏载荷 R90 [N] |
| CFB.108 SH-6 | 610 | 6020 | 640 | 5020 | 520 | 2200 |

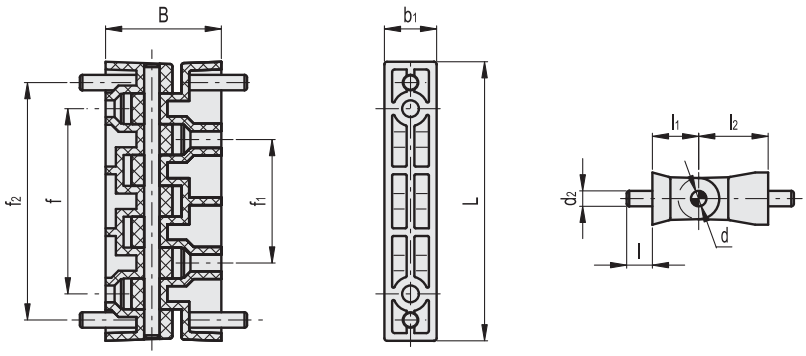


| 代码 | 说明 | L | B | d2 | l | f±0.25 | f1 ±0.25 | f2 ±0.25 | l1 | l2 | b1 | d | 通孔 | C# [Nm] | ⚖ |
|---|---|---|---|---|---|---|---|---|---|---|---|---|---|---|---|
| 422511 | CFB.108 SH-6 | 109 | 45 | 6 | 10 | 72.5 | 48.2 | 92.7 | 18 | 27 | 20.5 | 6 | 6.5 | 3 | 85 |

**#** 安装螺钉的推荐拧紧扭矩



ELESA 和 GANTER 依法保留所有权利。
复制我方图纸时需始终提及来源。

# CFC.

## 薄铰链

### 高科技聚合体

**材料**
玻璃纤维加固聚酰胺基(PA)高科技聚合体，黑色，亚光饰面。

**旋转销和端盖**
聚甲醛基(POM)高科技聚合体。

**标准型号**
薄型铰链

**特征及应用**
由于完全由高科技聚合体制成，不使用任何金属部件，因此在特殊的卫生、气候和环境条件下或法律强制要求使用耐腐蚀材料的部门内，所有机械和设备上均可使用此类铰链。
通过用一个形状适宜的金属杆代替由高科技聚合体制成的旋转销，即可在此类铰链安装适于控制装在铰链所在结构上的微动安全开关。

**旋转角度**（近似值）
CFC.型铰链的最大旋转角度为325°。可根据不同的装配类型，门的旋转角度可能会有所减小。
切勿超过旋转角限值，以免误判铰链的机械性能。
要选择使用类型适宜、数量恰当的铰链，参见 安装指引 (页 1368)。

FMdesign

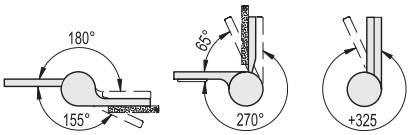


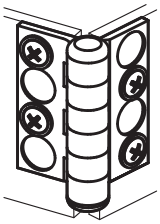

| 强度测试 | 轴向受力强度 | | 径向受力强度 | | 90° 角受力强度 | |
|---|---|---|---|---|---|---|
| 说明 | 最大工作载荷 Ea [N] | 破坏载荷 Ra [N] | 最大工作载荷 Er [N] | 破坏载荷 Rr [N] | 最大工作载荷 E90 [N] | 破坏载荷 R90 [N] |
| CFC.55 SH-5 | 750 | 1500 | 890 | 1770 | 180 | 270 |

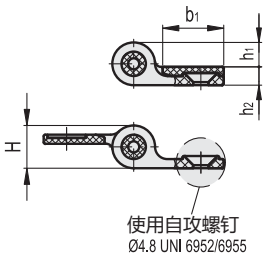


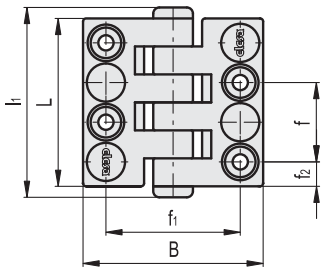


| 代码 | 说明 | L | B | f±0.25 | f1 ±0.25 | f2 | H | h1 | h2 | l1 | b1 | 通孔 | C# [Nm] | ⚖ |
|---|---|---|---|---|---|---|---|---|---|---|---|---|---|---|
| 422611 | CFC.55 SH-5 | 55 | 59 | 26.1 | 43.7 | 8 | 14 | 8 | 6 | 62 | 20 | 4.8 | 5 | 20 |

**#** 安装螺钉的推荐拧紧扭矩

ELESA 和 GANTER 依法保留所有权利。
复制我方图纸时需始终提及来源。

# CFN.

RoHS PA +80° -20°

## 直排套芯铰链

**高科技聚合体**

**材料**
玻璃纤维加固聚酰胺基 (PA) 高科技聚合体，黑色，亚光饰面。

**带八角槽的调节销**
聚甲醛基 (POM) 高科技聚合体，黑色。

**标准型号**
- **CFN-B**: 镀镍铜衬套，带螺纹孔。
- **CFN-p**: 镀镍钢制螺杆。
- **CFN-B-p**: 带螺纹孔镀镍铜毂和镀镍钢制螺杆。
- **CFN-p-B**: 镀镍钢制螺杆和用于圆柱头螺钉的通孔，黄铜镀镍的螺纹孔。

**特征**
CFN.符合剥离铰链 (ELESA专利)，设计用于调节门与门框间可能出现的错位。
要选择使用类型适宜、数量恰当的铰链，参见 安装指引 (页 1368)。

FM design

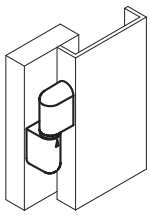

CFN-B CFN-p CFN-B-p CFN-p-B

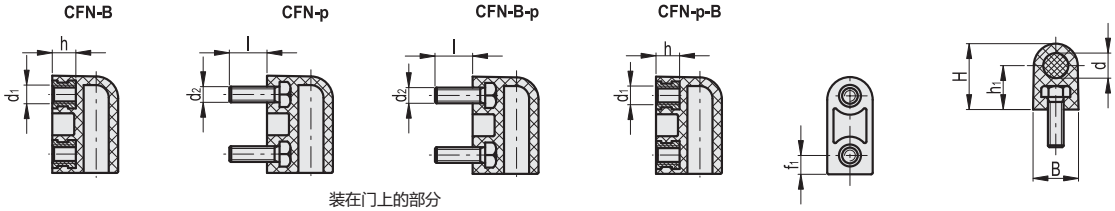

装在门上的部分

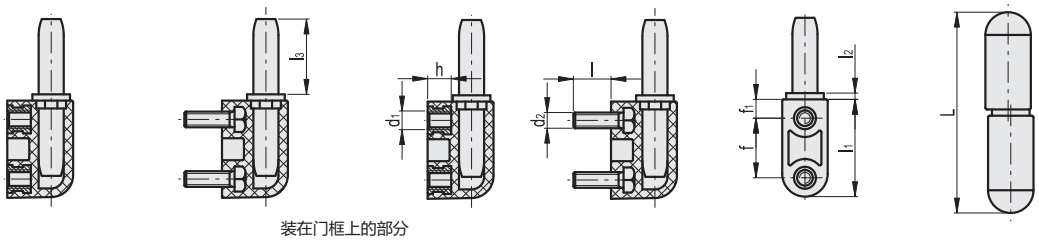

装在门框上的部分

| 代码 | 说明 | L | B | d1 | h | d2 | l | f | f1 | H | h1 | l1 | l2 | l3 | d | C# [Nm] | ⚖ |
|---|---|---|---|---|---|---|---|---|---|---|---|---|---|---|---|---|---|
| 426111 | CFN.65 B-M5 | 64 | 14.5 | M5 | 8 | - | - | 19 | 6 | 21 | 14 | 31 | 2 | 24 | 8 | 5 | 24 |
| 426121 | CFN.65 p-M5x12 | 64 | 14.5 | - | - | M5 | 12 | 19 | 6 | 21 | 14 | 31 | 2 | 24 | 8 | 5 | 30 |
| 426131 | CFN.65 B-M5-p-M5x12 | 64 | 14.5 | M5 | 8 | M5 | 12 | 19 | 6 | 21 | 14 | 31 | 2 | 24 | 8 | 5 | 27 |
| 426141 | CFN.65 p-M5x12-B-M5 | 64 | 14.5 | M5 | 8 | M5 | 12 | 19 | 6 | 21 | 14 | 31 | 2 | 24 | 8 | 5 | 27 |

**#** 安装螺钉的推荐拧紧扭矩



elesa+Ganter

ELESA 和 GANTER 依法保留所有权利。
复制我方图纸时需始终提及来源。

| 强度测试 | |
|---|---|
| 轴向受力强度 | 径向受力强度 |
| 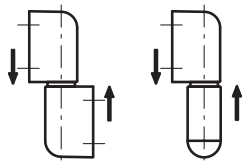 | 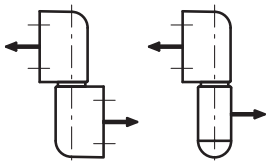 |
| 平行平面 / 垂直平面 | 平行平面 / 垂直平面 |
| 最大工作载荷 Ea [N] | 最大工作载荷 Er [N] |
| 590 | 200 |

对于超过表中所示的负载值，在铰链上发生的弹性变形使得断裂载荷无意义。

**安装说明**

1. 将带八角形插槽的铰链本体安装到门框上，另两片带圆柱形插槽的合页则安装到门板上。
2. 通过对齐销与铰链上所刻的指示槽，将带八角槽的销插入安装在门框上的两片铰链本体。
3. 对齐铰链本体上的销，以完成门板安装。

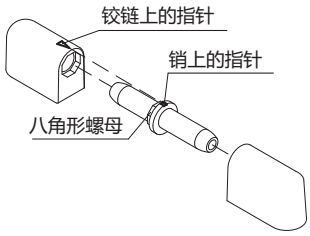


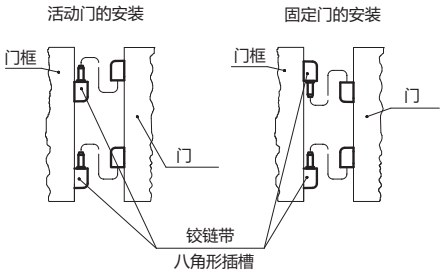


**偏移调节**

每个转动销均有八个不同的调整位置，可调节与门框不在一条直线上的门。为使门板于门框处于同一直线，两个铰链上的转动销必须同步调节。

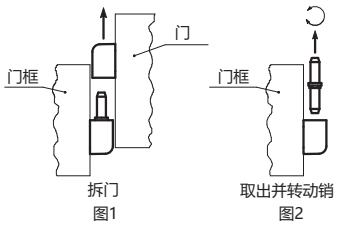


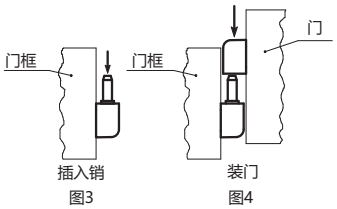


**门的调节**

当门与门框产生偏移，可通过顺时针或逆时针转动销的八角槽，以调节门的倾角。

逆时针转动销，距离S增加(+0.5)，顺时针转动销，距离S减少(-0.5)。

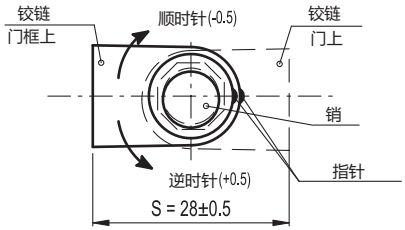


**调节示例**

如门的底部偏移

为使门与门框处在一条直线上，应逆时针转动铰链1的销45°或将铰链2的销顺时针转动90°。

如果门的顶部偏移

为使门与门框处在一条直线上，应顺时针转动铰链1的销45°或将铰链2的销逆时针转动90°。

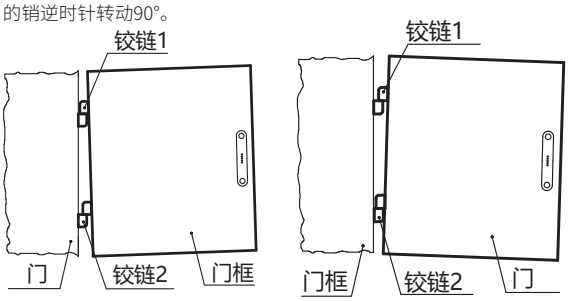




ELESA 和 GANTER 依法保留所有权利。
复制我方图纸时需始终提及来源。

# CFO.

RoHS PA +80° -20°

## 偏置提分式铰链

### 高科技聚合体

**材料**
玻璃纤维加固聚酰胺基(PA)高科技聚合体，黑色，亚光饰面。

**带八角槽的调节销**
聚甲醛基(POM)高科技聚合体，黑色。

**螺钉盖**
聚酯基(PBT)高科技聚合体，黑色，光亮饰面，咬接式装配。

**用于销槽的罩盖**
高科技聚合体，黑色，亚光饰面；装配后安装。

**将铰链安装到门框和门上**
用于安装六角头螺钉以及带内六角螺口的圆柱头螺钉，或M5普通螺母的通孔(UNI 5588)。

**特征及应用**
CFO.偏移套芯铰链(ELESA专利)，设计用于调节门与门框间可能出现的错位。
此类铰链可装在右开或左开的门上。铰链的每片合页各带有用于装配销的槽：相对的一侧可用随货提供的罩盖封闭。
要选择使用类型适宜、数量恰当的铰链，参见 安装指引 (页 1368)。

**按需提供的特殊型号**
不同RAL颜色的螺钉罩盖。

FM design

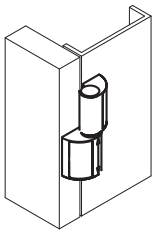

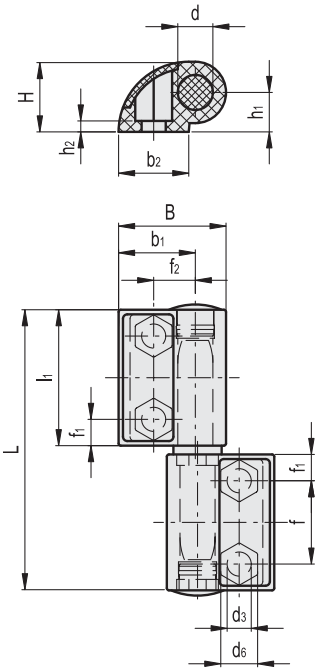


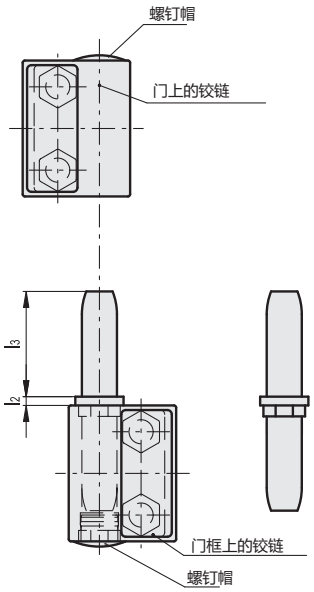


| 代码 | 说明 | L | B | f | f1 | f2 | H | h1 | h2 | l1 | l2 | l3 | b1 | b2 | d | d3 | d6 | C# [Nm] | ⚖ |
|---|---|---|---|---|---|---|---|---|---|---|---|---|---|---|---|---|---|---|---|
| 426211-C9 | CFO.65 EH-5-C9 | 64 | 24.5 | 19 | 6 | 9.5 | 16 | 9 | 2.5 | 31 | 2 | 24 | 17.5 | 16 | 8 | 5.5 | 8.5 | 5 | 25 |

**#** 安装螺钉的推荐拧紧扭矩



elesa+Ganter

ELESA 和 GANTER 依法保留所有权利。
复制我方图纸时需始终提及来源。

| 强度测试 | |
|---|---|
| 轴向受力强度 | 径向受力强度 |
| 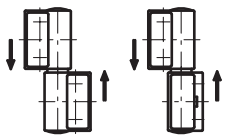 | 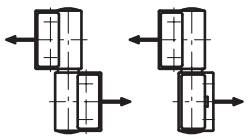 |
| 平行平面 / 垂直平面 | 平行平面 / 垂直平面 |
| 最大工作载荷 Ea [N] | 最大工作载荷 Er [N] |
| 290 | 200 |

对于超过表中所示的负载值，在铰链上发生的弹性变形使得断裂载荷无意义。

**安装说明**

1. 将带八角形插槽的铰链本体安装到门框上，另两片带圆柱形插槽的合页则安装到门板上。
2. 通过对齐销与铰链上所刻的指示槽，将带八角槽的销插入安装在门框上的两片铰链本体。
3. 对齐铰链本体上的销，以完成门板安装。

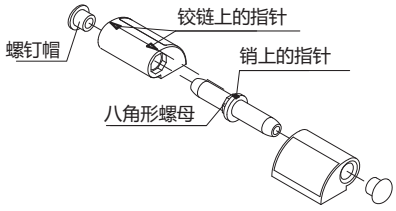


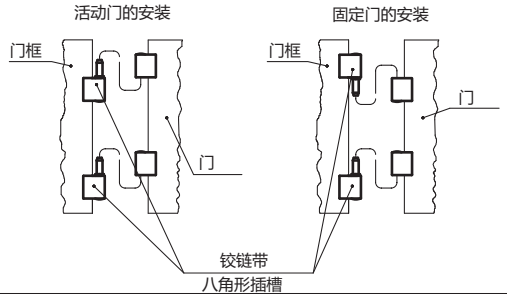


**门的调节**

当门与门框产生偏移，可通过顺时针或逆时针转动销的八角槽，以调节门的倾角。

逆时针转动销，距离S增加(+0.5)，顺时针转动销，距离S减少(-0.5)。

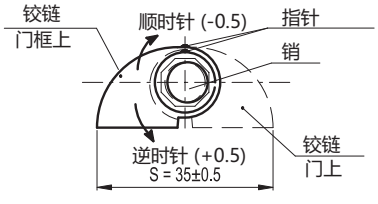


**偏移调节**

每个转动销均有八个不同的调整位置，可调节与门框不在一条直线上的门。为使门板于门框处于同一直线，两个铰链上的转动销必须同步调节。

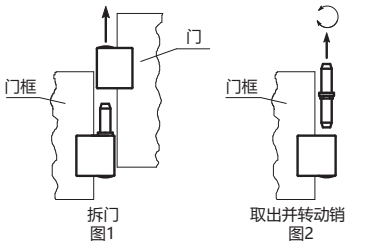


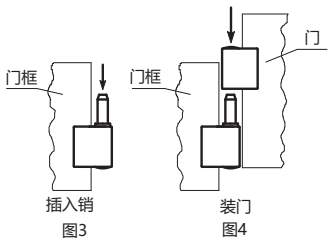


**调节示例**

如门的底部偏移

为使门与门框处在一条直线上，应逆时针转动铰链1的销45°或将铰链2的销顺时针转动90°。

如果门的顶部偏移

为使门与门框处在一条直线上，应顺时针转动铰链1的销45°或将铰链2的销逆时针转动90°。

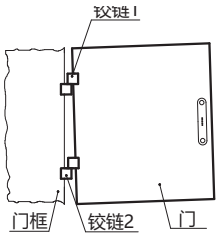


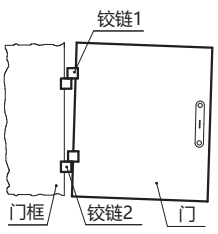




ELESA 和 GANTER 依法保留所有权利。
复制我方图纸时需始终提及来源。

# GN 161.1

## 铰链

**可拆卸 /压铸锌**

### 规格

压铸锌
喷塑涂层
黑色, RAL 9005, 纹理饰面 **SW**
银色, RAL 9006, 纹理饰面 **SR**

### 信息

GN 161.1铰链是一款新颖的铰链，其固定螺钉是隐藏不可见的。
在加载测试中，室温条件下逐步对铰链进行加载和卸载，最大加载载荷逐级递增。
在额定载荷下，铰链在卸载后存在微小的残留变形，但对它的功能和性能没有影响。多数情况下，破坏载荷都数倍于额定载荷。
推荐的载重能力具体数值不具有约束力，不对用户的选择承担责任；并不构成一般意义的质保和使用场合要求。
用户必须根据实际情况选择适合预期用途的产品。环境因素和老化可能会影响这些数值。

### 技术信息

- 铰链列表 (参见页 1362)

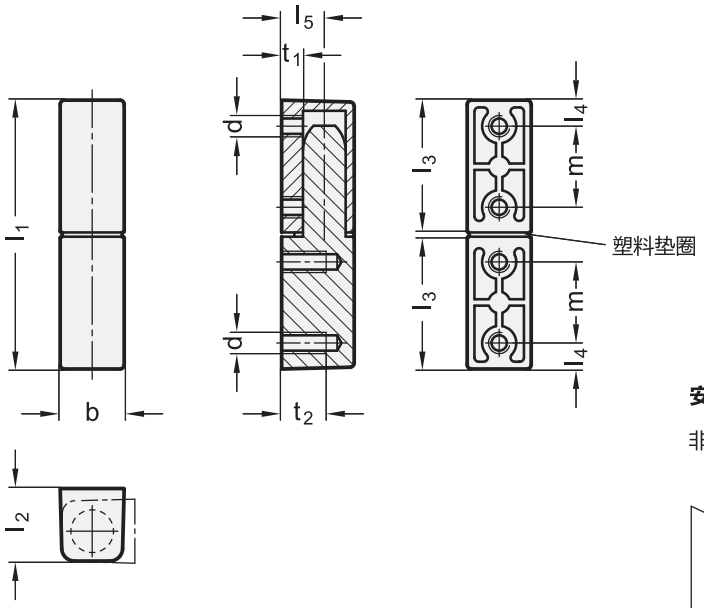


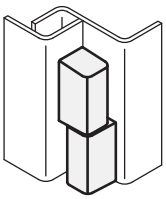

**安装可能性**

非铰接门　非铰接门

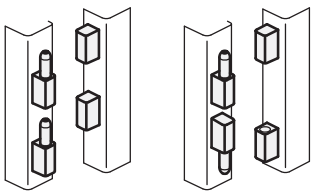

**GN 161.1**

| 说明 | b | l1 | d | l2 | l3 | l4 | l5 | m | t1 | t2 | 径向载荷 N | 轴向载荷 N | ⚖ |
|---|---|---|---|---|---|---|---|---|---|---|---|---|---|
| GN 161.1-15-63-SR | 15 | 63 | M 5 | 17 | 31 | 6.1 | 10 | 19 | 5 | 10 | 2300 | 1500 | 73 |
| GN 161.1-15-63-SW | 15 | 63 | M 5 | 17 | 31 | 6.1 | 10 | 19 | 5 | 10 | 2300 | 1500 | 72 |





ELESA 和 GANTER 依法保留所有权利。
复制我方图纸时需始终提及来源。

# GN 161.2

## 铰链

**可拆卸 /压铸锌**

### 规格

**类型**

- **R**型: 右侧固定轴（销）
- **L**型: 左侧固定轴（销）

压铸锌
喷塑涂层
黑色, RAL 9005, 纹理饰面 **SW**
银色, RAL 9006, 纹理饰面 **SR**

### 信息

GN 161.2铰链是一款新颖的铰链，其固定螺钉是隐藏不可见的。
在加载试验中，室温条件下逐步对铰链进行加载和卸载，最大加载载荷逐级递增。在额定载荷下，铰链在卸载后存在微小的残留变形，但对它的功能和性能没有影响。多数情况下，破坏载荷都数倍于额定载荷。
推荐的载重能力具体数值不具有约束力，不对用户的选择承担责任；并不构成一般意义的质保和使用场合要求。用户必须根据实际情况选择适合预期用途的产品。环境因素和老化可能会影响这些数值。

### 技术信息

- 铰链列表 （参见页 1362）

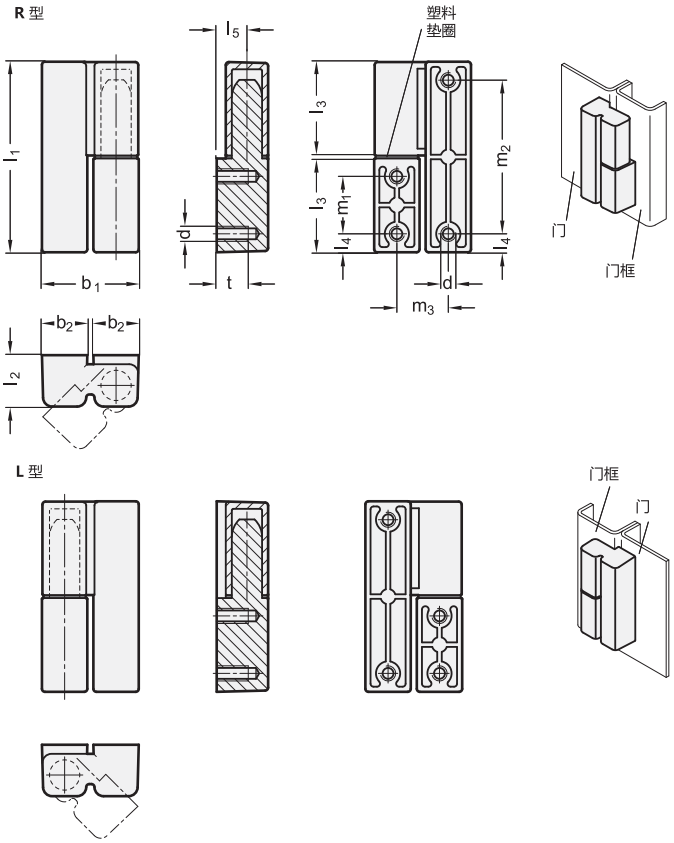


**GN 161.2**

| 说明 | b1 | l1 | b2 | d | l2 | l3 | l4 | l5 | m1 | m2 | m3 | t | 径向载荷 N | 轴向载荷 N | ⚖ |
|---|---|---|---|---|---|---|---|---|---|---|---|---|---|---|---|
| GN 161.2-32-63-R-SR | 32 | 63 | 15 | M 5 | 17 | 31 | 6.1 | 10 | 19 | 50.8 | 17 | 10 | 700 | 2000 | 125 |
| GN 161.2-32-63-R-SW | 32 | 63 | 15 | M 5 | 17 | 31 | 6.1 | 10 | 19 | 50.8 | 17 | 10 | 700 | 2000 | 125 |
| GN 161.2-32-63-L-SR | 32 | 63 | 15 | M 5 | 17 | 31 | 6.1 | 10 | 19 | 50.8 | 17 | 10 | 700 | 2000 | 125 |
| GN 161.2-32-63-L-SW | 32 | 63 | 15 | M 5 | 17 | 31 | 6.1 | 10 | 19 | 50.8 | 17 | 10 | 700 | 2000 | 124 |



ELESA 和 GANTER 依法保留所有权利。
复制我方图纸时需始终提及来源。

# GN 128

## 铰链

**可拆卸, 用于焊接/钢制**

### 规格

**类型**

- **ST**型: 带钢制固定销
- **MS**型: 带铜制固定销
- **STL**型: 带脱卸式钢销
- **STS**型: 带固定钢销和润滑接头

钢制, 本色

销

- 钢质, 本色 ( ST / STS / STL型)
- 铜制, 车削, 本色(MS型)

垫圈
铜制

润滑液注入接头 DIN 71412-D
钢制, 镀锌

### 信息

GN128型铰链由可焊接、挤压和冷拉型钢制成。
ST, STS 和 MS 型铰链的销固定在下半部合页内。STL 型带脱卸式钢销, 使其可便捷地在同一平行面内实现多个安装或在非常重的门上安装。
STS型铰链的上半部合页带有附加润滑液注入接头 DIN 71412-D, 使得无需拆卸铰链即可进行润滑。

### 技术信息

- 铰链列表 (参见页 1362)

**ST / STS / MS 型**

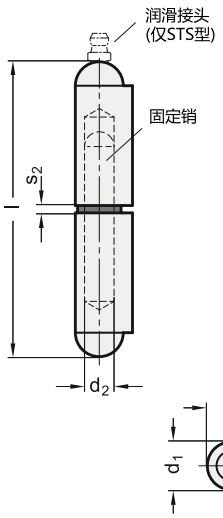


**STL 型**

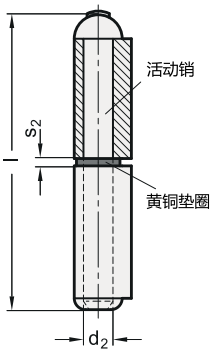


**安装示例**

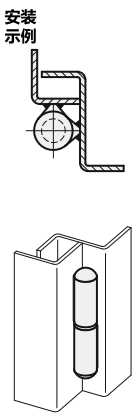

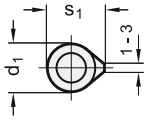


* 增加铰链型号索引

| ST | MS | STL | STS |
|---|---|---|---|

**GN 128**

| 说明 | l | d1 | d2 | s1 | s2 | ⚖ |
|---|---|---|---|---|---|---|
| GN 128-40-* | 40** | 8 | 5 | 10 | 2 | 15 |
| GN 128-50-* | 50** | 8 | 5 | 10 | 2 | 19 |
| GN 128-60-* | 60** | 10 | 6 | 12 | 2 | 35 |
| GN 128-80-* | 80 | 13 | 8 | 15.5 | 2 | 83 |
| GN 128-100-* | 100 | 16 | 10 | 20 | 3 | 167 |
| GN 128-120-* | 120 | 16 | 11 | 20 | 3 | 202 |
| GN 128-135-* | 135 | 18 | 12 | 23 | 3 | 286 |
| GN 128-150-* | 150 | 20 | 13 | 25.5 | 3 | 393 |
| GN 128-180-* | 180 | 20 | 14 | 25.5 | 3 | 472 |
| GN 128-200-* | 200 | 23 | 16 | 28.5 | 3 | 680 |

** 仅限用于 ST/MS | MS 型重量





ELESA 和 GANTER 依法保留所有权利。
复制我方图纸时需始终提及来源。

# GN 128.2

## 铰链

**可拆卸, 焊接 , 不锈钢/铝制**

### 规格

**不锈钢款式**

AISI 304 **NI**
销/ 垫圈
AISI 303 不锈钢

AISI 316 **A4**
销/ 垫圈
不锈钢 AISI 316

**铝制款式**

可焊接, 3.3206 **AL**铝制

销/ 垫圈
AISI 303 不锈钢

### 信息

GN128.2型铰链由可焊接、挤压和冷拉型不锈钢或铝制成。
旋转销装配在下段合页中。

### 技术信息

- 不锈钢特性 (参见页 A26)
- 铰链列表 (参见页 1362)

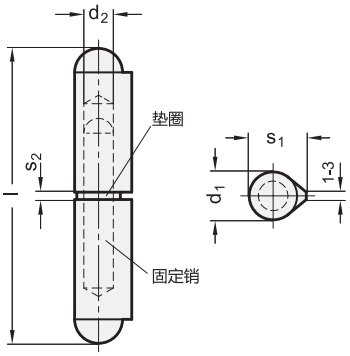


安装示例

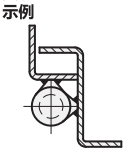

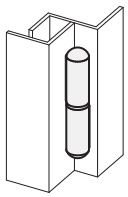

**GN 128.2-AL**

| 说明 | l | d1 | d2 | s1 | s2 | ⚖ |
|---|---|---|---|---|---|---|
| GN 128.2-60-AL | 60 | 10 | 6 | 12 | 2 | 17 |
| GN 128.2-80-AL | 80 | 13 | 8 | 15.5 | 2 | 38 |
| GN 128.2-100-AL | 100 | 16 | 10 | 20 | 3 | 75 |
| GN 128.2-120-AL | 120 | 16 | 11 | 20 | 3 | 90 |
| GN 128.2-150-AL | 150 | 20 | 13 | 25.5 | 3 | 180 |
| GN 128.2-180-AL | 180 | 20 | 14 | 25.5 | 3 | 221 |

**GN 128.2-A4** 不锈钢

| 说明 | l | d1 | d2 | s1 | s2 | ⚖ |
|---|---|---|---|---|---|---|
| GN 128.2-80-A4 | 80 | 13 | 8 | 15.5 | 2 | 86 |
| GN 128.2-100-A4 | 100 | 16 | 10 | 20 | 3 | 150 |
| GN 128.2-120-A4 | 120 | 16 | 11 | 20 | 3 | 204 |

**GN 128.2-NI** 不锈钢

| 说明 | l | d1 | d2 | s1 | s2 | ⚖ |
|---|---|---|---|---|---|---|
| GN 128.2-60-NI | 60 | 10 | 6 | 12 | 2 | 36 |
| GN 128.2-80-NI | 80 | 13 | 8 | 15.5 | 2 | 85 |
| GN 128.2-100-NI | 100 | 16 | 10 | 20 | 3 | 164 |
| GN 128.2-120-NI | 120 | 16 | 11 | 20 | 3 | 199 |
| GN 128.2-150-NI | 150 | 20 | 13 | 25.5 | 3 | 394 |
| GN 128.2-180-NI | 180 | 20 | 14 | 25.5 | 3 | 400 |



ELESA 和 GANTER 依法保留所有权利。
复制我方图纸时需始终提及来源。

# CFMY

## 可拆卸门铰链

**超级高科技聚合体**

**材料**
玻璃纤维加固聚酰胺基 (PA) 超级高科技聚合体。黑色，亚光饰面。

**旋转销**
自润滑玻璃纤维加固聚酰胺基 (PA) 超级高科技聚合体，黑色。

**标准型号**
适用于埋头螺钉的通孔。
- CFMY-D: 旋转销在铰链右侧合页上。
- CFMY-S: 旋转销在铰链左侧合页上。

**旋转角度** (近似值)
最大270° (在-90°至+180°之间，0°指两个互相连接的表面处于同一平面上的情况)。
切勿超过旋转角限值，以免误判铰链的机械性能。
要选择使用类型适宜、数量恰当的铰链，参见 安装指引 (页 1368)。

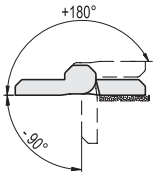


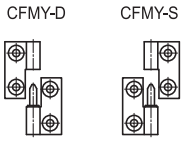


| 强度测试 | 轴向受力强度 | 径向受力强度 | 90° 角受力强度 |
|---|---|---|---|
| 说明 | 最大极限静态载荷 Sa [N] | 最大极限静态载荷 Sr [N] | 最大极限静态载荷 S90 [N] |
| CFMY.60 | 2050 | 1600 | 1250 |

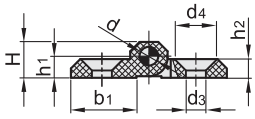


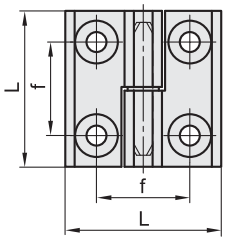


| 代码 | 说明 | L | f±0.25 | H | h1 | h2 | b1 | d | d3 | d4 | C# [Nm] | ⚖ |
|---|---|---|---|---|---|---|---|---|---|---|---|---|
| 425981 | CFMY.40 SH-4-D | 40 | 25 | 9 | 5.5 | 5 | 14 | 4 | 4.5 | 8.5 | 3 | 14 |
| 425982 | CFMY.40 SH-4-S | 40 | 25 | 9 | 5.5 | 5 | 14 | 4 | 4.5 | 8.5 | 3 | 14 |
| 425971 | CFMY.50 SH-6-D | 50 | 30 | 11.5 | 6.5 | 6 | 18 | 6 | 6.5 | 12.5 | 5 | 30 |
| 425972 | CFMY.50 SH-6-S | 50 | 30 | 11.5 | 6.5 | 6 | 18 | 6 | 6.5 | 12.5 | 5 | 30 |
| 425965 | CFMY.60 SH-6-D | 60 | 36 | 15 | 8.5 | 8 | 26 | 6 | 6.5 | 12.5 | 5 | 41 |
| 425966 | CFMY.60 SH-6-S | 60 | 36 | 15 | 8.5 | 8 | 26 | 6 | 6.5 | 12.5 | 5 | 41 |
| 425961 | CFMY.60-SH-8-D | 60 | 36 | 15 | 8.5 | 8 | 26 | 8 | 8.5 | 16.5 | 5 | 41 |
| 425962 | CFMY.60-SH-8-S | 60 | 36 | 15 | 8.5 | 8 | 26 | 8 | 8.5 | 16.5 | 5 | 41 |

**#** 安装螺钉的推荐拧紧扭矩





ELESA 和 GANTER 依法保留所有权利。
复制我方图纸时需始终提及来源。

# GN 337

## 铰链

### 可拆卸, 压铸锌 / 不锈钢

**规格**

**类型**

- **A**型: 2x2孔 沉头螺钉

识别号

- 识别代码**1**:右侧固定轴(销)
- 识别代码**2**: :左侧固定轴(销)。

**压铸锌合金 ZD**

压铸锌
喷塑涂层
黑色, RAL 9005, 纹理饰面 **SW**
银色, RAL 9006, 纹理饰面 **SR**

**不锈钢款式 NI**

AISI CF-8 不锈钢
亚光喷砂饰面**GS**

销
AISI 303 不锈钢

**技术信息**

- 不锈钢特性 (参见页 A26)
- 额定负载信息 (参见页 A40)
- 铰链列表 (参见页 1362)

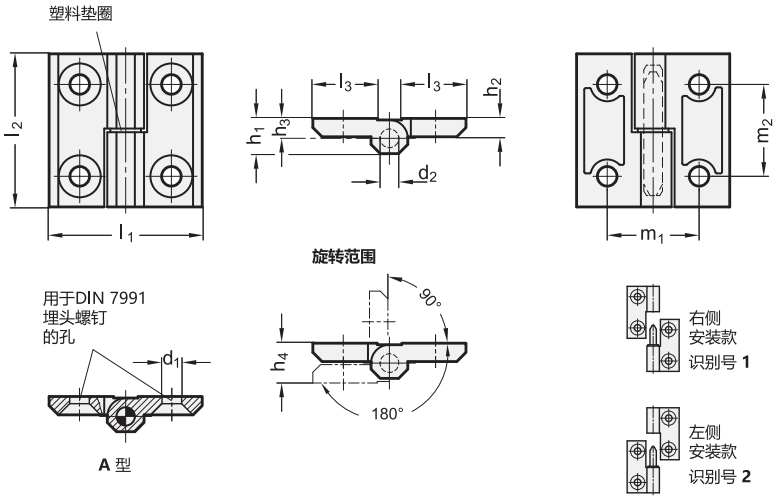


*增加铰链的颜色索引 (SW 或 SR)

SW RAL9005 SR RAL9006

**GN 337-ZD**

| 说明 | l1 | l2 | d1 | d2 | h1 | h2 | h3 | h4 +0.5 | l3 | m1 | m2 | ⚖ |
|---|---|---|---|---|---|---|---|---|---|---|---|---|
| GN 337-ZD-40-40-A-1-* | 40 | 40 | 5.3 | 4 | 9 | 5 | 5.5 | 11 | 16 | 25 | 25 | 43 |
| GN 337-ZD-50-50-A-1-* | 50 | 50 | 6.4 | 6 | 11.5 | 6 | 6.5 | 13 | 21 | 30 | 30 | 40 |
| GN 337-ZD-60-60-A-1-* | 60 | 60 | 8.3 | 8 | 15 | 8 | 8.5 | 17 | 26 | 36 | 36 | 80 |
| GN 337-ZD-40-40-A-2-* | 40 | 40 | 5.3 | 4 | 9 | 5 | 5.5 | 11 | 16 | 25 | 25 | 80 |
| GN 337-ZD-50-50-A-2-* | 50 | 50 | 6.4 | 6 | 11.5 | 6 | 6.5 | 13 | 21 | 30 | 30 | 150 |
| GN 337-ZD-60-60-A-2-* | 60 | 60 | 8.3 | 8 | 15 | 8 | 8.5 | 17 | 26 | 36 | 36 | 155 |

**GN 337-NI** 不锈钢

| 说明 | l1 | l2 | d1 | d2 | h1 | h2 | h3 | h4 +0.5 | l3 | m1 | m2 | ⚖ |
|---|---|---|---|---|---|---|---|---|---|---|---|---|
| GN 337-NI-40-40-A-1-GS | 40 | 40 | 5.3 | 4 | 9 | 5 | 5.5 | 11 | 16 | 25 | 25 | 50 |
| GN 337-NI-50-50-A-1-GS | 50 | 50 | 6.4 | 6 | 11.5 | 6 | 6.5 | 13 | 21 | 30 | 30 | 100 |
| GN 337-NI-60-60-A-1-GS | 60 | 60 | 8.3 | 8 | 15 | 8 | 8.5 | 17 | 26 | 36 | 36 | 200 |
| GN 337-NI-40-40-A-2-GS | 40 | 40 | 5.3 | 4 | 9 | 5 | 5.5 | 11 | 16 | 25 | 25 | 60 |
| GN 337-NI-50-50-A-2-GS | 50 | 50 | 6.4 | 6 | 11.5 | 6 | 6.5 | 13 | 21 | 30 | 30 | 100 |
| GN 337-NI-60-60-A-2-GS | 60 | 60 | 8.3 | 8 | 15 | 8 | 8.5 | 17 | 26 | 36 | 36 | 200 |



ELESA 和 GANTER 依法保留所有权利。
复制我方图纸时需始终提及来源。

# CFP.

RoHS POM +60° -20°

## 带四个止动定位点的铰链

**螺钉罩盖，高科技聚合体**

**材料**
聚甲醛基 (POM) 高科技聚合体，黑色，亚光饰面。

**旋转销**
聚甲醛基 (POM) 高科技聚合体，黑色。

**螺钉盖**
聚酯基 (PBT) 高科技聚合体，黑色，光亮饰面，咬接式装配。

**标准型号**
- **CFP-SH**: 带用于安装埋头螺钉的通孔。
- **CFP-CH**: 带用于安装圆柱头螺钉的通孔。
- **CFP-EH**: 带用于安装内六角螺钉的通孔。

**旋转角度** (近似值)
- 最大195°，在-15°至180°之间 (0°=两个互相连接的表面处于同一平面上的情况)。
- 切勿超过旋转角限值，以免误判铰链的机械性能。
- 该铰链可与 CFQ.，两者采用相同设计，后者不带定止位。
- 止动装置 (ELESA 专利) 允许门定位在四个不同位置 (0°, +80°, +120°, +170°)。
- 要选择使用类型适宜、数量恰当的铰链，参见 安装指引 (页 1368)。

**抵抗转矩**
所有止动位置，在定位扭矩为1.1Nm的情况下，可保证10，000次开合 (所施加的扭矩必须能够达到释放铰链的止动装置的要求)。
该铰链通过10，000余次开合循环测试，阻力矩保持不变。

FM design

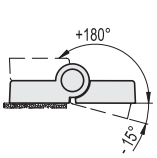


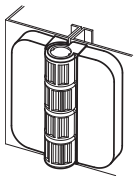

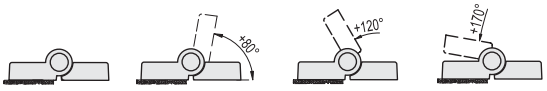


| 轴向受力强度 | | 径向受力强度 | | 80°和90°角受力强度 | | 120°角受力强度 | | 170°角受力强度 | | 抵抗转矩 |
|---|---|---|---|---|---|---|---|---|---|---|
| | | 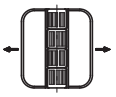 | | 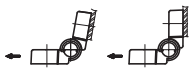 | | | | | | 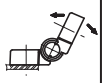 |
| 最大工作载荷 | 破坏载荷 | 最大工作载荷 | 破坏载荷 | 最大工作载荷 | 破坏载荷 | 最大工作载荷 | 破坏载荷 | 最大工作载荷 | 破坏载荷 | [Nm] |
| Ea [N] | Ra [N] | Er [N] | Rr [N] | E80 e E90 [N] | R80 e R90 [N] | E120 [N] | R120 [N] | E170 [N] | R170 [N] | |
| 300 | 1220 | 350 | 1970 | 345 | 620 | 285 | 855 | 400 | 1410 | 1.1 |

CFP-SH

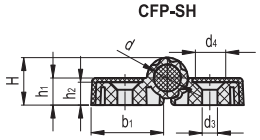


CFP-CH

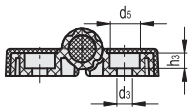


CFP-EH

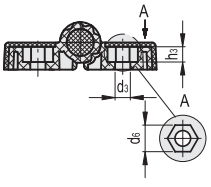


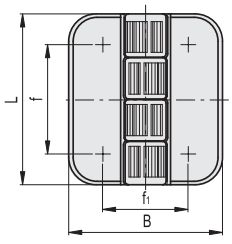


| 代码 | 说明 | L | B | f | f1 | H | h1 | h2 | h3 | b1 | d | d3 | d4 | d5 | d6 | C# [Nm] | ⚖ |
|---|---|---|---|---|---|---|---|---|---|---|---|---|---|---|---|---|---|
| 426311-C9 | CFP.50 SH-4-C9 | 50 | 45 | 32 | 25 | 14 | 8 | 7 | - | 21.5 | 8 | 4.5 | 8.5 | - | - | 1.5 | 17 |
| 426312-C9 | CFP.50 CH-4-C9 | 50 | 45 | 32 | 25 | 14 | 8 | 7 | 4.5 | 21.5 | 8 | 4.5 | - | 8.5 | - | 1.5 | 17 |
| 426313-C9 | CFP.50 EH-4-C9 | 50 | 45 | 32 | 25 | 14 | 8 | 7 | 4.5 | 21.5 | 8 | 4.5 | - | - | 7 | 1.5 | 17 |

**#** 安装螺钉的推荐拧紧扭矩



elesa+Ganter

ELESA 和 GANTER 依法保留所有权利。
复制我方图纸时需始终提及来源。

# CFV.

## 带四个止动定位点的铰链

**高科技聚合体**

**材料**
玻璃纤维加固聚酰胺基(PA)高科技聚合体，黑色，亚光饰面。

**旋转销**
AISI 303 不锈钢。

**标准型号**
- **CFV-SH**: 用于埋头螺钉的通孔。
- **CFV-EH**: 用于六角头螺钉的通孔。

**旋转角度** (近似值)
最大210°(-90°到+120°，其中0°是相连接表面处于同一平面时的值)。
切勿超过旋转角限值，以免误判铰链的机械性能。
制动装置(ELESA专利)允许门在四个不同的位置制动(-90°、0°、+70°、+115°)。
要选择使用类型适宜、数量恰当的铰链，参见 安装指引 (页 1368)。

**抵抗转矩**
所有制动位置保证一个大约3Nm的抵抗扭矩(这也是解除铰链制动所需施加的扭矩)。
铰链已进行了超过20000次的开关循环测试，抵抗扭矩值保持不变。

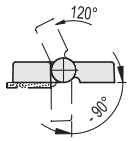


FMdesign

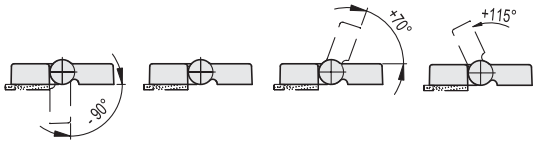


| 强度测试 | 轴向受力强度 | | 径向受力强度 | | 70°和115°角受力强度 | | 90° 角受力强度 | | 抵抗转矩 |
|---|---|---|---|---|---|---|---|---|---|
| | 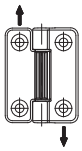 | | 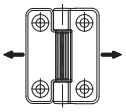 | | 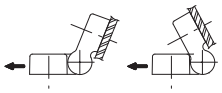 | | 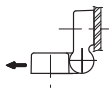 | | 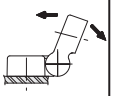 |
| 说明 | 最大工作载荷 Ea [N] | 破坏载荷 Ra [N] | 最大工作载荷 Er [N] | 破坏载荷 Rr [N] | 最大工作载荷 E70 e E115 [N] | 断裂载荷\ rR70 e R115 [N] | 最大工作载荷 E90 [N] | 破坏载荷 R90 [N] | [Nm] |
| CFV.65 SH-6 | 1320 | 4480 | 2070 | 5060 | 2150 | 3170 | 1630 | 3380 | 3 |
| CFV.65 EH-6 | 1520 | 3840 | 1940 | 4900 | 1430 | 3660 | 970 | 3140 | 3 |

**CFV-SH**

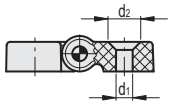


**CFV-EH**

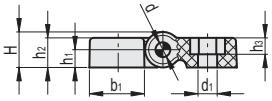


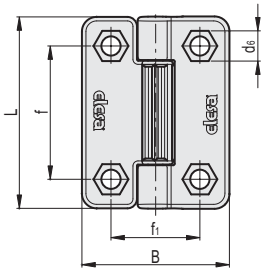


| 代码 | 说明 | L | B | f | f1 | H | h1 | h2 | h3 | b1 | d | d1 | d2 | d6 | C# [Nm] | ⚖ |
|---|---|---|---|---|---|---|---|---|---|---|---|---|---|---|---|---|
| 427626 | CFV.65 SH-6 | 65 | 49.5 | 45 | 30 | 12 | 6 | 10 | - | 18.5 | 5 | 6.5 | 12.5 | - | 4 | 38 |
| 427621 | CFV.65 EH-6 | 65 | 49.5 | 45 | 30 | 12 | 6 | 10 | 5 | 18.5 | 5 | 6.5 | - | 10 | 4 | 38 |

**#** 安装螺钉的推荐拧紧扭矩

ELESA 和 GANTER 依法保留所有权利。
复制我方图纸时需始终提及来源。

# 可调节摩擦力铰链

## 高科技聚合体

**材料**
聚甲醛基(POM)高科技聚合体。阻燃等级 UL94-HB。

**销**
聚碳酸酯基(PC)高科技聚合体，黑色（白色为CLEAN型号）。阻燃等级 UL94-V2。

**调节毂和螺钉**
AISI 304不锈钢螺钉。
AISI 303不锈钢调节毂。

**标准型号**
通过圆柱头螺钉通孔进行安装。
- **CFU**: 黑色，亚光饰面。
- **CFU-CLEAN**: 类似于RAL 9002的白色，亚光饰面。

**特征及应用**
CFU铰链的主要特点在于其可以调节门的抵抗扭矩，从而将门固定在全开、半开和关闭的各种位置。
如欲调节摩擦力，只要调节铰链本体上的螺钉即可。顺时针方向增加摩擦力，逆时针方向减小摩擦力。

**旋转角度** （近似值）
最大275°，在-95°至+180°之间（0°=两个互相连接的表面处于同一平面上的情况）。
切勿超过旋转角限值，以免误判铰链的机械性能。

**抵抗转矩**
在调整螺钉上施加最大拉紧转矩0.8 Nm (CFU.40) 和4 Nm(CFU.60) 可分别得到1.4和4 Nm的抵抗扭矩。
铰链已进行了超过60，000次的开关循环测试，抵抗扭矩值保持不变。
要选择使用类型适宜、数量恰当的铰链，参见安装指引 (页 1368).

ELESA Original design

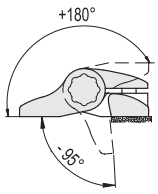


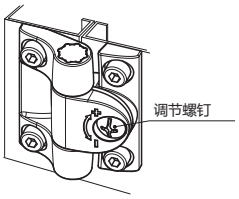


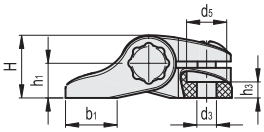


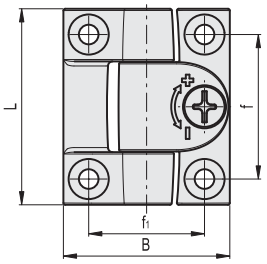


| 代码 | 说明 | 代码 | 说明 | L | B | f±0.25 | f1 ±0.25 | H | h1 | h3 | b1 | d3 | d5 | C# [Nm] | ⚖ |
|---|---|---|---|---|---|---|---|---|---|---|---|---|---|---|---|
| 427512 | CFU.40 CH-4 | 427513 | CFU.40 CH-4 CLEAN | 43 | 36.5 | 31.7 | 25.5 | 14 | 7.5 | 3.5 | 11.5 | 4.5 | 9 | 1 | 26 |
| 427522 | CFU.60 CH-6 | 427523 | CFU.60 CH-6 CLEAN | 63.5 | 56.5 | 47.5 | 38 | 21 | 11.5 | 6.5 | 17.5 | 6.5 | 12.5 | 3 | 49 |

**#** 安装螺钉的推荐拧紧扭矩

| 强度测试 | 轴向受力强度 | | 径向受力强度 | | 90° 角受力强度 | | 抵抗转矩 |
|---|---|---|---|---|---|---|---|
| | | | 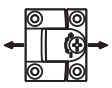 | | 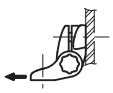 | | 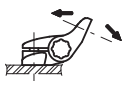 |
| 说明 | 最大工作载荷 Ea [N] | 破坏载荷 Ra [N] | 最大工作载荷 Er [N] | 破坏载荷 Rr [N] | 最大工作载荷 E90 [N] | 破坏载荷 R90 [N] | [Nm] |
| CFU.40 CH-4 | 300 | 900 | 300 | 1500 | 230 | 1000 | 1.4 |
| CFU.60 CH-6 | 600 | 2350 | 400 | 3200 | 350 | 2500 | 4 |

* 弹性形变1毫米。



ELESA 和 GANTER 依法保留所有权利。
复制我方图纸时需始终提及来源。

# GN 437

## 铰链

### 带可调摩擦力 / 压铸锌

**规格**

**类型**

**A**型: 2x2孔 沉头螺钉

压铸锌 **ZD**
喷塑涂层
黑色, RAL 9005, 纹理饰面 **SW**
银色, RAL 9006, 纹理饰面 **SR**

摩擦锥
塑料 (聚甲醛 POM)
耐受温度达 80 °C

固定螺钉/六角螺母
镀锌钢, 蓝钝处理

**信息**

装配在GN 437铰链上的固定螺钉，能够改变铰链的运动特性，可在铰链的整个行程内提供持续，并且可调节的制动力矩，使门和挡板的回转运动受到抑制，防止发生意外转动。
摩擦力矩是由两枚相互支撑的，细长摩擦锥产生的。较大的摩擦接触表面以及低磨耗的合成材料，使得摩擦锥经久耐用。
因其结构及摩擦锥的预加应力，无实质上的径向游移，也不存在轴向游移。

**技术信息**

- 铰链额定负载信息 (参见页 A40)
- 塑料特性 (参见页 A2)
- 铰链列表 (参见页 1362 )

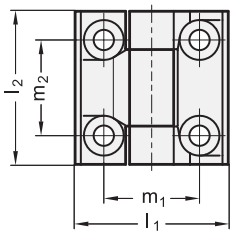


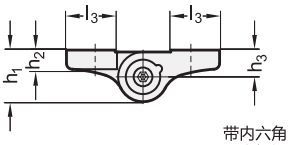


带内六角 A/F的
固定螺钉

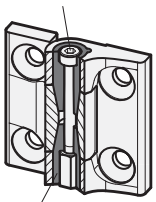

摩擦锥

用于DIN 7991
埋头螺钉的孔

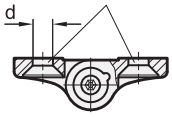


旋转范围

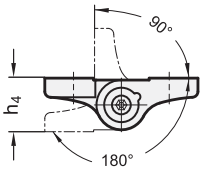


额定负载

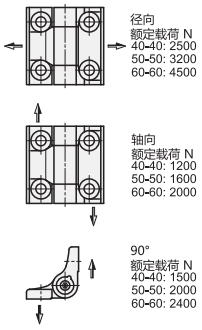


**GN 437**

| 说明 | l1 | l2 | d | h1 | h2 | h3 | h4 | l3 | m1 | m2 | A/F | 固定螺钉建议最大拧紧扭矩 Nm | 摩擦力矩 Nm ≈ | ⚖ |
|---|---|---|---|---|---|---|---|---|---|---|---|---|---|---|
| GN 437-ZD-40-40-A-SR | 40 | 40 | 5.3 | 13.5 | 5 | 7 | 14 | 13 | 25 | 25 | 2.5 | 0.5 | 2 | 53 |
| GN 437-ZD-40-40-A-SW | 40 | 40 | 5.3 | 13.5 | 5 | 7 | 14 | 13 | 25 | 25 | 2.5 | 0.5 | 2 | 50 |
| GN 437-ZD-50-50-A-SR | 50 | 50 | 6.5 | 15.5 | 6 | 8 | 16 | 16.5 | 30 | 30 | 3 | 0.75 | 4 | 91 |
| GN 437-ZD-50-50-A-SW | 50 | 50 | 6.5 | 15.5 | 6 | 8 | 16 | 16.5 | 30 | 30 | 3 | 0.75 | 4 | 90 |
| GN 437-ZD-60-60-A-SR | 60 | 60 | 8.3 | 18.5 | 7.5 | 9.5 | 19 | 20 | 36 | 36 | 4 | 1.5 | 6.5 | 161 |
| GN 437-ZD-60-60-A-SW | 60 | 60 | 8.3 | 18.5 | 7.5 | 9.5 | 19 | 20 | 36 | 36 | 4 | 1.5 | 6.5 | 161 |




ELESA 和 GANTER 依法保留所有权利。
复制我方图纸时需始终提及来源。

# CFSW.

## 带内置安全开关的铰链

### 超级高科技聚合体

**材料**

- **铰链本体**:自熄性高硬度超级高科技聚合体,黑色或灰色 RAL 7040 (C33)。
- **旋转销**: 玻璃纤维加固聚酰胺基 (PA) 高科技聚合体,黑色或灰色 RAL 7040 (C33)。
- **安装套件** (参见安装说明):
  - n°4高科技聚合体罩盖 (图3)。
  - n°4高科技聚合体衬套 (图4和图5)
  - n°2热塑性弹性体安全塞 (图7),防护等级可达IP67。
- **开关**:4个缓动电触点,双断路Zb型 (参见IEC EN 60947-5-1标准),工作过程中可设置为常开 (NO) 或常闭 (NC) 模式。

强制分断操作符合IEC EN 60947-5-1标准的附录K:电触点的分断通过执行器的作用力直接实现。执行器的作用力由非弹性元件施加,无需其他类似弹簧的弹性元件。
接触元件为银合金片,拥有自洁功能。
CFSW铰链外壳由超级高科技聚合材料制成,可确保铰链内部电路双重绝缘,因而无需接地。外壳还可保护电触点不受冲击、气候侵蚀以及各种工具的意外穿透。

**标准型号**

CFSW铰链带微动开关侧必须安装在固定部分 (框架结构),另一侧安装在移动部分 (门) 上。下述款式是带右侧微动开关的铰链。

- **C-A**: 8针连接器,顶部轴向输出。
- **C-C**: 8针连接器,底部轴向输出。
- **C-B**:8 针连接器,背部输出。
- **F-A**: 2米或5米电缆,8芯,顶部轴向输出。
- **F-C**: 2米或5米电缆,8芯,底部轴向输出。
- **F-B**: 2米或5米电缆,8芯,背部输出。
- **FC-B**: 0,2 米电缆,8针连接器,背部输出。

电缆类型: UL/CSA STYLE 2587 8 X AWG 22。
标准型号的接触块:

- **NO-NC-NO-NC**: 2个常开触点+2个常闭触点。
- **NO-NC-NC-NC**: 1个常开触点+3个常闭触点。

**特征及应用**

- 内置多重开关铰链 (ELESA专利) 是一种安全装置。当生产设备和机器的机械保护装置或安全门意外开启时,该铰链可自动切断电源,保护操作
  人员的安全。
- 由于具有IP67保护等级,并且铰链本体采用了若干不锈钢元件,因此本铰链可频繁清洗,适用于特别重视清洁卫生的各种场合或环境。
- 铰链尺寸小,且提供多种不同的安装和输出选项 (电缆/连接器),可方便安装至最常见的铝型材上 (最小宽度30毫米)。
- 便于安装:内置的多路安全开关与铰链整合为一体,可以实现简单快捷的安装。传统铰链系统则需分别安装铰链和安全开关,且需要特殊销而非铰链提供的标准销连接。这是本铰链的一大优点。
- 使用广泛:CFSW铰链可以安装在最普通的铝型材上。
- 由于采用了冗余系统, CFSW 铰链允许系统设计达到符合IEC 62061的 SIL3、符合EN ISO 13849-1 的 PLe 或符合 EN 954-1的安全类别4的冗余结构设计要求。

ELESA Original design

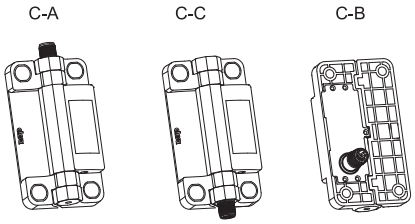


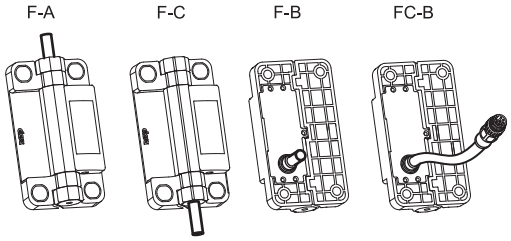


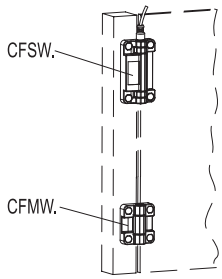




ELESA 和 GANTER 依法保留所有权利。
复制我方图纸时需始终提及来源。

## 可按需提供的配件

- FC.M12x1: 延长端带8芯M12内螺纹的轴向连接口
- PMW. (参见页 1433): 用于带T型槽型材的安装板。

**按需提供的特殊型号**

- 铰链旋转角非0°到180°的铰链。旋转角度范围每变化15°，安装系统中的门框/门均需要使用特殊型号铰链。
- NC和NO触点组合设置（多达4个NC）。
- NO和NC重叠触点。

**安装说明**

CFSW铰链共有三种不同的安装模式：

- 使用M6 UNI 5933 ISO 10642埋头螺钉（不随货提供）和安装套件（图3）提供的螺钉罩盖，以免随意接触螺钉。
- 使用M6 UNI 5931 ISO 4762内六角柱头螺钉（不随货提供）与安装套件（图4）中提供的衬套。
- 使用M6 UNI 5588 ISO 4032螺母（不随货提供）和安装套件（图5）提供的衬套。该安装模式可以使铰链完全防改装。
- 将铰链有内置微开关的一侧安装于固定部分（门框），另一侧装在门上。
- 在安装墙的孔径与安装螺钉直径之间保留最小间隙（最大0.5mm）。建议拧紧力矩不超过5 Nm。
- 切勿将铰链用于最大程度开门或关门的机械止动装置。建议使用外部机械止动装置，以防止门完全打开而损坏门框上的铰链本体（图1）或超出两个内部连接面在同一平面的角度（图2）。
- CFSW铰链至少要与一个 互补铰链一起安装CFMW. (页 1434) 。在安装于水平开启门或限重门的情况下，才可仅安装一个铰链。
- 务必保护连接电缆免受机械损伤。

**触点和电缆**

内置多重安全开关的铰链带有4个触点，可在制造时设为常闭NC或常开NO模式。

- 强制分断NC触点主要用于安全应用。使用多个NC开关降低了单换流错误的风险。
- NO触点与NC触点相互电气隔离，可同时使用，从而提供了多元化的安全保障。
- 带M12x1连接器的电缆的电路图如下。

**旋转角度** (近似值)

最大180°（0°与+180°之间，0°时，两个互相连接的表面处于同一平面，如图1所示）。可从此处位置保证操作角度（见工作寿命与开关角度图表）。必须严格验证两相连界面处于同一平面时的条件，因为铰链不能受到任何负角的压力（如图2所示）。

图1

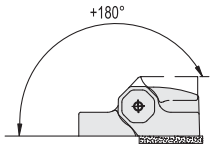


图2

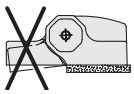

图3 图4 图5

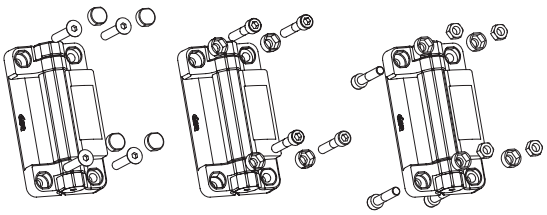

**钻孔板**

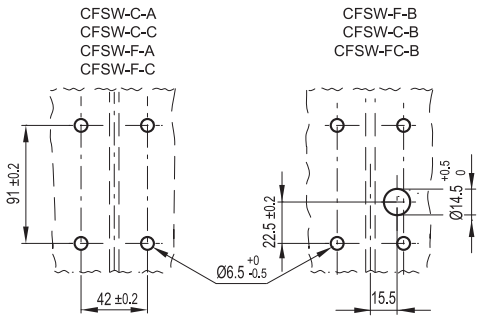


通过 IMQ CA02.04800
符合 EN 60947-1/2007+ EN 60947-5-1: 2004 + A1:2009
低电压辅助控制范围
通过UL: E360222认证

双重绝缘

强制打开
符合EN 60947-5-1
标准

电缆/接线器/延长连接
*(参见可按需提供的附件)

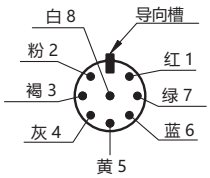


| 应用范围<br>(数值通过IMQ认证) | | CFSW-C..<br>(接头) | CFSW-F..<br>(电缆) |
|---|---|---|---|
| AC15<br>标准<br>IEC 60947-5-1<br>典型应用：交流电情况下的电磁载荷控制 | 24 V | - | 4 A |
| | 120 V | - | 4 A |
| | 250 V | - | 4 A |
| | 400 V | - | 4 A |
| DC13<br>标准<br>IEC 60947-5-2<br>典型应用：直流电情况下的电磁控制 | 24 V | 2 A | 2 A |
| | 125 V | - | 0.4 A |
| | 250 V | - | 0.3 A |

注意：使用范围 AC 15 2A 24V 或可适用于CFSW-C，尽管此范围未经IMQ，原因是其未提供应用标准。



ELESA 和 GANTER 依法保留所有权利。
复制我方图纸时需始终提及来源。

## 内置安全开关的功能与维护

- 操作角度(见行程表)设置为5°(我们建议根据 UNI EN ISO 13857标准检测)。
- 为保证安全保护功能开启,铰链的打开角度要求至少为11°(见行程表),以获得强制打开触点(强制分断)的力。
- 操作角度运行之前可在1°范围内调节,以配合大尺寸的门。调节需要用螺丝刀调整相应的安装螺钉(图6)

调节完毕后,必须装配安全塞(不可拆卸),以确保IP67防护等级(图7)。
行程表所示的作用点,随操作角度同步变化(例如:操作角度1°,强制打开操作度7°)。
在一般使用场合,装置的机械寿命结束时,操作角度会多于起始角度3°。

- 我们建议在开始运行之前检查CFSW的功能,运行中也需定期检查。

当保护功能开启时,机械设备必须立即停止。在保护功能开启的任何阶段,机械设备一定不能重新运行。

**警告**

- 选择和使用带内置安全开关的铰链时,客户有责任确保在实际工作条件下,相关的应用场合符合强制安全标准。
- 使用 CFSW. 铰链始终需要全面了解和遵守强制安全标准,包括:UNI EN ISO 13849-1, IEC EN 60204-1, EN1088 和 EN ISO 12100。
- 铰链必须由合格的操作者安装和装配,并定期检测功能是否完好。
- 带内置安全开关的铰链不可用于温度频繁变化,易导致冷凝的场合,以及存在爆炸或易燃气体的场合,且必须由适合的保险丝保护(见电气特征表)。
- CFSW铰链的结构严禁改装,背盖不可拆卸:不适宜的安装或对内置安全开关的篡改会导致保护功能失效,造成严重损害。
- 在操作和存储本品时,所示的环境条件必须予以关注。

图6

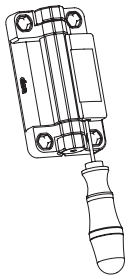

图7

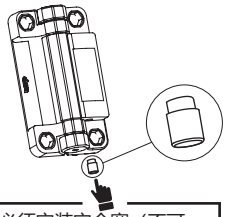


行程图 **2NO+2NC**
(出厂设置)

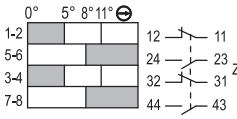


行程图 **1NO+3NC**
(出厂设置)

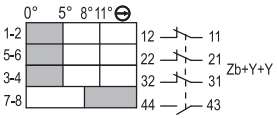


对应出厂设定的铰链操作角度的电气运行图.
操作角度可缩小(最大可调角度: 4°).

怎样读图

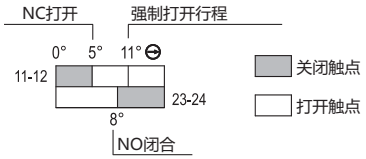


| 应用范围 (数值通过UL认证) | CFSW-F-A CFSW-F-C CFSW-F-B (电缆) | | | CFSW-C-A CFSW-C-C CFSW-C-B (接头) |
|---|---|---|---|---|
| **C 300** AC control | 120 V | 1.5 A | Therm. current 2.5 A | 24 V / 2 A 限制電壓電流受限的/2級電路 |
| | 240 V | 0.75 A | | |
| **Q 300** DC control | 125 V | 0.55 A | Therm. current 2.5 A | |
| | 250 V | 0.27 A | | |

| 机械特性 (数值通过IMQ认证) | 电气特性 (数值通过IMQ认证) | |
|---|---|---|
| 触点类型: Ag 999 | 热能 Ith | 电缆 4 A |
| | | 连接器 2.5 Kv |
| 最高工作频率: 600次循环/小时 * | 短路保护: 4A 500V gG | |
| 机械寿命 (测试符合 IEC EN 60947-5-1 规定): $10^6$ | 额定脉冲下的密封电压 | 电缆 4 Kv |
| | | 连接器 2.5 A |
| | 绝缘额定UI电压 | 电缆: 400 Vac |
| | | 连接器 30 Vac/ Vdc |
| EN60529外壳防护等级: IP67 * | 最小力(触点强制打开扭矩): 0.5 Nm | |
| 运行速度: 最低 2° / sec., 最高 90° / sec. | 短路形成电流: 1000 A | |
| | 污染等级:3 | |
| | B10d = 2000000 | |
| | Tm = 20 年 | |

* 一次操作循环等于一次关闭与一次打开,基于 EN60947-5-1 标准的要求。

** 装配安全塞,以确保IP67防护等级(图7)。

对于CFSW-C(连接器),客户有责任检查电缆所使用的连接器的防护等级。



ELESA 和 GANTER 依法保留所有权利。
复制我方图纸时需始终提及来源。

# CFSW.

## 带内置安全开关的铰链

CFSW-C-A
CFSW-C-C

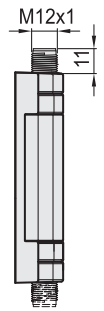


CFSW-C-B

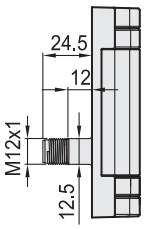


CFSW-F-A
CFSW-F-C

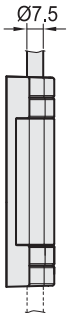


CFSW-F-B

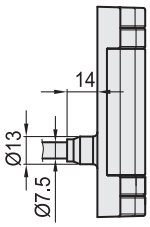


CFSW-FC-B

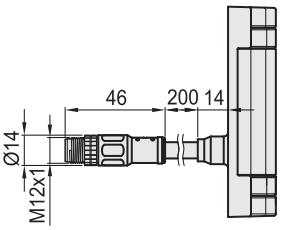


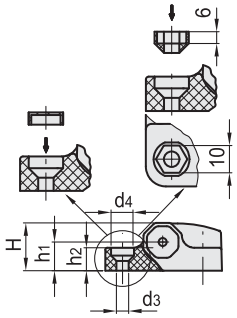


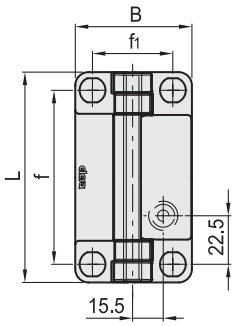


| 代码 | 说明 | 代码 | 说明 | L | B | f | f1 | H | h1 | h2 | d3 | d4 | C# [Nm] | ⚖ |
|---|---|---|---|---|---|---|---|---|---|---|---|---|---|---|
| 426601 | CFSW.110-6-2NO+2NC-C-A | 426601-C33 | CFSW.110-6-2NO+2NC-C-A-C33 | 110 | 60 | 91±0.2 | 42±0.2 | 25 | 15 | 12 | 6.5 | 12 | 5 | 150 |
| 426602 | CFSW.110-6-2NO+2NC-C-C | 426602-C33 | CFSW.110-6-2NO+2NC-C-C-C33 | 110 | 60 | 91±0.2 | 42±0.2 | 25 | 15 | 12 | 6.5 | 12 | 5 | 150 |
| 426603 | CFSW.110-6-2NO+2NC-C-B | 426603-C33 | CFSW.110-6-2NO+2NC-C-B-C33 | 110 | 60 | 91±0.2 | 42±0.2 | 25 | 15 | 12 | 6.5 | 12 | 5 | 150 |
| 426611 | CFSW.110-6-2NO+2NC-F-A-2 | 426611-C33 | CFSW.110-6-2NO+2NC-F-A-2-C33 | 110 | 60 | 91±0.2 | 42±0.2 | 25 | 15 | 12 | 6.5 | 12 | 5 | 280 |
| 426612 | CFSW.110-6-2NO+2NC-F-C-2 | 426612-C33 | CFSW.110-6-2NO+2NC-F-C-2-C33 | 110 | 60 | 91±0.2 | 42±0.2 | 25 | 15 | 12 | 6.5 | 12 | 5 | 280 |
| 426613 | CFSW.110-6-2NO+2NC-F-B-2 | 426613-C33 | CFSW.110-6-2NO+2NC-F-B-2-C33 | 110 | 60 | 91±0.2 | 42±0.2 | 25 | 15 | 12 | 6.5 | 12 | 5 | 280 |
| 426615 | CFSW.110-6-2NO+2NC-F-A-5 | 426615-C33 | CFSW.110-6-2NO+2NC-F-A-5-C33 | 110 | 60 | 91±0.2 | 42±0.2 | 25 | 15 | 12 | 6.5 | 12 | 5 | 475 |
| 426616 | CFSW.110-6-2NO+2NC-F-C-5 | 426616-C33 | CFSW.110-6-2NO+2NC-F-C-5-C33 | 110 | 60 | 91±0.2 | 42±0.2 | 25 | 15 | 12 | 6.5 | 12 | 5 | 475 |
| 426617 | CFSW.110-6-2NO+2NC-F-B-5 | 426617-C33 | CFSW.110-6-2NO+2NC-F-B-5-C33 | 110 | 60 | 91±0.2 | 42±0.2 | 25 | 15 | 12 | 6.5 | 12 | 5 | 475 |
| 426619 | CFSW.110-6-2NO+2NC-FC-B | 426619-C33 | CFSW.110-6-2NO+2NC-FC-B-C33 | 110 | 60 | 91±0.2 | 42±0.2 | 25 | 15 | 12 | 6.5 | 12 | 5 | 475 |
| 426661 | CFSW.110-6-1NO+3NC-C-A | 426661-C33 | CFSW.110-6-1NO+3NC-C-A-C33 | 110 | 60 | 91±0.2 | 42±0.2 | 25 | 15 | 12 | 6.5 | 12 | 5 | 150 |
| 426662 | CFSW.110-6-1NO+3NC-C-C | 426662-C33 | CFSW.110-6-1NO+3NC-C-C-C33 | 110 | 60 | 91±0.2 | 42±0.2 | 25 | 15 | 12 | 6.5 | 12 | 5 | 150 |
| 426663 | CFSW.110-6-1NO+3NC-C-B | 426663-C33 | CFSW.110-6-1NO+3NC-C-B-C33 | 110 | 60 | 91±0.2 | 42±0.2 | 25 | 15 | 12 | 6.5 | 12 | 5 | 150 |
| 426671 | CFSW.110-6-1NO+3NC-F-A-2 | 426671-C33 | CFSW.110-6-1NO+3NC-F-A-2-C33 | 110 | 60 | 91±0.2 | 42±0.2 | 25 | 15 | 12 | 6.5 | 12 | 5 | 280 |
| 426672 | CFSW.110-6-1NO+3NC-F-C-2 | 426672-C33 | CFSW.110-6-1NO+3NC-F-C-2-C33 | 110 | 60 | 91±0.2 | 42±0.2 | 25 | 15 | 12 | 6.5 | 12 | 5 | 280 |
| 426673 | CFSW.110-6-1NO+3NC-F-B-2 | 426673-C33 | CFSW.110-6-1NO+3NC-F-B-2-C33 | 110 | 60 | 91±0.2 | 42±0.2 | 25 | 15 | 12 | 6.5 | 12 | 5 | 280 |
| 426675 | CFSW.110-6-1NO+3NC-F-A-5 | 426675-C33 | CFSW.110-6-1NO+3NC-F-A-5-C33 | 110 | 60 | 91±0.2 | 42±0.2 | 25 | 15 | 12 | 6.5 | 12 | 5 | 475 |
| 426676 | CFSW.110-6-1NO+3NC-F-C-5 | 426676-C33 | CFSW.110-6-1NO+3NC-F-C-5-C33 | 110 | 60 | 91±0.2 | 42±0.2 | 25 | 15 | 12 | 6.5 | 12 | 5 | 475 |
| 426677 | CFSW.110-6-1NO+3NC-F-B-5 | 426677-C33 | CFSW.110-6-1NO+3NC-F-B-5-C33 | 110 | 60 | 91±0.2 | 42±0.2 | 25 | 15 | 12 | 6.5 | 12 | 5 | 475 |
| 426679 | CFSW.110-6-1NO+3NC-FC-B | 426679-C33 | CFSW.110-6-1NO+3NC-FC-B-C33 | 110 | 60 | 91±0.2 | 42±0.2 | 25 | 15 | 12 | 6.5 | 12 | 5 | 475 |

# 安装螺钉的推荐拧紧扭矩

ELESA 和 GANTER 依法保留所有权利。
复制我方图纸时需始终提及来源。

| | 轴向受力强度 | 径向受力强度 | 90°角受力强度 |
|---|---|---|---|
| 强度测试 | 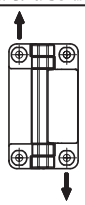 | 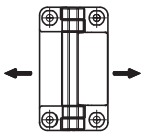 | 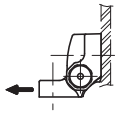 |
| 说明 | 最大极限静态载荷 Sa [N] | 最大极限静态载荷 Sr [N] | 最大极限静态载荷 S90 [N] |
| CFSW.110 | 2100 | 2800 | 1300 |

对于CFSW. 内置多重安全开关铰链，给出的参考值为最大极限静载荷 (Sa, Sr, S90)，这是由于这种铰链被用作安全装置。超出该值，可能导致材料破裂，损害铰链功能。很明显，在权衡特定应用场合的重要因素和安全水平时，必须考虑对这一数值的适应性。表中所示不同铰链的载荷值，是在我们的实验室内，受控 d 温度和湿毒下 (23°C-50% R.H.) 在给定的条件及时间限度内测得的。

## 适用性检测示例

**P** = 门的重量 [N]
**$P_1$**= 额外载荷 [N]
**W** = 门的宽度
**D** = 门的重心到铰链轴的距离[米]。
额定条件 D = W/2
**$D_1$**= 铰链轴到额外载荷加载点的距离[米]

**N** = 铰链数量
**k** = 安全系数
**$d_T$**=从参考铰链到所有铰链的距离之和 ( $d_1$+ $d_2$+...+ $d_n$ ) ，
如果仅安装两个铰链，$d_T$即为两者间距。

检测为确保两个或多个铰链的正常发挥功能功能所要满足的条件

$$\frac{(P+P1)}{N} \cdot k < Sa$$

$$\frac{[(P \cdot D)+(P1 \cdot D1)]}{d_T} \cdot k < Sr$$

$$\frac{[(P \cdot D)+(P1 \cdot D1)]}{d_T} \cdot k < S90$$

位于垂直轴上装有铰链的门

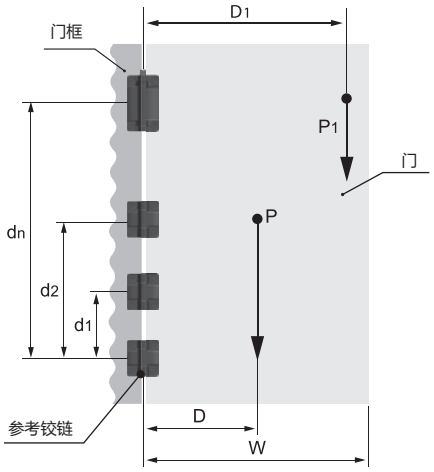


技术设计人员必须根据应用类型和CFSQ.铰链的性能，采用适合的安全系数 ( k)。

示例铰链 CFSW.110-6-2NO+2NC-C-A

P = 294 N (30 Kg)　D = 0,4 m　N = 3
$d_T$= 1,5 m　$d_2$ = 1 m　$d_1$ = 0,5 m
$P_1$= 196 N (20 Kg)　$D_1$ = 1,2 m

$$\frac{490}{3} = 163 \cdot k < 2100$$

$$\frac{[(294 \cdot 0,4)+(196 \cdot 1,2)]}{1,5} = 235,2 \cdot k < 2800$$

$$\frac{[(294 \cdot 0,4)+(196 \cdot 1,2)]}{1,5} = 235,2 \cdot k < 1300$$

本示例仅用于解释说明，因其不能涵盖实际应用中所有的使用场合，应用条件和安装方式。实践中，技术设计人员在采用适合的安全系数 ( K ) 之后，还须测试所选产品的适用性。
如需更多通用技术信息，请参考指南。



ELESA 和 GANTER 依法保留所有权利。
复制我方图纸时需始终提及来源。

# 用于将CFSW.和CFMW.铰链安装在带T形槽型材上的安装板

**超级高科技聚合体**

**板**
玻璃纤维加固聚酰胺基(PA)高科技聚合体，黑或，亚光饰面。

**螺钉和螺母**
AISI 304 不锈钢。

**特征及应用**
PMW安装板用于将CFSW.110及CFMW.110铰链安装在边长为30, 35, 40, 45 及 50 mm的带T形槽的标准型材上。
对于边长为40 mm的型材，也可不采用安装板安装。
铰链安装完成后固定安装板的螺钉位置就不可触及(图1)。因此，即使采用PMW安装板，也可以防止CFSW.和CFMW.铰链被改动。
随安装板提供：
- 2枚埋头螺钉M6x12 (用于 CFSW.110)
- 2枚埋头螺钉 M6x14 (用于 CFMW.110)
- 2枚M6六角头螺钉，安装在安装板内，是将铰链固定在安装板上的必要部件。

当所应用的门和门框采用不同规格的型材时，可将不同尺寸的安装板搭配使用(图2)。

**安装说明**
- 使用M6埋头螺钉(不随货提供)和用于相应T形槽的 销钉，将安装板固定在型材上的所需位置GN 505 页。(不随货提供979)。
- 使用M6埋头螺钉(随货提供)将CFSW.110 或 CFMW.110铰链(图1)安装在相应安装板上。
- 正确地放置密封盖(随货提供)。

**技术参数**
如按照安装说明的指示正确安装，使用PMW安装板，可保证达到CFSW.和 CFMW.铰链的最大静载荷。

ELESA Original design

图1

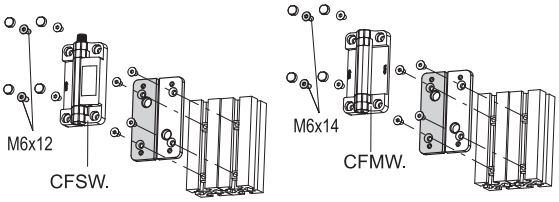


图2

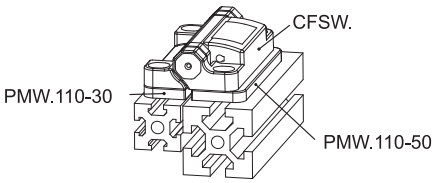


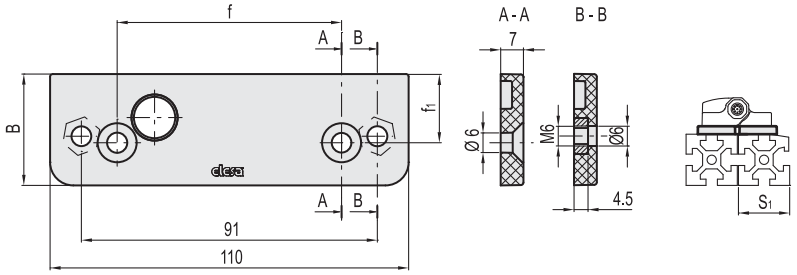


| 代码 | 说明 | s1 | B | f | f1 | ⚖ |
|---|---|---|---|---|---|---|
| 51901 | PMW.110-30 | 30 | 28 | 73 | 14.5 | 26 |
| 51903 | PMW.110-35 | 35 | 28 | 72 | 16.5 | 27 |
| 51904 | PMW.110-40 | 40 | 28 | 70.5 | 19 | 29 |
| 51905 | PMW.110-45 | 45 | 34 | 69 | 21 | 31 |
| 51907 | PMW.110-50 | 50 | 34 | 69 | 24 | 28 |



ELESA 和 GANTER 依法保留所有权利。
复制我方图纸时需始终提及来源。

# CFMW.

## 铰链

### 超级高科技聚合体

**材料**
玻璃纤维加固聚酰胺基(PA)超级高科技聚合体,黑色或灰色RAL 7040 (C33),亚光饰面。

**旋转销**
玻璃纤维加固聚酰胺基(PA)高科技聚合体,黑色或灰色RAL 7040 (C33),亚光饰面。

**安装套件 (参见安装部分):**
- n°4高科技聚合体罩盖 (图1)。
- n°4高科技聚合体衬套 (图2和图3)

**安装**
CFMW.铰链共有三种不同的安装模式:
- 使用M6 UNI 5588 ISO 4032螺母 (未随货提供) 和安装套件 (图3) 中提供的衬套。该安装模式可以防止铰链受到任何改动。
- 使用M6 UNI 5931 ISO 4762六角槽柱头螺钉 (未随货提供) 与安装套件 (图2) 中提供的衬套。
- 使用M6 UNI 5588 ISO 4032螺母 (未随货提供) 和安装套件 (图3) 中提供的衬套。该安装模式可以防止铰链受到任何改动。

**特征及应用**
不同的安装模式使该产品可以轻松安装在最普通的铝型材上 (最小边长30mm)。
CFMW型铰链可与带内置安全开关的CFSW型铰链一起安装。CFSW. (参见页 )。

**旋转角度** (近似值)
最大 180° ,范围在0° 和+180°之间 (0°=两个互相连接的表面处于同一平面上的情况)。
切勿超过旋转角限值,以免误判铰链的机械性能
必须严格验证两相连界面处于同一平面时的条件,因为铰链不能受到任何负角的压力 (图4)。
要选择使用类型适宜、数量恰当的铰链,参见 安装指引 (页 1368)。

ELESA Original design

图1

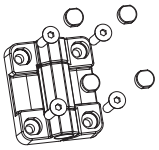

图2

图3

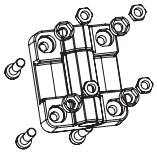

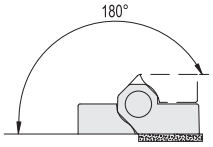


图 4

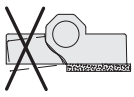

| 强度测试 | 轴向受力强度 | 径向受力强度 | 90° 角受力强度 |
|---|---|---|---|
| | 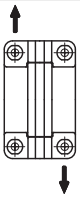 | 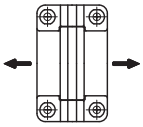 | 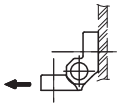 |
| 说明 | 最大极限静态载荷 Sa [N] | 最大极限静态载荷 Sr [N] | 最大极限静态载荷 S90 [N] |
| CFMW.70 | 4500 | 7600 | 5800 |
| CFMW.110 | 2100 | 2800 | 1300 |

最大静载荷是这样的值,在该值以上材料可能破裂,从而损害铰链功能使用。显然,根据特定应用的重要性和安全水平,必须对该值应用合适的因子。





ELESA 和 GANTER 依法保留所有权利。
复制我方图纸时需始终提及来源。

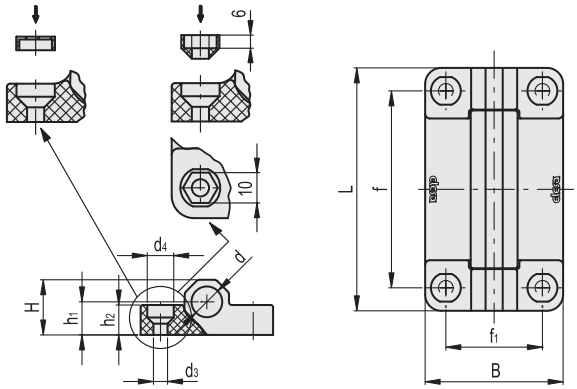


| 代码 | 说明 | 代码 | 说明 | L | B | f±0.25 | f1 ±0.25 | H | h1 | h2 | d | d3 | d4 | C# [Nm] | ⚖ |
|---|---|---|---|---|---|---|---|---|---|---|---|---|---|---|---|
| 425951 | CFMW.70-SH-6 | 425951-C33 | CFMW.70-SH-6-C33 | 70 | 60 | 50 | 42 | 25 | 15 | 15 | 13.5 | 6.5 | 12 | 5 | 80 |
| 425956 | CFMW.110-SH-6 | 425956-C33 | CFMW.110-SH-6-C33 | 110 | 60 | 91 | 42 | 25 | 15 | 15 | 12 | 6.5 | 12 | 5 | 125 |

**#** 安装螺钉的推荐拧紧扭矩



ELESA 和 GANTER 依法保留所有权利。
复制我方图纸时需始终提及来源。

# CFSQ

## 带内置安全开关的铰链

**超级高科技聚合体**

**材料**
自熄性高硬度超级高科技聚合体，黑色，亚光饰面。

**旋转销**
AISI 303 不锈钢。

**标准型号**
用于安装M6埋头螺钉 (UNI 5933, DIN 7991) 的通孔。
启始工作角度0°:
- **C-A-D**: 轴向连接器，微型开关在右侧。
- **C-A-S**: 轴向连接器，微型开关在左侧。
- **C-B-D**: 背面连接器，微型开关在右侧。
- **C-B-S**: 背面连接器，微型开关在左侧。
- **F-A-D**: 轴向电缆，2或5米长，微型开关在右侧。
- **F-A-S**: 轴向电缆，2或5米长，微型开关在左侧。
- **F-B-S**: 背面电缆，2或5米长，微型开关在右侧。
- **F-B-S**: 背面电缆，2或5米长，微型开关在左侧。

起始工作角度 -90°:
- **C-A-D-EA**: 轴向接头，微动开关在右侧。
- **C-A-S-EA**: 轴向接头，微动开关在左侧。
- **C-B-D-EA**: 背部接头，微动开关在右侧。
- **C-B-S-EA**: 背部接头，微动开关在左侧。

电缆类型：UL/CSA STYLE 2587 3 X AWG 22。

ELESA Original design

**特征及应用**
- 内置多重开关铰链 (ELESA专利) 是一种安全装置。当生产设备和机器的机械保护装置或安全门意外开启时，该铰链可自动切断电源，保护操作 人员的安全。
- 由于具有IP67保护等级，并且铰链本体采用了若干不锈钢元件，因此本铰链可频繁清洗，适用于特别重视清洁卫生的各种场合或环境。
- 开关具有两个触点：一个NC触点和一个转换NO触点，C形排列，参见IEC EN 60947-5-1标准。
- 带正向分闸的开关 (符合IEC EN 60947-5-1标准，附则K)：触点可中断直接驱动设备的电路，作用于触点上的力，并非通过弹性元件产生。
- 快断开关：接触点滑块的行进速度，并非取决于操作时的运动速度。
- 便于安装：内置的多路安全开关与铰链整合为一体，可以实现简单快捷的安装。传统铰链系统则需分别安装铰链和安全开关，且需要特殊销而非铰链提供的标准销连接。这是本铰链的一大优点。
- 应用广泛：CFSQ铰链可以安装在最普通的铝型材上。

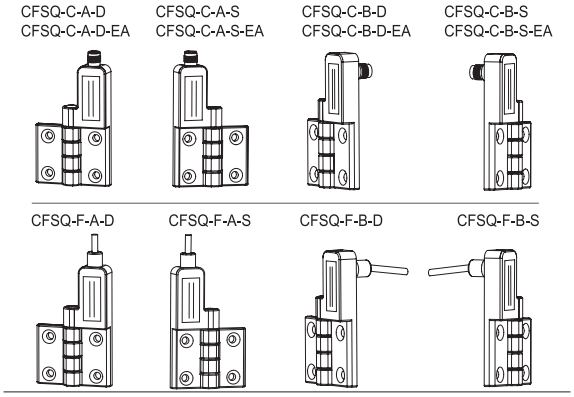


**旋转角度** (近似值)
CFSQ: 最大190° (-10°与+180°之间，参见图1)。
CFSQ-EA: 最大270° (-90°与+180°之间，参见图1)。
0°指两个互相连接的表面处于同一平面的情况。
参见内置安全开关的功能与维护。
铰链切不可受到任何大于-10°(CFSQ)和-90°(CFSQ-EA)的负角压力。

图1

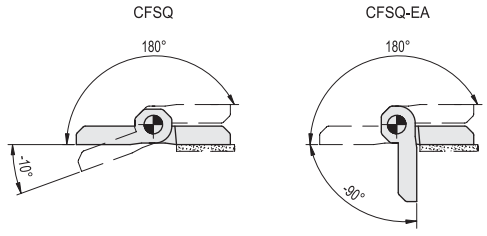


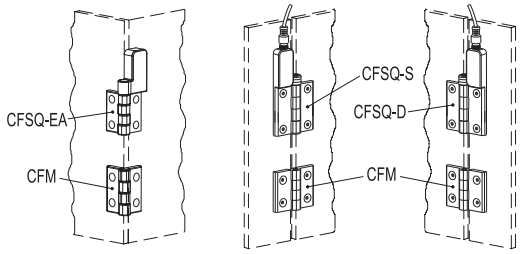




ELESA 和 GANTER 依法保留所有权利。
复制我方图纸时需始终提及来源。

## 可按需提供的配件

- FC.M12x1:4电极M12轴向连接器的延长型号。

**按需提供的特殊型号**

铰链旋转角非0°到180°的铰链。旋转角度范围每变化15°，安装系统中的门框/门均需要使用特殊型号铰链。

**安装说明**

- 将铰链有内置微开关的一侧安装于固定部分（门框），另一侧装在门上。铰链旋转销的主轴与门的间隙，至少保持5 mm (图3)。
- 在安装墙的孔径与安装螺钉直径之间保留最小间隙（最大0.5mm）。建议拧紧力矩不超过5 Nm。
- 切勿将铰链用于最大程度开门或关门的机械止动装置。建议使用外部机械止动装置，以防止门在完全打开而损坏门框上的铰链本体或超出两个内部连接面在同一平面的角度。
- CFSQ铰链至少要与一个互补CFM.铰链CFM.60-45- SH-6 code 425812)一同安装，除非用于水平设置的门受总体重量限制，仅能使用一个铰链的场合。
- 务必保护连接电缆免受机械损伤。

**电缆**

- 带Ml2xl连接器的电缆的电路图如下。
- 常闭触点NC：对于安全应用场合，根据IEC EN 60947-5-1标准，单独使用NC触点时，NO触点处于非工作状态。
- 常开触点NO：如铰链作为状态指示器（发出信号），常开触点可单独使用，在此情况下，NC触点也可一直作为状态指示器（发出信号）同时使用。

**内置安全开关的功能与维护**

- 微动开关切换所需的标准角度变化是6°(见行程路线图)。在正常使用情况下，当设备的机械寿命结束时，标准角度变化可增加到9°。我们建议根据UNI EN ISO 13857标准检查铰链是否正常工作。
- 使用安全保护功能时，铰链的打开角度要求至少为15°，以获得使驱动器强制打开触点（强制分断）的力。
- 我们建议在开始运行之前检查CFSQ的功能，运行之后也需定期检查。
- 当保护功能开启时，机械设备必须立即停止。在保护功能开启的任何阶段，机械设备一定不能重新运行。

**警告**

- 带内置安全开关的铰链不可用于温度频繁变化，易导致冷凝的场合，以及存在爆炸或易燃气体的场合。
- 带内置安全开关的铰链必须由适合的保险丝保护（见表）。
- 选择和使用带内置安全开关的铰链时，客户有责任确保在实际工作条件下，相关的应用场合符合强制安全标准。
- 使用CFSQ铰链需要了解和遵守强制安全标准，包括：EN ISO 13849-1,IEC EN 60204-1, EN 1088, EN ISO 12100。
- 铰链必须由合格的操作者安装和装配，并定期检测功能是否完好。

图3

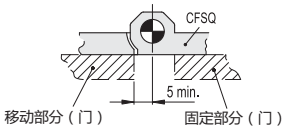


钻孔板

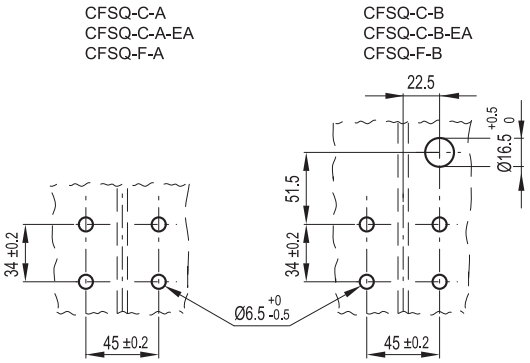


电缆/连接器接线

行程图

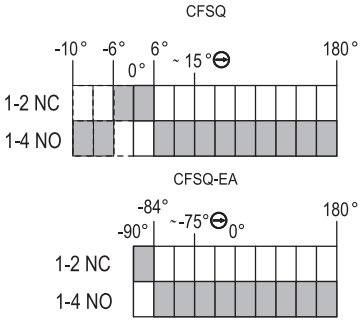


强制打开

符合EN 60947-5-1 标准

符合IEC EN 60947-5-1:2003+A1:2009
低电压辅助控制范围
通过UL: E360222认证

延长电缆接线

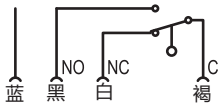




ELESA 和 GANTER 依法保留所有权利。
复制我方图纸时需始终提及来源。

# CFSQ

## 带内置安全开关的铰链



| 应用范围 | | CFSQ-C..<br>(接头) | CFSQ-F..<br>(电缆) |
|---|---|---|---|
| AC15<br>标准<br>IEC 60947-5-1<br>典型应用：交流电情况下的电磁载荷控制 | 48 V | 4 A | 4 A |
| | 220 V | 4 A | 4 A |
| | 440 V | - | 3 A |
| DC13<br>标准<br>IEC 60947-5-2<br>典型应用：直流电情况下的电磁控制 | 24 V | 4 A | 4 A |
| | 127 V | 0.3 A | 0.3 A |

| 机械特性 | 电气特性 | |
|---|---|---|
| 触点类型：Ag 90 Ni 10 | 热能 Ith | 电缆 10 A |
| | | 接头：4 A |
| 最高工作频率：600次循环/小时 * | 短路保护：6A gl | |
| 机械寿命（实施的测试遵照 IEC EN 60947-5-1）：10 [6] | 额定脉冲下的密封电压 4 KV | |
| | 绝缘额定电压 Ui = 250V | |
| 外壳防护等级 EN60529: IP67 | 最小力（触点强制打开扭矩）：0.5 Nm | |
| 运行速度：最低 2° / sec.，最高 90° / sec. | 短路形成电流：1000 A | |
| | 污染等级：3 | |
| | B10d = 2000000 | |
| | Tm = 20 年 | |

* 一次操作循环等于一次关闭与一次打开，基于 EN60947-5-1 标准的要求。

| 说明 | 电气特征 | 适应环境等级 |
|---|---|---|
| CFSQ.60-SH-6-C | 4A at 24 Vac/dc<br>（电阻负载） | 1类与4X型<br>仅限室内使用 |
| CFSQ.60-SH-6-F | B3000 辅助控制<br>4A 在 240 Vac（电阻负载）时<br>4A 在 241 Vdc（电阻负载）时 | |
| 安装环境条件：最高允许环境温度40°C | | |

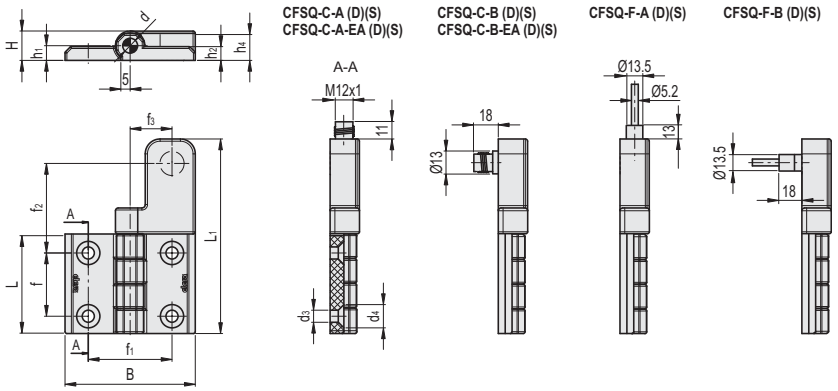


| 代码 | 说明 | 代码 | 说明 | L | B | L1 | f | f1 | f2 | f3 | H | C# [Nm] | ⚖ |
|---|---|---|---|---|---|---|---|---|---|---|---|---|---|
| 427011 | CFSQ.60-SH-6-C-A-D | 427011-EA | CFSQ.60-SH-6-C-A-D-EA | 53 | 70 | 110 | 34 | 45 | - | - | 16 | 5 | 96 |
| 427013 | CFSQ.60-SH-6-C-A-S | 427013-EA | CFSQ.60-SH-6-C-A-S-EA | 53 | 70 | 110 | 34 | 45 | - | - | 16 | 5 | 96 |
| 427015 | CFSQ.60-SH-6-C-B-D | 427015-EA | CFSQ.60-SH-6-C-B-D-EA | 53 | 70 | 110 | 34 | 45 | 51.5 | 22.5 | 16 | 5 | 96 |
| 427017 | CFSQ.60-SH-6-C-B-S | 427017-EA | CFSQ.60-SH-6-C-B-S-EA | 53 | 70 | 110 | 34 | 45 | 51.5 | 22.5 | 16 | 5 | 96 |

| 代码 | 说明 | L | B | L1 | f | f1 | f2 | f3 | H | C# [Nm] | ⚖ |
|---|---|---|---|---|---|---|---|---|---|---|---|
| 427021 | CFSQ.60-SH-6-F-A-D-2 | 53 | 70 | 110 | 34 | 45 | - | - | 16 | 5 | 196 |
| 427023 | CFSQ.60-SH-6-F-A-S-2 | 53 | 70 | 110 | 34 | 45 | - | - | 16 | 5 | 196 |
| 427025 | CFSQ.60-SH-6-F-B-D-2 | 53 | 70 | 110 | 34 | 45 | 51.5 | 22.5 | 16 | 5 | 196 |
| 427027 | CFSQ.60-SH-6-F-B-S-2 | 53 | 70 | 110 | 34 | 45 | 51.5 | 22.5 | 16 | 5 | 196 |
| 427031 | CFSQ.60-SH-6-F-A-D-5 | 53 | 70 | 110 | 34 | 45 | - | - | 16 | 5 | 330 |
| 427033 | CFSQ.60-SH-6-F-A-S-5 | 53 | 70 | 110 | 34 | 45 | - | - | 16 | 5 | 330 |
| 427035 | CFSQ.60-SH-6-F-B-D-5 | 53 | 70 | 110 | 34 | 45 | 51.5 | 22.5 | 16 | 5 | 330 |
| 427037 | CFSQ.60-SH-6-F-B-S-5 | 53 | 70 | 110 | 34 | 45 | 51.5 | 22.5 | 16 | 5 | 330 |

**#** 安装螺钉的推荐拧紧扭矩



ELESA 和 GANTER 依法保留所有权利。
复制我方图纸时需始终提及来源。

| 强度测试 | 轴向受力强度 | 径向受力强度 | 90°角受力强度 |
|---|---|---|---|
| | 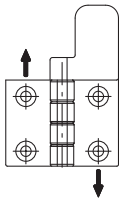 | 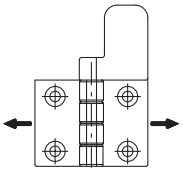 | 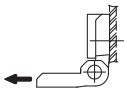 |
| 说明 | 最大极限静态载荷 Sa [N] | 最大极限静态载荷 Sr [N] | 最大极限静态载荷 S90 [N] |
| CFSQ | 2100 | 2800 | 1300 |
| CFSQ-EA | 1200 | 1500 | 600 |

对于CFSQ. 带内置安全开关铰链，给出的参考值为最大极限静载荷 (Sa, Sr, S90)，这是由于这种铰链被用作安全装置。超出该值，可能导致材料破裂，损害
铰链功能。很明显，在权衡特定应用场合的重要因素和安全水平时，必须考虑对这一数值的适应性。表中所示不同铰链的载荷值，是在我们的实验室内，设定
温度和湿度下 (23°C-50% R.H.) 在给定的条件及时间限度内测得的。

## 适用性检测示例

**P** = 门的重量 [N]
**$P_1$**= 额外载荷 [N]
**W** = 门的宽度
**D** = 门的重心到铰链轴的距离[米]。
额定条件 D = W/2
**$D_1$**= 铰链轴到额外载荷加载点的距离[米]

**N** = 铰链数量
**k** = 安全系数
**$d_1$... $d_n$** = 从参考铰链到所有铰链的距离 ( 米 )

**$d_T$** =从参考铰链到所有铰链的距离之和 ( $d_1$+ $d_2$+...+ $d_n$ ) ，
如果仅安装两个铰链，$d_T$即为两者间距。

检测为确保两个或多个铰链的正常发挥功能功能所要满足的条件

$$\frac{(P+P1)}{N} \bullet k < Sa$$

$$\frac{[(P \bullet D)+(P1 \bullet D1)]}{d_T} \bullet k < Sr$$

$$\frac{[(P \bullet D)+(P1 \bullet D1)]}{d_T} \bullet k < S90$$

位于垂直轴上装有铰链的门

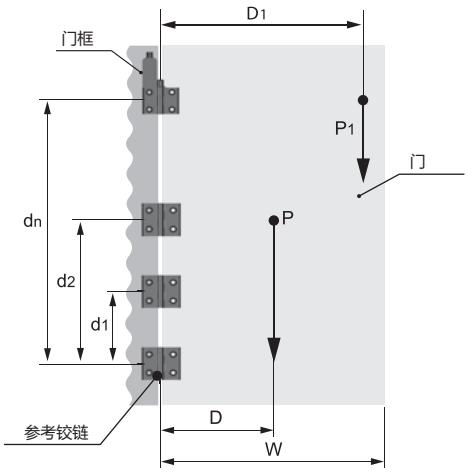


技术设计人员必须根据应用类型和CFSQ.铰链的性能，采用适合的安全系数 ( k)。

示例铰链 CFSQ.60-SH-6

P = 294 N (30 Kg) D = 0,4 m N = 3
$d_T$= 1,5 m $d_2$ = 1 m $d_1$ = 0,5 m
$P_1$= 196 N (20 Kg) $D_1$ = 1,2 m

$$\frac{490}{3} = 163 \bullet k < 2100$$

$$\frac{[(294 \bullet 0,4)+(196 \bullet 1,2)]}{1,5} = 235,2 \bullet k < 2800$$

$$\frac{[(294 \bullet 0,4)+(196 \bullet 1,2)]}{1,5} = 235,2 \bullet k < 1300$$

本示例仅用于解释说明，因其不能涵盖实际应用中所有的使用场合，应用条件和安装方式。实践中，技术设计人员在采用适合的安全系数 ( K ) 之后，还须测试所选产品的适用性。
如需更多通用技术信息，请参考指南。

ELESA 和 GANTER 依法保留所有权利。
复制我方图纸时需始终提及来源。

# GN 139.1

## 带安全开关的铰链

**压铸锌**

### 规格

**类型**

- **A**型: 连接插头在顶部。
- **AK**型: 顶部输出电缆
- **B**型: 连接插头在底部。
- **BK**型: 底部输出电缆
- **C**型: 连接插头在背部 (带0.2 m 电缆)
- **CK**型: 背部输出电缆

压铸锌
喷塑涂层
银色

销
不锈钢AISI 303

### 信息

带安全开关的铰链GN 139.1设计用于机械或成套设备的监控门或保护盖。门的开启会激活开关触点，随即开启保护性操作，如：通过打开常闭触点 (NC) 中断保护电路，同时连通常开触点 (NO) 出门已开启的信号。接触开关装有强制打开缓动触点，即，在被激活后触点将立即彻底分离，无任何迟滞。激活开关的铰链打开角度是可调的 (见接触行程表)
由于内部整合了接触开关，该铰链结构紧凑，易于安装，并且设计美观。背部安装使得铰链更加难以擅自改装。

### 可按需提供

- 操作角度为0°的铰链。
- 带其它类型触点的铰链。

### 附件

带耦合连接器的电缆
8极，5或10米长：

- 带耦合连接器的电缆 GN 330 -M12x1-8-G-5 (参见页 1448)
- 带耦合连接器的电缆 GN 330 -M12x1-8-G-10 (参见页 1448)
- 安装板GN 139.3 (参见页 1444)
- 安装板，用于角度安装 GN 139.4 (参见页 1444)

### 技术信息

- 铰链额定负载信息 (参见页 A40)

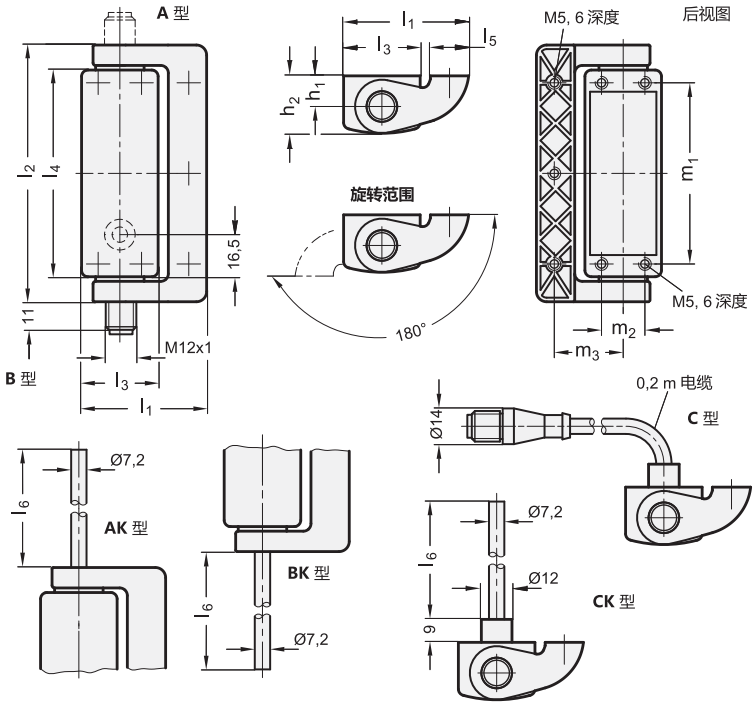







ELESA 和 GANTER 依法保留所有权利。
复制我方图纸时需始终提及来源。

# GN 139.1

## 带安全开关的铰链

**GN 139.1**

| 说明 | l1 | l2 | l3 | l4 | l5 | l6 in m | h1 | h2 | m1 | m2 | m3 | ⚖ |
|---|---|---|---|---|---|---|---|---|---|---|---|---|
| GN 139.1-49-101-A | 49 | 101 | 30 | 81 | 15 | - | 12 | 22.5 | 71 | 17 | 27 | 325 |
| GN 139.1-79-101-A | 79 | 101 | 30 | 81 | 30 | - | 12 | 22.5 | 71 | 17 | 50 | 425 |
| GN 139.1-49-101-AK-2 | 49 | 101 | 30 | 81 | 15 | 2 | 12 | 22.5 | 71 | 17 | 27 | 511 |
| GN 139.1-79-101-AK-2 | 79 | 101 | 30 | 81 | 30 | 2 | 12 | 22.5 | 71 | 17 | 50 | 612 |
| GN 139.1-49-101-AK-5 | 49 | 101 | 30 | 81 | 15 | 5 | 12 | 22.5 | 71 | 17 | 27 | 729 |
| GN 139.1-79-101-AK-5 | 79 | 101 | 30 | 81 | 30 | 5 | 12 | 22.5 | 71 | 17 | 50 | 829 |
| GN 139.1-49-101-B | 49 | 101 | 30 | 81 | 15 | - | 12 | 22.5 | 71 | 17 | 27 | 325 |
| GN 139.1-79-101-B | 79 | 101 | 30 | 81 | 30 | - | 12 | 22.5 | 71 | 17 | 50 | 427 |
| GN 139.1-49-101-BK-2 | 49 | 101 | 30 | 81 | 15 | 2 | 12 | 22.5 | 71 | 17 | 27 | 512 |
| GN 139.1-79-101-BK-2 | 79 | 101 | 30 | 81 | 30 | 2 | 12 | 22.5 | 71 | 17 | 50 | 612 |
| GN 139.1-49-101-BK-5 | 49 | 101 | 30 | 81 | 15 | 5 | 12 | 22.5 | 71 | 17 | 27 | 729 |
| GN 139.1-79-101-BK-5 | 79 | 101 | 30 | 81 | 30 | 5 | 12 | 22.5 | 71 | 17 | 50 | 828 |
| GN 139.1-49-101-C | 49 | 101 | 30 | 81 | 15 | - | 12 | 22.5 | 71 | 17 | 27 | 364 |
| GN 139.1-79-101-C | 79 | 101 | 30 | 81 | 30 | - | 12 | 22.5 | 71 | 17 | 50 | 457 |
| GN 139.1-49-101-CK-2 | 49 | 101 | 30 | 81 | 15 | 2 | 12 | 22.5 | 71 | 17 | 27 | 519 |
| GN 139.1-79-101-CK-2 | 79 | 101 | 30 | 81 | 30 | 2 | 12 | 22.5 | 71 | 17 | 50 | 618 |
| GN 139.1-49-101-CK-5 | 49 | 101 | 30 | 81 | 15 | 5 | 12 | 22.5 | 71 | 17 | 27 | 742 |
| GN 139.1-79-101-CK-5 | 79 | 101 | 30 | 81 | 30 | 5 | 12 | 22.5 | 71 | 17 | 50 | 843 |



ELESA 和 GANTER 依法保留所有权利。
复制我方图纸时需始终提及来源。

# GN 139.1 | 带安全开关的铰链



| 机械特性 | | | | |
|---|---|---|---|---|
| **最大载荷**<br>安全系数信息 | **承载方向** | | 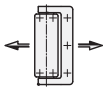 | |
| 计算示例 | **I1 = 49** | 1500 N | 1000 N | 1000 N |
| | **I1 = 79** | 750 N | 500 N | 500 N |
| **安装方式** | 背面安装, 7 xM5螺纹 ,深度 6mm | | | |
| **推荐扭矩** | 5 Nm (M5 螺钉) | | | |
| **防护等级** | IP67 / IP69K (注意电缆管!) | | 根据 EN 60529 | |
| **切换原理,<br>触点打开** | 缓动触点, 压入式,<br>强制打开 | | 根据 IEC 60947-5-1, K | |
| **触点材料** | 银合金 | | | |
| **打开行程图<br>(设计图)** | 切换点可由4°向0°方向调整. | | 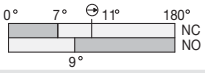 | |
| **最大工作频率** | 600 运行转动 / 小时 | | 根据EN60947-5-1标准的要求, 一次循环操作包含一次开启／一次关闭。 | |
| **机械寿命** | $10^6$ 操作循环 | | 根据EN60947-5-1标准的要求, 一次循环操作包含一次开启／一次关闭。 | |
| **启动速度** | min. 2°/ 秒, max. 90°/ 秒 | | 根据EN60947-5-1标准的要求, 一次循环操作包含一次开启／一次关闭。 | |

| 电气特性 / 安全特性 | | | |
|---|---|---|---|
| **使用范围** | AC 15: 24 Vac / 2A / DC 13: 24 Vdc / 2A (连接插头),<br>AC 15: 250 Vac / 4A / DC 13: 250 Vdc / 0,3 A (线缆) | | 根据 EN 60947-5-1 |
| **连接端子**<br>带8针耦合连接器M12<br>或2米到5米长度电缆<br>**连接针和电缆布局** | 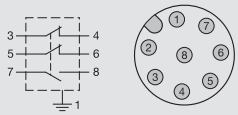 |  | 1 - 绿-黄<br>3 - 黑<br>5 - 红<br>7 - 褐<br>4 - 黑-白<br>6 - 红-黄<br>8 - 蓝 |
| **电缆类型** | 型号 N 7 x0.5 $mm^2$, 护套 PVC H05VV-F | 根据 IEC 60332-1-2 et seqq. | |
| **短路电流** | 1000 A | 根据 EN 60947-5-1 | |
| **额定绝缘电压** | 30 V AC / 36 V DC (连接插头) / 250 Vac (线缆) | | |
| **短路保护** | 2 A, 500 V, Typ gG (连接插头) / 6 A, 500 V, Typ gG (线缆) | | |
| **环境温度** | - 25 °C 到 + 80 °C | | |
| **污染等级, 外部** | 3 | 根据 EN 60947-5-1 | |
| **保持运行时间 (TM)** | 20 年 | 根据 EN ISO 13849-1 | |
| **开闭循环次数 (B10 d)** | 5 000 000 | 根据 EN 61820-2 | |

| 认证, 合格证, 适用性 | | | |
|---|---|---|---|
| 低电压开关及控制设备<br>CE 认证<br>IMQ: CA02.03746<br>UL: E 131787 | | | EN 60947-1/2007<br>EN 60947-1-5 : 2004 + A1/2009 |
| **安全应用** | 达到 SIL 3 / PL e | 根据 EN ISO 13849-1 | |

其他重要细节与提示参见操作说明, 该说明随每个GN 139.1铰链提供, 也可在网站“www.elesa-ganter.com ”的“说明手册”中下载PDF版本。
带安全开关的铰链必须按照操作手册详细列出的, 由符合国家和国际规范相关标准的, 有资质的技术人员进行安装和操作。Elesa+Ganter 对客户忽视或未正确遵守这些条款的行为, 以及由此产生的一切后果, 不承担法律责任。



ELESA 和 GANTER 依法保留所有权利。
复制我方图纸时需始终提及来源。

# GN 139.2

## 不带安全开关的铰链

**压铸锌**

### 规格

压铸锌
喷塑涂层
银色

销
不锈钢AISI 303

### 信息

不带安全开关的GN 139.2铰链与 带安全开关的除连接插头位置外，外观相同GN 139.1 (参见页 1440). 铰链背部采用隐藏式螺钉连接，使铰链具有防改装的功能。)
紧凑的结构融合了安全和美观的设计理念。
带加宽合页的款式设计用于安装在玻璃或聚碳酸酯材质的门上的场合。

### 技术信息

- 铰链额定负载信息 (参见页 A40)

### 机械特性

GN 139.1 铰链机械特性 (参见页 1440)

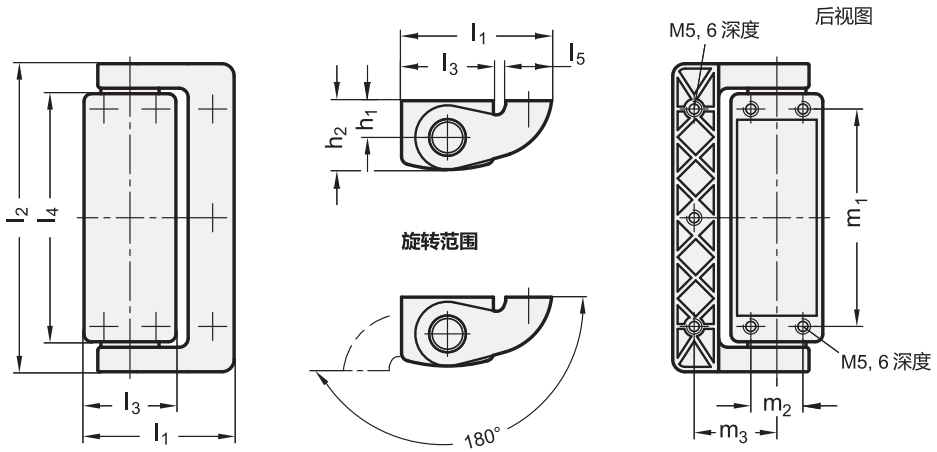


**GN 139.2**

| 说明 | l1 | l2 | l3 | l4 | l5 | h1 | h2 | m1 | m2 | m3 | ⚖ |
|---|---|---|---|---|---|---|---|---|---|---|---|
| GN 139.2-49-101 | 49 | 101 | 30 | 81 | 15 | 12 | 22.5 | 71 | 17 | 27 | 308 |
| GN 139.2-79-101 | 79 | 101 | 30 | 81 | 30 | 12 | 22.5 | 71 | 17 | 50 | 400 |




ELESA 和 GANTER 依法保留所有权利。
复制我方图纸时需始终提及来源。

# GN 139.3

## 安装板

**用于带安全开关的铰链 GN 139.1 / GN 139.2, 扁平形**

**规格**

钢制
镀锌与喷塑涂层
银色

**信息**

GN 139.3扁平安装板使得铰链 GN 139.1 (参见页 1440)/ GN 139.2 (参见页 1443)可以从正面安装。
长槽孔使其与型材系统表面贴合严密。
将铰链固定至安装板的埋头螺钉随货提供。

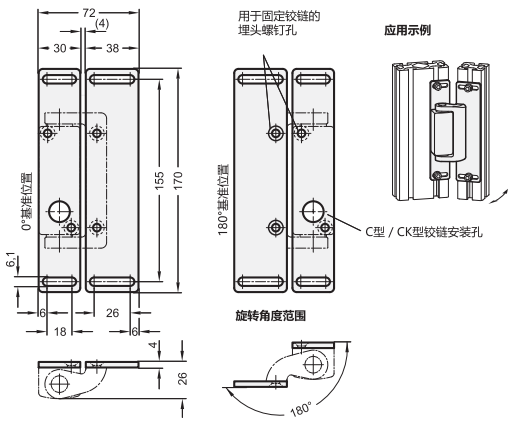


**GN 139.3**

| 说明 | l | ⚖ |
|---|---|---|
| GN 139.3-170 | 170 | 358 |

# GN 139.4

## 安装板

**用于带安全开关的铰链GN 139.1 / GN 139.2, 用于角度安装**

**规格**

压铸锌
喷塑涂层
银色

**信息**

GN 139.4角度安装板可将铰链 GN 139.1 (参见页 1440)/ GN 139.2 (参见页 1443) 装在门与门框中间 (例如, 门的缝隙之中)。
长槽孔使其与型材系统表面贴合严密。
将铰链固定至安装板的埋头螺钉随货提供。

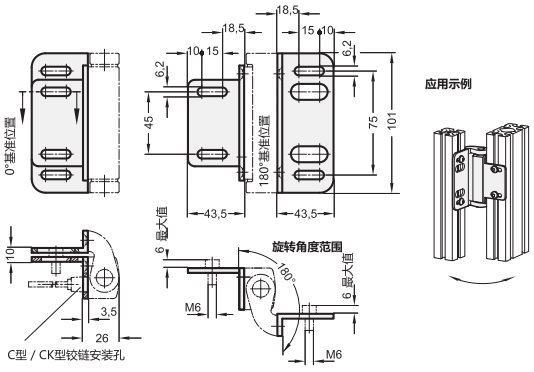


**GN 139.4**

| 说明 | l | ⚖ |
|---|---|---|
| **GN 139.4-101** | **101** | **241** |



ELESA 和 GANTER 依法保留所有权利。
复制我方图纸时需始终提及来源。

# GN 139.5

## 带安全开关的铰链

**不锈钢**

### 规格

**类型**

- **A**型: 连接插头在顶部。
- **B**型: 连接插头在底部。
- **C**型: 连接插头在背部(带0.2 m 电缆)
- **CK**型: 背部输出电缆

精铸不锈钢

- AISI 316L
- 抛光, Ra < 0.8 µm

销
不锈钢 AISI 316L

### 信息

整合安全开关的铰链GN 139.5设计用于机械设备或机组的监控门或保护盖。门的开启会激活开关触点,随即开启保护性操作,如:通过打开常闭触点(NC)中断保护电路,同时连通常开触点(NO)出门已开启的信号。接触开关装有强制打开缓动触点,即在被激活后触点将立即彻底分离,无任何迟滞。激活开关的铰链打开角度是可调的。
由于内部整合了接触开关,该铰链结构紧凑,易于安装,并且设计美观。背部安装使得铰链更加难以擅自改装。铰链 GN 139.6 (参见页 1447)不带安全开关用作附加铰链,例如:需要加装数个铰链的大型门。

### 技术信息

- 不锈钢特性 (参见页 A26)
- 铰链额定负载信息 (参见页 A40)

### 附件

耦合连接器的电缆
带8针耦合连接器的电缆, 长度5或10米:

- 带耦合连接器的电缆 GN 330 -M12x1-8-G-5 (参见页 1448).
- 带耦合连接器的电缆 GN 330 -M12x1-8-G-10 (参见页 1448).

### 可按需提供

- 操作角度为0°的铰链。
- 其它接触载荷的铰链。

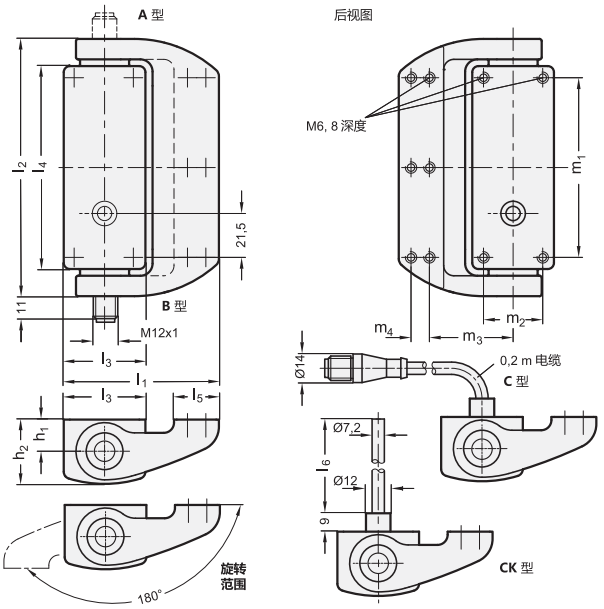


**GN 139.5** 不锈钢

| 说明 | l1 | l2 | l3 | l4 | l5 | l6 | l7 | l8 | m1 | m2 | m3 | m4 | ⚖ |
|---|---|---|---|---|---|---|---|---|---|---|---|---|---|
| GN 139.5-76-126-A | 76 | 126 | 40 | 99.4 | 22 | - | 15.5 | 31.5 | 88 | 29 | 41 | 9 | 1055 |
| GN 139.5-76-126-B | 76 | 126 | 40 | 99.4 | 22 | - | 15.5 | 31.5 | 89 | 29 | 41 | 9 | 1058 |
| GN 139.5-76-126-C | 76 | 126 | 40 | 99.4 | 22 | - | 15.5 | 31.5 | 88 | 29 | 41 | 9 | 1100 |
| GN 139.5-76-126-CK-2 | 76 | 126 | 40 | 99.4 | 22 | 2 | 15.5 | 31.5 | 88 | 29 | 41 | 9 | 1034 |
| GN 139.5-76-126-CK-5 | 76 | 126 | 40 | 99.4 | 22 | 5 | 15.5 | 31.5 | 88 | 29 | 41 | 9 | 1283 |



ELESA 和 GANTER 依法保留所有权利。
复制我方图纸时需始终提及来源。

# GN 139.5 | 带安全开关的铰链



| 机械特性 | | | | |
|---|---|---|---|---|
| **最大载荷**<br>安全系数信息<br><br>计算示例 | 承载方向 | | | |
| | F max. | 2000 N | 2000 N | 2000 N |
| **安装方式** | 背面安装, 10 x M6螺纹, 深度 8 mm | | | |
| **推荐扭矩** | 10 Nm (M6 螺钉) | | | |
| **防护等级** | IP67 / IP69K (注意电缆管!) | | 根据 EN 60529 | |
| **切换原理,<br>触点打开** | 缓动触点, 压入式,<br>强制打开 | | 根据 IEC 60947-5-1, K | |
| **触电材料I** | 银合金 | | | |
| **打开行程图<br>(设计图)** | 切换点可由2°向0°方向调整. | | 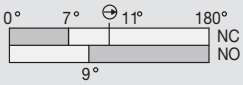 | |
| **最大工作频率** | 600 运行转动 / 小时 | | 根据EN60947-5-1标准的要求, 一次循环操作包含一次开启／一次关闭 | |
| **机械寿命** | $10^6$ 操作循环 | | 根据EN60947-5-1标准的要求, 一次循环操作包含一次开启／一次关闭 | |
| **启动速度** | min. 2° / 秒, max. 90° / 秒 | | 根据EN60947-5-1标准的要求, 一次循环操作包含一次开启／一次关闭 | |

| 电气特性 / 安全特性 | | | |
|---|---|---|---|
| **使用范围** | AC 15: 24 Vac / 2A / DC 13: 24 Vdc / 2A (连接插头), AC 15: 250 Vac / 4A / DC 13: 250 Vdc / 0,3 A (线缆) | | 根据 EN 60947-5-1 |
| **连接端子**<br>带8针耦合连接器M12<br>或长2米或5米的9芯电缆<br>连接针和电缆布局 | 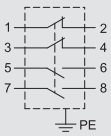 | 1 - 黑<br>2 - 黑-白<br>3 - 红<br>4 - 红-白<br>5 - 褐<br>6 - 蓝<br>7 - 紫<br>8 - 紫-白<br>PE - 黄-绿 (仅限 CK 型) | |
| **电缆类型** | 9x0,34 $mm^2$, PVC H05VV-F, 黑色 | 根据 IEC 60332-1 | |
| **短路电流** | 1000 A | 根据 EN 60947-5-1 | |
| **额定绝缘电压** | 30 V AC / 36 V DC (连接插头) / 250 Vac (线缆) | | |
| **短路保护** | 2 A, 500 V, Typ gG (连接插头) / 3 A, 500 V, Typ gG (线缆) | | |
| **环境温度** | - 25 °C 到 + 80 °C | | |
| **污染等级, 外部** | 3 | 根据 EN 60947-5-1 | |
| **安全参数** | B10: 1 000 000, B10 d: 5 000 000,<br>B10 / B10 d: 20% | 根据 EN ISO 13849-1 | |

| 认证, 合格证, 适应性 | | | |
|---|---|---|---|
| 低电压开关及控制设备<br>CE 认证<br>EAC and UL certified | CE EAC cULus | | EN 60947-1/2007<br>EN 60947-1-5 : 2004 +<br>A1/2009 |
| **安全应用** | 达到 SIL 3 / PL e | 根据 EN ISO 13849-1 | |

其他重要细节与提示参见操作说明, 该说明随每个GN 139.5铰链提供, 也可在网站“www.elesa-ganter.com”的“说明手册”中下载PDF版本。
带安全开关的铰链必须按照操作手册详细列出的, 由符合国家和国际规范相关标准的, 有资质的技术人员进行安装和操作。Elesa+Ganter 对客户忽视或未正确遵守这些条款的行为, 以及由此产生的一切后果, 不承担法律责任。



ELESA 和 GANTER 依法保留所有权利。
复制我方图纸时需始终提及来源。

# GN 139.6

## 不带安全开关的铰链

**不锈钢**

### 规格

精铸不锈钢

- AISI 316L
- 抛光, Ra < 0.8 µm

销
不锈钢 AISI 316L

### 信息

不带安全开关的GN 139.6铰链与带安全开关的铰链 除连接插头位置外，外观相同。GN 139.5 (参见页 1445).铰链背部采用隐藏式螺钉连接，使铰链具有防改装的功能。
紧凑的结构融合了安全和美观的设计理念。
带加宽合页的款式设计用于安装在玻璃或聚碳酸酯材质的门上的场合。

### 技术信息

- 不锈钢特性 (参见页 A26)
- 铰链额定负载信息 (参见页 A40)
- GN 139.5铰链机械特性 (参见页 1446)

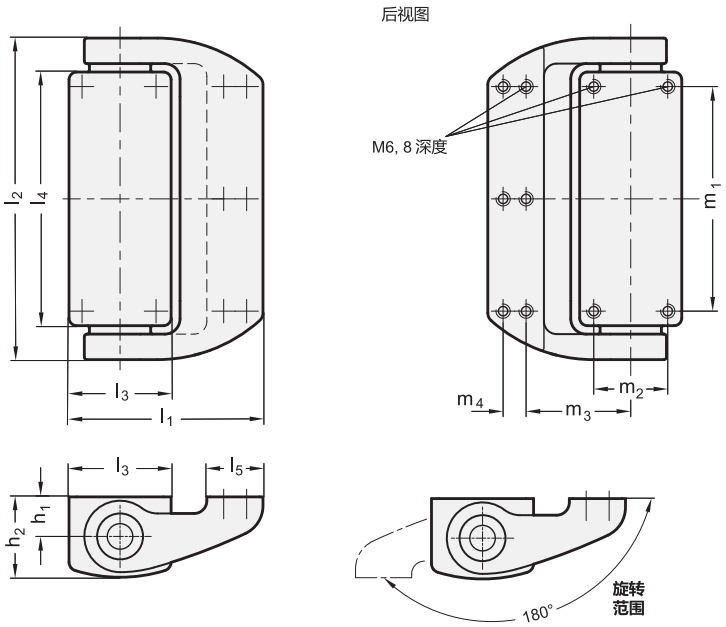


**GN 139.6** 不锈钢

| 说明 | l1 | l2 | l3 | l4 | l5 | h1 | h2 | m1 | m2 | m3 | m4 | ⚖ |
|---|---|---|---|---|---|---|---|---|---|---|---|---|
| GN 139.6-76-126 | 76 | 126 | 40 | 99.4 | 22 | 15.5 | 31.5 | 88 | 29 | 41 | 9 | 909 |




ELESA 和 GANTER 依法保留所有权利。
复制我方图纸时需始终提及来源。

# GN 330

## M12x1耦合接头的线缆

**规格**

**类型**

- **G**型: 直线耦合接头
- **W**型: 90° 度角耦合接头

手柄 (外壳)
外滑轨球座
聚氨酯弹性橡胶 TPU

线缆 (外护套)
聚氨酯 PUR
黑色

耐受温度: -40 °C ... +90 °C

绝缘防护:> $10^9$ Ω

污染等级: 3 / 2
根据 EN 60664-1

保护等级: IP67
(在已安装条件下)
根据 EN 60529

连接螺母M12x1
铜制, 镀镍

**信息**

GN 330带M12x1耦合连接器的电缆适用于连接带有电气开关功能的标准配件。

**可按需提供**

- 其他线缆长度 l

**G 型**

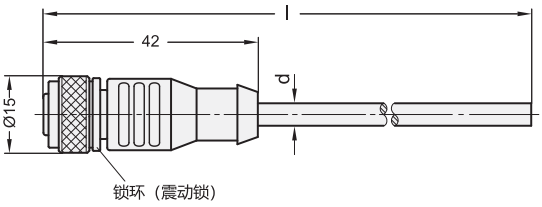


**W 型**

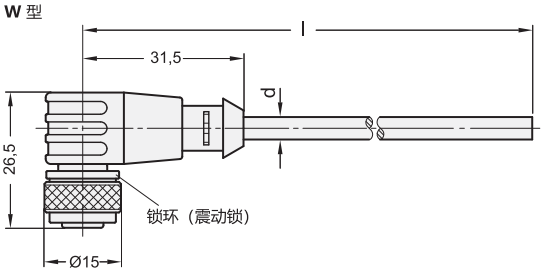


**GN 330**

| 说明 | 接头 | 触点数 | l | ⚖ |
|---|---|---|---|---|
| GN 330-M12x1-4-G-5 | M 12 x 1 | 4 | 5 | 160 |
| GN 330-M12x1-5-G-5 | M 12 x 1 | 5 | 5 | 210 |
| GN 330-M12x1-8-G-5 | M 12 x 1 | 8 | 5 | 230 |
| GN 330-M12x1-12-G-5 | M 12 x 1 | 12 | 5 | 250 |
| GN 330-M12x1-4-G-10 | M 12 x 1 | 4 | 10 | 399 |
| GN 330-M12x1-8-G-10 | M 12 x 1 | 8 | 10 | 468 |
| GN 330-M12x1-12-G-10 | M 12 x 1 | 12 | 10 | 512 |
| GN 330-M12x1-8-W-5 | M 12 x 1 | 8 | 5 | 246 |
| GN 330-M12x1-12-W-5 | M 12 x 1 | 12 | 5 | 265 |
| GN 330-M12x1-8-W-10 | M 12 x 1 | 8 | 10 | 400 |
| GN 330-M12x1-12-W-10 | M 12 x 1 | 12 | 10 | 460 |





ELESA 和 GANTER 依法保留所有权利。
复制我方图纸时需始终提及来源。

# GN 330

## M12x1耦合接头的线缆

| 耦合连接器的电缆 | d 外径 | 横截面 | 工作电压根据IEC 60 664-1 | 电流负载率根据IEC 60512-3 | 触点布局 |
|---|---|---|---|---|---|
| 4极<br>(4根线) | 5 | 4 x 0.34 mm² | max. 250 V | 4 A | 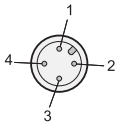 <br>1 - 棕<br>2 - 白<br>3 - 蓝<br>4 - 黑 |
| 5极<br>(5根线) | 5 | 5 x 0.34 mm² | max. 60 V | 4 A | 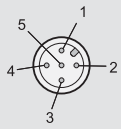 <br>1 - 棕<br>2 - 白<br>3 - 蓝<br>4 - 黑<br>5 - 灰 |
| 8极<br>(8根线) | 6 | 8 x 0.25 mm² | max. 30 V | 2 A | 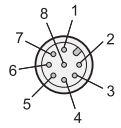 <br>1 - 白<br>2 - 棕<br>3 - 绿<br>4 - 黄<br>5 - 灰<br>6 - 粉<br>7 - 蓝<br>8 - 红 |
| 12极<br>(12根线) | 6 | 12 x 0.14 mm² | max. 30 V | 1.5 A | <br>1 - 棕<br>2 - 蓝<br>3 - 白<br>4 - 绿<br>5 - 粉<br>6 - 黄<br>7 - 黑<br>8 - 灰<br>9 - 红<br>10 - 紫<br>11 - 灰/粉<br>12 - 红/蓝 |

**详细电缆性能**

该适配电缆，适用于牵引链，特点是外护套为PUR材质，内芯绝缘材料为聚丙烯。不含PVC、硅及卤素。可通过UL和CSA认证。

该电缆还可耐油、耐化学品、耐水解、防微生物、电焊火花，以及具有IEC 60332-2-2所规定的阻燃功能，是众多应用场合的优选。



ELESA 和 GANTER 依法保留所有权利。
复制我方图纸时需始终提及来源。

# GN 129

## 铰链

### 二节式或三节式/钢质

**规格**

**类型**

- **D**型: 三节式
- **Z**型: 二节式

镀锌钢，蓝钝处理

销
镀镍铜

垫圈
镀镍铜

ISO 4032 六角螺母
镀锌钢，蓝钝处理

带锯齿垫圈 DIN 6797
用于固定螺钉
镀锌，蓝钝处理

**信息**

GN 129 铰链适用于在外侧与门框齐平的门。铰链通常安装在门的侧方。如果两个铰链以相同方式安装，二节式铰链允许门板脱卸。
三节式铰链一般不可脱卸，并且安装在门的内侧，适用于不可从外侧拆卸，可预防非法改动的门或盖板。

**技术信息**

- 铰链列表 (参见页 1362)

D 型

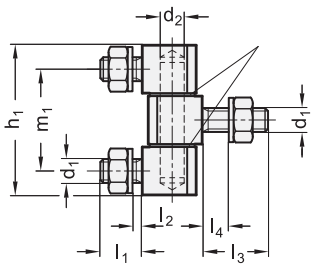


Z 型

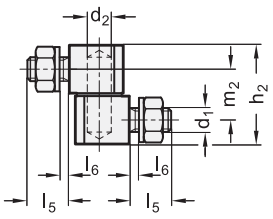


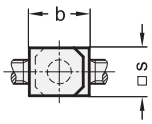


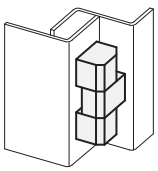

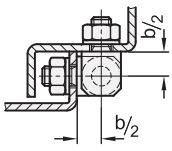


**GN 129**

| 说明 | s | b | d1 | d2 | h1 | h2 | l1 | l2 | l3 | l4 max. | l5 | l6 | m1 | m2 | ⚖ |
|---|---|---|---|---|---|---|---|---|---|---|---|---|---|---|---|
| GN 129-12-D | 12 | 15 | M 6 | 6 | 39.2 | - | 10 | 5 | - | 9 | - | - | 27.2 | - | 60 |
| GN 129-16-D | 16 | 20 | M 8 | 8 | 49 | - | 14 | 8 | - | 16 | - | - | 33 | - | 135 |
| GN 129-12-Z | 12 | 15 | M 6 | 6 | - | 25.6 | - | 5 | 14 | - | 10 | 5 | - | 13.6 | 39 |
| GN 129-16-Z | 16 | 20 | M 8 | 8 | - | 32.5 | - | 8 | 22 | - | 14 | 8 | - | 16.5 | 80 |





ELESA 和 GANTER 依法保留所有权利。
复制我方图纸时需始终提及来源。

# GN 129.2

## 铰链

### 三节式, 钢质/不锈钢

**规格**

**类型**

**C**型: 从背面安装。

**钢制款式**

铰链
镀锌钢, 蓝钝处理 **ST**

销
铜制, 镀镍

垫圈
铜制, 镀镍

ISO 4032 六角螺母
镀锌钢, 蓝钝处理

用于固定螺钉的锯齿垫圈 DIN 6797
镀锌钢, 蓝钝处理

**不锈钢款式**

本体、销、垫圈

- AISI 303 不锈钢 **NI**
- 不锈钢 AISI 316L **A4**

ISO 4032 六角螺母
AISI 304 不锈钢

用于固定螺钉的锯齿垫圈 DIN 6797
AISI 304 不锈钢

**信息**

GN 129.2 铰链用于在外侧与门框齐平的门。安装后不可脱卸。
因安装在门的内侧, 本产品特别适用于禁止从外侧拆卸的门和活板门, 使之成为防止非法改装的装置。

**技术信息**

- 不锈钢特性 (参见页 A26)
- 铰链列表 (参见页 1362)

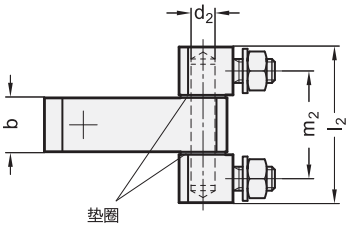


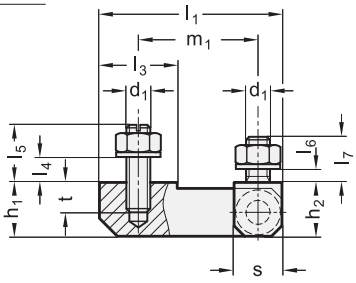


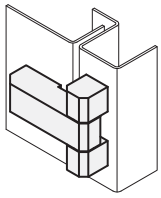

**GN 129.2**

| 说明 | l1 | l2 | b | d1 | d2 | h1 | h2 | l3 | l4 max. | l5 | l6 max. | l7 | m1 | m2 | s | t | ⚖ |
|---|---|---|---|---|---|---|---|---|---|---|---|---|---|---|---|---|---|
| GN 129.2-45-40-C-ST | 45 | 40 | 13 | M 6 | 6 | 13 | 13.5 | 18 | 6 | 11 | 5 | 10 | 30 | 28.2 | 12 | 9 | 97 |
| GN 129.2-50-51-C-ST | 50 | 51 | 18 | M 8 | 8 | 18 | 18 | 26 | 8 | 14 | 8 | 14 | 29 | 35 | 16 | 11 | 213 |
| GN 129.2-53-40-C-ST | 53 | 40 | 13 | M 6 | 6 | 13 | 13.5 | 26 | 6 | 11 | 5 | 10 | 38 | 28.2 | 12 | 9 | 108 |
| GN 129.2-61-51-C-ST | 61 | 51 | 18 | M 8 | 8 | 18 | 18 | 26 | 8 | 14 | 8 | 14 | 40 | 35 | 16 | 11 | 240 |

**GN 129.2-A4** 不锈钢

| 说明 | l1 | l2 | b | d1 | d2 | h1 | h2 | l3 | l4 max. | l5 | l6 max. | l7 | m1 | m2 | s | t | ⚖ |
|---|---|---|---|---|---|---|---|---|---|---|---|---|---|---|---|---|---|
| GN 129.2-45-40-C-A4 | 45 | 40 | 13 | M 6 | 6 | 13 | 13.5 | 18 | 6 | 11 | 5 | 10 | 30 | 28.2 | 12 | 9 | 100 |
| GN 129.2-50-51-C-A4 | 50 | 51 | 18 | M 8 | 8 | 18 | 18 | 26 | 8 | 14 | 8 | 14 | 29 | 35 | 16 | 11 | 214 |

**GN 129.2-NI** 不锈钢

| 说明 | l1 | l2 | b | d1 | d2 | h1 | h2 | l3 | l4 max. | l5 | l6 max. | l7 | m1 | m2 | s | t | ⚖ |
|---|---|---|---|---|---|---|---|---|---|---|---|---|---|---|---|---|---|
| GN 129.2-45-40-C-NI | 45 | 40 | 13 | M 6 | 6 | 13 | 13.5 | 18 | 6 | 11 | 5 | 10 | 30 | 28.2 | 12 | 9 | 97 |
| GN 129.2-50-51-C-NI | 50 | 51 | 18 | M 8 | 8 | 18 | 18 | 26 | 8 | 14 | 8 | 14 | 29 | 35 | 16 | 11 | 213 |



ELESA 和 GANTER 依法保留所有权利。
复制我方图纸时需始终提及来源。

# GN 129.3

## 铰链

### 三节式 /钢质

**规格**

**类型**

**A**型: 从前面固定

镀锌钢, 蓝钝处理 **ST**

销
铜制, 镀镍

垫圈
铜制, 镀镍

**信息**

GN 129.3 不锈钢铰链用于在外侧与门框齐平的门。安装后不可脱卸。使用DIN912柱头螺钉, 可方便利用螺纹将其固定在使用侧或采用螺杆, 以对应不同夹紧厚度。

**技术信息**

- 铰链列表 (参见页 1362)

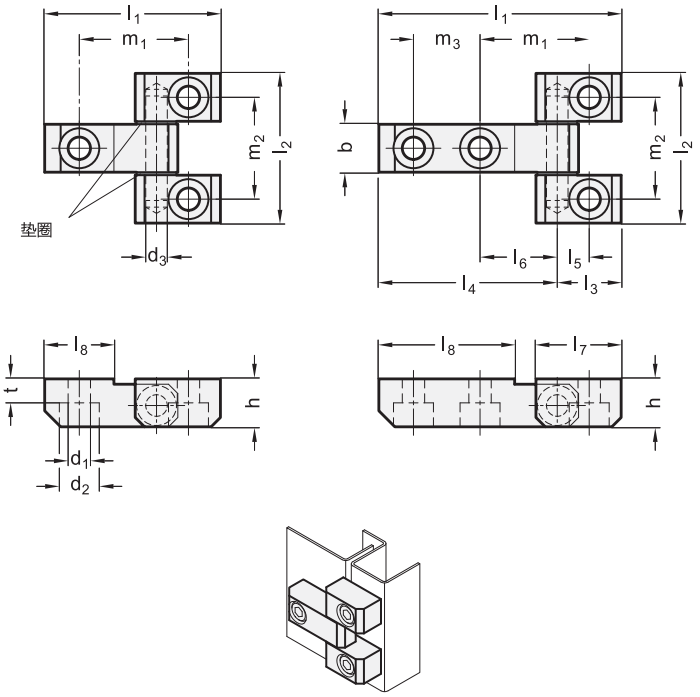


**GN 129.3**

| 说明 | l1 | l2 | b | d1 | d2 | d3 | h | l3 | l4 max. | l5 | l6 max. | l7 | l8 | m1 | m2 | m3 | t | ⚖ |
|---|---|---|---|---|---|---|---|---|---|---|---|---|---|---|---|---|---|---|
| GN 129.3-66-55-A-ST | 66 | 55 | 18 | 8.4 | 15 | 8 | 18 | 24 | 42 | 12 | 29 | 32 | 26 | 41 | 37 | - | 9 | 228 |
| GN 129.3-91-55-A-ST | 91 | 55 | 18 | 8.4 | 15 | 8 | 18 | 24 | 67 | 12 | 29 | 32 | 51 | 41 | 37 | 25 | 9 | 271 |





ELESA 和 GANTER 依法保留所有权利。
复制我方图纸时需始终提及来源。

# GN 129.5

## 不锈钢铰链

**三节式**

### 规格

**类型**

**D**型: 三节式

本体、销、垫圈

- AISI 303 不锈钢 **NI**
- 不锈钢 AISI 316L **A4**

ISO 4032 六角螺母
AISI 304 不锈钢

用于固定螺钉的锯齿垫圈 DIN 6797
AISI 304 不锈钢

### 信息

GN 129.5 不锈钢铰链用于在外侧与门框齐平的门。安装后不可脱卸。因安装在门的内侧，本产品特别适用于禁止从外侧拆卸的门和活板门，使之成为防止非法改装的装置。

### 技术信息

- 不锈钢特性 (参见页 A26)
- 铰链列表 (参见页 1362)

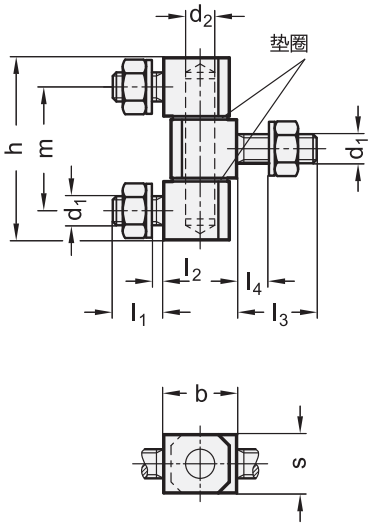


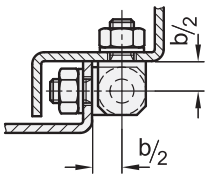


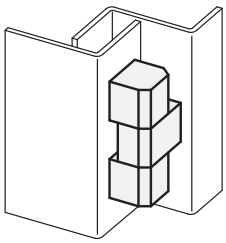

**GN 129.5-NI** 不锈钢

| 说明 | s | b | d1 | d2 | h | l1 | l2 | l3 | l4 max. | m | ⚖ |
|---|---|---|---|---|---|---|---|---|---|---|---|
| GN 129.5-12-D-NI | 12 | 15 | M 6 | 6 | 39.2 | 10 | 5 | 14 | 9 | 27.2 | 57 |
| GN 129.5-16-D-NI | 16 | 20 | M 8 | 8 | 49 | 14 | 8 | 22 | 16 | 33 | 134 |

**GN 129.5-A4** 不锈钢

| 说明 | s | b | d1 | d2 | h | l1 | l2 | l3 | l4 max. | m | ⚖ |
|---|---|---|---|---|---|---|---|---|---|---|---|
| GN 129.5-12-D-A4 | 12 | 15 | M 6 | 6 | 39.2 | 10 | 5 | 14 | 9 | 27.2 | 61 |
| GN 129.5-16-D-A4 | 16 | 20 | M 8 | 8 | 49 | 14 | 8 | 22 | 16 | 33 | 140 |



ELESA 和 GANTER 依法保留所有权利。
复制我方图纸时需始终提及来源。

DESIGNED
FOR ENGINEERING

# 13 闩锁

带手柄的闩锁

带钥匙的闩锁

边缘防护条

# 闩锁 – 类型



| 标准 | 闩锁类型 | 外壳形式 | 操作方法 |
|---|---|---|---|
| **GN 115**<br>见页面 1462<br>**闩锁**<br>压铸锌合金,<br>定位环<br>镀铬或<br>黑色喷塑涂层,<br>钢制闩锁 | | | 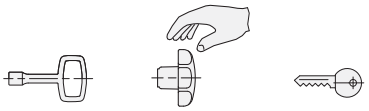 |
| **GN 115**<br>见页面 1462<br>**闩锁**<br>不锈钢<br>INOX | 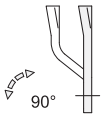 | | 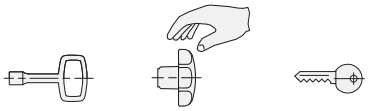 |
| **GN 115**<br>见页面 1471<br>**闩锁**<br>不锈钢,<br>卫生款<br>INOX | 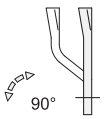 | | |
| **GN 115.7**<br>见页面 1472<br>**带U形机柜手柄的闩锁**<br>压铸锌合金,<br>钢制闩锁 | 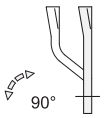 | 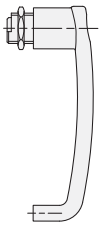 | |
| **GN 115.8**<br>见页面 1474<br>**钩型闩锁**<br>压铸锌合金,<br>定位环<br>镀铬或黑色喷塑涂层,<br>钩型闩锁 钢, 镀锌 | 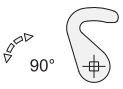 | | 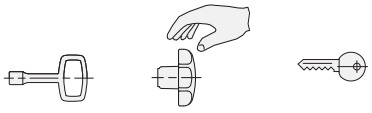 |
| **GN 115.9**<br>见页面 1477<br>**带安全功能的闩锁**<br>压铸锌合金,<br>定位环<br>黑色喷塑涂层,<br>钢制闩锁 | 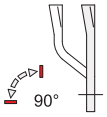 | | 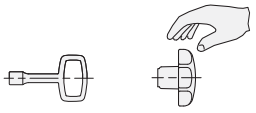 |



ELESA 和 GANTER 依法保留所有权利。
复制我方图纸时需始终提及来源。

# 闩锁 – 类型

| 标准 | 闩锁类型 | 外壳形式 | 操作方法 |
|---|---|---|---|
| **CMT.AE-V0**<br>见页面 1480<br>**带折叠式旋钮的闩锁**<br>高科技聚合体 | | | 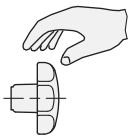 |
| **CM.**<br>见页面 1481<br>**带旋钮的闩锁**<br>锌合金 | | | 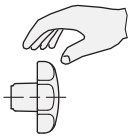 |
| **GN 119**<br>见页面 1482<br>**闩锁**<br>压铸锌合金,<br>镀铬,<br>钢制凸轮式 | | | 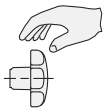 |
| **GN 119**<br>见页面 1482<br>**闩锁**<br>不锈钢<br>INOX | 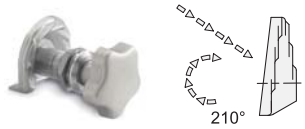 | | 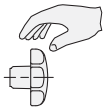 |
| **GN 119.3**<br>见页面 1484<br>**带U形机柜手柄的闩锁**<br>压铸锌合金,<br>黑色或银色<br>喷塑涂层,<br>钢制凸轮式 | 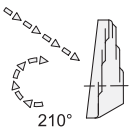 | 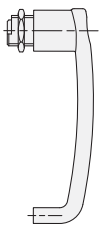 | |
| **GN 117**<br>见页面 1488<br>**闩锁**<br>钢 | 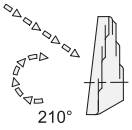 | 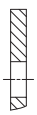 | 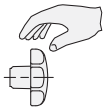 |



ELESA 和 GANTER 依法保留所有权利。
复制我方图纸时需始终提及来源。

# 闩锁 – 类型



| 标准 | 闩锁类型 | 外壳形式 | 操作方法 |
|---|---|---|---|
| **VCK**<br>见页面 1490<br>**带捏手的凸轮式闩锁**<br>热固性塑料,<br>钢制或不锈钢凸轮<br>INOX | <br> 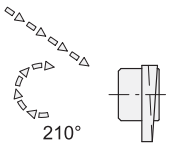 | | 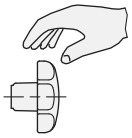 |
| **BOCK**<br>见页面 1492<br>**带凹口钥匙的凸轮闩锁**<br>钢制或不锈钢凸轮<br>INOX | <br> 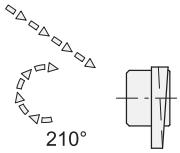 | | 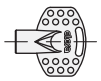 |
| **GN 116.1**<br>见页面 1494<br>**旋转锁定式闩锁**<br>压铸锌合金,<br>定位环<br>黑色喷塑涂层,<br>钢制闩锁 | <br> 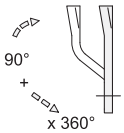 | <br> | 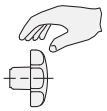 |
| **CQT.AE-V0**<br>见页面 1496<br>**带折叠式旋钮的闩锁**<br>带凹口钥匙,<br>高科技聚合体 | <br> 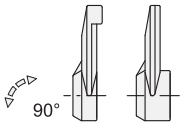 | | 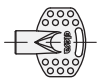 |
| **CQ.**<br>见页面 1497<br>**带折叠式旋钮的闩锁**<br>带凹口钥匙,锌合金 | <br> 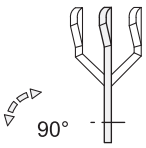 | | 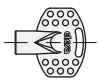 |
| **CQ.SST**<br>见页面 1498<br>**带折叠式旋钮的闩锁**<br>带凹槽钥匙,<br>高科技聚合体 | <br> 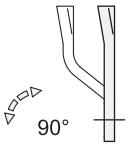 | | 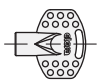 |
| **CQT.FM-AE-V0**<br>见页面 1499<br>**带锁的闩锁**<br>快速安装,<br>自熄高科技聚合体 | <br> 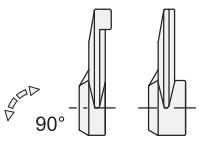 | | 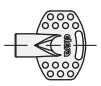 |



ELESA 和 GANTER 依法保留所有权利。
复制我方图纸时需始终提及来源。

# 闩锁 – 类型

| 标准 | 闩锁类型 | 外壳形式 | 操作方法 |
|---|---|---|---|
| **CQT.FM-CR**<br>见页面 1500<br>**带锁的闩锁**<br>快速安装,<br>高科技聚合体 | |  | | |
| **CQTF.FM-AE-V0**<br>见页面 1501<br>**带锁的闩锁**<br>快速安装,<br>高科技聚合体 | |  | | |
| **CQTL.FM**<br>见页面 1502<br>**带锁的闩锁**<br>快速安装,<br>高科技聚合体 | |  | | |
| **CSL.FM**<br>见页面 1503<br>**带锁的闩锁**<br>锁,<br>高科技聚合体与锌合金 | | 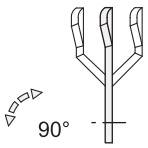 | | 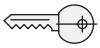 |
| **GN 115.1**<br>见页面 1504<br>**迷你型闩锁**<br>压铸锌,<br>镀铬,<br>钢制闩锁 | | 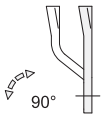 | | | 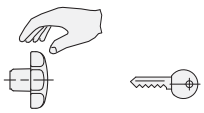 |
| **GN 115.6**<br>见页面 1505<br>**迷你型闩锁**<br>不锈钢 | | 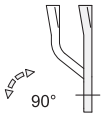 | | |
| **ELCK**<br>见页面 1506<br>**带锁的闩锁**<br>手柄操作<br>高科技聚合体 | | 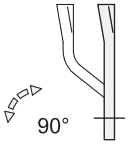 | 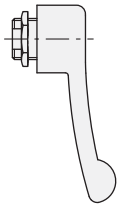 | 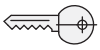 |

INOX STAINLESS STEEL



ELESA 和 GANTER 依法保留所有权利。
复制我方图纸时需始终提及来源。

# 闩锁 – 类型



| 标准 | 闩锁类型 | 外壳形式 | 操作方法 |
|---|---|---|---|
| **VC.308 - VC. 309**<br>见页面 1508<br>**带折叠式旋钮的闩锁**<br>带锁，高科技聚合体旋钮 | | 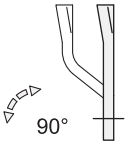 | 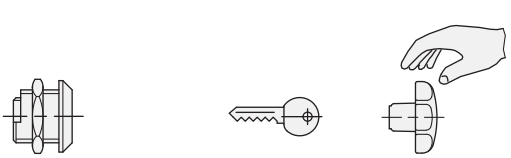 |
| **CS-RPR.**<br>见页面 1509<br>**带锁的闩锁**<br>可编程锁，钢制 | | 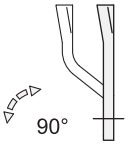 | 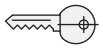 |
| **CS.**<br>见页面 1510<br>**带锁的闩锁**<br>锁，锌合金 | | 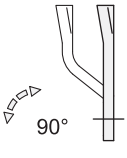 | 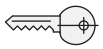 |
| **CSMT.**<br>见页面 1511<br>**带T形手柄的锁**<br>一字槽操作，高科技聚合体 | | 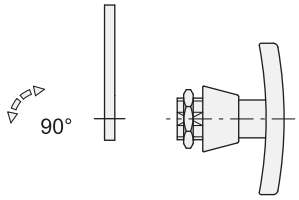 | 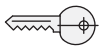 |
| **CSMT-A**<br>见页面 1512<br>**带T形手柄的锁**<br>一字槽操作，防旋转装置，高科技聚合体 | | 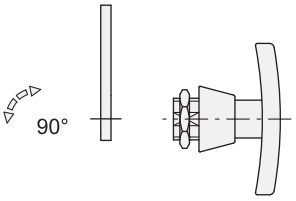 | 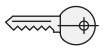 |
| **CSM.**<br>见页面 1513<br>**带T形手柄的锁**<br>一字槽操作，高科技聚合体 | | 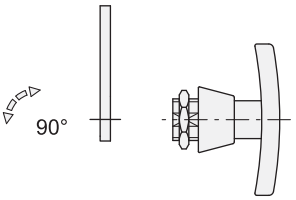 | 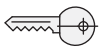 |
| **CX.**<br>见页面 1514<br>**带锁的闩锁**<br>带安全锁，锌合金 | | 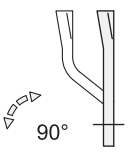 | 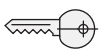 |



ELESA 和 GANTER 依法保留所有权利。
复制我方图纸时需始终提及来源。

# 闩锁 – 类型

| 标准 | 闩锁类型 | 外壳形式 | 操作方法 |
|---|---|---|---|
| **GN 115.10**<br>见页面 1527<br>**带握盘的闩锁**<br>压铸锌合金 / 塑料,<br>钢制闩锁,<br>夹紧式镶嵌 | | 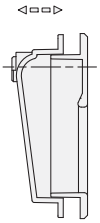 | |
| **EBP-CH**<br>见页面 1534<br>**带锁具的手柄**<br>高科技聚合体 | | 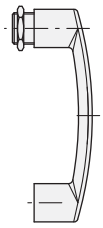 | |
| **GN 516**<br>见页面 1542<br>**旋转锁定式闩锁**<br>压铸锌合金<br>定位环<br>黑色喷塑涂层,<br>钢制闩锁 | | | | 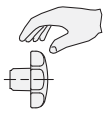 |
| **GN 516.1**<br>见页面 1544<br>**旋转锁定式闩锁**<br>压铸锌合金<br>定位环<br>黑色喷塑涂层,<br>可调节闩锁<br>压铸锌 | | | | 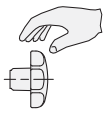 |
| **GN 516.5**<br>见页面 1546<br>**旋转锁定式闩锁**<br>不锈钢 | | | | 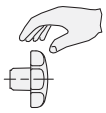 |



ELESA 和 GANTER 依法保留所有权利。
复制我方图纸时需始终提及来源。

# GN 115-L

## 闩锁

**压铸锌/不锈钢, 可锁**

**规格**

**压铸锌合金**

**类型**

- **SC**型: 钥匙操作 (相同的锁)
- **SU**型: 钥匙操作(不同的锁)
- **SCK**型:扳手操作 (相同的锁)
- **SUK**型: 扳手操作 (不同的锁)
- **SCT**型: T形手柄 (锁相同)
- **SUT**型: T型手柄操作(不同的锁)
- **LCG**型: 手柄操作(仅限SW型), (相同的锁)
- **LUG**型: 手柄操作 (仅限SW型), (不同的锁)

锁壳
压铸锌

定位环

- 镀铬 (标准)
- 喷塑涂层, 黑色, RAL 9005, 纹理饰面 **SRSW**

所有其他部件
镀锌钢, 蓝钝处理

钥匙
镍银, 带塑料捏手

扳手/T型手柄
塑料 (聚酰胺PA)
黑色, 亚光饰面

**不锈钢款式**

**类型**

- **SC**型: 带钥匙操作 (相同的锁)

锁壳
AISI 303 不锈钢 **NI**

闩锁
AISI 304 不锈钢

钥匙
镍银, 带塑料捏手

**信息**

将可锁定的GN 115型锁旋转90°, 锁舌即可移至门框后。锁定斜面使得门更易闭合。
可提供不同弧度的锁舌, 锁定范围涵盖4至50 mm.
锁与钥匙的有200多款配对组合, 钥匙上有数字标记。
供货范围包括一件单独的闩锁以及两件配套钥匙, 钥匙可在锁芯起始位置拔出。

**技术信息**

- 闩锁类型列表 (参见页 1456)
- 不锈钢特性 (参见页 A26)
- 塑料特性 (参见页 A2)

**附件**

- 保护盖帽 GN 120 (参见页 1486)
- 开门手柄 GN 120.1 (参见页 1487)

**施工和安装說明**

图示为所需安装孔的直径。
安装时, 从正前方将闩锁推入, 穿过安装孔。六角螺母可从背面抵住闩锁, 通过拧紧将其固定到位。
大批量安装时, 门扇上的**安装孔径**由开孔器或激光加工而成。
小批量安装时, 且钢板厚度小于2mm时, 采用的金属板开孔器 GN 123 (参见页 1493) 为可选工具。
安装孔径也可采用钻/铣方式加工, 如轮廓图所示。

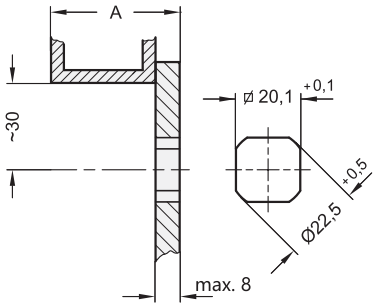


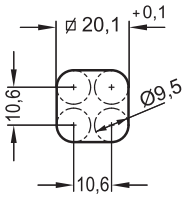


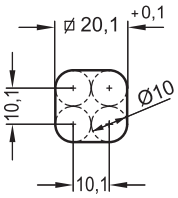






ELESA 和 GANTER 依法保留所有权利。
复制我方图纸时需始终提及来源。

# GN 115-L | 闩锁

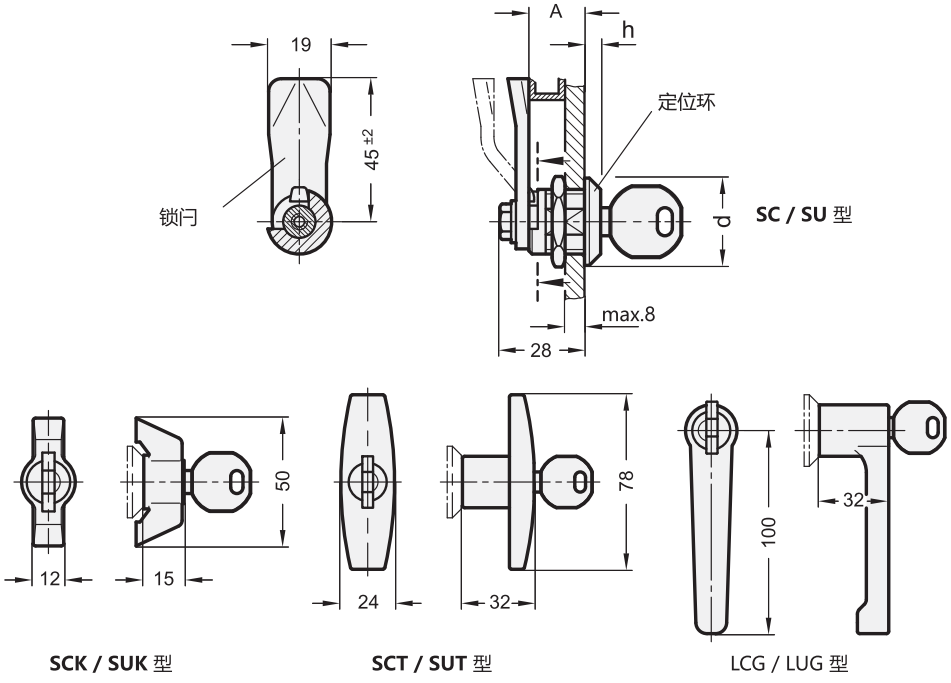


*料号中应注明闩锁的锁芯样式

SC SU SCK SUK SCT SUT

**GN 115-L**

| 说明 | 闩距A | d 类型 SC, SU | d 类型 SCK, SUK, SCT, SUT | h 类型 SC, SU | h 类型 SCK, SUK, SCT, SUT | ⚖ |
|---|---|---|---|---|---|---|
| GN 115-*-4 | 4 | 28 | 32 | 4 | 6 | 80 |
| GN 115-*-6 | 6 | 28 | 32 | 4 | 6 | 100 |
| GN 115-*-8 | 8 | 28 | 32 | 4 | 6 | 100 |
| GN 115-*-10 | 10 | 28 | 32 | 4 | 6 | 100 |
| GN 115-*-13 | 13 | 28 | 32 | 4 | 6 | 100 |
| GN 115-*-14 | 14 | 28 | 32 | 4 | 6 | 100 |
| GN 115-*-16 | 16 | 28 | 32 | 4 | 6 | 100 |
| GN 115-*-18 | 18 | 28 | 32 | 4 | 6 | 100 |
| GN 115-*-20 | 20 | 28 | 32 | 4 | 6 | 100 |
| GN 115-*-22 | 22 | 28 | 32 | 4 | 6 | 100 |
| GN 115-*-24 | 24 | 28 | 32 | 4 | 6 | 100 |
| GN 115-*-26 | 26 | 28 | 32 | 4 | 6 | 100 |
| GN 115-*-28 | 28 | 28 | 32 | 4 | 6 | 100 |
| GN 115-*-30 | 30 | 28 | 32 | 4 | 6 | 100 |
| GN 115-*-32 | 32 | 28 | 32 | 4 | 6 | 100 |
| GN 115-*-34 | 34 | 28 | 32 | 4 | 6 | 100 |
| GN 115-*-36 | 36 | 28 | 32 | 4 | 6 | 100 |
| GN 115-*-38 | 38 | 28 | 32 | 4 | 6 | 100 |
| GN 115-*-40 | 40 | 28 | 32 | 4 | 6 | 100 |
| GN 115-*-42 | 42 | 28 | 32 | 4 | 6 | 100 |
| GN 115-*-45 | 45 | 28 | 32 | 4 | 6 | 100 |
| GN 115-*-50 | 50 | 28 | 32 | 4 | 6 | 100 |

SC型重量

*料号中应注明闩锁的锁芯样式

SC SU SCK SUK SCT SUT LCG LUG

**GN 115-L-SW**

| 说明 | 闩距A | d 类型 SC, SU | d 类型 SCK, SUK, SCT, SUT, LCG, LUG | h 类型 SC, SU | h 类型 SCK, SUK, SCT, SUT, LCG, LUG | ⚖ |
|---|---|---|---|---|---|---|
| GN 115-*-4-SW | 4 | 28 | 32 | 4 | 6 | 100 |
| GN 115-*-6-SW | 6 | 28 | 32 | 4 | 6 | 100 |
| GN 115-*-8-SW | 8 | 28 | 32 | 4 | 6 | 100 |
| GN 115-*-10-SW | 10 | 28 | 32 | 4 | 6 | 100 |
| GN 115-*-13-SW | 13 | 28 | 32 | 4 | 6 | 100 |
| GN 115-*-14-SW | 14 | 28 | 32 | 4 | 6 | 100 |
| GN 115-*-16-SW | 16 | 28 | 32 | 4 | 6 | 100 |
| GN 115-*-18-SW | 18 | 28 | 32 | 4 | 6 | 100 |
| GN 115-*-20-SW | 20 | 28 | 32 | 4 | 6 | 100 |
| GN 115-*-22-SW | 22 | 28 | 32 | 4 | 6 | 100 |
| GN 115-*-24-SW | 24 | 28 | 32 | 4 | 6 | 100 |
| GN 115-*-26-SW | 26 | 28 | 32 | 4 | 6 | 100 |
| GN 115-*-28-SW | 28 | 28 | 32 | 4 | 6 | 100 |
| GN 115-*-30-SW | 30 | 28 | 32 | 4 | 6 | 100 |
| GN 115-*-32-SW | 32 | 28 | 32 | 4 | 6 | 100 |
| GN 115-*-34-SW | 34 | 28 | 32 | 4 | 6 | 100 |
| GN 115-*-36-SW | 36 | 28 | 32 | 4 | 6 | 100 |
| GN 115-*-38-SW | 38 | 28 | 32 | 4 | 6 | 100 |
| GN 115-*-40-SW | 40 | 28 | 32 | 4 | 6 | 100 |
| GN 115-*-42-SW | 42 | 28 | 32 | 4 | 6 | 100 |
| GN 115-*-45-SW | 45 | 28 | 32 | 4 | 6 | 100 |
| GN 115-*-50-SW | 50 | 28 | 32 | 4 | 6 | 100 |

SC型重量



ELESA 和 GANTER 依法保留所有权利。
复制我方图纸时需始终提及来源。

# GN 115-L | 闩锁



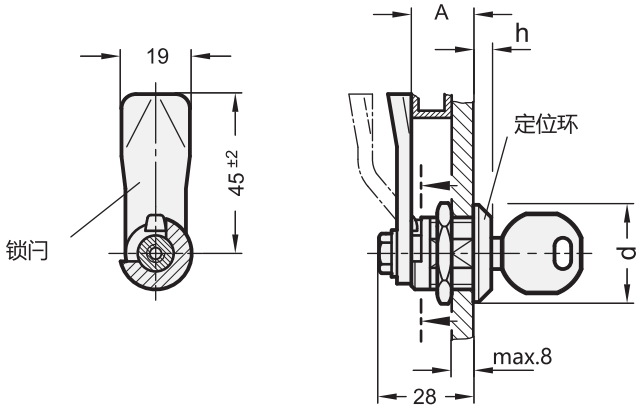


**GN 115-L-NI** 不锈钢

| 说明 | 闩距A | d | h | ⚖ |
|---|---|---|---|---|
| GN 115-SC-6-NI | 6 | 28 | 4 | 100 |
| GN 115-SC-10-NI | 10 | 28 | 4 | 100 |
| GN 115-SC-14-NI | 14 | 28 | 4 | 100 |
| GN 115-SC-18-NI | 18 | 28 | 4 | 100 |
| GN 115-SC-20-NI | 20 | 28 | 4 | 100 |
| GN 115-SC-22-NI | 22 | 28 | 4 | 100 |
| GN 115-SC-24-NI | 24 | 28 | 4 | 101 |
| GN 115-SC-26-NI | 26 | 28 | 4 | 102 |
| GN 115-SC-28-NI | 28 | 28 | 4 | 104 |
| GN 115-SC-30-NI | 30 | 28 | 4 | 104 |
| GN 115-SC-34-NI | 34 | 28 | 4 | 108 |
| GN 115-SC-38-NI | 38 | 28 | 4 | 112 |
| GN 115-SC-40-NI | 40 | 28 | 4 | 116 |
| GN 115-SC-50-NI | 50 | 28 | 4 | 120 |



ELESA 和 GANTER 依法保留所有权利。
复制我方图纸时需始终提及来源。

# GN 115-NL

## 闩锁

**压铸锌/不锈钢，仅限操作元件操作，不可锁定**

### 规格

**压铸锌合金**

**类型**

- **SG**型: 带星形旋钮
- **SK**型: 扳手操作
- **ST**型: T形手柄操作
- **RG**型: 滚花旋钮操作 GN 7336 (参见页 280)
- **KG**型: 扳手操作
- **HG**型: 手柄操作
- **LG**型: 手柄操作(仅限带SW型定位环)

锁壳
压铸锌

定位环

- 压铸锌合金
- 喷塑涂层，黑色，RAL 9005，纹理饰面

所有其他部件
镀锌钢，蓝钝处理

操作件
塑料（聚酰胺PA）
黑色，亚光饰面
（SG, SK, ST, RG, KG, HG型）

压铸锌
喷塑涂层
黑色，RAL 9005，纹理饰面
（LG型）

盖帽（RG, KG, HG, LG型）
塑料（聚酰胺PA）
浅灰色

**不锈钢款式**

**类型**

- **RG**型:塑料滚花旋钮操作 GN 7336 (参见页 280)
- **KG**型:塑料扳手操作
- **HG**型: 塑料手柄操作
- **SG**型: 不锈钢星形旋钮操作
- **KGN**型: 带不锈钢扳手操作
- **HGN**型:不锈钢手柄操作

锁壳
AISI 303 不锈钢 **NI**

闩锁
AISI 304 不锈钢

星形旋钮（SG型）
AISI 304 不锈钢

- 金属板，拉拔
- 焊接毂

操作手柄( KGN, HGN型)
AISI CF-8 不锈钢

操作手柄(RG, KG, HG型)
塑料（聚酰胺PA）
黑色，亚光饰面

防护等级 IP 65

### 信息

将锁转动最多90°，锁舌移至门框后，即可防止门或挡板被开启。锁舌向外侧略带倒角。
可提供不同弧度的锁舌，锁定范围涵盖4至50 mm.
操作螺栓安装有O型密封圈。
GN 115 闩锁以散件形式，呈锁定状态供货。

### 技术信息

- 闩锁类型列表 (参见页 1456)
- IP 防护等级 (参见页 A23)
- 不锈钢特性 (参见页 A26)
- 塑料特性 (参见页 A2)

### 施工和安装说明

图示为所需安装孔的直径。
安装时，从正前方将闩锁推入，穿过安装孔。六角螺母可从背面抵住闩锁，通过拧紧将其固定到位。
大批量安装时，门扇上的**安装孔径**由开孔器或激光加工而成。
小批量安装时，且钢板厚度小于2mm时，采用的金属板开孔器 GN 123 (参见页 1493) 为可选工具。
安装孔径也可采用钻/铣方式加工，如轮廓图所示。

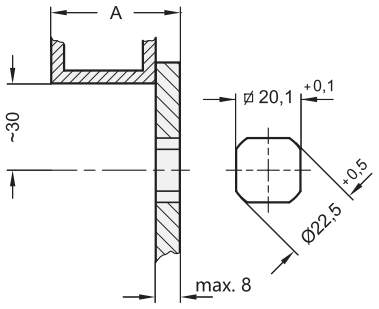


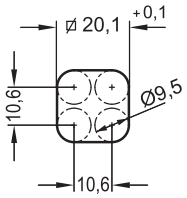


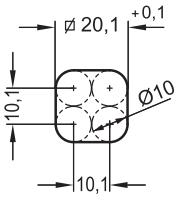




ELESA 和 GANTER 依法保留所有权利。
复制我方图纸时需始终提及来源。

# GN 115-NL | 闩锁



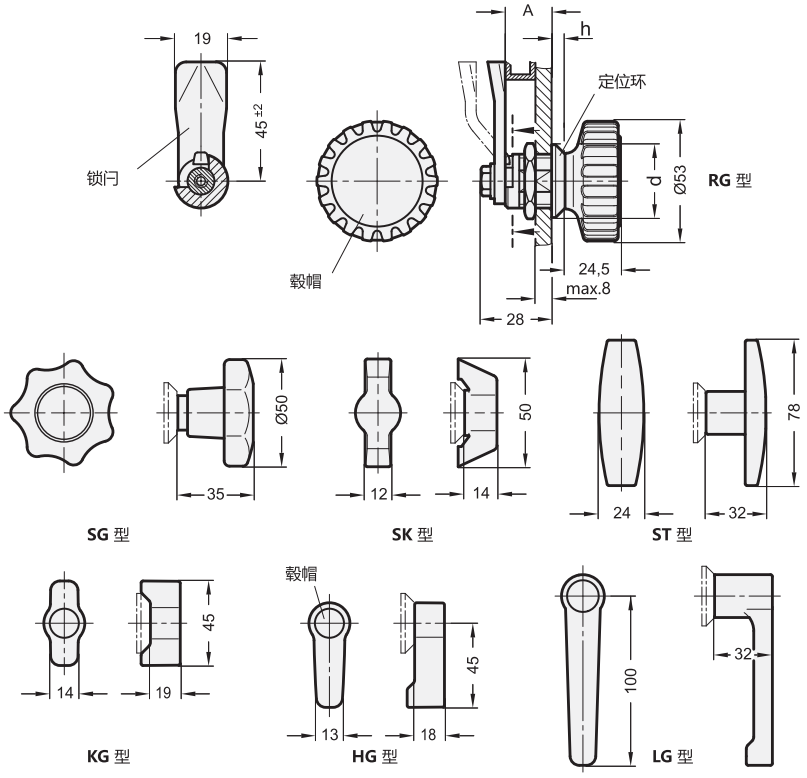


*料号中应注明闩锁的锁芯样式

SG SK ST RG KG HG

*料号中应注明闩锁的锁芯样式

SG SK ST RG KG HG LG

**GN 115-NL**

| 说明 | 闩距A | d 类型 SG, RG, KG, HG | d 类型 SK, ST | h 类型 SG, RG, KG, HG | h 类型 SK, ST | ⚖ |
|---|---|---|---|---|---|---|
| GN 115-*-4 | 4 | 28 | 32 | 4 | 6 | 122 |
| GN 115-*-6 | 6 | 28 | 32 | 4 | 6 | 120 |
| GN 115-*-8 | 8 | 28 | 32 | 4 | 6 | 120 |
| GN 115-*-10 | 10 | 28 | 32 | 4 | 6 | 120 |
| GN 115-*-13 | 13 | 28 | 32 | 4 | 6 | 120 |
| GN 115-*-14 | 14 | 28 | 32 | 4 | 6 | 120 |
| GN 115-*-16 | 16 | 28 | 32 | 4 | 6 | 120 |
| GN 115-*-18 | 18 | 28 | 32 | 4 | 6 | 120 |
| GN 115-*-20 | 20 | 28 | 32 | 4 | 6 | 120 |
| GN 115-*-22 | 22 | 28 | 32 | 4 | 6 | 120 |
| GN 115-*-24 | 24 | 28 | 32 | 4 | 6 | 125 |
| GN 115-*-26 | 26 | 28 | 32 | 4 | 6 | 133 |
| GN 115-*-28 | 28 | 28 | 32 | 4 | 6 | 130 |
| GN 115-*-30 | 30 | 28 | 32 | 4 | 6 | 130 |
| GN 115-*-32 | 32 | 28 | 32 | 4 | 6 | 130 |
| GN 115-*-34 | 34 | 28 | 32 | 4 | 6 | 130 |
| GN 115-*-36 | 36 | 28 | 32 | 4 | 6 | 135 |
| GN 115-*-38 | 38 | 28 | 32 | 4 | 6 | 135 |
| GN 115-*-40 | 40 | 28 | 32 | 4 | 6 | 130 |
| GN 115-*-42 | 42 | 28 | 32 | 4 | 6 | 140 |
| GN 115-*-45 | 45 | 28 | 32 | 4 | 6 | 140 |
| GN 115-*-50 | 50 | 28 | 32 | 4 | 6 | 145 |

SG型重量

**GN 115-NL-SW**

| 说明 | 闩距A | d 类型 SG, RG, KG, HG | d 类型 SK, ST, LG | h 类型 SG, RG, KG, HG | h 类型 SK, ST, LG | ⚖ |
|---|---|---|---|---|---|---|
| GN 115-*-4-SW | 4 | 28 | 32 | 4 | 6 | 122 |
| GN 115-*-6-SW | 6 | 28 | 32 | 4 | 6 | 120 |
| GN 115-*-8-SW | 8 | 28 | 32 | 4 | 6 | 120 |
| GN 115-*-10-SW | 10 | 28 | 32 | 4 | 6 | 120 |
| GN 115-*-13-SW | 13 | 28 | 32 | 4 | 6 | 120 |
| GN 115-*-14-SW | 14 | 28 | 32 | 4 | 6 | 120 |
| GN 115-*-16-SW | 16 | 28 | 32 | 4 | 6 | 120 |
| GN 115-*-18-SW | 18 | 28 | 32 | 4 | 6 | 120 |
| GN 115-*-20-SW | 20 | 28 | 32 | 4 | 6 | 120 |
| GN 115-*-22-SW | 22 | 28 | 32 | 4 | 6 | 120 |
| GN 115-*-24-SW | 24 | 28 | 32 | 4 | 6 | 125 |
| GN 115-*-26-SW | 26 | 28 | 32 | 4 | 6 | 130 |
| GN 115-*-28-SW | 28 | 28 | 32 | 4 | 6 | 130 |
| GN 115-*-30-SW | 30 | 28 | 32 | 4 | 6 | 130 |
| GN 115-*-32-SW | 32 | 28 | 32 | 4 | 6 | 133 |
| GN 115-*-34-SW | 34 | 28 | 32 | 4 | 6 | 135 |
| GN 115-*-36-SW | 36 | 28 | 32 | 4 | 6 | 135 |
| GN 115-*-38-SW | 38 | 28 | 32 | 4 | 6 | 135 |
| GN 115-*-40-SW | 40 | 28 | 32 | 4 | 6 | 140 |
| GN 115-*-42-SW | 42 | 28 | 32 | 4 | 6 | 140 |
| GN 115-*-45-SW | 45 | 28 | 32 | 4 | 6 | 140 |
| GN 115-*-50-SW | 50 | 28 | 32 | 4 | 6 | 145 |

SG型重量



ELESA 和 GANTER 依法保留所有权利。
复制我方图纸时需始终提及来源。

# GN 115-NL | 闩锁

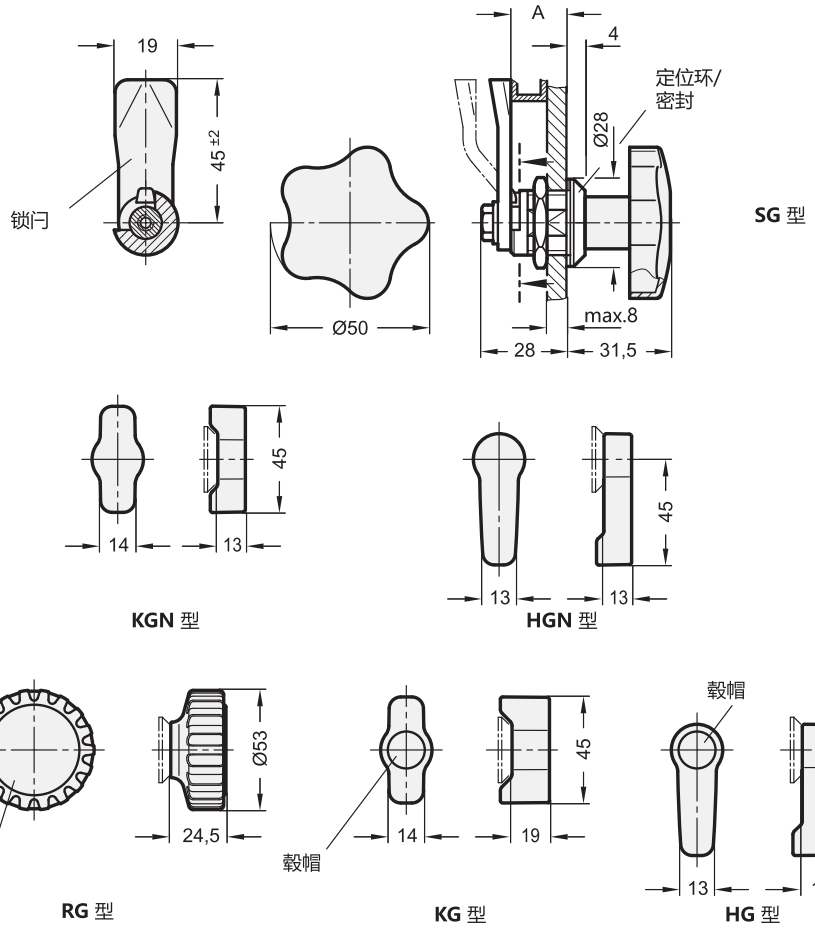


*料号中应注明闩锁的锁芯样式

**RG KG HG SG KGN HGN**

**GN 115-NL-NI** 不锈钢

| 说明 | 闩距A | ⚖ |
|---|---|---|
| GN 115-*-6-NI | 6 | 160 |
| GN 115-*-10-NI | 10 | 160 |
| GN 115-*-14-NI | 14 | 160 |
| GN 115-*-18-NI | 18 | 150 |
| GN 115-*-20-NI | 20 | 140 |
| GN 115-*-22-NI | 22 | 150 |
| GN 115-*-24-NI | 24 | 130 |
| GN 115-*-26-NI | 26 | 130 |
| GN 115-*-28-NI | 28 | 160 |
| GN 115-*-30-NI | 30 | 160 |
| GN 115-*-34-NI | 34 | 150 |
| GN 115-*-38-NI | 38 | 150 |
| GN 115-*-40-NI | 40 | 150 |
| GN 115-*-50-NI | 50 | 145 |

SG型重量

ELESA 和 GANTER 依法保留所有权利。
复制我方图纸时需始终提及来源。

# GN 115-NL



## 闩锁

**锌压铸/不锈钢，带专用钥匙槽，使用专用钥匙解锁**

**规格**

**压铸锌合金**

**类型**

- **DK**型: 三角形锁芯(DK7)操作
- **VK7**型: 方形锁芯 A/F7操作
- **VK8**型: 方形锁芯 A/F8操作
- **SCH**型:一字槽操作
- **VDE**型: 双位锁芯操作
- **SK10**型:A/F10 六角锁芯操作

锁壳
压铸锌

定位环

- 压铸锌合金
- 喷塑涂层，黑色, RAL 9005, 纹理饰面 **SRSW**

所有其他部件
镀锌钢，蓝钝处理

**不锈钢款式**

**类型**

- **DK**型: 三角形锁芯(DK7)操作
- **VK7**型: 方形锁芯 A/F7操作
- **VK8**型: 方形锁芯 A/F8操作
- **SCH**型:一字槽操作
- **VDE**型: 双位锁芯操作

锁壳
AISI 303 不锈钢 **NI**

闩锁
AISI 304 不锈钢

防护等级 IP 65

**信息**

将锁转动最多90°，锁舌移至门框后，即可防止门或挡板被开启。锁舌向外侧略带倒角。
可提供不同弧度的锁舌，锁定范围涵盖4至50 mm.
操作螺栓安装有O型密封圈。
GN 115 闩锁以散件形式，呈锁定状态供货。

**技术信息**

- 闩锁类型列表 (参见页 1456)
- IP 防护等级 (参见页 A23)
- 不锈钢特性 (参见页 A26)

**附件**

- 钥匙 GN 119.2 (参见页 1530)
- 保护盖帽 GN 120 (参见页 1486)
- 开门手柄 GN 120.1 (参见页 1487)

**施工和安装说明**

图示为所需安装孔的直径。
安装时，从正前方将闩锁推入，穿过安装孔。六角螺母可从背面抵住闩锁，通过拧紧将其固定到位。
大批量安装时，门扇上的**安装孔径**由开孔器或激光加工而成。
小批量安装时，且钢板厚度小于2mm时，采用金属板开孔器 GN 123 (参见页 1493) 为可选工具。
安装孔径也可采用钻/铣方式加工，如轮廓图所示。

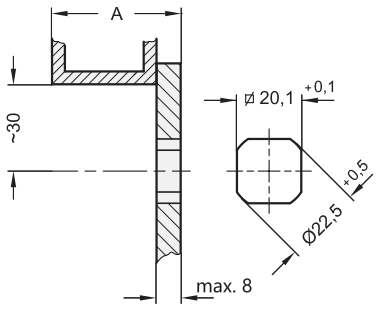


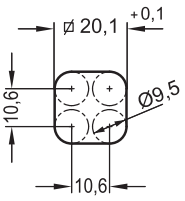


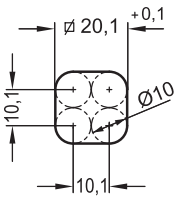




ELESA 和 GANTER 依法保留所有权利。
复制我方图纸时需始终提及来源。

# GN 115-NL

## 闩锁

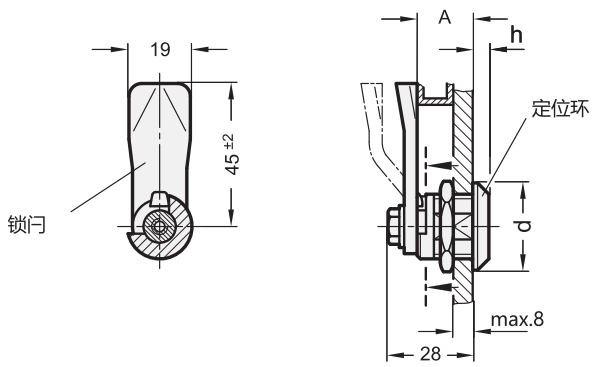


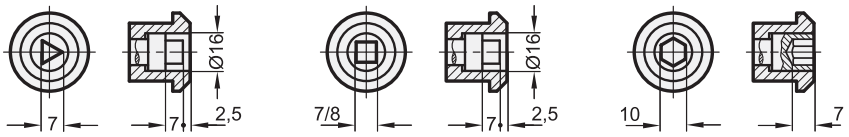


DK 型　　VK7/VK8 型　　SK10 型

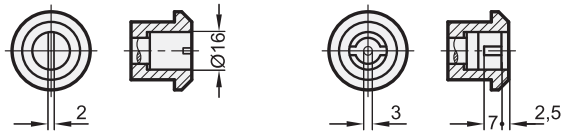


SCH 型　　VDE 型

*料号中应注明闩锁的锁芯样式

DK　VK7　VK8　SCH　VDE　SK10

**GN 115-NL**

| 说明 | 闩距A | d | h | ⚖ |
|---|---|---|---|---|
| GN 115-*-4 | 4 | 28 | 4 | 65 |
| GN 115-*-6 | 6 | 28 | 4 | 65 |
| GN 115-*-8 | 8 | 28 | 4 | 70 |
| GN 115-*-10 | 10 | 28 | 4 | 80 |
| GN 115-*-13 | 13 | 28 | 4 | 80 |
| GN 115-*-14 | 14 | 28 | 4 | 80 |
| GN 115-*-16 | 16 | 28 | 4 | 80 |
| GN 115-*-18 | 18 | 28 | 4 | 80 |
| GN 115-*-20 | 20 | 28 | 4 | 80 |
| GN 115-*-22 | 22 | 28 | 4 | 80 |
| GN 115-*-24 | 24 | 28 | 4 | 80 |
| GN 115-*-26 | 26 | 28 | 4 | 80 |
| GN 115-*-28 | 28 | 28 | 4 | 80 |
| GN 115-*-30 | 30 | 28 | 4 | 80 |
| GN 115-*-32 | 32 | 28 | 4 | 80 |
| GN 115-*-34 | 34 | 28 | 4 | 80 |
| GN 115-*-36 | 36 | 28 | 4 | 85 |
| GN 115-*-38 | 38 | 28 | 4 | 87 |
| GN 115-*-40 | 40 | 28 | 4 | 87 |
| GN 115-*-42 | 42 | 28 | 4 | 90 |
| GN 115-*-45 | 45 | 28 | 4 | 90 |
| GN 115-*-50 | 50 | 28 | 4 | 95 |

DK型重量

**GN 115-NL-SW**

| 说明 | 闩距A | d | h | ⚖ |
|---|---|---|---|---|
| GN 115-*-4-SW | 4 | 28 | 4 | 50 |
| GN 115-*-6-SW | 6 | 28 | 4 | 50 |
| GN 115-*-8-SW | 8 | 28 | 4 | 70 |
| GN 115-*-10-SW | 10 | 28 | 4 | 70 |
| GN 115-*-13-SW | 13 | 28 | 4 | 75 |
| GN 115-*-14-SW | 14 | 28 | 4 | 75 |
| GN 115-*-16-SW | 16 | 28 | 4 | 75 |
| GN 115-*-18-SW | 18 | 28 | 4 | 78 |
| GN 115-*-20-SW | 20 | 28 | 4 | 80 |
| GN 115-*-22-SW | 22 | 28 | 4 | 80 |
| GN 115-*-24-SW | 24 | 28 | 4 | 80 |
| GN 115-*-26-SW | 26 | 28 | 4 | 80 |
| GN 115-*-28-SW | 28 | 28 | 4 | 80 |
| GN 115-*-30-SW | 30 | 28 | 4 | 80 |
| GN 115-*-32-SW | 32 | 28 | 4 | 80 |
| GN 115-*-34-SW | 34 | 28 | 4 | 80 |
| GN 115-*-36-SW | 36 | 28 | 4 | 85 |
| GN 115-*-38-SW | 38 | 28 | 4 | 87 |
| GN 115-*-40-SW | 40 | 28 | 4 | 90 |
| GN 115-*-42-SW | 42 | 28 | 4 | 90 |
| GN 115-*-45-SW | 45 | 28 | 4 | 95 |
| GN 115-*-50-SW | 50 | 28 | 4 | 95 |

DK型重量



ELESA 和 GANTER 依法保留所有权利。
复制我方图纸时需始终提及来源。

# GN 115-NL

## 闩锁

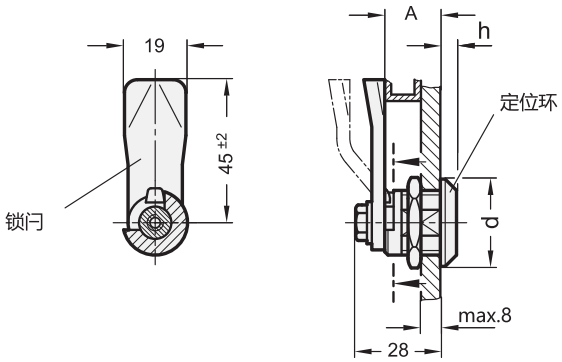


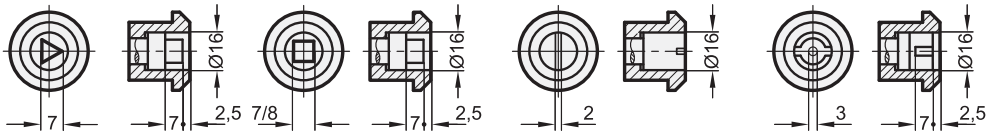


DK 型　VK7/VK8 型　SCH 型　VDE 型

*料号中应注明闩锁的锁芯样式

DK　VK7　VK8　SCH　VDE

**GN 115-NL-NI**　　不锈钢

| 说明 | 闩距A | ⚖ |
|---|---|---|
| GN 115-*-6-NI | 6 | 80 |
| GN 115-*-10-NI | 10 | 80 |
| GN 115-*-14-NI | 14 | 80 |
| GN 115-*-18-NI | 18 | 80 |
| GN 115-*-20-NI | 20 | 80 |
| GN 115-*-22-NI | 22 | 80 |
| GN 115-*-24-NI | 24 | 80 |
| GN 115-*-26-NI | 26 | 80 |
| GN 115-*-28-NI | 28 | 80 |
| GN 115-*-30-NI | 30 | 80 |
| GN 115-*-34-NI | 34 | 83 |
| GN 115-*-38-NI | 38 | 100 |
| GN 115-*-40-NI | 40 | 100 |
| GN 115-*-50-NI | 50 | 100 |

DK型重量





ELESA 和 GANTER 依法保留所有权利。
复制我方图纸时需始终提及来源。

# GN 115-VH8

## 不锈钢卫生型锁

**一字槽操作**

### 规格

**类型**
- **VH8**型: 方形锁操作

锁壳/外露方形锁芯
AISI 316 Ti(A4) 不锈钢 **NI**

锁定
AISI 304 不锈钢 (A2)

六角螺钉
AISI 304 不锈钢 (A2)

固定螺母
AISI 304 不锈钢 (A2)

### 信息

不锈钢卫生型锁的设计满足卫生要求，符合DIN 1672-2 和 DIN 14159。
可提供不同弧度的锁舌，锁定范围涵盖6至28 mm.
GN 115 闩锁以散件形式，呈锁定状态供货。

### 技术信息

- 闩锁类型列表 (参见页 1456)
- 不锈钢特性 (参见页 A26)

### 附件

- 钥匙 GN 119.2 (参见页 1530)

### 施工和安装说明

图示为所需安装孔的直径。
安装时，从正前方将闩锁推入，穿过安装孔。六角螺母可从背面抵住闩锁，通过拧紧将其固定到位。
大批量安装时，门扇上的**安装孔径**由开孔器或激光加工而成。
小批量安装时，且钢板厚度小于2mm时，采用的金属板开孔器 GN 123 (参见页 1493) 为可选工具。
安装孔径也可采用钻/铣方式加工，如轮廓图所示。

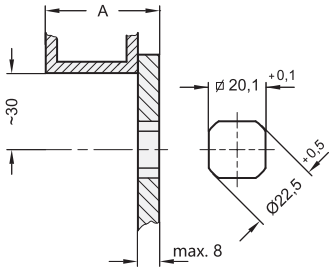


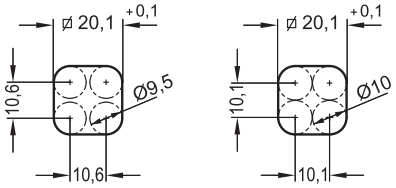


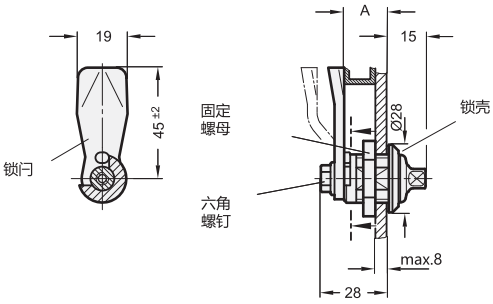

**GN 115-VH8** 不锈钢

| 说明 | 闩距A | ⚖ |
|---|---|---|
| GN 115-VH8-6-NI | 6 | 103 |
| GN 115-VH8-10-NI | 10 | 104 |
| GN 115-VH8-14-NI | 14 | 104 |
| GN 115-VH8-18-NI | 18 | 104 |
| GN 115-VH8-20-NI | 20 | 104 |
| GN 115-VH8-22-NI | 22 | 104 |
| GN 115-VH8-24-NI | 24 | 105 |
| GN 115-VH8-26-NI | 26 | 106 |
| GN 115-VH8-28-NI | 28 | 107 |
| GN 115-VH8-30-NI | 30 | 110 |
| GN 115-VH8-34-NI | 34 | 110 |
| GN 115-VH8-38-NI | 38 | 110 |
| GN 115-VH8-40-NI | 40 | 140 |
| GN 115-VH8-50-NI | 50 | 150 |



ELESA 和 GANTER 依法保留所有权利。
复制我方图纸时需始终提及来源。

# GN 115.7

## 带U形机柜手柄的闩锁

### 一字槽操作

**规格**

**类型**

- **DK**型: 操作三角锁芯(DK 7)
- **VK7**型: 方形锁芯 A/F7操作
- **VK8**型: 方形锁芯 A/F8操作
- **SCH**型: 一字槽操作
- **VDE**型: 双位锁芯操作

U型手柄
压铸锌

喷塑涂层
黑色, RAL 9005, 纹理饰面 **SW**
银色, RAL 9006, 纹理饰面 **SR**

其他部件
钢制
镀锌, 蓝钝处理

**信息**

GN 115.7带U形机柜手柄的闩锁适用于同时需要锁定装置和手柄的场合。
单次旋转运动幅度限制为90°, 例如, 采用三角锁芯操作的DK型,锁舌在门框后转动, 带倾角的Key-bolt使得更易将门锁定。
可提供不同弧度的锁舌, 锁定范围涵盖4至50 mm.
GN 115.7 闩锁以散件形式, 呈锁定状态供货。

**结构及安装说明**

根据安装情况的不同, 旋转范围90°的闩锁可作为插入式元件, 以4种不同的位置安装。
这种安装方式使得带U形手柄的闩锁可在任意位置安装, 无需顾忌转动和锁定方向, 或考虑安装位置到门边缘的狭窄程度。安装后可重新定义90°的旋转范围。
下图显示可选用的插入安装方案, 及其相应的90°旋转范围。

安装时, 需要在门上打两个孔, 如线描图所示, 从门框到孔的距离为30 mm。
如果预装 (U形机柜手柄和闩锁), 锁定装置可以从背面推入孔内。然后从背部拧入M6螺钉, 两者都必须拧紧。
插口(M22x1.5)也有四个立面, 因此U形手柄也可用于带标准孔的闩锁GN 115. (参见页 1462)

**技术信息**

- 闩锁类型列表 (参见页 1456)

**附件**

- 钥匙 GN 119.2 (参见页 153)

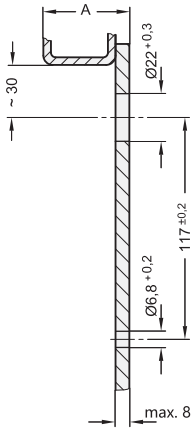


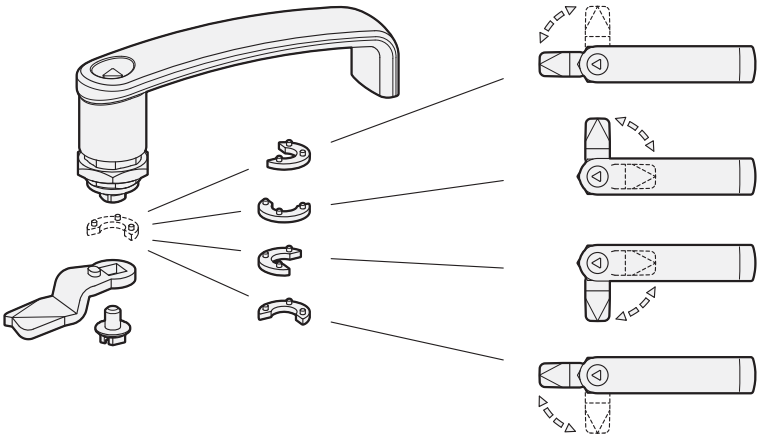





ELESA 和 GANTER 依法保留所有权利。
复制我方图纸时需始终提及来源。

# GN 115.7

## 带U形机柜手柄的闩锁

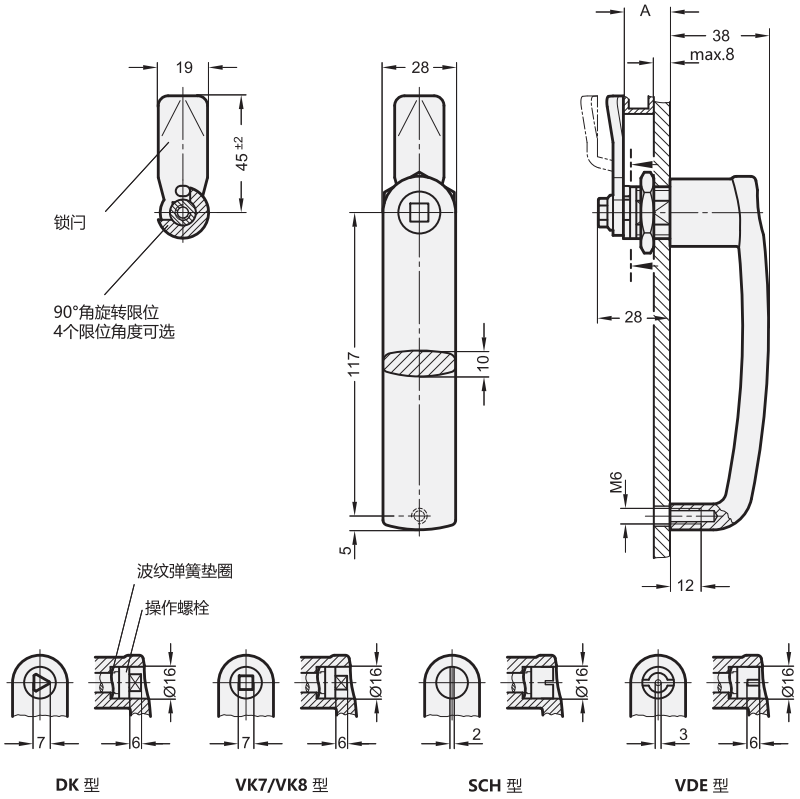


DK 型　VK7/VK8 型　SCH 型　VDE 型

*料号中应注明闩锁的锁芯样式

DK　VK7　VK8　SCH　VDE

**GN 115.7**

| 说明 | 闩距A | ⚖ |
|---|---|---|
| GN 115.7-*-4-SR | 4 | 402 |
| GN 115.7-*-4-SW | 4 | 401 |
| GN 115.7-*-6-SR | 6 | 401 |
| GN 115.7-*-6-SW | 6 | 400 |
| GN 115.7-*-8-SR | 8 | 400 |
| GN 115.7-*-8-SW | 8 | 400 |
| GN 115.7-*-10-SR | 10 | 400 |
| GN 115.7-*-10-SW | 10 | 400 |
| GN 115.7-*-13-SR | 13 | 399 |
| GN 115.7-*-13-SW | 13 | 399 |
| GN 115.7-*-14-SR | 14 | 400 |
| GN 115.7-*-14-SW | 14 | 400 |
| GN 115.7-*-16-SR | 16 | 400 |
| GN 115.7-*-16-SW | 16 | 400 |
| GN 115.7-*-18-SR | 18 | 399 |
| GN 115.7-*-18-SW | 18 | 398 |
| GN 115.7-*-20-SR | 20 | 400 |
| GN 115.7-*-20-SW | 20 | 400 |
| GN 115.7-*-22-SR | 22 | 400 |
| GN 115.7-*-22-SW | 22 | 400 |
| GN 115.7-*-24-SR | 24 | 398 |
| GN 115.7-*-24-SW | 24 | 397 |
| GN 115.7-*-26-SR | 26 | 400 |

**GN 115.7**

| 说明 | 闩距A | ⚖ |
|---|---|---|
| GN 115.7-*-26-SW | 26 | 399 |
| GN 115.7-*-28-SR | 28 | 400 |
| GN 115.7-*-28-SW | 28 | 399 |
| GN 115.7-*-30-SR | 30 | 400 |
| GN 115.7-*-30-SW | 30 | 400 |
| GN 115.7-*-32-SR | 32 | 402 |
| GN 115.7-*-32-SW | 32 | 401 |
| GN 115.7-*-34-SR | 34 | 404 |
| GN 115.7-*-34-SW | 34 | 404 |
| GN 115.7-*-36-SR | 36 | 402 |
| GN 115.7-*-36-SW | 36 | 401 |
| GN 115.7-*-38-SR | 38 | 407 |
| GN 115.7-*-38-SW | 38 | 406 |
| GN 115.7-*-40-SR | 40 | 410 |
| GN 115.7-*-40-SW | 40 | 409 |
| GN 115.7-*-42-SR | 42 | 409 |
| GN 115.7-*-42-SW | 42 | 408 |
| GN 115.7-*-45-SR | 45 | 410 |
| GN 115.7-*-45-SW | 45 | 410 |
| GN 115.7-*-50-SR | 50 | 414 |
| GN 115.7-*-50-SW | 50 | 414 |

DK型重量



ELESA 和 GANTER 依法保留所有权利。
复制我方图纸时需始终提及来源。

# GN 115.8

## 钩型闩锁

**可锁定 /不可锁定**

**规格**

**可锁定**

**类型**

- **SC**型: 钥匙操作 (相同的锁)
- **SU**型: 钥匙操作(不同的锁)
- **SCK**型: 扳手操作 (相同的锁)
- **SUK**型: 扳手操作 (不同的锁)
- **SCT**型: T形手柄 (锁相同)
- **SUT**型: T型手柄操作(不同的锁)

**钩型**

**H1**型: 旋转半径 R=28

**识别号**

- **1**型:无锁扣支架
- **2**型:带锁扣支架

锁壳
压铸锌

定位环

- 镀铬**CR**
- 喷塑涂层, 黑色, RAL 9005, 纹理饰面

所有其他部件
镀锌钢, 蓝钝处理

钥匙
镍银, 带塑料捏手

扳手/T型手柄
塑料 (聚酰胺PA) , 黑色亚光

**钥匙操作, 不可锁定**

**类型**

- **DK**型: 三角形锁芯(DK7)操作
- **VK7**型: 方形锁芯 A/F7操作
- **VK8**型: 方形锁芯 A/F8操作
- **SCH**型:一字槽操作
- **VDE**型: 双位锁芯操作

**钩型**

**H1**型: 旋转半径 R=28

**识别号**

- **1**型:无锁扣支架
- **2**型:带锁扣支架

锁壳
压铸锌

定位环

- 镀铬**CR**
- 喷塑涂层, 黑色, RAL 9005, 纹理饰面
- 所有其他部件

镀锌钢, 蓝钝处理

**信息**

带有钩和闩架的GN 115.8 钩型闩锁主要用于滑动的门和挡板。锁舌随旋转轴的的转动径向运动锁定, 因而其用途非常广泛和多样。
锁与钥匙的有200多款配对组合, 钥匙上有数字标记。
供货范围包含一件套闩锁, 一件钩形锁舌以及两件配套钥匙, 钥匙可在锁芯起始位置均可拔出。

**采用操作元件操作, 不可锁定**

**类型**

- **SG**型: 带星形旋钮
- **SK**型: 扳手操作
- **ST**型: T形手柄操作
- **RG**型: 滚花旋钮操作 GN 7336 (参见页 280)
- **KG**型: 扳手操作
- **HG**型: 手柄操作

**钩型**

- **H1**型: 旋转半径 R=28

**识别号**

- **1**型:无锁扣支架
- **2**型:带锁扣支架

锁壳
压铸锌

定位环

- 镀铬**CR**
- 喷塑涂层, 黑色, RAL 9005, 纹理饰面

所有其他部件
镀锌钢, 蓝钝处理

操作件
塑料 (聚酰胺PA)
黑色, 亚光饰面

盖帽(RG、KG、HG型)
浅灰色

**技术信息**

- 闩锁类型列表 (参见页 1456)
- 塑料特性 (参见页 A2)

**附件**

- 钥匙 GN 119.2 (参见页 1530)
- 保护盖帽 GN 120 (参见页 1486)
- 开门手柄 GN 120.1 (参见页 1487)

**可按需提供**

- 带其它钩间距A的钩型闩锁
- 带其它枢轴半径R的钩。





ELESA 和 GANTER 依法保留所有权利。
复制我方图纸时需始终提及来源。

# GN 115.8 | 钩型闩锁

### 施工和安装说明

螺栓直径可换成10 mm, 使锁定装置与安装区域更易配合。
锁定时，螺栓理想地定位于如上所示的旋转轴线的水平位置。高达4mm的侧偏补偿，使其正常功能不会受到损害。
**钩**型锁舌的旋转角度通常限定在90°之内。通过向左还是向右旋转，产生锁定效果，取决于连接销的安装，连接销以散件形式供货。不带连接销，锁舌可360°旋转。
图示为所需安装孔的直径。
安装钩型锁舌前，锁定装置需要先安装在门扇上（用附带的六角螺母）。
大批量安装时，门扇上的**安装孔径**由开孔器或激光加工而成。
小批量安装时，且钢板厚度小于2mm时，采用的金属板开孔器 GN 123 (参见页 1493) 为可选工具。
安装孔径也可采用钻/铣方式加工，如轮廓图所示。

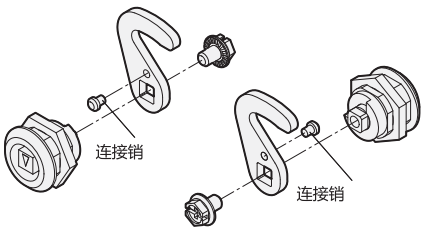


### 闩锁支架的尺寸

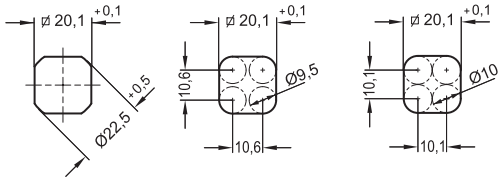


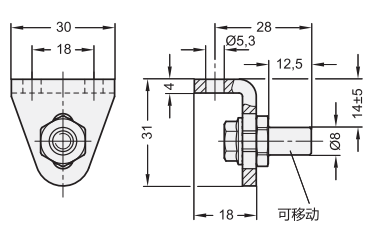


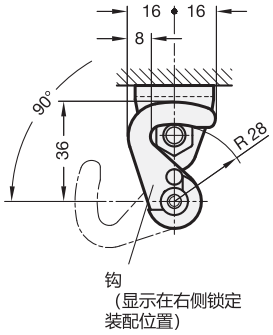


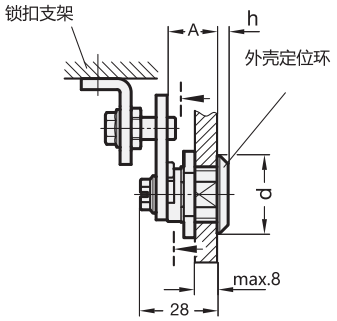


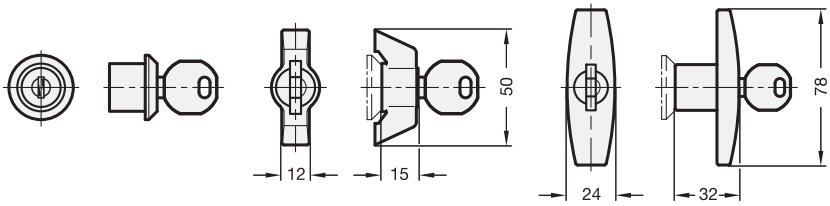


SC / SU 型　　SCK / SUK 型　　SCT / SUT 型

**GN 115.8 - 可锁定**

| 说明 | 吊钩间距A | d | h | ⚖ |
|---|---|---|---|---|
| GN 115.8-SC-18-H1-CR-1 | 18 | 28 | 4 | 94 |
| GN 115.8-SC-18-H1-CR-2 | 18 | 28 | 4 | 140 |
| GN 115.8-SC-18-H1-SW-1 | 18 | 28 | 4 | 100 |
| GN 115.8-SC-18-H1-SW-2 | 18 | 28 | 4 | 120 |
| GN 115.8-SCK-18-H1-CR-1 | 18 | 32 | 6 | 100 |
| GN 115.8-SCK-18-H1-CR-2 | 18 | 32 | 6 | 124 |
| GN 115.8-SCK-18-H1-SW-1 | 18 | 32 | 6 | 128 |
| GN 115.8-SCK-18-H1-SW-2 | 18 | 32 | 6 | 150 |
| GN 115.8-SCT-18-H1-CR-1 | 18 | 32 | 6 | 166 |
| GN 115.8-SCT-18-H1-CR-2 | 18 | 32 | 6 | 206 |
| GN 115.8-SCT-18-H1-SW-1 | 18 | 32 | 6 | 161 |
| GN 115.8-SCT-18-H1-SW-2 | 18 | 32 | 6 | 201 |

**GN 115.8 - 可锁定**

| 说明 | 吊钩间距A | d | h | ⚖ |
|---|---|---|---|---|
| GN 115.8-SU-18-H1-CR-1 | 18 | 28 | 4 | 84 |
| GN 115.8-SU-18-H1-CR-2 | 18 | 28 | 4 | 124 |
| GN 115.8-SU-18-H1-SW-1 | 18 | 28 | 4 | 84 |
| GN 115.8-SU-18-H1-SW-2 | 18 | 28 | 4 | 124 |
| GN 115.8-SUK-18-H1-CR-1 | 18 | 32 | 6 | 124 |
| GN 115.8-SUK-18-H1-CR-2 | 18 | 32 | 6 | 168 |
| GN 115.8-SUK-18-H1-SW-1 | 18 | 32 | 6 | 128 |
| GN 115.8-SUK-18-H1-SW-2 | 18 | 32 | 6 | 168 |
| GN 115.8-SUT-18-H1-CR-1 | 18 | 32 | 6 | 128 |
| GN 115.8-SUT-18-H1-CR-2 | 18 | 32 | 6 | 168 |
| GN 115.8-SUT-18-H1-SW-1 | 18 | 32 | 6 | 128 |
| GN 115.8-SUT-18-H1-SW-2 | 18 | 32 | 6 | 168 |



ELESA 和 GANTER 依法保留所有权利。
复制我方图纸时需始终提及来源。

# GN 115.8 | 钩型闩锁



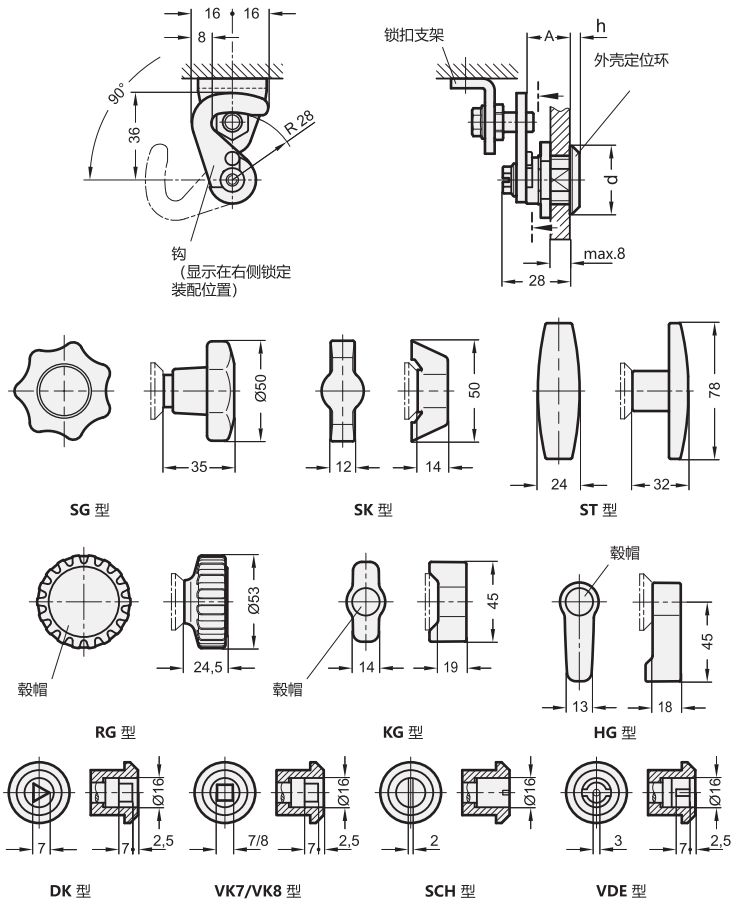


**GN 115.8 - 采用操作元件操作, 不可锁定**

| 说明 | 吊钩间距A | d | h | ⚖ |
|---|---|---|---|---|
| GN 115.8-HG-18-H1-CR-1 | 18 | 28 | 4 | 87 |
| GN 115.8-HG-18-H1-CR-2 | 18 | 28 | 4 | 128 |
| GN 115.8-HG-18-H1-SW-1 | 18 | 28 | 4 | 87 |
| GN 115.8-HG-18-H1-SW-2 | 18 | 28 | 4 | 130 |
| GN 115.8-KG-18-H1-CR-1 | 18 | 28 | 4 | 85 |
| GN 115.8-KG-18-H1-CR-2 | 18 | 28 | 4 | 126 |
| GN 115.8-KG-18-H1-SW-1 | 18 | 28 | 4 | 85 |
| GN 115.8-KG-18-H1-SW-2 | 18 | 28 | 4 | 125 |
| GN 115.8-RG-18-H1-CR-1 | 18 | 28 | 4 | 109 |
| GN 115.8-RG-18-H1-CR-2 | 18 | 28 | 4 | 149 |
| GN 115.8-RG-18-H1-SW-1 | 18 | 28 | 4 | 108 |
| GN 115.8-RG-18-H1-SW-2 | 18 | 28 | 4 | 148 |
| GN 115.8-SG-18-H1-CR-1 | 18 | 28 | 4 | 111 |
| GN 115.8-SG-18-H1-CR-2 | 18 | 28 | 4 | 140 |
| GN 115.8-SG-18-H1-SW-1 | 18 | 28 | 4 | 110 |
| GN 115.8-SG-18-H1-SW-2 | 18 | 28 | 4 | 140 |
| GN 115.8-SK-18-H1-CR-1 | 18 | 32 | 6 | 100 |
| GN 115.8-SK-18-H1-CR-2 | 18 | 32 | 6 | 140 |
| GN 115.8-SK-18-H1-SW-1 | 18 | 32 | 6 | 100 |
| GN 115.8-SK-18-H1-SW-2 | 18 | 32 | 6 | 140 |
| GN 115.8-ST-18-H1-CR-1 | 18 | 32 | 6 | 134 |
| GN 115.8-ST-18-H1-CR-2 | 18 | 32 | 6 | 174 |
| GN 115.8-ST-18-H1-SW-1 | 18 | 32 | 6 | 131 |
| GN 115.8-ST-18-H1-SW-2 | 18 | 32 | 6 | 171 |

**GN 115.8 - 钥匙操作, 不可锁定**

| 说明 | 吊钩间距A | d | h | ⚖ |
|---|---|---|---|---|
| GN 115.8-DK-18-H1-CR-1 | 18 | 28 | 4 | 72 |
| GN 115.8-DK-18-H1-CR-2 | 18 | 28 | 4 | 112 |
| GN 115.8-DK-18-H1-SW-1 | 18 | 28 | 4 | 71 |
| GN 115.8-DK-18-H1-SW-2 | 18 | 28 | 4 | 111 |
| GN 115.8-SCH-18-H1-CR-1 | 18 | 28 | 4 | 78 |
| GN 115.8-SCH-18-H1-CR-2 | 18 | 28 | 4 | 119 |
| GN 115.8-SCH-18-H1-SW-1 | 18 | 28 | 4 | 79 |
| GN 115.8-SCH-18-H1-SW-2 | 18 | 28 | 4 | 119 |
| GN 115.8-VDE-18-H1-CR-1 | 18 | 28 | 4 | 74 |
| GN 115.8-VDE-18-H1-CR-2 | 18 | 28 | 4 | 100 |
| GN 115.8-VDE-18-H1-SW-1 | 18 | 28 | 4 | 75 |
| GN 115.8-VDE-18-H1-SW-2 | 18 | 28 | 4 | 100 |
| GN 115.8-VK7-18-H1-CR-1 | 18 | 28 | 4 | 72 |
| GN 115.8-VK7-18-H1-CR-2 | 18 | 28 | 4 | 120 |
| GN 115.8-VK7-18-H1-SW-1 | 18 | 28 | 4 | 73 |
| GN 115.8-VK7-18-H1-SW-2 | 18 | 28 | 4 | 113 |
| GN 115.8-VK8-18-H1-CR-1 | 18 | 28 | 4 | 73 |
| GN 115.8-VK8-18-H1-CR-2 | 18 | 28 | 4 | 117 |
| GN 115.8-VK8-18-H1-SW-1 | 18 | 28 | 4 | 73 |
| GN 115.8-VK8-18-H1-SW-2 | 18 | 28 | 4 | 113 |



ELESA 和 GANTER 依法保留所有权利。
复制我方图纸时需始终提及来源。

# GN 115.9

## 带安全功能的闩锁

**采用操作元件/套筒扳手操作，不可锁定**

### 规格

**采用操作元件操作**

**类型**

- **RG**型: 滚花旋钮操作 GN 7336 (参见页 280)
- **KG**型: 扳手操作
- **HG**型: 手柄操作

锁壳
压铸锌

定位环
喷塑涂层
黑色，RAL 9005，纹理饰面 **SW**

所有其他部件
镀锌钢，蓝钝处理

操作件
塑料 (聚酰胺PA)
黑色，亚光饰面

盖帽
塑料 (聚酰胺PA)
浅灰色

**一字槽操作**

**类型**

- **DK**型: 三角形锁芯(DK7)操作
- **VK7**型: 方形锁芯 A/F7操作
- **VK8**型: 方形锁芯 A/F8操作

锁壳
压铸锌

定位环
喷塑涂层
黑色，RAL 9005，纹理饰面 **SW**

所有其他部件
镀锌钢，蓝钝处理

### 信息

GN 115.9闩锁带有**推-转**安全功能。在两端的位置上，定子被门闩锁定到位。仅在按压操作元件时，从锁定位置释放出安全销，该装置才可转动90°。该特性可保障闩锁不受自身的移动或振动的影响。
闩扣的斜切边缘使门易于关闭。闩锁所带锁舌的闩距A从4 至 32 mm。
GN 115.9 闩锁以散件形式，呈锁定状态供货。

### 技术信息

- 闩锁类型列表 (参见页 1456)
- 塑料特性 (参见页 A2)

### 附件

- 钥匙 GN 119.2 (参见页 1530)
- 保护盖帽 GN 120 (参见页 A2)
- 开门手柄 GN 120.1 (参见页 1487)

### 施工和安装说明

图示为所需安装孔的直径。
安装时，从正前方将闩锁推入，穿过安装孔。六角螺母可从背面抵住闩锁，通过拧紧将其固定到位。
大批量安装时，门扇上的**安装孔径**由开孔器或激光加工而成。
小批量安装时，且钢板厚度小于2mm时，采用的金属板开孔器 GN 123 (参见页 1493) 为可选工具。
安装孔径也可采用钻/铣方式加工，如轮廓图所示。

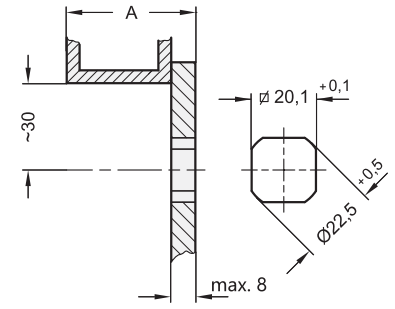


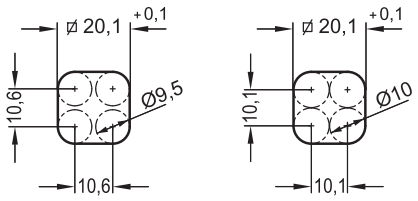




ELESA 和 GANTER 依法保留所有权利。
复制我方图纸时需始终提及来源。

# GN 115.9

## 带安全功能的闩锁



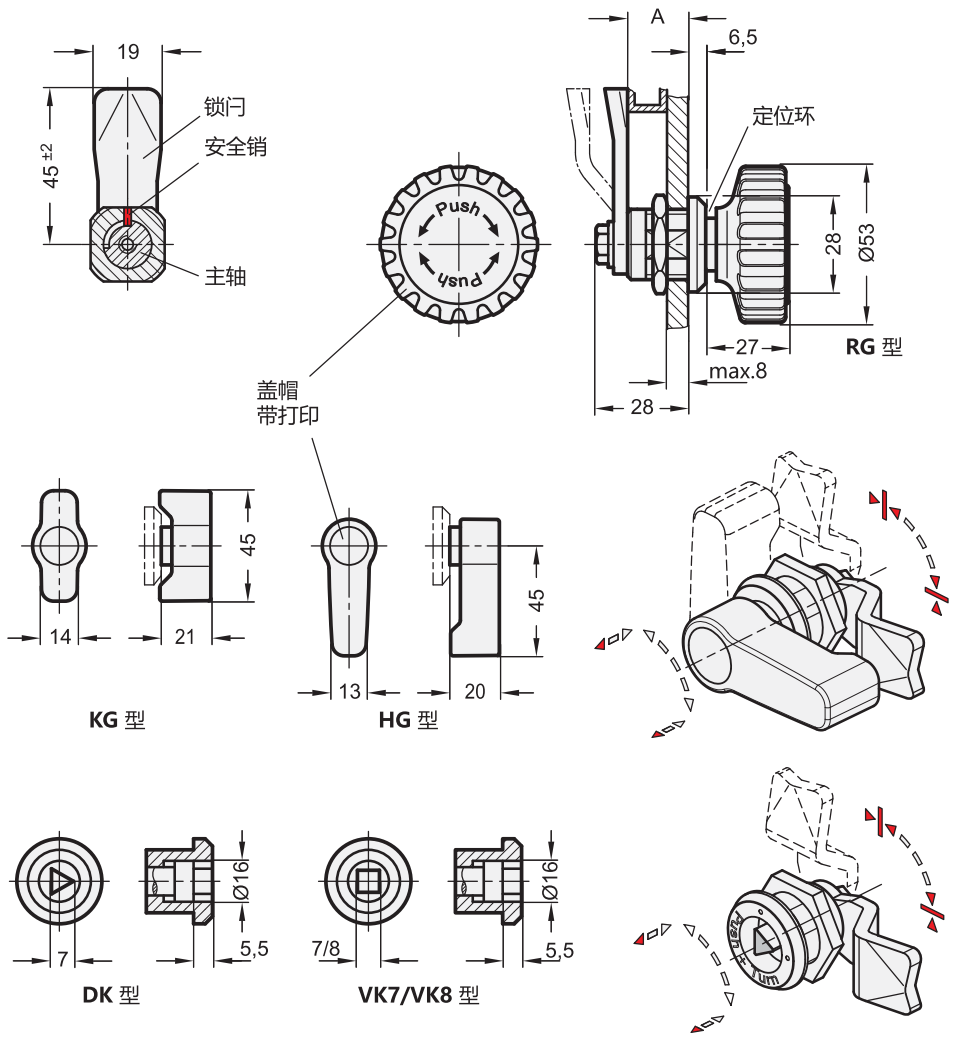


*料号中应注明闩锁的锁芯样式
RG KG HG

*料号中应注明闩锁的锁芯样式
DK VK7 VK8

**GN 115.9 - 操作元件操作**

| 说明 | 闩距A | ⚖ |
|---|---|---|
| GN 115.9-*-4-SW | 4 | 112 |
| GN 115.9-*-6-SW | 6 | 112 |
| GN 115.9-*-8-SW | 8 | 113 |
| GN 115.9-*-10-SW | 10 | 114 |
| GN 115.9-*-13-SW | 13 | 114 |
| GN 115.9-*-14-SW | 14 | 114 |
| GN 115.9-*-16-SW | 16 | 115 |
| GN 115.9-*-18-SW | 18 | 115 |
| GN 115.9-*-20-SW | 20 | 116 |
| GN 115.9-*-22-SW | 22 | 116 |
| GN 115.9-*-24-SW | 24 | 116 |
| GN 115.9-*-26-SW | 26 | 117 |
| GN 115.9-*-28-SW | 28 | 117 |
| GN 115.9-*-30-SW | 30 | 118 |
| GN 115.9-*-32-SW | 32 | 120 |

RG型重量

**GN 115.9 - 一字槽操作**

| 说明 | 闩距A | ⚖ |
|---|---|---|
| GN 115.9-*-4-SW | 4 | 50 |
| GN 115.9-*-6-SW | 6 | 57 |
| GN 115.9-*-8-SW | 8 | 70 |
| GN 115.9-*-10-SW | 10 | 70 |
| GN 115.9-*-13-SW | 13 | 70 |
| GN 115.9-*-14-SW | 14 | 70 |
| GN 115.9-*-16-SW | 16 | 70 |
| GN 115.9-*-18-SW | 18 | 70 |
| GN 115.9-*-20-SW | 20 | 70 |
| GN 115.9-*-22-SW | 22 | 80 |
| GN 115.9-*-24-SW | 24 | 80 |
| GN 115.9-*-26-SW | 26 | 80 |
| GN 115.9-*-28-SW | 28 | 80 |
| GN 115.9-*-30-SW | 30 | 80 |
| GN 115.9-*-32-SW | 32 | 80 |

DK型重量



ELESA 和 GANTER 依法保留所有权利。
复制我方图纸时需始终提及来源。

# GN 120.2

## 导向保护板

**闩锁 GN 115, GN 115.7, GN 115.10**

### 规格

**类型**

- **A**型: 沉头螺钉安装
- **B**型: 胶带垫片安装

塑料 (聚酰胺PA)
黑色, 亚光饰面 **SW**

胶带垫片(只适用于B型)
Scotch-Mount™ 4026
双面
带聚氨酯泡沫衬垫

### 信息

GN 120.2 导向保护板采用摩擦原理用于门与锁连接。用于防止锁的意外磨损,例如门框上的耐腐蚀保护涂层。此外可预防锁门的无意识开启,如门在闭合位置时锁入了小凹槽。
$d_2$ 位置容易在侧面被夹钳取掉, 不合适黏贴胶带。例如,

闩锁与GN 120.2 导向保护板可以一起使用。

- 开门手柄,可锁定 GN 115 (参见页 1462)
- 开门手柄,不可锁定 GN 115 (参见页 1465)
- 闩锁带钥匙 GN 115 (参见页 1468)
- 不锈钢卫生型锁 GN 115 (参见页 1471)
- 带闩锁"U" 型机柜手柄 GN 115.7 (参见页 1472)
- 带握盘的闩锁 GN 115.10 (参见页 1527)

### 技术信息

- 塑料特性 (参见页 A2)

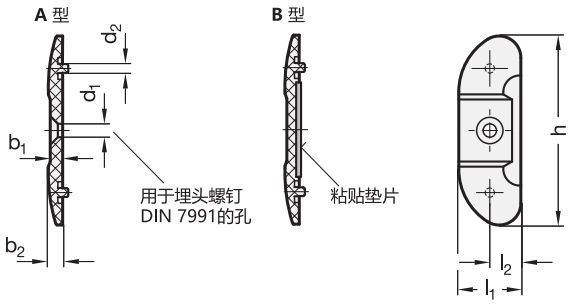


安装孔类型

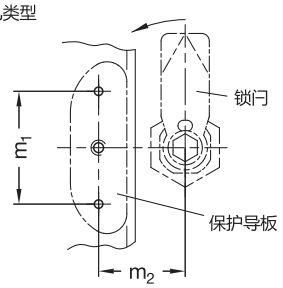


应用示例

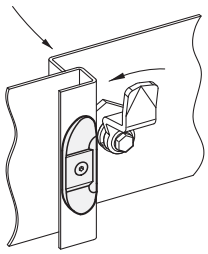

**GN 120.2**

| 说明 | h | b1 | b2 | d1 | d2 | l1 | l2 | m1 | m2 ±2 | ⚖ |
|---|---|---|---|---|---|---|---|---|---|---|
| GN 120.2-60-4-A-SW | 60 | 4 | 4.6 | M 4 | 3 | 20 | 10 | 40 | 35 | 6 |
| GN 120.2-60-4-B-SW | 60 | 4 | 4.6 | M 4 | 3 | 20 | 10 | 40 | 35 | 6 |




ELESA 和 GANTER 依法保留所有权利。
复制我方图纸时需始终提及来源。

# CMT.AE-V0

## 带折叠式旋钮的闩锁

**高科技聚合体**

**材料**
由自熄等级为UL-94 V0的玻璃纤维加固聚酰胺基(PA)高科技聚合体制成的转子、定子、折叠式旋钮、锁舌和螺母，黑色，亚光饰面。

**密封圈**
SBR橡胶

**内部带齿垫圈**
AISI 304 不锈钢。

**自攻螺钉**
AISI 304 不锈钢。

**旋转**
90°.

**IP 防护**
根据列表，保护等级为IP65级。EN 60529 (参见页 A23).

**技术参数**
根据UL-94 V进行的“V0”认证(安全检测实验室) (参见 A5 技术参数 页显示，标明在一块垂直放置的，有具体形状和尺寸的塑料试样上，火焰应在10秒钟内熄灭，并且不会产生灼热的液滴。

**按需提供的特殊型号**
闭合锁舌有12种其他横档尺寸。

钻孔模板

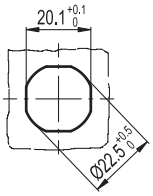


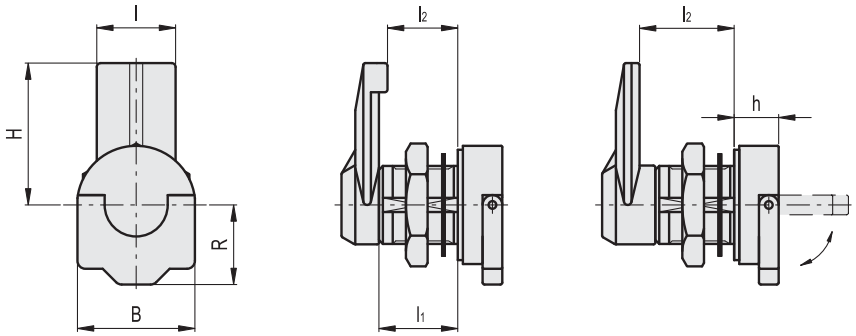


| 代码 | 说明 | H | B | R | l | l1 | l2 | h | ⚖ |
|---|---|---|---|---|---|---|---|---|---|
| 421243 | CMT.32-18 AE-V0 | 32 | 30 | 20 | 20 | 20 | 18 | 11 | 27 |
| 421241 | CMT.32-20 AE-V0 | 32 | 30 | 20 | 20 | 20 | 20 | 11 | 26 |
| 421245 | CMT.32-24 AE-V0 | 32 | 30 | 20 | 20 | 20 | 24 | 11 | 28 |
| 421247 | CMT.32-32 AE-V0 | 32 | 30 | 20 | 20 | 20 | 32 | 11 | 30 |





ELESA 和 GANTER 依法保留所有权利。
复制我方图纸时需始终提及来源。

# CM.

## 带旋钮的闩锁

**锌合金**

**材料**
镀镍锌合金制成的转子、定子和旋钮。

**螺母**
铜制M19x1

**弹簧垫圈**
镀锌钢。

**垫圈**
PVC (只适用于CML.款式)

**锁舌**
镀锌钢，厚度2.5mm。

**螺钉**
镀锌钢M5x8

**标准型号**
- CM.: 带捏手，无用于挂锁的横向孔。
- CML:带旋钮的CML.有一个横向孔，用于插装直径为5至7mm的挂锁。

**旋转**
90°.

**特殊规格和附件**
- 其它规格的锁舌。
- 带螺纹的铜质延体，用于定位锁舌 (代码:421137，型号:C.PQ M5/58)。

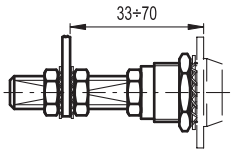


钻孔模板

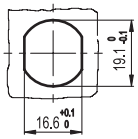


CM.

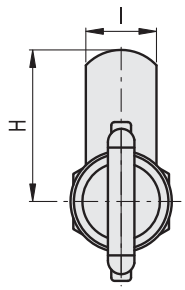


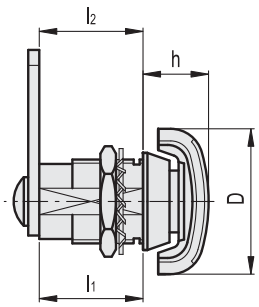


CML.

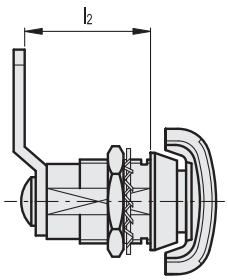


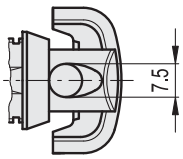


**CM.**

| 代码 | 说明 | H | D | l | l1 | l2 | h | ⚖ |
|---|---|---|---|---|---|---|---|---|
| 421211 | CM.32-20 | 32 | 36 | 16 | 20 | 20 | 15 | 63 |
| 421213 | CM.36-25 | 35.5 | 36 | 16 | 20 | 25 | 15 | 65 |

**CML.**

| 代码 | 说明 | H | D | l | l1 | l2 | h | ⚖ |
|---|---|---|---|---|---|---|---|---|
| 421221 | CML.32-25 | 32 | 36 | 16 | 25 | 25 | 23 | 74 |
| 421223 | CML.36-30 | 35.5 | 36 | 16 | 25 | 30 | 23 | 76 |



ELESA 和 GANTER 依法保留所有权利。
复制我方图纸时需始终提及来源。

# GN 119

## 闩锁

**钢 / 不锈钢**

### 规格

**类型**

- **SG**型: 带星形旋钮
- **DK**型: 三角形锁芯(DK7)操作
- **VK7**型: 方形锁芯 A/F7操作
- **VK8**型: 方形锁芯 A/F8操作
- **VDE**型: 双位锁芯操作

**钢制款式**

锁壳/操作锁芯
压铸锌，镀铬

凸轮闩锁
镀锌钢板，蓝钝处理。

定距段
铝制

星形旋钮 VCT. (参见页 )
塑料 (聚丙烯基 PP)
黑色，亚光饰面

**不锈钢款式**

AISI 303 不锈钢 **NI**
AISI 304 凸轮闩锁

不锈钢-星形旋钮 GN 5334 (参见页 244)
AISI 304

防护等级 IP 65

### 信息

锁舌的“拉动”范围10mm。顺时针旋转锁舌便可锁定成功。
操作螺栓安装有O型密封圈。

### 技术信息

- 闩锁类型列表 (参见页 1456)
- IP 防护等级 (参见页 A23)
- 不锈钢特性 (参见页 A26)
- 塑料特性 (参见页 A2)

### 附件

- 钥匙 GN 119.2 (参见页 1530)
- 保护盖帽 GN 120 (参见页 1486)
- 开门手柄 GN 120.1 (参见页 1487)

### 施工和安装说明

顺时针旋转锁舌,阶梯式凸轮锁舌在门框后前移，将门拉入。
凸轮较大的拉入范围 (10 mm) ，使得此类锁能够成功地应用与带密封条的门。当选择夹紧范围“A”时，可能需要考虑门封的厚度。
为了安装锁，门需要开孔，如线描图所示，门框至孔心间距为23mm。
带操作轴的锁壳从正前方装入孔内，用六角螺母固定到位。定距隔片及凸轮锁舌从后方安装并以六角螺母固定。
大批量生产时可用冲压或激光设备在门上**打孔**。
小批量安装时，且钢板厚度小于2mm时，采用的金属板开孔器 GN 123 (参见页 1493) 为可选工具。
安装孔径也可采用钻/铣方式加工，如轮廓图所示。

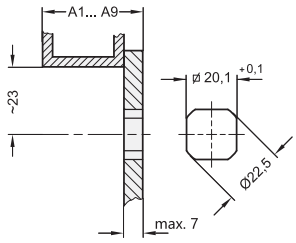


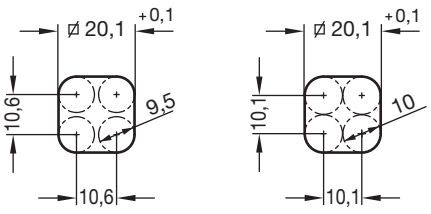






ELESA 和 GANTER 依法保留所有权利。
复制我方图纸时需始终提及来源。

# GN 119 | 闩锁

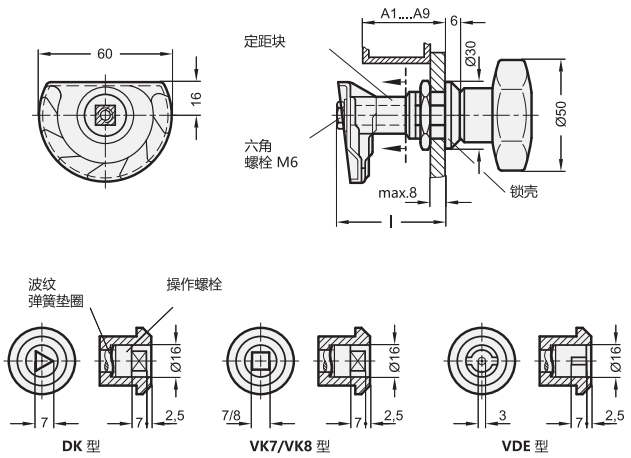


*料号中应注明闩锁的锁芯样式

**SG DK VK7 VK8 VDE**

**GN 119**

| 说明 | 夹紧范围 A (门 + 框的厚度) | 夹紧范围 | ⚖ |
|---|---|---|---|
| GN 119-*-A1 | A 1 (l=35) | 17 - 25 | 104 |
| GN 119-*-A2 | A 2 (l=40) | 22 - 30 | 111 |
| GN 119-*-A3 | A 3 (l=45) | 27 - 35 | 113 |
| GN 119-*-A4 | A 4 (l=50) | 32 - 40 | 113 |
| GN 119-*-A5 | A 5 (l=55) | 37 - 45 | 118 |
| GN 119-*-A6 | A 6 (l=60) | 42 - 50 | 123 |
| GN 119-*-A7 | A 7 (l=65) | 47 - 55 | 126 |
| GN 119-*-A8 | A 8 (l=70) | 52 - 60 | 130 |
| GN 119-*-A9 | A 9 (l=75) | 57 - 65 | 135 |

DK型重量

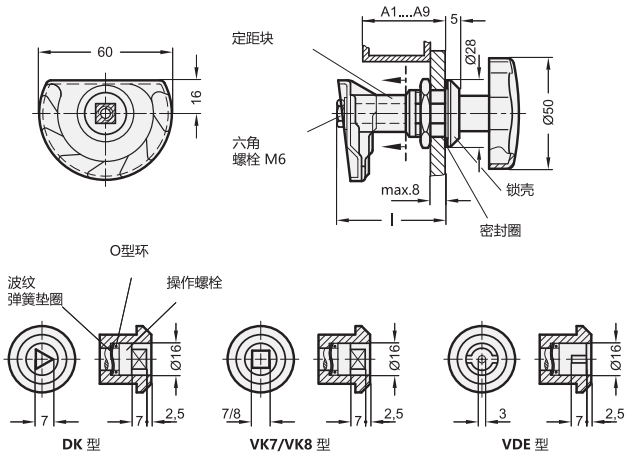


*料号中应注明闩锁的锁芯样式

**SG DK VK7 VK8 VDE**

**GN 119-NI** 不锈钢

| 说明 | 夹紧范围 A (门 + 框的厚度) | 夹紧范围 | ⚖ |
|---|---|---|---|
| GN 119-*-A1-NI | A 1 (l=35) | 17 - 25 | 100 |
| GN 119-*-A2-NI | A 2 (l=40) | 22 - 30 | 126 |
| GN 119-*-A3-NI | A 3 (l=45) | 27 - 35 | 140 |
| GN 119-*-A4-NI | A 4 (l=50) | 32 - 40 | 140 |
| GN 119-*-A5-NI | A 5 (l=55) | 37 - 45 | 160 |
| GN 119-*-A6-NI | A 6 (l=60) | 42 - 50 | 160 |
| GN 119-*-A7-NI | A 7 (l=65) | 47 - 55 | 170 |
| GN 119-*-A8-NI | A 8 (l=70) | 52 - 60 | 179 |
| GN 119-*-A9-NI | A 9 (l=75) | 57 - 65 | 204 |

DK型重量

ELESA 和 GANTER 依法保留所有权利。
复制我方图纸时需始终提及来源。

# GN 119.3

## 带U形机柜手柄的闩锁

### 带凸轮锁舌

**规格**

**类型**

- **DK**型: 三角形锁芯(DK7)操作
- **VK7**型: 方形锁芯 A/F7操作
- **VK8**型: 方形锁芯 A/F8操作
- **VDE**型: 双位锁芯操作

U型手柄
压铸锌
喷塑涂层
黑色, RAL 9005, 纹理饰面 **SW**
银色, RAL 9006, 纹理饰面 **SR**

凸轮闩锁
钢板
镀锌, 蓝钝处理

定距段
铝制

其他部件
钢制
镀锌, 蓝钝处理

**信息**

GN 119.3带U形机柜手柄的闩锁适用于同时需要锁定装置和手柄的场合。
将U型机柜手柄与锁整合, 不仅造型美观, 同时也是性价比较高的解决方案。
GN 119.3闩锁 锁舌的"拉动"范围10mm。顺时针旋转锁舌便可锁定成功。

**技术信息**

- 闩锁类型列表 (参见页 1456)

**附件**

- 钥匙 GN 119.2 (参见页 1530)

**结构及安装说明**

顺时针旋转锁舌,阶梯式凸轮锁舌在门框后前移, 将门拉入。
凸轮较大的拉入范围 (10 mm) , 使得此类锁能够成功地应用与带密封条的门。当选择夹紧范围"A"时, 可能需要考虑门封的厚度。
为了安装锁, 所安装门需带两个孔, 如对侧线描图所示, 门框至孔心间距为23mm。
接头端(M22x1.5)也带有四个立面, 使得U形手柄可安装在GN 115闩锁的标准孔内。GN 119 (参见页 1482).
带操作轴的锁壳从正前方装入孔内, 用六角螺母固定到位。定距隔片及凸轮锁舌从后方安装并以六角螺母固定。

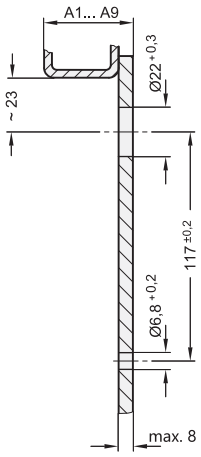






ELESA 和 GANTER 依法保留所有权利。
复制我方图纸时需始终提及来源。

# GN 119.3

## 带U形机柜手柄的闩锁

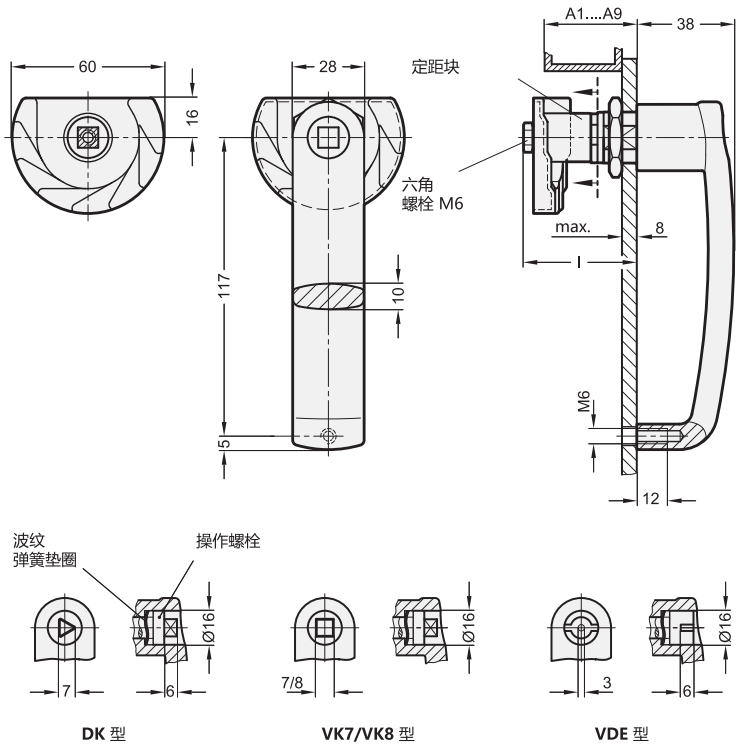


DK 型　　VK7/VK8 型　　VDE 型

*料号中应注明闩锁的锁芯样式

DK　VK7　VK8　VDE

**GN 119.3**

| 说明 | 夹紧范围 A | 夹紧范围 | ⚖ |
|---|---|---|---|
| GN 119.3-*-A1-SR | A 1 (l=35) | 17 - 25 | 424 |
| GN 119.3-*-A1-SW | A 1 (l=35) | 17 - 25 | 419 |
| GN 119.3-*-A2-SR | A 2 (l=40) | 22 - 30 | 431 |
| GN 119.3-*-A2-SW | A 2 (l=40) | 22 - 30 | 431 |
| GN 119.3-*-A3-SR | A 3 (l=45) | 27 - 35 | 441 |
| GN 119.3-*-A3-SW | A 3 (l=45) | 27 - 35 | 441 |
| GN 119.3-*-A4-SR | A 4 (l=50) | 32 - 40 | 451 |
| GN 119.3-*-A4-SW | A 4 (l=50) | 32 - 40 | 453 |
| GN 119.3-*-A5-SR | A 5 (l=55) | 37 - 45 | 463 |
| GN 119.3-*-A5-SW | A 5 (l=55) | 37 - 45 | 465 |
| GN 119.3-*-A6-SR | A 6 (l=60) | 42 - 50 | 472 |
| GN 119.3-*-A6-SW | A 6 (l=60) | 42 - 50 | 473 |
| GN 119.3-*-A7-SR | A 7 (l=65) | 47 - 55 | 484 |
| GN 119.3-*-A7-SW | A 7 (l=65) | 47 - 55 | 485 |
| GN 119.3-*-A8-SR | A 8 (l=70) | 52 - 60 | 494 |
| GN 119.3-*-A8-SW | A 8 (l=70) | 52 - 60 | 494 |
| GN 119.3-*-A9-SR | A 9 (l=75) | 57 - 65 | 496 |
| GN 119.3-*-A9-SW | A 9 (l=75) | 57 - 65 | 496 |

DK型重量

ELESA 和 GANTER 依法保留所有权利。
复制我方图纸时需始终提及来源。

# GN 120

## 保护帽

**用于锁**

**规格**

塑料 (聚乙烯)
黑色

**信息**

保护盖帽 GN 120 用于结合钥匙操作的锁定装置。以此防止灰尘进入关键机构和及锁定装置，并可按需以90°网格模式与锁定机构的锁壳一同安装。
请注意：闩距A1...A9及/或为尺寸 "b"减去锁定距离A。

保护帽GN 120适用于以下锁具：

- 迷你型闩锁GN 115.1 (参见页 1504)
- 迷你型闩锁GN 115.6 (参见页 1505)
- 开门手柄,可锁定 GN 115 (参见页 1462)
- 开门手柄,不可锁定 GN 115 (参见页 1465)
- 钩型闩锁 GN 115.8 (参见页 1474)
- 闩锁 GN 119 (参见页 1482)
- 旋转锁定式闩锁GN 516 (参见页 1542)
- 旋转锁定式闩锁GN 516.1 (参见页 1544)
- 不锈钢旋转锁定式闩锁 GN 516.5 (参见页 1546)

**技术信息**

- 塑料特性 (参见页 A2)

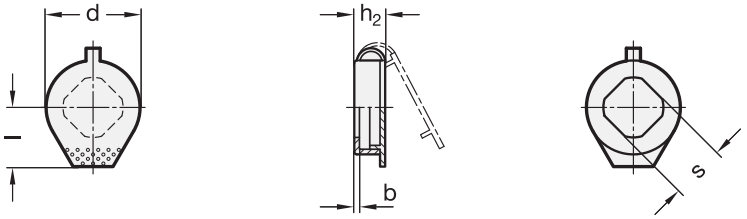


**应用示例**

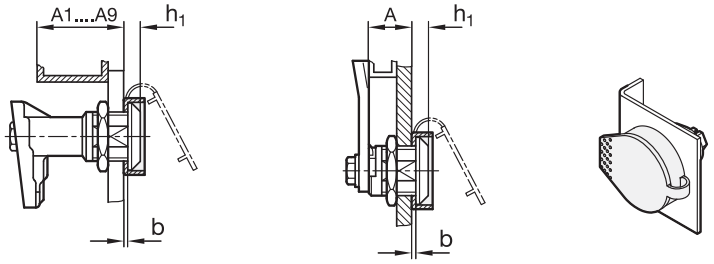


闩锁 GN 119　　闩锁 GN 115

**GN 120**

| 说明 | d | s | b | h1 | h2 | l | 用于闩锁 | ⚖ |
|---|---|---|---|---|---|---|---|---|
| GN 120-29-14,5 | 29 | 14.5 | 2 | 6 | 11 | 18.5 | GN 115.1 / GN 115.6 | 3 |
| GN 120-36-20,5 | 36 | 20.5 | 2 | 8 | 12 | 23 | GN 115 / GN 115.8 / GN 119 / GN 516 / GN 516.1 / GN 516.5 | 5 |





ELESA 和 GANTER 依法保留所有权利。
复制我方图纸时需始终提及来源。

# GN 120.1

## 开门手柄

**用于锁**

### 规格

塑料 (聚酰胺PA)
黑色, 亚光饰面 **SW**

### 信息

GN 120.1开门手柄是简易的操作元件，用于同钥匙或按钮等锁驱动装置组合。其安装高度低，并可按需以90°网格模式与锁壳一同安装。
请注意：闩距A1...A9及/或为尺寸 "b"减去锁定距离A。

GN 120.1 开门手柄适用于以下闩锁及锁定装置：

- 开门手柄,可锁定 GN 115 (参见页 1462)
- 开门手柄,不可锁定 GN 115 (参见页 1465)
- 钩型闩锁 GN 115.8 (参见页 1474)
- 闩锁 GN 119 (参见页 1482)
- 弹簧锁 GN 315.1 (参见页 1539)
- 旋转锁定式闩锁GN 516 (参见页 1542)
- 旋转锁定式闩锁GN 516.1 (参见页 1544)
- 不锈钢旋转锁定式闩锁 GN 516.5 (参见页 1546)

### 技术信息

- 塑料特性 (参见页 A2)

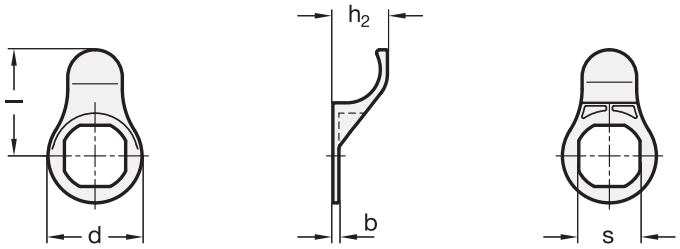


**应用示例**

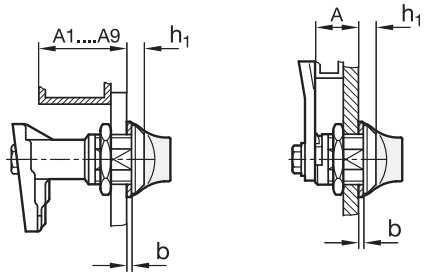


闩锁 GN 119




闩锁 GN 115

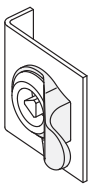

**GN 120.1**

| 说明 | d | s | b | h1 | h2 | l | 用于闩锁 | ⚖ |
|---|---|---|---|---|---|---|---|---|
| GN 120.1-31-SW | 31 | 20.5 | 2 | 6 | 18 | 35 | GN 115 / GN 115.8 | 3 |
| GN 120.1-35-SW | 35 | 20.5 | 2 | 8 | 18 | 36 | GN 119 / GN 315.1 / GN 516 / GN 516.1 / GN 516.5 | 5 |




ELESA 和 GANTER 依法保留所有权利。
复制我方图纸时需始终提及来源。

# GN 117

## 闩锁

### 规格

**类型**

- **SG**型:带星形旋钮
- **GB**型:带螺栓

星形旋钮 DIN 6336
塑料 (聚酰胺PA)
黑色, 亚光饰面

凸轮闩锁
钢板
镀锌, 蓝钝处理

螺栓和定距段
钢制
镀锌, 蓝钝处理

### 信息

GN 117闩锁不但具有防震功能, 而且具有最大可达10mm的拉动范围。
顺时针旋转捏手便可锁定成功。
此类门锁结构简单, 安装成本较低, 从而引起了人们的关注。
GB型 (带螺栓) 除星形旋钮外, 还可配合其他款式手柄。

### 技术信息

- 闩锁类型列表 (参见页 1456)
- 塑料特性 (参见页 A2)

### 施工和安装说明

顺时针转动门, 梯级式弹簧加载凸轮, 会在门框后向上移动, 并将门拉紧。
凸轮的"拉动"范围大 (10mm), 使得此类锁可在带密封条的门上方便使用。选选择距离"Z"时, 应考虑门封的厚度。弹簧加载凸轮 (碟形弹簧) 可防止门在振动中打开。
门上需开一个直径为ø16mm的孔, 孔中心到门边缘的距离为23mm。锁芯从正面插入。隔片、凸轮、盘簧依次装在内部的轴后面。
自锁螺母配合一定扭矩, 可允许闩锁自由转动。

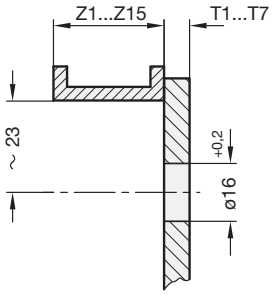


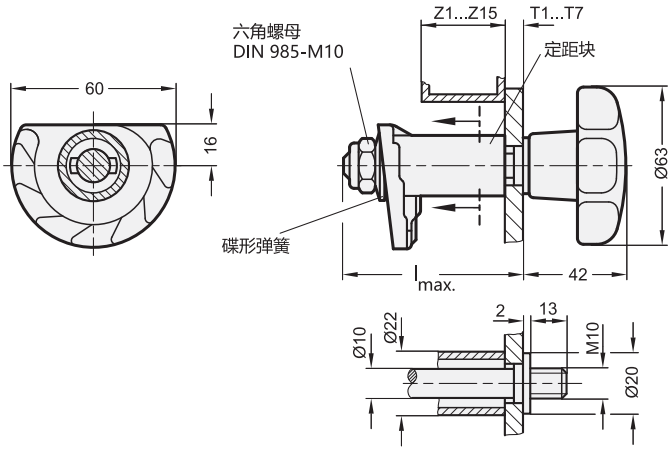


**GN 117**

| T+Z | l max. |
|---|---|
| ≤ 13.5 | 31 |
| ≤ 18 | 35.5 |
| ≤ 22.5 | 40 |
| ≤ 27 | 44.5 |
| ≤ 31.5 | 49 |
| ≤ 36 | 53.5 |
| ≤ 40.5 | 58 |
| ≤ 45 | 62.5 |
| ≤ 49.5 | 67 |
| ≤ 54 | 71.5 |
| ≤ 58.5 | 76 |
| ≤ 63 | 80.5 |





ELESA 和 GANTER 依法保留所有权利。
复制我方图纸时需始终提及来源。

# GN 117 | 闩锁

*料号中应注明闩锁的锁芯样式

**SG**
带星形旋钮

**GB**
带螺栓

**GN 117**

| 说明 | 门厚度 | 门框厚度 | ⚖ |
|---|---|---|---|
| GN 117-*-T1-Z1 | 1.5-3 | 0-9 | 94 |
| GN 117-*-T1-Z2 | 1.5-3 | 3-12 | 99 |
| GN 117-*-T1-Z3 | 1.5-3 | 6-15 | 101 |
| GN 117-*-T1-Z4 | 1.5-3 | 9-18 | 105 |
| GN 117-*-T1-Z5 | 1.5-3 | 12-21 | 111 |
| GN 117-*-T1-Z6 | 1.5-3 | 15-24 | 112 |
| GN 117-*-T1-Z7 | 1.5-3 | 18-28 | 115 |
| GN 117-*-T1-Z8 | 1.5-3 | 21-30 | 119 |
| GN 117-*-T1-Z9 | 1.5-3 | 24-33 | 121 |
| GN 117-*-T1-Z10 | 1.5-3 | 27-36 | 125 |
| GN 117-*-T1-Z11 | 1.5-3 | 30-39 | 129 |
| GN 117-*-T1-Z12 | 1.5-3 | 33-42 | 133 |
| GN 117-*-T1-Z13 | 1.5-3 | 36-45 | 135 |
| GN 117-*-T1-Z14 | 1.5-3 | 39-48 | 139 |
| GN 117-*-T1-Z15 | 1.5-3 | 42-51 | 141 |
| GN 117-*-T2-Z1 | 3-4.5 | 0-9 | 94 |
| GN 117-*-T2-Z2 | 3-4.5 | 3-12 | 99 |
| GN 117-*-T2-Z3 | 3-4.5 | 6-15 | 104 |
| GN 117-*-T2-Z4 | 3-4.5 | 9-18 | 105 |
| GN 117-*-T2-Z5 | 3-4.5 | 12-21 | 111 |
| GN 117-*-T2-Z6 | 3-4.5 | 15-24 | 115 |
| GN 117-*-T2-Z7 | 3-4.5 | 18-28 | 115 |
| GN 117-*-T2-Z8 | 3-4.5 | 21-30 | 119 |
| GN 117-*-T2-Z9 | 3-4.5 | 24-33 | 123 |
| GN 117-*-T2-Z10 | 3-4.5 | 27-36 | 125 |
| GN 117-*-T2-Z11 | 3-4.5 | 30-39 | 129 |
| GN 117-*-T2-Z12 | 3-4.5 | 33-42 | 133 |
| GN 117-*-T2-Z13 | 3-4.5 | 36-45 | 135 |
| GN 117-*-T2-Z14 | 3-4.5 | 39-48 | 139 |
| GN 117-*-T2-Z15 | 3-4.5 | 42-51 | 143 |
| GN 117-*-T3-Z1 | 4.5-6 | 0-9 | 97 |
| GN 117-*-T3-Z2 | 4.5-6 | 3-12 | 99 |
| GN 117-*-T3-Z3 | 4.5-6 | 6-15 | 104 |
| GN 117-*-T3-Z4 | 4.5-6 | 9-18 | 107 |
| GN 117-*-T3-Z5 | 4.5-6 | 12-21 | 111 |
| GN 117-*-T3-Z6 | 4.5-6 | 15-24 | 115 |
| GN 117-*-T3-Z7 | 4.5-6 | 18-28 | 118 |
| GN 117-*-T3-Z8 | 4.5-6 | 21-30 | 119 |
| GN 117-*-T3-Z9 | 4.5-6 | 24-33 | 123 |
| GN 117-*-T3-Z10 | 4.5-6 | 27-36 | 128 |
| GN 117-*-T3-Z11 | 4.5-6 | 30-39 | 129 |
| GN 117-*-T3-Z12 | 4.5-6 | 33-42 | 133 |
| GN 117-*-T3-Z13 | 4.5-6 | 36-45 | 138 |
| GN 117-*-T3-Z14 | 4.5-6 | 39-48 | 139 |
| GN 117-*-T3-Z15 | 4.5-6 | 42-51 | 143 |
| GN 117-*-T4-Z1 | 6-7.5 | 0-9 | 97 |
| GN 117-*-T4-Z2 | 6-7.5 | 3-12 | 102 |
| GN 117-*-T4-Z3 | 6-7.5 | 6-15 | 104 |
| GN 117-*-T4-Z4 | 6-7.5 | 9-18 | 107 |
| GN 117-*-T4-Z5 | 6-7.5 | 12-21 | 114 |
| GN 117-*-T4-Z6 | 6-7.5 | 15-24 | 115 |
| GN 117-*-T4-Z7 | 6-7.5 | 18-28 | 118 |
| GN 117-*-T4-Z8 | 6-7.5 | 21-30 | 121 |

**GN 117**

| 说明 | 门厚度 | 门框厚度 | ⚖ |
|---|---|---|---|
| GN 117-*-T4-Z9 | 6-7.5 | 24-33 | 123 |
| GN 117-*-T4-Z10 | 6-7.5 | 27-36 | 128 |
| GN 117-*-T4-Z11 | 6-7.5 | 30-39 | 132 |
| GN 117-*-T4-Z12 | 6-7.5 | 33-42 | 133 |
| GN 117-*-T4-Z13 | 6-7.5 | 36-45 | 138 |
| GN 117-*-T4-Z14 | 6-7.5 | 39-48 | 141 |
| GN 117-*-T4-Z15 | 6-7.5 | 42-51 | 143 |
| GN 117-*-T5-Z1 | 7.5-9 | 0-9 | 97 |
| GN 117-*-T5-Z2 | 7.5-9 | 3-12 | 102 |
| GN 117-*-T5-Z3 | 7.5-9 | 6-15 | 106 |
| GN 117-*-T5-Z4 | 7.5-9 | 9-18 | 107 |
| GN 117-*-T5-Z5 | 7.5-9 | 12-21 | 114 |
| GN 117-*-T5-Z6 | 7.5-9 | 15-24 | 118 |
| GN 117-*-T5-Z7 | 7.5-9 | 18-28 | 118 |
| GN 117-*-T5-Z8 | 7.5-9 | 21-30 | 121 |
| GN 117-*-T5-Z9 | 7.5-9 | 24-33 | 126 |
| GN 117-*-T5-Z10 | 7.5-9 | 27-36 | 128 |
| GN 117-*-T5-Z11 | 7.5-9 | 30-39 | 132 |
| GN 117-*-T5-Z12 | 7.5-9 | 33-42 | 136 |
| GN 117-*-T5-Z13 | 7.5-9 | 36-45 | 138 |
| GN 117-*-T5-Z14 | 7.5-9 | 39-48 | 141 |
| GN 117-*-T5-Z15 | 7.5-9 | 42-51 | 146 |
| GN 117-*-T6-Z1 | 9-10.5 | 0-9 | 100 |
| GN 117-*-T6-Z2 | 9-10.5 | 3-12 | 102 |
| GN 117-*-T6-Z3 | 9-10.5 | 6-15 | 106 |
| GN 117-*-T6-Z4 | 9-10.5 | 9-18 | 114 |
| GN 117-*-T6-Z5 | 9-10.5 | 12-21 | 115 |
| GN 117-*-T6-Z6 | 9-10.5 | 15-24 | 118 |
| GN 117-*-T6-Z7 | 9-10.5 | 18-28 | 121 |
| GN 117-*-T6-Z8 | 9-10.5 | 21-30 | 123 |
| GN 117-*-T6-Z9 | 9-10.5 | 24-33 | 128 |
| GN 117-*-T6-Z10 | 9-10.5 | 27-36 | 131 |
| GN 117-*-T6-Z11 | 9-10.5 | 30-39 | 132 |
| GN 117-*-T6-Z12 | 9-10.5 | 33-42 | 136 |
| GN 117-*-T6-Z13 | 9-10.5 | 36-45 | 140 |
| GN 117-*-T6-Z14 | 9-10.5 | 39-48 | 141 |
| GN 117-*-T6-Z15 | 9-10.5 | 42-51 | 144 |
| GN 117-*-T7-Z1 | 10.5-12 | 0-9 | 100 |
| GN 117-*-T7-Z2 | 10.5-12 | 3-12 | 104 |
| GN 117-*-T7-Z3 | 10.5-12 | 6-15 | 109 |
| GN 117-*-T7-Z4 | 10.5-12 | 9-18 | 110 |
| GN 117-*-T7-Z5 | 10.5-12 | 12-21 | 117 |
| GN 117-*-T7-Z6 | 10.5-12 | 15-24 | 118 |
| GN 117-*-T7-Z7 | 10.5-12 | 18-28 | 120 |
| GN 117-*-T7-Z8 | 10.5-12 | 21-30 | 125 |
| GN 117-*-T7-Z9 | 10.5-12 | 24-33 | 128 |
| GN 117-*-T7-Z10 | 10.5-12 | 27-36 | 131 |
| GN 117-*-T7-Z11 | 10.5-12 | 30-39 | 135 |
| GN 117-*-T7-Z12 | 10.5-12 | 33-42 | 136 |
| GN 117-*-T7-Z13 | 10.5-12 | 36-45 | 139 |
| GN 117-*-T7-Z14 | 10.5-12 | 39-48 | 144 |
| GN 117-*-T7-Z15 | 10.5-12 | 42-51 | 146 |

GB型重量



ELESA 和 GANTER 依法保留所有权利。
复制我方图纸时需始终提及来源。

# VCK.

INOX STAINLESS STEEL · RoHS · PF · +110° -20°

## 带捏手的凸轮式闩锁

**钢制或不锈钢凸轮**

**捏手**
酚醛基(PF)热固性塑料，黑色，光亮饰面

**标准型号**
- **VCK** (用于厚度 S > 5 mm的门):
  - 镀锌钢光杆
  - 螺旋闩锁凸轮钢质，烧结和汽化处理，带销孔
  - 钢质，黑色氧化处理的弹簧定位销Ø 3x20 mm
  - 用于补偿门板厚度的闩锁弹簧(镀锌钢材质)
  - 右面打开(S)，左面打开(D)
- **VCK+G** 如同VCK，用于厚度S > 5mm的门板，但可插入导向衬套和螺母,镀镍铜制及镀锌钢弹簧垫圈。
  - 右面打开(S)，左面打开(D)
- **VCK-SST** (用于厚度S > 5 mm的门):
  - AISI 303 不锈钢光杆
  - AISI 316L不锈钢螺旋闩锁凸轮，烧结处理，带用于销链接的孔。
  - AISI 303 不锈钢弹簧定位销Ø 3x20 mm
  - 用于补偿门板厚度的不锈钢闩锁弹簧
  - 右面打开(S)，左面打开(D)
- **VCK+G-SST** 如同VCK-SST，用于厚度S≤5mm的门板，但可插入导向衬套和螺母,AISI303不锈钢扁平DIN6798弹簧垫圈。

导向衬套和螺母套件可作为附件单独供货(参见代码和描述的表格)。

**安装说明**
1. 根据下表所列条件，选择带螺杆旋钮的长度。
2. 根据表内所列条件在门上钻柱状安装孔。
3. 根据表中规定的使用说明，在与旋钮之间的距离为“f”的螺杆位置上钻一个销孔。
4. 将螺杆装入门上的孔中，并安装其它零件。

VCK.INOX型闩锁式旋钮为散件供货。

ELESA Original design

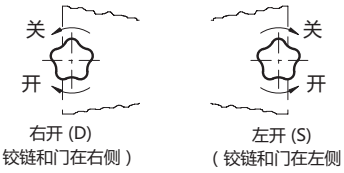


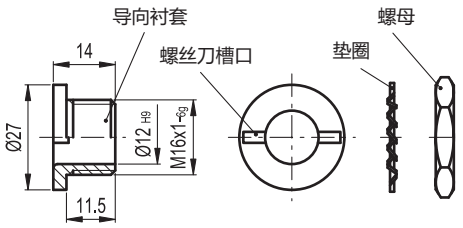


| 代码 | 说明 | 导向套件，螺母用于 |
|---|---|---|
| 15201 | GG-VCK | VCK. |
| 15211 | GG-VCK-SST | VCK-SST |

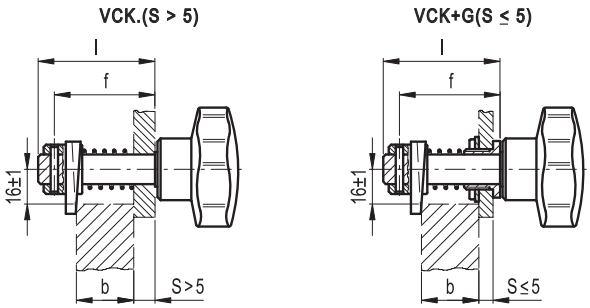


| 门厚 | 类型 | l = 螺杆长度 | 安装孔 | f = 销孔 |
|---|---|---|---|---|
| S > 5 | VCK. | l ≥ S + b + 15 | Ø 12 H9 | f = S + b + 8.5 |
| S ≤ 5 | VCK+G | l ≥ S + b + 15 | Ø 16 H9 | f = S + b + 11 |



elesa+Ganter

ELESA 和 GANTER 依法保留所有权利。
复制我方图纸时需始终提及来源。

# VCK.

## 带捏手的凸轮式闩锁

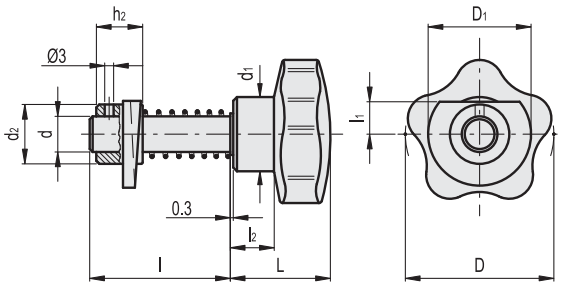


### VCK. VCK+G

| 代码 | 说明 | D | D1 | L | l | l1 | l2 | d | d1 | d2 | h2 | ⚖ |
|---|---|---|---|---|---|---|---|---|---|---|---|---|
| 68301 | VCK.50-24-D | 50 | 45 | 33 | 24 | 12 | 14 | 12 | 25 | 20 | 15 | 140 |
| 68302 | VCK.50-24-S | 50 | 45 | 33 | 24 | 12 | 14 | 12 | 25 | 20 | 15 | 140 |
| 68321 | VCK.50-46-D | 50 | 45 | 33 | 46 | 12 | 14 | 12 | 25 | 20 | 15 | 165 |
| 68322 | VCK.50-46-S | 50 | 45 | 33 | 46 | 12 | 14 | 12 | 25 | 20 | 15 | 165 |
| 68331 | VCK.50-46+G-D | 50 | 45 | 33 | 46 | 12 | 14 | 12 | 25 | 20 | 15 | 190 |
| 68332 | VCK.50-46+G-S | 50 | 45 | 33 | 46 | 12 | 14 | 12 | 25 | 20 | 15 | 190 |
| 68421 | VCK.60-46-D | 60 | 45 | 37 | 46 | 12 | 17 | 12 | 27 | 20 | 15 | 185 |
| 68422 | VCK.60-46-S | 60 | 45 | 37 | 46 | 12 | 17 | 12 | 27 | 20 | 15 | 185 |
| 68431 | VCK.60-46+G-D | 60 | 45 | 37 | 46 | 12 | 17 | 12 | 27 | 20 | 15 | 210 |
| 68432 | VCK.60-46+G-S | 60 | 45 | 37 | 46 | 12 | 17 | 12 | 27 | 20 | 15 | 210 |
| 68441 | VCK.60-54-D | 60 | 45 | 37 | 54 | 12 | 17 | 12 | 27 | 20 | 15 | 200 |
| 68442 | VCK.60-54-S | 60 | 45 | 37 | 54 | 12 | 17 | 12 | 27 | 20 | 15 | 200 |
| 68451 | VCK.60-54+G-D | 60 | 45 | 37 | 54 | 12 | 17 | 12 | 27 | 20 | 15 | 225 |
| 68452 | VCK.60-54+G-S | 60 | 45 | 37 | 54 | 12 | 17 | 12 | 27 | 20 | 15 | 225 |
| 68461 | VCK.60-64-D | 60 | 45 | 37 | 64 | 12 | 17 | 12 | 27 | 20 | 15 | 210 |
| 68462 | VCK.60-64-S | 60 | 45 | 37 | 64 | 12 | 17 | 12 | 27 | 20 | 15 | 210 |
| 68471 | VCK.60-64+G-D | 60 | 45 | 37 | 64 | 12 | 17 | 12 | 27 | 20 | 15 | 235 |
| 68472 | VCK.60-64+G-S | 60 | 45 | 37 | 64 | 12 | 17 | 12 | 27 | 20 | 15 | 235 |
| 68521 | VCK.70-54-D | 70 | 45 | 44 | 54 | 12 | 20 | 12 | 30 | 20 | 15 | 235 |
| 68522 | VCK.70-54-S | 70 | 45 | 44 | 54 | 12 | 20 | 12 | 30 | 20 | 15 | 235 |
| 68531 | VCK.70-54+G-D | 70 | 45 | 44 | 54 | 12 | 20 | 12 | 30 | 20 | 15 | 260 |
| 68532 | VCK.70-54+G-S | 70 | 45 | 44 | 54 | 12 | 20 | 12 | 30 | 20 | 15 | 260 |
| 68541 | VCK.70-64-D | 70 | 45 | 44 | 64 | 12 | 20 | 12 | 30 | 20 | 15 | 245 |
| 68542 | VCK.70-64-S | 70 | 45 | 44 | 64 | 12 | 20 | 12 | 30 | 20 | 15 | 245 |
| 68551 | VCK.70-64+G-D | 70 | 45 | 44 | 64 | 12 | 20 | 12 | 30 | 20 | 15 | 270 |
| 68552 | VCK.70-64+G-S | 70 | 45 | 44 | 64 | 12 | 20 | 12 | 30 | 20 | 15 | 270 |

### VCK-SST VCK+G-SST

不锈钢

| 代码 | 说明 | D | D1 | L | l | l1 | l2 | d | d1 | d2 | h2 | ⚖ |
|---|---|---|---|---|---|---|---|---|---|---|---|---|
| 68325 | VCK.50-46-D-SST | 50 | 45 | 33 | 46 | 12 | 14 | 12 | 25 | 20 | 15 | 165 |
| 68326 | VCK.50-46-S-SST | 50 | 45 | 33 | 46 | 12 | 14 | 12 | 25 | 20 | 15 | 165 |
| 68335 | VCK.50-46+G-D-SST | 50 | 45 | 33 | 46 | 12 | 14 | 12 | 25 | 20 | 15 | 190 |
| 68336 | VCK.50-46+G-S-SST | 50 | 45 | 33 | 46 | 12 | 14 | 12 | 25 | 20 | 15 | 190 |
| 68425 | VCK.60-46-D-SST | 60 | 45 | 37 | 46 | 12 | 17 | 12 | 27 | 20 | 15 | 185 |
| 68426 | VCK.60-46-S-SST | 60 | 45 | 37 | 46 | 12 | 17 | 12 | 27 | 20 | 15 | 185 |
| 68435 | VCK.60-46+G-D-SST | 60 | 45 | 37 | 46 | 12 | 17 | 12 | 27 | 20 | 15 | 210 |
| 68436 | VCK.60-46+G-S-SST | 60 | 45 | 37 | 46 | 12 | 17 | 12 | 27 | 20 | 15 | 210 |
| 68465 | VCK.60-64-D-SST | 60 | 45 | 37 | 64 | 12 | 17 | 12 | 27 | 20 | 15 | 210 |
| 68466 | VCK.60-64-S-SST | 60 | 45 | 37 | 64 | 12 | 17 | 12 | 27 | 20 | 15 | 210 |
| 68475 | VCK.60-64+G-D-SST | 60 | 45 | 37 | 64 | 12 | 17 | 12 | 27 | 20 | 15 | 235 |
| 68476 | VCK.60-64+G-S-SST | 60 | 45 | 37 | 64 | 12 | 17 | 12 | 27 | 20 | 15 | 235 |



ELESA 和 GANTER 依法保留所有权利。
复制我方图纸时需始终提及来源。

# 带凹口钥匙的凸轮闩锁

**钢制或不锈钢凸轮**

**标准型号**

- **BOCK:**
  - 支脚为镀镍钢制，带三角形钥匙槽
  - 镀镍铜导向衬套和锁紧螺母(扳手 24)
  - 镀锌钢DIN 6798 弹簧平垫圈
  - 螺旋闩锁凸轮钢质，烧结和汽化处理，带销孔
  - 钢质，黑色氧化处理的弹簧定位销Ø 3x20 mm
  - 用于补偿门板厚度的闩锁弹簧（镀锌钢材质）
  - 聚酰胺基 (PA) 高科技聚合体，黑色，亚光饰面
  - 右面打开 (S)，左面打开 (D)
- **BOCK-SST:**
  - 支脚带三角形钥匙槽，导向衬套，锁紧螺母(扳手 24)，AISI 303不锈钢制DIN 6798扁平弹簧垫圈
  - AISI 316L不锈钢螺旋闩锁凸轮，烧结处理，带用于销链接的孔
  - AISI 303 不锈钢弹簧定位销Ø 3x20 mm
  - 用于补偿门板厚度的不锈钢闩锁弹簧
  - 聚酰胺基 (PA) 高科技聚合体，黑色，亚光饰面
  - 右面打开 (S)，左面打开 (D)

ELESA Original design

**安装说明**

1. 根据以下情况选择闩锁销长度(l) l ≥ S+b+15 mm (S = 门厚 , b = 横档厚，参见装配示例)。
2. 根据提供的模板，在门内钻一个孔。
3. 在锁头本体上钻一个销孔，间距“f”为：
4. 将锁头本体装入门上的孔中，并安装其它零件。

BOCK.型闩锁为散件供货。

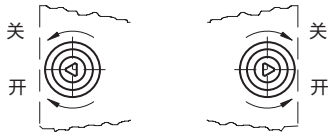


门右开 (D)
（铰链和门在右侧）

门左开 (S)
（铰链和门在左侧）

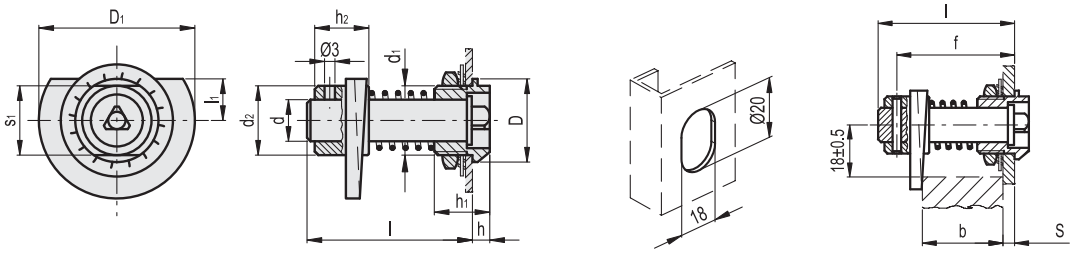


**BOCK**

| 代码 | 说明 | D | d1 | D1 | l | l1 | h | h1 | h2 | d | d2 | s1 | ⚖ |
|---|---|---|---|---|---|---|---|---|---|---|---|---|---|
| 6211 | BOCK.25-46-D | 24 | M20x1.5 | 45 | 46 | 12 | 6 | 17.5 | 15 | 12 | 20 | 20 | 142 |
| 6212 | BOCK.25-46-S | 24 | M20x1.5 | 45 | 46 | 12 | 6 | 17.5 | 15 | 12 | 20 | 20 | 142 |
| 6221 | BOCK.25-54-D | 24 | M20x1.5 | 45 | 54 | 12 | 6 | 17.5 | 15 | 12 | 20 | 20 | 150 |
| 6222 | BOCK.25-54-S | 24 | M20x1.5 | 45 | 54 | 12 | 6 | 17.5 | 15 | 12 | 20 | 20 | 150 |
| 6231 | BOCK.25-64-D | 24 | M20x1.5 | 45 | 64 | 12 | 6 | 17.5 | 15 | 12 | 20 | 20 | 160 |
| 6232 | BOCK.25-64-S | 24 | M20x1.5 | 45 | 64 | 12 | 6 | 17.5 | 15 | 12 | 20 | 20 | 160 |

**BOCK-SST** 不锈钢

| 代码 | 说明 | D | d1 | D1 | l | l1 | h | h1 | h2 | d | d2 | s1 | ⚖ |
|---|---|---|---|---|---|---|---|---|---|---|---|---|---|
| 6215 | BOCK.25-46-D-SST | 24 | M20x1.5 | 45 | 46 | 12 | 6 | 17.5 | 15 | 12 | 20 | 20 | 142 |
| 6216 | BOCK.25-46-S-SST | 24 | M20x1.5 | 45 | 46 | 12 | 6 | 17.5 | 15 | 12 | 20 | 20 | 142 |
| 6225 | BOCK.25-54-D-SST | 24 | M20x1.5 | 45 | 54 | 12 | 6 | 17.5 | 15 | 12 | 20 | 20 | 150 |
| 6226 | BOCK.25-54-S-SST | 24 | M20x1.5 | 45 | 54 | 12 | 6 | 17.5 | 15 | 12 | 20 | 20 | 150 |





ELESA 和 GANTER 依法保留所有权利。
复制我方图纸时需始终提及来源。

# GN 218

## 凸轮闩锁

**烧结钢**

### 规格

**类型**

- **L**型: 左旋夹紧
- **R**型: 右旋夹紧

烧结钢**SM**
黑色, 蒸汽氧化处理

### 技术信息

- ISO-基本公差 (参见页 A21)

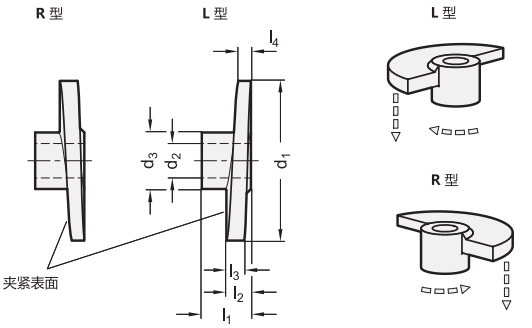


**GN 218**

| 说明 | d1 | d2 H8 | d3 | l1 ≈ | l2 | l3 | l4 | ⚖ |
|---|---|---|---|---|---|---|---|---|
| GN 218-SM-35-B8-L | 35 | B 8 | 18 | 15 | 7 | 7 | 3 | 34 |
| GN 218-SM-35-B10-L | 35 | B 10 | 18 | 15 | 7 | 7 | 3 | 31 |
| GN 218-SM-65-B12-L | 65 | B 12 | 23 | 20 | 10 | 7 | 5 | 100 |
| GN 218-SM-80-B16-L | 80 | B 16 | 27 | 24 | 12 | 9 | 6 | 160 |
| GN 218-SM-35-B8-R | 35 | B 8 | 18 | 15 | 7 | 7 | 3 | 34 |
| GN 218-SM-35-B10-R | 35 | B 10 | 18 | 15 | 7 | 7 | 3 | 31 |
| GN 218-SM-65-B12-R | 65 | B 12 | 23 | 20 | 10 | 7 | 5 | 103 |
| GN 218-SM-80-B16-R | 80 | B 16 | 27 | 24 | 12 | 9 | 6 | 160 |

# GN 123

## 金属板冲压开孔器

**用于闩锁安装**

### 规格

钢制

冲压头与冲模
硬度(56 - 58 HRC)

### 信息

GN 123金属板冲孔器方便操作者在金属门板上开出固定孔, 以安装带V14与V20方孔的闩锁。
在2mm厚的钢板上冲孔, 适宜选用GN123型钢板冲压开孔器。

### 安装说明

设定预钻孔d。我们建议使用带中心冲孔和基准线标记的胶条。
用冲压开孔器插入牵引螺栓。
粘合时, 沿基准线粘合并用六角螺母/冲压孔将其固定到位。

### 可按需提供

- 用于不锈钢板的 GN 123.5 金属板冲压开孔器

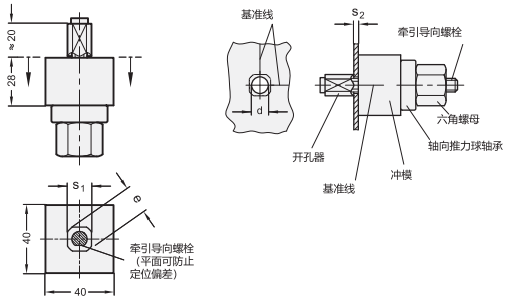


**GN 123**

| 说明 | s1 +0.1 | e Ø +0.5 | d | s2 | ⚖ |
|---|---|---|---|---|---|
| GN 123-V14,1 | V 14.1 | 16.3 | 11 | 2 | 475 |
| GN 123-V20,1 | V 20.1 | 22.5 | 15 | 2 | 505 |




ELESA 和 GANTER 依法保留所有权利。
复制我方图纸时需始终提及来源。

# GN 116.1

## 旋转锁定式闩锁

### 规格

**类型**

- **RG**型: 滚花旋钮操作
- **VK7**型: 方形锁芯 A/F7操作
- **VK8**型: 方形锁芯 A/F8操作
- **DK**型: 三角形锁芯(DK7)操作
- **SK6**型: A/F6六角锁芯操作
- **VDE**型: 双位锁芯操作

外壳
压铸锌
黑色喷塑涂层
黑色, RAL 9005, 纹理饰面

其他部件
钢制
镀锌, 蓝钝处理

滚花旋钮 (RG型)
塑料 (聚酰胺PA)

- 黑色手柄, 亚光饰面
- 盖帽, 浅灰色, 亚光

### 信息

GN 116.1旋转锁定式闩锁的最大特点在于其长达12mm的夹紧范围, 共有A1到A5五个锁定位置, 这些锁定位置覆盖了4到49mm的夹紧范围。这种构造使单个锁舌具备了较长的锁闭行程, 从而扩大了锁定范围。例如与密封胶贴合锁定。
紧固螺钉的最大允许拧紧转矩2Nm, 此时锁舌会产生约300Nm的闭合力。

### 技术信息

- 闩锁类型列表 (参见页 1456)
- 塑料特性 (参见页 A2)

### 附件

- 钥匙 GN 119.2 (参见页 1530)

### 施工和安装说明

顺时针旋转连锁装置, 首先将钥匙转动90°, 锁舌移动至锁定位置。
继续转动, 螺纹(M10)沿轴向 (最大12mm) 拉动锁舌, 直至最后将门压紧至门框。
逆时针旋转开锁, 此时锁舌反向移动, 再转动90°打将门释放。
压力弹簧产生90°转动所需的摩擦力。
安装时, 需按轮廓图所示在带钻孔的门板上操作。
从正面将内锁装置推入孔内, 从背面将六角螺母穿过锁舌。只有当锁舌位于轴向行程的末端并大体处于整个旋转范围中间的位置时, 方可进行安装。

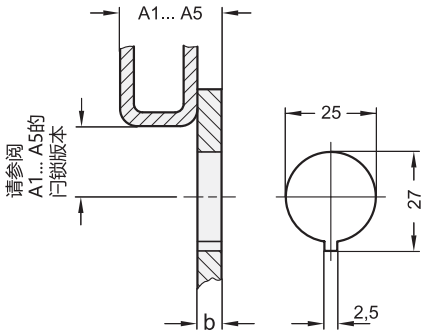






ELESA 和 GANTER 依法保留所有权利。
复制我方图纸时需始终提及来源。

# GN 116.1

## 旋转锁定式闩锁

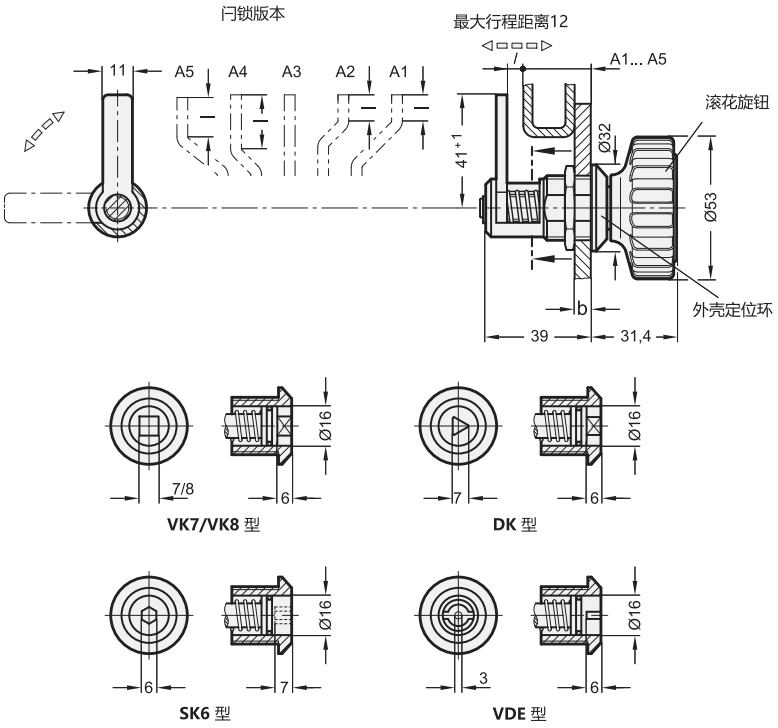


**GN 116.1**

| 说明 | 夹紧范围 A | 夹紧范围 | b max. | l ≈ | ⚖ |
|---|---|---|---|---|---|
| GN 116.1-DK-A1 | A 1 | 4 - 16 | 6 | 9.5 | 100 |
| GN 116.1-DK-A2 | A 2 | 11 - 23 | 10 | 9.5 | 103 |
| GN 116.1-DK-A3 | A 3 | 19 - 31 | 12 | - | 103 |
| GN 116.1-DK-A4 | A 4 | 27 - 39 | 12 | 20 | 104 |
| GN 116.1-DK-A5 | A 5 | 34 - 46 | 12 | 15 | 105 |
| GN 116.1-RG-A1 | A 1 | 4 - 16 | 6 | 9.5 | 140 |
| GN 116.1-RG-A2 | A 2 | 11 - 23 | 10 | 9.5 | 140 |
| GN 116.1-RG-A3 | A 3 | 19 - 31 | 12 | - | 141 |
| GN 116.1-RG-A4 | A 4 | 27 - 39 | 12 | 20 | 141 |
| GN 116.1-RG-A5 | A 5 | 34 - 46 | 12 | 15 | 143 |
| GN 116.1-SK6-A1 | A 1 | 4 - 16 | 6 | 9.5 | 110 |
| GN 116.1-SK6-A2 | A 2 | 11 - 23 | 10 | 9.5 | 110 |
| GN 116.1-SK6-A3 | A 3 | 19 - 31 | 12 | - | 110 |
| GN 116.1-SK6-A4 | A 4 | 27 - 39 | 12 | 20 | 110 |
| GN 116.1-SK6-A5 | A 5 | 34 - 46 | 12 | 15 | 111 |
| GN 116.1-VDE-A1 | A 1 | 4 - 16 | 6 | 9.5 | 107 |
| GN 116.1-VDE-A2 | A 2 | 11 - 23 | 10 | 9.5 | 107 |
| GN 116.1-VDE-A3 | A 3 | 19 - 31 | 12 | - | 108 |
| GN 116.1-VDE-A4 | A 4 | 27 - 39 | 12 | 20 | 108 |
| GN 116.1-VDE-A5 | A 5 | 34 - 46 | 12 | 15 | 109 |
| GN 116.1-VK7-A1 | A 1 | 4 - 16 | 6 | 9.5 | 103 |
| GN 116.1-VK7-A2 | A 2 | 11 - 23 | 10 | 9.5 | 104 |
| GN 116.1-VK7-A3 | A 3 | 19 - 31 | 12 | - | 104 |
| GN 116.1-VK7-A4 | A 4 | 27 - 39 | 12 | 20 | 106 |
| GN 116.1-VK7-A5 | A 5 | 34 - 46 | 12 | 15 | 107 |
| GN 116.1-VK8-A1 | A 1 | 4 - 16 | 6 | 9.5 | 104 |
| GN 116.1-VK8-A2 | A 2 | 11 - 23 | 10 | 9.5 | 104 |
| GN 116.1-VK8-A3 | A 3 | 19 - 31 | 12 | - | 105 |
| GN 116.1-VK8-A4 | A 4 | 27 - 39 | 12 | 20 | 105 |
| GN 116.1-VK8-A5 | A 5 | 34 - 46 | 12 | 15 | 106 |



ELESA 和 GANTER 依法保留所有权利。
复制我方图纸时需始终提及来源。

# CQT.AE-V0

## 带折叠式旋钮的闩锁

**带凹槽钥匙，高科技聚合体**

**材料**
由自熄等级为UL-94 V0的玻璃纤维加固聚酰胺基(PA)高科技聚合体制成的转子、定子、锁舌和螺母(M22x1.5)。

**密封圈**
SBR橡胶

**内部带齿垫圈**
AISI 304 不锈钢。

**自攻螺钉**
AISI 304 不锈钢。

**钥匙**
聚酰胺基(PA)高科技聚合体。

**旋转**
90°.

**IP 防护**
保护等级为IP65级。(参见EN 60529 (参见页 A23).

**标准型号**
- CQT/A: 双翼形钥匙标记。
- CQT/T:三角形钥匙标记

**技术参数**
根据UL-94 V进行的"V0"认证(安全检测实验室)(参见技术参数 页 显示，标明在一块垂直放置的，有具体形状和尺寸的塑料试样上，火焰应在10秒钟内熄灭，并且不会产生灼热的液滴。

**按需提供的特殊型号**
- 可提供其它规格的圆柱形锁舌。
- 锁与钥匙分开订购。

钻孔模板

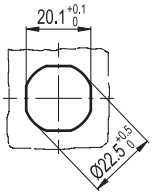


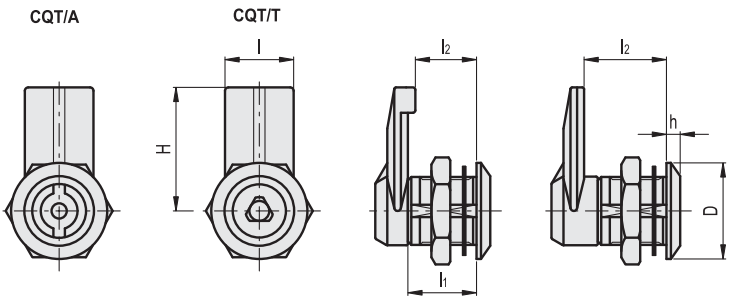


**CQT/A**

| 代码 | 说明 | D | H | l | l1 | l2 | h | ⚖ |
|---|---|---|---|---|---|---|---|---|
| 421393 | CQT/A-32-18 AE-V0 | 28 | 32 | 20 | 20 | 18 | 4 | 20 |
| 421391 | CQT/A-32-20 AE-V0 | 28 | 32 | 20 | 20 | 20 | 4 | 20 |
| 421395 | CQT/A-32-24 AE-V0 | 28 | 32 | 20 | 20 | 24 | 4 | 21 |
| 421397 | CQT/A-32-32 AE-V0 | 28 | 32 | 20 | 20 | 32 | 4 | 23 |

**CQT/T**

| 代码 | 说明 | D | H | l | l1 | l2 | h | ⚖ |
|---|---|---|---|---|---|---|---|---|
| 421403 | CQT/T-32-18 AE-V0 | 28 | 32 | 20 | 20 | 18 | 4 | 20 |
| 421401 | CQT/T-32-20 AE-V0 | 28 | 32 | 20 | 20 | 20 | 4 | 20 |
| 421405 | CQT/T-32-24 AE-V0 | 28 | 32 | 20 | 20 | 24 | 4 | 21 |
| 421407 | CQT/T-32-32 AE-V0 | 28 | 32 | 20 | 20 | 32 | 4 | 23 |



ELESA 和 GANTER 依法保留所有权利。
复制我方图纸时需始终提及来源。

# 闩锁

## 带凹口钥匙,锌合金

**定子和转子**
镀镍锌合金。

**螺母**
用于螺纹定子=铜制。
用于螺纹定子 M22x 1.5= 镀锌合金

**成型锁舌**
镀锌钢。
用于螺纹定子M19X1，厚度2.5mm。
用于螺纹定子M19X1M22x 1.5，厚度3mm。

**弹簧垫圈**
镀锌钢。

**密封圈**
用于螺纹定子M19X1 =PVC
定子用螺母M22x 1.5 = SBR橡胶

**螺钉**
镀锌钢M5x8

**钥匙**
聚酰胺基 (PA) 高科技聚合体。

**旋转**
90°.

**IP 防护**
根据列表，保护等级为IP65级。EN 60529 (参见页 A23)。

**标准型号:**
- CQ/A: 双翼形钥匙槽。
- CQ/T: 带三角形钥匙槽。

**特殊规格和附件**
- 其它规格的锁舌。
- 锁与钥匙分开订购。
- 带螺纹的铜质延体，用于定位锁舌 (代码:421137，型号:C.PQ M5/58)。

钻孔模板

用于M19定子

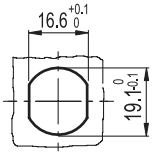


用于M22定子

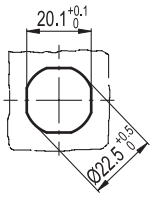


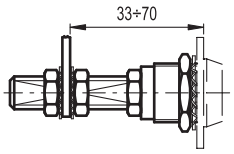


CQ/A

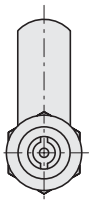

CQ/T

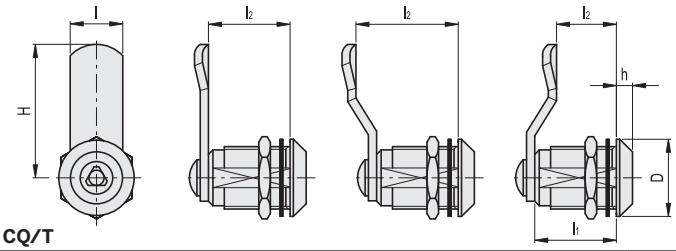


| 代码 | 说明 | 代码 | 说明 | D | H | l | l1 | l2 | h | ⚖ |
|---|---|---|---|---|---|---|---|---|---|---|
| 421301 | CQ/A-M19x1-36-20 | 421341 | CQ/T-M19x1-36-20 | 22 | 35.5 | 16 | 20 | 20 | 4 | 73 |
| 421303 | CQ/A-M19x1-36-25 | 421343 | CQ/T-M19x1-36-25 | 22 | 35.5 | 16 | 20 | 25 | 4 | 75 |
| 421305 | CQ/A-M19x1-36-30 | 421345 | CQ/T-M19x1-36-30 | 22 | 35.5 | 16 | 20 | 30 | 4 | 79 |
| 421307 | CQ/A-M19x1-36-35 | 421347 | CQ/T-M19x1-36-35 | 22 | 35.5 | 16 | 20 | 35 | 4 | 83 |
| 421313 | CQ/A-M22x1.5-45-16 | 421353 | CQ/T-M22x1.5-45-16 | 28 | 45 | 20 | 20 | 16 | 4 | 85 |
| 421315 | CQ/A-M22x1.5-45-18 | 421355 | CQ/T-M22x1.5-45-18 | 28 | 45 | 20 | 20 | 18 | 4 | 87 |
| 421311 | CQ/A-M22x1.5-45-20 | 421351 | CQ/T-M22x1.5-45-20 | 28 | 45 | 20 | 20 | 20 | 4 | 83 |
| 421317 | CQ/A-M22x1.5-45-24 | 421357 | CQ/T-M22x1.5-45-24 | 28 | 45 | 20 | 20 | 24 | 4 | 91 |
| 421319 | CQ/A-M22x1.5-45-28 | 421359 | CQ/T-M22x1.5-45-28 | 28 | 45 | 20 | 20 | 28 | 4 | 93 |
| 421321 | CQ/A-M22x1.5-45-30 | 421361 | CQ/T-M22x1.5-45-30 | 28 | 45 | 20 | 20 | 30 | 4 | 94 |
| 421323 | CQ/A-M22x1.5-45-32 | 421363 | CQ/T-M22x1.5-45-32 | 28 | 45 | 20 | 20 | 32 | 4 | 95 |

ELESA 和 GANTER 依法保留所有权利。
复制我方图纸时需始终提及来源。

# CQ.SST

## 闩锁

**带凹槽钥匙, 高科技聚合体**

**定子和转子**
AISI 304 不锈钢。

**成型锁舌**
AISI 304不锈钢, 厚度4mm

**螺母**
AISI 304不锈钢M22X1.5 。

**密封圈**
NBR 合成橡胶O形环。

**垫圈**
丁腈橡胶 O型圈

**波浪形垫圈**
不锈钢。

**螺钉**
M6X10 AISI 304 不锈钢

**钥匙**
聚酰胺基 (PA) 高科技聚合体。

**旋转**
90°。

**IP 防护**
保护等级为IP65级, 参见表 EN 60529 (参见页 A23)。

**标准型号**
- **CQ/A-SST**: 双翼槽钥匙。
- **CQ/T-SST**: 三角槽钥匙。

**按需提供的特殊型号**
- 其它规格的锁舌。
- 锁与钥匙分开订购。

钻孔模板

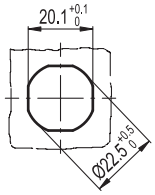


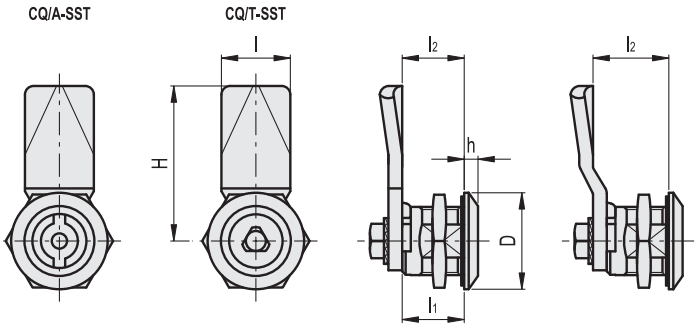


**CQ/A-SST** 不锈钢

| 代码 | 说明 | D | H | l | l1 | l2 | h | ⚖ |
|---|---|---|---|---|---|---|---|---|
| 421331 | CQ/A-45-18-SST | 28 | 45 | 20 | 18 | 18 | 4 | 88 |
| 421337 | CQ/A-45-24-SST | 28 | 45 | 20 | 18 | 24 | 4 | 95 |

**CQ/T-SST** 不锈钢

| 代码 | 说明 | D | H | l | l1 | l2 | h | ⚖ |
|---|---|---|---|---|---|---|---|---|
| 421371 | CQ/T-45-18-SST | 28 | 45 | 20 | 18 | 18 | 4 | 91 |
| 421377 | CQ/T-45-24-SST | 28 | 45 | 20 | 18 | 24 | 4 | 98 |





ELESA 和 GANTER 依法保留所有权利。
复制我方图纸时需始终提及来源。

# CQT.FM-AE-V0

## 带锁的闩锁

**快速安装，自熄高科技聚合体**

**材料**
玻璃纤维加固聚酰胺基（PA）高科技聚合体，黑色，通过UL-94 V0自熄性认证。

**密封圈**
硅胶直接附在定子背面。

**带弹性固定翼和自攻螺钉的垫圈**
不锈钢。

**钥匙**
聚酰胺基（PA）高科技聚合体。

**旋转**
90°.

**IP 防护**
根据列表，保护等级为IP65级。EN 60529 (参见页 A23).

**标准型号**
- **CQT/A**: 双翼形钥匙标记。
- **CQT/T**:三角形钥匙标记。

**最高连续工作温度**
130°C。

**拆卸工具 另行订购**
AISI 304 不锈钢,代码 421280 421550 CQT.FM。

**特征**
带有厚度为1至2 mm钢片。

**技术参数**
根据UL-94 V进行的“V0”认证（安全检测实验室）（参见 A5技术参数 页显示，标明在一块垂直放置的，有具体形状和尺寸的塑料试样上，火焰应在10秒钟内熄灭，并且不会产生灼热的液滴。

**按需提供的特殊型号**
- 镀锌钢锁舌。
- 锁与钥匙分开订购。

**安装说明**
将闩锁从锁舌一侧插入安装孔（见图），直至弹性垫圈的翼咬合，确保完全紧固。
为方便快速安装，锁舌供货时已安装。
如果需要，该闩锁可从门的内侧，利用拆卸工具（需另行订购）拆卸。

钻孔模板

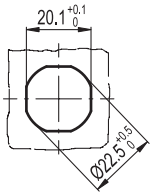


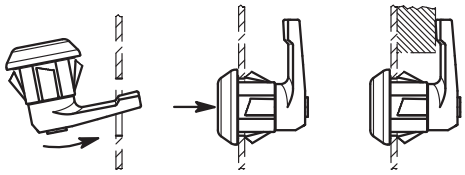

CQT/A CQT/T

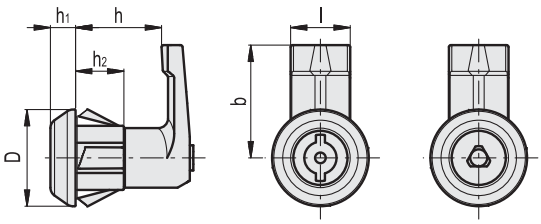


**CQT/A** **CQT/T**

| 代码 | 说明 | 代码 | 说明 | D | l | b | h | h1 | h2 | ⚖ |
|---|---|---|---|---|---|---|---|---|---|---|
| 421530 | CQT/A-FM-35-18-AE-V0 | 421535 | CQT/T-FM-35-18-AE-V0 | 30 | 18.5 | 35 | 18 | 8 | 15 | 19 |
| 421531 | CQT/A-FM-35-20-AE-V0 | 421536 | CQT/T-FM-35-20-AE-V0 | 30 | 18.5 | 35 | 20 | 8 | 15 | 20 |
| 421532 | CQT/A-FM-35-22-AE-V0 | 421537 | CQT/T-FM-35-22-AE-V0 | 30 | 18.5 | 35 | 22 | 8 | 15 | 21 |
| 421533 | CQT/A-FM-35-25-AE-V0 | 421538 | CQT/T-FM-35-25-AE-V0 | 30 | 18.5 | 35 | 25 | 8 | 15 | 22 |
| 421534 | CQT/A-FM-35-30-AE-V0 | 421539 | CQT/T-FM-35-30-AE-V0 | 30 | 18.5 | 35 | 30 | 8 | 15 | 24 |



ELESA 和 GANTER 依法保留所有权利。
复制我方图纸时需始终提及来源。

# CQT.FM-CR

## 带锁的闩锁

**快速安装，高科技聚合体**

**材料**
玻璃纤维加固聚酰胺基（PA）高科技聚合体，镀铬，光亮饰面。锁舌没有镀铬。

**密封圈**
硅胶直接附在定子背面。

**带弹性固定翼和自攻螺钉的垫圈**
不锈钢。

**钥匙**
聚酰胺基（PA）高科技聚合体。

**旋转**
90°。

**IP 防护**
根据列表，保护等级为IP65级。EN 60529 (参见页 A23)。

**标准型号**
- **CQT/A**: 双翼形钥匙标记。
- **CQT/T**:三角形钥匙标记。

**最高连续工作温度**
80°C。

**拆卸工具 另行订购**
AISI 304 不锈钢,代码 421280 421550 CQT.FM。

**特征**
带有厚度为1至2 mm钢片。

**技术参数**
因其精细的外观，镀镍的CQT.FM-CR型，特别适用于由于卫生原因，需要喷射水流或蒸汽反复清洗的场合。
镀铬表面耐磨损、刮花和撞击。
在（23°C）环境温度下进行的实验室试验显示，闩锁表面可耐洗涤剂、丙酮、酒精、甲酸及氯溶液。

**按需提供的特殊型号**
- 镀锌钢锁舌。
- 锁与钥匙分开订购。

**安装说明**
将闩锁从锁舌一侧插入安装孔（见图），直至弹性垫圈的翼咬合，确保完全紧固。
为方便快速安装，锁舌供货时已安装。
如果需要，该闩锁可从门的内侧，利用拆卸工具（需另行订购）拆卸。

钻孔模板

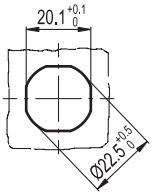


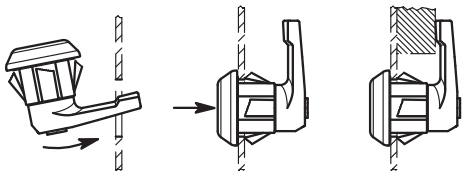

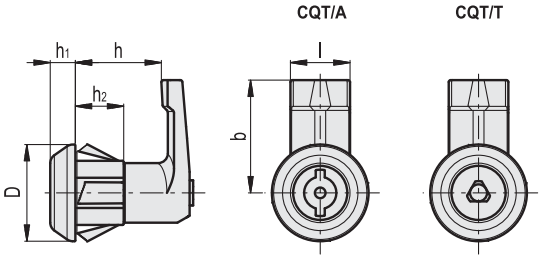


**CQT/A** **CQT/T**

| 代码 | 说明 | 代码 | 说明 | D | l | b | h | h1 | h2 | ⚖ |
|---|---|---|---|---|---|---|---|---|---|---|
| 421540 | CQT/A-FM-35-18-CR | 421545 | CQT/T-FM-35-18-CR | 30 | 18.5 | 35 | 18 | 8 | 15 | 19 |
| 421541 | CQT/A-FM-35-20-CR | 421546 | CQT/T-FM-35-20-CR | 30 | 18.5 | 35 | 20 | 8 | 15 | 20 |
| 421542 | CQT/A-FM-35-22-CR | 421547 | CQT/T-FM-35-22-CR | 30 | 18.5 | 35 | 22 | 8 | 15 | 21 |
| 421543 | CQT/A-FM-35-25-CR | 421548 | CQT/T-FM-35-25-CR | 30 | 18.5 | 35 | 25 | 8 | 15 | 22 |
| 421544 | CQT/A-FM-35-30-CR | 421549 | CQT/T-FM-35-30-CR | 30 | 18.5 | 35 | 30 | 8 | 15 | 24 |






ELESA 和 GANTER 依法保留所有权利。
复制我方图纸时需始终提及来源。

# CQTF.FM-AE-V0

## 带锁的闩锁

**快速安装，高科技聚合体**

**材料**
玻璃纤维加固聚酰胺基（PA）高科技聚合体，黑色，通过UL-94 V0自熄性认证。

**密封圈**
硅胶直接附在定子背面。

**带弹性固定翼和自攻螺钉的垫圈**
不锈钢。

**钥匙**
聚酰胺基（PA）高科技聚合体。

**旋转**
90°。

**IP 防护**
根据列表，保护等级为IP65级。EN 60529 (参见页 A12)。

**标准型号**
- **CQTF/A**:双翼形钥匙槽。
- **CQTF/T**: 三角形钥匙槽。

**最高连续工作温度**
130°C.

**拆卸工具 另行订购**
AISI 304 不锈钢,代码 421280 421550 CQT.FM。

**特征**
带有厚度为1至2 mm钢片。

**技术参数**
根据UL-94 V进行的“V0”认证（安全检测实验室）（参见 A5 技术参数 页显示，标明在一块垂直放置的，有具体形状和尺寸的塑料试样上，火焰应在10秒钟内熄灭，并且不会产生灼热的液滴。

**按需提供的特殊型号**
- 镀锌钢锁舌。
- 锁与钥匙分开订购。

**安装说明**
将闩锁从锁舌一侧插入安装孔（见图），直至弹性垫圈的翼咬合，确保完全紧固。
为方便快速安装，锁舌供货时已安装。
如果需要，该闩锁可从门的内侧，利用拆卸工具（需另行订购）拆卸。

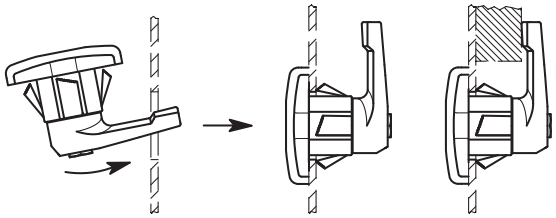

钻孔模板

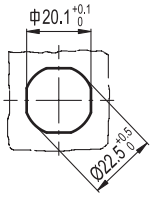


CQTF/A　　CQTF/T

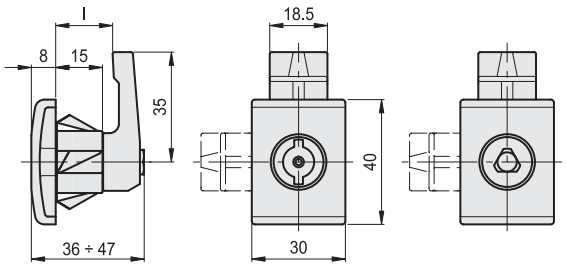


**CQTF/A**

| 代码 | 说明 | I | ⚖ |
|---|---|---|---|
| 421261 | CQTF/A-FM-35-18-AE-V0 | 18 | 25 |
| 421262 | CQTF/A-FM-35-20-AE-V0 | 20 | 26 |
| 421263 | CQTF/A-FM-35-22-AE-V0 | 22 | 27 |
| 421264 | CQTF/A-FM-35-25-AE-V0 | 25 | 29 |
| 421265 | CQTF/A-FM-35-30-AE-V0 | 30 | 34 |

**CQTF/T**

| 代码 | 说明 | I | ⚖ |
|---|---|---|---|
| 421266 | CQTF/T-FM-35-18-AE-V0 | 18 | 25 |
| 421267 | CQTF/T-FM-35-20-AE-V0 | 20 | 26 |
| 421268 | CQTF/T-FM-35-22-AE-V0 | 22 | 27 |
| 421269 | CQTF/T-FM-35-25-AE-V0 | 25 | 29 |
| 421270 | CQTF/T-FM-35-30-AE-V0 | 30 | 34 |



ELESA 和 GANTER 依法保留所有权利。
复制我方图纸时需始终提及来源。

# CQTL.FM

RoHS PA IP65 +130° -30°

## 带锁的闩锁

**快速安装，高科技聚合体**

**材料**
玻璃纤维加固聚酰胺基（PA）高科技聚合体，黑色。

**密封圈**
硅胶直接附在定子背面。

**带弹性固定翼和自攻螺钉的垫圈**
不锈钢。

**钥匙**
聚酰胺基（PA）高科技聚合体。

**旋转**
90°。

**IP 防护**
根据列表，保护等级为IP65级。EN 60529 (参见页 A23).

**标准型号**
- **CQTL/A**: 双翼形钥匙槽。
- **CQTL/T**: 三角槽钥匙。

**最高连续工作温度**
130°C.

**拆卸工具 另行订购**
AISI 304 不锈钢,代码 421280 421550 CQT.FM。

**特征**
该产品带有厚度为1至2 mm钢片，带有凹口钥匙CQT.FM（已申请专利），使得在门上的安装更为迅速。

**按需提供的特殊型号**
- 镀锌钢锁舌。
- 锁与钥匙分开订购。

**安装说明**
将闩锁从锁舌一侧插入安装孔（见图），直至弹性垫圈的翼咬合，确保完全紧固。
为方便快速安装，锁舌供货时已安装。
如果需要，该闩锁可从门的内侧，利用拆卸工具（需另行订购）拆卸。

钻孔模板

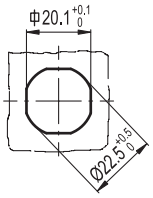


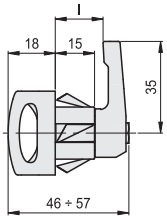


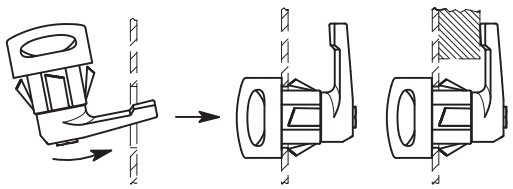

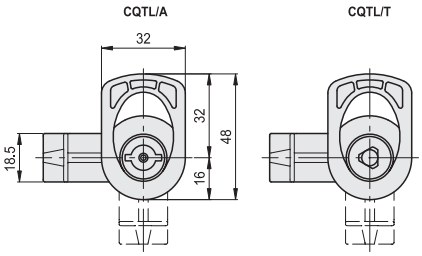


**CQTL/A**

| 代码 | 说明 | l | ⚖ |
|---|---|---|---|
| 421251 | CQTL/A-FM-35-18 | 18 | 25 |
| 421252 | CQTL/A-FM-35-20 | 20 | 26 |
| 421253 | CQTL/A-FM-35-22 | 22 | 27 |
| 421254 | CQTL/A-FM-35-25 | 25 | 29 |
| 421255 | CQTL/A-FM-35-30 | 30 | 34 |

**CQTL/T**

| 代码 | 说明 | l | ⚖ |
|---|---|---|---|
| 421256 | CQTL/T-FM-35-18 | 18 | 25 |
| 421257 | CQTL/T-FM-35-20 | 20 | 26 |
| 421258 | CQTL/T-FM-35-22 | 22 | 27 |
| 421259 | CQTL/T-FM-35-25 | 25 | 29 |
| 421260 | CQTL/T-FM-35-30 | 30 | 34 |





ELESA 和 GANTER 依法保留所有权利。
复制我方图纸时需始终提及来源。

# CSL.FM

## 带锁的闩锁

**锁，高科技合体和锌合金**

**定子**
玻璃纤维加固聚酰胺基（PA）高科技聚合体，黑色。

**转子**
镀铬锌合金

**前板**
不锈钢。

**密封圈**
硅胶直接附在定子背面。

**垫圈上设有弹性固定耳**
镀锌钢。

**锁舌**
镀锌钢，厚度2.5mm。

**螺钉**
镀锌钢M5x8

**2把钥匙**
镀镍铜，180°时可从两个位置取下。

**旋转**
180°。

**IP 防护**
根据列表，保护等级为IP65级。EN 60529 (参见页 A23).

**标准型号**
- **CSL.**:　有400种不同组合形式的锁。每把锁对应一对不同组合形式的钥匙。
- **CSLU.**:锁与钥匙仅有一种组合：即所有锁均可由同样的钥匙打开。

**拆卸工具 另行订购**
AISI 304 不锈钢,代码 421280 ATTREZZO CSL.FM。

**特征**
带有厚度为1至2 mm钢片。

**特殊规格和附件**
- 其它规格的锁舌。
- 带螺纹的铜质延体，用于定位锁舌，仅适用于长度l1=20、25和30mm的定子（代码：421137，型号：C.PQ M5/58）。

**安装说明**
将闩锁从锁舌一侧插入安装孔（见图），直至弹性垫圈的翼咬合，确保完全紧固。
为方便快速安装，锁舌供货时已安装。
如果需要，该闩锁可从门的内侧，利用拆卸工具（需另行订购）拆卸。

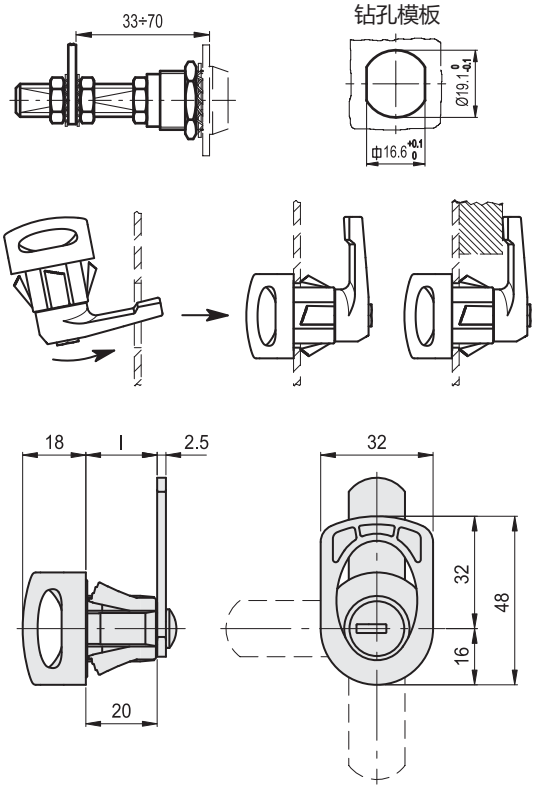


**CSL.**

| 代码 | 说明 | l | ⚖ |
|---|---|---|---|
| 421281 | CSL-FM-45-16 | 16 | 62 |
| 421282 | CSL-FM-45-18 | 18 | 63 |
| 421283 | CSL-FM-45-20 | 20 | 64 |
| 421284 | CSL-FM-45-24 | 24 | 66 |
| 421285 | CSL-FM-45-28 | 28 | 68 |
| 421286 | CSL-FM-45-30 | 30 | 69 |
| 421287 | CSL-FM-45-32 | 32 | 70 |

**CSLU.**

| 代码 | 说明 | l | ⚖ |
|---|---|---|---|
| 421291 | CSLU-FM-45-16 | 16 | 62 |
| 421292 | CSLU-FM-45-18 | 18 | 63 |
| 421293 | CSLU-FM-45-20 | 20 | 64 |
| 421294 | CSLU-FM-45-24 | 24 | 66 |
| 421295 | CSLU-FM-45-28 | 28 | 68 |
| 421296 | CSLU-FM-45-30 | 30 | 69 |
| 421297 | CSLU-FM-45-32 | 32 | 70 |



ELESA 和 GANTER 依法保留所有权利。
复制我方图纸时需始终提及来源。

# GN 115.1

RoHS IP65

## 迷你型闩锁

**压铸锌/钢质**

### 规格

**类型**

- **DK**型: 三角锁芯(DK 6.5)操作
- **VK**型: 方形锁芯(VK 6)操作
- **SCH**型:一字槽操作
- **SK**型: 扳手操作
- **SCK**型: 扳手操作,可锁定

锁壳
压铸锌, 镀铬

所有其他部件
镀锌钢, 蓝钝处理

扳手( SK型和SCK型)
压铸锌
黑色塑料喷涂, 纹理饰面

钥匙
镍银, 带塑料捏手

防护等级 IP65
通过锁壳垫圈和O型环

### 信息

GN115.1迷你型闩锁的尺寸比GN115型的小。
将锁旋转90°, 锁舌即可移至门框后。锁定斜面使得门更易闭合。
可提供不同弧度的锁舌, 锁定范围涵盖7.5至19.5 mm.
锁定闩锁 (SCK型) 提供两把钥匙。钥匙可在两个末端位置拔出。
标准设计时, 闩锁带同一把锁和钥匙。
GN 115.1 迷你型闩锁以散件形式锁定状态供货。

### 技术信息

- 闩锁类型列表 (参见页 1456)
- IP 防护等级 (参见页 A23)

### 附件

- 钥匙 GN 119.2 (参见页 1530)
- 保护盖帽 GN 120 (参见页 1486)

### 施工和安装说明

图示为所需安装孔的直径。
安装时, 从正前方将闩锁推入, 穿过安装孔。六角螺母可从背面抵住闩锁, 通过拧紧将其固定到位。
大批量安装时, 门扇上的**安装孔径**由开孔器或激光加工而成。
小批量安装时, 且钢板厚度小于2mm时, 采用的金属板开孔器 GN 123 (参见页 1493) 为可选工具。
安装孔径也可采用钻/铣方式加工, 如轮廓图所示。

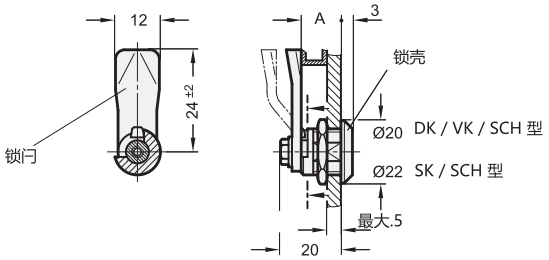


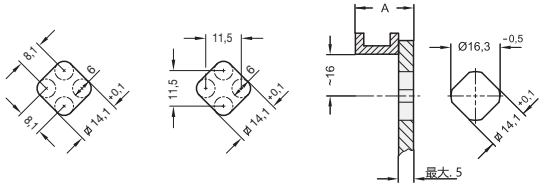


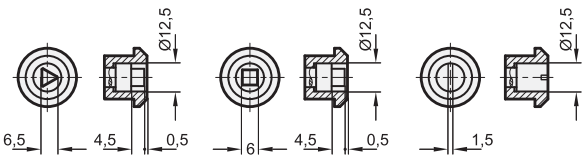


DK 型 VK 型 SCH 型

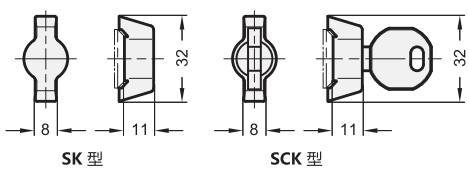


SK 型 SCK 型

*料号中应注明迷你型闩锁的锁芯样式
**DK VK SCH SK SCK**

**GN 115.1**

| 说明 | 闩距A | ⚖ |
|---|---|---|
| GN 115.1-*-7,5 | 7.5 | 24 |
| GN 115.1-*-13,5 | 13.5 | 24 |
| GN 115.1-*-19,5 | 19.5 | 25 |

DK型重量



ELESA 和 GANTER 依法保留所有权利。
复制我方图纸时需始终提及来源。

# GN 115.6

## 不锈钢迷你型闩锁

### 规格

**类型**

- **DK**型: 三角锁芯(DK 6.5)操作
- **VK**型: 方形锁芯(VK 6)操作
- **SCH**型:一字槽操作

AISI 303 不锈钢
AISI 304 闩锁

防护等级 IP65
通过锁壳垫圈和O型环

### 信息

GN115.6迷你型闩锁的尺寸比GN115型的小。
将锁旋转90°, 锁舌即可移至门框后。锁定斜面使得门更易闭合。
可提供不同弧度的锁舌, 锁定范围涵盖7.5至19.5 mm.
标准设计时, 闩锁带同一把锁和钥匙。
GN 115.6 迷你型闩锁以散件形式, 呈锁定状态供货。

### 技术信息

- 闩锁类型列表 (参见页 1456)
- IP 防护等级 (参见页 A23)
- 不锈钢特性 (参见页 A26)

### 附件

- 钥匙 GN 119.2 (参见页 1530)
- 保护盖帽 GN 120 (参见页 1486)

### 施工和安装说明

图示为所需安装孔的直径。
安装时, 从正前方将闩锁推入, 穿过安装孔。六角螺母可从背面抵住闩锁, 通过拧紧将其固定到位。
大批量安装时, 门扇上的**安装孔径**由开孔器或激光加工而成。
小批量安装时, 且钢板厚度小于2mm时, 采用的金属板开孔器 GN 123 (参见页 1493) 为可选工具。
安装孔径也可采用钻/铣方式加工, 如轮廓图所示。

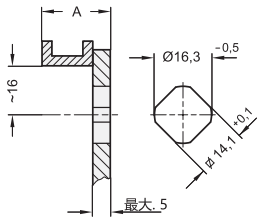


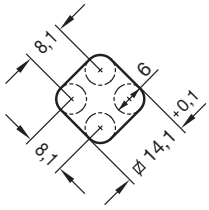


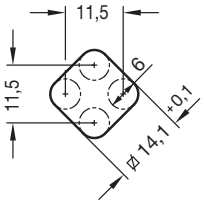


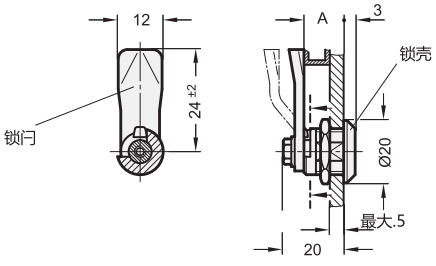


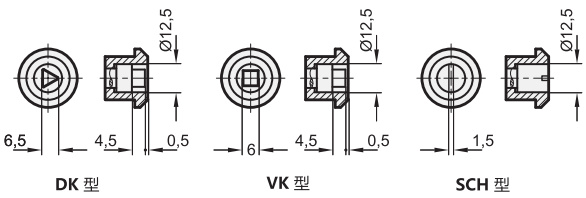


**GN 115.6** 不锈钢

| 说明 | 闩距A | ⚖ |
|---|---|---|
| GN 115.6-DK-7,5 | 7.5 | 15 |
| GN 115.6-DK-13,5 | 13.5 | 20 |
| GN 115.6-DK-19,5 | 19.5 | 25 |
| GN 115.6-SCH-7,5 | 7.5 | 30 |
| GN 115.6-SCH-13,5 | 13.5 | 30 |
| GN 115.6-SCH-19,5 | 19.5 | 35 |
| GN 115.6-VK-7,5 | 7.5 | 26 |
| GN 115.6-VK-13,5 | 13.5 | 28 |
| GN 115.6-VK-19,5 | 19.5 | 30 |



ELESA 和 GANTER 依法保留所有权利。
复制我方图纸时需始终提及来源。

# ELCK

RoHS PA +80° -20°

## 带锁的闩锁

**手柄操作，高科技聚合体**

**柄身**
玻璃纤维加固聚酰胺基 (PA) 高科技聚合体，灰黑色，亚光饰面。

**锁**
- 定子和转子Zamac锌基压铸合金；
- 带有不锈钢前板，锁舌运动范围90°
- 铜制锁紧螺母；
- 镀锌钢定位垫圈；
- 厚度为1.2mm的镀锌钢，如果门板过薄，可焊接至门板；
- 镀镍铜，可从两个位置（锁紧-松开）取下。

**标准型号**
有400种不同组合形式的锁。每把锁与钥匙的组合均不同。
- **ELCK-1-D**: 带平直镀锌钢锁舌，右侧开启。
- **ELCK-1-S**: 带平直镀锌钢锁舌，从左侧打开。
- **ELCK-1-SS**:带平直镀锌钢锁舌，不带锁。因此手柄即可从右侧，也可从左侧操作。
- **ELCK-2**:拥有上述所有款式，但锁舌为折曲式。

**可按需提供的配件**
用于锁舌定位的螺纹扩展件，规格l=10mm (VC.308型) 或l=18mm (VC.309型)。

**按需提供的特殊型号**
- ELCK-U:锁与钥匙仅有一种组合：即所有锁均可由同样的钥匙打开。
- ELCK-M: 锁与钥匙有160种不同组合，带主控钥匙：每把锁与相对钥匙的组合均不同。随每批定货提供两把主控钥匙，可打开所有锁。

即便为特殊型号，也可提供从右侧或从左侧打开，带平直锁舌或带折曲式锁舌的款式

ERGOSTYLE®

直接安装钻孔模板

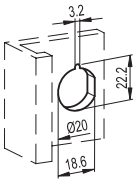


定位垫圈（随货提供）
如果门板过薄，可焊接至门板。

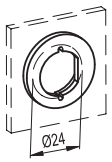


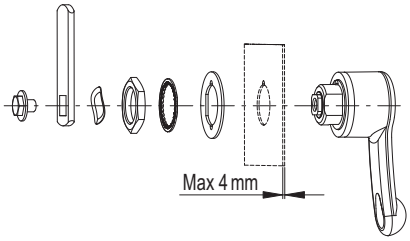


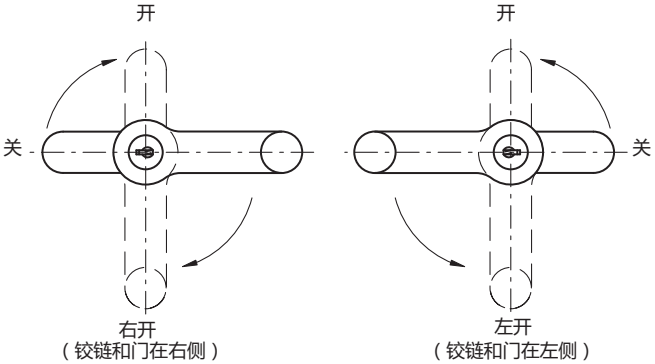




elesa+Ganter

ELESA 和 GANTER 依法保留所有权利。
复制我方图纸时需始终提及来源。

# ELCK

## 带锁的闩锁

ELCK-1

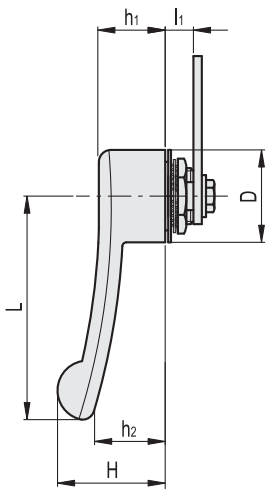


ELCK-2

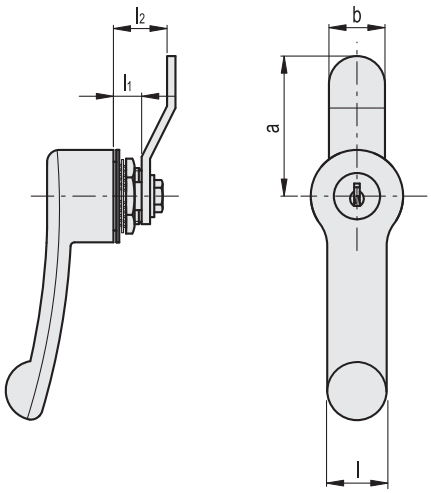


**ELCK-1**

| 代码 | 说明 | D | H | L | l | l1 | h1 | h2 | a | b | ⚖ |
|---|---|---|---|---|---|---|---|---|---|---|---|
| 212311 | ELCK.67-1-D | 32 | 35 | 67 | 20 | 10 | 25 | 27 | 50 | 20 | 140 |
| 212313 | ELCK.67-1-S | 32 | 35 | 67 | 20 | 10 | 25 | 27 | 50 | 20 | 140 |
| 212315 | ELCK.67-1-SS | 32 | 35 | 67 | 20 | 10 | 25 | 27 | 50 | 20 | 140 |
| 212341 | ELCK.85-1-D | 37 | 41 | 85 | 23 | 10 | 25 | 27 | 50 | 20 | 150 |
| 212343 | ELCK.85-1-S | 37 | 41 | 85 | 23 | 10 | 25 | 27 | 50 | 20 | 150 |
| 212345 | ELCK.85-1-SS | 37 | 41 | 85 | 23 | 10 | 25 | 27 | 50 | 20 | 150 |

**ELCK-2**

| 代码 | 说明 | D | H | L | l | l1 | l2 | h1 | h2 | a | b | ⚖ |
|---|---|---|---|---|---|---|---|---|---|---|---|---|
| 212321 | ELCK.67-2-D | 32 | 35 | 67 | 20 | 10 | 18 | 25 | 24 | 48 | 20 | 140 |
| 212323 | ELCK.67-2-S | 32 | 35 | 67 | 20 | 10 | 18 | 25 | 27 | 48 | 20 | 140 |
| 212325 | ELCK.67-2-SS | 32 | 35 | 67 | 20 | 10 | 18 | 25 | 27 | 48 | 20 | 140 |
| 212351 | ELCK.85-2-D | 37 | 41 | 85 | 23 | 10 | 18 | 25 | 27 | 48 | 20 | 150 |
| 212353 | ELCK.85-2-S | 37 | 41 | 85 | 23 | 10 | 18 | 25 | 27 | 48 | 20 | 150 |
| 212355 | ELCK.85-2-SS | 37 | 41 | 85 | 23 | 10 | 18 | 25 | 27 | 48 | 20 | 150 |



ELESA 和 GANTER 依法保留所有权利。
复制我方图纸时需始终提及来源。

# VC.308 - VC.309

RoHS PP +90° 0°

## 带旋钮的闩锁

**带锁，高科技聚合体旋钮**

**捏手**

高弹性聚丙烯基(PP)高科技聚合体。

**标准型号**

- **VC.308**:带镀锌钢扁平闭合锁舌。
  - 定子和转子Zamac锌基压铸合金；
  - 带有不锈钢前板，锁舌运动范围90°
  - 铜制锁紧螺母；
  - 镀锌钢定位垫圈；
  - 定位垫圈,厚度为1.2mm的镀锌钢，如果门板过薄，可焊接至门板；
  - 镀镍铜，可从两个位置(锁紧-松开)取下；
  - 打开：右开(D)或左开(S)；
  - 有400种不同组合形式的锁。每把锁对应一把不同组合形式的钥匙。
- **VC.308-U**型：锁与钥匙仅有一种组合。所有锁具有相同组合且均可由同样的钥匙打开。
- **VC.308-M**型：　锁与钥匙有160种不同组合，且带主控钥匙。每把锁与相对钥匙的组合均不同。随每批定货提供两把主控钥匙，可打开所有锁。
- **VC.308-SS**: 不带锁。旋钮可用于从右侧，或从左侧开启。
- **VC.309**型：拥有上述所有款式，但锁舌为折曲式。

**可按需提供的配件**

用于锁舌定位的螺纹扩展件，规格l=10mm (VC.308型) 或l=18mm (VC.309型)。

ELESA Original design

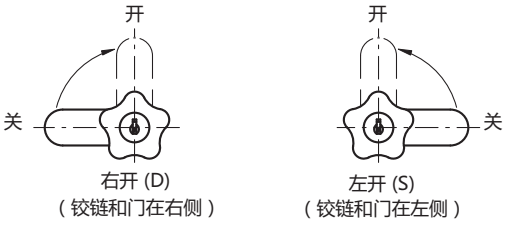


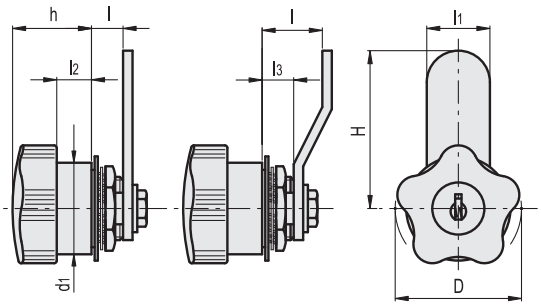


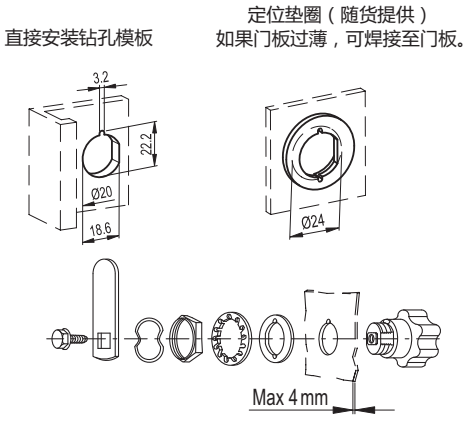


**VC.308**

| 代码 | 说明 | D | H | l±0.5 | l1 | l2 | h | d1 | ⚖ |
|---|---|---|---|---|---|---|---|---|---|
| 68101 | VC.308/40-D | 40 | 50 | 10 | 20 | 11 | 25 | 29 | 146 |
| 68102 | VC.308/40-S | 40 | 50 | 10 | 20 | 11 | 25 | 29 | 146 |
| 68103 | VC.308/40-UD | 40 | 50 | 10 | 20 | 11 | 25 | 29 | 146 |
| 68104 | VC.308/40-US | 40 | 50 | 10 | 20 | 11 | 25 | 29 | 146 |
| 68105 | VC.308/40-MD | 40 | 50 | 10 | 20 | 11 | 25 | 29 | 146 |
| 68106 | VC.308/40-MS | 40 | 50 | 10 | 20 | 11 | 25 | 29 | 145 |
| 68111 | VC.308/40-SS | 40 | 50 | 10 | 20 | 11 | 25 | 29 | 115 |

**VC.309**

| 代码 | 说明 | D | H | l±0.5 | l1 | l2 | l3 | h | d1 | ⚖ |
|---|---|---|---|---|---|---|---|---|---|---|
| 68121 | VC.309/40-D | 40 | 48 | 18 | 20 | 11 | 10 | 25 | 29 | 146 |
| 68122 | VC.309/40-S | 40 | 48 | 18 | 20 | 11 | 10 | 25 | 29 | 146 |
| 68123 | VC.309/40-UD | 40 | 48 | 18 | 20 | 11 | 10 | 25 | 29 | 146 |
| 68124 | VC.309/40-US | 40 | 48 | 18 | 20 | 11 | 10 | 25 | 29 | 146 |
| 68125 | VC.309/40-MD | 40 | 48 | 18 | 20 | 11 | 10 | 25 | 29 | 146 |
| 68126 | VC.309/40-MS | 40 | 48 | 18 | 20 | 11 | 10 | 25 | 29 | 146 |
| 68131 | VC.309/40-SS | 40 | 48 | 18 | 20 | 11 | 10 | 25 | 29 | 115 |





elesa+Ganter

ELESA 和 GANTER 依法保留所有权利。
复制我方图纸时需始终提及来源。

# CS-RPR.

## 带锁的闩锁

**可重新编程的锁，钢制**

**锁**
带反向锁片和双面带内凹槽钥匙，(需单独订购，参见配套钥匙)。9.791不同锁钥组合。

**定子和转子**
镀铬锌合金，带硬化处理的防钻钢板和不锈钢前盖。

**螺母**
铜 M19x1

**带齿垫圈**
用于镀锌钢定子，用于钢制螺钉。

**锁舌**
镀锌钢，厚度2.5mm。

**螺母**
铜制。

**螺钉**
镀锌钢(仅适用于 CS-RPR.32-30 与 CS-RPR.36-35)。

**旋转**
180°，可从两个位置取下钥匙。

**配套钥匙**
KCR.配套钥匙(需单独订购)包含一把铜制编程钥匙及若干镍银常规用途钥匙。
- **KCR-05**: 1把编程钥匙和5把常规用途钥匙。
- **KCR-10**: 1把编程钥匙和10把常规用途钥匙。
- **KCR-01**: 25把一般用途钥匙。

**特殊规格和附件**
- 其它规格的锁舌。
- 其它带不同编程钥匙的配套钥匙。

**特征及应用**
CS-RPR 供货时未编程，转子的定位与定子前表面的指示标记一致。
- 首次编程：插入铜质编程钥匙并将锁顺时针转动45°(图1)。锁编程完毕。插入普通镍银钥匙即可锁定或打开闩锁(图2)。
- 锁的重新编程：首先插入铜制编程钥匙并将锁逆时针转动45°，直至转子处于中间位置(图3)。取下钥匙，再插入新的编程钥匙(新套件)并顺时针旋转 45°(图1)。

锁的重新编程完成，与随新的编程钥匙成套提供的普通镍银钥匙形成新的组合，须使用这些新钥匙锁定或打开闩锁(图.2)。

钻孔模板

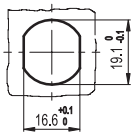

图 1

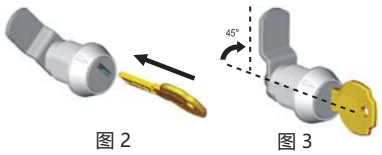


图 2

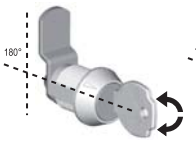


图 3

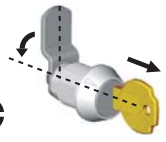

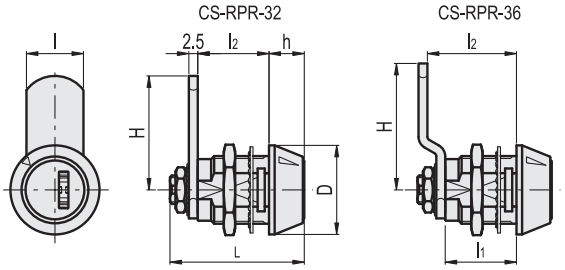


CS-RPR.32-20
CS-RPR.36-25

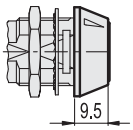


CS-RPR.32-25
CS-RPR.36-30

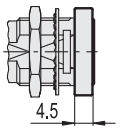


CS-RPR.32-30
CS-RPR.36-35

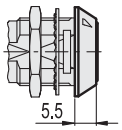


| 代码 | 说明 | D | H | L | l | l1 | l2 | h | ⚖ |
|---|---|---|---|---|---|---|---|---|---|
| 421555 | CS-RPR.32-20 | 25 | 32 | 37.5 | 16 | 20 | 20 | 9.5 | 65 |
| 421557 | CS-RPR.32-25 | 22 | 32 | 37.5 | 16 | 25 | 25 | 4.5 | 70 |
| 421559 | CS-RPR.32-30 | 25 | 32 | 40.5 | 16 | 30 | 30 | 5.5 | 85 |
| 421575 | CS-RPR.36-25 | 25 | 35.5 | 37.5 | 16 | 20 | 25 | 9.5 | 70 |
| 421577 | CS-RPR.36-30 | 22 | 35.5 | 37.5 | 16 | 25 | 30 | 4.5 | 75 |
| 421579 | CS-RPR.36-35 | 25 | 35.5 | 40.5 | 16 | 30 | 35 | 5.5 | 90 |




ELESA 和 GANTER 依法保留所有权利。
复制我方图纸时需始终提及来源。

# CS.

RoHS IP65

## 带锁的闩锁

**锁，锌合金**

**定子**
镀黄铜锌合金

**转子**
镀铬锌合金

**前板**
不锈钢。

**螺母**
铜制M19x1

**弹簧平垫圈**
镀锌钢(仅限 l1=13 and 16 mm),

**内部带齿垫圈**
镀锌钢。

**锁舌**
镀锌钢，厚度2.5mm。
用M6x.0.75 (11=13和16mm) 六角螺母和M5xM5 (11=20mm) 或M5x8 (11=25和30mm) 的螺丝装配。

**2把钥匙**
镀镍铜，180°时可从两个位置取下。

**旋转**
180°.

**标准型号**
- **CS.**: 有400种不同组合形式的锁。每把锁对应一对不同组合形式的钥匙。
- **CSU.**: 有一种组合形式的锁。所有的锁，均对应一把钥匙。

**特殊规格和附件**
- 其它规格的锁舌。
- 带螺纹的铜质延体，用于定位锁舌，仅适用于长度l1=20、25和30mm的定子 (代码：421137，型号：C.PQ M5/58)。

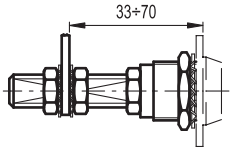


钻孔模板

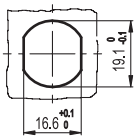


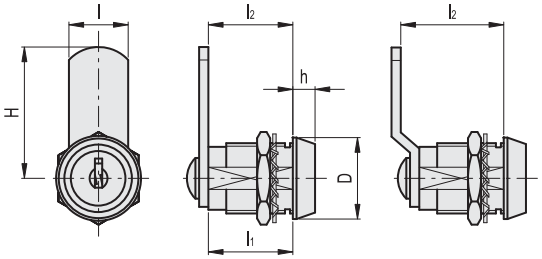


**CS.**

| 代码 | 说明 | D | H | l | l1 | l2 | h | ⚖ |
|---|---|---|---|---|---|---|---|---|
| 421411 | CS.13-32-13 | 23 | 32 | 16 | 13 | 13 | 5 | 41 |
| 421413 | CS.16-32-16 | 23 | 32 | 16 | 16 | 16 | 5 | 47 |
| 421415 | CS.20-32-20 | 23 | 32 | 16 | 20 | 20 | 5 | 55 |
| 421417 | CS.25-32-25 | 23 | 32 | 16 | 25 | 25 | 5 | 64 |
| 421419 | CS.30-32-30 | 23 | 32 | 16 | 30 | 30 | 5 | 73 |
| 421431 | CS.13-36-18 | 23 | 35.5 | 16 | 13 | 18 | 5 | 43 |
| 421433 | CS.16-36-21 | 23 | 35.5 | 16 | 16 | 21 | 5 | 49 |
| 421435 | CS.20-36-25 | 23 | 35.5 | 16 | 20 | 25 | 5 | 57 |
| 421437 | CS.25-36-30 | 23 | 35.5 | 16 | 25 | 30 | 5 | 66 |
| 421439 | CS.30-36-35 | 23 | 35.5 | 16 | 30 | 35 | 5 | 75 |

**CSU.**

| 代码 | 说明 | D | H | l | l1 | l2 | h | ⚖ |
|---|---|---|---|---|---|---|---|---|
| 421451 | CSU.13-32-13 | 23 | 32 | 16 | 13 | 13 | 5 | 41 |
| 421453 | CSU.16-32-16 | 23 | 32 | 16 | 16 | 16 | 5 | 47 |
| 421455 | CSU.20-32-20 | 23 | 32 | 16 | 20 | 20 | 5 | 55 |
| 421457 | CSU.25-32-25 | 23 | 32 | 16 | 25 | 25 | 5 | 64 |
| 421459 | CSU.30-32-30 | 23 | 32 | 16 | 30 | 30 | 5 | 73 |
| 421471 | CSU.13-36-18 | 23 | 35.5 | 16 | 13 | 18 | 5 | 43 |
| 421473 | CSU.16-36-21 | 23 | 35.5 | 16 | 16 | 21 | 5 | 49 |
| 421475 | CSU.20-36-25 | 23 | 35.5 | 16 | 20 | 25 | 5 | 57 |
| 421477 | CSU.25-36-30 | 23 | 35.5 | 16 | 25 | 30 | 5 | 66 |
| 421479 | CSU.30-36-35 | 23 | 35.5 | 16 | 30 | 35 | 5 | 75 |



ELESA 和 GANTER 依法保留所有权利。
复制我方图纸时需始终提及来源。

# CSMT.

RoHS IP65 PA +130° -30°

## 带T形手柄的锁

**钥匙操作, 高科技聚合体**

**手柄和定子**
玻璃纤维加固聚酰胺基 (PA) 高科技聚合体。

**转子**
镀铬锌合金

**前板**
不锈钢。

**螺母**
M22x1.5高科技聚合体

**扁平闭合锁舌**
镀锌钢,厚度3 mm。

**密封圈**
NBR 橡胶。

**自攻螺钉**
镀锌钢。

**2把钥匙**
镀镍铜, 180°时可从两个位置取下。

**旋转**
90°顺时针 (右旋)。

**IP 防护**
保护等级为IP65级, 参见表 EN 60529 (参见页 A23)。

**标准型号**
- **CSMT.**: 有400种不同组合形式的锁。每把锁对应一对不同组合形式的钥匙。
- **CSMTU.**:锁与钥匙仅有一种组合:即所有锁均可由同样的钥匙打开。

**按需提供的特殊型号**
其它规格的锁舌。

钻孔模板

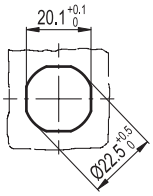


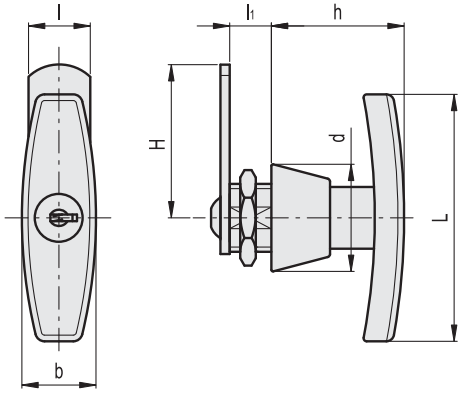


| 代码 | 说明 | H | L | l | l1 | b | h | d | ⚖ |
|---|---|---|---|---|---|---|---|---|---|
| 421521 | CSMT.50 | 50 | 80 | 20 | 13.5 | 24 | 43 | 37 | 107 |
| 421523 | CSMTU.50 | 50 | 80 | 20 | 13.5 | 24 | 43 | 37 | 107 |



ELESA 和 GANTER 依法保留所有权利。
复制我方图纸时需始终提及来源。

# CSMT-A

RoHS IP65 PA +130° -30°

## 带T形手柄的锁

**钥匙操作，防旋转装置，高科技聚合体**

**手柄和定子**
玻璃纤维加固聚酰胺基（PA）高科技聚合体，黑色，活动部件为RAL 3020红色。

**转子**
锌合金，表面铬酸盐处理。

**弹簧**
不锈钢。

**前板**
不锈钢。

**螺母**
M22x1.5 高科技聚合体。

**扁平闭合锁舌**
镀锌钢,厚度3 mm。

**密封圈**
NBR 橡胶。

**自攻螺钉**
镀锌钢。

**2把钥匙**
镀镍铜，180°时可从两个位置取下。

**旋转**
90°顺时针 (右旋)。

**IP 防护**
根据列表，保护等级为IP65级。EN 60529 (参见页 A23)。

**标准型号**
- **CSMT-A**：有400种不同组合形式的锁。每把锁对应一对不同组合形式的钥匙。
- **CSMTU-A**型:钥匙仅有一种组合：即所有锁均可由同样的钥匙打开。

**特征及应用**
带防旋转装置的CSMT-AT形手柄特别适合用于受振动影响的柜子或门。即便是在锁打开的情况下，防旋转装置也可在受振时防止门因手柄意外转动而打开。
用钥匙将锁打开后（图1），向着操作者拉动红色部分（图2），来转动手柄。将手柄转动至锁定位置（图3），防旋转机构将自动啮合（图4）。

**按需提供的特殊型号**
其它规格的锁舌。

图 1

图 2

图 3

图 4

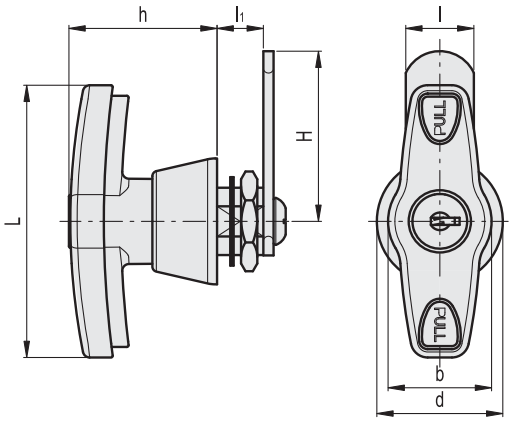


钻孔模板

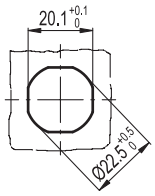


| 代码 | 说明 | H | L | l | l1 | b | h | d | ⚖ |
|---|---|---|---|---|---|---|---|---|---|
| 421525 | CSMT-A-50 | 50 | 80 | 20 | 13.5 | 30 | 43 | 37 | 130 |
| 421527 | CSMTU-A-50 | 50 | 80 | 20 | 13.5 | 30 | 43 | 37 | 130 |





elesa+Ganter

ELESA 和 GANTER 依法保留所有权利。
复制我方图纸时需始终提及来源。

# CSM.

## 带T形手柄的锁

**钥匙操作, 钢制**

**手柄和定子**
抛光镀铬锌合金。

**转子**
镀铬锌合金

**前板**
不锈钢。

**螺母**
M22x1.5为表面镀锌锌合金。

**弹簧垫圈**
钢质, 黑色氧化处理。

**垫圈**
镀锌钢。

**锁舌**
镀锌钢平直和两点式锁舌,厚度 3mm。

**螺钉**
镀锌钢(M7x10)。

**2把钥匙**
镀镍铜, 180°时可从两个位置取下。

**旋转**
90°顺时针 (右旋)。

**标准型号**
- **CSM.**:有400种不同组合形式的锁。每把锁对应一对不同组合形式的钥匙。
- **CSMU.**型:锁与钥匙仅有一种组合,所有锁均可由同样的钥匙打开。

**特殊规格和附件**
- 其它规格的锁舌。
- 用于锁闭装置延长定位的带螺纹铜质延长件(代码 421140 型号C.PQ M7/53), 扁平锁舌组件(代码 421145 型号LEVETTA PIANA 7x7)

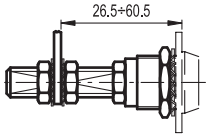


钻孔模板

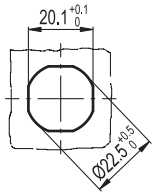


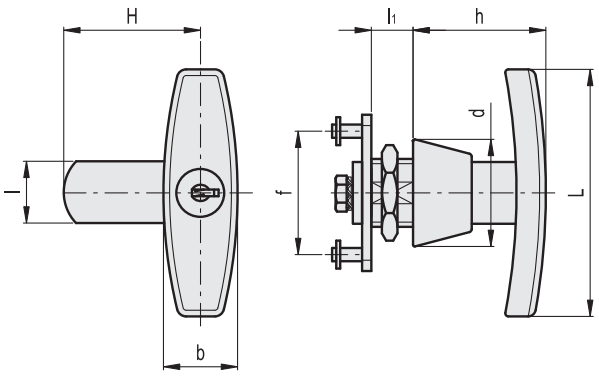


| 代码 | 说明 | H | L | l | l1 | b | h | d | f | ⚖ |
|---|---|---|---|---|---|---|---|---|---|---|
| 421511 | CSM.50 | 50 | 80 | 20 | 13.5 | 24 | 43 | 35 | 42 | 240 |
| 421513 | CSMU.50 | 50 | 80 | 20 | 13.5 | 24 | 43 | 35 | 42 | 240 |

ELESA 和 GANTER 依法保留所有权利。
复制我方图纸时需始终提及来源。

# 带锁的闩锁

**带安全锁，锌合金**

**锁**
带双面锁片和双重齿槽的钥匙。

**定子**
抛光镀铬锌合金。

**转子**
镀铬锌合金，带硬化处理的防钻钢板和不锈钢前盖。

**螺母**
铜制M19x1

**弹簧垫圈**
镀锌钢。

**锁舌**
镀锌钢，厚度2.5mm。

**螺钉**
镀锌钢M5x5 。

**两把双向钥匙**
镀镍铜，180°时可从两个位置取下。

**旋转**
180°。

**IP 防护**
保护等级为IP65级，参见表 EN 60529 (参见页 A23)。

**标准型号**
- **CXA./CXB**：有15,660种不同组合的锁：每把锁都对应一把不同组合形式的钥匙。
- **CXAU./CXBU**：单一组合形式的锁：所有锁均可由同样的钥匙打开。

**特殊规格和附件**
- 其它规格的锁舌。
- 带螺纹的铜质延体，用于定位锁舌（代码：421137，型号：C.PQ M5/58）。

钻孔模板

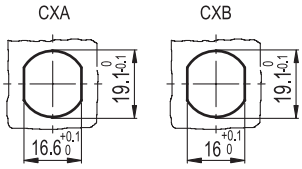


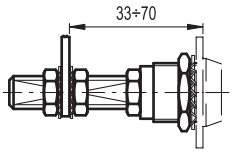


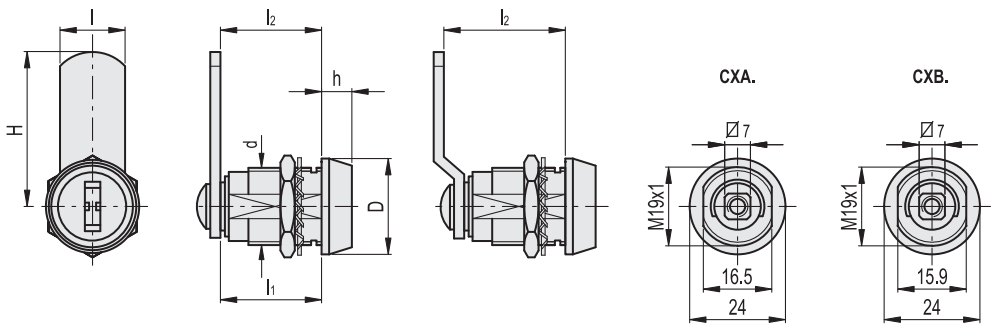


**CX.**

| 代码 | 说明 | D | H | d | l | l1 | l2 | h | ⚖ |
|---|---|---|---|---|---|---|---|---|---|
| 421611 | CXA.32-23 | 24 | 32 | M19x1 | 16 | 22.5 | 22.5 | 7 | 60 |
| 421615 | CXA.36-28 | 24 | 35.5 | M19x1 | 16 | 22.5 | 27.5 | 7 | 62 |
| 421619 | CXB.32-23 | 24 | 32 | M19x1 | 16 | 22.5 | 22.5 | 7 | 60 |
| 421623 | CXB.36-28 | 24 | 35.5 | M19x1 | 16 | 22.5 | 27.5 | 7 | 62 |

**CXU.**

| 代码 | 说明 | D | H | d | l | l1 | l2 | h | ⚖ |
|---|---|---|---|---|---|---|---|---|---|
| 421613 | CXAU.32-23 | 24 | 32 | M19x1 | 16 | 22.5 | 22.5 | 7 | 60 |
| 421617 | CXAU.36-28 | 24 | 35.5 | M19x1 | 16 | 22.5 | 27.5 | 7 | 62 |
| 421621 | CXBU.32-23 | 24 | 32 | M19x1 | 16 | 22.5 | 22.5 | 7 | 60 |
| 421625 | CXBU.36-28 | 24 | 35.5 | M19x1 | 16 | 22.5 | 27.5 | 7 | 62 |





ELESA 和 GANTER 依法保留所有权利。
复制我方图纸时需始终提及来源。

# CLC.

RoHS IP65 PA +130° -30°

## 机柜用闩锁

**带用于连杆控制的手柄，高科技聚合体及锌合金**

**手柄**
玻璃纤维加固聚酰胺基（PA）高科技聚合体，黑色，亚光饰面。

**底座**
镀镍zamac锌基压铸合金

**密封圈**
硅胶直接垫在手柄底座下。

**手柄支脚**
镀铬锌合金，带NBR合成橡胶O形环。

**控制杆**
镀铬锌合金

**标准型号**
欧式定子
- **CLC-EU.**：锁和钥匙有多种组合。每把锁配由两把镀镍铜钥匙，钥匙在180°的位置取下.
- **CLCU-EU**:锁与钥匙仅有一种组合。所有锁都带有一对镀镍铜钥匙，均可由同样的钥匙打开，钥匙在 180°的位置取下。

增加上述型号索引：
- **IP**型: 带保护塞和密封垫圈，根据IEC 529 列表，保护等级为IP65。EN 60529 (参见页 A23)随货提供两个镀锌钢固定螺钉。

**可按需提供的配件**
- 一对黑色高科技聚合体材料导向器
- 一对镀锌扁钢条
- 一对锌合金连接杆。

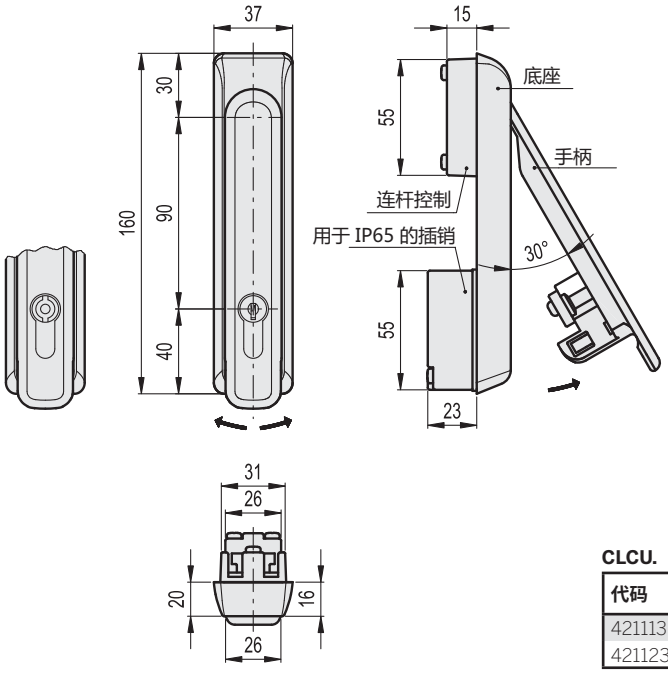


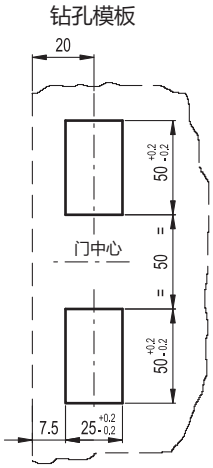


**CLC.**

| 代码 | 说明 | ⚖ |
|---|---|---|
| 421111 | CLC.160-EU | 418 |

**CLCU.**

| 代码 | 说明 | ⚖ |
|---|---|---|
| 421113 | CLCU.160-EU | 418 |
| 421123 | CLCU.160-EU-IP | 430 |

**CLCA.**

| 代码 | 说明 | ⚖ |
|---|---|---|
| 421115 | CLCA.160-EU | 416 |
| 421125 | CLCA.160-EU-IP | 428 |



ELESA 和 GANTER 依法保留所有权利。
复制我方图纸时需始终提及来源。

# CLT.

RoHS IP65 PA +130° -30°

## 机柜用闩锁

**带用于连杆控制的手柄，高科技聚合体**

**手柄和基座**
玻璃纤维加固聚酰胺基（PA）高科技聚合体，黑色，亚光饰面。

**手柄支脚**
锌合金，表面铬酸盐处理，带NBR合成橡胶O形垫圈。

**密封垫圈**
硅，直接装在手柄底座及NBR合成橡胶O形垫圈下（仅适用于IP65型）。

**螺钉**
镀锌钢。

**标准型号**
- **CLT**:有不同组合形式的锁。每款锁各自对应不同组合形式的镀镍铜钥匙，标配为一把锁两把钥匙，钥匙可在180°的位置取下。
- **CLTU.**: 有一种组合形式的锁。所有锁均可由同样的钥匙打开。
- **CLTA.**:带双翼形槽的锁，随货提供带锌合金嵌件的高科技聚合体钥匙。

增加上述型号索引：
- **IP**型: 带保护塞和密封垫圈，根据IEC 529 列表，保护等级为IP65。EN 60529 (参见页 A23)随货提供两个镀锌钢固定螺钉
- **EU**: 规格为欧式定子
- **EU-IP**型: 带欧式定子和保护塞和密封垫圈，保护等级为IP65，根据表 EN 60529 (参见页 A23) 随货提供两个镀锌钢固定螺钉

**可按需提供的配件**
CLT.带手柄的闩锁通常用于控制杆 CAR. (参见页 1518) 需另行订购（参见附件安装图纸）
按需提供其他备件
- 黑色高科技聚合体导向器：每500mm杆长应安装一个导向器（代码：421133，型号：C.GAT）；
- 2个扁平镀锌钢导杆，截面为14×3mm，长度1，000mm，带有黑色高科技聚合体包边，适用于20mm厚（代码：421135 C.AT 1000-20）的门框。
- 2个扁平镀锌钢导杆，截面为14×3mm，长度1，000mm，带有黑色高科技聚合体包边，适用于25mm厚（代码：421136 C.AT 1000-25）的门框。
- 带不同钥匙槽的带锁闩锁式手柄。

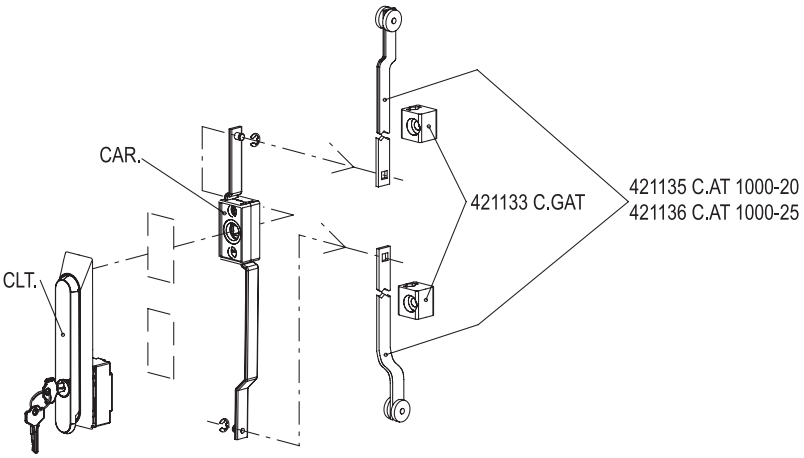


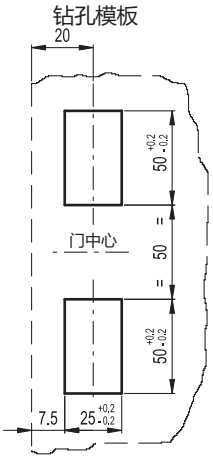






elesa+Ganter

ELESA 和 GANTER 依法保留所有权利。
复制我方图纸时需始终提及来源。

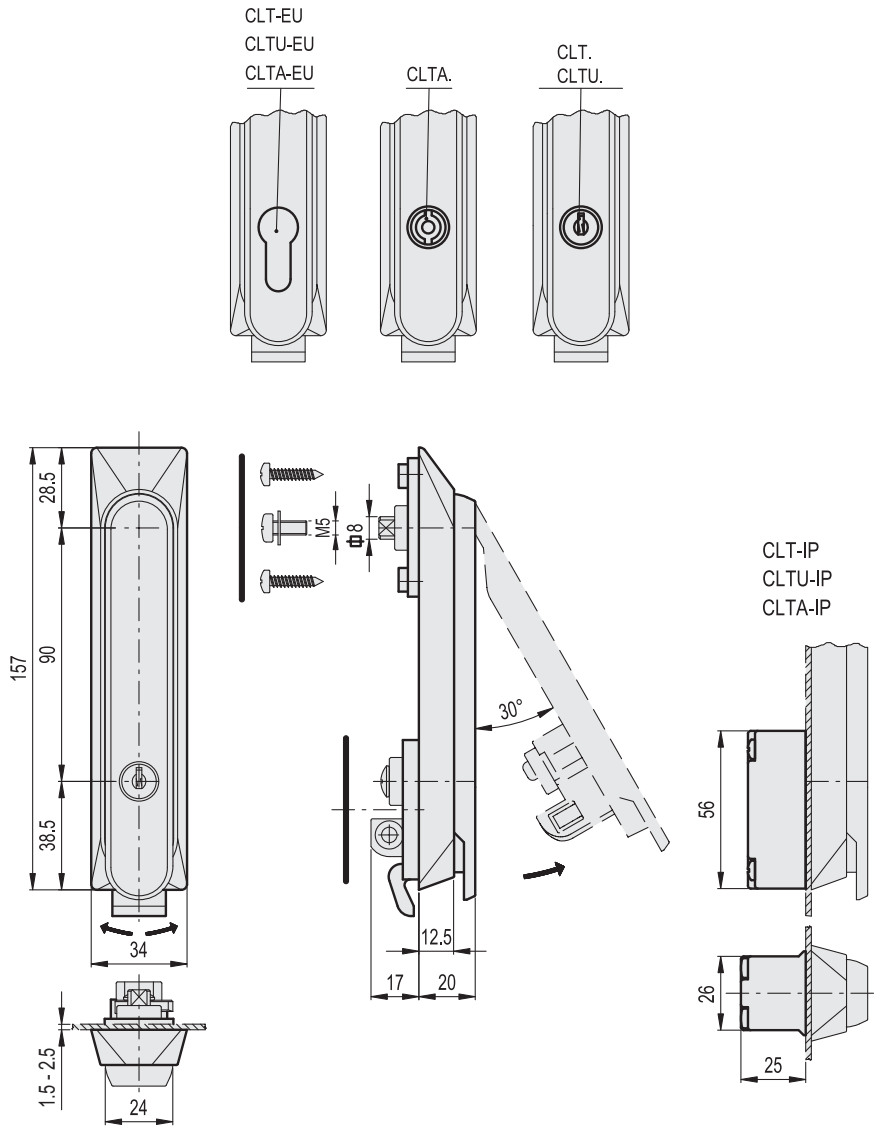


**CLT.**

| 代码 | 说明 | ⚖ |
|---|---|---|
| 421161 | CLT.160 | 145 |
| 421162 | CLT.160-IP | 160 |
| 421163 | CLT.160-EU | 155 |
| 421164 | CLT.160-EU-IP | 170 |

**CLTU.**

| 代码 | 说明 | ⚖ |
|---|---|---|
| 421166 | CLTU.160 | 145 |
| 421167 | CLTU.160-IP | 160 |
| 421168 | CLTU.160-EU | 155 |
| 421169 | CLTU.160-EU-IP | 170 |

**CLTA.**

| 代码 | 说明 | ⚖ |
|---|---|---|
| 421171 | CLTA.160 | 150 |
| 421173 | CLTA.160-IP | 165 |
| 421175 | CLTA.160-EU | 160 |
| 421177 | CLTA.160-EU-IP | 175 |



ELESA 和 GANTER 依法保留所有权利。
复制我方图纸时需始终提及来源。

# CAR.

RoHS

## 控制杆

**钢制**

**导向器**
镀锌钢，随货提供钢质卡件。

**齿轮**
锌合金，表面铬酸盐处理。

**标准型号**
- **CAR-M-347**: 镀镍锌合金
- **CAR-TP-347**: 玻璃纤维加固聚酰胺基 (PA) 高科技聚合体。

**可按需提供的配件**
CAR.控制杆与带手柄的闩锁（另行订购）组合使用。CLT. （参见页 1516）
需另行订购（参见安装图纸）
按需提供其他备件
- 黑色高科技聚合体导向器：每500mm杆长应安装一个导向器（代码：421133，型号：C.GAT）；
- 2个扁平镀锌钢导杆，截面为14×3mm，长度1，000mm，带有黑色高科技聚合体包边，适用于20mm厚（代码：421135 C.AT 1000-20）的门框。
- 2个扁平镀锌钢导杆，截面为14×3mm，长度1，000mm，带有黑色高科技聚合体包边，适用于25mm厚（代码：421136 C.AT 1000-25）的门框。

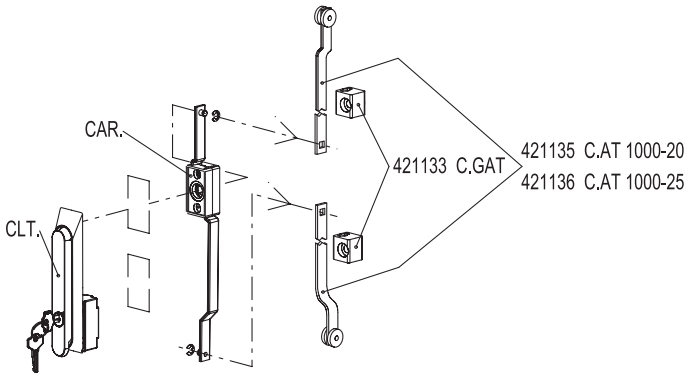


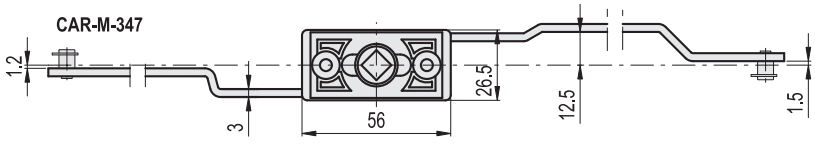


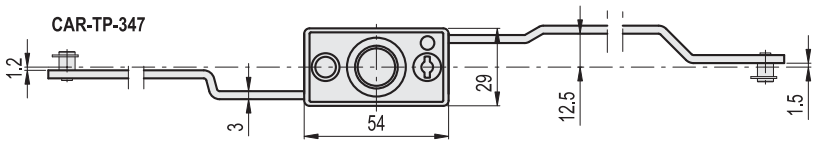


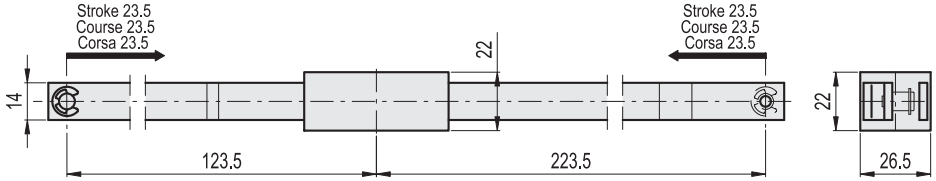


| 代码 | 说明 | ⚖ |
|---|---|---|
| 420031 | CAR-M-347 | 210 |
| 420032 | CAR-TP-347 | 150 |



ELESA 和 GANTER 依法保留所有权利。
复制我方图纸时需始终提及来源。

# CKE.

## 锁栓

### 高科技聚合体

**材料**
带防盗安全钥匙插槽的玻璃纤维加固聚酰胺基（PA）高科技聚合体，黑色，亚光饰面。

**定距套筒**
带高科技聚合体按钮的AISI 304 不锈钢 。侧端为红色。

**标准型号**
- **CKE.40 CH**: 用于M5六角柱头螺钉的通孔
- 带有螺纹孔的铜轮毂

**安全钥匙另行订购**
- **CSN(代码 6951)**：聚甲醛基（POM）高科技聚合体折叠式钥匙，红色，防侵入不锈钢嵌件。
- **CSF（代码 6952）**：聚酰胺基（PA）高科技聚合体球形钥匙，红色，防侵入不锈钢嵌件。
- **CSL（代码 6953）**：聚甲醛基（POM）高科技聚合体，加大号折叠式钥匙，球形钥匙，红色，不锈钢嵌件。

**安全装置的功能**
带CKE锁栓的门，锁闩只能由经批准的人员用对应的防盗钥匙打开。
1. 锁紧：按住锁紧按钮，直至其红色部分完全嵌入螺栓本体和装置夹。确保在锁紧操作过程中未插入钥匙。
2. 开启：插入钥匙（无需旋转）并且推入使内部装置弹起。

ELESA Original design

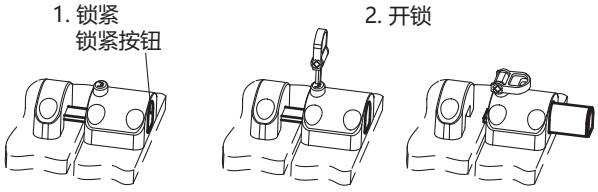


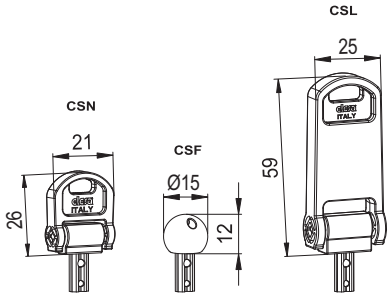


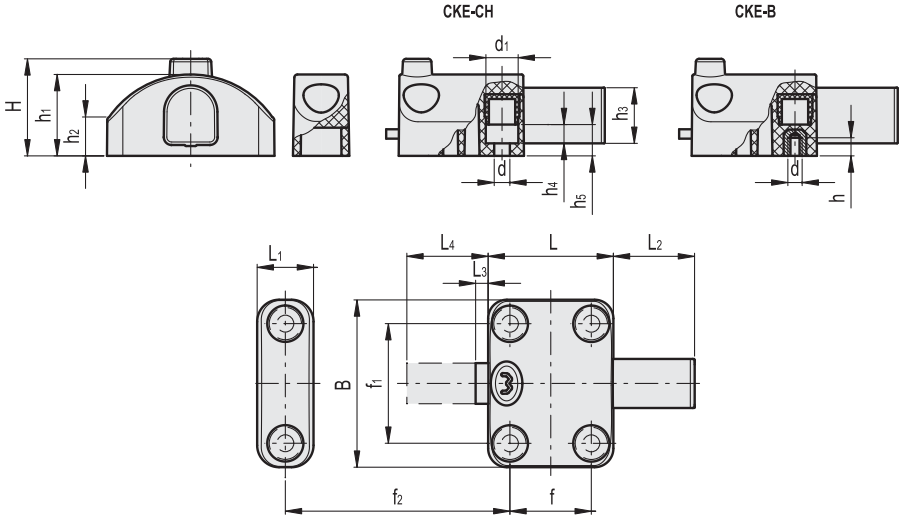


不锈钢

| 代码 | 说明 | H | B | d | d | h | L | L1 | L2 | L3 | L4 | d1 | f | f1 | f2 | h1 | h2 | h3 | h4 | h5 | ⚖ |
|---|---|---|---|---|---|---|---|---|---|---|---|---|---|---|---|---|---|---|---|---|---|
| 7901 | CKE.40 CH-5 | 31 | 53.5 | - | 5.5 | - | 40 | 18 | 26 | 4 | 30 | 10 | 26 | 38 | 31-42 | 26 | 12 | 17.5 | 6 | 10 | 85 |
| 7905 | CKE.40 B-M5 | 31 | 53.5 | M5 | - | 6 | 40 | 18 | 26 | 4 | 30 | - | 26 | 38 | 31-42 | 26 | 12 | 17.5 | - | - | 100 |




ELESA 和 GANTER 依法保留所有权利。
复制我方图纸时需始终提及来源。

# BPS

RoHS PA POM +60° -20°

## 球形门锁

### 高科技聚合体

**卡座**
聚甲醛基 (POM) 高科技聚合体。

**滚珠**
玻璃纤维加固聚酰胺基 (PA) 高科技聚合体，黑色，亚光饰面。

**安装**
自攻螺丝 Ø 4.8 mm. UNI 7981 B或M5内六角柱头螺钉 DIN 912。

**特征及应用**
BPS球形门锁 (ELESA专利) 由固定在门框的卡座和固定在门上的球头组成。
固定在门上的球头是嵌入卡座内的。由于自身形状的缘故，卡座同时作为阻止门转动的机械止动装置。
将卡座和球头安装在门框和门上所使用的螺钉完全相同，使得安装更为便捷。
专业测试表明卡座的性能可以维持20000次以上的循环不变。
该球形门锁可用于卷帘门和滑动门。
该型材的适用最小厚度为15毫米，门和门框之间的距离必须在2.5mm和3.5mm内 (图1) 型号带和密封垫圈。

**可按需提供的配件**
BPS.30-SP：黑色乙缩醛基高科技聚合体垫片套件，有5、10和15mm三个规格 (单独出售)，用以弥补门框和门之间可能出现的宽度差。

ELESA Original design

图 1

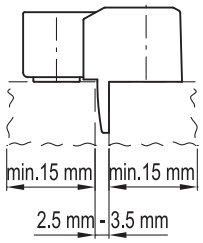


BPS.30-SP 垫片安装示例

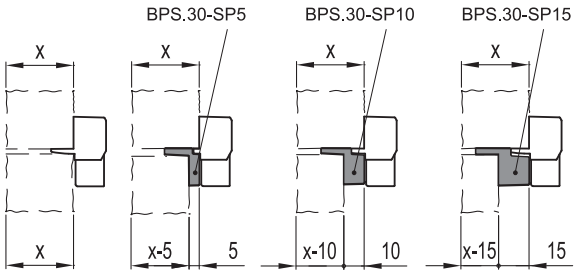


| 框架和门之间的厚度差异 | 使用间隔 | 说明 |
|---|---|---|
| 0 | - | - |
| 5 mm | 5 mm | BPS.30-SP5 |
| 10 mm | 10 mm | BPS.30-SP10 |
| 15 mm | 15 mm | BPS.30-SP15 |
| 20 mm | 10 mm + 10 mm | BPS.30-SP10 + BPS.30-SP10 |
| 25 mm | 10 mm + 15 mm | BPS.30-SP10 + BPS.30-SP15 |
| 30 mm | 15 mm + 15 mm | BPS.30-SP15 + BPS.30-SP15 |





ELESA 和 GANTER 依法保留所有权利。
复制我方图纸时需始终提及来源。

# BPS

## 球形门锁



应用示例

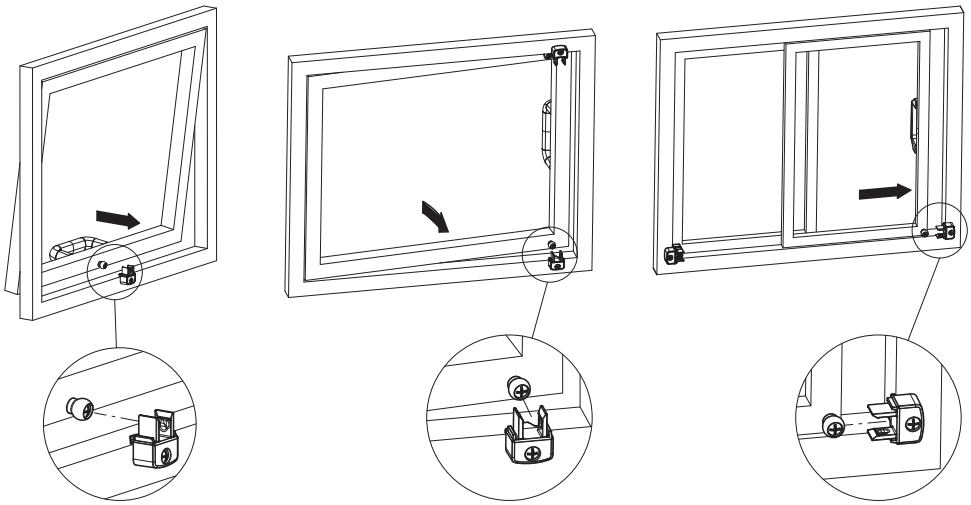

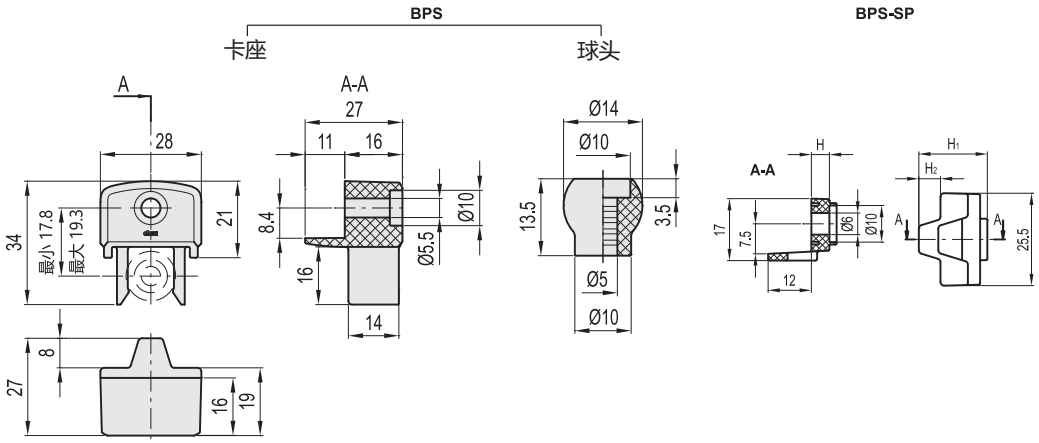


**BPS**

| 代码 | 说明 | 开启释放强度 [N] | ⚖ |
|---|---|---|---|
| 6251 | BPS.30 | 30 | 10 |

**BPS-SP**

| 代码 | 说明 | H | H1 | H2 | ⚖ |
|---|---|---|---|---|---|
| 6253 | BPS.30-SP5 | 5 | 19 | 6 | 3 |
| 6254 | BPS.30-SP10 | 10 | 23 | 8 | 4 |
| 6255 | BPS.30-SP15 | 15 | 28 | 9 | 5 |

ELESA 和 GANTER 依法保留所有权利。
复制我方图纸时需始终提及来源。

# BMS

RoHS PA +80° -20°

## 弹簧门锁

### 高科技聚合体

**材料**
玻璃纤维加固聚酰胺基(PA)高科技聚合体,RAL 7040 黑色或灰色,亚光饰面。

**弹簧**
不锈钢。

**标准型号**
- **BMS**:由弹簧锁定与解锁。
  - 包含一个复位弹簧和一枚固定片。
  - 用手柄将门拉开。
- **BMS.L**: 弹簧锁和用于手动解锁手柄。
  - 包含一个可手动操作的复位弹簧和一枚固定片。
  - 用于通过解锁手柄解锁并拉开的门,解锁手柄同时作为抓握手柄。
  - 当手柄处于锁定状态,该款门锁的最大破坏载荷为2500 N。

**特征及应用**
该型弹簧门锁,可便捷地关闭双开式门。
安装门锁时,采用M4 TCEI螺钉(未随货提供)。

**可按需提供的特殊型号**
白色门锁,类似RAL9002。

ELESA Original design

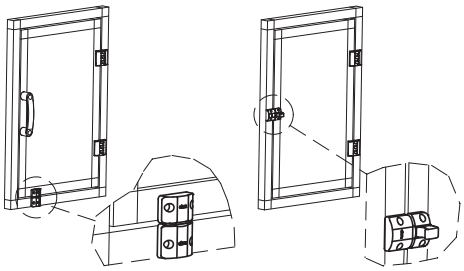

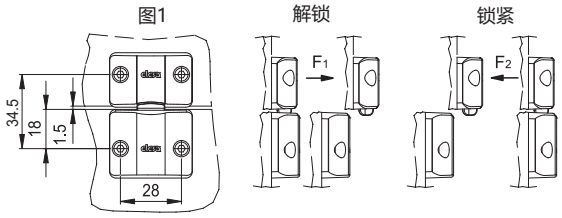


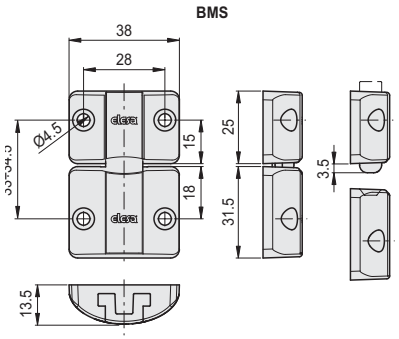


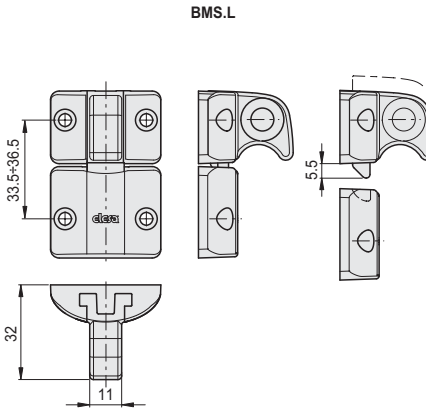


**BMS**

| 代码 | 说明 | 开启释放强度 F1 [N]* | 关闭力 F2 [N]* | ⚖ |
|---|---|---|---|---|
| 627001 | BMS.32-25-CH4 | 100 | 60 | 23 |
| 627001-C33 | BMS.32-25-CH4-C33 | 100 | 60 | 23 |

**BMS.L**

| 代码 | 说明 | 关闭力 F2 [N]* | ⚖ |
|---|---|---|---|
| 627006 | BMS.L-32-25-CH4 | 25 | 27 |
| 627006-C33 | BMS.L-32-25-CH4-C33 | 25 | 27 |

*) 参考安装中心孔距为34 mm (图 1)。



elesa+Ganter

ELESA 和 GANTER 依法保留所有权利。
复制我方图纸时需始终提及来源。

# BMST

## 弹簧门锁

**用于T型槽型材，高科技聚合体**

**材料**
弹簧门锁本体由玻璃纤维加固聚酰胺基(PA)高科技聚合体制成。
聚酯基(PBT)高科技聚合体盖帽。
黑色或灰色RAL 7040 (C33)，亚光饰面。

**弹簧**
不锈钢。

**锁紧板**
钢质，黑色氧化处理。

**标准型号**
- **BMST**: 用于关门的锁定与解锁弹簧装置，通过手柄或捏手拉开(图1)。
- **BMST.L**: 用于关门的锁定与解锁弹簧装置，通过抬杆拉开(图2)。

**安装**
为使门锁良好发挥功能，建议两片合页之间保持1mm的距离。
表中的力值指的是该距离。
组装时，使用锁定底座(包含在供货中)和TCEI M6 螺钉(图3)。
用螺丝刀去除螺钉盖(图4)。

**特征及应用**
该型弹性门锁，可快速关闭回转门。
安装在尺寸在 30 与 40 mm之间的标准T型槽型材上。
关闭状态下门锁的破坏载荷为= 4500 N。

**可按需提供的特殊型号**
白色门锁，类似RAL9002。

图.3

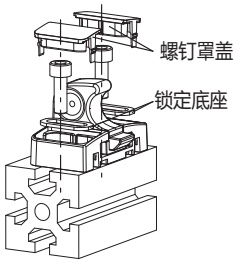


ELESA Original design

图 2

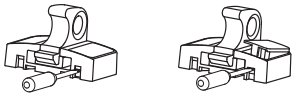

图 1

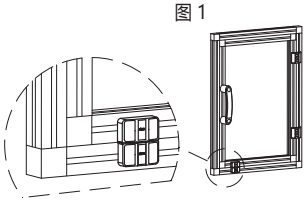

图 2

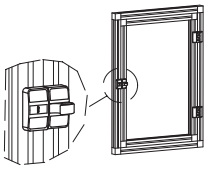

**BMST**

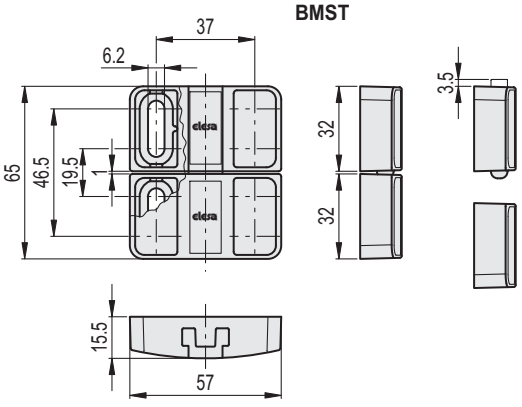


**BMST.L**

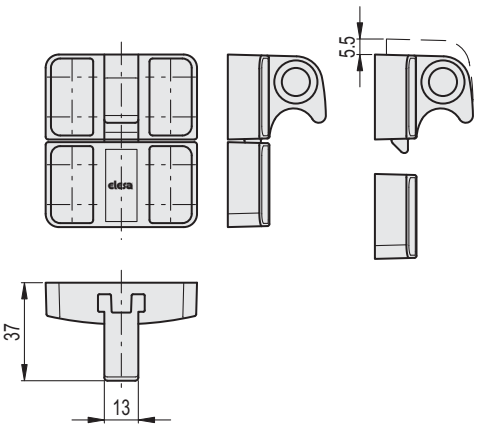


| 代码 | 说明 | 代码 | 说明 | 闭合力量 [N] | 开启力量 [N] | 最大螺纹拧紧扭矩 [Nm] | ⚖ |
|---|---|---|---|---|---|---|---|
| 627011 | BMST.32-32-SL6 | 627011-C33 | BMST.32-32-SL6-C33 | 60 | 100 | 5 | 47 |
| 627016 | BMST.L-32-32-SL6 | 627016-C33 | BMST.L-32-32-SL6-C33 | 25 | - | 5 | 52 |

ELESA 和 GANTER 依法保留所有权利。
复制我方图纸时需始终提及来源。

# 带门锁手柄

**带或不带内置锁，高科技聚合体**

**手柄**
玻璃纤维加固聚酰胺基（PA）高科技聚合体，黑色，亚光饰面。 聚甲醛基（POM）高科技聚合体固定翼。

**定子和转子**
镀镍锌合金。

**锁舌**
镀锌钢，厚度2mm。

**2把钥匙**
镀镍铜。

**标准型号**

| ESC.90 | - | BM ① | - | K ② | - | 90 ③ | - | F ④ |
|---|---|---|---|---|---|---|---|---|

① **BM**: 背面安装
**FM**: 正面安装

② **K**: 带锁
**SS**: 不带锁

**仅适用K型**

③ **90**: 锁和钥匙的100种组合，转动90°时从闭合位置取下。
**180** 锁和钥匙的200种组合，转动180°时从闭合位置取下。

④ **F**: 不同的组合
**U**: 相同组合
（所有锁均可由同样的钥匙打开）

带锁的订购型号示例:
**225023 ESC.90-BM-K-90-F**
不带锁的订购型号示例:
**225021 ESC.90-BM-SS**

**特征及应用**
- ESC内置锁手柄（ELESA专利）可使门在关闭时锁定。因其位于门的外部，安装非常简便。
- 手柄的规格适于安装的型材尺寸最小为25 mm，最大为 40 mm。
- 该手柄可在门关闭的过程中，通过内置导槽，使门回复到正确的位置，从而弥补各种原因的错位。
- 从背面固定的(ESC.90-BM)型或从正前方安装的(ESC.90-FM)型手柄，带有关闭时不可拆卸的盖帽，不可触及螺钉，从而具有防改装性能。
- 专项测试表明，手柄经过40000次以上的开闭循环，性能保持不变。

ERGOSTYLE®

## 应用示例

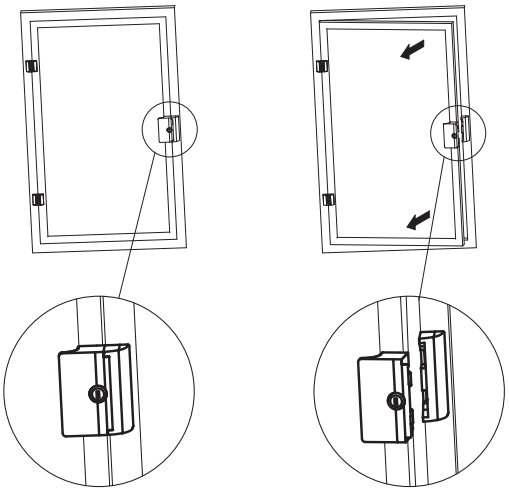





ELESA 和 GANTER 依法保留所有权利。
复制我方图纸时需始终提及来源。

**安装说明**

为保证正确的开启释放力(在最佳安装状态下为45 N ),建议在安装时使手柄的两个元件尽可能靠紧(图1)。
采用 DIN 933六角头螺钉或M6 六角螺母 DIN 439B背面安装:螺钉位置如图2.所示。为方便采用螺母安装,我们建议如下图所示拧紧螺母。
采用M6柱头螺钉从正前方安装:固定门框及门后加装适配的盖帽,以防止触及螺钉。(图3)
建议的拧紧扭矩: 5 Nm.
只有当门打开时,在门(图4)和门框(图5)上的盖帽才可以采用螺丝刀拆卸。

图1

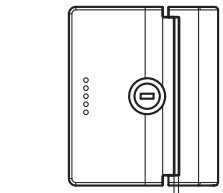


图2
背面安装(ESC.90-BM)

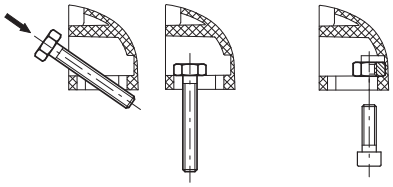

图3
正面安装 (ESC.90-FM)

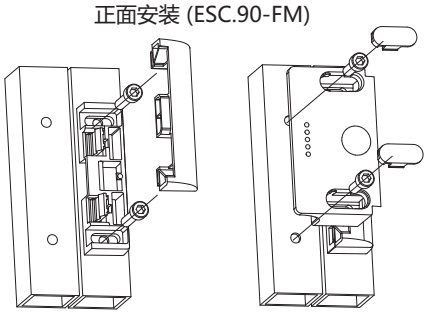

图 4
(ESC.90-FM)

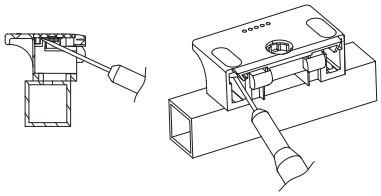

图 5
(ESC.90-FM)

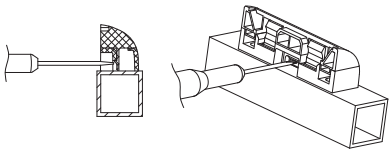

**ESC.90....-90**

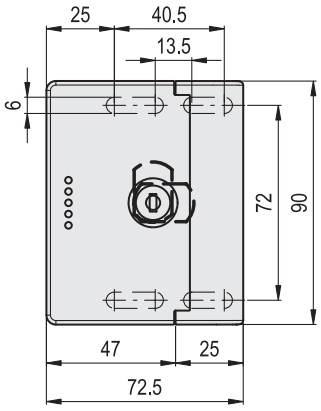


**ESC.90....-180**

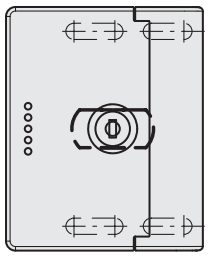

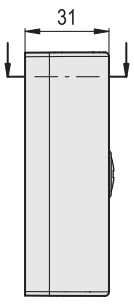


**ESC.90-BM**

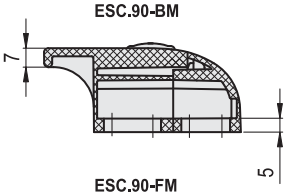


**ESC.90-FM**

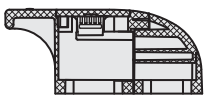

| 代码 | 说明 | ⚖ |
|---|---|---|
| 225021 | ESC.90-BM-SS | 83 |
| 225023 | ESC.90-BM-K-90-F | 115 |
| 225025 | ESC.90-BM-K-180-F | 115 |
| 225029 | ESC.90-BM-K-90-U | 115 |
| 225031 | ESC.90-BM-K-180-U | 115 |

| 代码 | 说明 | ⚖ |
|---|---|---|
| 225022 | ESC.90-FM-SS | 83 |
| 225024 | ESC.90-FM-K-90-F | 115 |
| 225026 | ESC.90-FM-K-180-F | 115 |
| 225030 | ESC.90-FM-K-90-U | 115 |
| 225032 | ESC.90-FM-K-180-U | 115 |

ELESA 和 GANTER 依法保留所有权利。
复制我方图纸时需始终提及来源。

# CSMH

RoHS IP65

## 带锁的闩锁式手柄

**锌合金**

**手柄**
压铸锌合金，提供一个用于插入最大直径9毫米挂锁的孔。

**支架**
玻璃纤维加固聚酰胺基 (PA) 高科技聚合体，黑色，亚光饰面。

**锁芯和保护帽**
压铸锌合金。

**夹紧杆**
压铸锌合金柱状元件，采用内六角平头螺钉调节位置，玻璃纤维加固聚酰胺基 (PA) 高科技聚合体覆层，黑色。

**密封圈**
硅胶条附在手柄的基座上。

**锁**
防尘罩由聚甲醛基 (POM) 高科技聚合体制成。
两把镀镍铜制钥匙，90°时可从两个位置取下。

**IP 防护**
保护等级为IP65级，IP65，参见 EN 60529 表 (页 A23)。

**标准型号**
采用4枚浇注在底座内的镀锌钢螺钉，及随货提供的4枚带螺纹锁紧涂层的镀锌钢螺母安装。
- **CSMH**: 有400种不同组合形式的锁。
- **CSMH-U**: 有一种组合形式的锁。所有的锁，均对应一把钥匙。

手柄颜色索引：
- **BK**: 黑色涂层。
- **GR**: 灰色涂层。

**特征及应用**
关闭门，并将手柄旋转90°，使锁舌到达关闭位置。在手柄底座内翻转手柄，使带有锁舌的内轴向回转门的方向缩进，直至其到达锁定位置。
手柄处于折叠位置时被锁定。
CSMH闩锁可保证的锁定范围从13 mm到75 mm。

**可按需提供的配件**
用于手柄位置遥测信号发送的微动开关。

**可按需提供的特殊型号**
内轴长度为45 mm的型号，用于长度从13 mm到43 mm的锁舌。

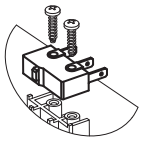

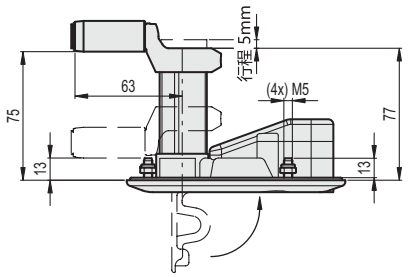


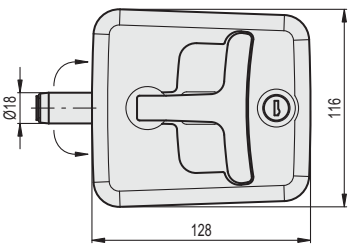


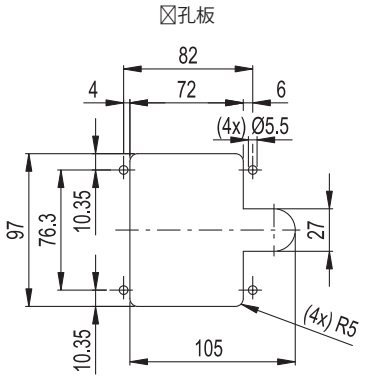


| 代码 | 说明 | ⚖ |
|---|---|---|
| 421501 | CSMH-128-BK | 507 |
| 421502 | CSMH-128-GR | 507 |
| 421503 | CSMH-U-128-BK | 507 |
| 421504 | CSMH-U-128-GR | 507 |



elesa+Ganter

ELESA 和 GANTER 依法保留所有权利。
复制我方图纸时需始终提及来源。

# GN 115.10

## 带握盘的闩锁

**钥匙操作, 可锁定/不可锁定**

### 规格

**可锁定款式:**

**类型**

- **SC**型: 钥匙操作 (相同的锁)
- **SU**型: 钥匙操作(不同的锁)

**识别号**

No. **1**: 如图中位置, 顶部左侧操作
No. **2**: 如图中位置, 顶部右侧操作

前框, 压铸锌, 喷塑涂层
黑色, RAL 9005, 纹理饰面 **SW**
银色, RAL 9006, 纹理饰面 **SR**

托盘, 塑料

- 黑灰色 (SW型)
- 浅灰色 (SR型)

钥匙
镍银, 带塑料捏手

其他部件
镀锌钢, 蓝钝处理

**不可锁定款式:**

**类型**

- **DK**型: 三角形锁芯(DK7)操作
- **VK7**型: 方形锁芯 A/F7操作
- **VK8**: A/F8 方形锁芯操作
- **SCH**型:一字槽操作
- **VDE**型: 双位锁芯操作

**识别号**

- No. **1**: 如图中位置, 顶部左侧操作
- No. **2**: 如图中位置, 顶部右侧操作

前框, 压铸锌, 喷塑涂层
黑色, RAL 9005, 纹理饰面 **SW**
银色, RAL 9006, 纹理饰面 **SR**

托盘, 塑料

- 黑灰色 (SW型)
- 浅灰色 (SR型)

操作部件
压铸锌

- 喷塑涂层, 黑色 (SW型)
- 镀镍 (SR型)

其他部件
镀锌钢, 蓝钝处理

### 信息

GN 115.10 带握盘的闩锁用于需要在闩锁装置之外增加抓握用模压凹槽的场合, 例如, 由于空间限制, 不允许操作元件突出的场合。
单次旋转运动幅度限制为90°, 例如, 采用三边楔形锁芯操作的DK型, 驱动锁舌在门框后急剧变换角度, 使得更易将门锁定。
可提供不同弧度的锁舌, 锁定范围涵盖4至50 mm.
锁与钥匙的有200多款配对组合, 钥匙上有数字标记。
供货范围包括一件单独的闩锁以及两件配套钥匙, 钥匙可在锁芯起始位置拔出。

### 附件

- 钥匙 GN 119.2 (参见页 1530)

### 施工和安装说明

安装前, 须在门上制作安装口, 如下图所示。
按照闩锁的位置, 从安装口的边缘到门框, 必须确保门的侧方及/或门的顶部与底部留有16.5 mm的间距, 从而保证锁闩可定位在门框之后。

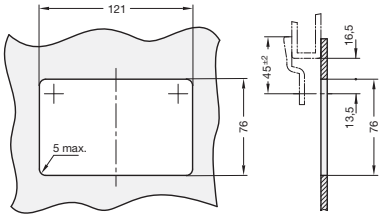


安装时, 将前框与预先装配好的闩锁, 倾斜着通过门上的闩锁安装孔, 从正前方插入。
将塑料托盘从背面置于前框的钻孔桩内。
随货提供 M4x12 圆头螺钉, 从后方拧紧, 以楔入并将整个单元固定到位。基于 7 mm 的最大门墙厚度, 应确保螺钉的最小拧入深度。

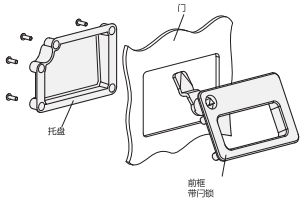


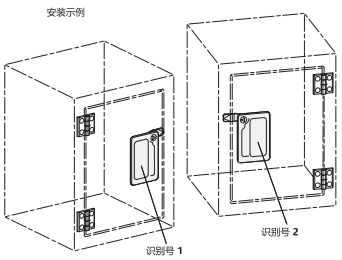





ELESA 和 GANTER 依法保留所有权利。
复制我方图纸时需始终提及来源。

# GN 115.10 | 带握盘的闩锁



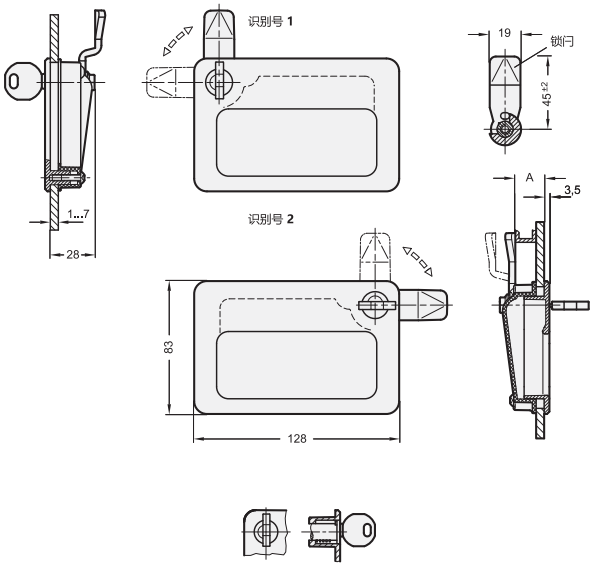


*料号中应注明闩锁的锁芯样式
SC SU

**GN 115.10 - 可锁定**

| 说明 | 闩距A | ⚖ |
|---|---|---|
| GN 115.10-*-4-1-SR | 4 | 300 |
| GN 115.10-*-4-1-SW | 4 | 300 |
| GN 115.10-*-4-2-SR | 4 | 300 |
| GN 115.10-*-4-2-SW | 4 | 300 |
| GN 115.10-*-6-1-SR | 6 | 307 |
| GN 115.10-*-6-1-SW | 6 | 307 |
| GN 115.10-*-6-2-SR | 6 | 307 |
| GN 115.10-*-6-2-SW | 6 | 307 |
| GN 115.10-*-8-1-SR | 8 | 308 |
| GN 115.10-*-8-1-SW | 8 | 308 |
| GN 115.10-*-8-2-SR | 8 | 308 |
| GN 115.10-*-8-2-SW | 8 | 308 |
| GN 115.10-*-10-1-SR | 10 | 309 |
| GN 115.10-*-10-1-SW | 10 | 309 |
| GN 115.10-*-10-2-SR | 10 | 309 |
| GN 115.10-*-10-2-SW | 10 | 309 |
| GN 115.10-*-13-1-SR | 13 | 310 |
| GN 115.10-*-13-1-SW | 13 | 310 |
| GN 115.10-*-13-2-SR | 13 | 310 |
| GN 115.10-*-13-2-SW | 13 | 310 |
| GN 115.10-*-14-1-SR | 14 | 311 |
| GN 115.10-*-14-1-SW | 14 | 311 |
| GN 115.10-*-14-2-SR | 14 | 311 |
| GN 115.10-*-14-2-SW | 14 | 311 |
| GN 115.10-*-16-1-SR | 16 | 312 |
| GN 115.10-*-16-1-SW | 16 | 312 |
| GN 115.10-*-16-2-SR | 16 | 312 |
| GN 115.10-*-16-2-SW | 16 | 312 |
| GN 115.10-*-18-1-SR | 18 | 305 |
| GN 115.10-*-18-1-SW | 18 | 305 |

**GN 115.10 - 可锁定**

| 说明 | 闩距A | ⚖ |
|---|---|---|
| GN 115.10-*-18-2-SR | 18 | 305 |
| GN 115.10-*-18-2-SW | 18 | 305 |
| GN 115.10-*-20-1-SR | 20 | 306 |
| GN 115.10-*-20-1-SW | 20 | 306 |
| GN 115.10-*-20-2-SR | 20 | 306 |
| GN 115.10-*-20-2-SW | 20 | 306 |
| GN 115.10-*-22-1-SR | 22 | 306 |
| GN 115.10-*-22-1-SW | 22 | 306 |
| GN 115.10-*-22-2-SR | 22 | 306 |
| GN 115.10-*-22-2-SW | 22 | 306 |
| GN 115.10-*-24-1-SR | 24 | 306 |
| GN 115.10-*-24-1-SW | 24 | 306 |
| GN 115.10-*-24-2-SR | 24 | 306 |
| GN 115.10-*-24-2-SW | 24 | 306 |
| GN 115.10-*-26-1-SR | 26 | 308 |
| GN 115.10-*-26-1-SW | 26 | 308 |
| GN 115.10-*-26-2-SR | 26 | 308 |
| GN 115.10-*-26-2-SW | 26 | 308 |
| GN 115.10-*-28-1-SR | 28 | 308 |
| GN 115.10-*-28-1-SW | 28 | 308 |
| GN 115.10-*-28-2-SR | 28 | 308 |
| GN 115.10-*-28-2-SW | 28 | 308 |
| GN 115.10-*-30-1-SR | 30 | 309 |
| GN 115.10-*-30-1-SW | 30 | 309 |
| GN 115.10-*-30-2-SR | 30 | 309 |
| GN 115.10-*-30-2-SW | 30 | 309 |
| GN 115.10-*-32-1-SR | 32 | 310 |
| GN 115.10-*-32-1-SW | 32 | 310 |
| GN 115.10-*-32-2-SR | 32 | 310 |
| GN 115.10-*-32-2-SW | 32 | 310 |

**GN 115.10 - 可锁定**

| 说明 | 闩距A | ⚖ |
|---|---|---|
| GN 115.10-*-34-1-SR | 34 | 312 |
| GN 115.10-*-34-1-SW | 34 | 312 |
| GN 115.10-*-34-2-SR | 34 | 312 |
| GN 115.10-*-34-2-SW | 34 | 312 |
| GN 115.10-*-36-1-SR | 36 | 313 |
| GN 115.10-*-36-1-SW | 36 | 313 |
| GN 115.10-*-36-2-SR | 36 | 313 |
| GN 115.10-*-36-2-SW | 36 | 313 |
| GN 115.10-*-38-1-SR | 38 | 315 |
| GN 115.10-*-38-1-SW | 38 | 315 |
| GN 115.10-*-38-2-SR | 38 | 315 |
| GN 115.10-*-38-2-SW | 38 | 315 |
| GN 115.10-*-40-1-SR | 40 | 315 |
| GN 115.10-*-40-1-SW | 40 | 315 |
| GN 115.10-*-40-2-SR | 40 | 315 |
| GN 115.10-*-40-2-SW | 40 | 315 |
| GN 115.10-*-42-1-SR | 42 | 317 |
| GN 115.10-*-42-1-SW | 42 | 317 |
| GN 115.10-*-42-2-SR | 42 | 317 |
| GN 115.10-*-42-2-SW | 42 | 317 |
| GN 115.10-*-45-1-SR | 45 | 319 |
| GN 115.10-*-45-1-SW | 45 | 319 |
| GN 115.10-*-45-2-SR | 45 | 319 |
| GN 115.10-*-45-2-SW | 45 | 319 |
| GN 115.10-*-50-1-SR | 50 | 322 |
| GN 115.10-*-50-1-SW | 50 | 322 |
| GN 115.10-*-50-2-SR | 50 | 322 |
| GN 115.10-*-50-2-SW | 50 | 322 |

SC型重量



ELESA 和 GANTER 依法保留所有权利。
复制我方图纸时需始终提及来源。

# GN 115.10 | 带握盘的闩锁

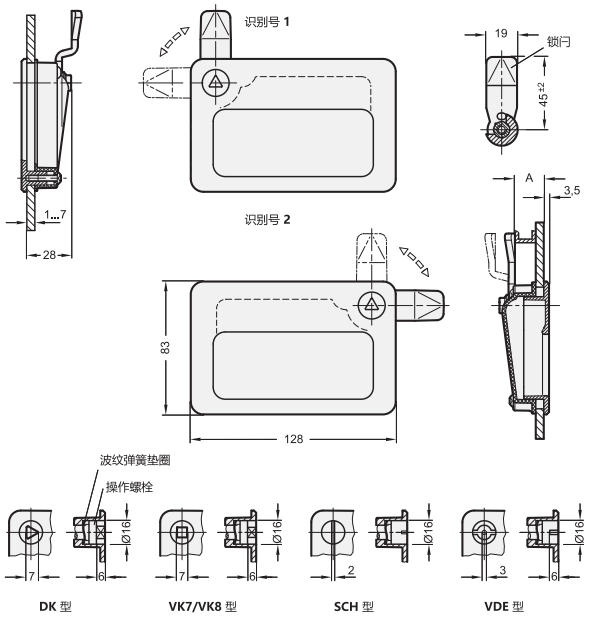


*料号中应注明闩锁的锁芯样式
**DK VK7 VK8 SCH VDE**

### GN 115.10 - 不可锁定

| 说明 | 闩距A | ⚖ |
|---|---|---|
| GN 115.10-*-4-1-SW | 4 | 310 |
| GN 115.10-*-4-1-SR | 4 | 310 |
| GN 115.10-*-4-2-SW | 4 | 310 |
| GN 115.10-*-4-2-SR | 4 | 310 |
| GN 115.10-*-6-1-SW | 6 | 307 |
| GN 115.10-*-6-1-SR | 6 | 307 |
| GN 115.10-*-6-2-SW | 6 | 307 |
| GN 115.10-*-6-2-SR | 6 | 307 |
| GN 115.10-*-8-1-SW | 8 | 308 |
| GN 115.10-*-8-1-SR | 8 | 308 |
| GN 115.10-*-8-2-SW | 8 | 308 |
| GN 115.10-*-8-2-SR | 8 | 308 |
| GN 115.10-*-10-1-SW | 10 | 307 |
| GN 115.10-*-10-1-SR | 10 | 307 |
| GN 115.10-*-10-2-SW | 10 | 307 |
| GN 115.10-*-10-2-SR | 10 | 307 |
| GN 115.10-*-13-1-SW | 13 | 307 |
| GN 115.10-*-13-1-SR | 13 | 307 |
| GN 115.10-*-13-2-SW | 13 | 307 |
| GN 115.10-*-13-2-SR | 13 | 307 |
| GN 115.10-*-14-1-SW | 14 | 307 |
| GN 115.10-*-14-1-SR | 14 | 307 |
| GN 115.10-*-14-2-SW | 14 | 307 |
| GN 115.10-*-14-2-SR | 14 | 307 |
| GN 115.10-*-16-1-SW | 16 | 300 |
| GN 115.10-*-16-1-SR | 16 | 300 |
| GN 115.10-*-16-2-SW | 16 | 300 |
| GN 115.10-*-16-2-SR | 16 | 300 |
| GN 115.10-*-18-1-SW | 18 | 305 |
| GN 115.10-*-18-1-SR | 18 | 305 |

### GN 115.10 - 不可锁定

| 说明 | 闩距A | ⚖ |
|---|---|---|
| GN 115.10-*-18-2-SW | 18 | 305 |
| GN 115.10-*-18-2-SR | 18 | 305 |
| GN 115.10-*-20-1-SW | 20 | 200 |
| GN 115.10-*-20-1-SR | 20 | 306 |
| GN 115.10-*-20-2-SW | 20 | 306 |
| GN 115.10-*-20-2-SR | 20 | 306 |
| GN 115.10-*-22-1-SW | 22 | 306 |
| GN 115.10-*-22-1-SR | 22 | 306 |
| GN 115.10-*-22-2-SW | 22 | 306 |
| GN 115.10-*-22-2-SR | 22 | 306 |
| GN 115.10-*-24-1-SW | 24 | 300 |
| GN 115.10-*-24-1-SR | 24 | 306 |
| GN 115.10-*-24-2-SW | 24 | 306 |
| GN 115.10-*-24-2-SR | 24 | 306 |
| GN 115.10-*-26-1-SW | 26 | 308 |
| GN 115.10-*-26-1-SR | 26 | 308 |
| GN 115.10-*-26-2-SW | 26 | 308 |
| GN 115.10-*-26-2-SR | 26 | 308 |
| GN 115.10-*-28-1-SW | 28 | 308 |
| GN 115.10-*-28-1-SR | 28 | 308 |
| GN 115.10-*-28-2-SW | 28 | 308 |
| GN 115.10-*-28-2-SR | 28 | 308 |
| GN 115.10-*-30-1-SW | 30 | 309 |
| GN 115.10-*-30-1-SR | 30 | 309 |
| GN 115.10-*-30-2-SW | 30 | 309 |
| GN 115.10-*-30-2-SR | 30 | 309 |
| GN 115.10-*-32-1-SW | 32 | 310 |
| GN 115.10-*-32-1-SR | 32 | 310 |
| GN 115.10-*-32-2-SW | 32 | 310 |
| GN 115.10-*-32-2-SR | 32 | 310 |

### GN 115.10 - 不可锁定

| 说明 | 闩距A | ⚖ |
|---|---|---|
| GN 115.10-*-34-1-SW | 34 | 312 |
| GN 115.10-*-34-1-SR | 34 | 312 |
| GN 115.10-*-34-2-SW | 34 | 312 |
| GN 115.10-*-34-2-SR | 34 | 312 |
| GN 115.10-*-36-1-SW | 36 | 313 |
| GN 115.10-*-36-1-SR | 36 | 313 |
| GN 115.10-*-36-2-SW | 36 | 313 |
| GN 115.10-*-36-2-SR | 36 | 313 |
| GN 115.10-*-38-1-SW | 38 | 315 |
| GN 115.10-*-38-1-SR | 38 | 315 |
| GN 115.10-*-38-2-SW | 38 | 315 |
| GN 115.10-*-38-2-SR | 38 | 315 |
| GN 115.10-*-40-1-SW | 40 | 318 |
| GN 115.10-*-40-1-SR | 40 | 318 |
| GN 115.10-*-40-2-SW | 40 | 318 |
| GN 115.10-*-40-2-SR | 40 | 318 |
| GN 115.10-*-42-1-SW | 42 | 317 |
| GN 115.10-*-42-1-SR | 42 | 317 |
| GN 115.10-*-42-2-SW | 42 | 317 |
| GN 115.10-*-42-2-SR | 42 | 317 |
| GN 115.10-*-45-1-SW | 45 | 318 |
| GN 115.10-*-45-1-SR | 45 | 318 |
| GN 115.10-*-45-2-SW | 45 | 318 |
| GN 115.10-*-45-2-SR | 45 | 31 |
| GN 115.10-*-50-1-SW | 50 | 322 |
| GN 115.10-*-50-1-SR | 50 | 322 |
| GN 115.10-*-50-2-SW | 50 | 322 |
| GN 115.10-*-50-2-SR | 50 | 322 |

DK型重量



ELESA 和 GANTER 依法保留所有权利。
复制我方图纸时需始终提及来源。

# GN 119.2

## 钥匙

### 用于锁

**规格**

**类型**

- **DK6,5**型: 三角锁芯操作 h = 6.5
- **DK7**型: 三角锁芯操作 h = 7
- **VK6**型: A/F6 方形锁芯操作
- **VK7**型: A/F7 方形锁芯操作
- **VK8**型: A/F8 方形锁芯操作
- **VDE5**型: 双位锁芯 $d_2$ = 5.6
- **SCH**型: 刀片/一字槽操作

压铸锌
喷塑涂层
黑色, 纹理饰面 **SW**

**信息**

用于GN 119.2 系列闩锁的钥匙适用于以下闩锁:

- 迷你型闩锁GN 115.1 (参见页 1504)
- 不锈钢迷你型闩锁 GN 115.6 (参见页 1505)
- 开门手柄,可锁定 GN 115 (参见页 1462)
- 开门手柄,不可锁定 GN 115 (参见页 1465)
- 闩锁带钥匙 GN 115 (参见页 1468)
- 不锈钢卫生型锁 GN 115 (参见页 1471)
- 带闩锁"U" 型机柜手柄 GN 115.7 (参见页 1472)
- 钩型闩锁 GN 115.8 (参见页 1474)
- 带握盘的闩锁 GN 115.10 (参见页 1527)
- 旋转锁定式闩锁GN 116.1 (参见页 1494)
- 闩锁 GN 119 (参见页 1482)
- 带闩锁"U" 型机柜手柄 GN 119.3 (参见页 1484)
- 旋转锁定式闩锁GN 516 (参见页 1542)
- 旋转锁定式闩锁GN 516.1 (参见页 1544)
- 不锈钢旋转锁定式闩锁 GN 516.5 (参见页 1546)

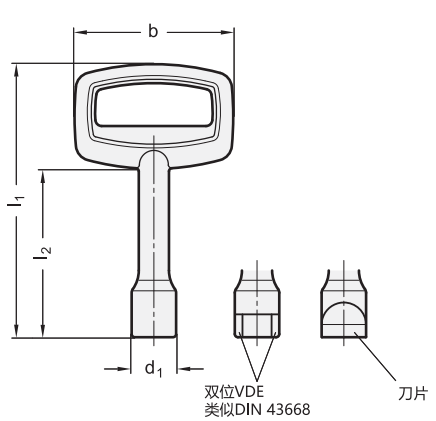


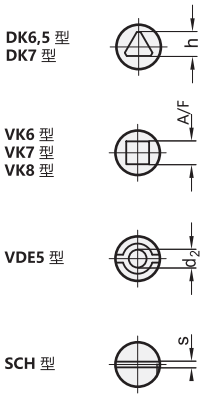


**GN 119.2**

| 说明 | l1 | l2 | b | d1 | d2 | h | s | A/F | 用于闩锁 | ⚖ |
|---|---|---|---|---|---|---|---|---|---|---|
| GN 119.2-55-DK6,5-SW | 55 | 34 | 32 | 11.4 | - | 6.5 | 1.3 | 6 | GN 115.1 / GN 115.6 | 23 |
| GN 119.2-86-DK7-SW | 86 | 53 | 50 | 14 | 5.6 | 7 | 1.8 | 7 | GN 115 / GN 115.7 / GN 115.8 / GN 115.10 / GN 116.1 / GN 119 / GN 119.3 / GN 516 / GN 516.1 / GN 516.5 | 62 |
| GN 119.2-55-SCH-SW | 55 | 34 | 32 | 11.4 | - | 6.5 | 1.3 | 6 | GN 115.1 / GN 115.6 | 22 |
| GN 119.2-86-SCH-SW | 86 | 53 | 50 | 14 | 5.6 | 7 | 1.8 | 7 | GN 115 / GN 115.7 / GN 115.8 / GN 115.10 / GN 116.1 / GN 119 / GN 119.3 / GN 516 / GN 516.1 / GN 516.5 | 58 |
| GN 119.2-55-VK6-SW | 55 | 34 | 32 | 11.4 | - | 6.5 | 1.3 | 6 | GN 115.1 / GN 115.6 | 20 |
| GN 119.2-86-VDE5-SW | 86 | 53 | 50 | 14 | 5.6 | 7 | 1.8 | 7 | GN 115 / GN 115.7 / GN 115.8 / GN 115.10 / GN 116.1 / GN 119 / GN 119.3 / GN 516 / GN 516.1 / GN 516.5 | 58 |
| GN 119.2-86-VK8-SW | 86 | 53 | 50 | 14 | - | - | - | 8 | GN 115 / GN 115.7 / GN 115.8 / GN 115.10 / GN 116.1 / GN 119 / GN 119.3 / GN 516 / GN 516.1 / GN 516.5 | 50 |
| GN 119.2-86-VK7-SW | 86 | 53 | 50 | 14 | 5.6 | 7 | 1.8 | 7 | GN 115 / GN 115.7 / GN 115.8 / GN 115.10 / GN 116.1 / GN 119 / GN 119.3 / GN 516 / GN 516.1 / GN 516.5 | 61 |





ELESA 和 GANTER 依法保留所有权利。
复制我方图纸时需始终提及来源。

# LPR

## 用于平头拉式手柄的锁舌。

**钢制或不锈钢制**

**标准型号**
- **LPR**: 镀锌钢锁舌
- **LPR-SST**: AISI 304 不锈钢锁舌。

安装在PR-CH

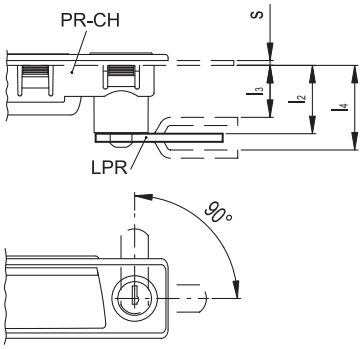


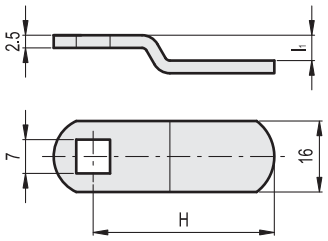


**LPR**

| 代码 | 说明 | H | l1 | s+l2 | s+l3 | s+l4 | ⚖ |
|---|---|---|---|---|---|---|---|
| 421041 | LPR-0-17 | 17.5 | 0 | 23.2 | - | - | 7 |
| 421045 | LPR-0-22 | 22 | 0 | 23.2 | - | - | 8 |
| 421049 | LPR-0-32 | 32 | 0 | 23.2 | - | - | 11 |
| 421053 | LPR-0-46 | 46 | 0 | 23.2 | - | - | 15 |
| 421057 | LPR-2-24 | 24.5 | 2 | - | 21.2 | 25.2 | 8 |
| 421061 | LPR-2-28 | 27.8 | 2 | - | 21.2 | 25.2 | 10 |
| 421065 | LPR-2-34 | 34.5 | 2 | - | 21.2 | 25.2 | 11 |
| 421069 | LPR-5-30 | 30 | 5 | - | 18.2 | 28.2 | 10 |
| 421073 | LPR-5-33 | 33 | 5 | - | 18.2 | 28.2 | 11 |
| 421077 | LPR-5-35 | 35.5 | 5 | - | 18.2 | 28.2 | 12 |
| 421081 | LPR-8-32 | 32.5 | 8 | - | 15.2 | 31.2 | 13 |
| 421085 | LPR-12-26 | 26.5 | 12 | - | 11.2 | 35.2 | 12 |

**LPR-SST** 不锈钢

| 代码 | 说明 | H | l1 | s+l2 | s+l3 | s+l4 | ⚖ |
|---|---|---|---|---|---|---|---|
| 421046 | LPR-0-20-SST | 19.8 | 0 | 23.2 | - | - | 8 |
| 421050 | LPR-0-32-SST | 32 | 0 | 23.2 | - | - | 11 |
| 421054 | LPR-0-46-SST | 46 | 0 | 23.2 | - | - | 15 |
| 421068 | LPR-0-45-SST | 45 | 3 | - | 20.2 | 26.2 | 15 |



ELESA 和 GANTER 依法保留所有权利。
复制我方图纸时需始终提及来源。

# PR-CH

RoHS PA +80° 0°

## 带闩锁的平头拉式手柄

**咬接式安装，高科技聚合体**

ELESA Original design

**手柄和定子**
玻璃纤维加固聚酰胺基 (PA) 高科技聚合体，灰黑色，亚光饰面。

**2把钥匙**
镀镍黄铜或聚酰胺基 (PA) 高科技聚合体。

**标准型号**

PR.92-CH - D ① - K ② - F ③

① D: 右侧锁
S: 左侧锁

② K: 锁和钥匙的组合，转动 90°时从两个位置取下。
镀黄铜锌合金转子
QE: 锁用于配电柜型
玻璃纤维加固聚酰胺基（PA）
高科技聚合体转子
AISI 304 不锈钢螺钉和垫圈

③ **仅用于K型**
F: 不同的组合（400种组合）
U: 相同组合
（所有锁均可由同样的钥匙打开）
M: 带主控钥匙的不同种组合（160种组合）. 随每批定货提供两把主控钥匙，可打开所有锁。
**仅用于QE型**
T: 三角形锁槽
Q: 方形锁槽
A: 双翼形锁槽

K型订购型号示例
**51911 PR.92-CH-D-K-F**
QE型订购型号示例
**51921 PR.92-CH-D-QE-T**

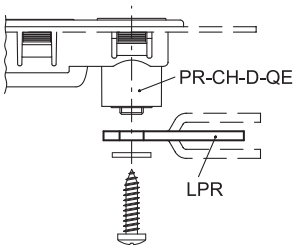


钻孔模板

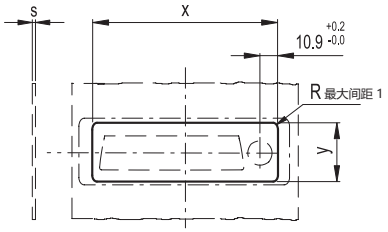


| s | x | y |
|---|---|---|
| 0.7÷1 | $110^{+0.3}$ | $30.5^{+0.1}$ |
| 1÷1.5 | $110^{+0.3}$ | $30.7^{+0.1}$ |
| 1.5÷2 | $110^{+0.3}$ | $31.7^{+0.1}$ |
| 2÷2.2 | $110^{+0.3}$ | $31.7^{+0.1}$ |

**技术参数**
将手柄装在厚1.5mm的加固金属板上（为测试进行加固），进行实验室试验，得出表中所列提升 (F1) 及拔拉 (F2) 阻力值。

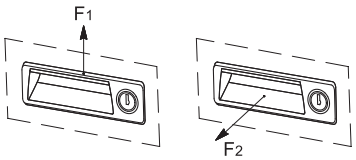


**可按需提供的附件（需单独订购）**
锁舌LPR. (页 )

**安装说明**
1. 根据表中所列模板规格，在手柄外壳上钻孔。
2. 在安装手柄前去除所有钻孔毛刺。
3. 将手柄上部安装到壳内 (图1)。
4. 按压手柄下部直至其完全咬合 (图2)。

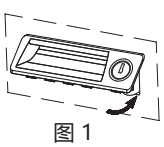
图 1

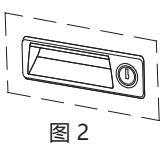
图 2



elesa+Ganter

ELESA 和 GANTER 依法保留所有权利。
复制我方图纸时需始终提及来源。

# PR-CH

## 带闩锁的平头拉式手柄

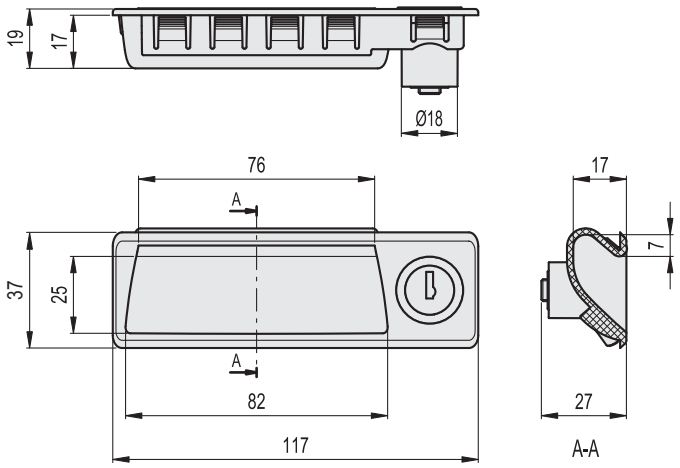


| 代码 | 说明 | F1 [N] | F2 [N] | ⚖ |
|---|---|---|---|---|
| 51911 | PR.92-CH-D-K-F | 3600 | 1500 | 57 |
| 51913 | PR.92-CH-D-K-U | 3600 | 1500 | 57 |
| 51915 | PR.92-CH-D-K-M | 3600 | 1500 | 57 |
| 51921 | PR.92-CH-D-QE-T | 3600 | 1500 | 40 |
| 51923 | PR.92-CH-D-QE-Q | 3600 | 1500 | 40 |
| 51925 | PR.92-CH-D-QE-A | 3600 | 1500 | 40 |
| 51912 | PR.92-CH-S-K-F | 3600 | 1500 | 57 |
| 51914 | PR.92-CH-S-K-U | 3600 | 1500 | 57 |
| 51916 | PR.92-CH-S-K-M | 3600 | 1500 | 57 |
| 51922 | PR.92-CH-S-QE-T | 3600 | 1500 | 40 |
| 51924 | PR.92-CH-S-QE-Q | 3600 | 1500 | 40 |
| 51926 | PR.92-CH-S-QE-A | 3600 | 1500 | 40 |



ELESA 和 GANTER 依法保留所有权利。
复制我方图纸时需始终提及来源。

# EBP-CH

RoHS PA +130° -30°

## 带锁具的手柄

**高科技聚合体**

**手柄**
玻璃纤维加固聚酰胺基 (PA) 高科技聚合体，灰黑色，亚光饰面。

**锁**
- 玻璃纤维增强聚酰胺基 (PA) 高科技聚合体锁芯，灰黑色，亚光饰面。NBR橡胶O形环。
- 铜制嵌件 M22x1.5。
- 锌合金锁紧螺母M22x1,5。
- 锌合金锁舌，厚度= 4 mm。
- 镀锌钢带齿垫圈。
- 镀锌钢自攻螺钉。

**钥匙**
聚酰胺基 (PA) 高科技聚合体，灰黑色，亚光饰面。

**标准型号**
铜毂，螺纹盲孔。
- **EBP-CH-T**: 三角形钥匙槽。
- **EBP-CH-A**: 双翼形钥匙槽。

**旋转**
90°。

技术参数
拉伸应力和冲击强度：表中所示F1、F2、L1和L2值，是通过相关的测力设备，按照图中所示条件，并在正常环境温度下进行断裂试验获得。
表中F3表示门在关闭状态下手柄可承受的拉力。

**安装说明**
1. 根据提供的模板，在门上钻孔。
2. 安装手柄。
3. 将螺母拧在嵌件上，旋紧螺纹，把手柄固定到门上。
4. 将锁芯装入手柄座。
5. 通过垫圈和固定螺钉将锁舌安装在锁芯末端。

ERGOSTYLE®

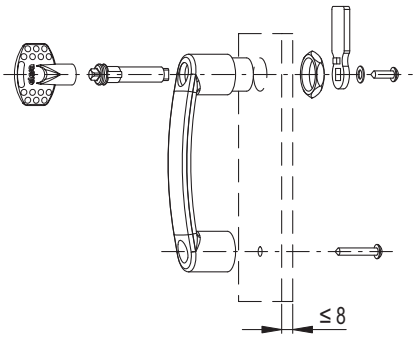


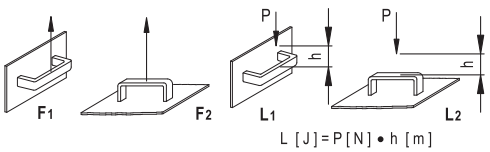


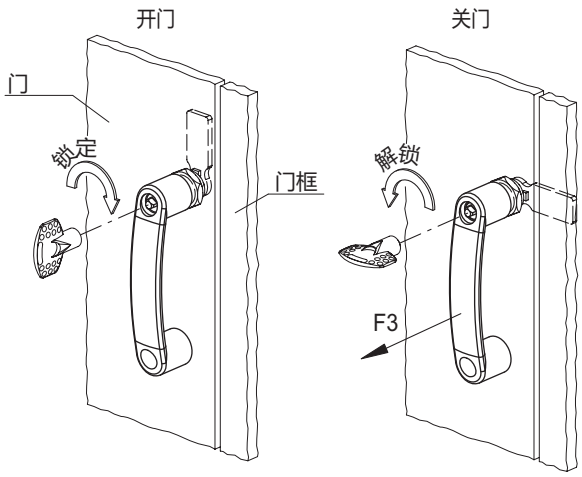






elesa+Ganter

ELESA 和 GANTER 依法保留所有权利。
复制我方图纸时需始终提及来源。

# EBP-CH

## 带锁具的手柄

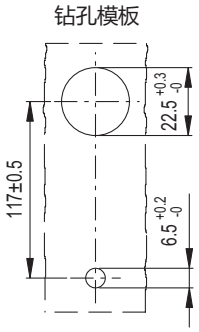


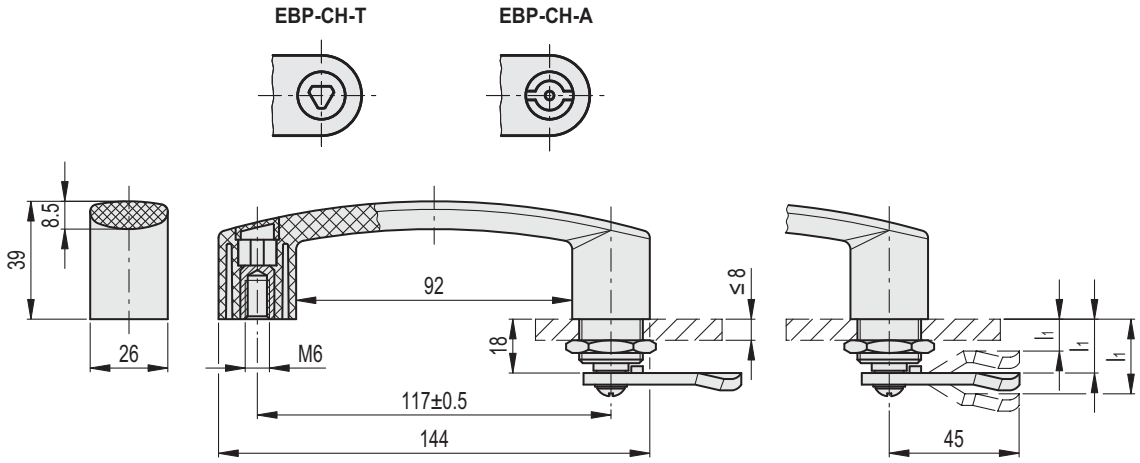


**EBP-CH-T** **EBP-CH-A**

| 代码 | 说明 | 代码 | 说明 | l1 | F1 [N] | F2 [N] | F3 [N] | L1 [J] | L2 [J] | ⚖ |
|---|---|---|---|---|---|---|---|---|---|---|
| 260266-C1 | EBP.140-CH-T-L6-B M6-C1 | 260286-C1 | EBP.140-CH-A-L6-B M6-C1 | 6 | 2700 | 1800 | 1000 | 10 | 4 | 165 |
| 260267-C1 | EBP.140-CH-T-L10-B M6-C1 | 260287-C1 | EBP.140-CH-A-L10-B M6-C1 | 10 | 2700 | 1800 | 1000 | 10 | 4 | 164 |
| 260268-C1 | EBP.140-CH-T-L14-B M6-C1 | 260288-C1 | EBP.140-CH-A-L14-B M6-C1 | 14 | 2700 | 1800 | 1000 | 10 | 4 | 164 |
| 260269-C1 | EBP.140-CH-T-L16-B M6-C1 | 260289-C1 | EBP.140-CH-A-L16-B M6-C1 | 16 | 2700 | 1800 | 1000 | 10 | 4 | 163 |
| 260270-C1 | EBP.140-CH-T-L18-B M6-C1 | 260290-C1 | EBP.140-CH-A-L18-B M6-C1 | 18 | 2700 | 1800 | 1000 | 10 | 4 | 163 |
| 260271-C1 | EBP.140-CH-T-L20-B M6-C1 | 260291-C1 | EBP.140-CH-A-L20-B M6-C1 | 20 | 2700 | 1800 | 1000 | 10 | 4 | 163 |
| 260272-C1 | EBP.140-CH-T-L22-B M6-C1 | 260292-C1 | EBP.140-CH-A-L22-B M6-C1 | 22 | 2700 | 1800 | 1000 | 10 | 4 | 164 |
| 260273-C1 | EBP.140-CH-T-L24-B M6-C1 | 260293-C1 | EBP.140-CH-A-L24-B M6-C1 | 24 | 2700 | 1800 | 1000 | 10 | 4 | 164 |
| 260274-C1 | EBP.140-CH-T-L26-B M6-C1 | 260294-C1 | EBP.140-CH-A-L26-B M6-C1 | 26 | 2700 | 1800 | 1000 | 10 | 4 | 165 |
| 260275-C1 | EBP.140-CH-T-L28-B M6-C1 | 260295-C1 | EBP.140-CH-A-L28-B M6-C1 | 28 | 2700 | 1800 | 1000 | 10 | 4 | 165 |
| 260276-C1 | EBP.140-CH-T-L30-B M6-C1 | 260296-C1 | EBP.140-CH-A-L30-B M6-C1 | 30 | 2700 | 1800 | 1000 | 10 | 4 | 165 |
| 260277-C1 | EBP.140-CH-T-L32-B M6-C1 | 260297-C1 | EBP.140-CH-A-L32-B M6-C1 | 32 | 2700 | 1800 | 1000 | 10 | 4 | 166 |
| 260278-C1 | EBP.140-CH-T-L34-B M6-C1 | 260298-C1 | EBP.140-CH-A-L34-B M6-C1 | 34 | 2700 | 1800 | 1000 | 10 | 4 | 166 |
| 260279-C1 | EBP.140-CH-T-L36-B M6-C1 | 260299-C1 | EBP.140-CH-A-L36-B M6-C1 | 36 | 2700 | 1800 | 1000 | 10 | 4 | 167 |
| 260280-C1 | EBP.140-CH-T-L38-B M6-C1 | 260300-C1 | EBP.140-CH-A-L38-B M6-C1 | 38 | 2700 | 1800 | 1000 | 10 | 4 | 167 |
| 260281-C1 | EBP.140-CH-T-L40-B M6-C1 | 260301-C1 | EBP.140-CH-A-L40-B M6-C1 | 40 | 2700 | 1800 | 1000 | 10 | 4 | 168 |
| 260282-C1 | EBP.140-CH-T-L42-B M6-C1 | 260302-C1 | EBP.140-CH-A-L42-B M6-C1 | 42 | 2700 | 1800 | 1000 | 10 | 4 | 168 |



ELESA 和 GANTER 依法保留所有权利。
复制我方图纸时需始终提及来源。

# EBR-CH

RoHS PA +130° -30°

## 带安全锁定装置的手柄

**高科技聚合体**

**材料**
玻璃纤维加固聚酰胺基(PA)高科技聚合体，具有防侵入设计的安全钥匙槽，黑灰色，亚光饰面。

**锁销**
AISI 304 不锈钢销，高科技聚合体按钮，红色圆柱形。cante**

**钥匙固定装置**
滚珠和 AISI 316 不锈钢弹簧。

**盖帽**
Ergostyle彩色高科技聚合体，光亮饰面；随货提供，压入式装配，可用螺丝刀拆卸。
还可作为附件单独供应(参见ECA.表)。

| 代码 | 说明 | 盖帽用于 |
|---|---|---|
| 29831-* | ECA.B1-* | EBR.150 |

* 完整代码及型号请添加色号索引 (C1, ..., C6).

**标准型号**
用于安装带内六角的圆柱头螺钉、六角头螺钉或标准锁紧螺母的通孔。

**防盗安全钥匙 另行订购**
- **CSN ( 代码6951)**：聚甲醛基 (POM) 高科技聚合体折叠钥匙，红色，不锈钢嵌件。

**锁定装置的功能**
带EBR-CH型手柄的门只能由经授权的人员，将防侵入型钥匙正确地插入槽内，才能打开。
锁紧：按住锁紧按钮，直至其红色部分完全嵌入螺栓本体和装置夹。确保在锁紧操作过程中未插入钥匙。
开启：插入钥匙(无需旋转)并且推入使内部装置弹起。
球形弹簧固定系统确保在正常开关门操作期间，钥匙在插槽内时，可被锁定。

**技术参数**
拉伸应力和冲击强度：表中所示F1、F2、L1和L2值，是通过相关的测力设备，按照图中所示条件，并在正常环境温度下进行断裂试验获得。

CSN

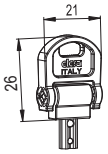


ERGOSTYLE®

锁紧
锁紧按钮

开锁

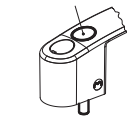

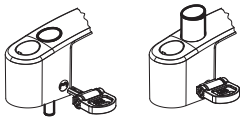

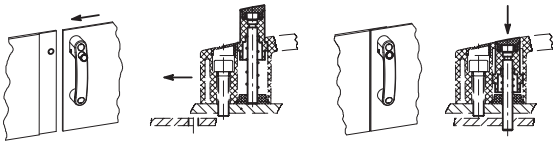

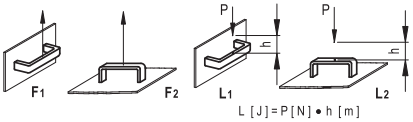


L [J] = P [N] • h [m]





elesa+Ganter


ELESA 和 GANTER 依法保留所有权利。
复制我方图纸时需始终提及来源。

# EBR-CH

## 带安全锁定装置的手柄

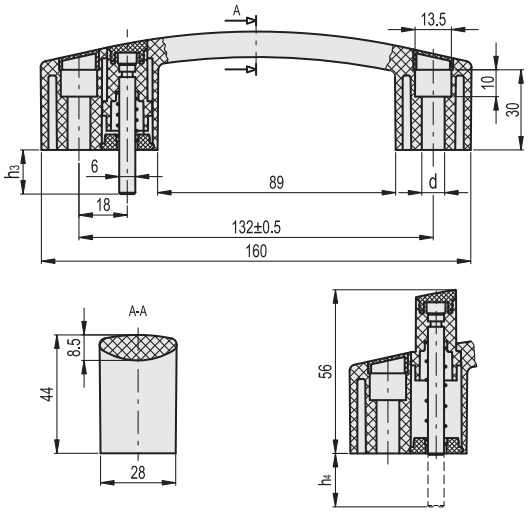


* Complete with colour index, example: 260521-C2 EBR.150-CH-6-16-C2

| C1 | C2 | C3 | C4 | C5 | C6 |
|---|---|---|---|---|---|
| RAL7021 | RAL2004 | RAL7035 | RAL1021 | RAL5024 | RAL3000 |

| 代码 | 说明 | h3 | h4 | d | F1 [N] | F2 [N] | L1 [J] | L2 [J] | ⚖ |
|---|---|---|---|---|---|---|---|---|---|
| 260521-* | EBR.150-CH-6-16-* | 16 | - | 6.5 | 2800 | 2900 | 35 | 8 | 86 |
| 260523-* | EBR.150-CH-6-52-* | 52 | 36 | 6.5 | 2800 | 2900 | 35 | 8 | 116 |
| 260525-* | EBR.150-CH-6-60-* | 60 | 44 | 6.5 | 2800 | 2900 | 35 | 8 | 120 |
| 260527-* | EBR.150-CH-6-65-* | 65 | 49 | 6.5 | 2800 | 2900 | 35 | 8 | 124 |
| 260529-* | EBR.150-CH-6-81-* | 81 | 65 | 6.5 | 2800 | 2900 | 35 | 8 | 132 |
| 260531-* | EBR.150-CH-8-16-* | 16 | - | 8.5 | 2800 | 2900 | 35 | 8 | 90 |
| 260533-* | EBR.150-CH-8-52-* | 52 | 36 | 8.5 | 2800 | 2900 | 35 | 8 | 120 |
| 260535-* | EBR.150-CH-8-60-* | 60 | 44 | 8.5 | 2800 | 2900 | 35 | 8 | 126 |
| 260537-* | EBR.150-CH-8-65-* | 65 | 49 | 8.5 | 2800 | 2900 | 35 | 8 | 132 |
| 260539-* | EBR.150-CH-8-81-* | 81 | 65 | 8.5 | 2800 | 2900 | 35 | 8 | 140 |



ELESA 和 GANTER 依法保留所有权利。
复制我方图纸时需始终提及来源。

# GN 315

RoHS

## 弹簧锁

### A1 / A2 锁定距离可调节

**规格**

外壳
压铸锌
- 耐腐蚀，ZNDG Pass nano®-涂层
- 烟灰色

定位套筒
钢制
黑色塑料喷涂
亚光纹理饰面

按钮 / 滑片操作
塑料（聚酰胺PA）
黑色，亚光饰面

按钮
塑料（聚酰胺PA）
浅灰色

六角螺母
镀锌钢，蓝钝处理

**信息**

GN 315 弹簧锁最大的特色在于由径向弹簧滑片进行锁闭操作。
门关闭时，会自动上锁。斜角滑片会被一个适配的凸耳推回，然后由压力弹簧推入锁闭位置。
门通过按钮解锁
该弹簧锁配有操作捏手，用于对门的操作。

**技术信息**

- 塑料特性 (参见页 A2)

**施工和安装说明**

这些卡锁可用于锁定门，但不能夹紧。
这就是为何需要精确确定锁定范围A(门+门框宽度) 的原因。
对于卡锁GN 315，锁定距离可以通过调节套筒通过精密螺纹进行调节来连续设置。这使安装变得更加容易。
图示为所需安装孔的直径。
卡扣锁从前面推动通过孔直径，并从后面用六角螺母安装。
大批量安装时，门扇上的安装孔径由开孔器或激光加工而成。
小批量安装时，且钢板厚度小于2mm时，采用的金属板开孔器 GN 123 (参见页 1493) 为可选工具。
安装孔径也可采用钻/铣方式加工，如轮廓图所示。

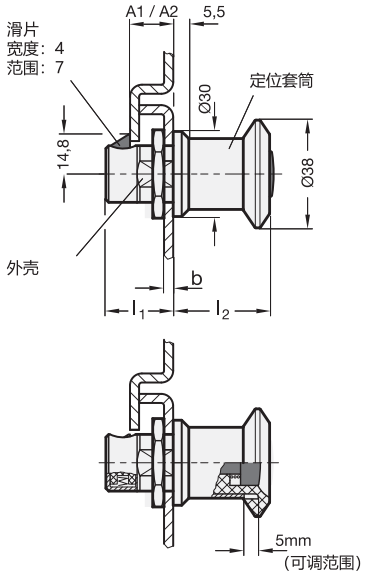


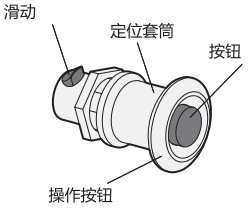


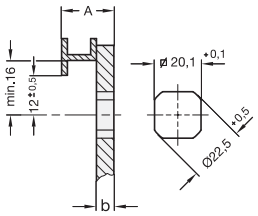


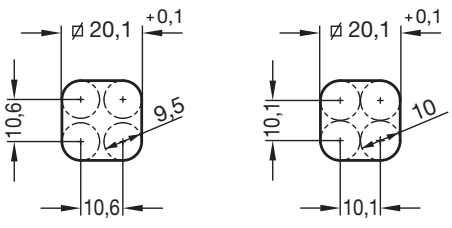


**GN 315**

| 说明 | 最小锁定距离 | 最大锁定距离 | b max. | l1 | l2 | ⚖ |
|---|---|---|---|---|---|---|
| GN 315-A1 | 18 | 23 | 10.5 \| 15.5 | 26.5 \| 31.5 | 34 \| 29 | 100 |
| GN 315-A2 | 23 | 28 | 15.5 \| 20.5 | 31.5 \| 36.5 | 34 \| 29 | 141 |



elesa+Ganter

ELESA 和 GANTER 依法保留所有权利。
复制我方图纸时需始终提及来源。

# GN 315.1

## 弹簧锁

**两种锁定距离 A**

### 规格

外壳
压铸锌

- 耐腐蚀，ZNDG Pass nano®-涂层
- 烟灰色

定位环
附加喷塑涂层
黑色，亚光纹理饰面

滑片
塑料 (聚酰胺PA)
黑色

按钮
塑料 (聚酰胺PA)
浅灰色

六角螺母
镀锌钢，蓝钝处理

### 信息

GN 315.1 弹簧锁最大的特色在于由径向弹簧滑片进行锁闭操作。
门关闭时，会自动上锁。斜角滑片会被一个适配的凸耳推回，然后由压力弹簧推入锁闭位置。
门通过按钮解锁
除了不允许在门上安装操作元件或要求操作元件必需分开安装的情况，GN 315.1弹簧锁可应用于任何场合。

### 技术信息

- 塑料特性 (参见页 A2)

### 附件

- 开门手柄 GN 120.1 (参见页 1487)

### 施工和安装说明

这些卡锁可用于锁定门，但不能夹紧。
这就是为何需要精确确定锁定范围A(门+门框宽度) 的原因。
图示为所需安装孔的直径。
卡扣锁从前面推动通过孔直径，并从后面用六角螺母安装。
大批量安装时，门扇上的安装孔径由开孔器或激光加工而成。
小批量安装时，且钢板厚度小于2mm时，采用的金属板开孔器 GN 123 (参见页 1493) 为可选工具。
安装孔径也可采用钻/铣方式加工，如轮廓图所示。

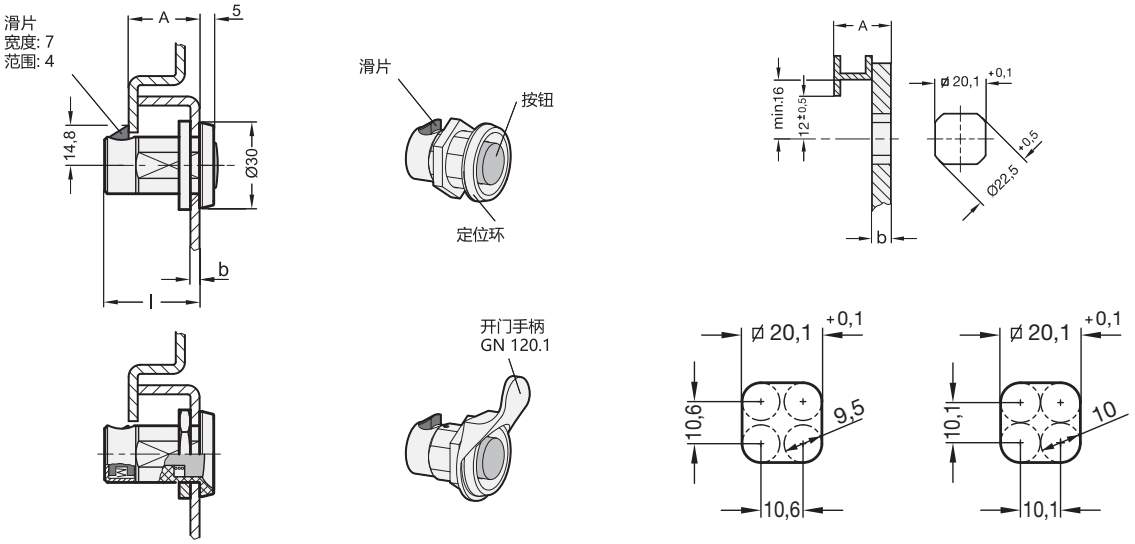


**GN 315.1**

| 说明 | 锁定距离A | b max. | l | ⚖ |
|---|---|---|---|---|
| GN 315.1-20 | 20 | 12 | 28.5 | 57 |
| GN 315.1-25 | 25 | 17 | 33.5 | 66 |




ELESA 和 GANTER 依法保留所有权利。
复制我方图纸时需始终提及来源。

# GN 702

## 挡锁

### 带4个分度位(4 x 90°)

**规格**

**类型**

- **A**型: 带表面安装法兰
- **B**型: 带内螺纹
- **C**型: 带外螺纹

闩锁
压铸锌, 喷塑涂层
黑色, RAL 9005, 纹理饰面 **SW**
红色, RAL 3000, 纹理饰面 **RS**

分度装置
A型
压铸锌 / 塑料

B型/C型
钢质 / 塑料
镀锌钢制部件, 蓝钝处理

固定法兰, 压铸锌
喷塑涂层, 黑色, 亚光饰面

**信息**

GN 702 挡锁特别适用于不涉及动态载荷的轻量应用场合。如: 保持抽屉的关闭状态。
为了安装C型挡锁, 须按以下图表所示, 在所安装表面设孔。
通常采用冲压或激光开孔。
小批量安装时, 且钢板厚度小于2mm时, 采用的金属板开孔器 GN 123 (参见页 1493) 为可选工具。
另外, 也可采用钻/铣方式开孔。

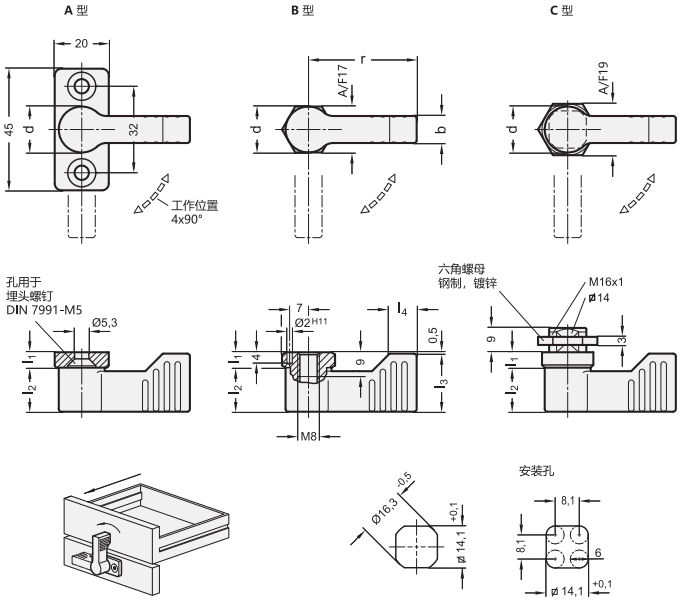


*料号中应注明挡锁的安装形式

| A | B | C |
|---|---|---|
| 带用于正面安装的法兰 | 带内螺纹 | 带外螺纹 |

**GN 702**

| 说明 | d | r | b | l1 ≈ | l2 | l3 min. | l4 | ⚖ |
|---|---|---|---|---|---|---|---|---|
| GN 702-17-40-*-RS | 17 | 40 | 10 | 5.5 | 16.5 | 21.5 | 11 | 72 |
| GN 702-17-40-*-SW | 17 | 40 | 10 | 5.5 | 16.5 | 21.5 | 11 | 73 |
| GN 702-17-55-*-RS | 17 | 55 | 10 | 5.5 | 16.5 | 21.5 | 11 | 80 |
| GN 702-17-55-*-SW | 17 | 55 | 10 | 5.5 | 16.5 | 21.5 | 11 | 80 |

A型重量





ELESA 和 GANTER 依法保留所有权利。
复制我方图纸时需始终提及来源。

# GN 720

## 挡锁

**带4个分度位(4 x 90°)**

### 规格

**类型**

**A**型: 沉头螺钉安装

闩锁
压铸锌
喷塑涂层
黑色, RAL 9005, 纹理饰面 **SW**
银色, RAL 9006, 纹理饰面 **SR**

分度装置
不锈钢

沉头螺钉DIN7991
不锈钢 (A2)

### 信息

GN 720 挡锁可用作止动挡块, 具有极高的稳定性。
内置球形弹簧锁定装置有4个互呈90° 的锁定位置。由于采用埋头螺钉安装, 可自由选择闩锁的锁定位置。
闩体坚固, 如需要, 还可采用车削工艺制作。
埋头螺钉作为套件随货提供。

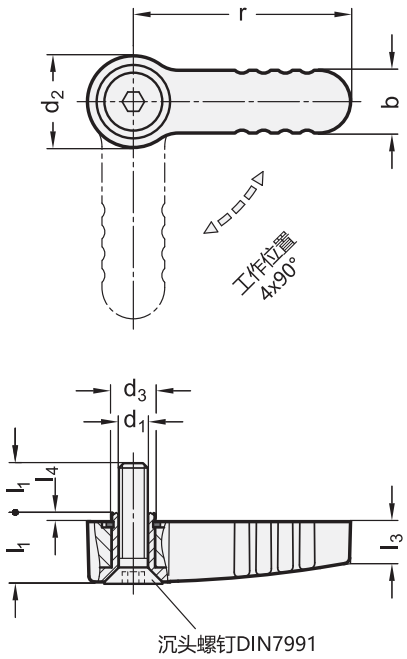


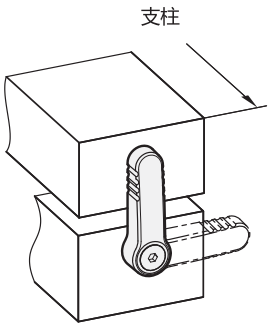


**GN 720**

| 说明 | r | d1 | b | d2 | d3 | l1 | l2 | l3 | l4 | 载荷 F 最大 N | ⚖ |
|---|---|---|---|---|---|---|---|---|---|---|---|
| GN 720-45-M6-A-SR | 45 | M 6 | 13 | 19 | 9 | 12 | 13 | 8.5 | 0.5 | 500 | 59 |
| GN 720-45-M6-A-SW | 45 | M 6 | 13 | 19 | 9 | 12 | 13 | 8.5 | 0.5 | 500 | 59 |
| GN 720-65-M8-A-SR | 65 | M 8 | 18 | 25 | 14 | 14 | 16 | 10.5 | 0.6 | 1000 | 131 |
| GN 720-65-M8-A-SW | 65 | M 8 | 18 | 25 | 14 | 14 | 16 | 10.5 | 0.6 | 1000 | 131 |




ELESA 和 GANTER 依法保留所有权利。
复制我方图纸时需始终提及来源。

# GN 516

RoHS IP65

## 旋转锁定式闩锁

**一字槽或控制元件操作**

### 规格

**类型**

- **DK**型: 三角形锁芯(DK7)操作
- **VK7**型: 方形锁芯 A/F7操作
- **VK8**型: 方形锁芯 A/F8操作
- **SCH**型:一字槽操作
- **VDE**型: 双位锁芯操作
- **RG**型: 滚花旋钮操作 GN 7336 (参见页 280)
- **KG**型: 扳手操作
- **HG**型: 手柄操作

锁壳/ 锁定装置
压铸锌

定位环
喷塑涂层
黑色, 纹理饰面

闩锁
钢制, 镀锌, 蓝钝处理

所有手柄(RG / KG / HG型)

- 塑料 (聚酰胺PA), 亚光
- 盖帽, 浅灰色, 亚光

防护等级: IP 65

### 信息

GN 516 旋转式夹紧闩锁配有一套锁闭装置, 该装置可将操作元件 (钥匙) 的90°旋转运动转化为6mm的直线行程。
该装置为一些常见应用场合设计, 例如需要弹性元件 (门/防护盖的封条) 与锁舌末端 (锁定位置) 牢固贴合, 防止振动的场合。
22款不同锁舌规格的闩锁款式含盖了17至63mm闩锁间距 (锁定区域)。如果测定的锁定位置处于两个闩锁间距A之间, 则必须选择下一组较小的间距值。
GN 516旋转式锁定闩锁为散件供货。

### 结构及安装说明

1.闩锁处于起始位置
2.首先将操作元件/钥匙旋转90°, 闩锁处于普通的锁定位置。
3.将传动装置再旋转90°, 锁舌沿直线抬升6mm, 将门扇压在门框或密封条之上, 形成防震锁定。

最大扭矩:4.5 Nm
最大轴向力:340N
最大静载荷:340N

如图所示在门上打一个孔**安装**孔。从正面将旋转紧固闩锁安装入孔, 在背面用六角螺母固定到位。

可用冲压或激光在门上开**安装孔**。

小批量安装时, 且钢板厚度小于2mm时, 采用的金属板开孔器 GN 123 (参见页 1493) 为可选工具。

安装孔径也可采用钻/铣方式加工, 如轮廓图所示。

### 技术信息

- 闩锁类型列表 (参见页 1456)
- IP 防护等级 (参见页 A23)
- 塑料特性 (参见页 A2)

### 附件

- 钥匙 GN 119.2 (参见页 1530)
- 保护盖帽 GN 120 (参见页 1486)
- 开门手柄 GN 120.1 (参见页 1487)

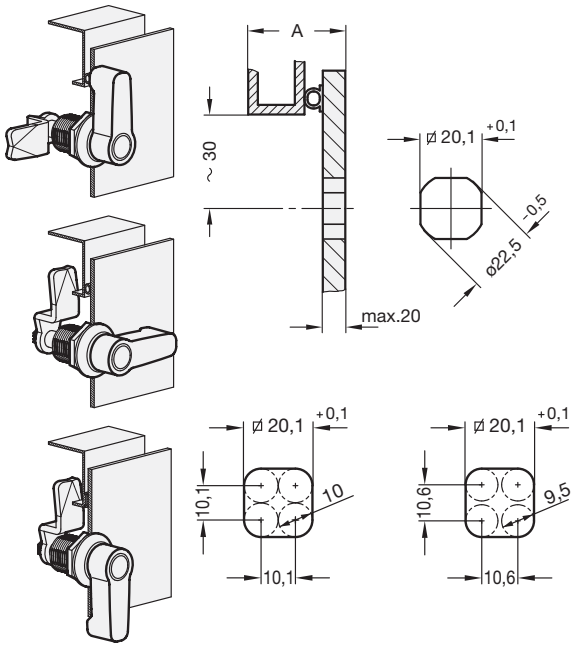




elesa+Ganter

ELESA 和 GANTER 依法保留所有权利。
复制我方图纸时需始终提及来源。

# GN 516

## 旋转锁定式闩锁

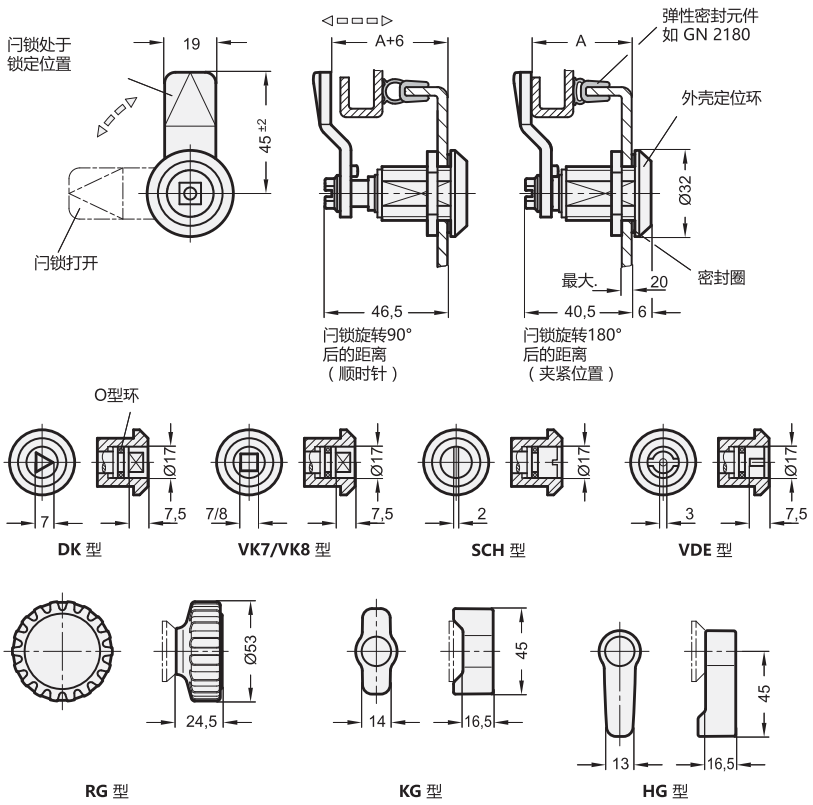


*料号中应注明旋转锁定式闩锁的锁芯样式

DK VK7 VK8 SCH VDE RG KG HG

**GN 516**

| 说明 | 在固定位置（夹紧位置）的闩距A | ⚖ |
|---|---|---|
| GN 516-*-17 | 17 | 80 |
| GN 516-*-19 | 19 | 81 |
| GN 516-*-21 | 21 | 81 |
| GN 516-*-23 | 23 | 82 |
| GN 516-*-26 | 26 | 82 |
| GN 516-*-27 | 27 | 83 |
| GN 516-*-29 | 29 | 84 |
| GN 516-*-31 | 31 | 84 |
| GN 516-*-33 | 33 | 84 |
| GN 516-*-35 | 35 | 84 |
| GN 516-*-37 | 37 | 84 |
| GN 516-*-39 | 39 | 86 |
| GN 516-*-41 | 41 | 86 |
| GN 516-*-43 | 43 | 87 |
| GN 516-*-45 | 45 | 88 |
| GN 516-*-47 | 47 | 88 |
| GN 516-*-49 | 49 | 88 |
| GN 516-*-51 | 51 | 93 |
| GN 516-*-53 | 53 | 85 |
| GN 516-*-55 | 55 | 95 |
| GN 516-*-58 | 58 | 96 |
| GN 516-*-63 | 63 | 98 |

DK型重量

ELESA 和 GANTER 依法保留所有权利。
复制我方图纸时需始终提及来源。

# GN 516.1

## 旋转锁定式闩锁

**锁紧距离A连续可调**

### 规格

**类型**

- **DK**型: 三角形锁芯(DK7)操作
- **VK7**型: 方形锁芯 A/F7操作
- **VK8**型: 方形锁芯 A/F8操作
- **SCH**型:一字槽操作
- **VDE**型: 双位锁芯操作
- **RG**型: 滚花旋钮操作 GN 7336 (参见页 280)
- **KG**型: 扳手操作
- **HG**型: 手柄操作

锁壳/ 锁定装置
压铸锌

定位环
喷塑涂层, 黑色, 纹理饰面

闩锁
压铸锌

所有手柄(RG / KG / HG型)

- 塑料 (聚酰胺PA), 亚光
- 盖帽, 浅灰色, 亚光

氯丁橡胶©保护盖帽 CR

- 肖氏硬度70 Shore A
- 黑色

防护等级: IP 65

### 信息

旋转锁定式闩锁GN 516.1
该装置为一些常见应用场合设计, 例如需要防护盖与锁舌末端 (锁定位置) 牢固贴合, 防止振动的场合。
使用固定螺钉M6可以对锁间距A1 ... A4在10mm范围内进行调整, 涵盖了1到41mm的夹紧范围。

### 结构及安装说明

1.闩锁处于起始位置
2.首先将操作元件/钥匙旋转90°, 闩锁处于普通的锁定位置。
3.将传动装置再旋转90°, 锁舌沿直线抬升6mm, 将门扇压在门框或密封条之上, 形成防震锁定。

最大扭矩:4.5 Nm
最大轴向力:340N
最大静载荷:340N

如图所示在门上打一个孔**安装**孔。从正面将旋转紧固闩锁安装入孔, 在背面用六角螺母固定到位。

可用冲压或激光在门上开**安装孔**。

小批量安装时, 且钢板厚度小于2mm时, 采用的金属板开孔器 GN 123 (参见页 1493) 为可选工具。

安装孔径也可采用钻/铣方式加工, 如轮廓图所示。

### 技术信息

- 闩锁类型列表 (参见页 1456)
- IP 防护等级 (参见页 A23)
- 塑料特性 (参见页 A2)

### 附件

- 钥匙 GN 119.2 (参见页 1530)
- 保护盖帽 GN 120 (参见页 1486)
- 开门手柄 GN 120.1 (参见页 1487)

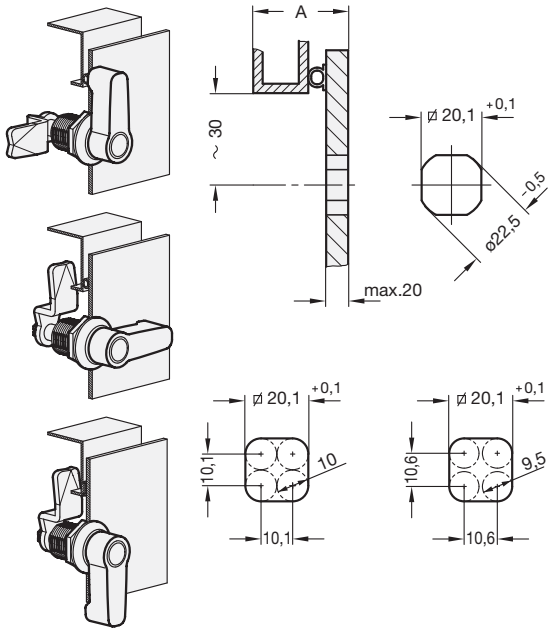






ELESA 和 GANTER 依法保留所有权利。
复制我方图纸时需始终提及来源。

# GN 516.1 旋转锁定式闩锁

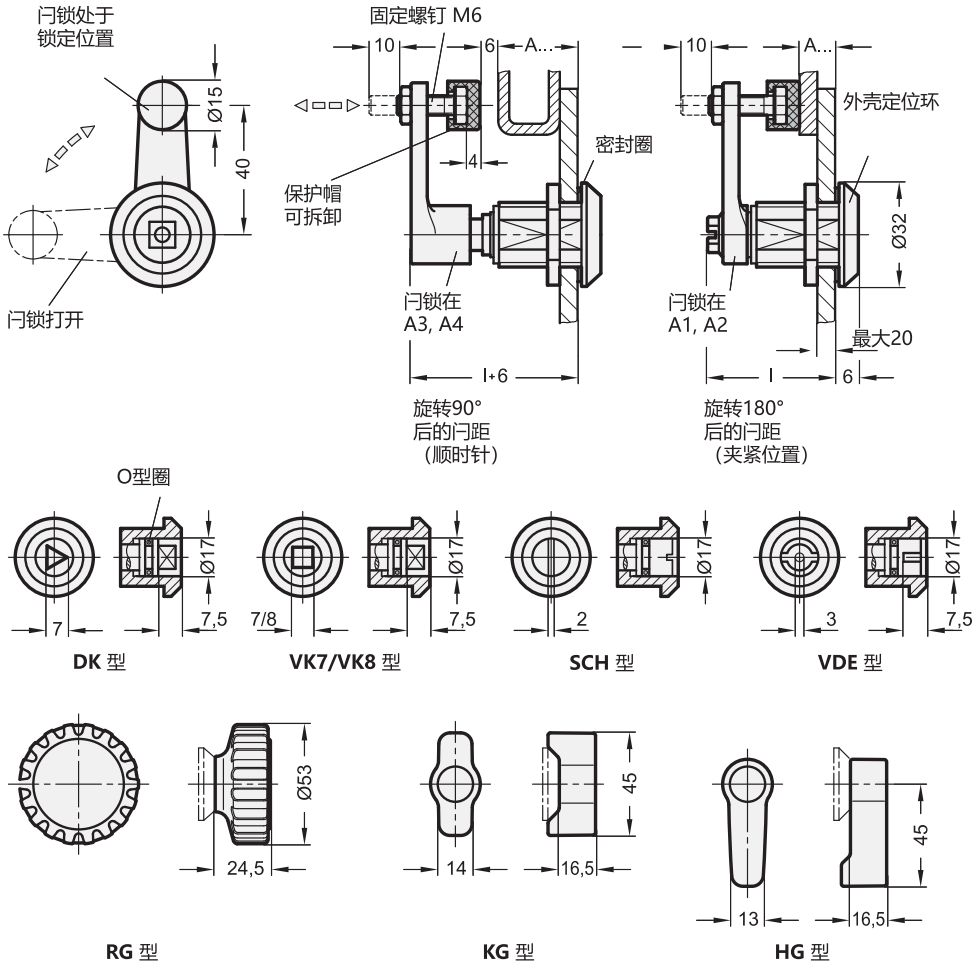


*料号中应注明旋转锁定式闩锁的锁芯样式

DK VK7 VK8 SCH VDE RG KG HG

**GN 516.1**

| 说明 | 在固定位置（夹紧位置）的闩距A | 闩距 | ⚖ |
|---|---|---|---|
| GN 516.1-*-A1 | A 1 (l = 40.5) | 1 ... 11 | 80 |
| GN 516.1-*-A2 | A 2 (l = 40.5) | 11 ... 21 | 87 |
| GN 516.1-*-A3 | A 3 (l = 56) | 21 ... 31 | 102 |
| GN 516.1-*-A4 | A 4 (l = 56) | 31 ... 41 | 118 |

DK型重量

ELESA 和 GANTER 依法保留所有权利。
复制我方图纸时需始终提及来源。

# GN 516.5

INOX STAINLESS STEEL · RoHS · IP65

## 不锈钢旋转锁定式闩锁

**一字槽或控制元件操作**

### 规格

**类型**

- **VK8**型: 方形锁芯 A/F8操作
- **SCH**型:一字槽操作
- **VDE**型: 双位锁芯操作
- **RG**型: 滚花旋钮操作 GN 7336 (参见页 280)
- **KG**型: 扳手操作
- **HG**型: 手柄操作

不锈钢

- AISI 316锁壳
- AISI 316 锁定装置
- AISI 316 螺栓
- AISI 304 闩锁

所有手柄(RG / KG / HG型)

- 塑料 (聚酰胺PA)
- 黑色, 亚光饰面
- 盖帽, 浅灰色, 亚光

防护等级: IP 65

### 信息

GN　516.5不锈钢旋转锁定式闩锁配有一套锁闭装置, 该装置可将操作元件 (钥匙) 的90°旋转运动转化为6mm的直线行程。
该装置为一些常见应用场合设计, 例如需要弹性元件 (门/防护盖的封条) 与锁舌末端 (锁定位置) 牢固贴合, 防止振动的场合。
9款不同曲柄涵盖了19至41mm锁定距离 (锁定区域)。如果测定的锁定位置处于两个闩锁间距A之间, 则必须选择下一组较小的间距值。
GN 516.1旋转式夹紧闩锁为散件供货。

### 结构及安装说明

1.闩锁处于起始位置
2.首先将操作元件/钥匙旋转90°, 闩锁处于普通的锁定位置。
3.将传动装置再旋转90°, 锁舌沿直线抬升6mm, 将门扇压在门框或密封条之上, 形成防震锁定。

最大扭矩:4.5 Nm
最大轴向力:340N
最大静载荷:340N

如图所示在门上打一个孔**安装**孔。从正面将旋转紧固闩锁安装入孔, 在背面用六角螺母固定到位。

可用冲压或激光在门上开**安装孔**。

小批量安装时, 且钢板厚度小于2mm时, 采用的金属板开孔器 GN 123 (参见页 1493) 为可选工具。

安装孔径也可采用钻/铣方式加工, 如轮廓图所示。

### 技术信息

- 闩锁类型列表 (参见页 1456)
- IP 防护等级 (参见页 A23)
- 不锈钢特性 (参见页 A26)
- 塑料特性 (参见页 A2)

### 附件

- 钥匙 GN 119.2 (参见页1530)
- 保护盖帽 GN 120 (参见页 1486)
- 开门手柄 GN 120.1 (参见页 1487)

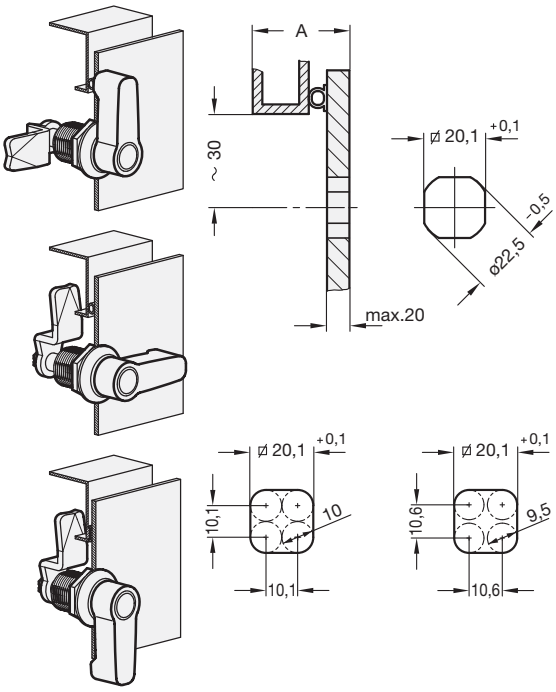




elesa+Ganter

ELESA 和 GANTER 依法保留所有权利。
复制我方图纸时需始终提及来源。

# GN 516.5

## 不锈钢旋转锁定式闩锁

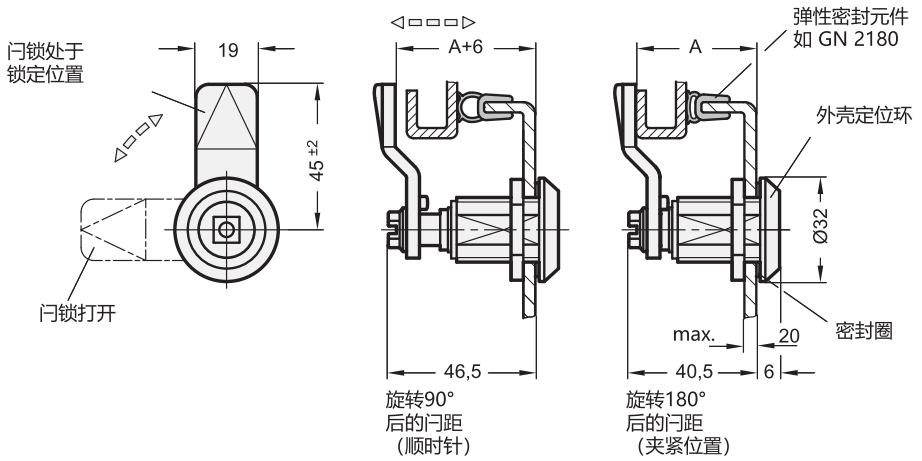


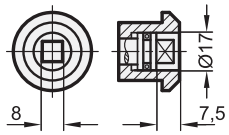


**VK8 型**

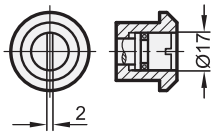


**SCH 型**

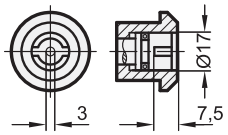


**VDE 型**

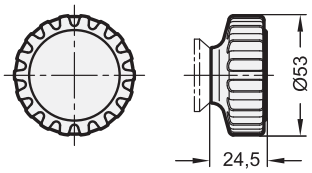


**RG 型**

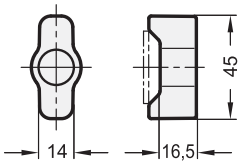


**KG 型**

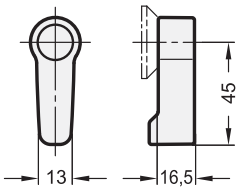


**HG 型**

*料号中应注明旋转锁定式闩锁的锁芯样式

**VK8 SCH VDE RG KG HG**

**GN 516.5** 不锈钢

| 说明 | 闩距A | ⚖ |
|---|---|---|
| GN 516.5-*-19 | 19 | 100 |
| GN 516.5-*-23 | 23 | 120 |
| GN 516.5-*-27 | 27 | 120 |
| GN 516.5-*-31 | 31 | 120 |
| GN 516.5-*-33 | 33 | 120 |
| GN 516.5-*-35 | 35 | 120 |
| GN 516.5-*-37 | 37 | 120 |
| GN 516.5-*-39 | 39 | 120 |
| GN 516.5-*-41 | 41 | 120 |

VK8型重量

ELESA 和 GANTER 依法保留所有权利。
复制我方图纸时需始终提及来源。

# 边缘保护胶条和边缘保护密封胶条

## 通用信息

### 简介

边缘保护胶条安装在金属板和盖板的边缘。胶条保护表面避免被锋利边缘损伤。同时，边缘保护密封特性能使门、盖板和舱口密封。

### 使用和应用

使用边缘防护条，可在操作和处理由金属板制成的设备与机器部件时，将割伤与擦伤的风险降至最低。与此同时，在许多应用场合中还提供了视觉“装饰效果”。其它可能的应用场合包括电缆和管道敷设时，需要绕过分隔板的开口与边缘。这样可为电缆和管道提供可靠保护，以防止其剥落或磨损。

一般而言，采用边缘防护条减少了诸如去除毛刺、倒角加工或激光切割金属板等后续处理工作。

边缘防护密封条同样具有边缘防护胶条功能。但是更推荐用于门、盖板及舱盖等需要额外密封的场合，以防止灰尘、热空气或噪声的散发；见示例，或者阻止水雾侵入。

### 结构

边缘防护镶嵌条包含组成基础结构的，并在金属板边缘用于附着防护镶嵌条的一体挤压成型夹紧条。

为了增加夹紧力，夹紧条通过加固进行了强化，以防止安装后胶条自行脱落。

嵌件可提供钢带款或钢丝聚酯带款。钢带嵌件具有更强的夹紧效果，钢丝聚酯嵌件则允许更小的安装半径，并使得边缘更加平齐。密封条附着在夹紧条顶部或侧面。密封条远远软于防护胶条，可与边缘防护胶条采用同样的基料，也可根据特定应用场合采用特殊材料。为达到最佳密封效果，需对密封条预加应力，使其产生形变，以精确贴合所附着的表面。

夹紧条内部的密封唇口保证了边缘防护密封条对板材边缘密封的严密性。

**边缘防护胶条**

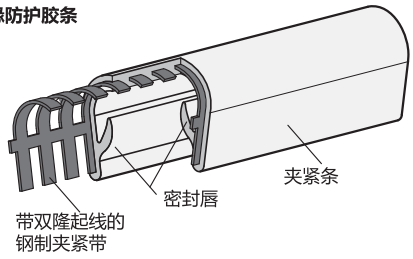


**边缘防护密封胶条**

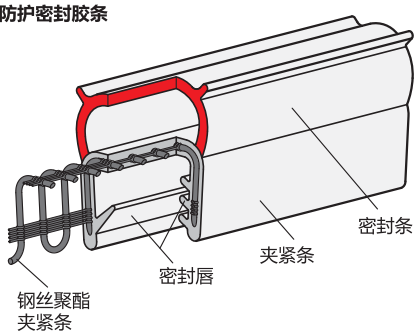


### 安装

当需要排列胶条时，可用侧铣刀和剪刀适合裁切夹紧嵌件。夹紧嵌件所有突出于裁切区域的末端部分均要去除，以防止其造成伤害。胶条末端和斜面可根据需要，随后进行密封与/或粘合处理。

通过夹紧嵌件将胶条固定在边缘上。通常无需胶水或其它粘合剂。

胶条一般可手压安装。如有必要，还可额外采用软头锤轻敲以固定胶条。





ELESA 和 GANTER 依法保留所有权利。
复制我方图纸时需始终提及来源。

# 边缘保护胶条和边缘保护密封胶条

## 技术信息

### 最小设置半径

为保证胶条持久的密封性并防止胶条脱落，设置时不应低于最小半径。如此还可使胶条更易安装。
列于相应的标准参数内的半径，应作为指导值采用。根据方向的不同，会造成切割或折弯的半径有所区别，换句话说，就是内部密封或外部的密封胶条。

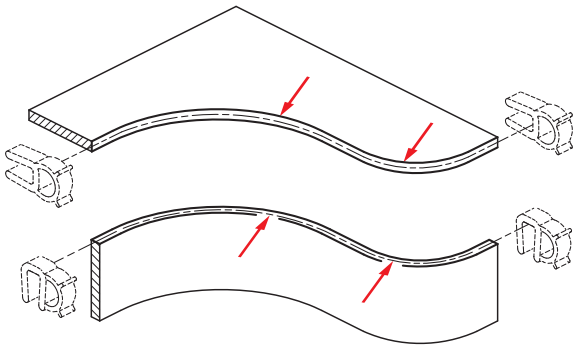

### 塑形

理想的做法是应将边缘防护密封条的形变x最大值保持在约30-50%，以确保密封的可靠性。
形变超过50%会损害密封的严密性，并且塑性形变会导致密封材料的弹性减小。

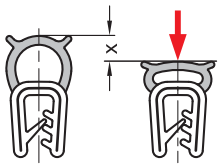


### 基本材料,特性

胶条可根据应用场合采用多样的基本材料。右表总结了若干一般特性以便选材。
由于化学品、溶剂等种类繁多，具体规格不可能像功能基本稳定的基础材料那样，与特定的材料持久结合，反之亦然。浓度，湿度与暴露时间也起到至关重要的作用。建议客户在将相应材料与其它材料相接触时，进行耐受性测试。

* + 可抵御，o 有条件的抵御，- 不可抵御

| 特征 | PVC | NBR | EPDM |
|---|---|---|---|
| 最低运行温度. | -40 °C | - 30 °C | - 40 °C |
| 最高运行温度 | +70 °C | +100 °C | +100 °C |
| 耐腐蚀性/耐磨性 | + | + | + |
| 变形阻力 | o | + | + |
| 可抵御：* | | | |
| • 紫外线/天气暴露 | + | - | + |
| • 化学制品 | + | - | + |
| • 油、润滑脂 | o | + | - |
| • 燃料 | o | + | - |
| • 酸类 | + | o | + |
| • 碱性 | o | + | + |
| • 溶剂 | o | o | o |
| • 酒精 | o | o | + |

### UL 认证 (密封条EPDM)

UL（美国保险商实验室）为独立的全球性公司，从事于安全科技，类似德国TÜV，通过其检测是美国及加拿大市场的准入要求。采用的EPDM材料的GN 2180 (参见页1550)边缘防护密封条拥有“UL-认证元件”标志。这表明该胶条可作为合规的组件被应用于符合UL认证要求的最终产品。
对于客户和公司，此类认证需求变得越发重要，其确保了产品的高品质、工艺可靠、长久耐用及安全可靠性。



ELESA 和 GANTER 依法保留所有权利。
复制我方图纸时需始终提及来源。

# GN 2180

## 密封边缘防护胶条

**材料 NBR / EPDM (UL认证)**

### 规格

**类型**

- **A**型:上方密封条
- **D**型:侧方密封条

夹紧条 / 密封条
乙丙橡胶**EPDM**

- 黑色
- 夹紧条硬度 65 ±5 Shore A
- 密封条硬度 25 ±5 Shore A
- 耐受温度达 -40 °C to 100 °C

丁腈橡胶**NBR**
(仅适用于尺寸 $h_1$ = 20.5 和 13)

- 黑色
- 夹紧型材硬度60 ±5 Shore A
- 密封条硬度 25 ±5 Shore A
- 耐受温度达 -30 °C to 100 °C

夹紧嵌件
钢丝聚酯夹紧条

### 信息

GN 2180边缘防护密封胶条，可用于门、盖板和舱口的密封。可徒手将胶条压入金属板材的边缘。紧嵌件可用防止脱落，无需胶水或其他粘合剂。
安装时，胶条应根据 $w_2$轮廓略微变形调整，以确保密封最佳。建议遵循安装指导半径(($r_1$... $r_4$))，易于装配，确保安装后长久稳固。
丁腈橡胶NBR推荐用于接触燃料和冷却液的场合。
EPDM 胶条已通过 UL 50 和 UL 94-HB 防火等级认证，因此获准进入美国和加拿大市场。

### 技术信息

- 边缘防护胶条的技术信息 (参见页 1548)
- 弹性体特性 (参见页 A32)

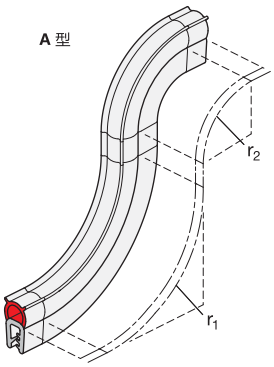


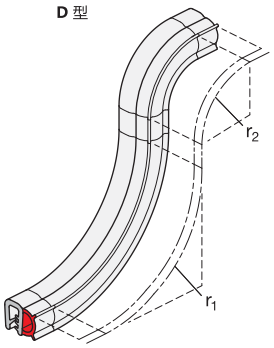


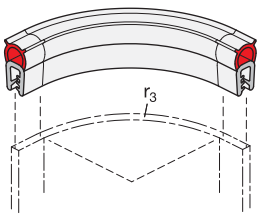


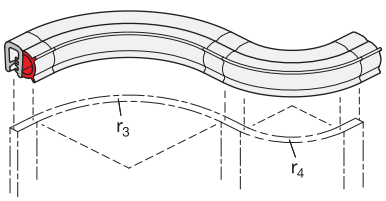







ELESA 和 GANTER 依法保留所有权利。
复制我方图纸时需始终提及来源。

# GN 2180

## 密封边缘防护胶条

**A 型**

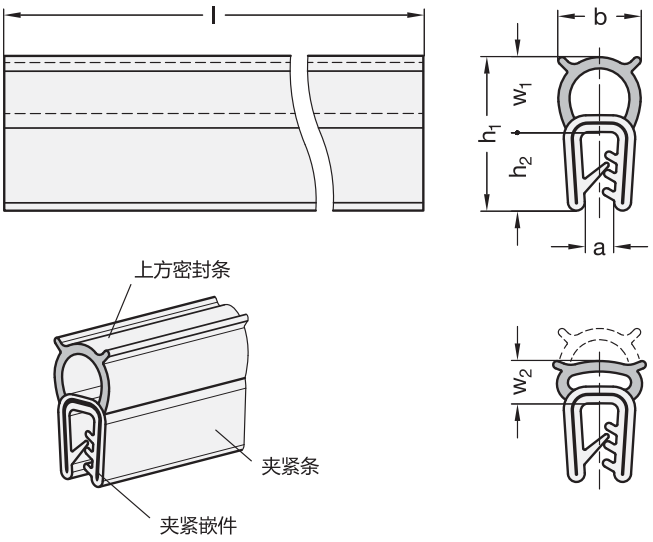


**D 型**

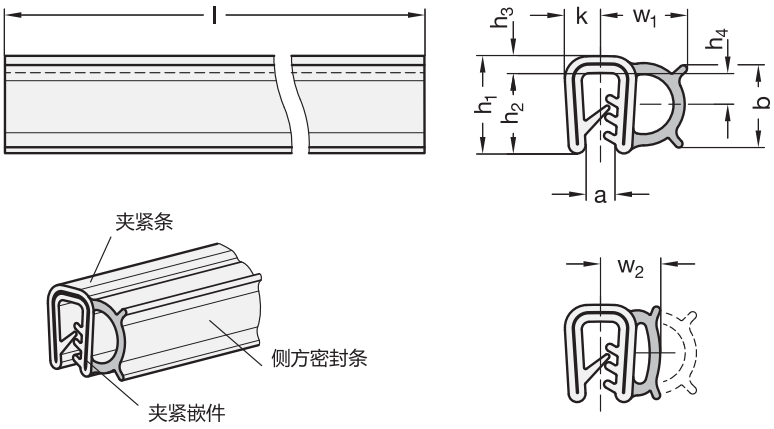


**GN 2180**

| 说明 | h1 | 切割长度 l in m | a | b | h2 | h3 | h4 | k | r1 | r2 | r3 | r4 | w1 | w2 | ⚖ |
|---|---|---|---|---|---|---|---|---|---|---|---|---|---|---|---|
| GN 2180-EPDM-15,5-A-20 | 15.5 | 20 | 0.8 - 2.5 | 8.5 | 9 | - | - | - | 80 | 50 | 20 | - | 6.5 | 5 | 2800 |
| GN 2180-EPDM-15,5-A-50 | 15.5 | 50 | 0.8 - 2.5 | 8.5 | 9 | - | - | - | 80 | 50 | 20 | - | 6.5 | 5 | 5600 |
| GN 2180-EPDM-20,5-A-20 | 20.5 | 20 | 1 - 3.5 | 11 | 10.5 | - | - | - | 90 | 50 | 30 | - | 10 | 7 | 2800 |
| GN 2180-EPDM-20,5-A-50 | 20.5 | 50 | 1 - 3,5 | 11 | 10.5 | - | - | - | 90 | 50 | 30 | - | 10 | 7 | 7130 |
| GN 2180-EPDM-11,5-D-20 | 11.5 | 20 | 0.8 - 2.5 | 8.75 | 9 | 2.5 | 3.75 | 4 | 30 | 40 | 80 | 40 | 8.5 | 6.75 | 2500 |
| GN 2180-EPDM-11,5-D-50 | 11.5 | 50 | 0.8 - 2.5 | 8.75 | 9 | 2.5 | 3.75 | 4 | 30 | 40 | 80 | 40 | 8.5 | 6.75 | 5600 |
| GN 2180-EPDM-13-D-20 | 13 | 20 | 1 - 3.5 | 11 | 10.75 | 2.25 | 4.5 | 4.75 | 40 | 50 | 100 | 80 | 11.25 | 8.75 | 2800 |
| GN 2180-EPDM-13-D-50 | 13 | 50 | 1 - 3.5 | 11 | 10.75 | 2.25 | 4.5 | 4.75 | 40 | 50 | 100 | 80 | 11.25 | 8.75 | 7500 |
| GN 2180-NBR-20,5-A-20 | 20.5 | 20 | 1 - 3.5 | 11 | 10.5 | - | - | - | 90 | 50 | 30 | - | 10 | 7 | 3000 |
| GN 2180-NBR-20,5-A-50 | 20.5 | 50 | 1 - 3.5 | 11 | 10.5 | - | - | - | 90 | 50 | 30 | - | 10 | 7 | 7500 |
| GN 2180-NBR-13-D-20 | 13 | 20 | 1 - 3.5 | 11 | 10.75 | 2.25 | 4.5 | 4.75 | 40 | 50 | 100 | 80 | 11.25 | 8.75 | 3000 |
| GN 2180-NBR-13-D-50 | 13 | 50 | 1 - 3.5 | 11 | 10.75 | 2.25 | 4.5 | 4.75 | 40 | 50 | 100 | 80 | 11.25 | 8.75 | 7000 |



ELESA 和 GANTER 依法保留所有权利。
复制我方图纸时需始终提及来源。

# GN 2182

RoHS +90° -40°

## 密封边缘防护胶条

**材料组合 PVC / EPDM**

### 规格

**类型**

- **A**型:上方密封条
- **D**型:侧方密封条

夹紧条
聚氯乙烯(PVC)
硬度 70±5 Shore A

密封条
丁腈橡胶 (EPDM)
硬度 25±5 Shore A

夹紧嵌件
硬度 25±5 Shore A
- 黑色
- 耐受温度 -40 °C 至 90 °C
- 适应各种天气

### 信息

GN 2182 边缘防护密封条可用于门、盖板及舱盖。可徒手将胶条压入金属板材的前缘。内嵌式的夹紧嵌件可用防止脱落，无需使用胶水或其他粘合剂。
安装时，胶条应根据W2轮廓略微变形调整，以确保密封最佳。建议遵循安装指导半径(r1...r4)，易于装配，确保安装后长久稳固。

### 技术信息

- 边缘防护胶条的技术信息 (参见页 1548)

A 型

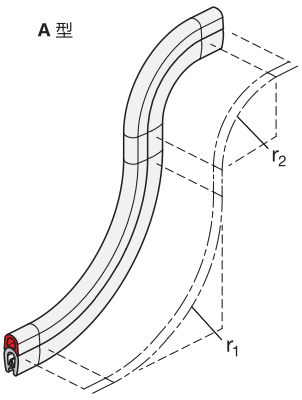


D 型

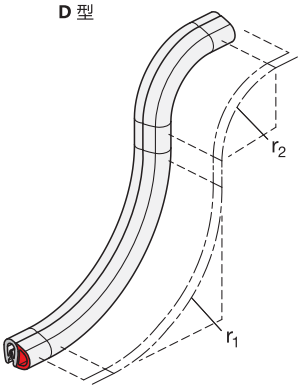


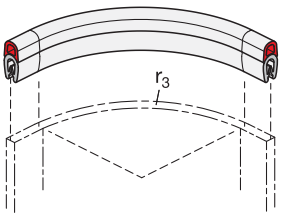


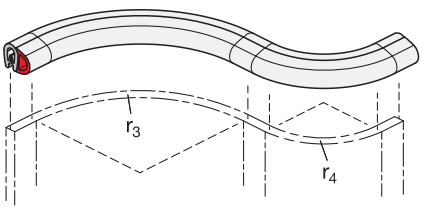




elesa+Ganter

ELESA 和 GANTER 依法保留所有权利。
复制我方图纸时需始终提及来源。

# GN 2182

## 密封边缘防护胶条

**A 型**

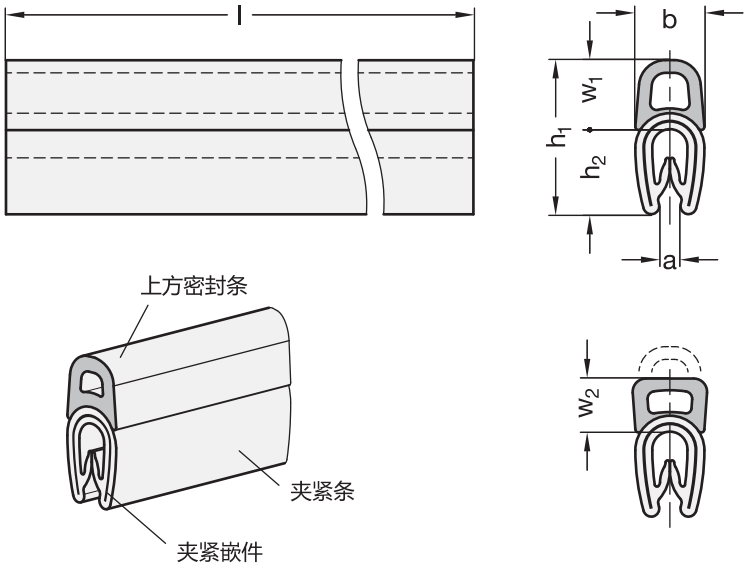


**D 型**

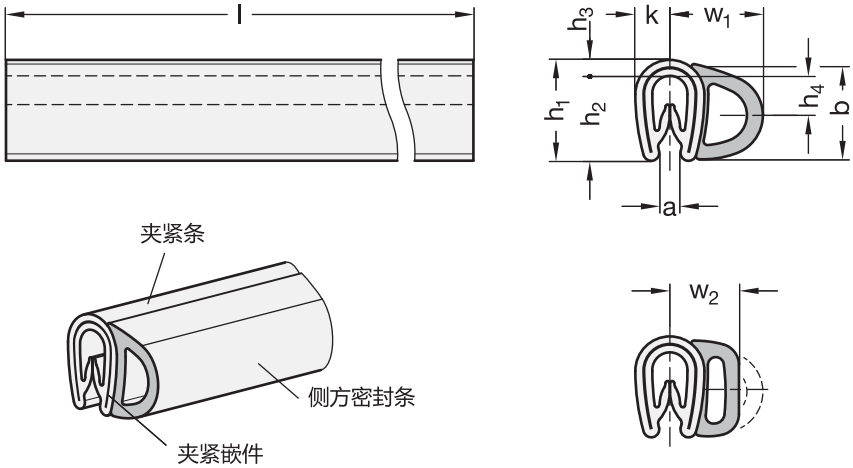


**GN 2182**

| 说明 | h1 | 切割长度 l in m | a | b | h2 | h3 | h4 | k | r1 | r2 | r3 | r4 | w1 | w2 | ⚖ |
|---|---|---|---|---|---|---|---|---|---|---|---|---|---|---|---|
| GN 2182-14,5-A-20 | 14.5 | 20 | 1 - 2 | 6.5 | 8 | - | - | - | 40 | 20 | 10 | - | 6.5 | 5.25 | 1650 |
| GN 2182-14,5-A-50 | 14.5 | 50 | 1 - 2 | 6.5 | 8 | - | - | - | 40 | 20 | 10 | - | 6.5 | 5.25 | 4100 |
| GN 2182-9,5-D-20 | 9.5 | 20 | 1 - 2 | 9 | 8 | 1.5 | 4 | 3.25 | 15 | 20 | 30 | 50 | 8.75 | 6.75 | 1650 |
| GN 2182-9,5-D-50 | 9.5 | 50 | 1 - 2 | 9 | 8 | 1.5 | 4 | 3.25 | 15 | 20 | 30 | 50 | 8.75 | 6.75 | 4100 |



ELESA 和 GANTER 依法保留所有权利。
复制我方图纸时需始终提及来源。

# 边缘保护胶条和边缘保护密封胶条

**应用示例-胶条与其它Elesa+Ganter机械标准机械配件相结合**

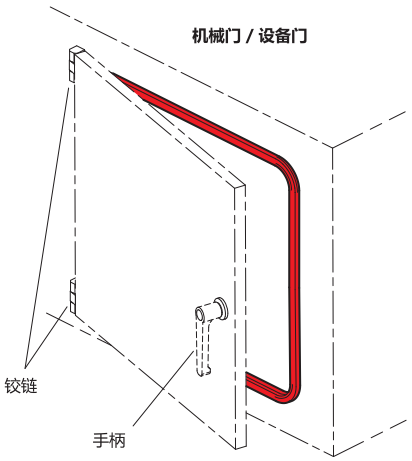


**散装箱盖**

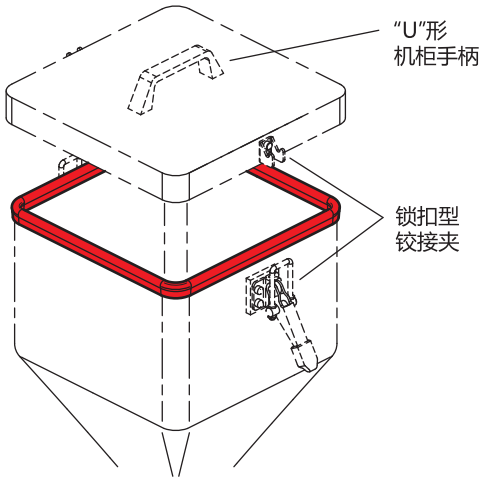


**应用示例**

边缘防护镶嵌条与/或边缘防护密封条具有通用性，可在多样的应用场合，与Elesa+Ganter的其它产品协同使用。

- 闩锁 (见页面 1462)
- 铰链 (见页面 1386)
- 铰接夹 (见页面 1562)






ELESA 和 GANTER 依法保留所有权利。
复制我方图纸时需始终提及来源。

# 边缘保护胶条和边缘保护密封胶条
**结构示例**

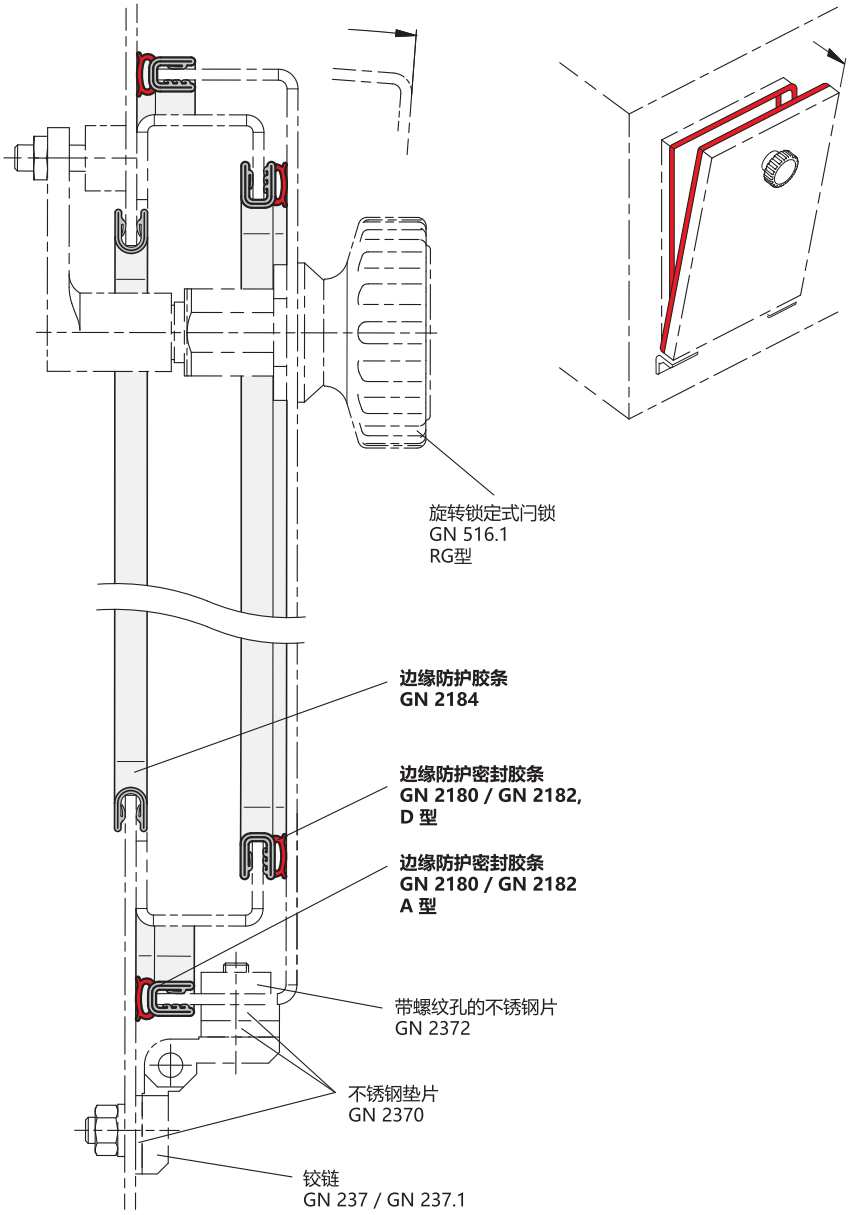


**结构示例：**

图中显示边缘防护胶条和边缘防护密封胶条的标准应用场合。边缘保护密封胶条附着在门及固定门框上。门的开启侧覆盖有边缘防护胶条。




ELESA 和 GANTER 依法保留所有权利。
复制我方图纸时需始终提及来源。

# GN 2184



## 边缘防护条

**材料 PVC**

**规格**

胶条
聚氯乙烯(PVC)

- 黑色 **SW**
- 硬度 70 ±5 Shore A
- 耐受温度 -40 °C 至 90 °C
- 适应各种天气

夹紧嵌件
硬度 25±5 Shore A

**信息**

GN 2184 边缘防护胶条安装在金属板材的边缘，用于保护表面避免被锋利边缘损伤。使边缘既得到了保护也起到了装饰效果，并且将深度加工需求降至最低限度，例如：去毛刺、给切削或激光加工的板材去倒角。建议遵循安装指导半径($r_1$...$r_3$)，易于装配，确保安装后长久稳固。可用软面锤或徒手安装。夹紧嵌件可用防止脱落，无需胶水或其他粘合剂。

**技术信息**

- 边缘防护胶条的技术信息 (参见页 1548)

**可按需提供**

- 颜色白色/灰色

**应用示例**

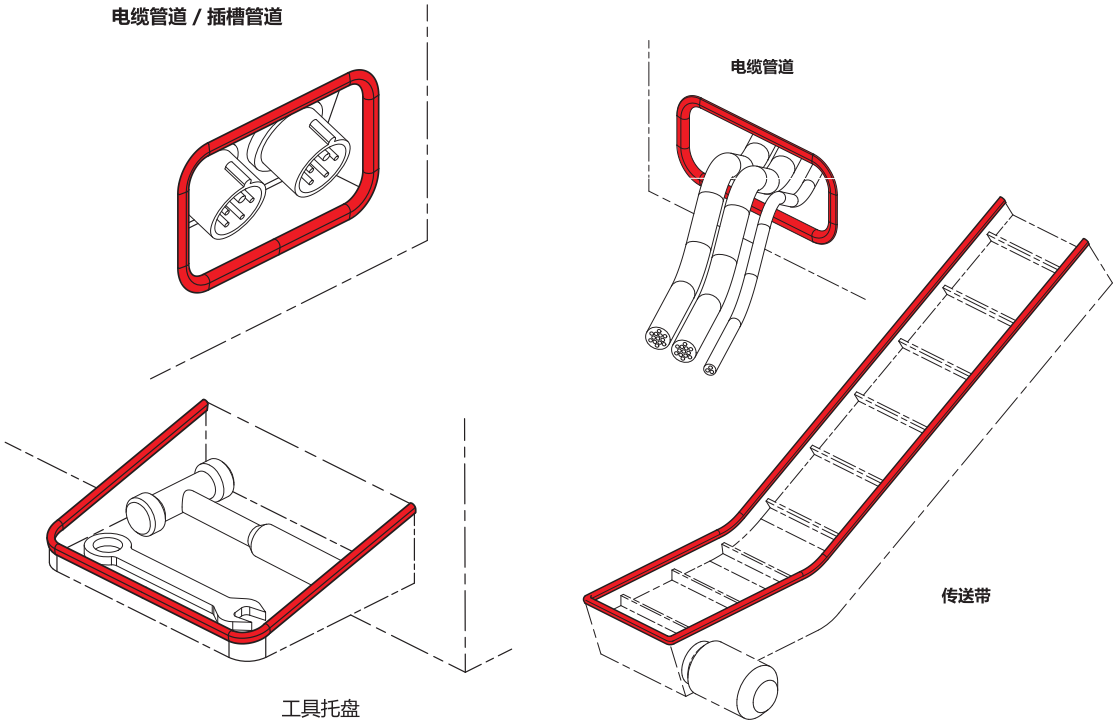




ELESA 和 GANTER 依法保留所有权利。
复制我方图纸时需始终提及来源。

# GN 2184

## 边缘防护条

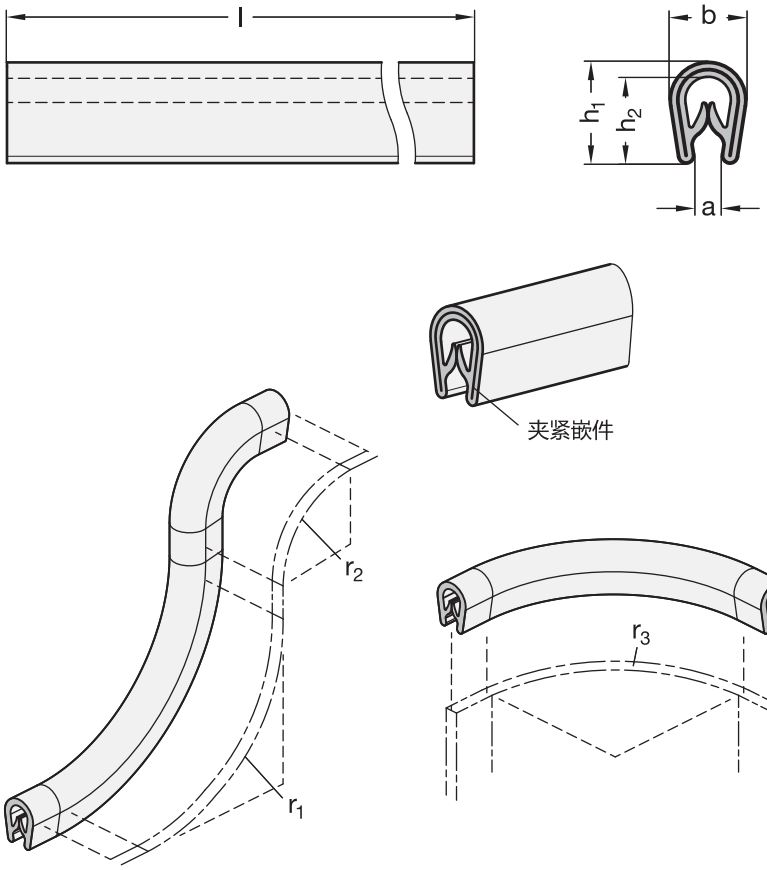


**GN 2184**

| 说明 | h1 | 切割长度 l in m | a | b | h2 | r1 | r2 | r3 | ⚖ |
|---|---|---|---|---|---|---|---|---|---|
| GN 2184-9,5-SW-20 | 9.5 | 20 | 1 - 2 | 6.5 | 8 | 15 | 10 | 10 | 1500 |
| GN 2184-9,5-SW-50 | 9.5 | 50 | 1 - 2 | 6.5 | 8 | 15 | 10 | 10 | 3500 |
| GN 2184-14-SW-20 | 14 | 20 | 1 - 4 | 10.5 | 12 | 25 | 25 | 25 | 3000 |
| GN 2184-14-SW-50 | 14 | 50 | 1 - 4 | 10.5 | 12 | 25 | 25 | 25 | 7350 |



ELESA 和 GANTER 依法保留所有权利。
复制我方图纸时需始终提及来源。

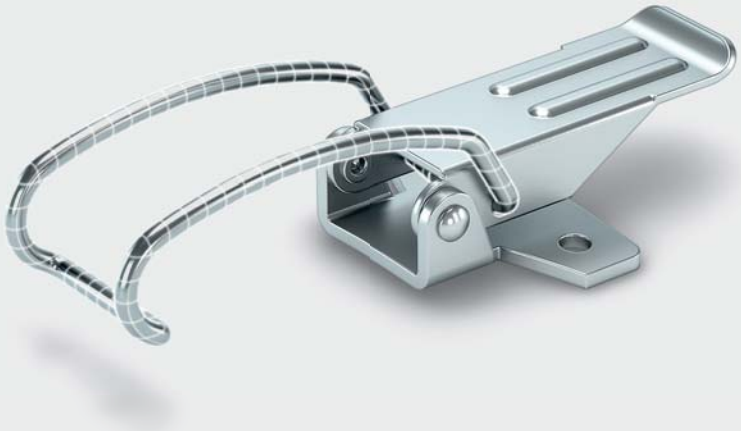

DESIGNED
FOR ENGINEERING

# 14 铰接夹、强力夹和钩形夹

铰接夹

强力夹

钩形夹

# 铰接夹

## 铰接夹工作原理

采用**肘杆结构的铰接**夹具有决定性的优势：

夹紧臂缩回到可完全无阻碍地装卸工件的程度。

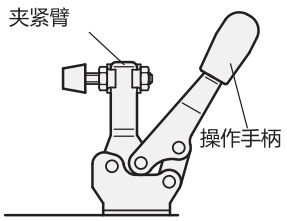


即使操作手柄的最轻微向前移动也会使带接触垫的夹紧臂悬空于工件。
如图，肘杆的位置将与施加到操作手柄上的力呈倍数关系。

在该位置，铰接夹尚未配合到位，任何反作用力都会打开它。

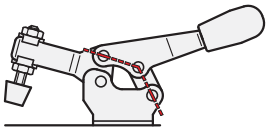

在该位置，所有三个枢轴完全对齐，到达死点，**夹紧力Fs** 最大。

施加在工件上的夹紧力Fs主要取决于以下参数：

- 施加在操作手柄上的力，
- 夹紧螺栓在夹紧手柄上的位置。

由于操作者对杆身施加的力是未知的，因此表中仅气动夹具标明夹紧力Fs。

通过重新调节夹紧螺栓的位置可以改变夹紧力Fs。如果在铰接夹到达死点之前，压头螺栓的整个接触区域已经到达工件，则可获得更大的夹紧力。使用弹性夹垫时，可清楚地说明这种效果。

在此位置肘杆处于过中心锁定位，操作手柄处于稳固的停止位，在手柄被人为松开前夹臂始终保持闭合。

当夹具处在过中心锁定位时，该夹具所能承受的，不会导致永久变形的载荷即为保持力FH。作为夹具的特征值，保持力的值主要取决于：

- 铰接夹的尺寸（尺寸，几何形状），
- 夹紧螺栓在夹紧臂上的位置

选型表中**保持力FH**的值基于每款夹具的夹头处在夹紧臂特定位置（距离r）的工况。

样本标准页的所有夹具图纸都处于夹紧位置。
所有对力的描述都以N（牛顿）表示。

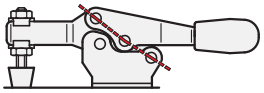





ELESA 和 GANTER 依法保留所有权利。
复制我方图纸时需始终提及来源。

# 铰接夹
## 类型

### 垂直铰接夹

操作手柄与夹紧臂的运动方向相同。
在夹紧状态下，操作手柄处于垂直位置。
对于发生受力高，频繁紧固的应用，可提供“长寿命”版本。

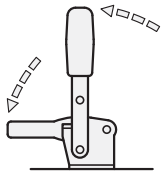

### 水平夹具

操作手柄与夹紧臂的运动方向相反。
在夹紧位置，操作手柄处于水平位置。

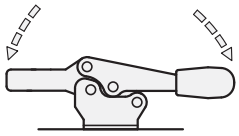

### 插棒式夹具

摆动这类夹具操作手柄，会引发连杆的轴向运动，从而推动或拉动销头。
除了两款夹具 (GN 841 ，参阅页 1588) ,其余插棒式夹具均可在两个方向的行程结束时锁定。因此，这类夹具可推拉夹紧。

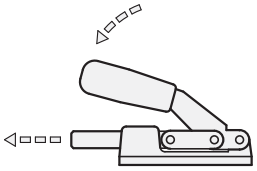

### 锁扣夹具

摆动这类夹具操作手柄，会引发连杆的轴向运动，从而推动或拉动销头。
锁扣夹可选带或不带锁定栓扣。

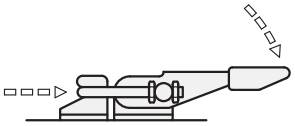

### 气动铰接夹

这些夹具结合了肘夹结构（即使在空气压力损失的情况下，夹具仍保持夹紧位置！）和气动装置的优点，即：

- 夹紧力Fs恒定，不受操作员干涉
- 几个夹具可以同步工作，
- 可使用多种控制形式控制气动铰接夹（远程遥控，由其他机器协同控制），
- 部分款式的气缸可选装接近开关，夹具工作在特定位置时可产生电信号，以控制气缸动作。

气动铰接夹具有垂直和推杆型号。

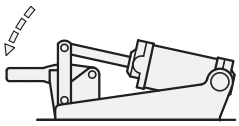



ELESA 和 GANTER 依法保留所有权利。
复制我方图纸时需始终提及来源。

# GN 810

## 垂直铰接夹

**钢质/不锈钢, 水平安装基座**

### 规格

**类型**

- **A**型: U形拉杆款式, 带两个法兰垫圈
- **C**型: U形拉杆款式, 带两枚法兰垫圈及 GN 708.1 夹紧螺栓 (参见页 1625)
- **E**型: 带扣实心拉杆款

**钢制款式**

- 表面硬化钢C10, 镀锌, 蓝钝处理
- 轴承销经回火处理
- 轴承铆钉 (尺寸≥230)

所有运动部件
均以专用润滑脂润滑

抓手
高品质, 防油红色塑料。

夹紧螺栓 GN 708.1, A型 (参见页 1625)

- 钢制, 镀锌
- 橡胶端头 85 Shore A

**不锈钢款式 NI**

AISI 304 不锈钢

所有运动部件
均以专用润滑脂润滑

抓手
高品质, 防油红色塑料。

夹紧螺栓 GN 708.1, A型 (参见页 1625)

- AISI 304 不锈钢
- 橡胶端头 85 Shore A

### 附件

- 主轴组件 (参见页 1623)
- GN 801 用于铰链夹的夹紧安装件 (用于A型) (参见页 1629)
- GN 809 用于铰链夹的夹紧安装件 (用于E型) (参见页 1630)

### 信息

GN 810 垂直铰接夹基于铰接工作原理: 臂杆与夹紧杆的运动方向相同。在夹紧状态下臂杆处于垂直位置。
带两枚法兰垫圈的U形拉杆款垂直铰接夹 (A型) 容许采用特制夹紧螺栓。C型包含带氯丁橡胶端头的夹紧螺栓。
E 款型不仅可通过焊接锁扣适配特殊夹紧元件, 还可用拉杆配合 GN 809 (参见页1630) 将工件固定到位。

- 铰接夹的通用信息 (参见页 1560)

A 型

C 型

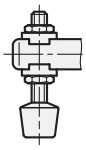

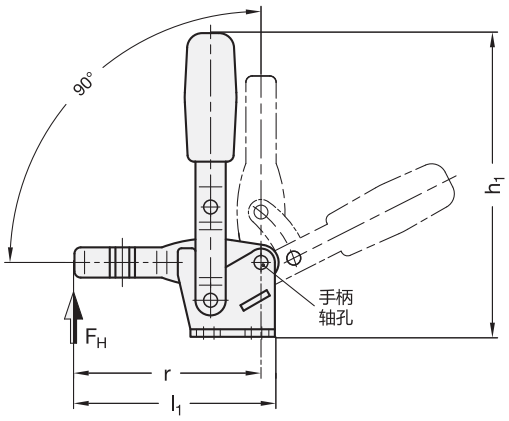


E 型

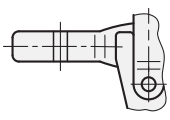

**工作原理**

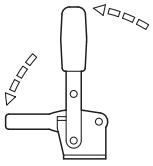



ELESA 和 GANTER 依法保留所有权利。
复制图纸时请注明出处。

# GN 810

## 垂直铰接夹

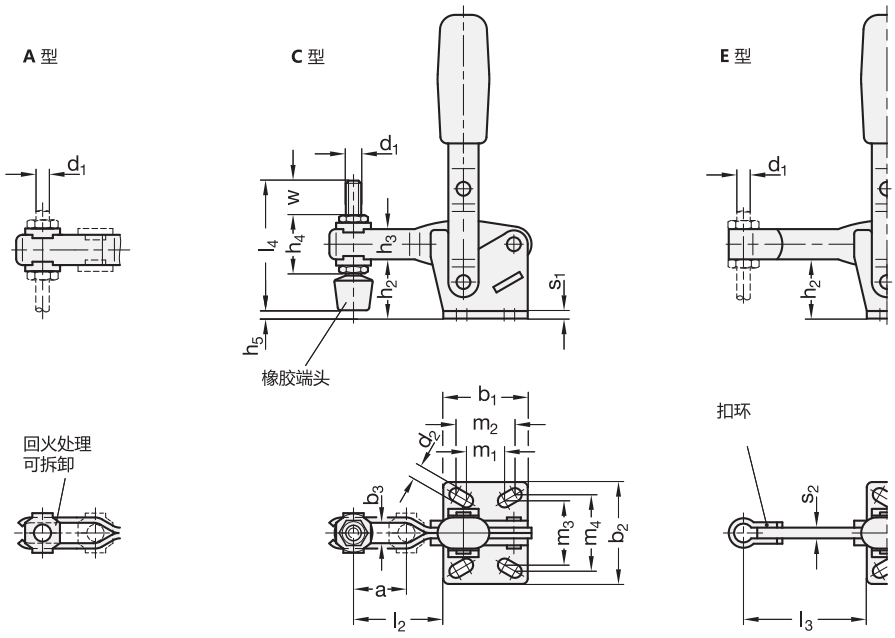


### GN 810

| 型号 | 尺寸 | FH 以N 计算 | a ≈ | b1 | b2 | b3 | d1 | d2 ≈ | h1 ≈ | h2 | h3 | h4 | h5 | l1 ≈ | l2 ≈ | l3 最大 | l4 | m1 | m2 | m3 | m4 | r ≈ | s1 | s2 | w | ⚖ |
|---|---|---|---|---|---|---|---|---|---|---|---|---|---|---|---|---|---|---|---|---|---|---|---|---|---|---|
| GN 810-75-A | 75 | 750 | 20 | 29 | 34 | 5.2 | M 5 | 4.5 | 98 | 20.5 | 11 | - | - | 66.5 | 31.5 | - | - | 15 | 16 | 24 | 24 | 62.5 | 2 | - | - | 98 |
| GN 810-130-A | 130 | 1050 | 28 | 35 | 42 | 6.2 | M 6 | 5.5 | 142 | 28 | 16 | - | - | 85 | 42 | - | - | 12.5 | 19 | 27 | 29 | 79.5 | 2.5 | - | - | 220 |
| GN 810-230-A | 230 | 2000 | 40 | 43 | 45 | 8.5 | M 8 | 6.5 | 168 | 33.5 | 18 | - | - | 110.5 | 58 | - | - | 19 | 20 | 32 | 32 | 104 | 3 | - | - | 370 |
| GN 810-330-A | 330 | 2400 | 43 | 50 | 65 | 10.5 | M 10 | 8.5 | 195 | 43 | 22 | - | - | 129 | 66 | - | - | 29 | 32 | 45 | 46 | 122 | 3.5 | - | - | 601 |
| GN 810-430-A | 430 | 2800 | 64 | 58 | 65 | 12.5 | M 12 | 8.5 | 247 | 55.5 | 26 | - | - | 164 | 88 | - | - | 32 | 32 | 45 | 45 | 156 | 4 | - | - | 1060 |
| GN 810-530-A | 530 | 4500 | 90 | 80 | 95 | 12.5 | M 12 | 12.5 | 303 | 84.5 | 32 | - | - | 223 | 125 | - | - | 50 | 51 | 70 | 70 | 212 | 7 | - | - | 2000 |
| GN 810-75-C | 75 | 750 | 20 | 29 | 34 | 5.2 | M 5 | 4.5 | 98 | 20.5 | 11 | 19 | 5.5 | 66.5 | 31.5 | - | 45 | 15 | 16 | 24 | 24 | 62.5 | 2 | - | 15 | 100 |
| GN 810-130-C | 130 | 1050 | 28 | 35 | 42 | 6.2 | M 6 | 5.5 | 142 | 28 | 16 | 25.5 | 11.3 | 85 | 42 | - | 55 | 12.5 | 19 | 27 | 29 | 79.5 | 2.5 | - | 17.5 | 230 |
| GN 810-230-C | 230 | 2000 | 40 | 43 | 45 | 8.5 | M 8 | 6.5 | 168 | 33.5 | 18 | 30 | 9.5 | 110.5 | 58 | - | 68 | 19 | 20 | 32 | 32 | 104 | 3 | - | 20 | 400 |
| GN 810-330-C | 330 | 2400 | 43 | 50 | 65 | 10.5 | M 10 | 8.5 | 195 | 43 | 22 | 37 | 15 | 129 | 66 | - | 77 | 29 | 32 | 45 | 46 | 122 | 3.5 | - | 19 | 600 |
| GN 810-430-C | 430 | 2800 | 64 | 58 | 65 | 12.5 | M 12 | 8.5 | 247 | 55.5 | 26 | 43 | 23 | 164 | 88 | - | 100 | 32 | 32 | 45 | 45 | 156 | 4 | - | 33 | 1100 |
| GN 810-530-C | 530 | 4500 | 90 | 80 | 95 | 12.5 | M 12 | 12.5 | 303 | 84.5 | 32 | 49 | 52 | 223 | 125 | - | 100 | 50 | 51 | 70 | 70 | 212 | 7 | - | 27 | 2180 |
| GN 810-75-E | 75 | 750 | - | 29 | 34 | - | M 5 | 4.5 | 98 | 20.5 | 11 | - | - | 67 | - | 41 | - | 15 | 16 | 24 | 24 | 62.5 | 2 | 4 | - | 106 |
| GN 810-130-E | 130 | 1050 | - | 35 | 42 | - | M 6 | 5.5 | 142 | 28 | 16 | - | - | 86 | - | 54 | - | 12.5 | 19 | 27 | 29 | 79.5 | 2.5 | 5 | - | 220 |
| GN 810-230-E | 230 | 2000 | - | 43 | 45 | - | M 8 | 6.5 | 168 | 33.5 | 18 | - | - | 112 | - | 73 | - | 19 | 20 | 32 | 32 | 104 | 3 | 6 | - | 401 |
| GN 810-330-E | 330 | 2400 | - | 50 | 65 | - | M 10 | 8.5 | 195 | 43 | 22 | - | - | 130.5 | - | 86 | - | 29 | 32 | 45 | 46 | 122 | 3.5 | 7 | - | 580 |
| GN 810-430-E | 430 | 2800 | - | 58 | 65 | - | M 12 | 8.5 | 247 | 55.5 | 26 | - | - | 166 | - | 114 | - | 32 | 32 | 45 | 45 | 156 | 4 | 10 | - | 1090 |
| GN 810-530-E | 530 | 4500 | - | 80 | 95 | - | M 12 | 12.5 | 303 | 84.5 | 32 | - | - | 225 | - | 152 | - | 50 | 51 | 70 | 70 | 212 | 7 | 10 | - | 2066 |

### GN 810-NI

不锈钢

| 型号 | 尺寸 | FH 以N 计算 | a ≈ | b1 | b2 | b3 | d1 | d2 ≈ | h1 ≈ | h2 | h3 | h4 | h5 | l1 ≈ | l2 ≈ | l3 最大 | l4 | m1 | m2 | m3 | m4 | r ≈ | s1 | s2 | w | ⚖ |
|---|---|---|---|---|---|---|---|---|---|---|---|---|---|---|---|---|---|---|---|---|---|---|---|---|---|---|
| GN 810-75-A-NI | 75 | 750 | 20 | 29 | 34 | 5.2 | M 5 | 4.5 | 98 | 20.5 | 11 | - | - | 66.5 | 31.5 | - | - | 15 | 16 | 24 | 24 | 62.5 | 2 | - | - | 92 |
| GN 810-130-A-NI | 130 | 1050 | 28 | 35 | 42 | 6.2 | M 6 | 5.5 | 142 | 28 | 16 | - | - | 85 | 42 | - | - | 12.5 | 19 | 27 | 29 | 79.5 | 2.5 | - | - | 228 |
| GN 810-230-A-NI | 230 | 2000 | 40 | 43 | 45 | 8.5 | M 8 | 6.5 | 168 | 33.5 | 18 | - | - | 110.5 | 58 | - | - | 19 | 20 | 32 | 32 | 104 | 3 | - | - | 379 |
| GN 810-75-C-NI | 75 | 750 | 20 | 29 | 34 | 5.2 | M 5 | 4.5 | 98 | 20.5 | 11 | 19 | 5.5 | 66.5 | 31.5 | - | 45 | 15 | 16 | 24 | 24 | 62.5 | 2 | - | 15 | 92 |
| GN 810-130-C-NI | 130 | 1050 | 28 | 35 | 42 | 6.2 | M 6 | 5.5 | 142 | 28 | 16 | 25.5 | 11.3 | 85 | 42 | - | 55 | 12.5 | 19 | 27 | 29 | 79.5 | 2.5 | - | 17.5 | 228 |
| GN 810-230-C-NI | 230 | 2000 | 40 | 43 | 45 | 8.5 | M 8 | 6.5 | 168 | 33.5 | 18 | 30 | 9.5 | 110.5 | 58 | - | 68 | 19 | 20 | 32 | 32 | 104 | 3 | - | 20 | 390 |
| GN 810-75-E-NI | 75 | 750 | - | 29 | 34 | - | M 5 | 4.5 | 98 | 20.5 | 11 | - | - | 67 | - | 41 | - | 15 | 16 | 24 | 24 | 62.5 | 2 | 4 | - | 100 |
| GN 810-130-E-NI | 130 | 1050 | - | 35 | 42 | - | M 6 | 5.5 | 142 | 28 | 16 | - | - | 86 | - | 54 | - | 12.5 | 19 | 27 | 29 | 79.5 | 2.5 | 5 | - | 230 |
| GN 810-230-E-NI | 230 | 2000 | - | 43 | 45 | - | M 8 | 6.5 | 168 | 33.5 | 18 | - | - | 112 | - | 73 | - | 19 | 20 | 32 | 32 | 104 | 3 | 6 | - | 389 |



ELESA 和 GANTER 依法保留所有权利。
复制图纸时请注明出处。

# GN 810.1

## 垂直铰接夹

**钢质 / 不锈钢, 带垂直安装基座**

### 规格

**类型**

- **B**型: U形拉杆款式, 带两个法兰垫圈
- **BC**型: U形拉杆款式, 带两枚法兰垫圈及 GN 708.1 夹紧螺栓 (参见页 1625)
- **F**型: 带扣实心拉杆款

**钢制款式**

- 表面硬化钢C10, 镀锌, 蓝钝处理
- 轴承销经回火处理
- 轴承铆钉 (尺寸≥230)

所有运动部件
均以专用润滑脂润滑

抓手
高品质, 防油红色塑料。

夹紧螺栓 GN 708.1, A型 (参见页 1625)

- 钢制, 镀锌
- 橡胶端头 85 Shore A

**不锈钢款式 NI**

AISI 304 不锈钢

所有运动部件
均以专用润滑脂润滑

抓手
高品质, 防油红色塑料。

夹紧螺栓 GN 708.1, Type A (参见页 1625)

- AISI 304 不锈钢
- 橡胶端头 85 Shore A

### 附件

- 主轴组件 (参见页 1623)
- GN 801 用于铰链夹的夹紧安装件 (用于B型) (参见页 1629)
- GN 809 用于铰链夹的夹紧安装件 (用于F型) (参见页 1630)

### 信息

GN 810.1 垂直铰接夹基于铰接工作原理:臂杆与夹紧杆的运动方向相同。在夹紧状态下臂杆处于垂直位置。
带两枚法兰垫圈的U形拉杆款垂直铰接夹 (B型) 容许采用特制夹紧螺栓。A型包含带氯丁橡胶端头的夹紧螺栓。
F 款型不仅可通过焊接锁扣适配特殊夹紧元件, 还可用拉杆配合夹紧安装件GN 809 (参见页1630) 将工件固定到位。

- 铰接夹的通用信息 (参见页 1560)

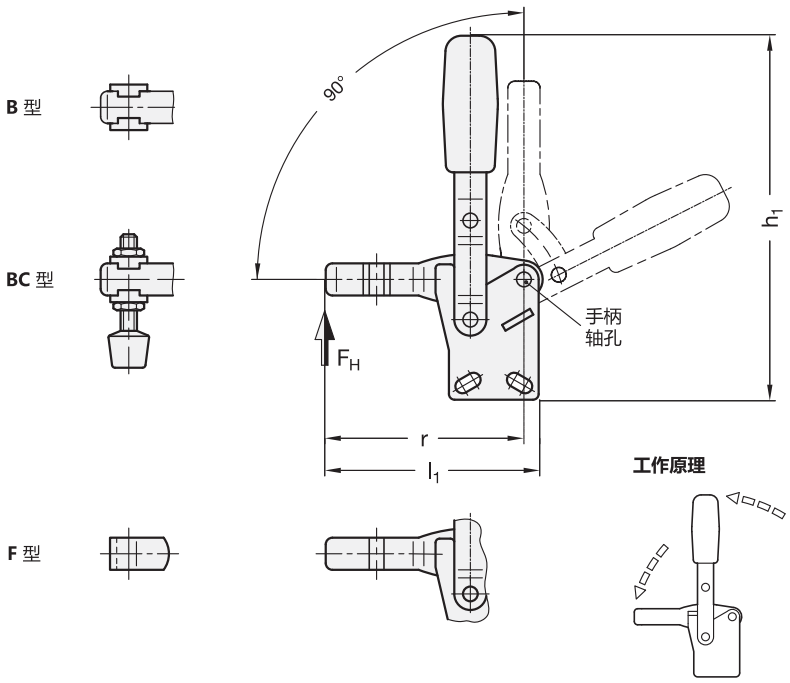




ELESA 和 GANTER 依法保留所有权利。
复制图纸时请注明出处。

# GN 810.1 垂直铰接夹

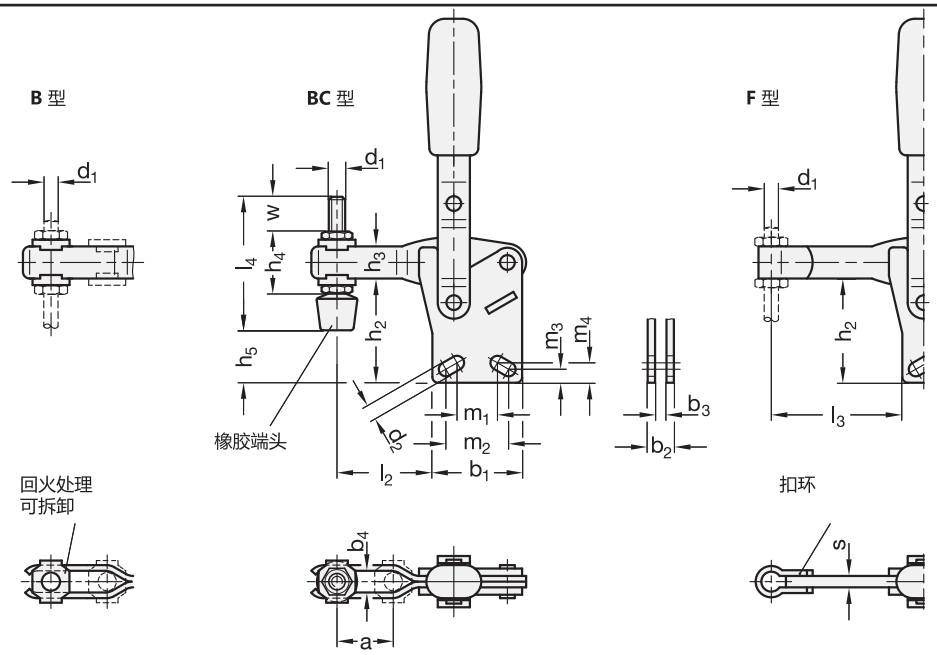


## GN 810.1

| 型号 | 尺寸 | FH 以 N计算 | a ≈ | b1 | b2 | b3 | b4 | d1 | d2 ≈ | h1 ≈ | h2 | h3 | h4 | h5 最大 | l1 ≈ | l2 ≈ | l3 最大 | l4 | m1 | m2 | m3 | m4 | r ≈ | s | w | ⚖ |
|---|---|---|---|---|---|---|---|---|---|---|---|---|---|---|---|---|---|---|---|---|---|---|---|---|---|---|
| GN 810.1-75-B | 75 | 750 | 20 | 29 | 8 | 4 | 5.2 | M 5 | 4.5 | 109 | 32 | 11 | - | - | 66.5 | 31.5 | - | - | 15 | 16 | 5 | 5 | 62.5 | - | - | 100 |
| GN 810.1-130-B | 130 | 1050 | 28 | 35 | 10 | 5 | 6.2 | M 6 | 5.5 | 156 | 41.5 | 16 | - | - | 85 | 42 | - | - | 12.5 | 19 | 6.5 | 7.5 | 79 | - | - | 228 |
| GN 810.1-230-B | 230 | 2000 | 40 | 43 | 12 | 6 | 8.5 | M 8 | 6.5 | 183 | 48 | 18 | - | - | 110.5 | 58 | - | - | 19 | 20 | 6.5 | 6.5 | 104 | - | - | 387 |
| GN 810.1-330-B | 330 | 2400 | 43 | 50 | 14 | 7 | 10.5 | M 10 | 8.5 | 218 | 66 | 22 | - | - | 129 | 66 | - | - | 28.7 | 32.3 | 10 | 9.5 | 122 | - | - | 550 |
| GN 810.1-430-B | 430 | 2800 | 64 | 58 | 18 | 10 | 12.5 | M 12 | 8.5 | 268 | 77.5 | 26 | - | - | 164 | 88 | - | - | 32 | 32 | 10 | 10 | 156 | - | - | 1140 |
| GN 810.1-530-B | 530 | 4500 | 90 | 77 | 18 | 10 | 12.5 | M 12 | 12.5 | 337 | 117.5 | 32 | - | - | 223 | 128 | - | - | 50 | 51 | 12.5 | 12.5 | 212 | - | - | 1870 |
| GN 810.1-75-BC | 75 | 750 | 20 | 29 | 8 | 4 | 5.2 | M 5 | 4.5 | 109 | 32 | 11 | 19 | 17 | 66.5 | 31.5 | - | 45 | 15 | 16 | 5 | 5 | 62.5 | - | 15 | 109 |
| GN 810.1-130-BC | 130 | 1050 | 28 | 35 | 10 | 5 | 6.2 | M 6 | 5.5 | 156 | 41.5 | 16 | 25.5 | 25 | 85 | 42 | - | 55 | 12.5 | 19 | 6.5 | 7.5 | 79 | - | 17.5 | 200 |
| GN 810.1-230-BC | 230 | 2000 | 40 | 43 | 12 | 6 | 8.5 | M 8 | 6.5 | 183 | 48 | 18 | 30 | 24 | 110.5 | 58 | - | 68 | 19 | 20 | 6.5 | 6.5 | 104 | - | 20 | 400 |
| GN 810.1-330-BC | 330 | 2400 | 43 | 50 | 14 | 7 | 10.5 | M 10 | 8.5 | 218 | 66 | 22 | 37 | 39.5 | 129 | 66 | - | 77 | 28.7 | 32.3 | 10 | 9.5 | 122 | - | 19 | 600 |
| GN 810.1-430-BC | 430 | 2800 | 64 | 58 | 18 | 10 | 12.5 | M 12 | 8.5 | 268 | 77.5 | 26 | 43 | 45 | 164 | 88 | - | 100 | 32 | 32 | 10 | 10 | 156 | - | 33 | 1100 |
| GN 810.1-530-BC | 530 | 4500 | 90 | 77 | 18 | 10 | 12.5 | M 12 | 12.5 | 337 | 117.5 | 32 | 49 | 85 | 223 | 128 | - | 100 | 50 | 51 | 12.5 | 12.5 | 212 | - | 27 | 1960 |
| GN 810.1-75-F | 75 | 750 | - | 29 | 8 | 4 | - | M 5 | 4.5 | 109 | 32 | 11 | - | - | 67 | - | 41 | - | 15 | 16 | 5 | 5 | 62.5 | 4 | - | 102 |
| GN 810.1-130-F | 130 | 1050 | - | 35 | 10 | 5 | - | M 6 | 5.5 | 156 | 41.5 | 16 | - | - | 86 | - | 54 | - | 12.5 | 19 | 6.5 | 7.5 | 79 | 5 | - | 234 |
| GN 810.1-230-F | 230 | 2000 | - | 43 | 12 | 6 | - | M 8 | 6.5 | 183 | 48 | 18 | - | - | 112 | - | 73 | - | 19 | 20 | 6.5 | 6.5 | 104 | 6 | - | 400 |
| GN 810.1-330-F | 330 | 2400 | - | 50 | 14 | 7 | - | M 10 | 8.5 | 218 | 66 | 22 | - | - | 130.5 | - | 86 | - | 28.7 | 32.3 | 10 | 9.5 | 122 | 7 | - | 600 |
| GN 810.1-430-F | 430 | 2800 | - | 58 | 18 | 10 | - | M 12 | 8.5 | 268 | 77.5 | 26 | - | - | 166 | - | 114 | - | 32 | 32 | 10 | 10 | 156 | 10 | - | 1100 |
| GN 810.1-530-F | 530 | 4500 | - | 77 | 18 | 10 | - | M 12 | 12.5 | 337 | 117.5 | 32 | - | - | 225 | - | 155 | - | 50 | 51 | 12.5 | 12.5 | 212 | 10 | - | 1900 |

## GN 810.1-NI

不锈钢

| 型号 | 尺寸 | FH 以 N计算 | a ≈ | b1 | b2 | b3 | b4 | d1 | d2 ≈ | h1 ≈ | h2 | h3 | h4 | h5 最大 | l1 ≈ | l2 ≈ | l3 最大 | l4 | m1 | m2 | m3 | m4 | r ≈ | s | w | ⚖ |
|---|---|---|---|---|---|---|---|---|---|---|---|---|---|---|---|---|---|---|---|---|---|---|---|---|---|---|
| GN 810.1-75-B-NI | 75 | 750 | 20 | 29 | 8 | 4 | 5.2 | M 5 | 4.5 | 109 | 32 | 11 | - | - | 66.5 | 31.5 | - | - | 15 | 16 | 5 | 5 | 62.5 | - | - | 97 |
| GN 810.1-130-B-NI | 130 | 1050 | 28 | 35 | 10 | 5 | 6.2 | M 6 | 5.5 | 156 | 41.5 | 16 | - | - | 85 | 42 | - | - | 12.5 | 19 | 6.5 | 7.5 | 79 | - | - | 228 |
| GN 810.1-230-B-NI | 230 | 2000 | 40 | 43 | 12 | 6 | 8.5 | M 8 | 6.5 | 183 | 48 | 18 | - | - | 110.5 | 58 | - | - | 19 | 20 | 6.5 | 6.5 | 104 | - | - | 379 |
| GN 810.1-75-BC-NI | 75 | 750 | 20 | 29 | 8 | 4 | 5.2 | M 5 | 4.5 | 109 | 32 | 11 | 19 | 17 | 66.5 | 31.5 | - | 45 | 15 | 16 | 5 | 5 | 62.5 | - | 15 | 107 |
| GN 810.1-130-BC-NI | 130 | 1050 | 28 | 35 | 10 | 5 | 6.2 | M 6 | 5.5 | 156 | 41.5 | 16 | 25.5 | 25 | 85 | 42 | - | 55 | 12.5 | 19 | 6.5 | 7.5 | 79 | - | 17.5 | 220 |
| GN 810.1-230-BC-NI | 230 | 2000 | 40 | 43 | 12 | 6 | 8.5 | M 8 | 6.5 | 183 | 48 | 18 | 30 | 24 | 110.5 | 58 | - | 68 | 19 | 20 | 6.5 | 6.5 | 104 | - | 20 | 400 |
| GN 810.1-75-F-NI | 75 | 750 | - | 29 | 8 | 4 | - | M 5 | 4.5 | 109 | 32 | 11 | - | - | 67 | - | 41 | - | 15 | 16 | 5 | 5 | 62.5 | 4 | - | 100 |
| GN 810.1-130-F-NI | 130 | 1050 | - | 35 | 10 | 5 | - | M 6 | 5.5 | 156 | 41.5 | 16 | - | - | 86 | - | 54 | - | 12.5 | 19 | 6.5 | 7.5 | 79 | 5 | - | 235 |
| GN 810.1-230-F-NI | 230 | 2000 | - | 43 | 12 | 6 | - | M 8 | 6.5 | 183 | 48 | 18 | - | - | 112 | - | 73 | - | 19 | 20 | 6.5 | 6.5 | 104 | 6 | - | 390 |



ELESA 和 GANTER 依法保留所有权利。
复制图纸时请注明出处。

# GN 910

RoHS

## 垂直夹具

**带水平安装基座“经久耐用型”**

### 规格

**类型**

- **A**型:夹紧臂带槽孔(仅限220和440规格)
- **E**型:夹紧臂带衬套

夹紧臂 钢质

- 精铸
- 发黑处理

杆臂 钢质

- 锻制
- 发黑处理

金属板部件

- 表面硬化钢
- 发黑处理

轴承轴和铆钉,钢质
硬化及研磨处理

所有运动部件
均以专用润滑脂润滑

抓手
高品质,防油红色塑料。

### 信息

GN 910 重载型垂直铰接夹“长寿型”衍进产品 GN 810 (参见页 1562): 夹紧臂和杆身的钢板部件被精密铸造或压锻部件代替。其余钢板部件均经过加强处理。轴承销和铆钉经硬化及研磨处理。
因此这类垂直夹具适用于需要较高承受力且经久耐用的场合。
大量实验表明,这种夹具(负载情况下)可保证在一百万次夹紧开闭之后,不出现故障。
包含分级垫圈。
- 铰接夹的通用信息 (参见页 1560)

### 附件

- 主轴组件 (参见页 1623)

SPEEDY BLOCK

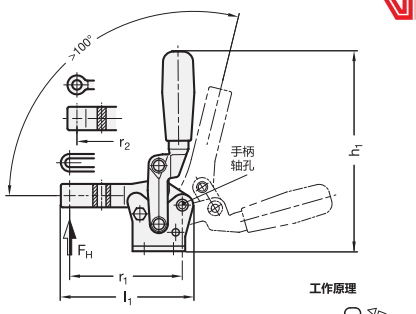

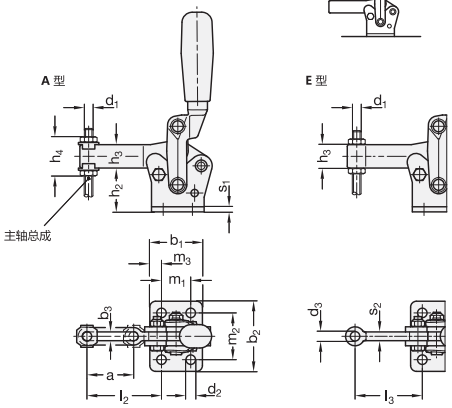


**GN 910**

| 型号 | 尺寸 | FH 以N计算 | a | b1 | b2 | b3 | d1 | d2 | d3 | h1 | h2 | h3 | h4 ≈ | l1 | l2 | l3 | m1 | m2 | m3 | r1 | r2 | s1 | s2 | ⚖ |
|---|---|---|---|---|---|---|---|---|---|---|---|---|---|---|---|---|---|---|---|---|---|---|---|---|
| GN 910-220-A | 220 | 2200 | 32 | 36 | 48 | 6 | M 6 | 6.5 | - | 136.5 | 30 | 16 | 27 | 91 | 51 | - | 20 | 32 | 8 | 77 | - | 3.5 | - | 330 |
| GN 910-440-A | 440 | 4400 | 34 | 54 | 65 | 10 | M 10 | 8.5 | - | 215 | 50 | 24 | 45 | 129.5 | 66 | - | 30 | 45 | 12 | 107 | - | 5 | - | 1000 |
| GN 910-220-E | 220 | 2200 | - | 36 | 48 | - | M 6 | 6.5 | 6.5 | 136.5 | 30 | 16 | - | 86 | - | 46 | 20 | 32 | 8 | - | 72 | 3.5 | 6 | 320 |
| GN 910-440-E | 440 | 4400 | - | 54 | 65 | - | M 10 | 8.5 | 10.5 | 215 | 50 | 24 | - | 129.5 | - | 66 | 30 | 45 | 12 | - | 107 | 5 | 10 | 1200 |
| GN 910-850-E | 850* | 8500 | - | 75 | 75 | - | M 12 | 10.5 | 12.5 | 280 | 67 | 30 | - | 161 | - | 72 | 55 | 55 | 10 | - | 133 | 6 | 12 | 2200 |
| GN 910-1540-E | 1540* | 15400 | - | 90 | 100 | - | M 16 | 12.5 | 16.5 | 330 | 76.5 | 35 | - | 203 | - | 92.5 | 65 | 65 | 12.5 | - | 167 | 8 | 16 | 4600 |

* 该尺寸的臂杆装有圆形手柄,仅限E型。



elesa+Ganter

ELESA 和 GANTER 依法保留所有权利。
复制图纸时请注明出处。

# GN 910.1

## 垂直夹具

### 带垂直安装基座“长寿型”

#### 规格

**类型**

- **B**型:夹紧臂带槽孔(仅限220和440规格)
- **F**型:夹紧臂带衬套

夹紧臂 钢质

- 精铸
- 发黑处理

杆臂 钢质

- 锻制
- 发黑处理

金属板部件

- 表面硬化钢
- 发黑处理

轴承轴和铆钉,钢质
硬化及研磨处理

所有运动部件
均以专用润滑脂润滑

抓手
高品质,防油红色塑料。

#### 信息

GN 910.1 重载型垂直铰接夹“长寿型”衍进产品 GN 810.1 (参见页1564): 夹紧臂和杆身的钢板部件被精密铸造或压锻部件代替。其余钢板部件均经过加强处理。轴承销和铆钉经硬化及研磨处理。
因此这类垂直夹具适用于需要较高承受力且经久耐用的场合。
大量实验表明,这种夹具(负载情况下)可保证在一百万次夹紧开闭之后,不出现故障。
包含分级垫圈。

- 铰接夹的通用信息 (参见页 1560)

#### 附件

- 主轴组件 (参见页 1623)
- GN 801 用于铰链夹的夹紧安装件 (用于B型) (参见页 1629)

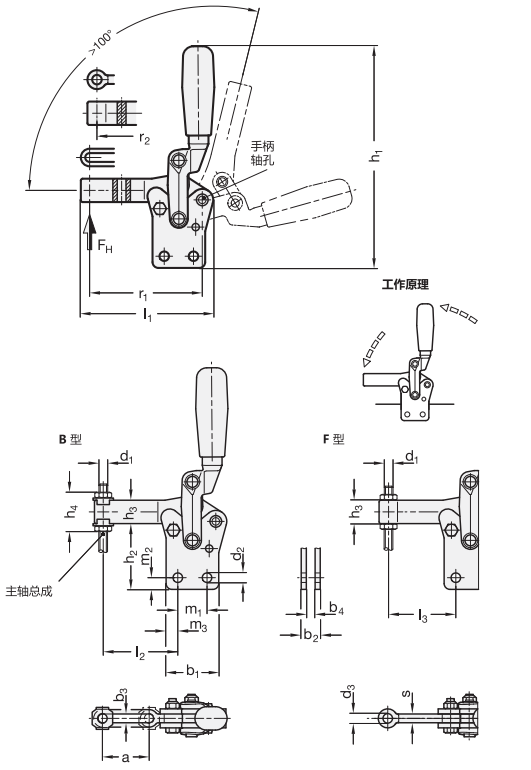


**GN 910.1**

| 型号 | 尺寸 | FH 以N 计算 | a | b1 | b2 | b3 | b4 | d1 | d2 | d3 | h1 | h2 | h3 | h4 ≈ | l1 | l2 | l3 | m1 | m2 | m3 | r1 | r2 | s | ⚖ |
|---|---|---|---|---|---|---|---|---|---|---|---|---|---|---|---|---|---|---|---|---|---|---|---|---|
| GN 910.1-220-B | 220 | 2200 | 32 | 36 | 13 | 6 | 6 | M 6 | 6.5 | - | 152 | 45.5 | 16 | 27 | 91 | 51 | - | 20 | 8 | 8 | 77 | - | - | 330 |
| GN 910.1-440-B | 440 | 4400 | 34 | 54 | 20 | 10 | 10 | M 10 | 8.5 | - | 235 | 69.5 | 24 | 45 | 129.5 | 66 | - | 30 | 10 | 12 | 107 | - | - | 1200 |
| GN 910.1-220-F | 220 | 2200 | - | 36 | 13 | - | 6 | M 6 | 6.5 | 6.5 | 152 | 45.5 | 16 | - | 86 | - | 46 | 20 | 8 | 8 | - | 72 | 6 | 325 |
| GN 910.1-440-F | 440 | 4400 | - | 54 | 20 | - | 10 | M 10 | 8.5 | 10.5 | 235 | 69.5 | 24 | - | 129.5 | - | 66 | 30 | 10 | 12 | - | 107 | 10 | 1200 |
| GN 910.1-850-F | 850* | 8500 | - | 75 | 24 | - | 12 | M 12 | 10.5 | 12.5 | 301 | 88 | 30 | - | 161 | - | 72 | 55 | 10 | 10 | - | 133 | 12 | 2200 |
| GN 910.1-1540-F | 1540* | 15400 | - | 90 | 32 | - | 16 | M 16 | 12.5 | 16.5 | 344 | 106 | 35 | - | 203 | - | 92.5 | 65 | 17.5 | 12.5 | - | 167 | 16 | 4500 |

*该尺寸臂杆上装有圆形手柄,仅限F型。



ELESA 和 GANTER 依法保留所有权利。
复制我方图纸时需始终提及来源。

# GN 910.2

## 曲杆模组

**带水平或垂直安装基座，用于螺钉安装**

### 规格

**类型**

- **C**型: 安装孔垂直于手柄轴孔
- **G**型: 安装孔平行于手柄轴孔

杆臂 钢质

- 锻制
- 发黑处理

金属板部件

- 表面硬化钢 C10
- 发黑处理

轴承轴和铆钉，钢质
硬化及研磨处理

所有运动部件
均以专用润滑脂润滑

### 信息

GN 910.2 重载型曲杆模组与“长寿型”的性能和参数相同 GN 910 (参见页 1566) / GN 910.1 (参见页 1567) 重载型垂直铰接夹：夹紧臂由模锻工艺制成，其余钢板部件均采用高强度设计。轴承轴和铆钉经硬化及研磨处理。
因此该曲杆模组适用于需要较高承受力且经久耐用的场合。
大量实验表明，这种夹具（负载情况下）可保证在一百万次夹紧开闭之后，不出现故障。
该曲杆模组允许调整杆身和夹紧臂的位置及尺寸，以适应特定的手动操作应用场合。
- 铰接夹的通用信息 (参见页 1560)

### 附件

- 手柄、杆臂、夹紧臂延长器、衬套、底板 (参见页 1570)

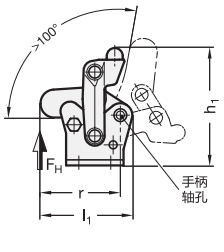


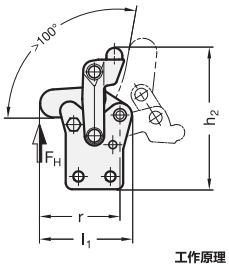


工作原理

C 型

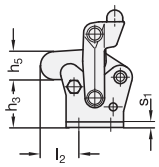


G 型

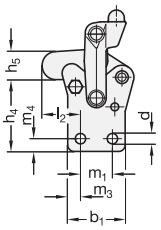


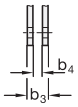


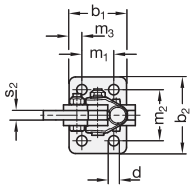


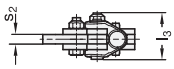


### GN 910.2

| 型号 | 尺寸 | $F_H$ 以N 计算 | b1 | b2 | b3 | b4 | d | h1 | h2 | h3 | h4 | h5 | l1 | l2 | l3 | m1 | m2 | m3 | m4 | r | s1 | s2 | ⚖ |
|---|---|---|---|---|---|---|---|---|---|---|---|---|---|---|---|---|---|---|---|---|---|---|---|
| GN 910.2-220-C | 220 | 2200 | 36 | 48 | 13 | 6 | 6.5 | 74 | - | 30 | - | 17.5 | 57.5 | 24 | 29 | 20 | 32 | - | - | 50 | 3.5 | 6 | 256 |
| GN 910.2-440-C | 440 | 4400 | 54 | 65 | 20 | 10 | 8.5 | 121 | - | 50 | - | 28 | 85.5 | 32 | 42.5 | 30 | 45 | - | - | 73 | 5 | 10 | 967 |
| GN 910.2-850-C | 850 | 8500 | 75 | 75 | 24 | 12 | 10.5 | 158 | - | 67 | - | 35 | 115 | 38 | 52 | 55 | 55 | - | - | 99 | 6 | 12 | 1967 |
| GN 910.2-1540-C | 1540 | 15400 | 90 | 100 | 34 | 16 | 12.5 | 193 | - | 76.5 | - | 40 | 147.5 | 53 | 68 | 65 | 75 | - | - | 127.5 | 8 | 16 | 3980 |
| GN 910.2-220-G | 220 | 2200 | 36 | - | 13 | 6 | 6.5 | - | 89 | - | 45.5 | 17.5 | 57.5 | 24 | 29 | 20 | - | 8 | 8 | 50 | - | 6 | 256 |
| GN 910.2-440-G | 440 | 4400 | 54 | - | 20 | 10 | 8.5 | - | 140.5 | - | 69.5 | 28 | 85.5 | 32 | 42.5 | 30 | - | 12 | 10 | 73 | - | 10 | 967 |
| GN 910.2-850-G | 850 | 8500 | 75 | - | 24 | 12 | 10.5 | - | 180 | - | 88 | 35 | 115 | 38 | 52 | 55 | - | 10 | 10 | 99 | - | 12 | 1900 |
| GN 910.2-1540-G | 1540 | 15400 | 90 | - | 34 | 16 | 12.5 | - | 222 | - | 106 | 40 | 147.5 | 53 | 68 | 65 | - | 12.5 | 17.5 | 127.5 | - | 16 | 4000 |



ELESA 和 GANTER 依法保留所有权利。
复制我方图纸时需始终提及来源。

# GN 910.3

## 曲杆模组

**用于焊接**

### 规格

杆臂 钢质

- 锻制
- 发黑处理

金属板部件

- 表面硬化钢 C10
- 发黑处理

轴承轴和铆钉，钢质
硬化及研磨处理

所有运动部件
均以专用润滑脂润滑

### 信息

GN 910.3 重载型曲杆模组与“长寿型”的性能和参数相同GN 910 (参见页 1566) / GN 910.1 (参见页 1567) 重载型垂直铰接夹：夹紧臂由模锻工艺制成，其余钢板部件均采用高强度设计。轴承轴和铆钉经硬化及研磨处理。
因此该曲杆模组适用于需要较高承受力且经久耐用的场合。
大量实验表明，这种夹具（负载情况下）可保证在一百万次夹紧开闭之后，不出现故障。
该曲杆模组允许调整杆身和夹紧臂的位置及尺寸，以适应特定的手动操作应用场合。
实体模组是以焊接装配的。
- 铰接夹的通用信息 (参见页 1560)

### 附件

- 手柄、杆臂、夹紧臂延长器、衬套、底板 (参见页 1570)

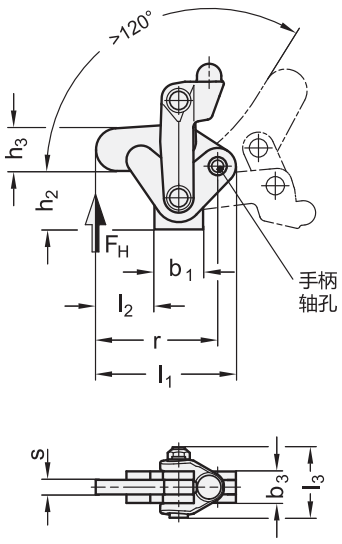


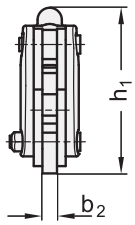





**GN 910.3**

| 说明 | 尺寸 | FH 以N 计算 | b1 | b2 | b3 | h1 | h2 | h3 | l1 | l2 | l3 | r | s | ⚖ |
|---|---|---|---|---|---|---|---|---|---|---|---|---|---|---|
| GN 910.3-220 | 220 | 2200 | 20 | 6 | 13 | 68 | 24 | 17.5 | 57.5 | 24 | 29 | 50 | 6 | 268 |
| GN 910.3-440 | 440 | 4400 | 30 | 10 | 20 | 113 | 42 | 28 | 85.5 | 32 | 42.5 | 73 | 10 | 820 |
| GN 910.3-850 | 850 | 8500 | 50 | 12 | 24 | 148 | 57 | 35 | 115 | 40.5 | 52 | 99 | 12 | 1620 |
| GN 910.3-1540 | 1540 | 15400 | 60 | 16 | 32 | 183 | 66.5 | 40.5 | 147.5 | 55.5 | 68 | 127.5 | 16 | 3420 |




ELESA 和 GANTER 依法保留所有权利。
复制我方图纸时需始终提及来源。

# 曲杆模组附件
## GN 910.2 和 GN 910.3



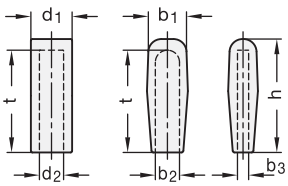


### 手柄
**GN 910.5**

| 型号 | 尺寸 | b1 | d1 | b2 | d2 | b3 | h | t | ⚖ |
|---|---|---|---|---|---|---|---|---|---|
| GN 910.5-220 | 220 | 22 | - | 13 | - | 5 | 60 | 55 | 12 |
| GN 910.5-440 | 440 | 31 | - | 20 | - | 8 | 86 | 77 | 22 |
| GN 910.5-850 | 850 | - | 30 | - | 22 | - | 119 | 112 | 50 |
| GN 910.5-1540 | 1540 | - | 34 | - | 25 | - | 119 | 112 | 54 |

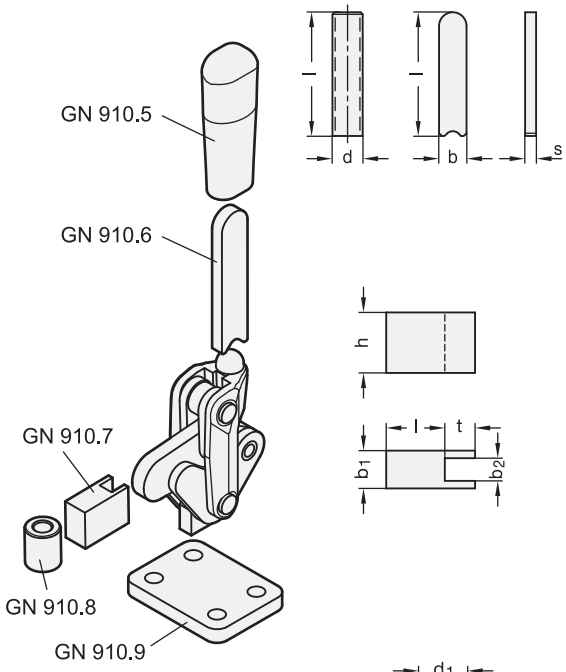


### 曲杆模组臂杆
**GN 910.6**

| 型号 | 尺寸 | b | d | l | s | ⚖ |
|---|---|---|---|---|---|---|
| GN 910.6-220 | 220 | 13 | - | 60 | 5 | 31 |
| GN 910.6-440 | 440 | 20 | - | 90 | 8 | 108 |
| GN 910.6-850 | 850 | - | 22 | 122 | - | 122 |
| GN 910.6-1540 | 1540 | - | 25 | 138 | - | 187 |




### 夹紧臂延长器
**GN 910.7**

| 型号 | 尺寸 | b1 | b2 | h | l | t | ⚖ |
|---|---|---|---|---|---|---|---|
| GN 910.7-220 | 220 | 10 | 6 | 16 | 15.5 | 6.5 | 23 |
| GN 910.7-440 | 440 | 15 | 10 | 24 | 16 | 8 | 76 |
| GN 910.7-850 | 850 | 20 | 12 | 30 | 22.1 | 15 | 130 |
| GN 910.7-1540 | 1540 | 25 | 16.2 | 35 | 23.5 | - | 204 |

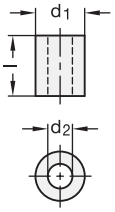


### 衬套
**GN 910.8**

| 型号 | 尺寸 | d1 | d2 | l | ⚖ |
|---|---|---|---|---|---|
| GN 910.8-220 | 220 | 13 | 6.5 | 16 | 13 |
| GN 910.8-440 | 440 | 20 | 10.5 | 24 | 42 |
| GN 910.8-850 | 850 | 24 | 12.5 | 30 | 76 |
| GN 910.8-1540 | 1540 | 32 | 16.5 | 35 | 161 |

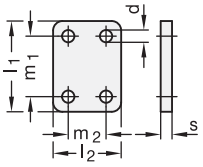


### 底板
**GN 910.9**

| 型号 | 尺寸 | d | l1 | l2 | m1 | m2 | s | ⚖ |
|---|---|---|---|---|---|---|---|---|
| GN 910.9-220 | 220 | 6.5 | 48 | 36 | 32 | 20 | 6 | 74 |
| GN 910.9-440 | 440 | 8.5 | 65 | 54 | 45 | 30 | 8 | 205 |
| GN 910.9-850 | 850 | 10.5 | 75 | 75 | 55 | 55 | 10 | 400 |
| GN 910.9-1540 | 1540 | 12.5 | 100 | 90 | 65 | 65 | 10 | 657 |



ELESA 和 GANTER 依法保留所有权利。.
复制我方图纸时需始终提及来源。

# GN 813

## 垂直夹具

**气动铰接夹**

### 规格

**类型**

- **F**型: 实心夹紧臂

轴承销和夹紧杆
钢质 St 60
发黑处理

其他组件
钢质 St 37

- 可焊接
- 发黑处理

轴承销/轴承铆钉
表面硬化处理

所有运动部件
均以专用润滑脂润滑

抓手
高品质，防油红色塑料。

### 信息

GN 813型垂直夹具，可用于需要极高夹持力的场合，例如关闭发泡模具。
夹具的设计使之易于拆卸: 例如，轴承销采用卡环锁定。
单独零件分解后，可加以修改使之适于定制应用场合。
- 铰接夹的通用信息 (参见页 1560)

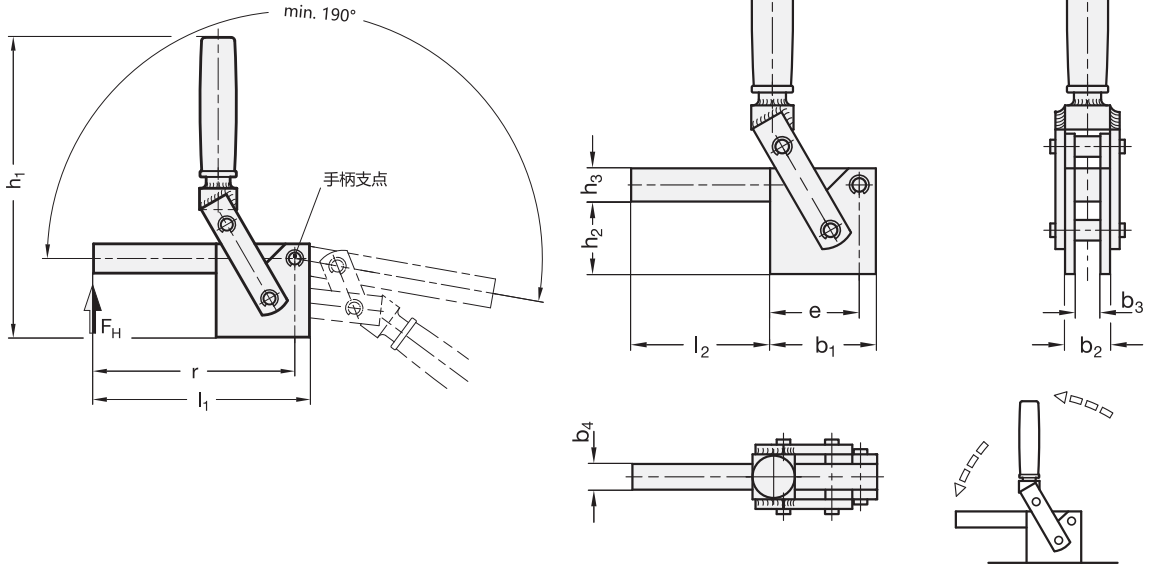


**GN 813**

| 型号 | 尺寸 | FH 以N计算 | b1 | b2 | b3 | b4 | e | h1 | h2 | h3 | l1 | l2 | r | ⚖ |
|---|---|---|---|---|---|---|---|---|---|---|---|---|---|---|
| GN 813-1000-F | 1000 | 10000 | 80 | 36 | 20 | 20 | 67 | 265 | 55 | 25 | 190 | 110 | 177 | 2400 |
| GN 813-2000-F | 2000 | 20000 | 100 | 36 | 20 | 20 | 82 | 297 | 65 | 35 | 220 | 120 | 202 | 3540 |
| GN 813-3000-F | 3000 | 30000 | 110 | 45 | 25 | 25 | 90 | 320 | 80 | 40 | 250 | 140 | 230 | 5500 |




ELESA 和 GANTER 依法保留所有权利。
复制我方图纸时需始终提及来源。

# GN 812

## 垂直铰接夹

### 双法兰安装底座

**规格**

**类型**

- **AV**型: U形拉杆款式, 带两个法兰垫圈
- **CV**型: U形拉杆款式, 带两枚法兰垫圈及 GN 708.1 夹紧螺栓 (参见页 1625)
- EV型: 带扣实心拉杆款

金属板部件
表面硬化钢C10, 镀锌, 蓝钝处理

轴承销经回火处理

轴承铆钉, 表面硬化处理

所有运动部件
均以专用润滑脂润滑

抓手
高品质, 防油红色塑料。

夹紧螺栓 GN 708.1, A型 (参见页 1625)

- 钢制, 镀锌
- 橡胶端头 85 Shore A

**信息**

GN 812 垂直铰接夹基于铰接工作原理: 臂杆与夹紧杆的运动方向相同。它们可以通过双法兰安装底座安装在两个平面上, 并且用于夹紧动作只需要较少的空间, 此时臂杆与夹紧杆沿相反的方向移动。
带两枚法兰垫圈的U形拉杆款垂直铰接夹 (AV型) 容许采用特制夹紧螺栓。CV型包含带氯丁橡胶端头的夹紧螺栓。
EV 款型不仅可通过焊接锁扣适配特殊夹紧元件, 还可用拉杆配合 GN 809 (参见页1630) 将工件固定到位。

- 铰接夹的通用信息 (参见页 1560)

**附件**

- 主轴组件 (参见页 1623)
- GN 801 用于铰链夹的夹紧安装件 (用于AV型) (参见页 1629)
- GN 809 用于铰链夹的夹紧安装件 (用于EV型) (参见页 1630)

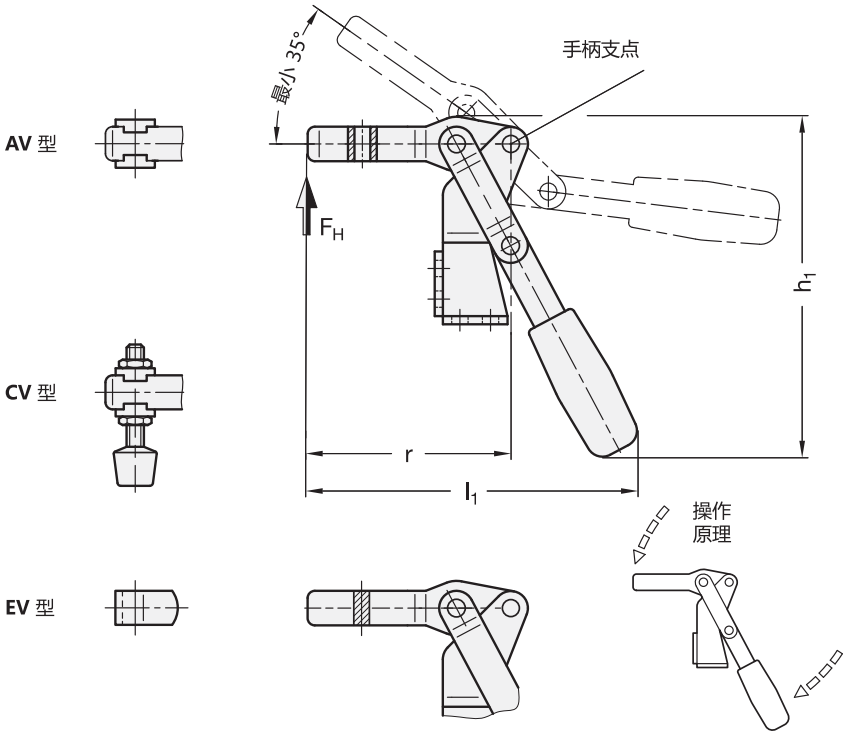






ELESA 和 GANTER 依法保留所有权利。
复制我方图纸时需始终提及来源。

# GN 812

## 垂直铰接夹

AV 类型

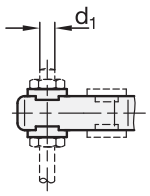


CV 类型

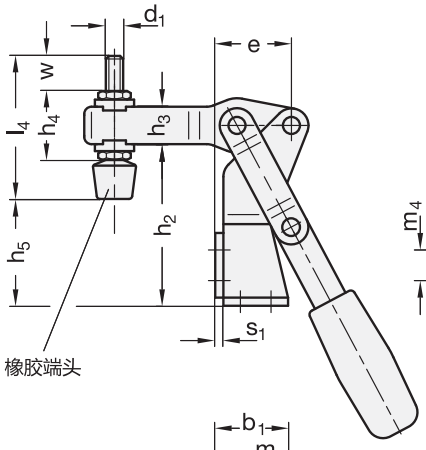


EV 类型

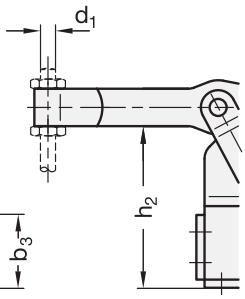


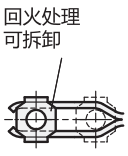


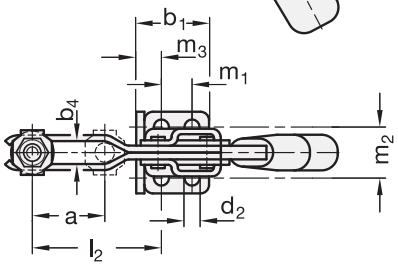


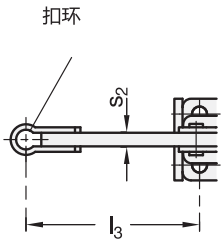


**GN 812**

| 型号 | 尺寸 | FH 以 N计算 | a ≈ | b1 | b2 | b3 | b4 | d1 | d2 | e | h1 ≈ | h2 | h3 | h4 | h5 最大 | l1 ≈ | l2 ≈ | l3 最大 | l4 | m1 | m2 | m3 | m4 | m5 | r ≈ | s1 | s2 | w | ⚖ |
|---|---|---|---|---|---|---|---|---|---|---|---|---|---|---|---|---|---|---|---|---|---|---|---|---|---|---|---|---|---|
| GN 812-200-AV | 200 | 1200 | 34 | 35 | 38 | 35 | 8.5 | M 8 | 6.5 | 37 | 154 | 76 | 17 | - | - | 158 | 59 | - | - | 16 | 26 | 11 | 16 | 11 | 96 | 3 | - | - | 420 |
| GN 812-300-AV | 300 | 1900 | 42 | 48 | 48 | 51 | 10.4 | M 10 | 8.5 | 46 | 198 | 108 | 20 | - | - | 194 | 74 | - | - | 28 | 30 | 11.5 | 30 | 12 | 122 | 3 | - | - | 800 |
| GN 812-200-CV | 200 | 1200 | 34 | 35 | 38 | 35 | 8.5 | M 8 | 6.5 | 37 | 154 | 76 | 17 | 29 | 52 | 158 | 59 | - | 68 | 16 | 26 | 11 | 16 | 11 | 96 | 3 | - | 21 | 480 |
| GN 812-300-CV | 300 | 1900 | 42 | 48 | 48 | 51 | 10.4 | M 10 | 8.5 | 46 | 198 | 108 | 20 | 35 | 79.5 | 194 | 74 | - | 77 | 28 | 30 | 11.5 | 30 | 12 | 122 | 3 | - | 21 | 880 |
| GN 812-200-EV | 200 | 1200 | - | 35 | 38 | 35 | - | M 8 | 6.5 | 37 | 154 | 76 | 17 | - | - | 158 | - | 76 | - | 16 | 26 | 11 | 16 | 11 | 96 | 3 | 6 | - | 420 |
| GN 812-300-EV | 300 | 1900 | - | 48 | 48 | 51 | - | M 10 | 8.5 | 46 | 198 | 108 | 20 | - | - | 194 | - | 95 | - | 28 | 30 | 11.5 | 30 | 12 | 122 | 3 | 8 | - | 800 |



ELESA 和 GANTER 依法保留所有权利。
复制我方图纸时需始终提及来源。

# GN 812.1

## 垂直铰接夹

### 双法兰安装底座

**规格**

**类型**

- **AVF**型: U形拉杆款式，带两枚法兰垫圈
- **CVF** 型: U形拉杆款式，带两枚法兰垫圈及 GN 708.1 夹紧螺栓 (参见页 1625)
- **EVF**型：带扣实心拉杆款

金属板部件
表面硬化钢 C10
镀锌，蓝钝处理

轴承销经回火处理

轴承铆钉，表面硬化处理

所有运动部件
均以专用润滑脂润滑

抓手
高品质，防油红色塑料。

夹紧螺栓 GN 708.1, A型 (参见页 1625)

- 钢制，镀锌
- 橡胶端头 85 Shore A

**信息**

GN 812.1 垂直铰接夹基于铰接工作原理：臂杆与夹紧杆的运动方向相同。它们可以通过双法兰安装底座安装在两个平面上，并且用于夹紧动作只需要较少的空间，此时臂杆与夹紧杆沿相反的方向移动。
它们可以通过双法兰安装底座安装在两个平面上，并且用于夹紧动作只需要较少的空间。
带两枚法兰垫圈的U形拉杆款垂直铰接夹 (AVF型) 容许采用特制夹紧螺栓。CVF型包含带氯丁橡胶端头的夹紧螺栓。
EVF 款型不仅可通过焊接锁扣适配特殊夹紧元件，还可用拉杆配合夹紧安装件GN 809 (参见页 1630) 将工件固定到位。

- 铰接夹的通用信息 (参见页 1560)

**附件**

- 主轴组件 (参见页 1623)
- GN 809 用于铰链夹的夹紧安装件 (用于EVF型) (参见页 1630)
- GN 801 用于铰链夹的夹紧安装件 (用于AVF型) (参见页 1629)

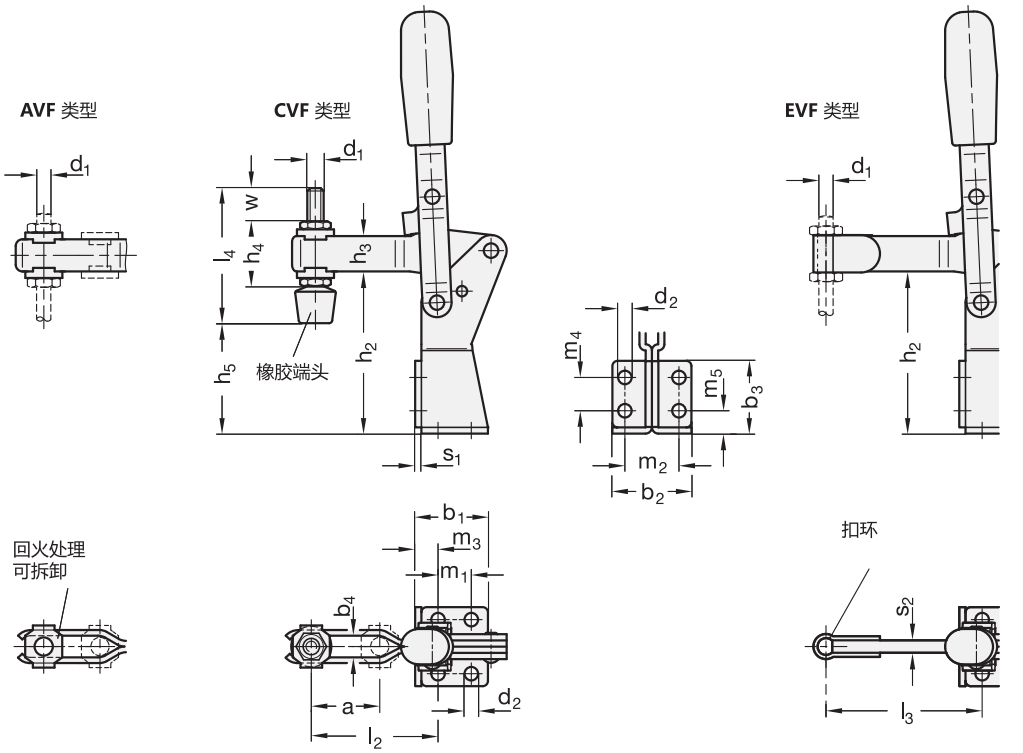




ELESA 和 GANTER 依法保留所有权利。
复制我方图纸时需始终提及来源。

# GN 812.1 垂直铰接夹

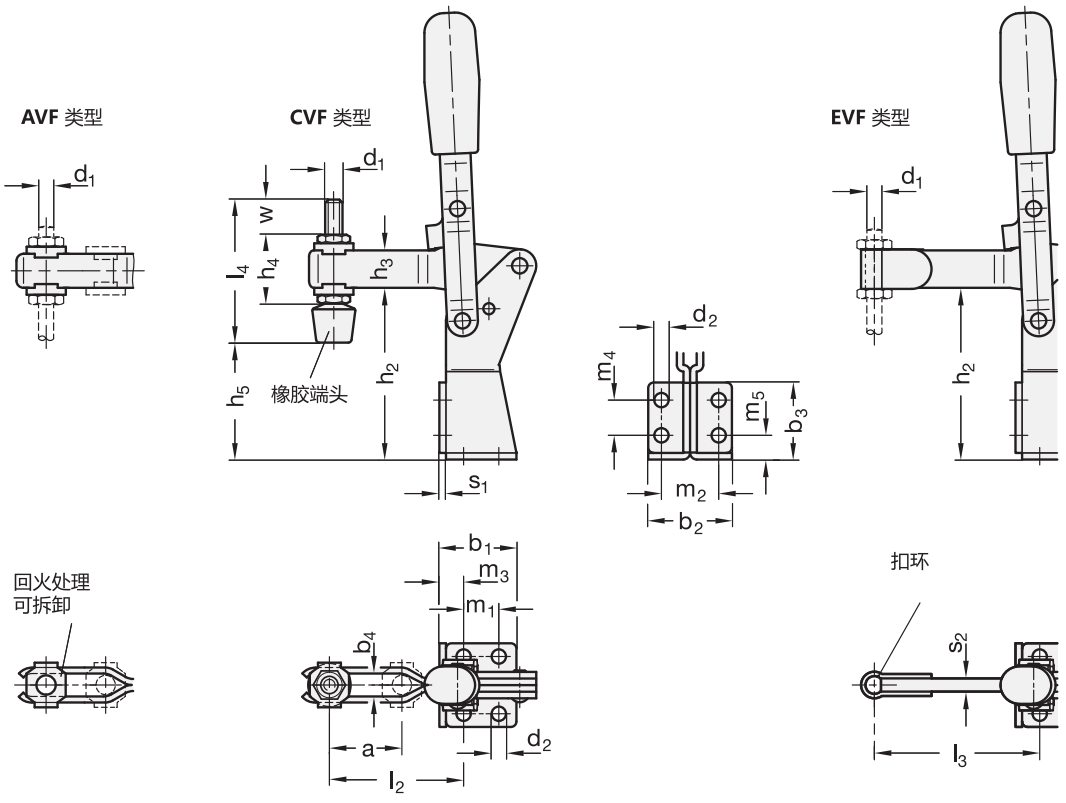


**GN 812.1**

| 型号 | 尺寸 | FH 以 N计算 | a ≈ | b1 | b2 | b3 | b4 | d1 | d2 | h1 ≈ | h2 | h3 | h4 ≈ | h5 最大 | l1 ≈ | l2 | l3 最大 | l4 | m1 | m2 | m3 | m4 | m5 | r | s1 | s2 | w | ⚖ |
|---|---|---|---|---|---|---|---|---|---|---|---|---|---|---|---|---|---|---|---|---|---|---|---|---|---|---|---|---|
| GN 812.1-200-AVF | 200 | 1600 | 36 | 35 | 38 | 35 | 8.5 | M 8 | 6.5 | 203 | 77 | 17 | - | - | 103 | 61 | - | - | 16 | 26 | 11 | 16 | 11 | 95.5 | 3 | - | - | 390 |
| GN 812.1-300-AVF | 300 | 2400 | 50 | 48 | 48 | 51 | 10.2 | M 10 | 8.5 | 258 | 105 | 20 | - | - | 130 | 75 | - | - | 28 | 30 | 11.5 | 30 | 12 | 121.5 | 3 | - | - | 680 |
| GN 812.1-200-CVF | 200 | 1600 | 36 | 35 | 38 | 35 | 8.5 | M 8 | 6.5 | 203 | 77 | 17 | 29 | 53 | 103 | 61 | - | 68 | 16 | 26 | 11 | 16 | 11 | 95.5 | 3 | - | 21 | 450 |
| GN 812.1-300-CVF | 300 | 2400 | 50 | 48 | 48 | 51 | 10.2 | M 10 | 8.5 | 258 | 105 | 20 | 35 | 76.5 | 130 | 75 | - | 77 | 28 | 30 | 11.5 | 30 | 12 | 121.5 | 3 | - | 21 | 700 |
| GN 812.1-200-EVF | 200 | 1600 | - | 35 | 38 | 35 | - | M 8 | 6.5 | 203 | 77 | 17 | - | - | 105 | - | 85 | - | 16 | 26 | 11 | 16 | 11 | 97.5 | 3 | 6 | - | 400 |
| GN 812.1-300-EVF | 300 | 2400 | - | 48 | 48 | 51 | - | M 10 | 8.5 | 258 | 105 | 20 | - | - | 132 | - | 100 | - | 28 | 30 | 11.5 | 30 | 12 | 123 | 3 | 8 | - | 690 |



ELESA 和 GANTER 依法保留所有权利。
复制我方图纸时需始终提及来源。

# GN 820

## 水平夹具

**钢质/不锈钢, 水平安装基座**

### 规格

**类型**

- **M**型: U形拉杆款式, 带两个法兰垫圈
- **MC**型: U形拉杆款式, 带两枚法兰垫圈及 GN 708.1 夹紧螺栓 (参见页 1625)
- **O**型: 带扣实心拉杆款

**钢制款式**

- 表面硬化钢C10, 镀锌, 蓝钝处理
- 轴承销经回火处理
- 轴承铆钉 (尺寸≥355)

所有运动部件
均以专用润滑脂润滑

抓手
高品质, 防油红色塑料。

夹紧螺栓 GN 708.1, A型 (参见页 1625)

- 钢制, 镀锌
- 橡胶端头 85 Shore A

**不锈钢款式 NI**

AISI 304 不锈钢

所有运动部件
均以专用润滑脂润滑

抓手
高品质, 防油红色塑料。

夹紧螺栓 GN 708.1, A型 (参见页 1625)

- AISI 304 不锈钢
- 橡胶端头 85 Shore A

### 技术信息

- 不锈钢特性 (参见页 A26)

### 附件

- 主轴组件 (参见页 1623)
- GN 809 用于铰链夹的夹紧安装件 (用于O型) (参见页 1630)
- GN 801 用于铰链夹的夹紧安装件 (用于M型) (参见页 1629)

### 信息

GN 820 水平铰接夹基于铰接工作原理: 臂杆与夹紧杆的运动方向相反。夹紧运动所需空间较小。处于夹紧位置时, 操作臂呈水平状态。
带两枚法兰垫圈的U形拉杆款水平铰接夹 (M型) 容许采用特制夹紧螺栓。MC型包含带氯丁橡胶端头的夹紧螺栓。
O 款型不仅可通过焊接锁扣适配特殊夹紧元件, 还可用拉杆配合 GN 809 (参见页1630) 将工件固定到位。

- 铰接夹的通用信息 (参见页 1560)

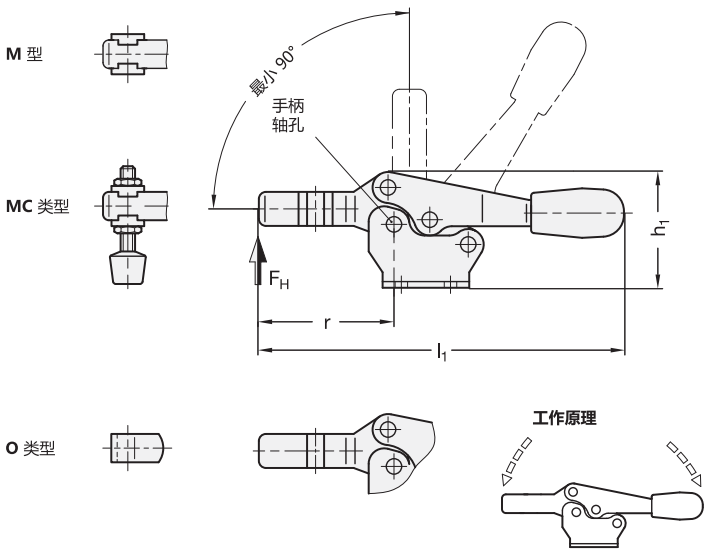




ELESA 和 GANTER 依法保留所有权利。
复制我方图纸时需始终提及来源。

# GN 820

## 水平夹具

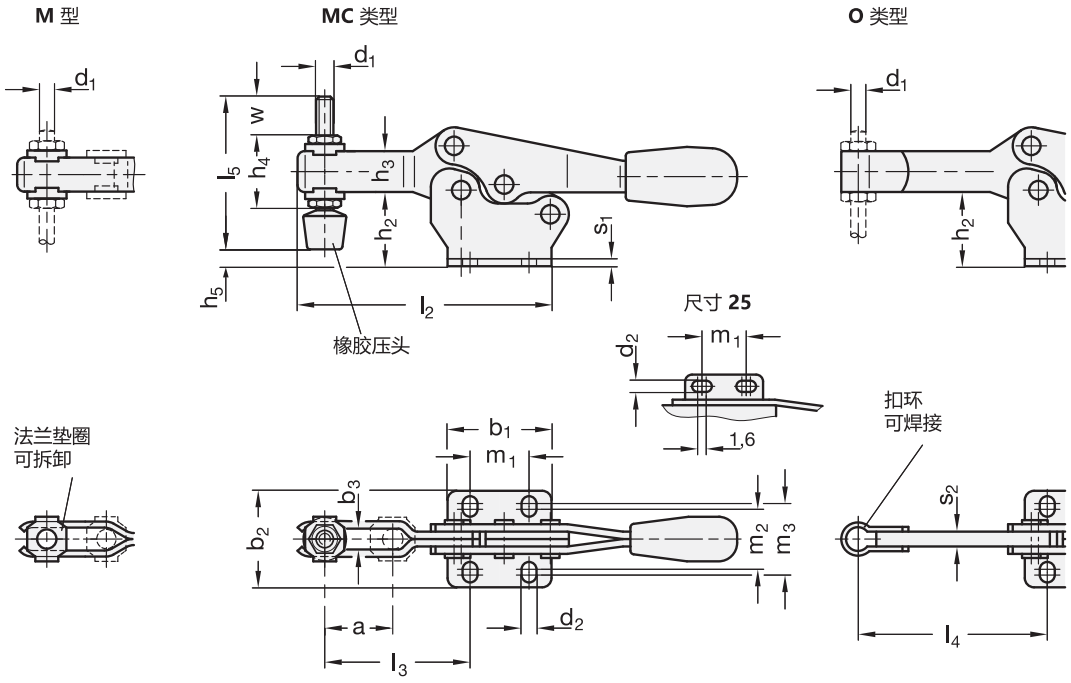


*增加水平夹具的型号索引

M MC O

GN 820

| 型号 | 尺寸 | FH 以 N计算 | a ≈ | b1 | b2 | b3 | d1 | d2 | h1 ≈ | h2 | h3 | h4 | h5 最大 | l1 ≈ | l2 ≈ | l3 ≈ | l4 最大 | l5 | m1 | m2 | m3 | r | s1 | s2 | w | ⚖ |
|---|---|---|---|---|---|---|---|---|---|---|---|---|---|---|---|---|---|---|---|---|---|---|---|---|---|---|
| GN 820-25-* | 25** | 400 | 10 | 24 | 24.5 | 4.3 | M 4 | 4.3 | 23 | 12 | 7 | 13.5 | - | 69 | 43 | 20 | - | - | 15 | 16 | 16 | 24.5 | 1.2 | - | - | 25 |
| GN 820-75-* | 75 | 900 | 20 | 28 | 26 | 5.5 | M 5 | 4.5 | 37 | 20 | 11 | 19 | 5 | 118 | 67 | 40 | 49.5 | 45 | 13.5 | 16 | 19 | 43 | 2 | 4 | 15 | 85 |
| GN 820-130-* | 130 | 1000 | 32 | 36 | 40 | 6.5 | M 6 | 5.5 | 51 | 30.5 | 16 | 25.5 | 14 | 168 | 92 | 53 | 64 | 55 | 26 | 22.4 | 28.4 | 62 | 2.5 | 5 | 17.5 | 203 |
| GN 820-230-* | 230 | 1700 | 37 | 44 | 42 | 8.5 | M 8 | 6.5 | 61.5 | 36.5 | 18 | 30 | 12.5 | 196 | 110 | 63.5 | 78 | 68 | 26 | 26 | 31.5 | 72 | 3 | 6 | 20 | 329 |
| GN 820-355-* | 355 | 1800 | 58 | 60 | 56 | 10.4 | M 10 | 8.5 | 83 | 50 | 22 | 37 | 23.5 | 270 | 161 | 96 | 115 | 77 | 41 | 38.8 | 43 | 108.5 | 3.5 | 7 | 19 | 700 |
| GN 820-455-* | 455 | 3200 | 65 | 70 | 65 | 12.4 | M 12 | 8.5 | 98.5 | 60 | 26 | 43 | 27.5 | 309 | 186 | 116 | 135 | 100 | 41.5 | 40 | 43 | 126 | 4 | 10 | 33 | 1200 |

**GN 820-NI** 不锈钢

| 型号 | 尺寸 | FH 以 N计算 | a ≈ | b1 | b2 | b3 | d1 | d2 | h1 ≈ | h2 | h3 | h4 | h5 最大 | l1 ≈ | l2 ≈ | l3 ≈ | l4 最大 | l5 | m1 | m2 | m3 | r | s1 | s2 | w | ⚖ |
|---|---|---|---|---|---|---|---|---|---|---|---|---|---|---|---|---|---|---|---|---|---|---|---|---|---|---|
| GN 820-25-*-NI | 25** | 400 | 10 | 24 | 24.5 | 4.3 | M 4 | 4.3 | 23 | 12 | 7 | 13.5 | - | 69 | 43 | 20 | - | - | 15 | 16 | 16 | 24.5 | 1.2 | - | - | 20 |
| GN 820-75-*-NI | 75 | 900 | 20 | 28 | 26 | 5.5 | M 5 | 4.5 | 37 | 20 | 11 | 19 | 5 | 118 | 67 | 40 | 49.5 | 45 | 13.5 | 16 | 19 | 43 | 2 | 4 | 15 | 80 |
| GN 820-130-*-NI | 130 | 1000 | 32 | 36 | 40 | 6.5 | M 6 | 5.5 | 51 | 30.5 | 16 | 25.5 | 14 | 168 | 92 | 53 | 64 | 55 | 26 | 22.4 | 28.4 | 62 | 2.5 | 5 | 17.5 | 202 |
| GN 820-230-*-NI | 230 | 1700 | 37 | 44 | 42 | 8.5 | M 8 | 6.5 | 61.5 | 36.5 | 18 | 30 | 12.5 | 196 | 110 | 63.5 | 78 | 68 | 26 | 26 | 31.5 | 72 | 3 | 6 | 20 | 330 |

** 尺寸25仅可提供M型

M型重量

ELESA 和 GANTER 依法保留所有权利。
复制我方图纸时需始终提及来源。

# GN 820.1

## 水平夹具

**钢质 / 不锈钢, 带垂直安装基座**

### 规格

**类型**

- **N**型: U形拉杆款式, 带两枚法兰垫圈
- **NC**型: U形拉杆款式, 带两枚法兰垫圈及 GN 708.1 夹紧螺栓 (参见页 1625)
- **P**型: 带扣实心拉杆

**钢制款式**

- 表面硬化钢C10, 镀锌, 蓝钝处理
- 轴承销经回火处理
- 轴承铆钉 (尺寸≥355)

所有运动部件
均以专用润滑脂润滑

抓手
高品质, 防油红色塑料。

夹紧螺栓 GN 708.1, A型 (参见页 1625)

- 钢制, 镀锌
- 橡胶端头 85 Shore A

不锈钢款式 NI

AISI 304 不锈钢

所有运动部件
均以专用润滑脂润滑

抓手
高品质, 防油红色塑料。

夹紧螺栓 GN 708.1, A型 (参见页 1625)

- AISI 304 不锈钢
- 橡胶端头 85 Shore A

### 技术信息

- 不锈钢特性 (参见页 A26)

### 附件

- 主轴组件 (参见页 1623)
- GN 801 用于铰链夹的夹紧安装件 (用于N型) (参见页 1629)
- GN 809 用于铰链夹的夹紧安装件 (用于P型) (参见页 1630)

### 信息

GN 820.1 水平铰接夹基于铰接原理工作, 臂杆与夹紧杆的运动方向相反。
夹紧运动所需空间较小。处于夹紧位置时, 操作臂呈水平状态。
带两枚法兰垫圈的U形拉杆款水平铰接夹 (N型) 容许采用特制夹紧螺栓。NC型包含带氯丁橡胶端头的夹紧螺栓。
P 款型不仅可通过焊接锁扣适配特殊夹紧元件, 还可用拉杆配合 GN 809 (参见页1630) 将工件固定到位。

- 铰接夹的通用信息 (参见页 1560)

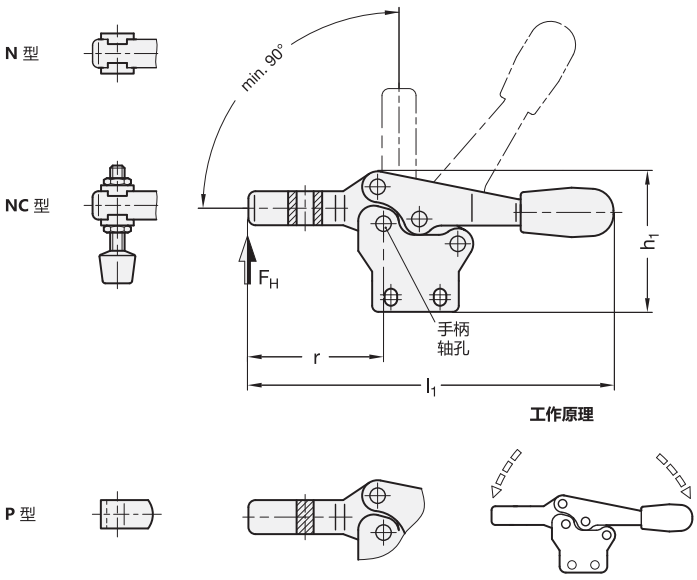




ELESA 和 GANTER 依法保留所有权利。
复制我方图纸时需始终提及来源。

# GN 820.1 | 水平夹具

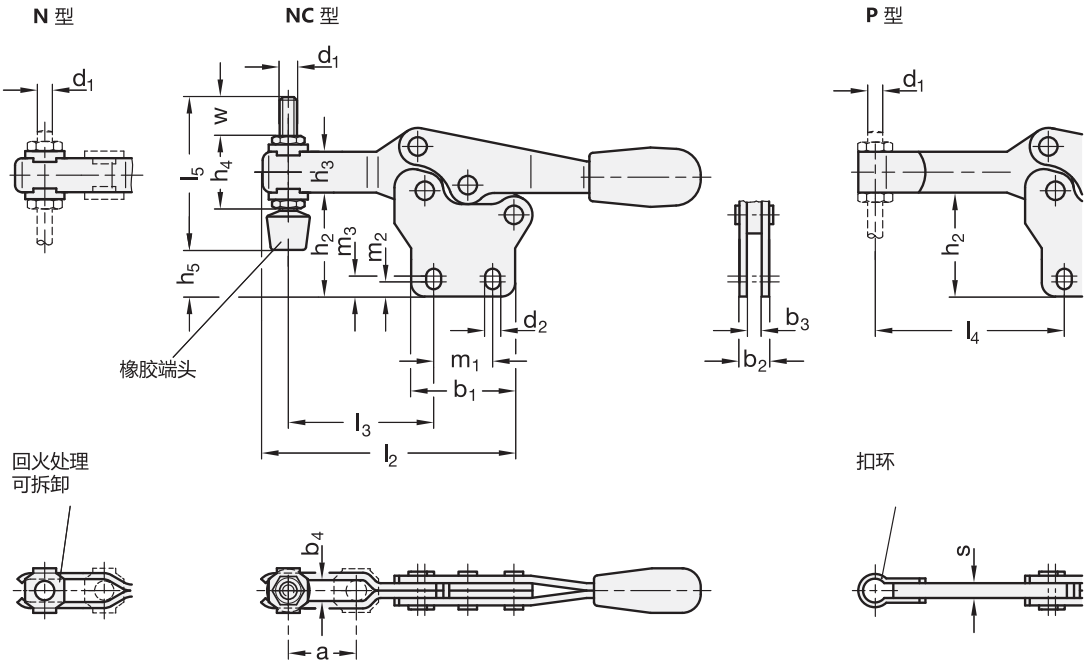


*增加水平夹具的型号索引
N NC P

## GN 820.1

| 型号 | 尺寸 | FH 以 N计算 | a ≈ | b1 | b2 | b3 | b4 | d1 | d2 | h1 ≈ | h2 | h3 | h4 | h5 最大 | l1 ≈ | l2 ≈ | l3 ≈ | l4 最大 | l5 | m1 | m2 | m3 | r ≈ | s | w | ⚖ |
|---|---|---|---|---|---|---|---|---|---|---|---|---|---|---|---|---|---|---|---|---|---|---|---|---|---|---|
| GN 820.1-75-* | 75 | 900 | 20 | 28 | 8 | 4 | 5.5 | M 5 | 4.5 | 45.5 | 27.5 | 11 | 19 | 12.5 | 118 | 68 | 40 | 49.5 | 45 | 13.5 | 3.5 | 5 | 43 | 4 | 15 | 90 |
| GN 820.1-130-* | 130 | 1000 | 32 | 36 | 10 | 5 | 6.5 | M 6 | 5.5 | 64 | 44 | 16 | 25.5 | 27.5 | 170 | 92 | 53 | 64 | 55 | 26 | 5.8 | 8.8 | 62 | 5 | 17.5 | 200 |
| GN 820.1-230-* | 230 | 1700 | 37 | 44 | 12 | 6 | 8.5 | M 8 | 6.5 | 75 | 50 | 18 | 30 | 26 | 196 | 109 | 63.5 | 78 | 68 | 26 | 6.5 | 9 | 73 | 6 | 20 | 330 |
| GN 820.1-355-* | 355 | 1800 | 58 | 60 | 14 | 7 | 10.4 | M 10 | 8.5 | 102 | 69 | 22 | 37 | 42.5 | 270 | 161 | 96 | 115 | 77 | 41 | 7.5 | 9.6 | 110 | 7 | 19 | 700 |
| GN 820.1-455-* | 455 | 3200 | 65 | 70 | 18 | 10 | 12.4 | M 12 | 8.5 | 119 | 80.5 | 26 | 43 | 48 | 309 | 186 | 116 | 135 | 100 | 41.5 | 11 | 12.5 | 128 | 10 | 33 | 1200 |

## GN 820.1-NI

不锈钢

| 型号 | 尺寸 | FH 以 N计算 | a ≈ | b1 | b2 | b3 | b4 | d1 | d2 | h1 ≈ | h2 | h3 | h4 | h5 最大 | l1 ≈ | l2 ≈ | l3 ≈ | l4 最大 | l5 | m1 | m2 | m3 | r ≈ | s | w | ⚖ |
|---|---|---|---|---|---|---|---|---|---|---|---|---|---|---|---|---|---|---|---|---|---|---|---|---|---|---|
| GN 820.1-75-*-NI | 75 | 900 | 20 | 28 | 8 | 4 | 5.5 | M 5 | 4.5 | 45.5 | 27.5 | 11 | 19 | 12.5 | 118 | 68 | 40 | 49.5 | 45 | 13.5 | 3.5 | 5 | 43 | 4 | 15 | 90 |
| GN 820.1-130-*-NI | 130 | 1000 | 32 | 36 | 10 | 5 | 6.5 | M 6 | 5.5 | 64 | 44 | 16 | 25.5 | 27.5 | 170 | 92 | 53 | 64 | 55 | 26 | 5.8 | 8.8 | 62 | 5 | 17.5 | 200 |
| GN 820.1-230-*-NI | 230 | 1700 | 37 | 44 | 12 | 6 | 8.5 | M 8 | 6.5 | 75 | 50 | 18 | 30 | 26 | 196 | 109 | 63.5 | 78 | 68 | 26 | 6.5 | 9 | 73 | 6 | 20 | 330 |

N型重量

ELESA 和 GANTER 依法保留所有权利。
复制我方图纸时需始终提及来源。

# GN 820.3

## 水平夹具

**钢质/不锈钢，带安全勾，带水平安装基座**

### 规格

**类型**

- **ML**型: U形拉杆款式，带两枚法兰垫圈
- **MLC**型: U形拉杆款式，带两枚法兰垫圈及 GN 708.1 夹紧螺栓 (参见页 1625)
- **OL**型：带扣实心拉杆款

**钢制款式**

- 表面硬化钢C10，镀锌，蓝钝处理
- 轴承销经回火处理
- 轴承铆钉 (尺寸≥355)

所有运动部件
均以专用润滑脂润滑

抓手
高品质，防油红色塑料。

夹紧螺栓 GN 708.1, A型 (参见页 1625)

- 钢制，镀锌
- 橡胶端头 85 Shore A

**不锈钢款式 NI**

AISI 304 不锈钢

所有运动部件
均以专用润滑脂润滑

抓手
高品质，防油红色塑料。

夹紧螺栓 GN 708.1, A型 (参见页 1625)

- AISI 304 不锈钢
- 橡胶端头 85 Shore A

### 技术信息

- 不锈钢特性 (参见页 A26)

### 附件

- 主轴组件 (参见页 1623)
- GN 801 用于铰链夹的夹紧安装件 (用于ML型) (参见页 1629)
- GN 809 用于铰链夹的夹紧安装件 (用于OL型) (参见页 1630)

### 信息

GN 820.3水平夹具具有安全功能，在夹紧期间，带预载弹簧的钩形安全闩锁能保证锁定连接。防止由于振动或意外误操做引起的松开或打开。要打开和释放夹具，向上拉动手柄以松开钩形安全闩锁机构（单手操作）。
基于铰接工作原理：臂杆与夹紧杆的运动方向相反。并且用于夹紧动作只需要较少的空间。
U形拉杆款式的水平铰接夹，带有两个法兰垫圈(ML型)，可适配特殊的夹紧螺钉。MLC型还包括带氯丁橡胶端头的夹紧螺栓。
OL 款型不仅可通过焊接锁扣适配特殊夹紧元件，还可用拉杆配合 夹紧安装件GN 809 (参见页1630) 将工件固定到位。

- 铰接夹的通用信息 (参见页 1560)

**ML型**

**MLC 型**

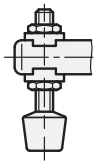

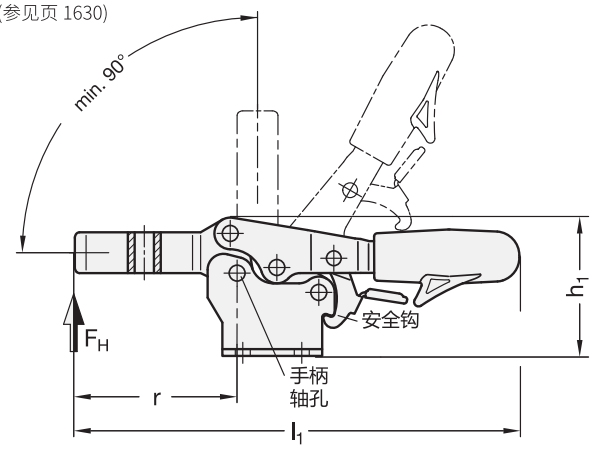


**工作原理**

**OL 型**

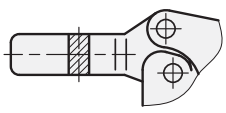

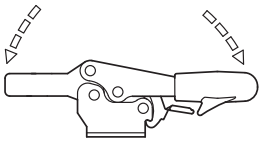






ELESA 和 GANTER 依法保留所有权利。
复制我方图纸时需始终提及来源。

# GN 820.3 | 水平夹具

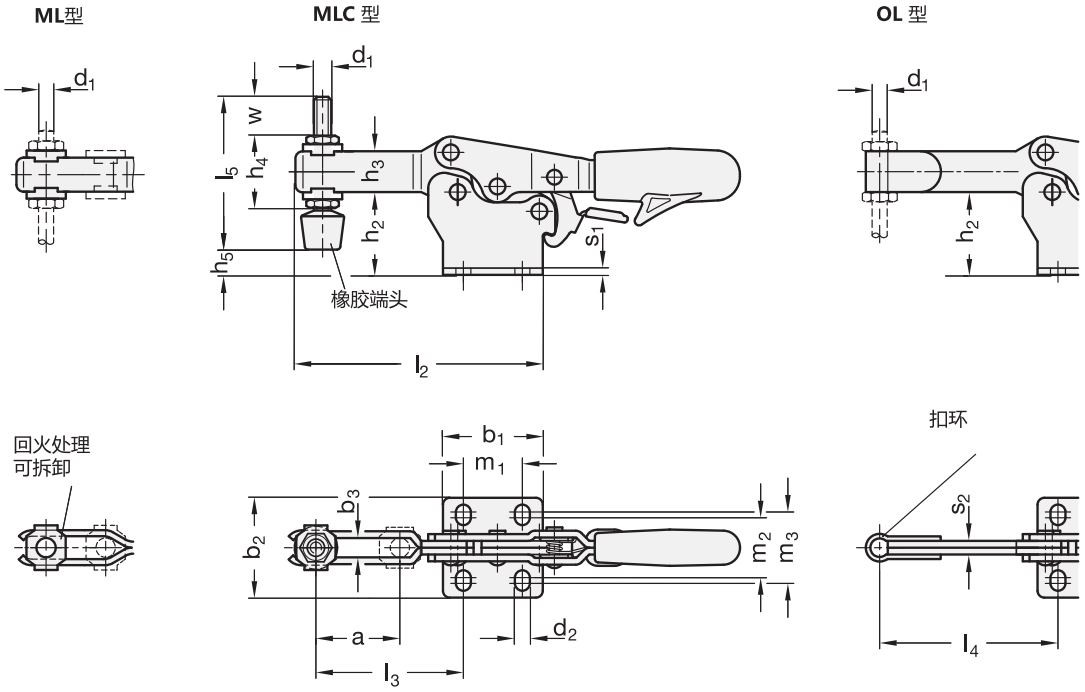


*增加水平夹具的型号索引
ML MLC OL

**GN 820.3**

| 型号 | 尺寸 | FH 以 N计算 | a ≈ | b1 | b2 | b3 | d1 | d2 | h1 ≈ | h2 | h3 | h4 | h5 最大 | l1 ≈ | l2 ≈ | l3 ≈ | l4 最大 | l5 | m1 | m2 | m3 | r | s1 | s2 | w | ⚖ |
|---|---|---|---|---|---|---|---|---|---|---|---|---|---|---|---|---|---|---|---|---|---|---|---|---|---|---|
| GN 820.3-75-* | 75 | 900 | 20 | 28 | 26 | 5.3 | M 5 | 4.5 | 37 | 20 | 11 | 19 | 5 | 118 | 67 | 40 | 49.5 | 45 | 13.5 | 16 | 19 | 43 | 2 | 4 | 15 | 100 |
| GN 820.3-130-* | 130 | 1000 | 32 | 36 | 40 | 6.3 | M 6 | 5.6 | 51 | 30.5 | 16 | 25.5 | 14 | 172 | 92 | 53 | 64 | 55 | 26 | 22.4 | 28.4 | 62 | 2.5 | 5 | 17.5 | 200 |
| GN 820.3-230-* | 230 | 1700 | 37 | 44 | 44 | 8.5 | M 8 | 6.6 | 61.5 | 36.5 | 18 | 30 | 12.5 | 196 | 109 | 63.5 | 78 | 68 | 26 | 26 | 31.5 | 72 | 3 | 6 | 20 | 320 |
| GN 820.3-355-* | 355 | 1800 | 58 | 60 | 58 | 10.5 | M 10 | 8.6 | 83 | 50 | 22 | 37 | 23.5 | 270 | 160 | 96 | 115 | 77 | 41 | 38.8 | 43 | 108.5 | 3.5 | 7 | 19 | 730 |
| GN 820.3-455-* | 455 | 3200 | 65 | 70 | 65 | 12.5 | M 12 | 8.7 | 99 | 60 | 26 | 43 | 27.5 | 306 | 184 | 116 | 135 | 100 | 41.5 | 40 | 43 | 126 | 4 | 10 | 33 | 1200 |

**GN 820.3-NI** 不锈钢

| 型号 | 尺寸 | FH 以 N计算 | a ≈ | b1 | b2 | b3 | d1 | d2 | h1 ≈ | h2 | h3 | h4 | h5 最大 | l1 ≈ | l2 ≈ | l3 ≈ | l4 最大 | l5 | m1 | m2 | m3 | r | s1 | s2 | w | ⚖ |
|---|---|---|---|---|---|---|---|---|---|---|---|---|---|---|---|---|---|---|---|---|---|---|---|---|---|---|
| GN 820.3-75-*-NI | 75 | 900 | 20 | 28 | 26 | 5.3 | M 5 | 4.5 | 37 | 20 | 11 | 19 | 5 | 118 | 67 | 40 | 49.5 | 45 | 13.5 | 16 | 19 | 43 | 2 | 4 | 15 | 90 |
| GN 820.3-130-*-NI | 130 | 1000 | 32 | 36 | 40 | 6.3 | M 6 | 5.6 | 51 | 30.5 | 16 | 25.5 | 14 | 172 | 92 | 53 | 64 | 55 | 26 | 22.4 | 28.4 | 62 | 2.5 | 5 | 17.5 | 200 |
| GN 820.3-230-*-NI | 230 | 1700 | 37 | 44 | 44 | 8.5 | M 8 | 6.6 | 61.5 | 36.5 | 18 | 30 | 12.5 | 196 | 109 | 63.5 | 78 | 68 | 26 | 26 | 31.5 | 72 | 3 | 6 | 20 | 320 |

ML型重量

ELESA 和 GANTER 依法保留所有权利。
复制我方图纸时需始终提及来源。

# GN 820.4

## 水平夹具

**钢质/不锈钢，带安全勾，带垂直安装基座**

### 规格

**类型**

- **NL**型:U形拉杆款式，带两枚法兰垫圈
- **NLC**型:U形拉杆款式，带两枚法兰垫圈及 GN 708.1 夹紧螺栓 (参见页 1625)
- **PL**型: 带扣实心拉杆款

**钢制款式**

- 表面硬化钢C10，镀锌，蓝钝处理
- 轴承销经回火处理
- 轴承铆钉 (尺寸≥355)

所有运动部件
均以专用润滑脂润滑

抓手
高品质，防油红色塑料。

夹紧螺栓 GN 708.1, A型 (参见页 1625)

- 钢制，镀锌
- 橡胶端头 85 Shore A

**不锈钢款式 NI**

AISI 304 不锈钢

所有运动部件
均以专用润滑脂润滑

抓手
高品质，防油红色塑料。

夹紧螺栓 GN 708.1, A型 (参见页 1625)

- AISI 304 不锈钢
- 橡胶端头 85 Shore A

### 技术信息

- 不锈钢特性 (参见页 A26)

### 附件

- 主轴组件 (参见页 1623)
- GN 801 用于铰链夹的夹紧安装件 (用于NL型) (参见页 1629)
- GN 809 用于铰链夹的夹紧安装件 (用于PL型) (参见页 1630)

### 信息

GN 820.4水平夹具具有安全功能，在夹紧期间，带预载弹簧的钩形安全闩锁能保证锁定连接。防止由于振动或意外误操做引起的松开或打开。要打开和释放夹具，向上拉动手柄以松开钩形安全闩锁机构（单手操作）。
基于铰接工作原理：臂杆与夹紧杆的运动方向相反。并且用于夹紧动作只需要较少的空间。
U形拉杆款式的水平铰接夹，带有两个法兰垫圈(NL型)，可适配特殊的夹紧螺钉。NLC型还包括带氯丁橡胶端头的夹紧螺栓。
PL 款型不仅可通过焊接锁扣适配特殊夹紧元件，还可用拉杆配合 夹紧安装件GN 809 (参见页1630) 将工件固定到位。

- 铰接夹的通用信息 (参见页 1560)

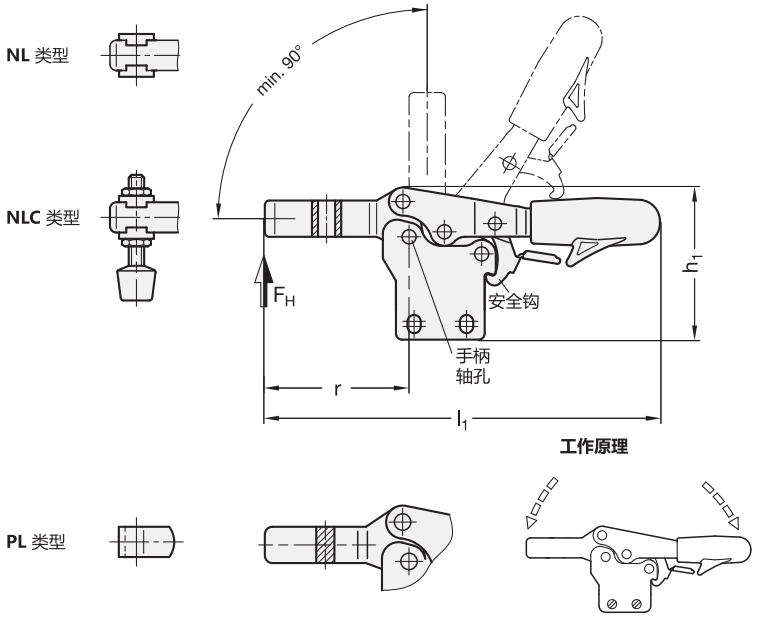






ELESA 和 GANTER 依法保留所有权利。
复制我方图纸时需始终提及来源。

# GN 820.4 | 水平夹具

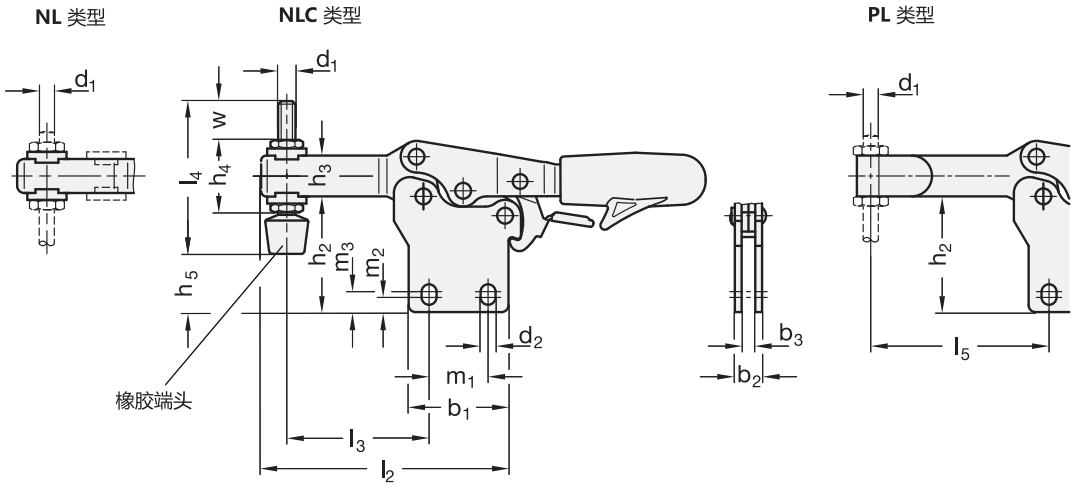


*增加水平夹具的型号索引

NL NLC PL

## GN 820.4

| 型号 | 尺寸 | FH 以 N计算 | a ≈ | b1 | b2 | b3 | b4 | d1 | d2 | h1 ≈ | h2 | h3 | h4 | h5 最大 | l1 ≈ | l2 ≈ | l3 ≈ | l4 最大 | l5 | m1 | m2 | m3 | r ≈ | s | w | ⚖ |
|---|---|---|---|---|---|---|---|---|---|---|---|---|---|---|---|---|---|---|---|---|---|---|---|---|---|---|
| GN 820.4-75-* | 75 | 900 | 20 | 28 | 8 | 4 | 5.3 | M 5 | 4.5 | 45.5 | 29 | 11 | 19 | 14 | 118 | 68 | 40 | 49.5 | 45 | 13.5 | 3.5 | 5 | 43 | 4 | 15 | 90 |
| GN 820.4-130-* | 130 | 1000 | 32 | 36 | 10 | 5 | 6.3 | M 6 | 5.6 | 64.5 | 44 | 16 | 25.5 | 27.5 | 172 | 92 | 53 | 64 | 55 | 26 | 5.8 | 8.8 | 62 | 5 | 17.5 | 200 |
| GN 820.4-230-* | 230 | 1700 | 37 | 44 | 12 | 6 | 8.5 | M 8 | 6.6 | 75.5 | 51 | 18 | 30 | 27 | 196 | 109 | 63.5 | 78 | 68 | 26 | 6.5 | 9 | 73 | 6 | 20 | 320 |
| GN 820.4-355-* | 355 | 1800 | 58 | 60 | 14 | 7 | 10.5 | M 10 | 8.6 | 102 | 69.5 | 22 | 37 | 43 | 270 | 161 | 96 | 115 | 77 | 41 | 7.5 | 9.6 | 110 | 7 | 19 | 730 |
| GN 820.4-455-* | 455 | 3200 | 65 | 70 | 18 | 10 | 12.5 | M 12 | 8.7 | 120 | 80.5 | 26 | 43 | 48 | 306 | 186 | 116 | 135 | 100 | 41.5 | 11 | 12.5 | 128 | 10 | 33 | 1200 |

## GN 820.4-NI

不锈钢

| 型号 | 尺寸 | FH 以 N计算 | a ≈ | b1 | b2 | b3 | b4 | d1 | d2 | h1 ≈ | h2 | h3 | h4 | h5 最大 | l1 ≈ | l2 ≈ | l3 ≈ | l4 最大 | l5 | m1 | m2 | m3 | r ≈ | s | w | ⚖ |
|---|---|---|---|---|---|---|---|---|---|---|---|---|---|---|---|---|---|---|---|---|---|---|---|---|---|---|
| GN 820.4-75-*-NI | 75 | 900 | 20 | 28 | 8 | 4 | 5.3 | M 5 | 4.5 | 45.5 | 29 | 11 | 19 | 14 | 118 | 68 | 40 | 49.5 | 45 | 13.5 | 3.5 | 5 | 43 | 4 | 15 | 90 |
| GN 820.4-130-*-NI | 130 | 100 | 32 | 36 | 10 | 5 | 6.3 | M 6 | 5.6 | 64.5 | 44 | 16 | 25.5 | 27.5 | 172 | 92 | 53 | 64 | 55 | 26 | 5.8 | 8.8 | 62 | 5 | 17.5 | 200 |
| GN 820.4-230-*-NI | 230 | 1700 | 37 | 44 | 12 | 6 | 8.5 | M 8 | 6.6 | 75.5 | 51 | 18 | 30 | 27 | 196 | 109 | 63.5 | 78 | 68 | 26 | 6.5 | 9 | 73 | 6 | 20 | 320 |

NL型重量

ELESA 和 GANTER 依法保留所有权利。
复制我方图纸时需始终提及来源。

# GN 820.2

## 水平夹具

**钢质 / 不锈钢, 带垂直安装基座**

### 规格

**类型**

- **MF**型: U形拉杆款式, 带两枚法兰垫圈
- **MFC**型: U形拉杆款式, 带两枚法兰垫圈及 GN 708.1 夹紧螺栓 (参见页 1625)

**钢制款式**

- 表面硬化钢C10, 镀锌, 蓝钝处理
- 轴承销经回火处理
- 轴承铆钉 (尺寸≥355)

所有运动部件
均以专用润滑脂润滑

抓手
高品质, 防油红色塑料。

夹紧螺栓 GN 708.1, A型 (参见页 1625)

- 钢制, 镀锌
- 橡胶端头 85 Shore A

**不锈钢款式 NI**

AISI 304 不锈钢

所有运动部件
均以专用润滑脂润滑

抓手
高品质, 防油红色塑料。

夹紧螺栓 GN 708.1, A型 (参见页 1625)

- AISI 304 不锈钢
- 橡胶端头 85 Shore A

### 技术信息

- 不锈钢特性 (参见页 A26)

### 附件

- 主轴组件 (参见页 1623)
- GN 801 用于铰链夹的夹紧安装件 (用于MF型) (参见页 1629)

### 信息

GN 820.2水平铰接夹基于铰接工作原理:臂杆与夹紧杆的运动方向相反。
夹具完成夹紧动作只需较少的空间。在夹紧状态下臂杆处于水平位置。90°旋转的安装表面除了夹紧点之外还允许节省空间的安装。
带两枚法兰垫圈的U形拉杆款水平铰接夹 ( MF型) 容许采用特制夹紧螺栓。MFC型包含带氯丁橡胶端头的夹紧螺栓。

- 铰接夹的通用信息 (参见页 1560)

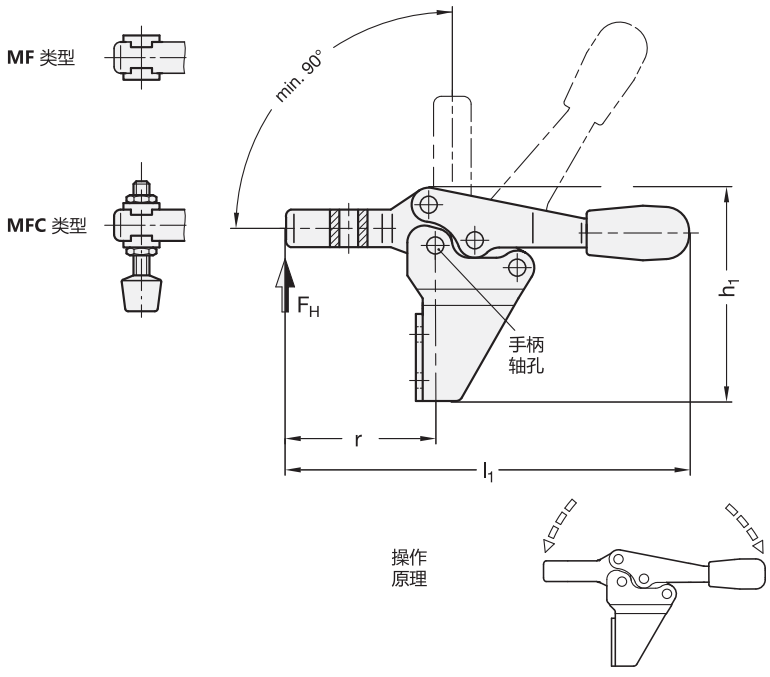




ELESA 和 GANTER 依法保留所有权利。
复制我方图纸时需始终提及来源。

# GN 820.2 | 水平夹具

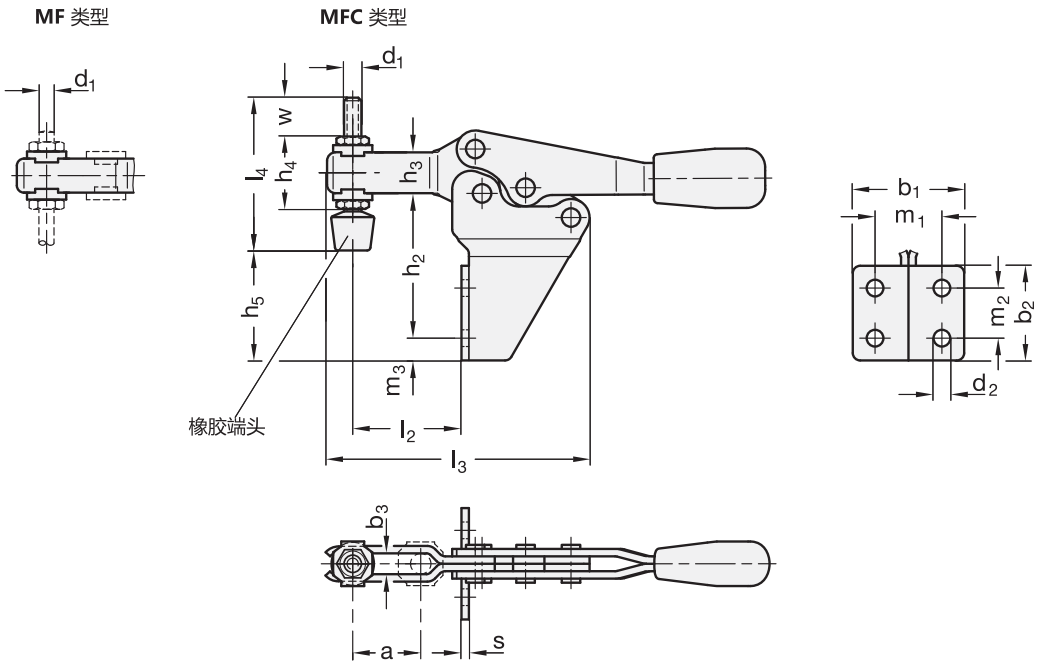


*增加水平夹具的型号索引

MF MFC

## GN 820.2

| 型号 | 尺寸 | FH 以 N计算 | a ≈ | b1 | b2 | b3 | d1 | d2 | h1 | h2 | h3 | h4 | h5 最大 | l1 | l2 | l3 | l4 | m1 | m2 | m3 | r | s | w | ⚖ |
|---|---|---|---|---|---|---|---|---|---|---|---|---|---|---|---|---|---|---|---|---|---|---|---|---|
| GN 820.2-75-* | 75 | 900 | 20 | 30 | 25.5 | 5.5 | M 5 | 4.5 | 62 | 39 | 11 | 19 | 30 | 118 | 30 | 72 | 45 | 18 | 13.5 | 6 | 42.5 | 2 | 15 | 105 |
| GN 820.2-130-* | 130 | 1000 | 32 | 39 | 35 | 6.5 | M 6 | 5.5 | 85 | 58.5 | 16 | 25.5 | 48.5 | 170 | 45 | 95 | 55 | 26 | 22 | 6.5 | 61 | 2.5 | 17.5 | 240 |
| GN 820.2-230-* | 230 | 1700 | 37 | 43 | 40 | 8.5 | M 8 | 6.5 | 102 | 69 | 18 | 30 | 53 | 195 | 52 | 113 | 68 | 28.5 | 24 | 8 | 70 | 3 | 20 | 400 |
| GN 820.2-355-* | 355 | 1800 | 58 | 52 | 52 | 10.5 | M 10 | 8.5 | 135 | 92 | 22 | 37 | 75.5 | 270 | 85 | 166 | 77 | 32 | 32 | 10 | 108.5 | 3.5 | 19 | 840 |

## GN 820.2-NI

不锈钢

| 型号 | 尺寸 | FH 以 N计算 | a ≈ | b1 | b2 | b3 | d1 | d2 | h1 | h2 | h3 | h4 | h5 最大 | l1 | l2 | l3 | l4 | m1 | m2 | m3 | r | s | w | ⚖ |
|---|---|---|---|---|---|---|---|---|---|---|---|---|---|---|---|---|---|---|---|---|---|---|---|---|
| GN 820.2-75-*-NI | 75 | 900 | 20 | 30 | 25.5 | 5.5 | M 5 | 4.5 | 62 | 39 | 11 | 19 | 30 | 118 | 30 | 72 | 45 | 18 | 13.5 | 6 | 42.5 | 2 | 15 | 105 |
| GN 820.2-130-*-NI | 130 | 1000 | 32 | 39 | 35 | 6.5 | M 6 | 5.5 | 85 | 58.5 | 16 | 25.5 | 48.5 | 170 | 45 | 95 | 55 | 26 | 22 | 6.5 | 61 | 2.5 | 17.5 | 240 |
| GN 820.2-230-*-NI | 230 | 1700 | 37 | 43 | 40 | 8.5 | M 8 | 6.5 | 102 | 69 | 18 | 30 | 53 | 195 | 52 | 113 | 68 | 28.5 | 24 | 8 | 70 | 3 | 20 | 400 |

MF型重量

ELESA 和 GANTER 依法保留所有权利。
复制我方图纸时需始终提及来源。

# GN 840

## 推拉夹紧插棒式夹具

**用于推拉夹紧**

### 规格

**类型**

- **ASD**型：向左旋转手柄时夹紧
- **ASS**型：向右旋转手柄时夹紧

金属板部件
表面硬化钢 C10
镀锌，蓝钝处理

销
钢质 St 37
镀锌，蓝钝处理

导向衬套
钢质 St 37
镀锌，蓝钝处理

所有运动部件
均以专用润滑脂润滑

抓手
高品质，防油红色塑料。

### 信息

GN 840插棒式夹具以其极低的操作高度而闻名（操作手柄任意位置情况下）。
- 铰接夹的通用信息 （参见页 1560）

### 附件

- 主轴组件 (参见页 1621)

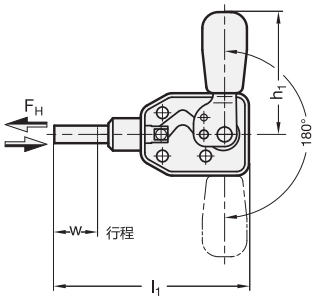


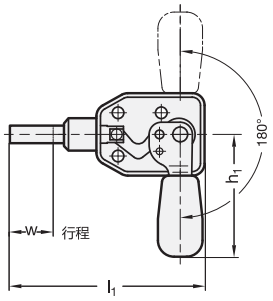


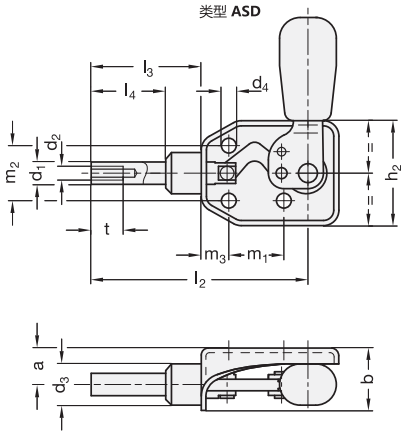


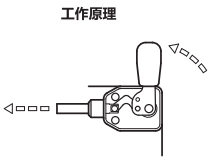


ASS类型是ASD类型的镜像

**GN 840**

| 型号 | 尺寸 | FH 以 N计算 | a | b | d1 | d2 | d3 | d4 | h1 ≈ | h2 | l1 ≈ | l2 ≈ | l3 ≈ | l4 ≈ | m1 | m2 | m3 | t 最小 | w | ⚖ |
|---|---|---|---|---|---|---|---|---|---|---|---|---|---|---|---|---|---|---|---|---|
| GN 840-50-ASD | 50 | 800 | 10 | 17.5 | 6.5 | M 4 | 12 | 4.3 | 45.2 | 30.5 | 73 | 64.5 | 33 | 21 | 16 | 16 | 8 | 9 | 16 | 60 |
| GN 840-50-ASS | 50 | 800 | 10 | 17.5 | 6.5 | M 4 | 12 | 4.3 | 45.2 | 30.5 | 73 | 64.5 | 33 | 21 | 16 | 16 | 8 | 9 | 16 | 60 |



ELESA 和 GANTER 依法保留所有权利。
复制我方图纸时需始终提及来源。

# GN 844

## 推拉夹紧插棒式夹具

**用于推拉夹紧**

### 规格

**类型**

- **ASD**型:向左旋转手柄时夹紧
- **ASS**型:向右旋转手柄时夹紧

本体
铜制: 尺寸 70
钢质:尺寸160

- 锻制
- 黑色喷漆

金属板部件
表面硬化钢 C10
镀锌, 蓝钝处理

销
钢质 St 37
镀锌, 蓝钝处理

所有运动部件
均以专用润滑脂润滑

抓手
高品质, 防油红色塑料。

### 信息

GN 844型插棒式夹具, 因其在各种位置的低高度夹紧而闻名。GN844型插棒式夹具本体厚重、坚固, 可应用于需要极高的夹持力的场合。

- 铰接夹的通用信息 (参见页 1560)

### 附件

- 主轴组件 (参见页 1623)

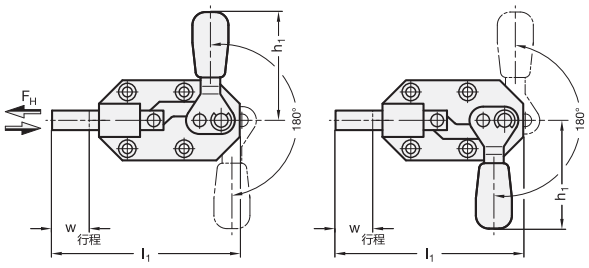


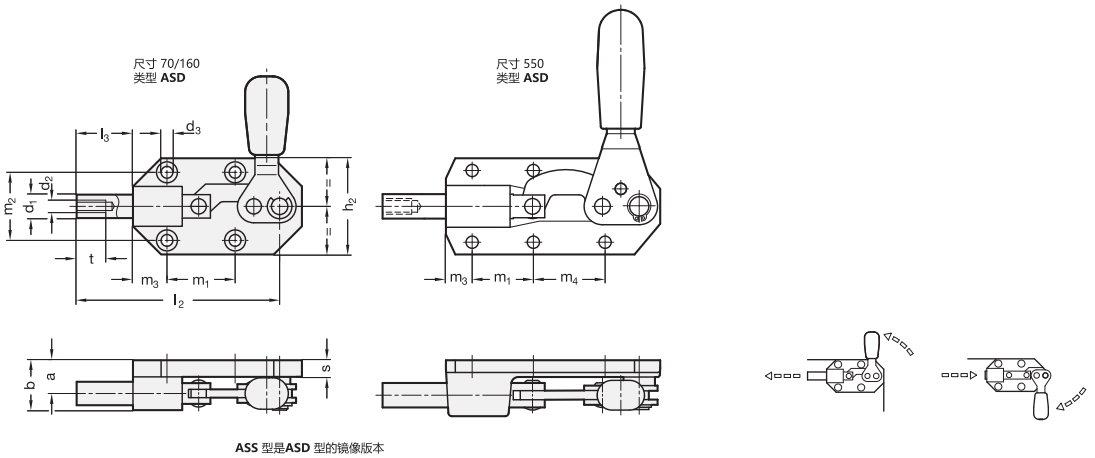


ASS 型是ASD 型的镜像版本

### GN 844

| 型号 | 尺寸 | $F_H$ 以 N计算 | a | b | d1 | d2 | d3 | h1 ≈ | h2 | l1 ≈ | l2 ≈ | l3 ≈ | m1 | m2 | m3 | m4 | s | t | w | ⚖ |
|---|---|---|---|---|---|---|---|---|---|---|---|---|---|---|---|---|---|---|---|---|
| GN 844-70-ASD | 70 | 900 | 12 | 19.5 | 8.5 | M 6 | 4.3 | 49 | 36 | 86 | 77 | 22 | 26 | 26 | 13 | - | 6 | 12 | 20 | 162 |
| GN 844-160-ASD | 160 | 1300 | 15 | 25 | 11 | M 6 | 5.5 | 79 | 46 | 117 | 107 | 32 | 36.5 | 33.5 | 11.5 | - | 7 | 12 | 30 | 320 |
| GN 844-550-ASD | 550 | 4500 | 20 | 32 | 14 | M 8 | 7 | 113 | 55 | 165 | 153 | 42 | 35 | 41 | 15 | 41 | 7 | 16 | 42 | 700 |
| GN 844-70-ASS | 70 | 900 | 12 | 19.5 | 8.5 | M 6 | 4.3 | 49 | 36 | 86 | 77 | 22 | 26 | 26 | 13 | - | 6 | 12 | 20 | 160 |
| GN 844-160-ASS | 160 | 1300 | 15 | 25 | 11 | M 6 | 5.5 | 79 | 46 | 117 | 107 | 32 | 36.5 | 33.5 | 11.5 | - | 7 | 12 | 30 | 350 |
| GN 844-550-ASS | 550 | 4500 | 20 | 32 | 14 | M 8 | 7 | 113 | 55 | 165 | 153 | 42 | 35 | 41 | 15 | 41 | 7 | 16 | 42 | 700 |




ELESA 和 GANTER 依法保留所有权利。
复制我方图纸时需始终提及来源。

# GN 841

## 推拉夹紧插棒式夹具

**用于推进夹紧**

### 规格

**类型**

- **AS**型:本体为钢板

金属板部件
表面硬化钢 C10
镀锌，蓝钝处理

销
钢质 St 37
镀锌，蓝钝处理

导向衬套
铜制
镀锌，蓝钝处理

所有运动部件
均以专用润滑脂润滑

抓手
高品质，防油红色塑料。

### 信息

- 铰接夹的通用信息 (参见页 1560)

### 附件

- 主轴组件 (参见页 1623)

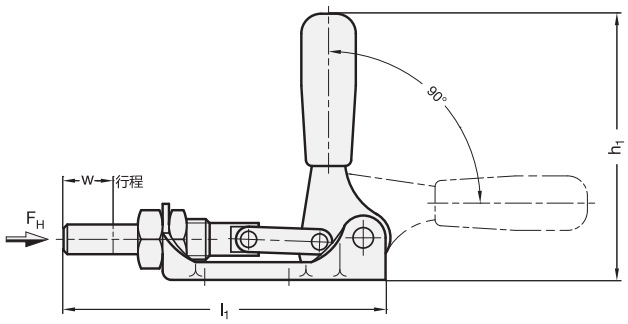


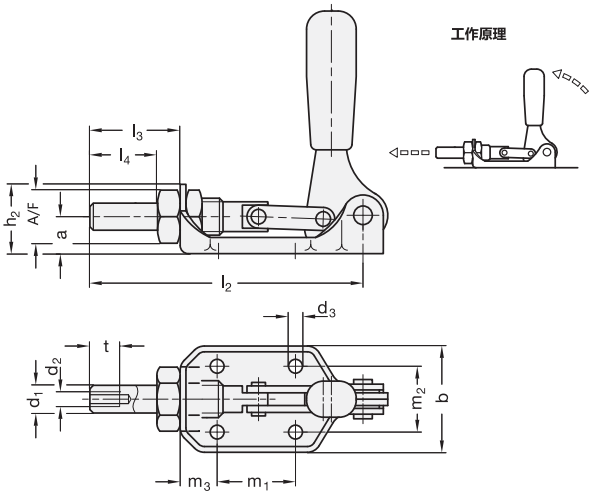


**GN 841**

| 型号 | 尺寸 | FH 以 N计算 | a | b | d1 | d2 | d3 | h1 ≈ | h2 | l1 ≈ | l2 ≈ | l3 ≈ | l4 ≈ | m1 | m2 | m3 | A/F | t | w | ⚖ |
|---|---|---|---|---|---|---|---|---|---|---|---|---|---|---|---|---|---|---|---|---|
| GN 841-120-AS | 120 | 3600 | 17 | 48 | 12 | M 6 | 5.5 | 111 | 31 | 130 | 121 | 40 | 30 | 34 | 30 | 17 | 24 | 12 | 20 | 338 |
| GN 841-300-AS | 300 | 7200 | 20 | 58 | 14 | M 8 | 6.5 | 140 | 36 | 167 | 155 | 57 | 45 | 50 | 34 | 18 | 27 | 16 | 34 | 590 |



ELESA 和 GANTER 依法保留所有权利。
复制我方图纸时需始终提及来源。

# GN 842

## 推拉夹紧插棒式夹具

**用于推拉夹紧**

### 规格

**类型**

- **AS**型: 铜/钢制本体,锻造

本体
铜制: 尺寸 70
钢质:尺寸160 至 3100

- 锻制
- 黑色喷漆

金属板部件
表面硬化钢 C10
镀锌，蓝钝处理

销
钢质 St 37
镀锌，蓝钝处理

轴承销(轴承套)
表面硬化处理

### 信息

GN 842插棒式夹具本体结实、坚固，可在需要极高的夹持力的场合使用。
尺寸为70时，固定孔为埋头孔，可分别适配带内六角槽的埋头螺栓DIN 912-M4。

- 铰接夹的通用信息 (参见页 1560)

### 附件

- 主轴组件 (参见页 1623)

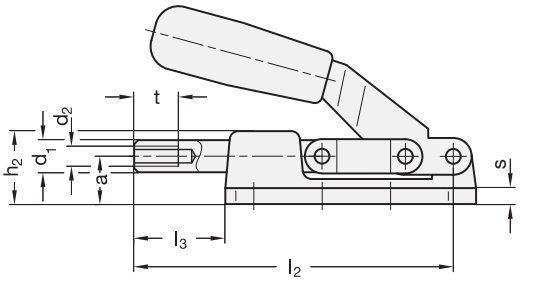


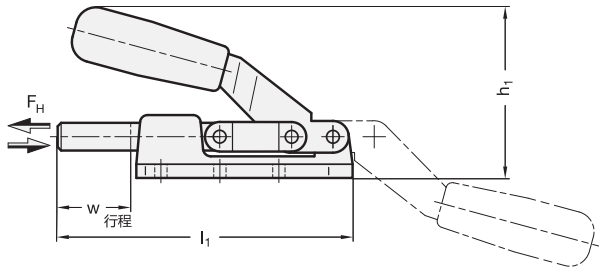


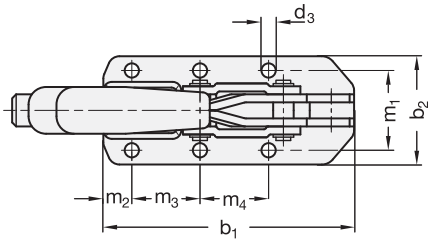


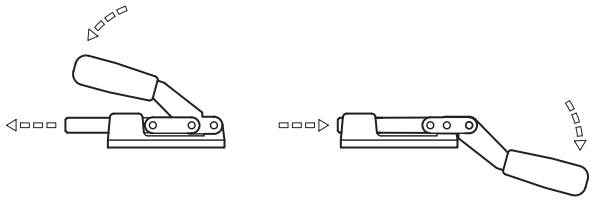

**GN 842**

| 型号 | 尺寸 | $F_H$ 以N计算 | a | $b_1$ | $b_2$ | $d_1$ | $d_2$ | $d_3$ | $h_1$ ≈ | $h_2$ ≈ | $l_1$ | $l_2$ ≈ | $l_3$ | $m_1$ | $m_2$ | $m_3$ | $m_4$ | s | t | w | ⚖ |
|---|---|---|---|---|---|---|---|---|---|---|---|---|---|---|---|---|---|---|---|---|---|
| GN 842-70-AS | 70 | 1200 | 12 | 64 | 36 | 8.5 | M 6 | 4.3 | 42.5 | 19.5 | 86 | 79 | 22 | 26 | 13 | 26 | - | 6 | 12 | 20 | 180 |
| GN 842-160-AS | 160 | 2800 | 15 | 85 | 46 | 11 | M 6 | 5.3 | 59 | 25 | 116 | 107 | 31 | 33.5 | 11.5 | 36.5 | - | 7 | 12 | 30 | 300 |
| GN 842-360-AS | 360 | 5600 | 25 | 90 | 45.5 | 12 | M 8 | 5.5 | 75 | 34.5 | 122 | 114 | 32 | 33.5 | 30 | 36.5 | - | 7 | 15 | 32 | 450 |
| GN 842-550-AS | 550 | 8000 | 18 | 122.5 | 55 | 14 | M 8 | 7 | 82.5 | 29.5 | 164.5 | 154.5 | 42 | 41 | 15 | 35 | 41 | 6 | 16 | 42 | 720 |
| GN 842-1100-AS | 1100 | 16000 | 25 | 133 | 57 | 16 | M 10 | 8.5 | 95 | 38 | 182 | 170.5 | 49 | 41 | 15 | 35 | 41 | 8 | 18 | 50 | 1090 |
| GN 842-2100-AS | 2100 | 25000 | 35 | 177 | 70 | 20 | M 12 | 8.5 | 118.5 | 50 | 238 | 222 | 61 | 50 | 35 | 50 | 50 | 10 | 22 | 60 | 2200 |
| GN 842-3100-AS | 3100 | 45000 | 40 | 216 | 76 | 22 | M 14 | 11 | 137 | 56 | 316 | 300 | 100 | 54 | 40 | 70 | 70 | 10 | 25 | 100 | 3100 |




ELESA 和 GANTER 依法保留所有权利。
复制我方图纸时需始终提及来源。

# GN 843.1

## 推拉夹紧插棒式夹具

**钢质 /不锈钢, 用于推拉夹紧**

### 规格

**类型**

- **AS**型:不带安装托架
- **ASW**型: 带安装托架

**钢制款式**

金属板部件
表面硬化钢 C10
镀锌, 蓝钝处理

所有运动部件
均以专用润滑脂润滑

抓手
高品质, 防油红色塑料。

**不锈钢款式 NI**

- 金属板部件 AISI 304
- 其他部件 AISI 303

所有运动部件
均以专用润滑脂润滑

抓手
高品质, 防油红色塑料。

### 技术信息

- 不锈钢特性 (参见页 A26)

### 附件

- 主轴组件 (参见页 1623)

### 信息

GN843.1型插棒式夹具可以安装在安装托架上 (ASW型) 或直接安装在配装架上。
采用中心固定衬套, 可以将操作手柄旋转到最佳位置。
GN843.1型插棒式夹具替代了标准GN 843型。

- 铰接夹的通用信息 (参见页 1560)

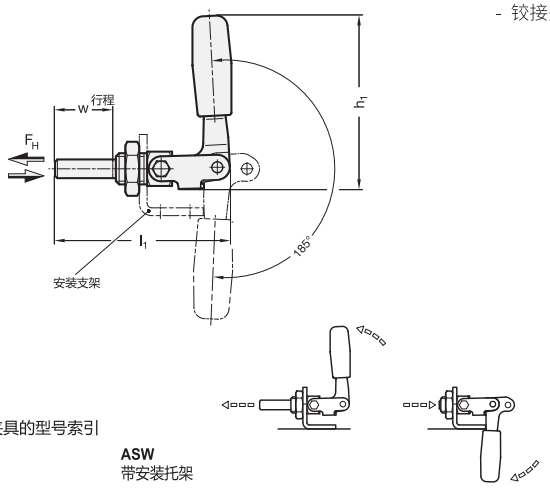


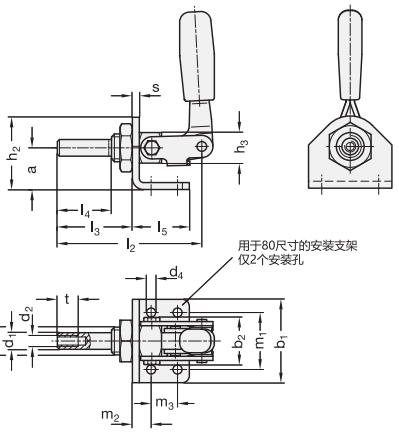


*增加插棒式夹具的型号索引

**AS**
不带安装托架

**ASW**
带安装托架

### GN 843.1

| 型号 | 尺寸 | $F_H$ 以N 计算 | a | b1 | b2 | d1 | d2 | d3 | d4 | h1 ≈ | h2 | h3 | l1 ≈ | l2 ≈ | l3 ≈ | l4 ≈ | l5 | m1 | m2 | m3 | s | t | w | ⚖ |
|---|---|---|---|---|---|---|---|---|---|---|---|---|---|---|---|---|---|---|---|---|---|---|---|---|
| GN 843.1-80-* | 80 | 3000 | 24 | 35 | 29 | 10 | M 6 | M 16 x 1.5 | 5.5 | 70.5 | 38.5 | 19 | 71 | 65 | 34 | 22 | 22 | 20 | 12 | - | 4 | 12 | 21 | 133 |
| GN 843.1-165-* | 165 | 5400 | 32 | 60 | 35 | 12 | M 8 | M 20 x 1.5 | 6.5 | 110 | 50 | 22 | 112 | 104 | 54 | 39 | 41 | 41 | 13.5 | 19 | 5 | 15 | 38 | 332 |
| GN 843.1-340-* | 340 | 7000 | 48 | 75 | 47.6 | 16 | M 10 | M 24 x 2 | 8.5 | 146 | 70 | 30 | 173 | 162 | 85 | 68 | 59 | 55 | 19 | 25 | 5 | 18 | 66 | 830 |

### GN 843.1-NI

不锈钢

| 型号 | 尺寸 | $F_H$ 以N 计算 | a | b1 | b2 | d1 | d2 | d3 | d4 | h1 ≈ | h2 | h3 | l1 ≈ | l2 ≈ | l3 ≈ | l4 ≈ | l5 | m1 | m2 | m3 | s | t | w | ⚖ |
|---|---|---|---|---|---|---|---|---|---|---|---|---|---|---|---|---|---|---|---|---|---|---|---|---|
| GN 843.1-80-*-NI | 80 | 3000 | 24 | 35 | 29 | 10 | M 6 | M 16 x 1.5 | 5.5 | 70.5 | 38.5 | 19 | 71 | 65 | 34 | 22 | 22 | 20 | 12 | - | 4 | 12 | 21 | 136 |
| GN 843.1-165-*-NI | 165 | 5400 | 32 | 60 | 35 | 12 | M 8 | M 20 x 1.5 | 6.5 | 110 | 50 | 22 | 112 | 104 | 54 | 39 | 41 | 41 | 13.5 | 19 | 5 | 15 | 38 | 333 |
| GN 843.1-340-*-NI | 340 | 7000 | 48 | 75 | 47.6 | 16 | M 10 | M 24 x 2 | 8.5 | 146 | 70 | 30 | 173 | 162 | 85 | 68 | 59 | 55 | 19 | 25 | 5 | 18 | 66 | 820 |

AS型重量



ELESA 和 GANTER 依法保留所有权利。
复制我方图纸时需始终提及来源。

# GN 850

## 钩形夹

### 带拉紧动作

#### 规格

**类型**

- **T**型：带拉紧杆。
- **TF**型：带拉紧钩。

金属板部件
表面硬化钢 C10
镀锌，蓝钝处理

拉紧钩
钢质 St 37
镀锌，蓝钝处理

所有运动部件
均以专用润滑脂润滑

抓手
高品质，防油红色塑料。

#### 信息

GN850带钩夹具的拉紧钩可以在其冲程范围内进行调节。
- 铰接夹的通用信息 (参见页 1560)

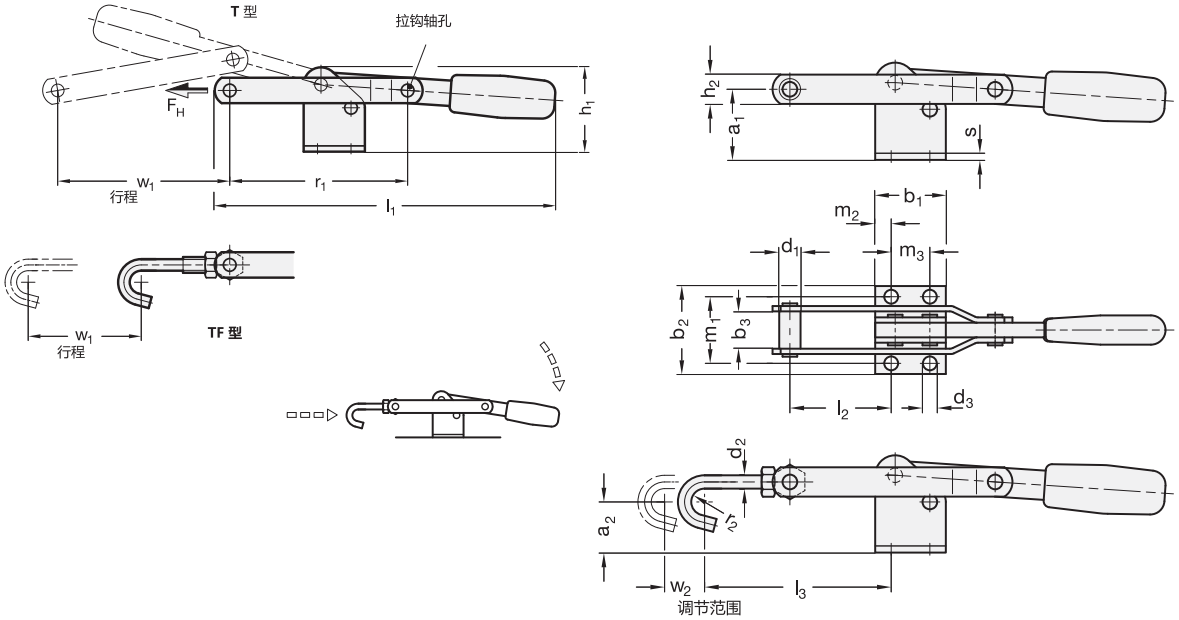


**GN 850**

| 型号 | 尺寸 | $F_H$ 以N 计算 | a1 | a2 | b1 | b2 | b3 | d1 | d2 | d3 | h1 ≈ | h2 | l1 ≈ | l2 ≈ | l3 ≈ | m1 | m2 | m3 | r1 ≈ | r2 | s | w1 | w2 ≈ | ⚖ |
|---|---|---|---|---|---|---|---|---|---|---|---|---|---|---|---|---|---|---|---|---|---|---|---|---|
| GN 850-200-T | 200 | 2000 | 37 | - | 35 | 45 | 18 | 10 | - | 6.5 | 49 | 16 | 202 | 51 | - | 32 | 8 | 19 | 102 | - | 3 | 100 | - | 300 |
| GN 850-300-T | 300 | 3000 | 35 | - | 48 | 60 | 21 | 10 | - | 8.5 | 49 | 18 | 225 | 51 | - | 45 | 8 | 32 | 105 | - | 3 | 104 | - | 460 |
| GN 850-400-T | 400 | 4000 | 43 | - | 54 | 84 | 26 | 14 | - | 10.5 | 60.5 | 25 | 278 | 58 | - | 60 | 12.5 | 28.5 | 138 | - | 5 | 160 | - | 1000 |
| GN 850-200-TF | 200 | 2000 | 37 | 29 | 35 | 45 | 18 | 10 | 8 | 6.5 | 49 | 16 | 202 | 51 | 93 | 32 | 8 | 19 | 102 | 5 | 3 | 100 | 20 | 370 |
| GN 850-300-TF | 300 | 3000 | 35 | 25 | 48 | 60 | 21 | 10 | 10 | 8.5 | 49 | 18 | 225 | 51 | 98 | 45 | 8 | 32 | 105 | 6 | 3 | 104 | 20 | 560 |
| GN 850-400-TF | 400 | 4000 | 43 | 30 | 54 | 84 | 26 | 14 | 12 | 10.5 | 60.5 | 25 | 278 | 58 | 117.5 | 60 | 12.5 | 28.5 | 138 | 7 | 5 | 160 | 20 | 1200 |




ELESA 和 GANTER 依法保留所有权利。
复制我方图纸时需始终提及来源。

# GN 851

## 锁扣夹具

**钢质 /不锈钢, 带拉紧动作**

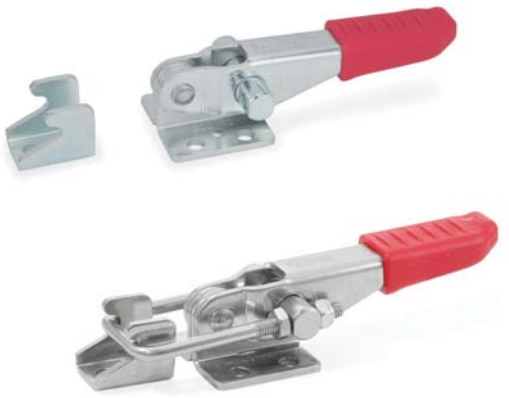

### 规格

**类型**

- **T2**型：带拉紧锁扣和锁扣支架
- **T**型：不带U形栓扣, 带闩架

**钢制款式**

表面硬化钢 C10
镀锌, 蓝钝处理

U形闩扣
钢质 St 37
镀锌, 蓝钝处理

所有运动部件
均以专用润滑脂润滑

带塑料套筒的手柄
红色, 防油

**不锈钢款式 NI**

金属板部件/ 拉紧锁扣
AISI 304 不锈钢

销
AISI 303 不锈钢

所有运动部件
均以专用润滑脂润滑

带塑料套筒的手柄
红色, 防油

### 信息

GN 851带锁扣拉紧夹具的行程可以在其范围内进行调节。
处于夹紧位置的带夹紧臂的拉紧锁扣平行于操作手柄的平面。
除所示标准长度的U形栓扣之外，还可获得GN 951.1 系列的更多长度选择 (参见页 1604)。
- 铰接夹的通用信息 (参见页 1560)

### 技术信息

- 不锈钢特性 (参见页 A26)

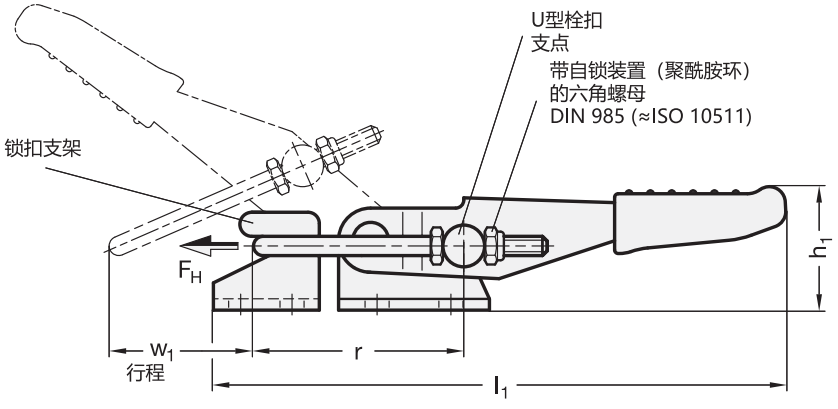







ELESA 和 GANTER 依法保留所有权利。
复制我方图纸时需始终提及来源。

# GN 851

## 锁扣夹具

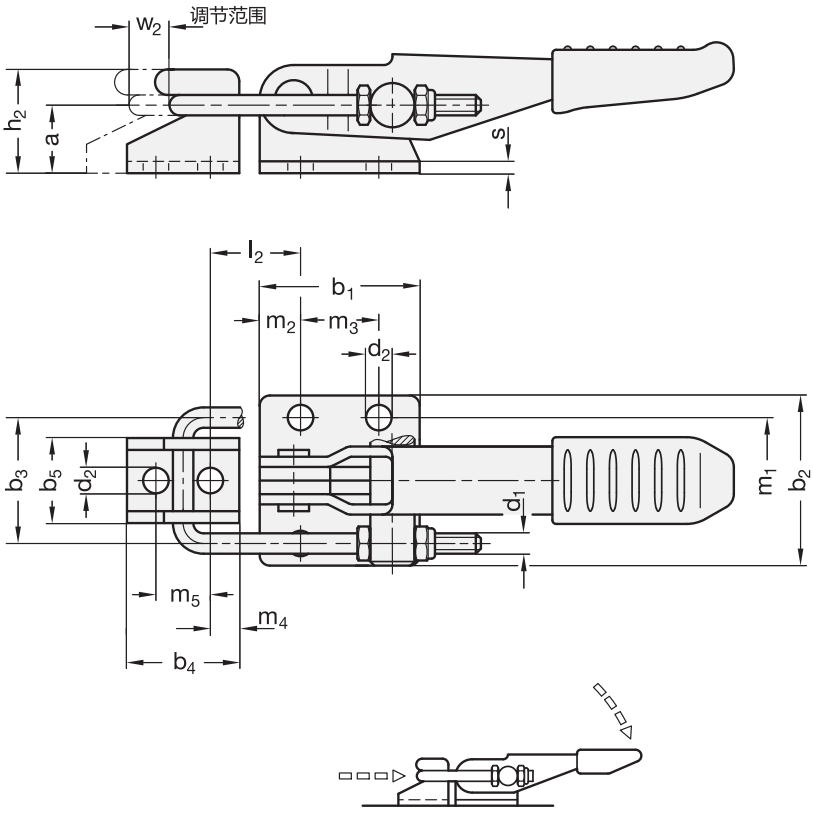


### GN 851

| 型号 | 尺寸 | FH 以 N计算 | a | b1 | b2 | b3 | b4 | b5 | d1 | d2 | h1 ≈ | h2 | l1 ≈ | l2 最小 | m1 | m2 | m3 | m4 | m5 | r ≈ | s | w1 | w2 ≈ | ⚖ |
|---|---|---|---|---|---|---|---|---|---|---|---|---|---|---|---|---|---|---|---|---|---|---|---|---|
| GN 851-160-T | 160 | 1600 | - | 26 | 28 | - | 20 | 14 | - | 4.3 | 26 | 18 | - | - | 19 | 5 | 16 | 5 | 10 | - | 2 | - | - | 72 |
| GN 851-320-T | 320 | 3200 | - | 40 | 44 | - | 28 | 22 | - | 6.5 | 30 | 25 | - | - | 32 | 10.5 | 19 | 7 | 14.3 | - | 3 | - | - | 225 |
| GN 851-700-T | 700 | 7000 | - | 60 | 54 | - | 38 | 26 | - | 8.5 | 42 | 36 | - | - | 38 | 9.5 | 41.5 | 9.5 | 19 | - | 3.5 | - | - | 534 |
| GN 851-160-T2 | 160 | 1600 | 12 | 26 | 28 | 21 | 20 | 14 | M 4 | 4.3 | 26 | 18 | 98 | 11 | 19 | 5 | 16 | 5 | 10 | 35 | 2 | 25 | 11 | 80 |
| GN 851-320-T2 | 320 | 3200 | 16 | 40 | 44 | 32 | 28 | 22 | M 6 | 6.5 | 30 | 25 | 152 | 19 | 32 | 10.5 | 19 | 7 | 14.3 | 57 | 3 | 48 | 10 | 260 |
| GN 851-700-T2 | 700 | 7000 | 24 | 60 | 54 | 38 | 38 | 26 | M 8 | 8.5 | 42 | 36 | 220 | 21 | 38 | 9.5 | 41.5 | 9.5 | 19 | 74 | 3.5 | 58 | 22 | 620 |

### GN 851-NI

不锈钢

| 型号 | 尺寸 | FH 以 N计算 | a | b1 | b2 | b3 | b4 | b5 | d1 | d2 | h1 ≈ | h2 | l1 ≈ | l2 最小 | m1 | m2 | m3 | m4 | m5 | r ≈ | s | w1 | w2 ≈ | ⚖ |
|---|---|---|---|---|---|---|---|---|---|---|---|---|---|---|---|---|---|---|---|---|---|---|---|---|
| GN 851-160-T-NI | 160 | 1600 | - | 26 | 28 | - | 20 | 14 | - | 4.3 | 26 | 18 | - | - | 19 | 5 | 16 | 5 | 10 | - | 2 | - | - | 71 |
| GN 851-320-T-NI | 320 | 3200 | - | 40 | 44 | - | 28 | 22 | - | 6.5 | 30 | 25 | - | - | 32 | 10.5 | 19 | 7 | 14.3 | - | 3 | - | - | 223 |
| GN 851-700-T-NI | 700 | 7000 | - | 60 | 54 | - | 38 | 26 | - | 8.5 | 42 | 37 | - | - | 38 | 9.5 | 41.5 | 9.5 | 19 | - | 3.5 | - | - | 515 |
| GN 851-160-T2-NI | 160 | 1600 | 12 | 26 | 28 | 21 | 20 | 14 | M 4 | 4.3 | 26 | 18 | 98 | 11 | 19 | 5 | 16 | 5 | 10 | 35 | 2 | 25 | 11 | 85 |
| GN 851-320-T2-NI | 320 | 3200 | 16 | 40 | 44 | 32 | 28 | 22 | M 6 | 6.5 | 30 | 25 | 152 | 19 | 32 | 10.5 | 19 | 7 | 14.3 | 57 | 3 | 48 | 10 | 260 |
| GN 851-700-T2-NI | 700 | 7000 | 24 | 60 | 54 | 38 | 38 | 26 | M 8 | 8.5 | 42 | 37 | 220 | 21 | 38 | 9.5 | 41.5 | 9.5 | 19 | 74 | 3.5 | 58 | 22 | 600 |



ELESA 和 GANTER 依法保留所有权利。
复制我方图纸时需始终提及来源。

# GN 851.3

## 锁扣夹具

**钢质/不锈钢，带安全勾，**

### 规格

**类型**

- **T6**型：带U形栓扣，带闩架
- **T**型：不带U形栓扣，带闩架

**钢制款式**

表面硬化钢 C10
镀锌，蓝钝处理

U形闩扣
钢质 St 37
镀锌，蓝钝处理

所有运动部件
均以专用润滑脂润滑

带塑料套筒的手柄
红色，防油

**不锈钢款A4**

金属板部件 / U形闩扣 /销
不锈钢 AISI 316L

所有运动部件
均以专用润滑脂润滑

带塑料套筒的手柄
红色，防油

### 信息

GN 851.3 锁扣夹具结构紧凑，用于需要确保高夹持力的场合。
扳手闭合时，安全钩将其强制锁定在本体上，防止其因疏忽或震动脱离夹紧位置。单手操作解锁即可打开安全钩。
拉紧锁扣行程可以在其范围内进行调节。
除所示标准长度的U形栓扣之外，还可获得GN 951.1 系列的更多长度选择 (参见页 1604)。
- 铰接夹的通用信息 (参见页 1560)

### 技术信息

- 不锈钢特性 (参见页 A26)

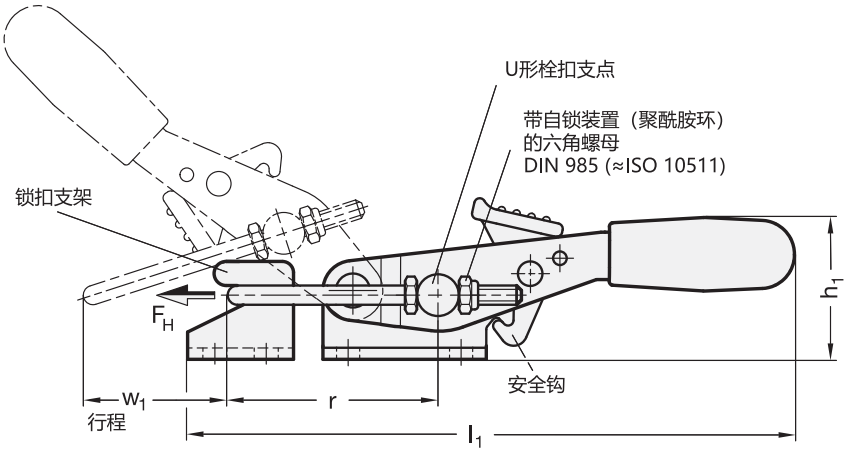




ELESA 和 GANTER 依法保留所有权利。
复制我方图纸时需始终提及来源。

# GN 851.3 锁扣夹具

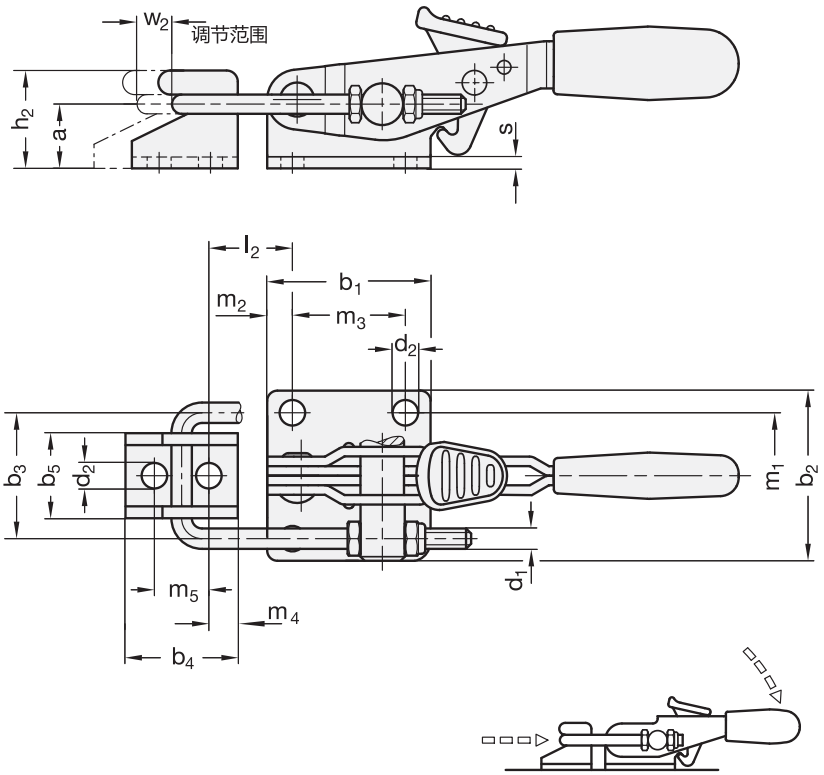


## GN 851.3

| 型号 | 尺寸 | FH 以 N计算 | a | b1 | b2 | b3 | b4 | b5 | d1 | d2 | h1 ≈ | h2 | l1 ≈ | l2 最小 | m1 | m2 | m3 | m4 | m5 | r ≈ | s | w1 | w2 ≈ | ⚖ |
|---|---|---|---|---|---|---|---|---|---|---|---|---|---|---|---|---|---|---|---|---|---|---|---|---|
| GN 851.3-160-T6 | 160 | 1600 | 12 | 26 | 28 | 21 | 20 | 14 | M 4 | 4.3 | 31 | 18 | 99 | 11 | 19 | 5 | 16 | 5 | 10 | 35 | 2 | 25 | 11 | 80 |
| GN 851.3-320-T6 | 320 | 3200 | 16 | 40 | 44 | 32 | 28 | 22 | M 6 | 6.5 | 45 | 25 | 166 | 20 | 32 | 10.5 | 19 | 7 | 14.3 | 54 | 3 | 35 | 13 | 280 |
| GN 851.3-700-T6 | 700 | 7000 | 24 | 60 | 54 | 38 | 38 | 26 | M 8 | 8.5 | 56 | 36 | 217 | 25 | 38 | 9.5 | 41.5 | 9.5 | 19 | 70 | 3.5 | 49 | 26 | 595 |
| GN 851.3-160-T | 160 | 1600 | - | 26 | 28 | - | 20 | 14 | - | 4.3 | 31 | 18 | - | - | 19 | 5 | 16 | 5 | 10 | - | 2 | - | - | 100 |
| GN 851.3-320-T | 320 | 3200 | - | 40 | 44 | - | 28 | 22 | - | 6.5 | 45 | 25 | - | - | 32 | 10.5 | 19 | 7 | 14.3 | - | 3 | - | - | 256 |
| GN 851.3-700-T | 700 | 7000 | - | 60 | 54 | - | 38 | 26 | - | 8.5 | 56 | 36 | - | - | 38 | 9.5 | 41.5 | 9.5 | 19 | - | 3.5 | - | - | 505 |

## GN 851.3-A4

不锈钢

| 型号 | 尺寸 | FH 以 N计算 | a | b1 | b2 | b3 | b4 | b5 | d1 | d2 | h1 ≈ | h2 | l1 ≈ | l2 最小 | m1 | m2 | m3 | m4 | m5 | r ≈ | s | w1 | w2 ≈ | ⚖ |
|---|---|---|---|---|---|---|---|---|---|---|---|---|---|---|---|---|---|---|---|---|---|---|---|---|
| GN 851.3-160-T6-A4 | 160 | 1600 | 12 | 26 | 28 | 21 | 20 | 14 | M 4 | 4.3 | 31 | 18 | 99 | 11 | 19 | 5 | 16 | 5 | 10 | 35 | 2 | 25 | 11 | 92 |
| GN 851.3-320-T6-A4 | 320 | 3200 | 16 | 40 | 44 | 32 | 28 | 22 | M 6 | 6.5 | 45 | 25 | 166 | 20 | 32 | 10.5 | 19 | 7 | 14.3 | 54 | 3 | 35 | 13 | 300 |
| GN 851.3-700-T6-A4 | 700 | 7000 | 24 | 60 | 54 | 38 | 38 | 26 | M 8 | 8.5 | 56 | 36 | 217 | 25 | 38 | 9.5 | 41.5 | 9.5 | 19 | 70 | 3.5 | 49 | 26 | 595 |
| GN 851.3-160-T-A4 | 160 | 1600 | - | 26 | 28 | - | 20 | 14 | - | 4.3 | 31 | 18 | - | - | 19 | 5 | 16 | 5 | 10 | - | 2 | - | - | 80 |
| GN 851.3-320-T-A4 | 320 | 3200 | - | 40 | 44 | - | 28 | 22 | - | 6.5 | 45 | 25 | - | - | 32 | 10.5 | 19 | 7 | 14.3 | - | 3 | - | - | 261 |
| GN 851.3-700-T-A4 | 700 | 7000 | - | 60 | 54 | - | 38 | 26 | - | 8.5 | 56 | 36 | - | - | 38 | 9.5 | 41.5 | 9.5 | 19 | - | 3.5 | - | - | 499 |



ELESA 和 GANTER 依法保留所有权利。
复制我方图纸时需始终提及来源。

# GN 851.1

## 锁扣夹具

**钢质 /不锈钢, 带拉紧动作**

### 规格

**类型**

- **T3**型：带拉紧锁扣和锁扣支架
- **T**型：不带U形栓扣, 带闩架

**钢制款式**

表面硬化钢 C10
镀锌, 蓝钝处理

U形闩扣
钢质 St 37
镀锌, 蓝钝处理

所有运动部件
均以专用润滑脂润滑

带塑料套筒的手柄
红色, 防油

**不锈钢款式 NI**

金属板部件/ 拉紧锁扣
AISI 304 不锈钢

销
AISI 303 不锈钢

所有运动部件
均以专用润滑脂润滑

带塑料套筒的手柄
红色, 防油

### 信息

GN 851.1带锁扣拉紧夹具的行程可以在其范围内进行调节。
处于夹紧位置的带夹紧臂的拉紧锁扣平行于操作手柄的平面。
除所示标准长度的U形栓扣之外，还可获得GN 951.1 系列的更多长度选择 (参见页 1604)。
- 铰接夹的通用信息 (参见页 1560)

### 技术信息

- 不锈钢特性 (参见页 A26)

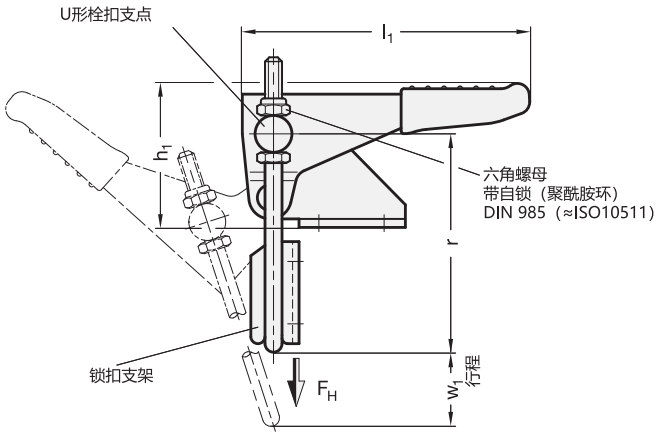




ELESA 和 GANTER 依法保留所有权利。
复制我方图纸时需始终提及来源。

# GN 851.1 锁扣夹具

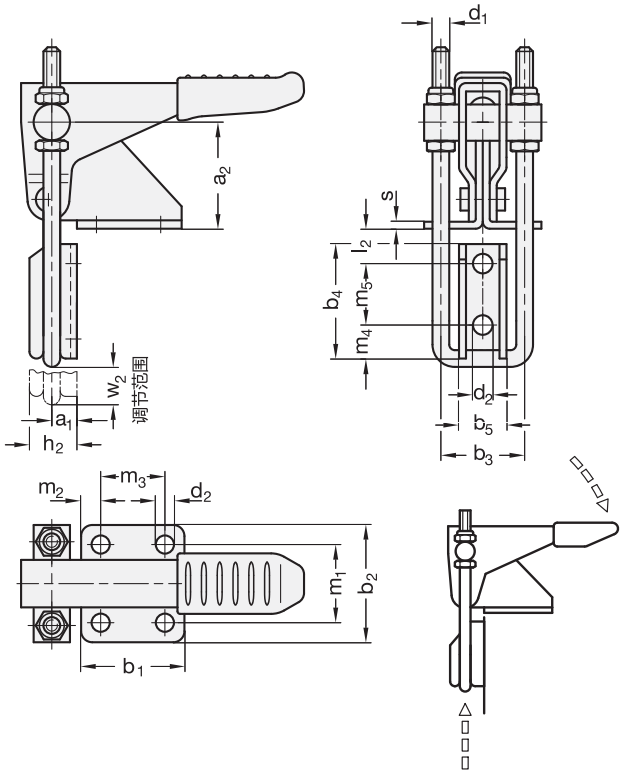


**GN 851.1**

| 型号 | 尺寸 | FH 以 N计算 | a1 | a2 | b1 | b2 | b3 | b4 | b5 | d1 | d2 | h1 | h2 | l1 ≈ | l2 最小 | m1 | m2 | m3 | m4 | m5 | r ≈ | s | w1 | w2 ≈ | ⚖ |
|---|---|---|---|---|---|---|---|---|---|---|---|---|---|---|---|---|---|---|---|---|---|---|---|---|---|
| GN 851.1-160-T3 | 160 | 1600 | 5 | 25 | 26 | 35 | 21 | 25.5 | 14 | M 4 | 4.3 | 37 | 10 | 68 | 4.5 | 22 | 6.5 | 13 | 6.7 | 14.3 | 50 | 2 | 32 | 12 | 104 |
| GN 851.1-320-T3 | 320 | 3200 | 8 | 37 | 36 | 44 | 32 | 37 | 22 | M 6 | 6.5 | 54 | 15 | 106 | 6 | 25.5 | 8.5 | 19 | 10.5 | 20.5 | 78 | 3 | 53 | 21 | 310 |
| GN 851.1-700-T3 | 700 | 7000 | 13 | 45 | 52 | 54 | 38 | 48.5 | 26 | M 8 | 8.5 | 67 | 23 | 147 | 8 | 36.5 | 10 | 32 | 13.5 | 27 | 98 | 3.5 | 64 | 30 | 720 |
| GN 851.1-160-T | 160 | 1600 | - | 25 | 26 | 35 | - | 25.5 | 14 | - | 4.3 | 37 | 10 | - | - | 22 | 6.5 | 13 | 6.7 | 14.3 | - | 2 | - | - | 90 |
| GN 851.1-320-T | 320 | 3200 | - | 37 | 36 | 44 | - | 37 | 22 | - | 6.5 | 54 | 15 | - | - | 25.5 | 8.5 | 19 | 10.5 | 20.5 | - | 3 | - | - | 290 |
| GN 851.1-700-T | 700 | 7000 | - | 45 | 52 | 54 | - | 48.5 | 26 | - | 8.5 | 67 | 23 | - | - | 36.5 | 10 | 32 | 13.5 | 27 | - | 3.5 | - | - | 600 |

**GN 851.1-NI** 不锈钢

| 型号 | 尺寸 | FH 以 N计算 | a1 | a2 | b1 | b2 | b3 | b4 | b5 | d1 | d2 | h1 | h2 | l1 ≈ | l2 最小 | m1 | m2 | m3 | m4 | m5 | r ≈ | s | w1 | w2 ≈ | ⚖ |
|---|---|---|---|---|---|---|---|---|---|---|---|---|---|---|---|---|---|---|---|---|---|---|---|---|---|
| GN 851.1-160-T3-NI | 160 | 1600 | 5 | 25 | 26 | 35 | 21 | 25.5 | 14 | M 4 | 4.3 | 37 | 10 | 68 | 4.5 | 22 | 6.5 | 13 | 6.7 | 14.3 | 50 | 2 | 32 | 12 | 103 |
| GN 851.1-320-T3-NI | 320 | 3200 | 8 | 37 | 36 | 44 | 32 | 37 | 22 | M 6 | 6.5 | 54 | 15 | 106 | 6 | 25.5 | 8.5 | 19 | 10.5 | 20.5 | 78 | 3 | 53 | 21 | 326 |
| GN 851.1-700-T3-NI | 700 | 7000 | 13 | 45 | 52 | 54 | 38 | 48.5 | 26 | M 8 | 8.5 | 67 | 23 | 147 | 8 | 36.5 | 10 | 32 | 13.5 | 27 | 98 | 3.5 | 64 | 30 | 710 |
| GN 851.1-160-T-NI | 160 | 1600 | - | 25 | 26 | 35 | - | 25.5 | 14 | - | 4.3 | 37 | 10 | - | - | 22 | 6.5 | 13 | 6.7 | 14.3 | - | 2 | - | - | 80 |
| GN 851.1-320-T-NI | 320 | 3200 | - | 37 | 36 | 44 | - | 37 | 22 | - | 6.5 | 54 | 15 | - | - | 25.5 | 8.5 | 19 | 10.5 | 20.5 | - | 3 | - | - | 277 |
| GN 851.1-700-T-NI | 700 | 7000 | - | 45 | 52 | 54 | - | 48.5 | 26 | - | 8.5 | 67 | 23 | - | - | 36.5 | 10 | 32 | 13.5 | 27 | - | 3.5 | - | - | 592 |



ELESA 和 GANTER 依法保留所有权利。
复制我方图纸时需始终提及来源。

# GN 851.2

## 锁扣夹具

### 带拉紧动作

#### 规格

#### 类型

- **T4**型：带拉紧锁扣和锁扣支架
- **T**型：不带U形栓扣，带闩架

金属板部件
表面硬化钢 C10
镀锌，蓝钝处理

U形闩扣
钢质 St 37
镀锌，蓝钝处理

所有运动部件
均以专用润滑脂润滑

带塑料套筒的手柄
红色，防油

#### 信息

GN 851.2带锁扣拉紧夹具的行程可以在其范围内进行调节。
在夹紧位置的拉紧锁扣和夹紧臂平行于垂直固定面。
除所示标准长度的U形栓扣之外，还可获得GN 951.1 系列的更多长度选择 (参见页 1604)。
- 铰接夹的通用信息 (参见页 1560)

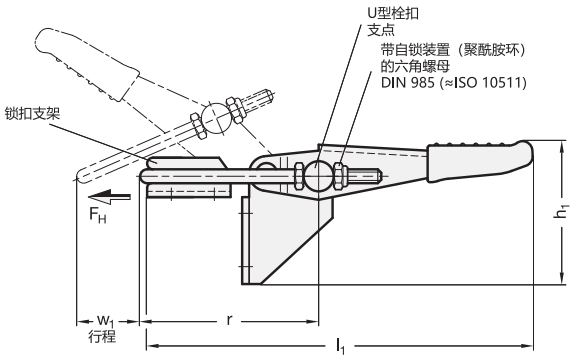


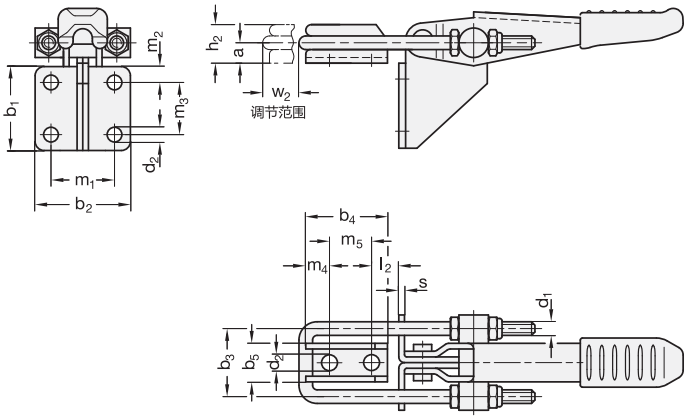





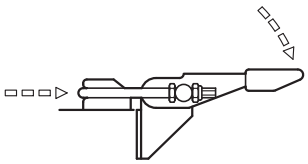

**GN 851.2**

| 型号 | 尺寸 | $F_H$ 以N计算 | a | b1 | b2 | b3 | b4 | b5 | d1 | d2 | h1 ≈ | h2 | l1 ≈ | l2 最小 | m1 | m2 | m3 | m4 | m5 | r ≈ | s | w1 | w2 ≈ | ⚖ |
|---|---|---|---|---|---|---|---|---|---|---|---|---|---|---|---|---|---|---|---|---|---|---|---|---|
| GN 851.2-160-T4 | 160 | 1600 | 5 | 26 | 35 | 21 | 25.5 | 14 | M 4 | 4.3 | 40 | 10 | 104 | 4.5 | 22 | 6.5 | 13 | 6.5 | 14.3 | 50 | 2 | 32 | 12 | 100 |
| GN 851.2-320-T4 | 320 | 3200 | 8 | 36 | 44 | 32 | 37 | 22 | M 6 | 6.5 | 57.5 | 15 | 159 | 6 | 25.5 | 8.5 | 19 | 10.5 | 20.5 | 78 | 3 | 53 | 21 | 305 |
| GN 851.2-700-T4 | 700 | 7000 | 13 | 52 | 54 | 38 | 48.5 | 26 | M 8 | 8.5 | 82 | 23 | 225 | 8 | 36.5 | 10 | 32 | 13.5 | 27 | 98 | 3.5 | 64 | 30 | 675 |
| GN 851.2-160-T | 160 | 1600 | - | 26 | 35 | - | 25.5 | 14 | - | 4.3 | 40 | 10 | - | - | 22 | 6.5 | 13 | 6.5 | 14.3 | - | 2 | - | - | 100 |
| GN 851.2-320-T | 320 | 3200 | - | 36 | 44 | - | 37 | 22 | - | 6.5 | 57.5 | 15 | - | - | 25.5 | 8.5 | 19 | 10.5 | 20.5 | - | 3 | - | - | 260 |
| GN 851.2-700-T | 700 | 7000 | - | 52 | 54 | - | 48.5 | 26 | - | 8.5 | 82 | 23 | - | - | 36.5 | 10 | 32 | 13.5 | 27 | - | 3.5 | - | - | 675 |






ELESA 和 GANTER 依法保留所有权利。
复制我方图纸时需始终提及来源。

# GN 852.1

## 锁扣夹具

### 重载型

#### 规格

**类型**

- **T**型: 带安装孔, 不带U形栓扣, 带闩架
- **T3**型: 带安装孔,带拉紧锁扣和锁扣支架
- **TS**型: 焊接, 不带U形栓扣, 带闩架
- **T3S**型: 用于焊接, 带拉紧锁扣和锁扣支架

本体/操作手柄
钢质 C22

- 锻制
- 发黑处理

锁扣支架
金属板
发黑处理

拉紧锁扣/轴承销
钢质 St 37
镀锌, 蓝钝处理

所有运动部件
均以专用润滑脂润滑

#### 信息

GN 852.1垂直夹具的U形闩扣拉杆可在其调节范围内进行调整。
处于夹紧位置时, 拉紧锁扣垂直于夹紧臂, 以及夹具的安装底座。
除所示标准长度的U形栓扣之外, 还可获得GN 951.1 系列的更多长度选择 (参见页 1605)。
- 铰接夹的通用信息 (参见页 1560)

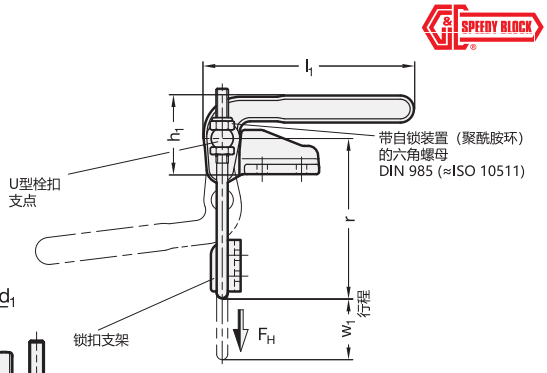


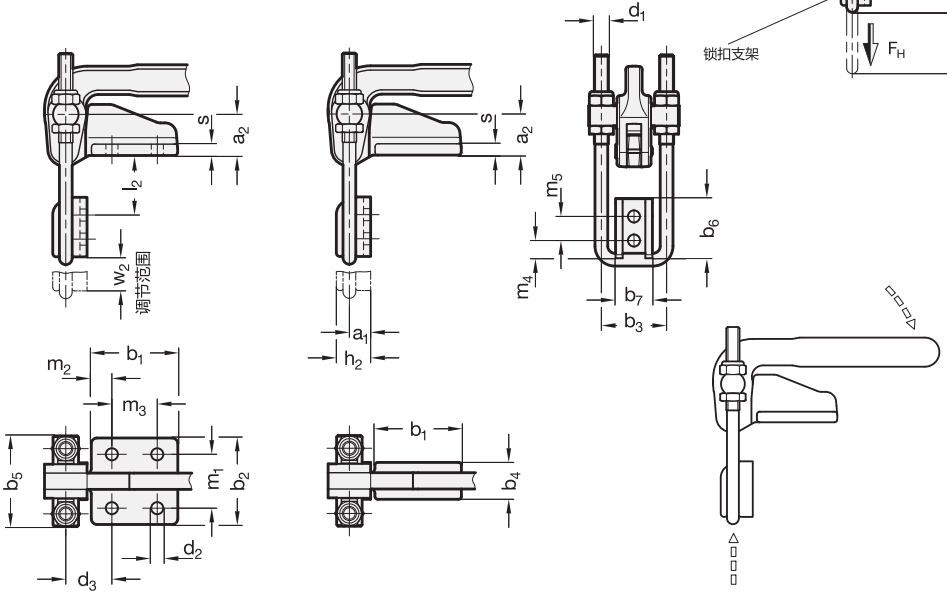


**GN 852.1**

| 型号 | 尺寸 | FH 以N 计算 | a1 | a2 | b1 | b2 | b3 | b4 | b5 | b6 | b7 | d1 | d2 | d3 | h1 ≈ | h2 | l1 ≈ | l2 最小 | m1 | m2 | m3 | m4 | m5 | r ≈ | s | w1 | w2 ≈ | ⚖ |
|---|---|---|---|---|---|---|---|---|---|---|---|---|---|---|---|---|---|---|---|---|---|---|---|---|---|---|---|---|
| GN 852.1-1400-T | 1400 | 12000 | - | 29 | 61 | 61 | 46 | - | 64 | 42 | 26 | - | 8.5 | 32.5 | 64 | 24 | 171 | - | 38 | 14.5 | 32 | 12.5 | 17 | - | 8 | - | - | 954 |
| GN 852.1-1400-T3 | 1400 | 12000 | 15 | 29 | 61 | 61 | 46 | - | 64 | 42 | 26 | M 10 | 8.5 | 32.5 | 64 | 24 | 171 | - | 38 | 14.5 | 32 | 12.5 | 17 | 106 | 8 | 50 | 22 | 1145 |
| GN 852.1-1400-T3S | 1400 | 12000 | - | 29 | 61 | - | 46 | 26 | 64 | 42 | 26 | M 10 | - | - | 64 | 24 | 171 | 42 | - | - | - | 12.5 | 17 | 106 | 8 | 50 | 22 | 1018 |
| GN 852.1-1400-TS | 1400 | 12000 | 15 | 29 | 61 | - | 46 | 26 | 64 | 42 | 26 | - | - | - | 64 | 24 | 171 | 42 | - | - | - | 12.5 | 17 | - | 8 | - | - | 838 |




ELESA 和 GANTER 依法保留所有权利。
复制我方图纸时需始终提及来源。

# GN 852

# 锁扣夹具

**钢质/不锈钢, 重载型**

**规格**

**类型**

- **T2**型: 带安装孔,带拉紧锁扣和锁扣支架
- **T**型: 带安装孔, 不带U形栓扣, 带闩架
- **T2S**型: 用于焊接, 带拉紧锁扣和锁扣支架
- **TS**型: 焊接, 不带U形栓扣, 带闩架

**钢制款式**

本体 / 闩架 /夹紧杆
钢质 C22

- 锻制
- 黑色喷漆(T2 / T型)
- 发黑处理 (T2S / TS型)

U形栓扣 / 轴承螺栓
钢质 St 37
镀锌, 蓝钝处理

所有运动部件
均以专用润滑脂润滑

**不锈钢款式 NI**

本体 / 闩架 / 夹紧杆 / U形栓扣
AISI 304 不锈钢
锻制

其他组件
AISI 303 不锈钢

所有运动部件
均以专用润滑脂润滑

**技术信息**

- 不锈钢特性 (参见页 A26)

**信息**

重载型带锁扣夹具 GN 852可在如高压塑料模压成型等需要极高夹持力的情况下使用。
拉紧锁扣行程可以在其范围内进行调节。
除所示标准长度的U形栓扣之外, 还可获得GN 951.1 系列的更多长度选择 (参见页 1605)。

- 铰接夹的通用信息 (参见页 1560)

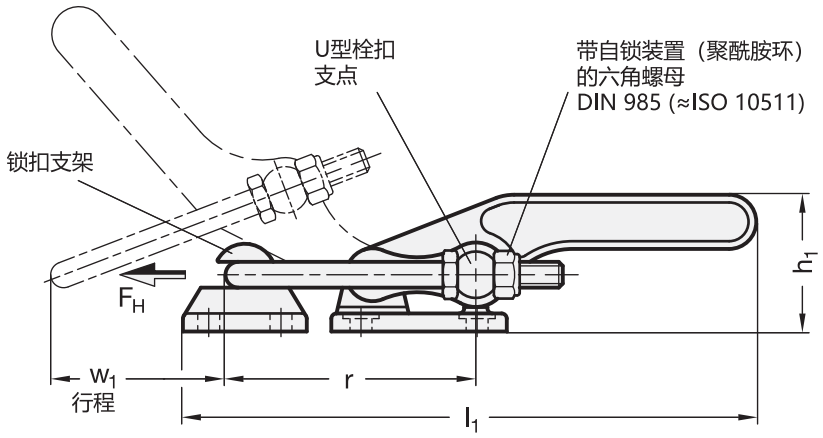




ELESA 和 GANTER 依法保留所有权利。
复制我方图纸时需始终提及来源。

# GN 852

## 锁扣夹具

T2 型

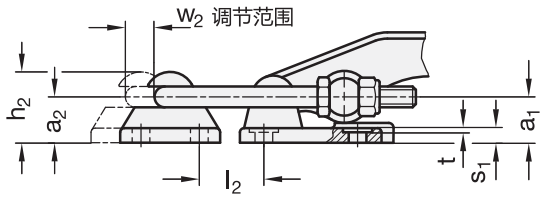


T2S 型

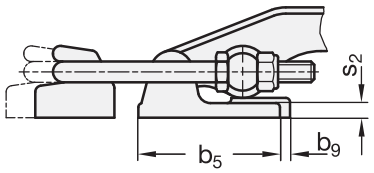


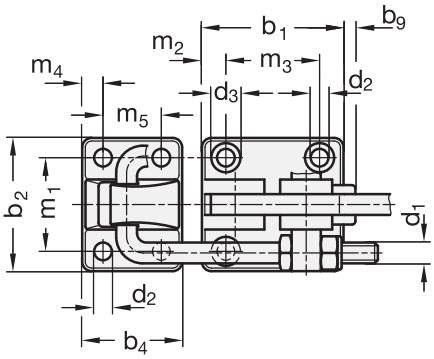


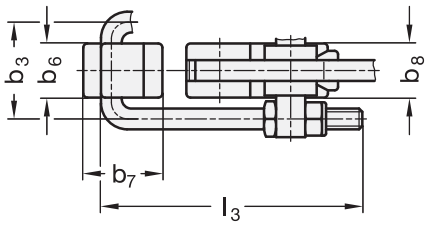


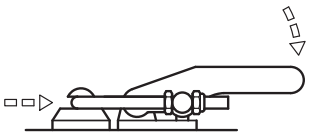

**GN 852**

| 型号 | 尺寸 | FH 以N计算 | a1 | a2 | b1 | b2 | b3 | b4 | b5 | b6 | b7 | b8 | b9 | d1 | d2 | d3 | h1 ≈ | h2 | l1 ≈ | l2 最小 | l3 ≈ | m1 | m2 | m3 | m4 | m5 | r ≈ | s1 | s2 | t | w1 | w2 ≈ | ⚖ |
|---|---|---|---|---|---|---|---|---|---|---|---|---|---|---|---|---|---|---|---|---|---|---|---|---|---|---|---|---|---|---|---|---|---|
| GN 852-1700-T | 1700 | 17000 | 22 | 21 | 68 | 64 | 46 | 48 | - | - | - | 28 | 6 | M 10 | 8.5 | 14 | 55 | 34.5 | 223 | 33 | 129 | 45 | 11.5 | 45 | 10 | 28 | 96 | 7 | - | 2 | 54 | 15 | 954 |
| GN 852-2800-T | 2800 | 40000 | 28 | 27 | 85 | 80 | 55 | 60 | - | - | - | 32 | - | M 12 | 10.5 | 16 | 65 | 42.5 | 265 | 32.1 | 151 | 57 | 14 | 57 | 12.5 | 35 | 117 | 9 | - | 2 | 78 | 15 | 1700 |
| GN 852-1700-T2 | 1700 | 14000 | 22 | 21 | 68 | 64 | 46 | 48 | - | - | - | 28 | 6 | M 10 | 8.5 | 14 | 55 | 34.5 | 223 | 33 | 129 | 45 | 11.5 | 45 | 10 | 28 | 96 | 7 | - | 2 | 54 | 15 | 1100 |
| GN 852-2800-T2 | 2800 | 40000 | 28 | 27 | 85 | 80 | 55 | 60 | - | - | - | 32 | - | M 12 | 10.5 | 16 | 65 | 42.5 | 265 | 32.1 | 151 | 57 | 14 | 57 | 12.5 | 35 | 117 | 9 | - | 2 | 78 | 15 | 2000 |
| GN 852-1700-TS | 1700 | 14000 | 22 | 21 | - | - | 46 | - | 68 | 26.5 | 38 | 28 | 6 | M 10 | - | - | 55 | 34.5 | 218 | - | 129 | - | - | - | - | - | 96 | - | 7 | - | 54 | 15 | 225 |
| GN 852-2800-TS | 2800 | 40000 | 28 | 27 | - | - | 55 | - | 80 | 32 | 50 | 32 | - | M 12 | - | - | 65 | 42.5 | 265 | - | 151 | - | - | - | - | - | 117 | - | 12.7 | - | 78 | 15 | 1433 |
| GN 852-1700-T2S | 1700 | 14000 | 22 | 21 | - | - | 46 | - | 68 | 26.5 | 38 | 28 | 6 | M 10 | - | - | 55 | 34.5 | 218 | - | 129 | - | - | - | - | - | 96 | - | 7 | - | 54 | 15 | 900 |
| GN 852-2800-T2S | 2800 | 40000 | 28 | 27 | - | - | 55 | - | 80 | 32 | 50 | 32 | - | M 12 | - | - | 65 | 42.5 | 265 | - | 151 | - | - | - | - | - | 117 | - | 12.7 | - | 78 | 15 | 1500 |

**GN 852-NI** 不锈钢

| 型号 | 尺寸 | FH 以N计算 | a1 | a2 | b1 | b2 | b3 | b4 | b5 | b6 | b7 | b8 | b9 | d1 | d2 | d3 | h1 ≈ | h2 | l1 ≈ | l2 最小 | l3 ≈ | m1 | m2 | m3 | m4 | m5 | r ≈ | s1 | s2 | t | w1 | w2 ≈ | ⚖ |
|---|---|---|---|---|---|---|---|---|---|---|---|---|---|---|---|---|---|---|---|---|---|---|---|---|---|---|---|---|---|---|---|---|---|
| GN 852-1700-T-NI | 1700 | 14000 | 22 | 21 | 68 | 64 | 46 | 48 | - | - | - | 28 | 6 | M 10 | 8.5 | 14 | 55 | 34.5 | 223 | 33 | 129 | 45 | 11.5 | 45 | 10 | 28 | 96 | 7 | - | 2 | 54 | 15 | 900 |
| GN 852-2800-T-NI | 2800 | 30000 | 28 | 27 | 85 | 80 | 55 | 60 | - | - | - | 32 | - | M 12 | 10.5 | 16 | 65 | 42.5 | 265 | 33 | 151 | 57 | 14 | 57 | 12.5 | 35 | 117 | 9 | - | 2 | 78 | 15 | 1851 |
| GN 852-1700-T2-NI | 1700 | 14000 | 22 | 21 | - | - | 46 | - | 68 | 26.5 | 38 | 28 | 6 | M 10 | - | - | 55 | 34.5 | 223 | - | 129 | - | - | - | - | - | 96 | - | 7 | - | 54 | 15 | 1100 |
| GN 852-2800-T2-NI | 2800 | 30000 | 28 | 27 | - | - | 55 | - | 80 | 32 | 50 | 32 | - | M 12 | - | - | 65 | 42.5 | 265 | - | 151 | - | - | - | - | - | 117 | - | 12.7 | - | 78 | 15 | 2115 |
| GN 852-1700-TS-NI | 1700 | 14000 | 22 | 21 | 68 | 64 | 46 | 48 | - | - | - | 28 | 6 | M 10 | 8.5 | 14 | 55 | 34.5 | 218 | 33 | 129 | 45 | 11.5 | 45 | 10 | 28 | 96 | 7 | - | 2 | 54 | 15 | 756 |
| GN 852-2800-TS-NI | 2800 | 30000 | 28 | 27 | 85 | 80 | 55 | 60 | - | - | - | 32 | - | M 12 | 10.5 | 16 | 65 | 42.5 | 265 | 33 | 151 | 57 | 14 | 57 | 12.5 | 35 | 117 | 9 | - | 2 | 78 | 15 | 1421 |
| GN 852-1700-T2S-NI | 1700 | 14000 | 22 | 21 | - | - | 46 | - | 68 | 26.5 | 38 | 28 | 6 | M 10 | - | - | 55 | 34.5 | 218 | - | 129 | - | - | - | - | - | 96 | - | 7 | - | 54 | 15 | 900 |
| GN 852-2800-T2S-NI | 2800 | 30000 | 28 | 27 | - | - | 55 | - | 80 | 32 | 50 | 32 | - | M 12 | - | - | 65 | 42.5 | 265 | - | 151 | - | - | - | - | - | 117 | - | 12.7 | - | 78 | 15 | 1670 |



ELESA 和 GANTER 依法保留所有权利。
复制我方图纸时需始终提及来源。

# GN 852.3

## 锁扣夹具

**钢质/不锈钢, 带安全钩, 重载型**

### 规格

**类型**

- **T6**型: 带安装孔, 带U形栓扣, 带闩架
- **T**型: 带安装孔, 不带U形栓扣, 带闩架
- **T6S**型: 焊接, 带U形栓扣, 带闩架
- **TS**型: 焊接, 不带U形栓扣, 带闩架

**钢制款式**

本体 / 闩架 /夹紧杆
钢质 C22

- 锻制
- 黑色喷漆(T6 / T型)
- 发黑处理 (T6S / TS型)

U形栓扣 / 轴承螺栓
钢质 St 37
镀锌, 蓝钝处理

所有运动部件
均以专用润滑脂润滑

**不锈钢款式 NI**

本体 / 闩架 / 夹紧杆 / U形栓扣
AISI 304 不锈钢
锻制

其他组件
AISI 303 不锈钢

所有运动部件
均以专用润滑脂润滑

### 技术信息

- 不锈钢特性 (参见页 A26)

### 信息

GN 852.3 锁扣夹具结构紧凑, 用于需要确保高夹持力的场合。
扳手闭合时, 安全钩将其强制锁定在本体上, 防止其因疏忽或震动脱离夹紧位置。单手操作解锁即可打开安全钩。
拉紧锁扣行程可以在其范围内进行调节。
除所示标准长度的U形栓扣之外, 还可获得GN 951.2 系列的更多长度选择 (参见页 1604)。

- 铰接夹的通用信息 (参见页 1560)

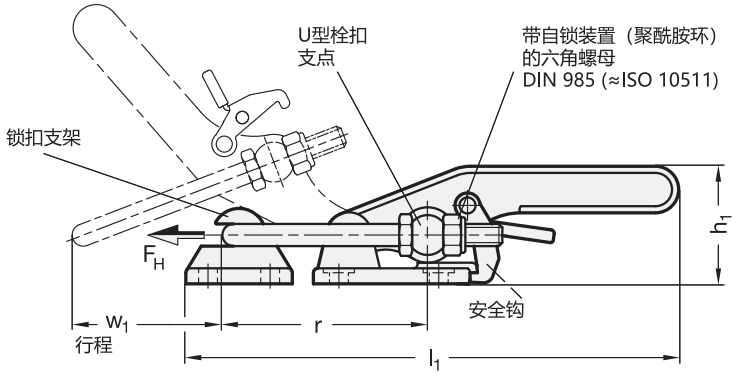






ELESA 和 GANTER 依法保留所有权利。
复制我方图纸时需始终提及来源。

# GN 852.3 | 锁扣夹具

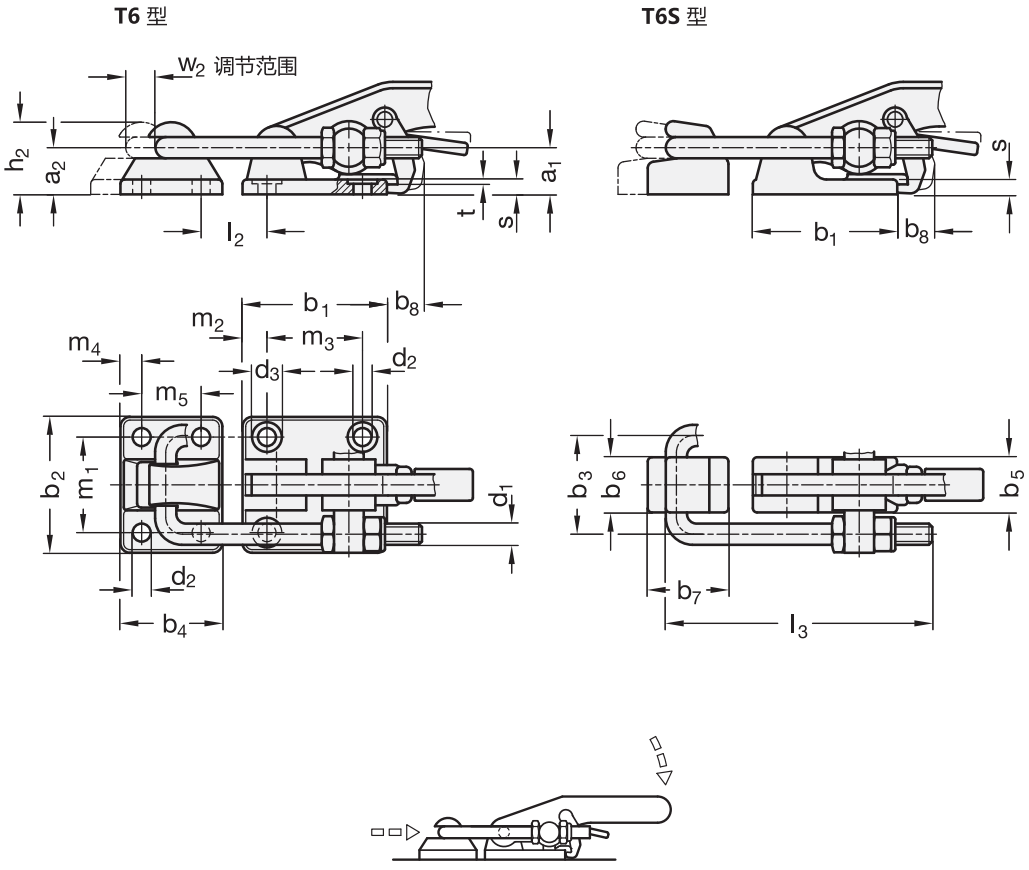


## GN 852.3

| 型号 | 尺寸 | FH 以N 计算 | a1 | a2 | b1 | b2 | b3 | b4 | b5 | b6 | b7 | b8 | d1 | d2 | d3 | h1 ≈ | h2 | l1 ≈ | l2 最小 | l3 ≈ | m1 | m2 | m3 | m4 | m5 | r ≈ | s | t | w1 | w2 ≈ | ⚖ |
|---|---|---|---|---|---|---|---|---|---|---|---|---|---|---|---|---|---|---|---|---|---|---|---|---|---|---|---|---|---|---|---|
| GN 852.3-1700-T6 | 1700 | 17000 | 22 | 21 | 68 | 64 | 46 | 48 | - | - | - | 17 | M 10 | 8.5 | 14 | 55 | 34.5 | 223 | 33 | 129 | 45 | 11.5 | 45 | 10 | 28 | 96 | 7 | 2 | 54 | 15 | 1127 |
| GN 852.3-4000-T6 | 4000 | 40000 | 28 | 27 | 85 | 80 | 55 | 60 | - | - | - | 20 | M 12 | 10.5 | 16 | 68 | 42.5 | 271 | 30 | 151 | 57 | 14 | 57 | 12.5 | 35 | 107 | 9 | 2 | 62 | 25 | 2018 |
| GN 852.3-1700-T | 1700 | 17000 | - | - | 68 | 64 | - | 48 | - | - | - | 17 | - | 8.5 | 14 | 55 | 34.5 | - | - | - | 45 | 11.5 | 45 | 10 | 28 | - | 7 | 2 | - | - | 960 |
| GN 852.3-4000-T | 4000 | 40000 | - | - | 85 | 80 | - | 60 | - | - | - | 20 | - | 10.5 | 16 | 68 | 42.5 | - | - | - | 57 | 14 | 57 | 12.5 | 35 | - | 9 | 2 | - | - | 1735 |
| GN 852.3-1700-T6S | 1700 | 17000 | 22 | 21 | - | - | 46 | - | 28 | 26.5 | 38 | 17 | M 10 | - | - | 55 | 34.5 | 218 | 33 | 129 | - | - | - | - | - | 96 | 7 | - | 54 | 15 | 918 |
| GN 852.3-4000-T6S | 4000 | 40000 | 28 | 27 | - | - | 55 | - | 34 | 32 | 50 | 20 | M 12 | - | - | 68 | 42.5 | 266 | 30 | 151 | - | - | - | - | - | 107 | 9 | - | 62 | 25 | 1668 |
| GN 852.3-1700-TS | 1700 | 17000 | - | - | - | - | - | - | 28 | 26.5 | 38 | 17 | - | - | - | 55 | 34.5 | - | - | - | - | - | - | - | - | - | 7 | - | - | - | 746 |
| GN 852.3-4000-TS | 4000 | 40000 | - | - | - | - | - | - | 34 | 32 | 50 | 20 | - | - | - | 68 | 42.5 | - | - | - | - | - | - | - | - | - | 9 | - | - | - | 1300 |

## GN 852.3-NI

不锈钢

| 型号 | 尺寸 | FH 以N 计算 | a1 | a2 | b1 | b2 | b3 | b4 | b5 | b6 | b7 | b8 | d1 | d2 | d3 | h1 ≈ | h2 | l1 ≈ | l2 最小 | l3 ≈ | m1 | m2 | m3 | m4 | m5 | r ≈ | s | t | w1 | w2 ≈ | ⚖ |
|---|---|---|---|---|---|---|---|---|---|---|---|---|---|---|---|---|---|---|---|---|---|---|---|---|---|---|---|---|---|---|---|
| GN 852.3-1700-T6-NI | 1700 | 17000 | 22 | 21 | 68 | 64 | 46 | 48 | - | - | - | 17 | M 10 | 8.5 | 14 | 55 | 34.5 | 223 | 33 | 129 | 45 | 11.5 | 45 | 10 | 28 | 96 | 7 | 2 | 54 | 15 | 1131 |
| GN 852.3-4000-T6-NI | 4000 | 40000 | 28 | 27 | 85 | 80 | 55 | 60 | - | - | - | 20 | M 12 | 10.5 | 16 | 68 | 42.5 | 271 | 30 | 151 | 57 | 14 | 57 | 12.5 | 35 | 107 | 9 | 2 | 62 | 25 | 2017 |
| GN 852.3-1700-T-NI | 1700 | 17000 | - | - | 68 | 64 | - | 48 | - | - | - | 17 | - | 8.5 | 14 | 55 | 34.5 | - | - | - | 45 | 11.5 | 45 | 10 | 28 | - | 7 | 2 | - | - | 951 |
| GN 852.3-4000-T-NI | 4000 | 40000 | - | - | 85 | 80 | - | 60 | - | - | - | 20 | - | 10.5 | 16 | 68 | 42.5 | - | - | - | 57 | 14 | 57 | 12.5 | 35 | - | 9 | 2 | - | - | 1725 |
| GN 852.3-1700-T6S-NI | 1700 | 17000 | 22 | 21 | - | - | 46 | - | 28 | 26.5 | 38 | 17 | M 10 | - | - | 55 | 34.5 | 218 | 33 | 129 | - | - | - | - | - | 96 | 7 | - | 54 | 15 | 932 |
| GN 852.3-4000-T6S-NI | 4000 | 40000 | 28 | 27 | - | - | 55 | - | 34 | 32 | 50 | 20 | M 12 | - | - | 68 | 42.5 | 266 | 30 | 151 | - | - | - | - | - | 107 | 9 | - | 62 | 25 | 1691 |
| GN 852.3-1700-TS-NI | 1700 | 17000 | - | - | - | - | - | - | 28 | 26.5 | 38 | 17 | - | - | - | 55 | 34.5 | - | - | - | - | - | - | - | - | - | 7 | - | - | - | 765 |
| GN 852.3-4000-TS-NI | 4000 | 40000 | - | - | - | - | - | - | 34 | 32 | 50 | 20 | - | - | - | 68 | 42.5 | - | - | - | - | - | - | - | - | - | 9 | - | - | - | 1391 |



ELESA 和 GANTER 依法保留所有权利。
复制我方图纸时需始终提及来源。

# GN 951.1

## 拉紧锁扣

**钢质 / 不锈钢, 锁扣夹具GN 851 / GN 851.1 / GN 851.2 / GN 851.3**

**规格**

**钢制款式 ST**

镀锌，蓝钝处理

**AISI 304 不锈钢款式 NI**

六角螺母（带聚酰胺嵌件）
M4: DIN 934 / DIN 985
M6 / M8: DIN 936 / DIN 985
钢质、镀锌，不锈钢

**技术信息**

- 不锈钢特性 （参见页 A26）

**可按需提供**

- AISI 316 不锈钢 **A4**

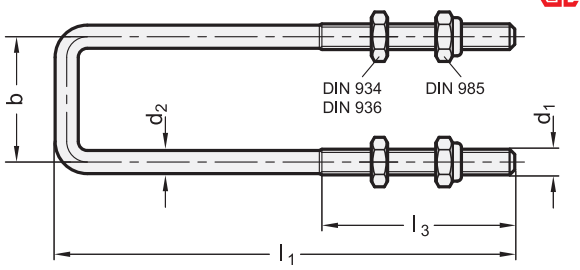


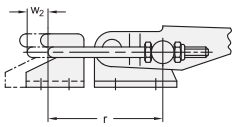


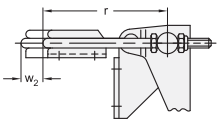


*增加直角U形螺栓的材质索引

| ST | NI |
|---|---|
| 钢制 | 不锈钢 |

**GN 951.1** 不锈钢

| 型号 | d1 | b | l1 | d2 | l3 | 尺寸 GN 851 / GN 851.3 | GN 851 r 在 w2 =0 | GN 851 w2 | GN 851.3 r 在 w2 =0 | GN 851.3 w2 | 尺寸 GN 851.1 / GN 851.2 | GN 851.1 / GN 851.2 r 在 w2 =0 | GN 851.1 / GN 851.2 w2 | ⚖ |
|---|---|---|---|---|---|---|---|---|---|---|---|---|---|---|
| GN 951.1-M4-21-56-* | M 4 | 21 | 56** | 3.4 | 27.5 | 160 | 35 | 11 | 35 | 11 | - | - | - | 11 |
| GN 951.1-M4-21-70-* | M 4 | 21 | 70*** | 3.4 | 28.5 | 160 | 48 | 12 | 48 | 12 | 160 | 50 | 12 | 15 |
| GN 951.1-M4-21-103-* | M 4 | 21 | 103 | 3.4 | 30 | 160 | 80 | 14 | 80 | 14 | 160 | 82 | 14 | 19 |
| GN 951.1-M4-21-153-* | M 4 | 21 | 153 | 3.4 | 35 | 160 | 125 | 19 | 125 | 19 | 160 | 127 | 19 | 23 |
| GN 951.1-M4-21-203-* | M 4 | 21 | 203 | 3.4 | 35 | 160 | 175 | 19 | 175 | 19 | 160 | 177 | 19 | 27 |
| GN 951.1-M6-32-78-* | M 6 | 32 | 78** | 5.2 | 33 | 320 | 57 | 10 | 54 | 13 | - | - | - | 35 |
| GN 951.1-M6-32-110-* | M 6 | 32 | 110*** | 5.2 | 44 | 320 | 75 | 24 | 75 | 24 | 320 | 78 | 21 | 45 |
| GN 951.1-M6-32-130-* | M 6 | 32 | 130 | 5.2 | 45 | 320 | 94 | 25 | 94 | 25 | 320 | 94 | 25 | 60 |
| GN 951.1-M6-32-155-* | M 6 | 32 | 155 | 5.2 | 45 | 320 | 119 | 25 | 119 | 25 | 320 | 119 | 25 | 73 |
| GN 951.1-M6-32-205-* | M 6 | 32 | 205 | 5.2 | 45 | 320 | 169 | 25 | 169 | 25 | 320 | 169 | 25 | 95 |
| GN 951.1-M8-38-111-* | M 8 | 38 | 111** | 7.2 | 52 | 700 | 74 | 22 | 70 | 26 | - | - | - | 85 |
| GN 951.1-M8-38-127-* | M 8 | 38 | 127 | 7.2 | 60 | 700 | 78 | 34 | 78 | 34 | - | - | - | 100 |
| GN 951.1-M8-38-143-* | M 8 | 38 | 143*** | 7.2 | 56 | 700 | 98 | 30 | 98 | 30 | 700 | 98 | 30 | 110 |
| GN 951.1-M8-38-157-* | M 8 | 38 | 157 | 7.2 | 60 | 700 | 108 | 34 | 108 | 34 | 700 | 108 | 34 | 135 |
| GN 951.1-M8-38-207-* | M 8 | 38 | 207 | 7.2 | 60 | 700 | 158 | 34 | 158 | 34 | 700 | 158 | 34 | 185 |

** GN 851 / GN 851.3 标准订单包括带U形栓扣长度

*** GN 851.1 / GN 851.2 标准订单包括带U形栓扣长度



ELESA 和 GANTER 依法保留所有权利。
复制我方图纸时需始终提及来源。

# GN 951.2

## 拉紧锁扣

**钢质 / 不锈钢, 锁扣夹具 GN 852 / GN 852.1 / GN 852.3**

**规格**

**钢制款式 ST**

镀锌, 蓝钝处理

**AISI 304 不锈钢款式 NI**

六角螺母 (带聚酰胺嵌件)
DIN 936 / DIN 985
钢质、镀锌, 不锈钢

**技术信息**

- 不锈钢特性 (参见页 A26)

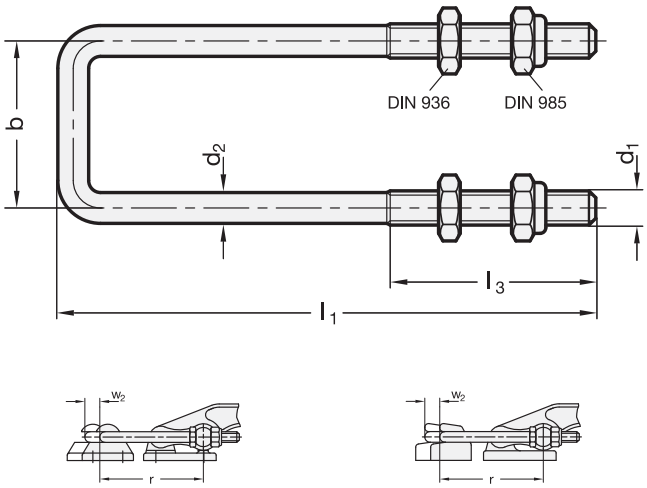








*增加直角U形螺栓的材质索引

| ST | NI |
|---|---|
| 钢制 | 不锈钢 |

**GN 951.2** 不锈钢

| 型号 | d1 | b | l1 | d2 | l3 | 尺寸 GN 852 / GN 852.3 | GN 852 r 在 w2 =0 | GN 852 w2 | GN 852.3 r 在 w2=0 | GN 852.3 w2 | 尺寸 GN 852.1 | GN 852.1 r 在 w2=0 | GN 852.1 w2 | ⚖ |
|---|---|---|---|---|---|---|---|---|---|---|---|---|---|---|
| GN 951.2-M10-46-129-* | M 10 | 46 | 129** | 9 | 45 | 1700 | 96 | 15 | 96 | 15 | 1400 | 95 | 15 | 160 |
| GN 951.2-M10-46-149-* | M 10 | 46 | 149*** | 9 | 52 | 1700 | 106 | 22 | 106 | 22 | 1400 | 108 | 22 | 173 |
| GN 951.2-M10-46-179-* | M 10 | 46 | 179 | 9 | 45 | 1700 | 146 | 15 | 146 | 15 | 1400 | 145 | 15 | 223 |
| GN 951.2-M10-46-209-* | M 10 | 46 | 209 | 9 | 45 | 1700 | 176 | 15 | 176 | 15 | 1400 | 175 | 15 | 243 |
| GN 951.2-M10-46-259-* | M 10 | 46 | 259 | 9 | 45 | 1700 | 226 | 15 | 226 | 15 | 1400 | 225 | 15 | 300 |
| GN 951.2-M12-55-151-* | M 12 | 55 | 151** | 10.8 | 70 | 2800 | 117 | 15 | 107 | 25 | - | - | - | 233 |
| GN 951.2-M12-55-211-* | M 12 | 55 | 211 | 10.8 | 70 | 2800 | 156 | 36 | 156 | 36 | - | - | - | 440 |
| GN 951.2-M12-55-361-* | M 12 | 55 | 361 | 10.8 | 70 | 2800 | 306 | 36 | 306 | 36 | - | - | - | 600 |
| GN 951.2-M12-55-421-* | M 12 | 55 | 421 | 10.8 | 70 | 2800 | 366 | 36 | 366 | 36 | - | - | - | 680 |

** GN 852 / GN 852.3 标准订单包括带U形栓扣长度

*** GN 852.1 标准订单包括带U形栓扣长度

ELESA 和 GANTER 依法保留所有权利。
复制我方图纸时需始终提及来源。

# GN 853

## 锁扣夹具

**钢质/不锈钢**

### 规格

**类型**

- **T5**型: 无拉杆，无锁扣支架。
- **TG**型: 带拉杆和锁扣支架,拉杆带挂钩孔。
- **TT**型: 带拉杆和锁扣支架,拉杆带T型件。
- **TU**型:带拉杆和锁扣支架,拉杆带挂钩。

**钢制款式**

金属板部件
表面硬化钢 C10
发黑处理

拉杆
钢质 St 32
发黑处理

所有运动部件
均以专用润滑脂润滑

实心注模塑料手柄套筒
红色，防油

**不锈钢款式 NI**

金属板部件
AISI 304 不锈钢

拉杆
AISI 304 不锈钢

所有运动部件
均以专用润滑脂润滑

实心注模塑料手柄套筒
红色，防油

### 技术信息

- 不锈钢特性 (参见页 A26)

### 功能描述(单手操作)

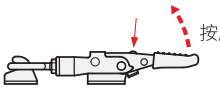

按压解锁钮**解锁**

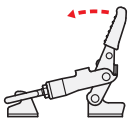

提起夹紧臂直至拉杆从锁扣中脱离。

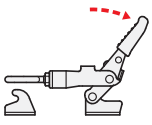

缩回夹紧臂将提升拉杆并释放锁扣支架(单手操作)。

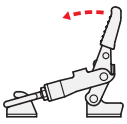

对于**夹紧操作**，拉起夹紧臂至其固定在锁扣支架上。

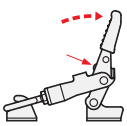

如果在夹紧过程中按下解锁按钮，则夹紧臂与锁扣支架接合。
在末端位置夹紧，通过弹簧力系统自动锁定。

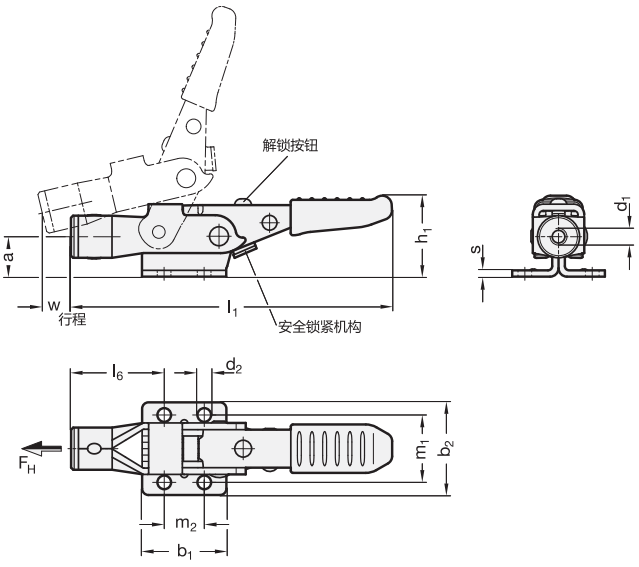


### 信息

GN 853锁扣夹具还具有一个锁定装置，防止意外误操作或振动引起的夹具张开。
它的另一个优势在于可单手操作。



ELESA 和 GANTER 依法保留所有权利。
复制我方图纸时需始终提及来源。

# GN 853

## 锁扣夹具

**TG 型**
椭圆头拉杆

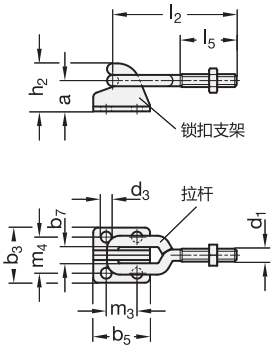


**TT 型**
T形头拉杆

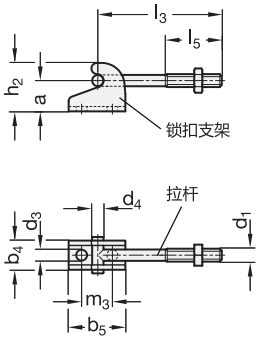


**TU 型**
J形钩拉杆

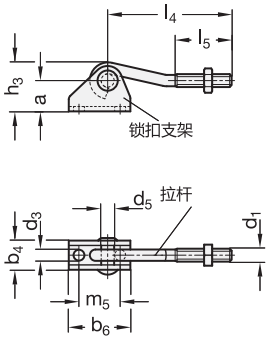


### GN 853

| 型号 | 尺寸 | FH 以 N计算 | a | b1 | b2 | b3 | b4 | b5 | b6 | b7 | d1 | d2 | d3 | d4 | d5 | h1 ≈ | h2 | h3 | l1 ≈ | l2 ≈ | l3 ≈ | l4 ≈ | l5 | l6 | m1 | m2 | m3 | m4 | m5 | s | w | ⚖ |
|---|---|---|---|---|---|---|---|---|---|---|---|---|---|---|---|---|---|---|---|---|---|---|---|---|---|---|---|---|---|---|---|---|
| GN 853-160-T5 | 160 | 1750 | - | 26 | 28 | - | - | - | - | - | - | 4.5 | - | - | - | 27 | - | - | 103 | - | - | - | - | 30 | 19 | 16 | - | - | - | 2 | 8 | 80 |
| GN 853-320-T5 | 320 | 4000 | - | 40 | 44 | - | - | - | - | - | - | 6.7 | - | - | - | 38.5 | - | - | 153 | - | - | - | - | 44.5 | 32 | 19 | - | - | - | 3 | 13 | 297 |
| GN 853-700-T5 | 700 | 7500 | - | 60 | 54 | - | - | - | - | - | - | 8.5 | - | - | - | 53 | - | - | 222 | - | - | - | - | 51 | 38 | 41.5 | - | - | - | 3.5 | 19 | 686 |
| GN 853-160-TG | 160 | 1750 | 13 | 26 | 28 | 23 | - | 26 | - | 6.8 | M 6 | 4.5 | 4.5 | - | - | 27 | 20 | - | 103 | 55 | - | - | 28 | 30 | 19 | 16 | 16 | 14.3 | - | 2 | 8 | 130 |
| GN 853-320-TG | 320 | 4000 | 19 | 40 | 44 | 34 | - | 35 | - | 10 | M 8 | 6.7 | 6.7 | - | - | 38.5 | 30 | - | 153 | 76.5 | - | - | 34 | 44.5 | 32 | 19 | 19 | 22.3 | - | 3 | 13 | 383 |
| GN 853-700-TG | 700 | 7500 | 28 | 60 | 54 | 41 | - | 50 | - | 11 | M 10 | 8.5 | 8.5 | - | - | 53 | 40.5 | - | 222 | 95.5 | - | - | 42 | 51 | 38 | 41.5 | 31 | 25.4 | - | 3.5 | 19 | 880 |
| GN 853-160-TU | 160 | 1750 | 13 | 26 | 28 | - | 14 | - | 35 | - | M 6 | 4.5 | - | - | 6 | 27 | - | 20.5 | 103 | - | - | 54 | 28 | 30 | 19 | 16 | - | - | 25.4 | 2 | 8 | 120 |
| GN 853-320-TU | 320 | 4000 | 19 | 40 | 44 | - | 18 | - | 38 | - | M 8 | 6.7 | - | - | 8 | 38.5 | - | 28 | 153 | - | - | 76.5 | 34 | 44.5 | 32 | 19 | - | - | 25.4 | 3 | 13 | 380 |
| GN 853-700-TU | 700 | 7500 | 28 | 60 | 54 | - | 26 | - | 50 | - | M 10 | 8.5 | - | - | 10 | 53 | - | 39 | 222 | - | - | 92 | 42 | 51 | 38 | 41.5 | - | - | 31 | 3.5 | 19 | 840 |
| GN 853-160-TT | 160 | 1750 | 13 | 26 | 28 | - | 14 | 26 | - | - | M 6 | 4.5 | - | 5.2 | - | 27 | 20 | - | 103 | - | 55 | - | 28 | 30 | 19 | 16 | 16 | - | - | 2 | 8 | 110 |
| GN 853-320-TT | 320 | 4000 | 19 | 40 | 44 | - | 18 | 35 | - | - | M 8 | 6.7 | - | 7 | - | 38.5 | 30 | - | 153 | - | 76.5 | - | 34 | 44.5 | 32 | 19 | 19 | - | - | 3 | 13 | 360 |
| GN 853-700-TT | 700 | 7500 | 28 | 60 | 54 | - | 26 | 50 | - | - | M 10 | 8.5 | - | 9 | - | 53 | 40.5 | - | 222 | - | 95.5 | - | 42 | 51 | 38 | 41.5 | 31 | - | - | 3.5 | 19 | 840 |

### GN 853-NI

不锈钢

| 型号 | 尺寸 | FH 以 N计算 | a | b1 | b2 | b3 | b4 | b5 | b6 | b7 | d1 | d2 | d3 | d4 | d5 | h1 ≈ | h2 | h3 | l1 ≈ | l2 ≈ | l3 ≈ | l4 ≈ | l5 | l6 | m1 | m2 | m3 | m4 | m5 | s | w | ⚖ |
|---|---|---|---|---|---|---|---|---|---|---|---|---|---|---|---|---|---|---|---|---|---|---|---|---|---|---|---|---|---|---|---|---|
| GN 853-160-T5-NI | 160 | 1750 | - | 26 | 28 | - | - | - | - | - | - | 4.5 | - | - | - | 27 | - | - | 103 | - | - | - | - | 30 | 19 | 16 | - | - | - | 2 | 8 | 97 |
| GN 853-320-T5-NI | 320 | 4000 | - | 40 | 44 | - | - | - | - | - | - | 6.7 | - | - | - | 38.5 | - | - | 153 | - | - | - | - | 44.5 | 32 | 19 | - | - | - | 3 | 13 | 300 |
| GN 853-700-T5-NI | 700 | 7500 | - | 60 | 54 | - | - | - | - | - | - | 8.5 | - | - | - | 53 | - | - | 222 | - | - | - | - | 51 | 38 | 41.5 | - | - | - | 3.5 | 19 | 681 |
| GN 853-160-TG-NI | 160 | 1750 | 13 | 26 | 28 | 23 | - | 26 | - | 6.8 | M 6 | 4.5 | 4.5 | - | - | 27 | 20 | - | 103 | 55 | - | - | 28 | 30 | 19 | 16 | 16 | 14.3 | - | 2 | 8 | 97 |
| GN 853-320-TG-NI | 320 | 4000 | 19 | 40 | 44 | 34 | - | 35 | - | 10 | M 8 | 6.7 | 6.7 | - | - | 38.5 | 30 | - | 153 | 76.5 | - | - | 34 | 44.5 | 32 | 19 | 19 | 22.3 | - | 3 | 13 | 330 |
| GN 853-700-TG-NI | 700 | 7500 | 28 | 60 | 54 | 41 | - | 50 | - | 11 | M 10 | 8.5 | 8.5 | - | - | 53 | 40.5 | - | 222 | 95.5 | - | - | 42 | 51 | 38 | 41.5 | 31 | 25.4 | - | 3.5 | 19 | 883 |
| GN 853-160-TU-NI | 160 | 1750 | 13 | 26 | 28 | - | 14 | - | 35 | - | M 6 | 4.5 | - | - | 6 | 27 | - | 20.5 | 103 | - | - | 54 | 28 | 30 | 19 | 16 | - | - | 25.4 | 2 | 8 | 134 |
| GN 853-320-TU-NI | 320 | 4000 | 19 | 40 | 44 | - | 18 | - | 38 | - | M 8 | 6.7 | - | - | 8 | 38.5 | - | 28 | 153 | - | - | 76.5 | 34 | 44.5 | 32 | 19 | - | - | 25.4 | 3 | 13 | 380 |
| GN 853-700-TU-NI | 700 | 7500 | 28 | 60 | 54 | - | 26 | - | 50 | - | M 10 | 8.5 | - | - | 10 | 53 | - | 39 | 222 | - | - | 92 | 42 | 51 | 38 | 41.5 | - | - | 31 | 3.5 | 19 | 858 |
| GN 853-160-TT-NI | 160 | 1750 | 13 | 26 | 28 | - | 14 | 26 | - | - | M 6 | 4.5 | - | 5.2 | - | 27 | 20 | - | 103 | - | 55 | - | 28 | 30 | 19 | 16 | 16 | - | - | 2 | 8 | 120 |
| GN 853-320-TT-NI | 320 | 4000 | 19 | 40 | 44 | - | 18 | 35 | - | - | M 8 | 6.7 | - | 7 | - | 38.5 | 30 | - | 153 | - | 76.5 | - | 34 | 44.5 | 32 | 19 | 19 | - | - | 3 | 13 | 360 |
| GN 853-700-TT-NI | 700 | 7500 | 28 | 60 | 54 | - | 26 | 50 | - | - | M 10 | 8.5 | - | 9 | - | 53 | 40.5 | - | 222 | - | 95.5 | - | 42 | 51 | 38 | 41.5 | 31 | - | - | 3.5 | 19 | 780 |



ELESA 和 GANTER 依法保留所有权利。
复制我方图纸时需始终提及来源。

# GN 854

## 锁扣夹具

**带触发功能**

### 规格

**类型**

- **T2S**型: 用于焊接

**编号**

- **1**型:用于操作杆手柄的孔
- **2**型:带夹紧臂

夹紧轴承/ 夹紧臂
钢制

- 锻制
- 可焊接
- 本色

拉紧锁扣/轴承销
钢质 St 37
本色

锁扣支架
金属钢板
本色

### 信息

GN 854锁扣夹具的显著特点在于强劲、坚固以及结构紧凑,能够在严苛的条件下使用,例如:高温、粉尘、喷雾等环境中。
特殊的闩锁支架设计使得夹紧臂可带动闩锁向前以松开夹紧部位,如在分离模具时。
带孔的锁扣夹具(代码1)通过插入操控手柄进行操作,操作结束后拔出。不仅节省了空间,附加的优点是操控手柄无需处于有害的环境中,例如,过热而难以操作的场合。操控手柄未随货提供。
锁扣支架也可采用螺钉或螺栓固定。
可按需单独订购夹紧部件和拉紧锁扣;轴承螺栓拆卸简便。

识别号 **1**

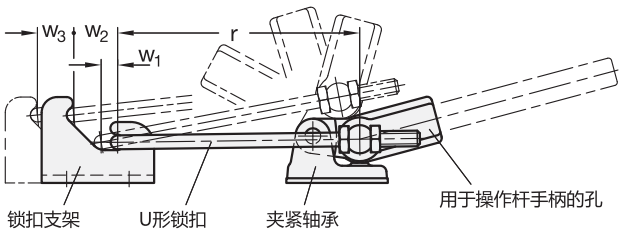


识别号 **2**

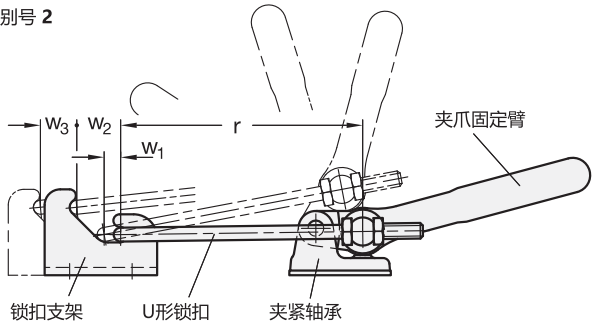







ELESA 和 GANTER 依法保留所有权利。
复制我方图纸时需始终提及来源。

# GN 854

## 锁扣夹具

识别号 1

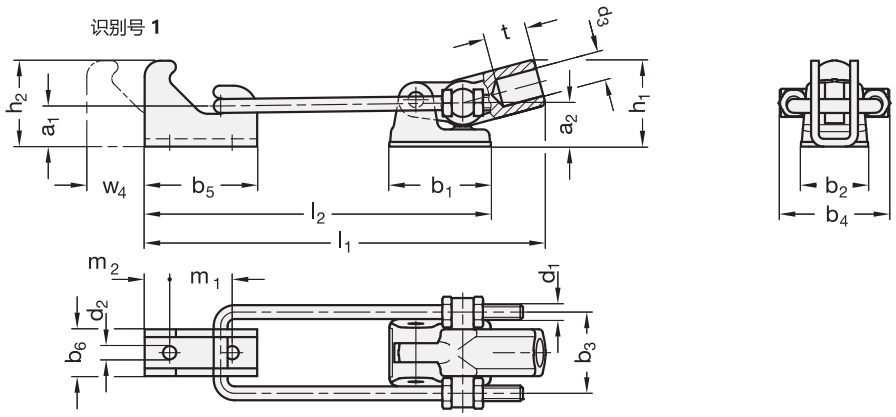


识别号 2

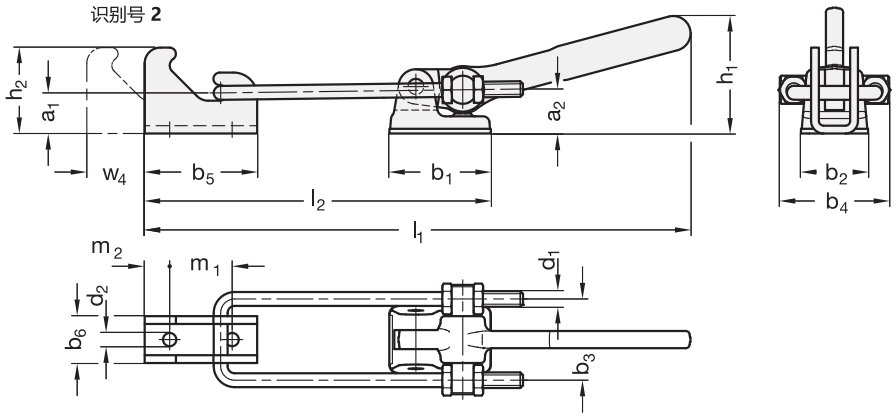


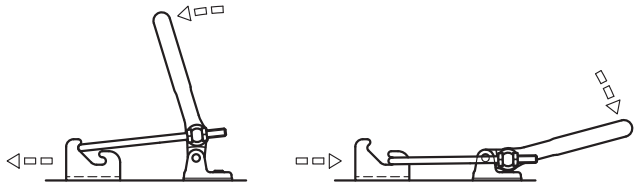

**GN 854**

| 说明 | 尺寸 | FH 以N 计算 | a1 | a2 | b1 | b2 | b3 | b4 | b5 | b6 | d1 | d2 | d3 | h1 ≈ | h2 | l1 ≈ | l2 min. | m1 | m2 | r | t | w1 | w2 | w3 ≈ | w4 ≈ | ⚖ |
|---|---|---|---|---|---|---|---|---|---|---|---|---|---|---|---|---|---|---|---|---|---|---|---|---|---|---|
| GN 854-1500-1-T2S | 1500 | 15000 | 26 | 28 | 65 | 43 | 52 | 70 | 72 | 30 | M 10 | 8.5 | 18 | 55 | 55 | 220 | 186 | 40 | 16 | 120 | 30 | 10.5 | 28 | 25 | 40 | 1200 |
| GN 854-1500-2-T2S | 1500 | 15000 | 26 | 28 | 65 | 43 | 52 | 70 | 72 | 30 | M 10 | 8.5 | - | 81 | 55 | 334 | 186 | 40 | 16 | 120 | - | 10.5 | 28 | 25 | 40 | 1331 |



ELESA 和 GANTER 依法保留所有权利。
复制我方图纸时需始终提及来源。

# GN 855

## C形夹具

### 规格

**类型**

- **C2**型: 用于螺钉

夹具/操作手柄
钢制

- 锻制
- 发黑处理

轴承法兰
钢板, 发黑处理

夹紧螺栓/螺母
钢制, 发黑处理

夹紧板/轴承销
钢制, 发黑处理

### 信息

C形夹具GN 855的特点在于强劲、坚固以及结构紧凑, 能够在严苛的条件下使用, 例如: 高温、粉尘、水汽等环境中。
C形夹具通常安装和固定在夹紧点位置。散件供货的夹紧板设计用于附着在夹持工件表面, 其带有一个球承窝, 在与球头螺栓相连接时, 这种外形构造可确保夹具的精准定位。
如果夹紧板无法在的夹持工件表面固定住, 可选择夹紧螺栓作为夹紧支架 GN 802 (参见页 1626)带有摆动支撑表面的夹紧螺栓。

### 功能描述

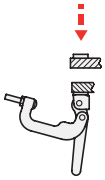

将要夹紧的工件放置在夹紧位置, 例如: 合上盖子或将要夹紧的工件放置在顶部。

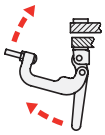

然后移动夹紧支架和操作手柄

现在向前移动夹紧支架, 使夹紧螺栓位于压紧板的球座中。

向下移动操作手柄, 直到夹紧力超过静止点。

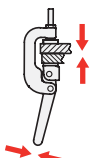

当关闭时, C形夹具自身保持现有的位置。





ELESA 和 GANTER 依法保留所有权利。
复制我方图纸时需始终提及来源。

# GN 855

## C形夹具

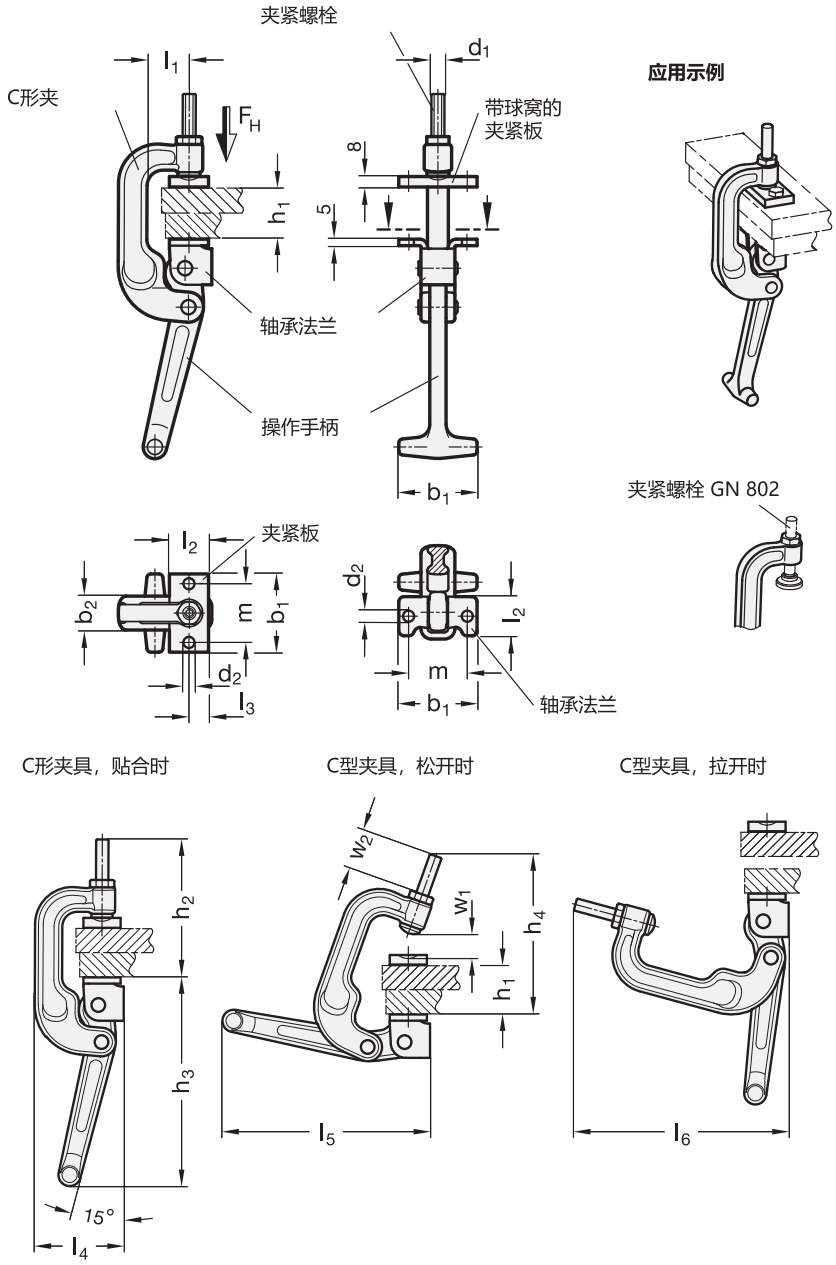


**GN 855**

| 说明 | $h_1$ max. | $l_1$ | $F_H$ 以N 计算 | $b_1$ | $b_2$ | $d_1$ | $d_2$ | $h_2$ | $h_3$ | $h_4$ | $l_2$ | $l_3$ | $l_4$ | $l_5$ | $l_6$ | m | $w_1$ | $w_2$ | ⚖ |
|---|---|---|---|---|---|---|---|---|---|---|---|---|---|---|---|---|---|---|---|
| GN 855-40-32-C2 | 40 | 32 | 15000 | 60 | 26 | M 10 | 8.5 | 111 | 168 | 129 | 30 | 18 | 72 | 168 | 173 | 45 | 19 | 32 | 1000 |
| GN 855-75-32-C2 | 75 | 32 | 15000 | 60 | 26 | M 10 | 8.5 | 146 | 168 | 164 | 30 | 18 | 72 | 168 | 207 | 45 | 19 | 32 | 1000 |



ELESA 和 GANTER 依法保留所有权利。
复制我方图纸时需始终提及来源。

# GN 858

## 锁扣夹具

### 带锁定装置

**规格**

**类型**

- **T5**型: 带固定孔(d2)

锻造钢/精密压铸
化学发黑处理

钢质轴承销
硬化及研磨处理

所有运动部件
均以专用润滑脂润滑

抓手
高品质，防油红色塑料。

**信息**

GN858锁扣夹具适用于需要极高夹持力的场合。
锁扣夹具还带有锁定装置，防止意外误操作或振动引起的夹具松脱。
它的另一个优势在于可单手操作。
包含锁扣支架。
- 铰接夹的通用信息 (参见页 1560)

**功能描述(单手操作)**

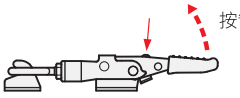

按箭头方向移动**解锁**。

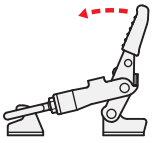

提起夹紧臂直至拉杆从锁扣中脱离。

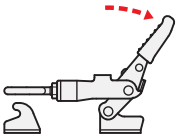

向后移动杠杆臂将抬起拉锁并释放锁扣支架(单手操作)。

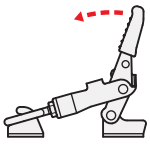

**夹紧**时提起杠杆臂，直到拉杆锁闩靠在锁扣支架上。

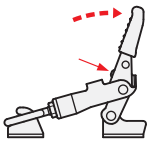

在夹紧过程中如果锁定机构向上移动，则拉杆锁闩与锁扣支架接合。
当夹紧在最终位置时，机构通过弹簧张力自动锁定。

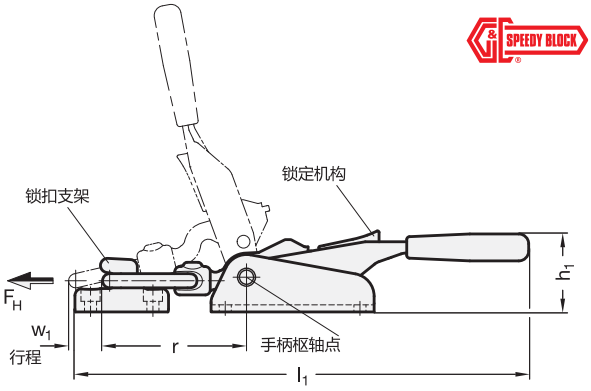


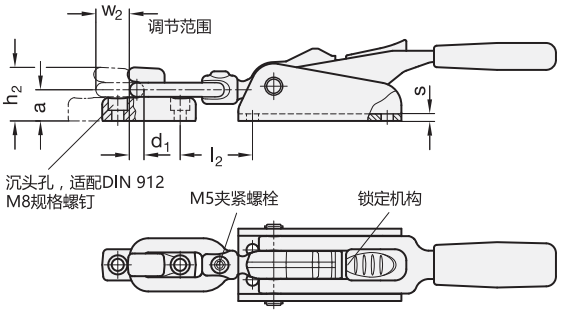


安装尺寸（俯视图）

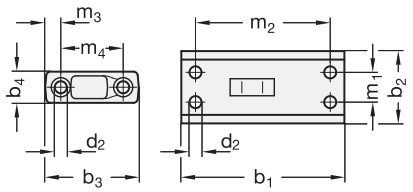


**GN 858**

| 说明 | 尺寸 | FH 以N 计算 | a | b1 | b2 | b3 | b4 | d1 | d2 | h1 | h2 | l1 ≈ | l2 min. | m1 | m2 | m3 | m4 | r ≈ | s | w1 | w2 | ⚖ |
|---|---|---|---|---|---|---|---|---|---|---|---|---|---|---|---|---|---|---|---|---|---|---|
| GN 858-1400-T5 | 1400 | 15000 | 22 | 115 | 51.5 | 66 | 22 | 10 | 8.5 | 57 | 38 | 318 | 47 | 21 | 95 | 11 | 44 | 97.5 | 5 | 24 | 22 | 1633 |



ELESA 和 GANTER 依法保留所有权利。
复制我方图纸时需始终提及来源。

# GN 861

## 气动控制夹具

**重载型带磁性活塞**

### 规格

**类型**

- **EP**型: 实心夹紧臂

**编号**

- **M**型: 磁性活塞

底座
压铸刚
黑色喷漆

其他部件
钢质 St 60
镀锌，蓝钝处理

硬化轴承销
表面硬化处理

双动气压缸
带有可调缓冲器
最大压力为6bar。

所有运动部件
均以专用润滑脂润滑

### 信息

GN 861气动操作夹具的结构使其易于拆装。轴承销与挡圈呈轴向固定。使之可以通过调整夹紧臂适应特殊应用场合。
为了延长机器零件及其气压缸的使用寿命，工作压力不得超过6bar。此外，还应在空气管道内装入润滑控制装置。
GN 861 气动铰接夹还可提供200或其以上的尺寸，作为M款式（磁性活塞）。配合 GN 896.3 (参见页 1622) 接近开关可以根据传感器的探测生成电信号，用以控制系统。
- 铰接夹的通用信息 (参见页 1560)

### 附件

- GN 896.3 接近开关 (参见页 1622)

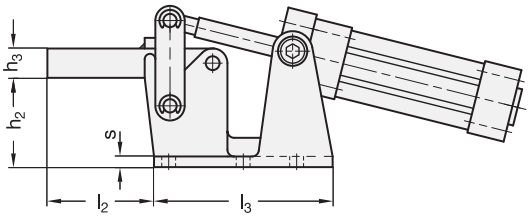


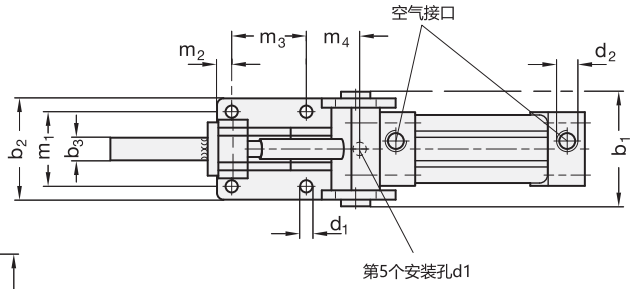


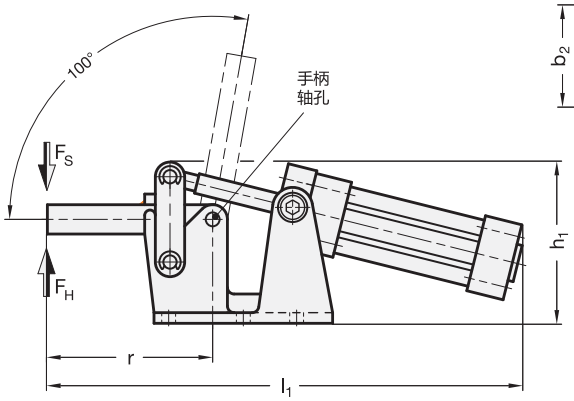


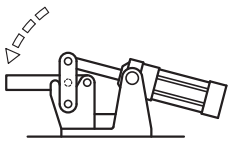

**GN 861**

| 说明 | 尺寸 | FH 以N 计算 | FS 以N 计算 | b1 | b2 | b3 | d1 | d2 | 内径 Ø 用于软管 | h1 ≈ | h2 | h3 | l1 ≈ | l2 ≈ | l3 ≈ | m1 | m2 | m3 | m4 | r ≈ | s | ⚖ |
|---|---|---|---|---|---|---|---|---|---|---|---|---|---|---|---|---|---|---|---|---|---|---|
| GN 861-1000-EP-M | 1000 | 10000 | 2500 | 102 | 90 | 20 | 10.5 | G 1/4 | 8 | 145 | 80 | 25 | 410 | 90 | 155 | 65 | 12.5 | 65 | 48 | 140 | 13 | 6000 |
| GN 861-2000-EP-M | 2000 | 20000 | 3600 | 112 | 100 | 20 | 10.5 | G 3/8 | 10 | 171.5 | 90 | 35 | 487 | 113 | 176 | 70 | 15 | 70 | 56 | 172 | 13 | 7400 |




ELESA 和 GANTER 依法保留所有权利。
复制我方图纸时需始终提及来源。

# GN 860

## 气动铰接夹

**规格**

**类型**

- **AP3**型：U形拉杆款式，带两枚法兰垫圈
- **CP3**型：U形拉杆款式，带两枚法兰垫圈及 GN 708.1 夹紧螺栓 (参见页 1625)
- **EP3**型：带扣实心拉杆款

**编号**

- **M**型：磁性活塞（尺寸≥ 200）

金属板部件
表面硬化钢 C10
镀锌，蓝钝处理

硬化轴承销
硬化处理

轴承铆钉（尺寸≥ 200）
表面硬化处理

气压缸轴承销
表面硬化处理

双动气压缸
最大压力为6bar。

所有运动部件
均以专用润滑脂润滑

夹紧螺栓 GN 708.1 ,A 型 (参见页 1625)

- 钢制，镀锌
- 橡胶端头 85 Shore A

**信息**

GN 860气动夹具的夹紧原理在结构和尺寸上相同于手动操作的 GN 810 垂直夹具 (参见页 1562)。
为延长机器零件及其气压缸的使用寿命，工作压力不得超过6bar。
GN 860 气动铰接夹还可提供200或其以上的尺寸，作为M款式（磁性活塞）。配合 GN 896.1 / GN 896.2 (参见页 1622) 接近开关，可感知活塞位置，并产生脉冲，以转化为电信号。

- 铰接夹的通用信息 (参见页 1560)

**附件**

- 主轴组件 (参见页 1623)
- GN 801 用于铰链夹的夹紧安装件 (用于AP3型) (参见页 1629)
- GN 809 用于铰链夹的夹紧安装件 (用于EP3型) (参见页 1630)
- GN 896.1 接近开关 (参见页 1622)
- GN 896.2 接近开关 (参见页 1622)

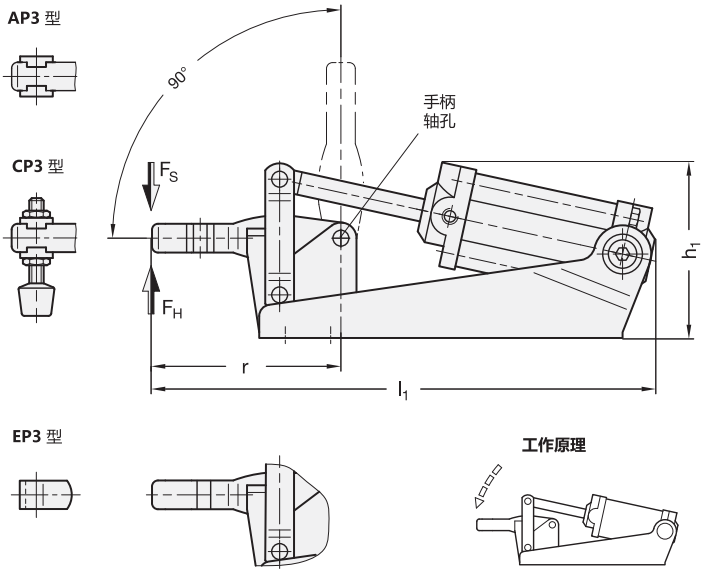






ELESA 和 GANTER 依法保留所有权利。
复制我方图纸时需始终提及来源。

# GN 860

## 气动铰接夹

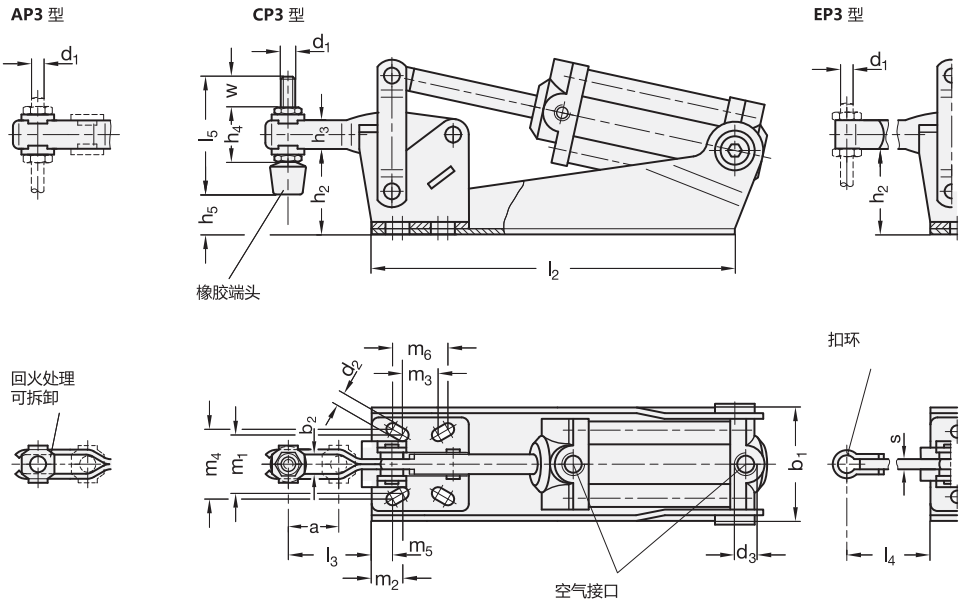


**GN 860**

| 说明 | 尺寸 | FH 以N计算 | FS 以N计算 | a ≈ | b1 | b2 | d1 | d2 | d3 | 内径 Ø 用于软管 | h1 ≈ | h2 | h3 | h4 | h5 | l1 ≈ | l2 ≈ | l3 ≈ | l4 ≈ max. | l5 | m1 | m2 | m3 | m4 | m5 | m6 | r ≈ | s | w | ⚖ |
|---|---|---|---|---|---|---|---|---|---|---|---|---|---|---|---|---|---|---|---|---|---|---|---|---|---|---|---|---|---|---|
| GN 860-70-AP3 | 70 | 700 | 480 | 20 | 42 | 5.5 | M 5 | 4.5 | G 1/8 | 4 | 51 | 21 | 11 | - | - | 163 | 92 | 33 | - | - | 24 | 7 | 15 | 24 | 6.5 | 16 | 62.5 | - | - | 499 |
| GN 860-125-AP3 | 125 | 1600 | 600 | 28 | 47.5 | 6.5 | M 6 | 5.5 | G 1/8 | 4 | 70.5 | 30 | 14 | - | - | 200.5 | 150 | 40 | - | - | 27 | 11.25 | 12.5 | 29 | 8 | 19 | 79 | - | - | 727 |
| GN 860-200-AP3 | 200 | 2200 | 800 | 40 | 53 | 8.5 | M 8 | 6.5 | G 1/8 | 4 | 79 | 36 | 18 | - | - | 247 | 160 | 59 | - | - | 32 | 12 | 19 | 32 | 11.5 | 20 | 104 | - | - | 1220 |
| GN 860-300-AP3 | 300 | 2700 | 1300 | 42 | 74 | 10.5 | M 10 | 8.5 | G 1/4 | 6 | 98 | 48 | 20 | - | - | 305 | 195.5 | 66 | - | - | 45 | 10.5 | 29 | 46 | 8.5 | 32 | 122 | - | - | 1600 |
| GN 860-400-AP3 | 400 | 3000 | 1350 | 66 | 74 | 12.5 | M 12 | 8.5 | G 1/4 | 8 | 107.5 | 51 | 22 | - | - | 361 | 216 | 94 | - | - | 45 | 10 | 32 | 45 | 10 | 32 | 156 | - | - | 3265 |
| GN 860-70-CP3 | 70 | 700 | 480 | 20 | 42 | 5.5 | M 5 | 4.5 | G 1/8 | 4 | 51 | 21 | 11 | 19 | 6.3 | 163 | 92 | 33 | - | 45 | 24 | 7 | 15 | 24 | 6.5 | 16 | 62.5 | - | 15 | 500 |
| GN 860-125-CP3 | 125 | 1600 | 600 | 28 | 47.5 | 6.5 | M 6 | 5.5 | G 1/8 | 4 | 70.5 | 30 | 14 | 23.5 | 13.5 | 200.5 | 150 | 40 | - | 55 | 27 | 11.25 | 12.5 | 29 | 8 | 19 | 79 | - | 19.5 | 700 |
| GN 860-200-CP3 | 200 | 2200 | 800 | 40 | 53 | 8.5 | M 8 | 6.5 | G 1/8 | 4 | 79 | 36 | 18 | 30 | 12.5 | 247 | 160 | 59 | - | 68 | 32 | 12 | 19 | 32 | 11.5 | 20 | 104 | - | 20 | 1220 |
| GN 860-300-CP3 | 300 | 2700 | 1300 | 42 | 74 | 10.5 | M 10 | 8.5 | G 1/4 | 6 | 98 | 48 | 20 | 35 | 20 | 305 | 195.5 | 66 | - | 77 | 45 | 10.5 | 29 | 46 | 8.5 | 32 | 122 | - | 21 | 2200 |
| GN 860-400-CP3 | 400 | 3000 | 1350 | 66 | 74 | 12.5 | M 12 | 8.5 | G 1/4 | 8 | 107.5 | 51 | 22 | 39 | 18.5 | 361 | 216 | 94 | - | 100 | 45 | 10 | 32 | 45 | 10 | 32 | 156 | - | 37 | 3376 |
| GN 860-70-EP3 | 70 | 700 | 480 | - | 42 | - | M 5 | 4.5 | G 1/8 | 4 | 51 | 21 | 11 | - | - | 163 | 92 | - | 41 | - | 24 | 7 | 15 | 24 | 6.5 | 16 | 62.5 | 4 | - | 400 |
| GN 860-125-EP3 | 125 | 1600 | 600 | - | 47.5 | - | M 6 | 5.5 | G 1/8 | 4 | 70.5 | 30 | 14 | - | - | 200.5 | 150 | - | 54 | - | 27 | 11.25 | 12.5 | 29 | 8 | 19 | 79 | 5 | - | 723 |
| GN 860-200-EP3 | 200 | 2200 | 800 | - | 53 | - | M 8 | 6.5 | G 1/8 | 4 | 79 | 36 | 18 | - | - | 247 | 160 | - | 75 | - | 32 | 12 | 19 | 32 | 11.5 | 20 | 104 | 6 | - | 1225 |
| GN 860-300-EP3 | 300 | 2700 | 1300 | - | 74 | - | M 10 | 8.5 | G 1/4 | 6 | 98 | 48 | 20 | - | - | 305 | 195.5 | - | 85 | - | 45 | 10.5 | 29 | 46 | 8.5 | 32 | 122 | 8 | - | 2350 |
| GN 860-400-EP3 | 400 | 3000 | 1350 | - | 74 | - | M 12 | 8.5 | G 1/4 | 8 | 107.5 | 51 | 22 | - | - | 361 | 216 | - | 120 | - | 45 | 10 | 32 | 45 | 10 | 32 | 156 | 10 | - | 3250 |
| GN 860-200-AP3-M | 200 | 2200 | 800 | 40 | 53 | 8.5 | M8 | 6.5 | G 1/8 | 4 | 79 | 36 | 18 | - | - | 247 | 160 | 59 | - | - | 32 | 12 | 19 | 32 | 11.5 | 20 | 104 | - | - | 1225 |
| GN 860-300-AP3-M | 300 | 2700 | 1300 | 42 | 74 | 10.5 | M10 | 8.5 | G 1/4 | 6 | 98 | 48 | 20 | - | - | 305 | 195.5 | 66 | - | - | 45 | 10.5 | 29 | 46 | 8.5 | 32 | 122 | - | - | 2148 |
| GN 860-400-AP3-M | 400 | 3000 | 1350 | 66 | 74 | 12.5 | M12 | 8.5 | G 1/4 | 8 | 107.5 | 51 | 22 | - | - | 361 | 216 | 94 | - | - | 45 | 10 | 32 | 45 | 10 | 32 | 156 | - | - | 3235 |
| GN 860-200-CP3-M | 200 | 2200 | 800 | 40 | 53 | 8.5 | M8 | 6.5 | G 1/8 | 4 | 79 | 36 | 18 | 30 | 12.5 | 247 | 160 | 59 | - | 68 | 32 | 12 | 19 | 32 | 11.5 | 20 | 104 | - | 20 | 1250 |
| GN 860-300-CP3-M | 300 | 2700 | 1300 | 42 | 74 | 10.5 | M10 | 8.5 | G 1/4 | 6 | 98 | 48 | 20 | 35 | 20 | 305 | 195.5 | 66 | - | 77 | 45 | 10.5 | 29 | 46 | 8.5 | 32 | 122 | - | 21 | 2218 |
| GN 860-400-CP3-M | 400 | 3000 | 1350 | 66 | 74 | 12.5 | M12 | 8.5 | G 1/4 | 8 | 107.5 | 51 | 22 | 39 | 18.5 | 361 | 216 | 94 | - | 100 | 45 | 10 | 32 | 45 | 10 | 32 | 156 | - | 37 | 3346 |
| GN 860-200-EP3-M | 200 | 2200 | 800 | - | 53 | - | M8 | 6.5 | G 1/8 | 4 | 79 | 36 | 18 | - | - | 247 | 160 | - | 75 | - | 32 | 12 | 19 | 32 | 11.5 | 20 | 104 | 6 | - | 1245 |
| GN 860-300-EP3-M | 300 | 2700 | 1300 | - | 74 | - | M10 | 8.5 | G 1/4 | 6 | 98 | 48 | 20 | - | - | 305 | 195.5 | - | 85 | - | 45 | 10.5 | 29 | 46 | 8.5 | 32 | 122 | 8 | - | 2160 |
| GN 860-400-EP3-M | 400 | 3000 | 1350 | - | 74 | - | M12 | 8.5 | G 1/4 | 8 | 107.5 | 51 | 22 | - | - | 361 | 216 | - | 120 | - | 45 | 10 | 32 | 45 | 10 | 32 | 156 | 10 | - | 3226 |



ELESA 和 GANTER 依法保留所有权利。
复制我方图纸时需始终提及来源。

# GN 862

## 气动铰接夹

### 带斜角基座

**规格**

**类型**

- **APV3**型: U形拉杆款式，带两枚法兰垫圈
- **CPV3**型: U形拉杆款式，带两枚法兰垫圈及 GN 708.1 夹紧螺栓 (参见页 1625)
- **EPV3**型: 带扣实心拉杆款,带锁扣

**编号**

- **M**型: 磁性活塞

金属板部件
表面硬化钢 C10
镀锌，蓝钝处理

硬化轴承销

轴承铆钉，表面硬化处理

气压缸轴承销
表面硬化处理

双动气压缸
最大压力为6bar。

所有运动部件
均以专用润滑脂润滑

夹紧螺栓 GN 708.1, A型 (参见页 1625)

- 钢制，镀锌
- 橡胶端头 85 Shore A

**信息**

GN 862气动夹具的夹紧原理在结构和尺寸上与手动操作的夹具相同 GN 812 垂直夹具 (参见页 1572)。
为延长机器零件及其气压缸的使用寿命，工作压力不得超过6bar。
GN 862 气动铰接夹还可提供200或其以上的尺寸，作为M款式(磁性活塞)。配合 GN 896.2 (参见页 1622) 接近开关，可感知活塞位置，并产生脉冲，以转化为电信号。

- 铰接夹的通用信息 (参见页 1560)

**附件**

- 主轴组件 (参见页 1623)
- GN 801 用于铰链夹的夹紧安装件 (用于 APV3型) (参见页 1629)
- GN 809 用于铰链夹的夹紧安装件 (用于 EPV3型) (参见页 1630)
- GN 896.2 接近开关 (参见页 1622)

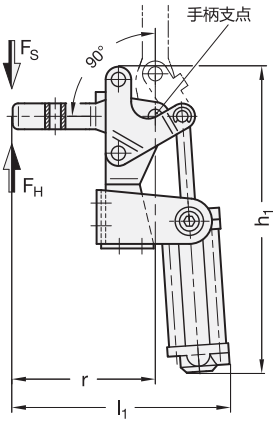


**工作原理**

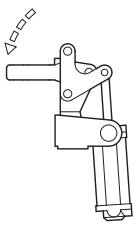





ELESA 和 GANTER 依法保留所有权利。
复制我方图纸时需始终提及来源。

# GN 862

## 气动铰接夹

APV3 型

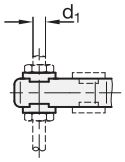


CPV3 型

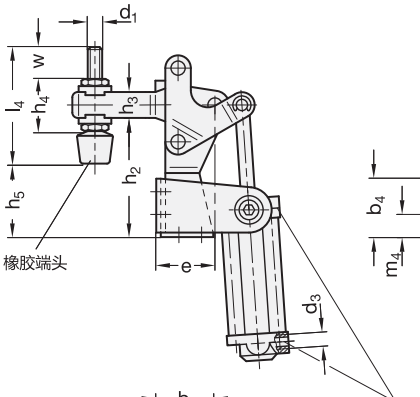


EPV3 型

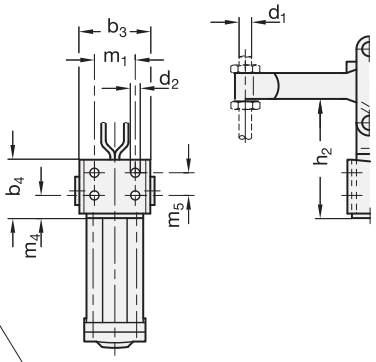


回火处理
可拆卸

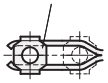

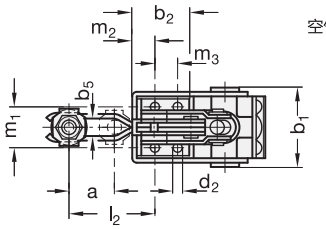


扣环

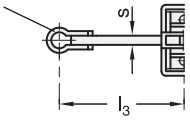


GN 862

| 说明 | 尺寸 | FH 以N 计算 | FS 以N 计算 | a ≈ | b1 | b2 | b3 | b4 | b5 | d1 | d2 | d3 | 内径 Ø 用于软管 | e |
|---|---|---|---|---|---|---|---|---|---|---|---|---|---|---|
| GN 862-200-APV3 | 200 | 1600 | 970 | 34 | 59.5 | 38.5 | 51 | 35 | 8.5 | M 8 | 6.5 | G 1/8 | 4 | 39.5 |
| GN 862-300-APV3 | 300 | 2400 | 1050 | 42 | 68.5 | 53 | 60.5 | 50 | 10.3 | M 10 | 8.5 | G 1/4 | 6 | 50.5 |
| GN 862-200-CPV3 | 200 | 1600 | 970 | 34 | 59.5 | 38.5 | 51 | 35 | 8.5 | M 8 | 6.5 | G 1/8 | 4 | 39.5 |
| GN 862-300-CPV3 | 300 | 2400 | 1050 | 42 | 68.5 | 53 | 60.5 | 50 | 10.3 | M 10 | 8.5 | G 1/4 | 6 | 50.5 |
| GN 862-200-EPV3 | 200 | 1600 | 970 | - | 59.5 | 38.5 | 51 | 35 | - | M 8 | 6.5 | G 1/8 | 4 | 39.5 |
| GN 862-300-EPV3 | 300 | 2400 | 1050 | - | 68.5 | 53 | 60.5 | 50 | - | M 10 | 8.5 | G 1/4 | 6 | 50.5 |
| GN 862-200-APV3-M | 200 | 1600 | 970 | 34 | 59.5 | 38.5 | 51 | 35 | 8.5 | M8 | 6.5 | G 1/8 | 4 | 39.5 |
| GN 862-300-APV3-M | 300 | 2400 | 1050 | 42 | 68.5 | 53 | 60.5 | 50 | 10.3 | M10 | 8.5 | G 1/4 | 6 | 50.5 |
| GN 862-200-CPV3-M | 200 | 1600 | 970 | 34 | 59.5 | 38.5 | 51 | 35 | 8.5 | M8 | 6.5 | G 1/8 | 4 | 39.5 |
| GN 862-300-CPV3-M | 300 | 2400 | 1050 | 42 | 68.5 | 53 | 60.5 | 50 | 10.3 | M10 | 8.5 | G 1/4 | 6 | 50.5 |
| GN 862-200-EPV3-M | 200 | 1600 | 970 | - | 59.5 | 38.5 | 51 | 35 | - | M8 | 6.5 | G 1/8 | 4 | 39.5 |
| GN 862-300-EPV3-M | 300 | 2400 | 1050 | - | 68.5 | 53 | 60.5 | 50 | - | M10 | 8.5 | G 1/4 | 6 | 50.5 |

GN 862

| 说明 | h1 ≈ | h2 | h3 | h4 | h5 | l1 ≈ | l2 ≈ | l3 max. | l4 | m1 | m2 | m3 | m4 | m5 | r ≈ | s | w | ⚖ |
|---|---|---|---|---|---|---|---|---|---|---|---|---|---|---|---|---|---|---|
| GN 862-200-APV3 | 210 | 78 | 17 | - | - | 150 | 59 | - | - | 26 | 14.5 | 16 | 11 | 16 | 98 | - | - | 1147 |
| GN 862-300-APV3 | 258 | 108 | 20 | - | - | 187 | 74 | - | - | 30 | 16.5 | 28 | 12 | 30 | 122 | - | - | 2000 |
| GN 862-200-CPV3 | 210 | 78 | 17 | 29 | 54 | 150 | 59 | - | 68 | 26 | 14.5 | 16 | 11 | 16 | 98 | - | 21 | 1147 |
| GN 862-300-CPV3 | 258 | 108 | 20 | 35 | 79.5 | 187 | 74 | - | 77 | 30 | 16.5 | 28 | 12 | 30 | 122 | - | 21 | 2090 |
| GN 862-200-EPV3 | 210 | 78 | 17 | - | - | 150 | - | 80 | - | - | 14.5 | 16 | 11 | 16 | 98 | 6 | - | 1150 |
| GN 862-300-EPV3 | 258 | 108 | 20 | - | - | 187 | - | 104 | - | - | 16.5 | 28 | 12 | 30 | 122 | 8 | - | 2025 |
| GN 862-200-APV3-M | 210 | 78 | 17 | - | - | 150 | 59 | - | - | 26 | 14.5 | 16 | 11 | 16 | 98 | - | - | 1100 |
| GN 862-300-APV3-M | 258 | 108 | 20 | - | - | 187 | 74 | - | - | 30 | 16.5 | 28 | 12 | 30 | 122 | - | - | 2015 |
| GN 862-200-CPV3-M | 210 | 78 | 17 | 29 | 54 | 150 | 59 | - | 68 | 26 | 14.5 | 16 | 11 | 16 | 98 | - | 21 | 1147 |
| GN 862-300-CPV3-M | 258 | 108 | 20 | 35 | 79.5 | 187 | 74 | - | 77 | 30 | 16.5 | 28 | 12 | 30 | 122 | - | 21 | 2100 |
| GN 862-200-EPV3-M | 210 | 78 | 17 | - | - | 150 | - | 80 | - | - | 14.5 | 16 | 11 | 16 | 98 | 6 | - | 1100 |
| GN 862-300-EPV3-M | 258 | 108 | 20 | - | - | 187 | - | 104 | - | - | 16.5 | 28 | 12 | 30 | 122 | 8 | - | 2030 |



ELESA 和 GANTER 依法保留所有权利。
复制我方图纸时需始终提及来源。

# GN 862.1

## 气动铰接夹

**带额外手动操作**

### 规格

**类型**

- **APV3S**型: U形拉杆款式，带两枚法兰垫圈
- **CPV3S**型: U形拉杆款式，带两枚法兰垫圈及 GN 708.1 夹紧螺栓 (参见页 1625)
- **EPV3S**型: 带扣实心拉杆款

**编号**

- **M**型: 磁性活塞

金属板部件
表面硬化钢 C10
镀锌，蓝钝处理

硬化轴承销

轴承铆钉，表面硬化处理

气压缸轴承销
表面硬化处理

双动气压缸
最大压力为6bar。

所有运动部件
均以专用润滑脂润滑

夹紧螺栓 GN 708.1, A型 (参见页 1625)

- 钢制，镀锌
- 橡胶端头 85 Shore A

### 信息

GN 862.1 气动铰接夹采用与GN 862相同的结构制造 (参见页 1616)。这些夹具的特殊功能是它们可以安装在两个不同的平面，并且它们也可以通过手柄手动操作。例如，它们可以单独地手动关闭，然后可以通过气动功能一次打开所有夹具。
为延长机器零件及其气压缸的使用寿命，工作压力不得超过6bar。
GN 862.1 气动夹具还可提供M款 (磁性活塞)。配合 GN 896.2 (参见页 1622) 接近开关，可感知活塞位置，并产生脉冲，以转化为电信号。

- 铰接夹的通用信息 (参见页 1560)

### 附件

- 主轴组件 (参见页 1623)
- GN 801 用于铰链夹的夹紧安装件 (用于 APV3S型) (参见页 1629)
- GN 809 用于铰链夹的夹紧安装件 (用于 APV3S型) (参见页 1630)
- GN 896.2 接近开关 (参见页 1622)

**CPV3S 型**

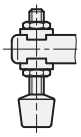

**APV3S 型**

**EPV3S 型**

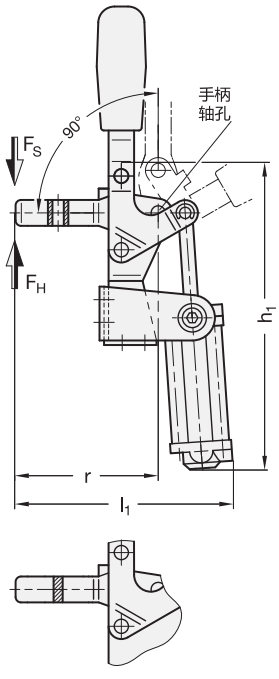


**工作原理**

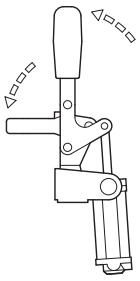





ELESA 和 GANTER 依法保留所有权利。
复制我方图纸时需始终提及来源。

# GN 862.1 | 气动铰接夹

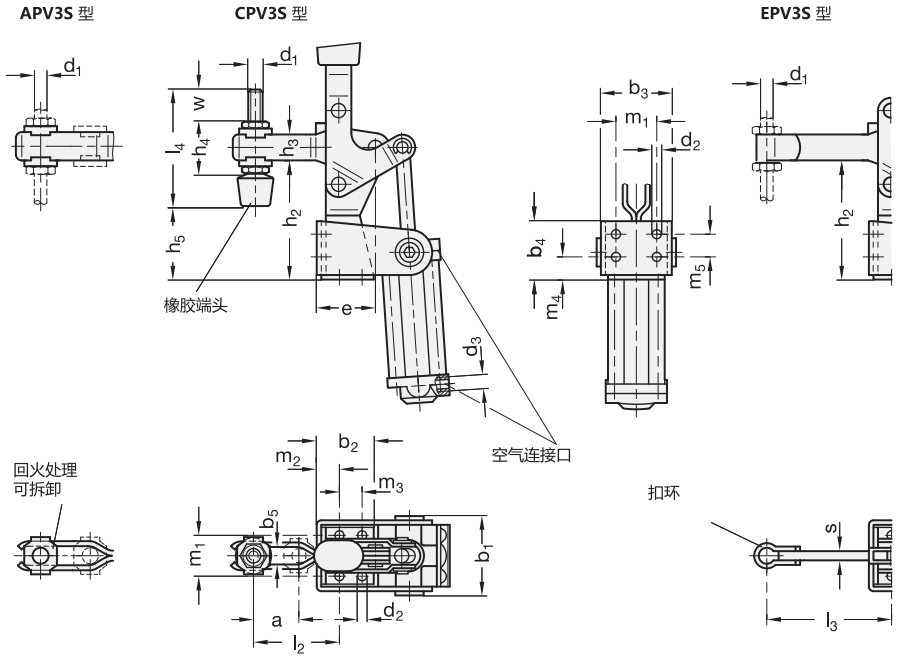


## GN 862.1

| 说明 | 尺寸 | FH 以N 计算 | FS 以N 计算 | a | b1 | b2 | b3 | b4 | b5 | d1 | d2 | d3 | 内径 Ø 用于软管 | e |
|---|---|---|---|---|---|---|---|---|---|---|---|---|---|---|
| GN 862.1-200-APV3S | 200 | 1600 | 970 | 34 | 59.5 | 38.5 | 51 | 35 | 8.5 | M 8 | 6.5 | G 1/8 | 4 | 39.5 |
| GN 862.1-300-APV3S | 300 | 2400 | 1050 | 42 | 68.5 | 53 | 60.5 | 50 | 10.3 | M 10 | 8.5 | G 1/4 | 6 | 50.5 |
| GN 862.1-200-CPV3S | 200 | 1600 | 970 | 34 | 59.5 | 38.5 | 51 | 35 | 8.5 | M 8 | 6.5 | G 1/8 | 4 | 39.5 |
| GN 862.1-300-CPV3S | 300 | 2400 | 1050 | 42 | 68.5 | 53 | 60.5 | 50 | 10.3 | M 10 | 8.5 | G 1/4 | 6 | 50.5 |
| GN 862.1-200-EPV3S | 200 | 1600 | 970 | - | 59.5 | 38.5 | 51 | 35 | - | M 8 | 6.5 | G 1/8 | 4 | 39.5 |
| GN 862.1-300-EPV3S | 300 | 2400 | 1050 | - | 68.5 | 53 | 60.5 | 50 | - | M 10 | 8.5 | G 1/4 | 6 | 50.5 |
| GN 862.1-200-APV3S-M | 200 | 1600 | 970 | 34 | 59.5 | 38.5 | 51 | 35 | 8.5 | M 8 | 6.5 | G 1/8 | 4 | 39.5 |
| GN 862.1-300-APV3S-M | 300 | 2400 | 1050 | 42 | 68.5 | 53 | 60.5 | 50 | 10.3 | M 10 | 8.5 | G 1/4 | 6 | 50.5 |
| GN 862.1-200-CPV3S-M | 200 | 1600 | 970 | 34 | 59.5 | 38.5 | 51 | 35 | 8.5 | M 8 | 6.5 | G 1/8 | 4 | 39.5 |
| GN 862.1-300-CPV3S-M | 300 | 2400 | 1050 | 42 | 68.5 | 53 | 60.5 | 50 | 10.3 | M 10 | 8.5 | G 1/4 | 6 | 50.5 |
| GN 862.1-200-EPV3S-M | 200 | 1600 | 970 | - | 59.5 | 38.5 | 51 | 35 | - | M 8 | 6.5 | G 1/8 | 4 | 39.5 |
| GN 862.1-300-EPV3S-M | 300 | 2400 | 1050 | - | 68.5 | 53 | 60.5 | 50 | - | M 10 | 8.5 | G 1/4 | 6 | 50.5 |

## GN 862.1

| 说明 | h1 | h2 | h3 | h4 ≈ | h5 | l1 ≈ | l2 ≈ | l3 ≈ max. | l4 | m1 | m2 | m3 | m4 | m5 | r ≈ | s | w | ⚖ |
|---|---|---|---|---|---|---|---|---|---|---|---|---|---|---|---|---|---|---|
| GN 862.1-200-APV3S | 296 | 78 | 17 | - | - | 150 | 59 | - | - | 26 | 14.5 | 16 | 11 | 16 | 98 | - | - | 1218 |
| GN 862.1-300-APV3S | 360 | 108 | 20 | - | - | 187 | 74 | - | - | 30 | 16.5 | 28 | 12 | 30 | 122 | - | - | 2123 |
| GN 862.1-200-CPV3S | 296 | 78 | 17 | 29 | 54 | 150 | 59 | - | 68 | 26 | 14.5 | 16 | 11 | 16 | 98 | - | 21 | 1253 |
| GN 862.1-300-CPV3S | 360 | 108 | 20 | 35 | 79.5 | 187 | 74 | - | 77 | 30 | 16.5 | 28 | 12 | 30 | 122 | - | 21 | 2180 |
| GN 862.1-200-EPV3S | 296 | 78 | 17 | - | - | 150 | - | 80 | - | - | 14.5 | 16 | 11 | 16 | 98 | 6 | - | 1209 |
| GN 862.1-300-EPV3S | 360 | 108 | 20 | - | - | 187 | - | 104 | - | - | 16.5 | 28 | 12 | 30 | 122 | 8 | - | 2140 |
| GN 862.1-200-APV3S-M | 296 | 78 | 17 | - | - | 150 | 59 | - | - | 26 | 14.5 | 16 | 11 | 16 | 98 | - | - | 1250 |
| GN 862.1-300-APV3S-M | 360 | 108 | 20 | - | - | 187 | 74 | - | - | 30 | 16.5 | 28 | 12 | 30 | 122 | - | - | 2116 |
| GN 862.1-200-CPV3S-M | 296 | 78 | 17 | 29 | 54 | 150 | 59 | - | 68 | 26 | 14.5 | 16 | 11 | 16 | 98 | - | 21 | 1156 |
| GN 862.1-300-CPV3S-M | 360 | 108 | 20 | 35 | 79.5 | 187 | 74 | - | 77 | 30 | 16.5 | 28 | 12 | 30 | 122 | - | 21 | 2186 |
| GN 862.1-200-EPV3S-M | 296 | 78 | 17 | - | - | 150 | - | 80 | - | - | 14.5 | 16 | 11 | 16 | 98 | 6 | - | 1256 |
| GN 862.1-300-EPV3S-M | 360 | 108 | 20 | - | - | 187 | - | 104 | - | - | 16.5 | 28 | 12 | 30 | 122 | 8 | - | 2150 |



ELESA 和 GANTER 依法保留所有权利。
复制我方图纸时需始终提及来源。

# GN 863

## 气动控制夹具

**重载型带磁性活塞**

### 规格

**类型**
- **EPV**型：实心夹紧臂

**编号**
- **M**型: 磁性活塞

本体
压铸刚
黑色喷漆

其他部件
钢质 St 60
镀锌，蓝钝处理

硬化轴承销
表面硬化处理

双动气压缸
带有可调缓冲器
最大压力为6bar。

所有运动部件
均以专用润滑脂润滑

### 信息

GN 863气动操作夹具的结构使其易于拆装。轴承销与挡圈呈轴向固定。使之可以通过拆下后调整夹紧臂，以适应特殊应用场合。
为了延长机器零件及其气压缸的使用寿命，工作压力不得超过6bar。此外，还应在空气管道内装入润滑控制装置。
GN 863 气动铰接夹还可作为M款式（磁性活塞）。配合 GN 896.3 (参见页 1622) 接近开关可以根据传感器的探测生成电信号，用以控制系统。
- 铰接夹的通用信息 (参见页 1560)

### 附件

- GN 896.3 接近开关 (参见页 1622)

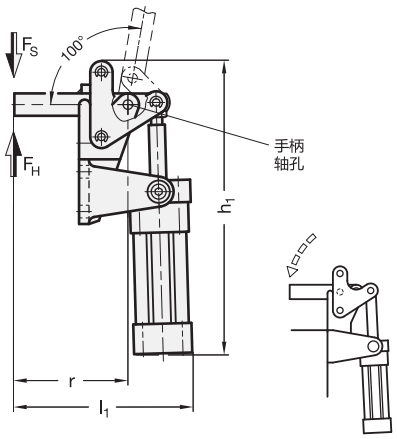


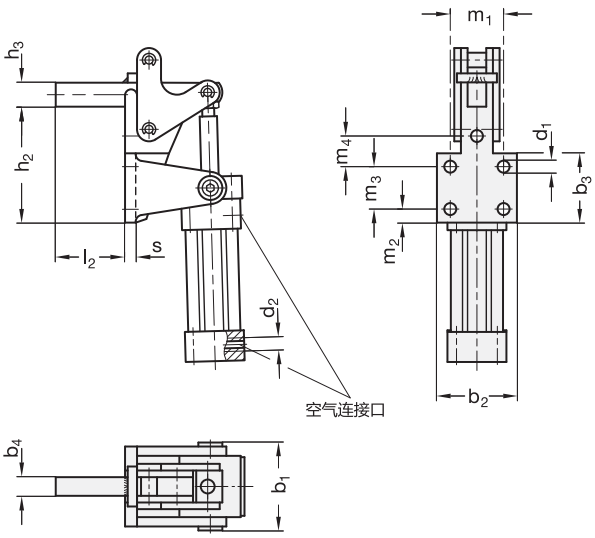


**GN 863**

| 说明 | 尺寸 | $F_H$ 以N 计算 | $F_S$ 以N 计算 | $b_1$ ≈ | $b_2$ | $b_3$ | $b_4$ | $d_1$ | $d_2$ | 内径 Ø 用于软管 | $h_1$ ≈ | $h_2$ | $h_3$ | $l_1$ ≈ | $l_2$ ≈ | $m_1$ | $m_2$ | $m_3$ | $m_4$ | r | s | ⚖ |
|---|---|---|---|---|---|---|---|---|---|---|---|---|---|---|---|---|---|---|---|---|---|---|
| GN 863-1000-EPV-M | 1000 | 10000 | 3250 | 102 | 90 | 80 | 20 | 10.5 | G 1/4 | 8 | 355 | 132.5 | 25 | 217.5 | 80 | 50 | 12.5 | 50 | - | 144 | 13 | 5500 |
| GN 863-2000-EPV-M | 2000 | 20000 | 5600 | 112 | 100 | 90 | 20 | 12.5 | G 3/8 | 10 | 425 | 161 | 35 | 246.5 | 100 | 54 | 12.5 | 58 | 45 | 168.5 | 14 | 8355 |



ELESA 和 GANTER 依法保留所有权利。
复制我方图纸时需始终提及来源。

# GN 890

## 气动铰接夹

**用于推拉夹紧**

### 规格

**类型**
- **SP3**型:本体, 锻钢

**编号**
- **M**型:磁性活塞(尺寸≥ 360)

本体
钢制

- 锻制
- 化学发黑处理

金属板部件
表面硬化钢 C10
镀锌, 蓝钝处理

带内螺纹的连杆
钢质 St 37
镀锌, 蓝钝处理

轴承轴(铆钉)
表面硬化处理

双动气压缸
最大压力为6bar。

所有运动部件
均以专用润滑脂润滑

### 信息

GN 890气动夹具的夹紧原理在结构和尺寸上与手动操作的夹具相同 GN 842 (参见页 1589). 为延长机器零件及其气压缸的使用寿命, 工作压力不得超过6bar。
此外, 还应在空气管道内装入润滑控制装置。坚固的气压缸安装架设计, 可以防止气压缸十字头突出安装架。
GN 890 气动铰接夹还可提供360或其以上的尺寸, 作为M款式(磁性活塞)。配合 GN 896.1 (参见页 1622) / GN 896.2 (参见页 1622) 接近开关, 可感知活塞位置, 并产生脉冲, 以转化为电信号。
- 铰接夹的通用信息 (参见页 1560)

### 附件

- GN 896.1 接近开关 (参见页 1622)
- GN 896.2 接近开关 (参见页 1622)

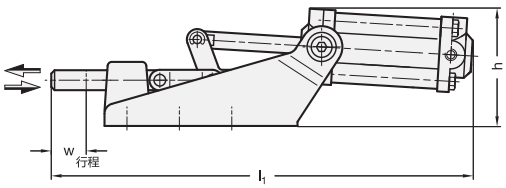


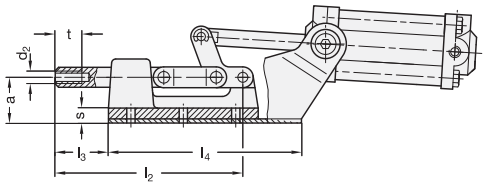


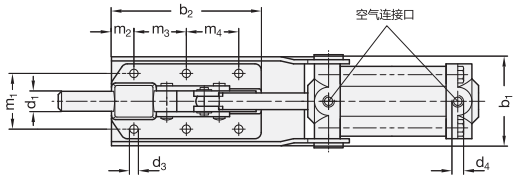


工作原理

**GN 890**

| 说明 | 尺寸 | FH 以N 计算 | FS 以N 计算 | a | b1 | b2 | d1 | d2 | d3 | d4 | 内径 Ø 用于软管 | h | l1 | l2 | l3 | l4 | m1 | m2 | m3 | m4 | s ≈ | t | w | ⚖ |
|---|---|---|---|---|---|---|---|---|---|---|---|---|---|---|---|---|---|---|---|---|---|---|---|---|
| GN 890-70-SP3 | 70 | 1200 | 550 | 14 | 42 | 64 | 8.5 | M 6 | 4.3 | G 1/8 | 4 | 52 | 171 | 78.5 | 20 | 64 | 26 | 13 | 26 | - | 8 | 12 | 12 | 556 |
| GN 890-360-SP3 | 360 | 5600 | 1000 | 27.5 | 55 | 90 | 12 | M 8 | 5.5 | G 1/8 | 4 | 70 | 260 | 113 | 32 | 116 | 33.5 | 30 | 36.5 | - | 9.5 | 16 | 21 | 1285 |
| GN 890-1100-SP3 | 1100 | 16000 | 1850 | 28 | 66 | 133 | 16 | M 10 | 8.5 | G 1/4 | 6 | 88 | 355 | 171 | 49 | 167 | 41 | 15 | 35 | 41 | 12 | 18 | 31 | 2400 |
| GN 890-2100-SP3 | 2100 | 25000 | 3000 | 38.5 | 80 | 177 | 20 | M 12 | 8.5 | G 1/4 | 8 | 100 | 469 | 222 | 61.5 | 231 | 50 | 35 | 50 | 50 | 13 | 22 | 45 | 4830 |
| GN 890-360-SP3-M | 360 | 5600 | 1000 | 27.5 | 55 | 90 | 12 | M 8 | 5.5 | G 1/8 | 4 | 70 | 260 | 113 | 32 | 116 | 33.5 | 30 | 36.5 | - | 9.5 | 16 | 21 | 1400 |
| GN 890-1100-SP3-M | 1100 | 16000 | 1850 | 28 | 66 | 133 | 16 | M 10 | 8.5 | G 1/4 | 6 | 88 | 355 | 171 | 49 | 167 | 41 | 15 | 35 | 41 | 12 | 18 | 31 | 2440 |
| GN 890-2100-SP3-M | 2100 | 25000 | 3000 | 38.5 | 80 | 177 | 20 | M 12 | 8.5 | G 1/4 | 8 | 100 | 469 | 222 | 61.5 | 231 | 50 | 35 | 50 | 50 | 13 | 22 | 45 | 4800 |




ELESA 和 GANTER 依法保留所有权利。
复制我方图纸时需始终提及来源。

# 接近开关

## 带安装支架

### 规格

双线电缆 PVC, 2.5m.
如采用直流电，将棕色线连至+（正极）上，
用于二极管运作

### 信息

装上GN 896.1、GN 896.2和GN 896.3接近开关，气动夹具可以发出控制信号。为了做到这一点，夹具必须装配一个带磁性活塞的特殊气缸，这将导致REED开关中的触点闭合。
这种带安装托架的接近开关，可安装在气缸全冲程长度的任何位置。

GN 896.1 / GN 896.2 安装件

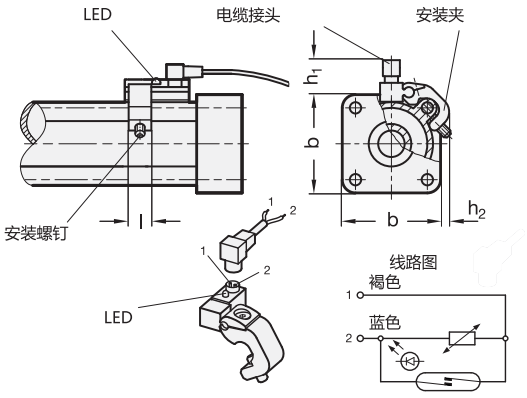


GN 896.3 安装件

将接近开关较薄部位插入
所提供的槽内，旋转 90°
并通过安装螺钉
附着在槽内。

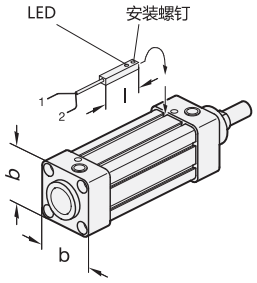


**GN 896.1 / GN 896.2 / GN 896.3**

| 气动夹 | 接近开关 | b | h1 ≈ | h2 ≈ | l | ⚖ |
|---|---|---|---|---|---|---|
| GN 860-200-AP3-M | GN 896.2 | 44 | 24 | 10 | 14 | 60 |
| GN 860-200-EP3-M | GN 896.2 | 44 | 24 | 10 | 14 | 60 |
| GN 860-300-AP3-M | GN 896.2 | 50 | 27 | 11 | 14 | 60 |
| GN 860-300-EP3-M | GN 896.2 | 50 | 27 | 11 | 14 | 60 |
| GN 860-400-AP3-M | GN 896.1 | 62 | 24 | 10 | 14 | 108 |
| GN 860-400-EP3-M | GN 896.1 | 62 | 24 | 10 | 14 | 108 |
| GN 861-1000-EP-M | GN 896.3 | 65 | - | - | 30 | 34 |
| GN 861-2000-EP-M | GN 896.3 | 75 | - | - | 30 | 34 |
| GN 862-200-APV3-M | GN 896.2 | 44 | 24 | 10 | 14 | 60 |
| GN 862-200-EPV3-M | GN 896.2 | 44 | 24 | 10 | 14 | 60 |
| GN 862-300-APV3-M | GN 896.2 | 50 | 27 | 11 | 14 | 60 |
| GN 862-300-EPV3-M | GN 896.2 | 50 | 27 | 11 | 14 | 60 |
| GN 862.1-200-APV3S-M | GN 896.2 | 44 | 24 | 10 | 14 | 60 |
| GN 862.1-200-EPV3S-M | GN 896.2 | 44 | 24 | 10 | 14 | 60 |
| GN 862.1-300-APV3S-M | GN 896.2 | 50 | 27 | 11 | 14 | 60 |
| GN 862.1-300-EPV3S-M | GN 896.2 | 50 | 27 | 11 | 14 | 60 |
| GN 863-1000-EPV-M | GN 896.3 | 65 | - | - | 30 | 34 |
| GN 863-2000-EPV-M | GN 896.3 | 75 | - | - | 30 | 34 |
| GN 890-360-SP3-M | GN 896.2 | 44 | 24 | 10 | 14 | 60 |
| GN 890-1100-SP3-M | GN 896.2 | 50 | 27 | 11 | 14 | 60 |
| GN 890-2100-SP3-M | GN 896.1 | 62 | 26 | 10 | 14 | 108 |

| 规格 | GN 896.1 | GN 896.2 | GN 896.3 |
|---|---|---|---|
| 电压范围: | 3 to 110 V AC/DC | 3 to 110 V AC/DC | 3 to 110 V AC/DC |
| 开关载荷 | 0.3 A | 0.3 A | 0.2 A |
| 开关功率（感应式）: | 10 VA | 10 VA | 6 VA |
| 压降指示LED. | 3 V | 3 V | 3 V |
| 温度范围: | - 20 °C to + 85 °C | - 20 °C to + 85 °C | - 20 °C to + 85 °C |
| 转换速率: | 0.6 ms | 0.6 ms | 0.5 ms |
| 预期寿命: | $10^7$ 次运行 | $10^7$ 次运行 | $10^7$ 次运行 |
| 保护等级 | IP 67 | IP 67 | IP 67 |



ELESA 和 GANTER 依法保留所有权利。
复制我方图纸时需始终提及来源。

# GN 804

## 夹紧螺栓

### 带可调节弹簧负载止推垫

#### 规格

轴
钢制

- 抗拉强度等级5.8
- 镀锌，蓝钝处理

六角螺母 ISO 4032
钢制
镀锌，蓝钝处理

止推垫
钢制
氮化，发黑处理

#### 信息

使用手动铰接夹时，为了通过死顶尖及/或达到工件公差补偿要求，类似如弹性夹紧垫 GN 708.1 (参见页 1625) 可使用。
装有贝氏弹簧垫圈的GN　804轴安装铰链夹不仅能满足工件公差的要求，还可预设所需夹紧力。
可用六角螺母(A/F)进行调节。 设置螺母行程是碟形垫圈预加载所需要的距离，如上图所示，用以提供所需的夹紧力。
并且止推衬垫可移动。
部件订单包含两个六角螺母。

#### 技术信息

- 螺钉强度值 (参见页 A20)

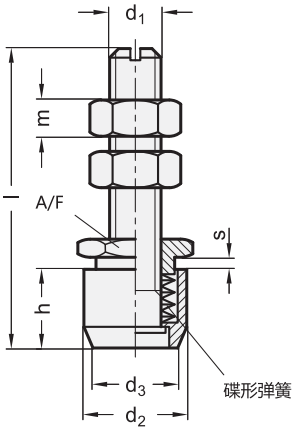


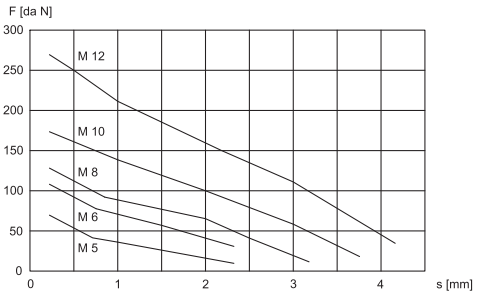


**GN 804**

| 说明 | d1 | l ±1 | d2 | d3 | h | m | A/F | ⚖ |
|---|---|---|---|---|---|---|---|---|
| GN 804-M5-45 | M 5 | 45 | 13 | 11 | 13 | 4 | 14 | 20 |
| GN 804-M6-50 | M 6 | 50 | 16 | 13 | 15 | 4 | 16 | 35 |
| GN 804-M8-70 | M 8 | 70 | 18 | 15 | 17 | 5 | 18 | 58 |
| GN 804-M10-85 | M 10 | 85 | 24 | 18 | 20 | 6 | 24 | 123 |
| GN 804-M12-106 | M 12 | 106 | 28 | 21 | 24 | 7 | 27 | 196 |




ELESA 和 GANTER 依法保留所有权利。
复制我方图纸时需始终提及来源。

# GN 807

## 夹紧螺栓

**钢质/不锈钢, 带/不带保护盖帽**

### 规格

**类型**

- **A**型: 不带保护盖帽
- **B**型: 带保护盖帽

**钢制款式**

六角螺栓ISO 4017 / DIN 933
抗拉强度等级 8.8
镀锌, 蓝钝处理

六角螺母 ISO 4032
镀锌, 蓝钝处理

**不锈钢款式**

AISI 304 不锈钢**NI**

- 六角螺栓ISO 4017 / DIN 933
- 六角螺母 ISO 4032

### 信息

部件订单包含两个六角螺母。

### 技术信息

- 保护盖帽 GN 806 (参见页 923)
- 不锈钢特性 (参见页 A26)
- 螺钉强度值 (参见页 A20)

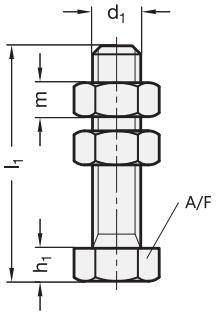


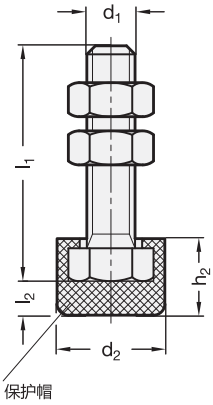


*增加夹紧螺栓的型号索引

A
不带保护盖帽

B
带保护盖帽

**GN 807**

| 说明 | d1 | l1 | d2 | h1 | h2 | l2 | m | A/F | ⚖ |
|---|---|---|---|---|---|---|---|---|---|
| GN 807-M4-23-* | M 4 | 23 | 11 | 3 | 6.5 | 2.5 | 3.2 | 7 | 5 |
| GN 807-M5-38-* | M 5 | 38 | 12.5 | 3.5 | 8 | 2.5 | 4.7 | 8 | 9 |
| GN 807-M6-29-* | M 6 | 29 | 15 | 4 | 10 | 4 | 5.2 | 10 | 11 |
| GN 807-M6-49-* | M 6 | 49 | 15 | 4 | 10 | 4 | 5.2 | 10 | 16 |
| GN 807-M8-36-* | M 8 | 36 | 19 | 5.5 | 13 | 5.5 | 6.8 | 13 | 24 |
| GN 807-M8-56-* | M 8 | 56 | 19 | 5.5 | 13 | 5.5 | 6.8 | 13 | 26 |
| GN 807-M8-96-* | M 8 | 96 | 19 | 5.5 | 13 | 5.5 | 6.8 | 13 | 43 |
| GN 807-M10-43-* | M 10 | 43 | 24 | 6.5 | 16 | 7 | 8.4 | 16 | 47 |
| GN 807-M10-77-* | M 10 | 77 | 24 | 6.5 | 16 | 7 | 8.4 | 16 | 65 |
| GN 807-M10-127-* | M 10 | 127 | 24 | 6.5 | 16 | 7 | 8.4 | 16 | 92 |
| GN 807-M12-53-* | M 12 | 53 | 26 | 7.5 | 19 | 8.5 | 10.8 | 18 | 75 |
| GN 807-M12-88-* | M 12 | 88 | 26 | 7.5 | 19 | 8.5 | 10.8 | 18 | 106 |
| GN 807-M12-128-* | M 12 | 128 | 26 | 7.5 | 19 | 8.5 | 10.8 | 18 | 139 |
| GN 807-M14-54-* | M 14** | 54 | - | 9 | - | - | 12.8 | 21 | 109 |

**GN 807-NI** 不锈钢

| 说明 | d1 | l1 | d2 | h1 | h2 | l2 | m | A/F | ⚖ |
|---|---|---|---|---|---|---|---|---|---|
| GN 807-M4-23-*-NI | M 4 | 23 | 11 | 3 | 6.5 | 2.5 | 3.2 | 7 | 4 |
| GN 807-M5-38-*-NI | M 5 | 38 | 12.5 | 3.5 | 8 | 2.5 | 4.7 | 8 | 8 |
| GN 807-M6-29-*-NI | M 6 | 29 | 15 | 4 | 10 | 4 | 5.2 | 10 | 11 |
| GN 807-M6-49-*-NI | M 6 | 49 | 15 | 4 | 10 | 4 | 5.2 | 10 | 17 |
| GN 807-M8-36-*-NI | M 8 | 36 | 19 | 5.5 | 13 | 5.5 | 6.8 | 13 | 24 |
| GN 807-M8-56-*-NI | M 8 | 56 | 19 | 5.5 | 13 | 5.5 | 6.8 | 13 | 30 |
| GN 807-M8-96-*-NI | M 8 | 96 | 19 | 5.5 | 13 | 5.5 | 6.8 | 13 | 43 |

** 轴安装肘夹 M14 不提供B型 (带保护帽) | A 型重量



ELESA 和 GANTER 依法保留所有权利。
复制我方图纸时需始终提及来源。

# GN 708.1

## 夹紧螺栓

**钢 / 不锈钢, 带橡胶压垫**

### 规格

**类型**

- **A**型: 平直承压垫
- **B**型: 圆形承压垫

**钢制款式 ST**

轴
镀锌钢, 蓝钝处理

六角螺母 ISO 4035
镀锌钢, 蓝钝处理

**不锈钢款式 NI**

轴
AISI 304 不锈钢

六角螺母 ISO 4035
AISI 304 不锈钢

承压垫
氯丁橡胶(CR)

- 邵氏硬度85 ≈
- 硫化
- 黑色

### 信息

部件订单包含两个六角螺母。

### 技术信息

- 不锈钢特性 (参见页 A26)
- 弹性体特性 (参见页 A32)

A 型

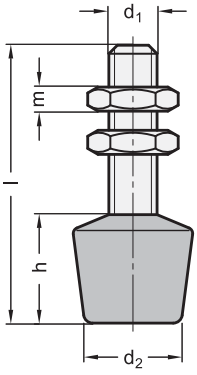


B 型

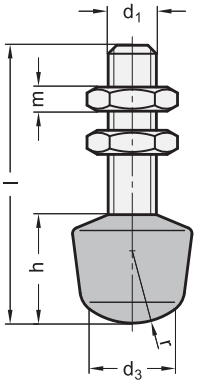


*增加夹紧螺栓的型号索引

A
平头承压垫

B
圆头承压垫

**GN 708.1**

| 说明 | d1 | l | d2 | d3 | h | m | r | ⚖ |
|---|---|---|---|---|---|---|---|---|
| GN 708.1-M4-33-*-ST | M 4 | 33 | 8 | 8 | 10 | 2.2 | 6 | 6 |
| GN 708.1-M4-43-*-ST | M 4 | 43 | 8 | 8 | 10 | 2.2 | 6 | 7 |
| GN 708.1-M5-45-*-ST | M 5 | 45 | 10 | 9 | 11 | 2.7 | 8 | 10 |
| GN 708.1-M5-55-*-ST | M 5 | 55 | 10 | 9 | 11 | 2.7 | 8 | 11 |
| GN 708.1-M6-35-*-ST | M 6 | 35 | 13 | 12 | 12 | 3.2 | 10 | 13 |
| GN 708.1-M6-55-*-ST | M 6 | 55 | 13 | 12 | 12 | 3.2 | 10 | 16 |
| GN 708.1-M6-65-*-ST | M 6 | 65 | 13 | 12 | 12 | 3.2 | 10 | 18 |
| GN 708.1-M8-43-*-ST | M 8 | 43 | 16 | 14 | 18 | 4 | 12 | 29 |
| GN 708.1-M8-68-*-ST | M 8 | 68 | 16 | 14 | 18 | 4 | 12 | 35 |
| GN 708.1-M10-50-*-ST | M 10 | 50 | 20 | 18 | 21 | 5 | 15 | 52 |
| GN 708.1-M10-77-*-ST | M 10 | 77 | 20 | 18 | 21 | 5 | 15 | 60 |
| GN 708.1-M10-97-*-ST | M 10 | 97 | 20 | 18 | 21 | 5 | 15 | 74 |
| GN 708.1-M12-100-*-ST | M 12 | 100 | 25 | 23 | 24 | 6 | 18 | 111 |
| GN 708.1-M12-130-*-ST | M 12 | 130 | 25 | 23 | 24 | 6 | 18 | 132 |

**GN 708.1-NI** 不锈钢

| 说明 | d1 | l | d2 | d3 | h | m | r | ⚖ |
|---|---|---|---|---|---|---|---|---|
| GN 708.1-M4-33-*-NI | M 4 | 33 | 8 | 8 | 10 | 2.2 | 6 | 13 |
| GN 708.1-M4-43-*-NI | M 4 | 43 | 8 | 8 | 10 | 2.2 | 6 | 7 |
| GN 708.1-M5-45-*-NI | M 5 | 45 | 10 | 9 | 11 | 2.7 | 8 | 10 |
| GN 708.1-M5-55-*-NI | M 5 | 55 | 10 | 9 | 11 | 2.7 | 8 | 11 |
| GN 708.1-M6-35-*-NI | M 6 | 35 | 13 | 12 | 12 | 3.2 | 10 | 13 |
| GN 708.1-M6-55-*-NI | M 6 | 55 | 13 | 12 | 12 | 3.2 | 10 | 17 |
| GN 708.1-M6-65-*-NI | M 6 | 65 | 13 | 12 | 12 | 3.2 | 10 | 19 |
| GN 708.1-M8-43-*-NI | M 8 | 43 | 16 | 14 | 18 | 4 | 12 | 27 |
| GN 708.1-M8-68-*-NI | M 8 | 68 | 16 | 14 | 18 | 4 | 12 | 34 |
| GN 708.1-M10-50-*-NI | M 10 | 50 | 20 | 18 | 21 | 5 | 15 | 52 |
| GN 708.1-M10-77-*-NI | M 10 | 77 | 20 | 18 | 21 | 5 | 15 | 65 |
| GN 708.1-M10-97-*-NI | M 10 | 97 | 20 | 18 | 21 | 5 | 15 | 74 |
| GN 708.1-M12-100-*-NI | M 12 | 100 | 25 | 23 | 24 | 6 | 18 | 109 |
| GN 708.1-M12-130-*-NI | M 12 | 130 | 25 | 23 | 24 | 6 | 18 | 133 |

A型重量




ELESA 和 GANTER 依法保留所有权利。
复制我方图纸时需始终提及来源。

# GN 802

## 夹紧螺栓

**带旋转钢质止推衬垫**

**规格**

平头螺钉 DIN 6332 (参见页 912)

止推垫 DIN 6311 (参见页 938)

六角螺母 ISO 4032/ DIN 934
镀锌钢，蓝钝处理

**信息**

通过夹紧垫中的定位环，可在螺栓与夹紧垫间形成简单的铰接。
部件订单包含两个六角螺母。

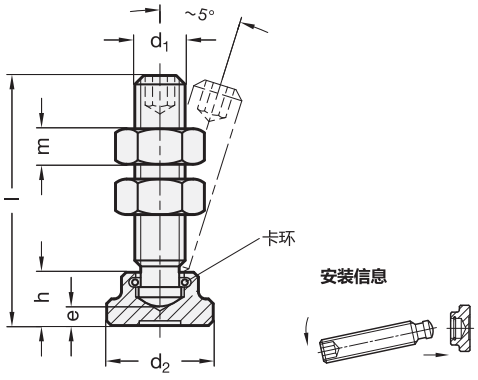


**GN 802**

| 说明 | d1 | l | d2 | e | h | m | ⚖ |
|---|---|---|---|---|---|---|---|
| GN 802-M5-37 | M 5* | 37 | 14 | - | 10 | 4.7 | 3 |
| GN 802-M6-32 | M 6 | 32 | 12 | 2.2 | 7 | 5.2 | 15 |
| GN 802-M6-42 | M 6 | 42 | 12 | 2.2 | 7 | 5.2 | 17 |
| GN 802-M6-52 | M 6 | 52 | 12 | 2.2 | 7 | 5.2 | 19 |
| GN 802-M8-38 | M 8 | 38 | 16 | 3 | 9 | 6.8 | 28 |
| GN 802-M8-48 | M 8 | 48 | 16 | 3 | 9 | 6.8 | 30 |
| GN 802-M8-63 | M 8 | 63 | 16 | 3 | 9 | 6.8 | 35 |
| GN 802-M8-83 | M 8 | 83 | 16 | 3 | 9 | 6.8 | 41 |
| GN 802-M10-44 | M 10 | 44 | 20 | 3.6 | 11 | 8.4 | 53 |
| GN 802-M10-54 | M 10 | 54 | 20 | 3.6 | 11 | 8.4 | 58 |
| GN 802-M10-64 | M 10 | 64 | 20 | 3.6 | 11 | 8.4 | 63 |
| GN 802-M10-84 | M 10 | 84 | 20 | 3.6 | 11 | 8.4 | 72 |
| GN 802-M12-55 | M 12 | 55 | 25 | 4.5 | 13 | 10.8 | 92 |
| GN 802-M12-65 | M 12 | 65 | 25 | 4.5 | 13 | 10.8 | 96 |
| GN 802-M12-85 | M 12 | 85 | 25 | 4.5 | 13 | 10.8 | 110 |
| GN 802-M12-105 | M 12 | 105 | 25 | 4.5 | 13 | 10.8 | 120 |

*夹紧螺栓M5：螺栓末端和止推垫未经硬化处理，不可拆卸。






ELESA 和 GANTER 依法保留所有权利。
复制我方图纸时需始终提及来源。

# GN 903

## 夹紧螺栓

**钢质/ 不锈钢, 带旋转的塑料止推衬垫**

### 规格

止推垫
塑料 (聚甲醛 POM)

- 耐受温度达 80 °C
- 黑色, 亚光饰面

**钢制款式 ST**

平头螺钉
钢制

- 抗拉强度等级5.8
- 发黑处理

六角螺母 ISO 4032
镀锌钢, 蓝钝处理

**不锈钢款式 NI**

平头螺钉
AISI 303 不锈钢

六角螺母 ISO 4032
AISI 303 不锈钢

### 信息

球形末端的平头螺钉可以方便的敲入止推衬垫和拆下。
部件订单包含两个六角螺母。

### 技术信息

- 不锈钢特性 (参见页 A26)
- 螺钉强度值 (参见页 A20)

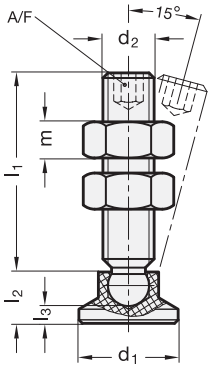


*增加夹紧螺栓的型号索引

| ST | NI |
|---|---|
| 钢制 | 不锈钢 |

**GN 903** 不锈钢

| 说明 | d1 | d2 | l1 | l2 | l3 ≈ | m | A/F | ⚖ |
|---|---|---|---|---|---|---|---|---|
| GN 903-15-M6-26-* | 15 | M 6 | 26 | 7.6 | 3.6 | 5.2 | 3 | 12 |
| GN 903-15-M6-36-* | 15 | M 6 | 36 | 7.6 | 3.6 | 5.2 | 3 | 15 |
| GN 903-15-M6-46-* | 15 | M 6 | 46 | 7.6 | 3.6 | 5.2 | 3 | 15 |
| GN 903-15-M8-20-* | 15 | M 8 | 20 | 7.6 | 2.5 | 6.8 | 4 | 16 |
| GN 903-15-M8-35-* | 15 | M 8 | 35 | 7.6 | 2.5 | 6.8 | 4 | 21 |
| GN 903-15-M8-45-* | 15 | M 8 | 45 | 7.6 | 2.5 | 6.8 | 4 | 24 |
| GN 903-15-M8-58-* | 15 | M 8 | 58 | 7.6 | 2.5 | 6.8 | 4 | 28 |
| GN 903-18-M8-20-* | 18 | M 8 | 20 | 9.2 | 4.2 | 6.8 | 4 | 19 |
| GN 903-18-M8-35-* | 18 | M 8 | 35 | 9.2 | 4.2 | 6.8 | 4 | 22 |
| GN 903-18-M8-45-* | 18 | M 8 | 45 | 9.2 | 4.2 | 6.8 | 4 | 25 |
| GN 903-18-M8-58-* | 18 | M 8 | 58 | 9.2 | 4.2 | 6.8 | 4 | 29 |




ELESA 和 GANTER 依法保留所有权利。
复制我方图纸时需始终提及来源。

# GN 903 | 夹紧螺栓

*增加夹紧螺栓的型号索引

**ST** 钢制　　**NI** 不锈钢

**GN 903** 不锈钢

| 说明 | d1 | d2 | l1 | l2 | l3 ≈ | m | A/F | ⚖ |
|---|---|---|---|---|---|---|---|---|
| GN 903-18-M10-34-* | 18 | M 10 | 34 | 9.2 | 3.4 | 8.4 | 5 | 34 |
| GN 903-18-M10-44-* | 18 | M 10 | 44 | 9.2 | 3.4 | 8.4 | 5 | 40 |
| GN 903-18-M10-57-* | 18 | M 10 | 57 | 9.2 | 3.4 | 8.4 | 5 | 47 |
| GN 903-18-M10-74-* | 18 | M 10 | 74 | 9.2 | 3.4 | 8.4 | 5 | 55 |
| GN 903-21-M8-20-* | 21 | M 8 | 20 | 10 | 5 | 6.8 | 4 | 18 |
| GN 903-21-M8-35-* | 21 | M 8 | 35 | 10 | 5 | 6.8 | 4 | 25 |
| GN 903-21-M8-45-* | 21 | M 8 | 45 | 10 | 5 | 6.8 | 4 | 21 |
| GN 903-21-M8-58-* | 21 | M 8 | 58 | 10 | 5 | 6.8 | 4 | 20 |
| GN 903-21-M10-34-* | 21 | M 10 | 34 | 10 | 4.3 | 8.4 | 5 | 35 |
| GN 903-21-M10-44-* | 21 | M 10 | 44 | 10 | 4.3 | 8.4 | 5 | 41 |
| GN 903-21-M10-57-* | 21 | M 10 | 57 | 10 | 4.3 | 8.4 | 5 | 48 |
| GN 903-21-M10-74-* | 21 | M 10 | 74 | 10 | 4.3 | 8.4 | 5 | 56 |
| GN 903-21-M12-34-* | 21 | M 12 | 34 | 10 | 3.4 | 10.8 | 6 | 47 |
| GN 903-21-M12-57-* | 21 | M 12 | 57 | 10 | 3.4 | 10.8 | 6 | 68 |
| GN 903-21-M12-74-* | 21 | M 12 | 74 | 10 | 3.4 | 10.8 | 6 | 80 |
| GN 903-21-M12-94-* | 21 | M 12 | 94 | 10 | 3.4 | 10.8 | 6 | 95 |
| GN 903-25-M8-20-* | 25 | M 8 | 20 | 10.5 | 5.5 | 6.8 | 4 | 14 |
| GN 903-25-M8-35-* | 25 | M 8 | 35 | 10.5 | 5.5 | 6.8 | 4 | 18 |
| GN 903-25-M8-45-* | 25 | M 8 | 45 | 10.5 | 5.5 | 6.8 | 4 | 30 |
| GN 903-25-M8-58-* | 25 | M 8 | 58 | 10.5 | 5.5 | 6.8 | 4 | 26 |
| GN 903-25-M10-34-* | 25 | M 10 | 34 | 10.5 | 4.6 | 8.4 | 5 | 37 |
| GN 903-25-M10-44-* | 25 | M 10 | 44 | 10.5 | 4.6 | 8.4 | 5 | 43 |
| GN 903-25-M10-57-* | 25 | M 10 | 57 | 10.5 | 4.6 | 8.4 | 5 | 50 |
| GN 903-25-M10-74-* | 25 | M 10 | 74 | 10.5 | 4.6 | 8.4 | 5 | 58 |
| GN 903-25-M12-34-* | 25 | M 12 | 34 | 10.5 | 3.6 | 10.8 | 6 | 49 |
| GN 903-25-M12-57-* | 25 | M 12 | 57 | 10.5 | 3.6 | 10.8 | 6 | 70 |
| GN 903-25-M12-74-* | 25 | M 12 | 74 | 10.5 | 3.6 | 10.8 | 6 | 82 |
| GN 903-25-M12-94-* | 25 | M 12 | 94 | 10.5 | 3.6 | 10.8 | 6 | 97 |
| GN 903-32-M8-20-* | 32 | M 8 | 20 | 11 | 6 | 6.8 | 4 | 16 |
| GN 903-32-M8-35-* | 32 | M 8 | 35 | 11 | 6 | 6.8 | 4 | 20 |
| GN 903-32-M8-45-* | 32 | M 8 | 45 | 11 | 6 | 6.8 | 4 | 24 |
| GN 903-32-M8-58-* | 32 | M 8 | 58 | 11 | 6 | 6.8 | 4 | 20 |
| GN 903-32-M10-34-* | 32 | M 10 | 34 | 11 | 5 | 8.4 | 5 | 29 |
| GN 903-32-M10-44-* | 32 | M 10 | 44 | 11 | 5 | 8.4 | 5 | 45 |
| GN 903-32-M10-57-* | 32 | M 10 | 57 | 11 | 5 | 8.4 | 5 | 29 |
| GN 903-32-M10-74-* | 32 | M 10 | 74 | 11 | 5 | 8.4 | 5 | 50 |
| GN 903-32-M12-34-* | 32 | M 12 | 34 | 11 | 4.2 | 10.8 | 6 | 37 |
| GN 903-32-M12-57-* | 32 | M 12 | 57 | 11 | 4.2 | 10.8 | 6 | 37 |
| GN 903-32-M12-74-* | 32 | M 12 | 74 | 11 | 4.2 | 10.8 | 6 | 76 |
| GN 903-32-M12-94-* | 32 | M 12 | 94 | 11 | 4.2 | 10.8 | 6 | 85 |
| GN 903-40-M8-20-* | 40 | M 8 | 20 | 13 | 8 | 6.8 | 4 | 21 |
| GN 903-40-M8-35-* | 40 | M 8 | 35 | 13 | 8 | 6.8 | 4 | 25 |
| GN 903-40-M8-45-* | 40 | M 8 | 45 | 13 | 8 | 6.8 | 4 | 29 |
| GN 903-40-M8-58-* | 40 | M 8 | 58 | 13 | 8 | 6.8 | 4 | 32 |
| GN 903-40-M10-34-* | 40 | M 10 | 34 | 13 | 7 | 8.4 | 5 | 34 |
| GN 903-40-M10-44-* | 40 | M 10 | 44 | 13 | 7 | 8.4 | 5 | 40 |
| GN 903-40-M10-57-* | 40 | M 10 | 57 | 13 | 7 | 8.4 | 5 | 47 |
| GN 903-40-M10-74-* | 40 | M 10 | 74 | 13 | 7 | 8.4 | 5 | 55 |
| GN 903-40-M12-34-* | 40 | M 12 | 34 | 13 | 6.2 | 10.8 | 6 | 41 |
| GN 903-40-M12-57-* | 40 | M 12 | 57 | 13 | 6.2 | 10.8 | 6 | 62 |
| GN 903-40-M12-74-* | 40 | M 12 | 74 | 13 | 6.2 | 10.8 | 6 | 71 |
| GN 903-40-M12-94-* | 40 | M 12 | 94 | 13 | 6.2 | 10.8 | 6 | 89 |

ST 颜色重量





ELESA 和 GANTER 依法保留所有权利。
复制我方图纸时需始终提及来源。

# GN 801

## 夹紧螺栓支架

**用于带叉形夹紧臂的铰接夹**

### 规格

钢制
镀锌，蓝钝处理

### 信息

GN 801夹紧螺栓支架设计用于带有“叉形夹紧臂”款式的铰接夹。
支架可沿夹紧臂移动。一旦达到所需的位置，即可由夹紧螺钉固定。
螺纹$d_2$用于固定多种多样的夹紧螺栓、弹簧元件及类似装置。
因此可以调整到理想的夹持高度，而无需松动夹紧臂。

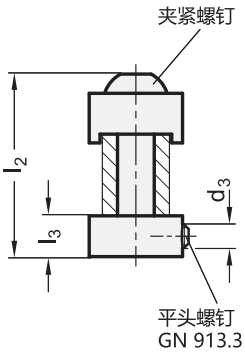


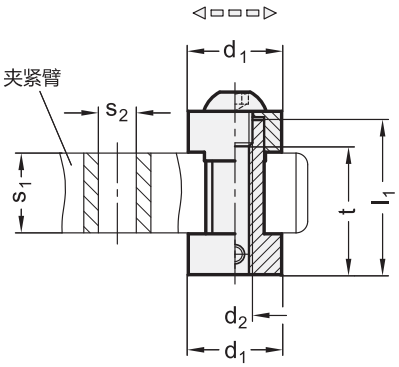


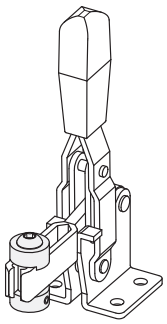

**GN 801**

| 说明 | d1 | d2 | l1 | l2 | l3 | d3 | s1 | s2 | t | 用于铰接夹 GN 810 GN 810.1 | GN 812 GN 812.1 | GN 820 GN 820.1 GN 820.2 GN 820.3 GN 820.4 | 内部Ø 连接管 | ⚖ |
|---|---|---|---|---|---|---|---|---|---|---|---|---|---|---|
| GN 801-16-M6 | 16 | M 6 | 26.5 | 33 (31)* | 7 | M 4 | 16 (14)* | 6.5 | 24 (22)* | 130 | - | 130 | 125 | 25 |
| GN 801-18-M8 | 18 | M 8 | 31 | 38 (37)** | 8 | M 5 | 18 (17)** | 8.5 | 26 (25)** | 230 | 200 | 230 | 200 | 39 |
| GN 801-22-M10 | 22 | M 10 | 37 | 47 (45)*** | 8 | M 5 | 22 (20)*** | 10.5 | 30 (28)*** | 330 | 300 | 355 | 300 | 70 |
| GN 801-24-M10 | 24 | M 10 | 41 | 49 | 8 | M 5 | 24 | 10 | 32 | - | - | - | - | 100 |
| GN 801-26-M10 | 26 | M 10 | 39 | 48 | 8 | M 5 | 22 | 12.5 | 30 | 430 | - | - | 400 | 160 |

* 尺寸在(...) 范围内适用于 GN 860

** 尺寸(...) 范围适用于 GN 812, GN 812.1, GN 862 和 GN 862.1

*** 尺寸(...) 范围适用于 GN 812, GN 812.1, GN 860, GN 862 和 GN 862.1

ELESA 和 GANTER 依法保留所有权利。
复制我方图纸时需始终提及来源。

# GN 809

## 夹紧螺栓支架

**用于带实心夹紧臂的铰接夹**

### 规格

钢制
镀锌，蓝钝处理

### 信息

GN 809夹紧螺栓支架设计用于带有“实心夹紧臂”款式的铰接夹。
支架可沿夹紧臂移动来调节高度。一旦达到所需的位置，即可由夹紧螺钉固定到位。
螺纹$d_2$用于固定多种多样的夹紧螺栓、弹簧元件及类似装置。

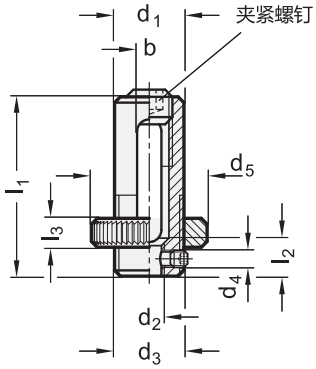


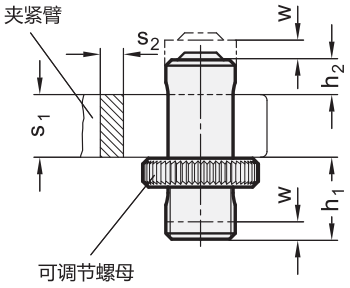


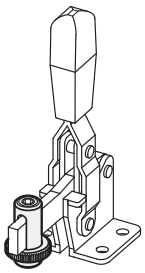

**GN 809**

| 说明 | d1 | d2 | b | d3 | d4 | d5 | h1 max. | h1 min. | h2 max. | h2 min. | l1 | l2 | l3 | s1 | s2 | w | 用于铰接夹 GN 860 GN 862 GN 862.1 | GN 810 GN 810.1 | GN 820 GN 820.1 GN 820.3 GN 820.4 | GN 812 GN 812.1 | ⚖ |
|---|---|---|---|---|---|---|---|---|---|---|---|---|---|---|---|---|---|---|---|---|---|
| GN 809-12-M5 | 12 | M 5 | 4.2 | M 12 x 1.5 | M 3 | 20 | 14 | 8 | 12 | 6 | 31 | 6 | 5 | 11 | 4 | 3 | 70 | 75 | 75 | - | 22 |
| GN 809-16-M6 | 16 | M 6 | 5.3 | M 16 x 1.5 | M 4 | 22 | 16 (18)* | 10 | 16 | 8 | 40 | 10 | 5.5 | 16 (14)* | 5 | 4 | 125 | 130 | 130 | - | 43 |
| GN 809-18-M8 | 18 | M 8 | 6.3 | M 18 x 1.5 | M 4 | 24 | 23 (24)** | 13 | 20 | 10 | 51 | 13 | 6 | 18 (17)** | 6 | 5 | 200 | 230 | 230 | 200 | 65 |
| GN 809-20-M8 | 20 | M 8 | 7.3 | M 20 x 1.5 | M 5 | 27 | 25 | 15 | 20 | 10 | 57 | 15 | 7 | 22 | 7 | 5 | - | 330 | 355 | - | 96 |
| GN 809-22-M10 | 22 | M 10 | 8.3 | M 22 x 1.5 | M 5 | 30 | 28 | 16 | 24 | 12 | 60 | 16 | 8 | 20 | 8 | 5 | 300 | - | - | 300 | 121 |

* 尺寸在(...) 范围内适用于 GN 860 | ** 尺寸(...) 范围适用于 GN 812 , GN 812.1 , GN 862 和 GN 862.1






ELESA 和 GANTER 依法保留所有权利。
复制我方图纸时需始终提及来源。

ELESA 和 GANTER 依法保留所有权利。
复制我方图纸时需始终提及来源。

# 强力夹

## 工作原理/类型

这些气动紧固夹（MISATI专利）用于在夹具和处理系统中夹紧，保持，夹紧和定位工件。

这些气动夹具的主要特性是：

- 高夹紧力
- 小尺寸
- 空气消耗量小
- 重量轻

右侧的示意图说明了这三类夹具的工作原理。

活塞直径可选20,32,40和50mm，相应的夹紧力为60 Nm至475 Nm，远高于竞品。

气动夹具的设计和配置确保了其长久的使用寿命。经过功能测试证明，即使经过2000万次循环，它们仍然可以使用。

气动夹具的深层设计特性：

- 优化设计的运动路径，使得在夹紧行程结束时（夹紧力FS），实现不可逆的自锁（保持力FH）。
- 夹紧臂的前进行程很快，但最终的夹紧动作很慢，因此通常不需要气动阻尼。若夹臂负载比较重，可按需提供气动阻尼。
- 夹紧装置配有滚针轴承，可提供最佳夹紧力并减少磨损。
- 钢制气缸中集成了夹紧装置。这样的小型化单元稳定性高，泛用性好。空气连接装置设置在底部也带来许多其他优点。
- 夹紧机构 GN 864 (参见页 1634) 也被遮盖以避免灰尘和其他物体进入，防止外界因素（例如焊接操作!）影响夹具的正常运行

**GN 864**

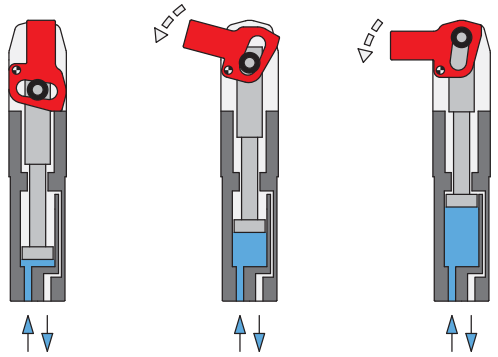

**GN 865**

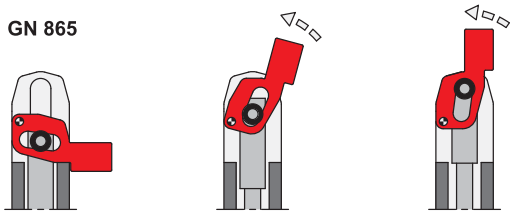

**GN 866**

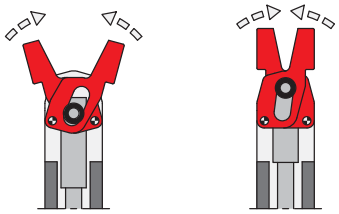

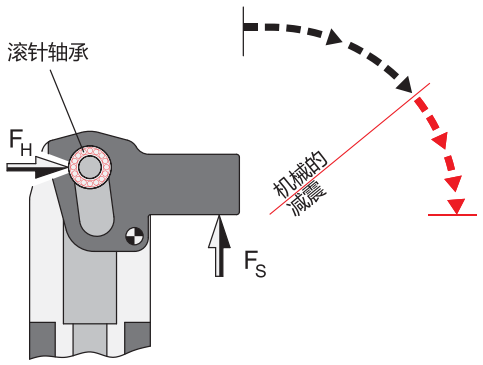






ELESA 和 GANTER 依法保留所有权利。
复制我方图纸时需始终提及来源。

# 强力夹

## 安装方法/配件

气动强力夹主体上的安装孔允许直接安装使用内螺纹孔装配或者额外使用贯穿螺栓装配。

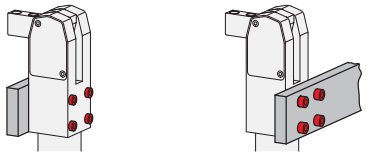

在安装气动紧固夹具时，中心导向衬套具有重要作用：它们吸收侧推力，保障精准的直线度。

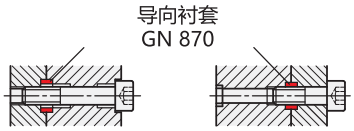


气缸上可加装环形夹，增加了可安装的多种方式。
环形夹也应使用对中导向衬套进行精确定位。

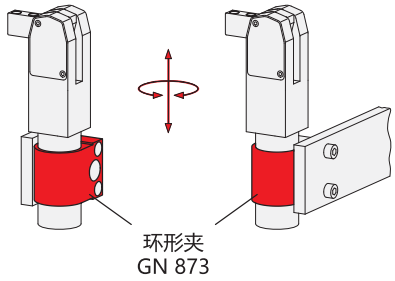


气动强力夹有多种附件可供选择，例如夹紧臂支架，止推螺栓和夹爪。右边示意图供参考。

夹紧臂上的夹爪固定器和静态支架成套使用。

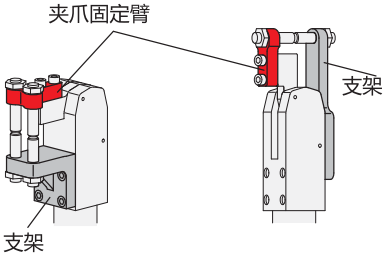


为保障夹紧臂和夹爪的固定精确定位，GN 870 (参见页 1645) 应配套使用中心导向衬套。请查阅技术参数表了解更多信息。

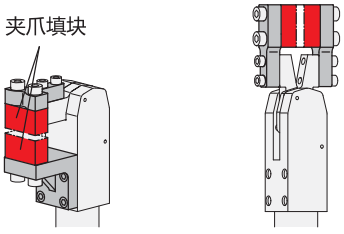


所有气动强力夹都可以安装接近开关（电感式传感器）来监控行程的终点位置。

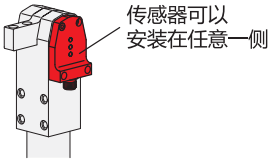




ELESA 和 GANTER 依法保留所有权利。
复制我方图纸时需始终提及来源。

# GN 864

## 强力夹

**规格**

**类型**
- **BL**型: 与夹紧臂平行

钢质 C45
发黑处理

最大压力为10bar

**信息**

当夹紧臂位于其行程的末端时，GN864型气动紧固夹具达到最大夹紧力矩。因此，工作行程应尽量在接近总行程末端时结束。

- 强力夹的相关信息 (参见页 1632)

**技术信息**
- ISO-基本公差 (参见页 A21)

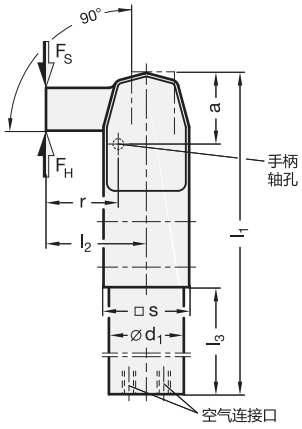


**工作原理**

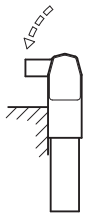

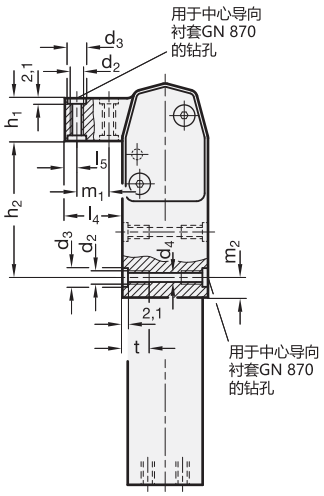


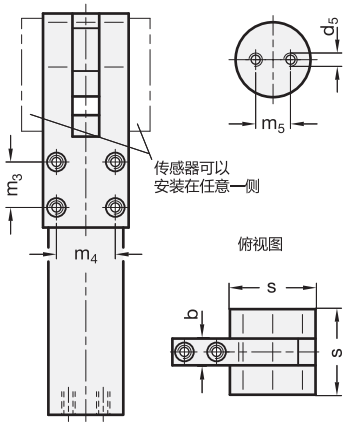


**GN 864**

| 说明 | 尺寸 | 最大夹紧力距 Nm 在 6 bar | FH 以N 计算 | FS 以N 计算 | a | b -0.2 | d1 h8 | d2 | d3 H8 | d4 | d5 | h1 | h2 | l1 -0.5 | l2 | l3 | l4 | l5 | m1 ±0.01 | m2 | m3 ±0.01 | m4 ±0.01 | m5 | r | s | t | ⚖ |
|---|---|---|---|---|---|---|---|---|---|---|---|---|---|---|---|---|---|---|---|---|---|---|---|---|---|---|---|
| GN 864-20-BL | 20 | 60 | 4070 | 2220 | 27 | 10 | 28 | M 5 | 7 | 4.2 | M 5 | 16 | 51 | 150 | 37.5 | 70 | 21.5 | 4.5 | 12 | 7.5 | 17 | 22 | 13 | 27 | 32 | 13 | 640 |
| GN 864-32-BL | 32 | 150 | 5620 | 4110 | 36.5 | 12 | 40 | M 6 | 9 | 5 | G 1/8 | 21 | 75.5 | 206 | 52 | 91 | 31 | 6 | 18 | 10 | 25 | 30 | 22 | 36.5 | 42 | 15 | 1500 |
| GN 864-40-BL | 40 | 300 | 7530 | 6740 | 44.5 | 16 | 50 | M 8 | 11 | 6.8 | G 1/8 | 26 | 91.5 | 244 | 63 | 104 | 37 | 7.5 | 22 | 13 | 30 | 37 | 25 | 44.5 | 52 | 18 | 2820 |
| GN 864-50-BL | 50 | 475 | 13300 | 9000 | 52.5 | 18 | 60 | M 10 | 13 | 8.5 | G 1/8 | 31 | 114 | 279 | 72.5 | 110.5 | 41.5 | 8 | 27 | 12 | 47 | 44 | 35 | 52.5 | 62 | 21 | 4010 |





ELESA 和 GANTER 依法保留所有权利。
复制我方图纸时需始终提及来源。

# GN 865

## 强力夹

**规格**

**类型**

- **BI**型: 垂直夹紧臂

钢质 C45
发黑处理

最大压力为10bar

**信息**

当夹紧臂位于其行程的末端时，GN865型气动紧固夹具达到最大夹紧力矩。因此，工作行程应尽量在接近总行程末端时结束。

- 强力夹的相关信息 (参见页 1632)

**技术信息**

- ISO-基本公差 (参见页 A21)

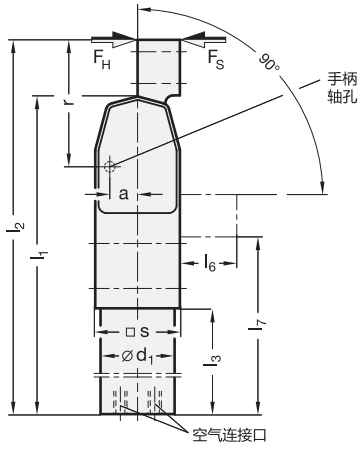


**工作原理**

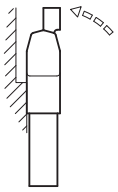

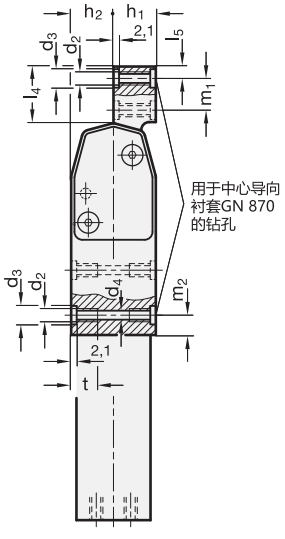


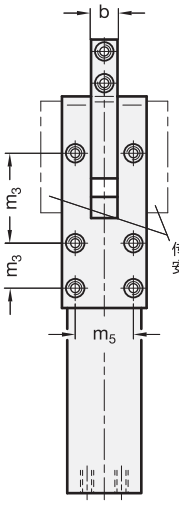


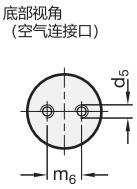


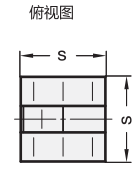


**GN 865**

| 说明 | 尺寸 | 最大夹紧力距 Nm 在 6 bar | FH 以 N计算 | FS 以 N计算 | a | b -0.2 | d1 h8 | d2 | d3 H8 | d4 | d5 | h1 | h2 | l1 -0.5 | l2 -0.5 | l3 | l4 | l5 | l6 | l7 -0.5 | m1 ±0.01 | m2 | m3 ±0.01 | m4 ±0.01 | m5 ±0.01 | m6 | r | s | t | ⚖ |
|---|---|---|---|---|---|---|---|---|---|---|---|---|---|---|---|---|---|---|---|---|---|---|---|---|---|---|---|---|---|---|
| GN 865-20-BI | 20 | 60 | 2300 | 1250 | 10.5 | 10 | 28 | M 5 | 7 | 4.2 | M 5 | 16 | 16 | 150 | 171 | 70 | 21 | 4.5 | 21 | 97 | 12 | 7.5 | 17 | 34 | 22 | 13 | 47.5 | 32 | 13 | 620 |
| GN 865-32-BI | 32 | 150 | 3040 | 2220 | 15.5 | 12 | 40 | M 6 | 9 | 5 | G 1/8 | 21 | 21 | 206 | 237 | 91 | 31 | 6 | 31 | 133 | 18 | 10 | 25 | 51 | 30 | 22 | 67.5 | 42 | 15 | 1520 |
| GN 865-40-BI | 40 | 300 | 4060 | 3640 | 18.5 | 16 | 50 | M 8 | 11 | 6.8 | G 1/8 | 26 | 26 | 244 | 282 | 104 | 38 | 7.5 | 38 | 155 | 22 | 13 | 30 | 62 | 37 | 25 | 82.5 | 52 | 18 | 2800 |
| GN 865-50-BI | 50 | 475 | 7200 | 4900 | 21.5 | 18 | 60 | M 10 | 13 | 8.5 | G 1/8 | 31 | 31 | 279 | 323 | 110.5 | 44 | 8 | 44 | 174 | 27 | 12 | 47 | 71.5 | 44 | 35 | 96.5 | 62 | 21 | 4000 |




ELESA 和 GANTER 依法保留所有权利。
复制我方图纸时需始终提及来源。

# GN 866

## 强力夹

### 用于向心夹紧

#### 规格

**类型**

- **BC**型: 两个夹紧臂垂直，用于向心夹紧

钢质 C45
发黑处理

最大压力为10bar

#### 信息

GN 866型气动紧固夹具的夹紧臂向内产生夹紧力$F_S$。
当夹紧臂位于其冲程的末端时，GN866型气动紧固夹具达到最大夹紧力矩。
因此，工作行程的结束位置应尽量接近总行程的末端。

- 强力夹的相关信息 (参见页 1632)

#### 技术信息

- ISO-基本公差 (参见页 A21)

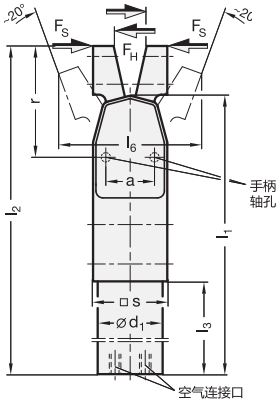


**工作原理**

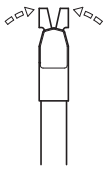

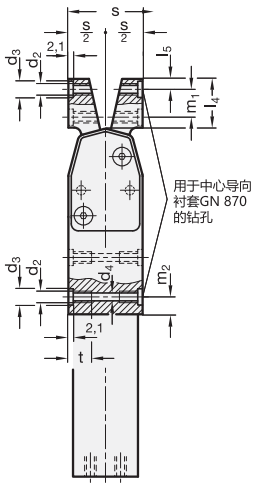


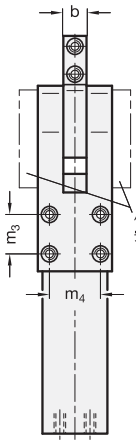


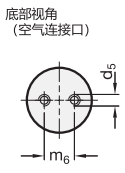


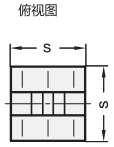


**GN 866**

| 说明 | 尺寸 | 最大夹紧力距 Nm 在 6 bar | $F_H$ 以 N计算 | $F_S$ 以 N计算 | a | b -0.2 | $d_1$ h8 | $d_2$ | $d_3$ H8 | $d_4$ | $d_5$ | $l_1$ -0.5 | $l_2$ -0.5 | $l_3$ | $l_4$ | $l_5$ | $l_6$ ≈ | $m_1$ ±0.01 | $m_2$ | $m_3$ ±0.01 | $m_4$ ±0.01 | $m_5$ | r | s | t | ⚖ |
|---|---|---|---|---|---|---|---|---|---|---|---|---|---|---|---|---|---|---|---|---|---|---|---|---|---|---|
| GN 866-20-BC | 20 | 60 | 1150 | 630 | 21 | 10 | 28 | M 5 | 7 | 4.2 | M 5 | 150 | 171 | 70 | 21 | 4.5 | 45 | 12 | 7.5 | 17 | 22 | 13 | 48 | 32 | 13 | 650 |
| GN 866-32-BC | 32 | 150 | 1520 | 1110 | 31 | 12 | 40 | M 6 | 9 | 5 | G 1/8 | 206 | 237 | 91 | 31 | 6 | 72.5 | 18 | 10 | 25 | 30 | 22 | 67.5 | 42 | 15 | 1400 |
| GN 866-40-BC | 40 | 300 | 2000 | 1800 | 37 | 16 | 50 | M 8 | 11 | 6.8 | G 1/8 | 244 | 282 | 104 | 38 | 7.5 | 89.5 | 22 | 13 | 30 | 37 | 25 | 82.5 | 52 | 18 | 2900 |



ELESA 和 GANTER 依法保留所有权利。
复制我方图纸时需始终提及来源。

# GN 867

## 夹紧螺栓

**规格**

**类型**

- **E**型: 适用于一颗夹紧螺栓。
- **Z**型: 用于两个夹紧螺栓

钢质 C45
发黑处理

**信息**

GN 867型夹紧螺栓支架可配套安装在GN 864 (参见页 1634)/ GN 865 (参见页 1635)/ GN 866 (参见页 1636) 型强力夹的夹紧臂上。
用于两个夹紧螺栓 (Z型) 的Y型联轴器附件最好使用在必须绝对刚性夹紧板金部件的应用场合。为了实现同样的目的GN 605 (参见页 928) 带锯齿球面衬垫的球头螺钉效果同样理想
包含带帽螺钉和导向衬套。

**技术信息**

- ISO-基本公差 (参见页 A21)

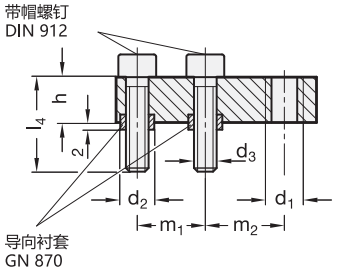


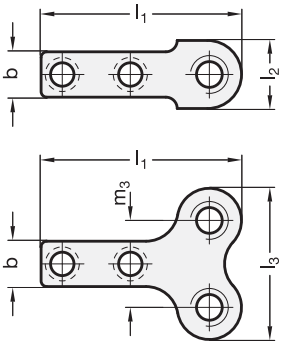


安装示例

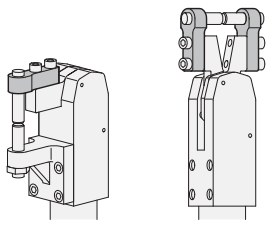

E 型

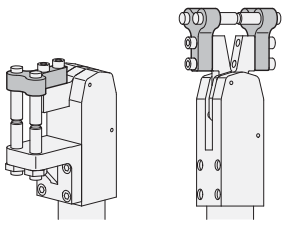

Z 型

**GN 867**

| 说明 | b -0.2 | d1 | d2 H8/h6 | d3 | h | l1 | l2 | l3 | l4 | m1 | m2 | m3 | ⚖ |
|---|---|---|---|---|---|---|---|---|---|---|---|---|---|
| GN 867-10-M8-E | 10 | M 8 | 7 | M 5 | 10 | 37 | 13 | - | 19.5 | 12 | 14.5 | - | 20 |
| GN 867-12-M10-E | 12 | M 10 | 9 | M 6 | 12 | 53 | 17 | - | 29.5 | 18 | 20.9 | - | 90 |
| GN 867-16-M12-E | 16 | M 12 | 11 | M 8 | 14 | 63 | 20 | - | 34 | 22 | 23.5 | - | 110 |
| GN 867-18-M12-E | 18 | M 12 | 13 | M 10 | 16 | 73 | 20 | - | 34 | 27 | 28.5 | - | 130 |
| GN 867-10-M8-Z | 10 | M 8 | 7 | M 5 | 10 | 37 | - | 30 | 19.5 | 12 | - | 17 | 30 |
| GN 867-12-M10-Z | 12 | M 10 | 9 | M 6 | 12 | 53 | - | 40 | 29.5 | 18 | - | 23 | 120 |
| GN 867-16-M12-Z | 16 | M 12 | 11 | M 8 | 14 | 63 | - | 50 | 34 | 22 | - | 30 | 180 |
| GN 867-18-M12-Z | 18 | M 12 | 13 | M 10 | 16 | 73 | - | 60 | 34 | 27 | - | 40 | 190 |




ELESA 和 GANTER 依法保留所有权利。
复制我方图纸时需始终提及来源。

# GN 867.1

## 静态支架

### 用于夹紧螺栓

**规格**

**类型**

- **E**型: 适用于一颗夹紧螺栓。
- **Z**型: 用于两个夹紧螺栓

钢质 C45
发黑处理

**信息**

GN 867.1 静态支架 / 支架配件设计用于 GN 864 (参见页 1634) 气动紧固夹具。
带两个夹紧螺栓 (Z型) 的支架附件适合于对板金部件实施完全刚性夹紧的情况下使用。为实现相同目的 GN 605 (参见页 928) 带锯齿球面衬垫的球头螺钉效果同样理想。
包含带帽螺钉和导向衬套。

**技术信息**

- ISO-基本公差 (参见页 A21)

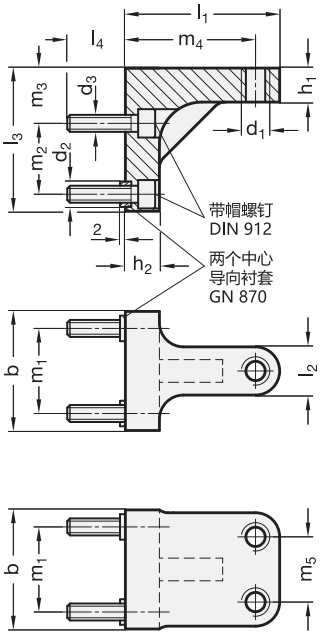


**安装示例**

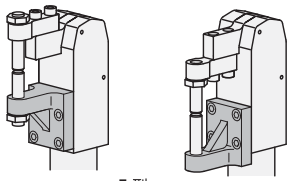

E 型

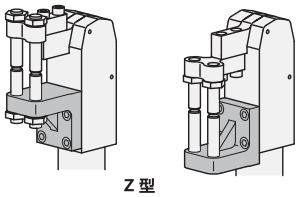

Z 型

**GN 867.1**

| 说明 | b -0.2 | d1 | d2 H8/h6 | d3 | h1 | h2 | l1 | l2 | l3 | l4 | m1 | m2 | m3 | m4 | m5 | ⚖ |
|---|---|---|---|---|---|---|---|---|---|---|---|---|---|---|---|---|
| GN 867.1-32-M8-E | 32 | M 8 | 7 | M 5 | 10 | 10 | 38 | 17 | 37 | 7.5 | 22 | 17 | 15 | 31.5 | - | 120 |
| GN 867.1-42-M10-E | 42 | M 10 | 9 | M 6 | 12 | 12 | 54.5 | 17 | 50.5 | 10 | 30 | 25 | 19.5 | 45.9 | - | 295 |
| GN 867.1-52-M12-E | 52 | M 12 | 11 | M 8 | 14 | 14 | 63 | 17 | 61 | 13.5 | 37 | 30 | 23.5 | 53 | - | 500 |
| GN 867.1-62-M12-E | 62 | M 12 | 13 | M 10 | 16 | 16 | 73.5 | 20 | 83 | 13.5 | 44 | 47 | 27 | 63.5 | - | 670 |
| GN 867.1-32-M8-Z | 32 | M 8 | 7 | M 5 | 10 | 10 | 38 | - | 37 | 7.5 | 22 | 17 | 15 | 31.5 | 17 | 152 |
| GN 867.1-42-M10-Z | 42 | M 10 | 9 | M 6 | 12 | 12 | 54.5 | - | 50.5 | 10 | 30 | 25 | 19.5 | 45.9 | 23 | 380 |
| GN 867.1-52-M12-Z | 52 | M 12 | 11 | M 8 | 14 | 14 | 63 | - | 61 | 13.5 | 37 | 30 | 23.5 | 53 | 30 | 655 |
| GN 867.1-62-M12-Z | 62 | M 12 | 13 | M 10 | 16 | 16 | 73.5 | - | 83 | 13.5 | 44 | 47 | 27 | 63.5 | 40 | 864 |



ELESA 和 GANTER 依法保留所有权利。
复制我方图纸时需始终提及来源。

# GN 868

## 夹爪固定器

**规格**

**类型**

- **R**型:与夹紧臂成直角的夹爪。
- **P**型:与夹紧臂平行的夹爪。

钢质 C45
发黑处理

**信息**

GN 868型夹爪支架可配套安装在GN 864 (参见页 1634)/ GN 865 (参见页 1635)/ GN 866(参见页 1636) 型强力夹的夹紧臂上 (参见页 )。
T型联轴器附件同样精确地定位在夹紧臂上，GN 872 (参见页 1643)如同夹爪安装在支架上时一样包含带帽螺钉和导向衬套。

**技术信息**

- ISO-基本公差 (参见页 A21)

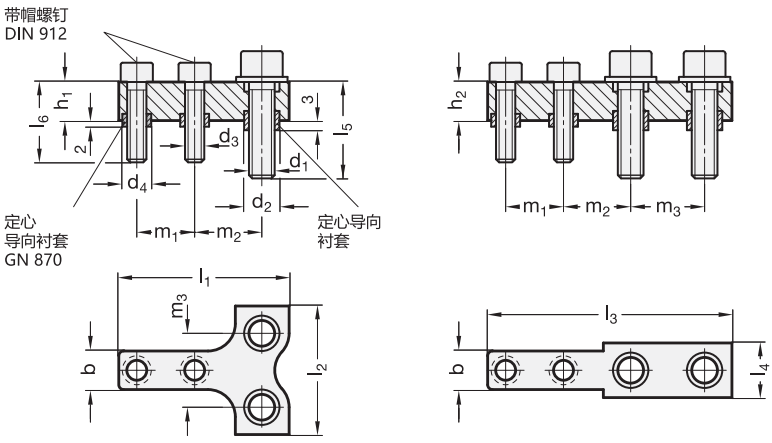


**安装示例**

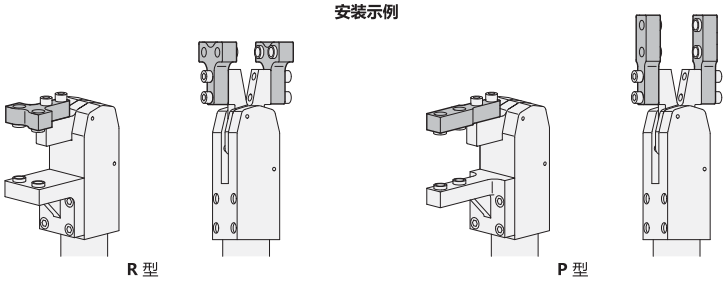

R 型　　P 型

**GN 868**

| 说明 | b -0.2 | d1 | d2 H8/h6 | d3 | d4 H8/h6 | h1 | h2 | l1 | l2 | l3 | l4 | l5 | l6 | m1 | m2 | m3 | ⚖ |
|---|---|---|---|---|---|---|---|---|---|---|---|---|---|---|---|---|---|
| GN 868-10-P | 10 | M 6 | 9 | M 5 | 7 | - | 10 | - | - | 54 | 13 | 18.5 | 19.5 | 12 | 14.5 | 17 | 30 |
| GN 868-12-P | 12 | M 8 | 11 | M 6 | 9 | - | 14 | - | - | 76 | 17 | 23.5 | 29.5 | 18 | 20.9 | 23 | 80 |
| GN 868-16-P | 16 | M 10 | 13 | M 8 | 11 | - | 16 | - | - | 93 | 20 | 28 | 34 | 22 | 23.5 | 30 | 170 |
| GN 868-18-P | 18 | M 10 | 13 | M 10 | 13 | - | 18 | - | - | 113 | 20 | 28 | 34 | 27 | 28.5 | 40 | 250 |
| GN 868-10-R | 10 | M 6 | 9 | M 5 | 7 | 10 | - | 37 | 30 | - | - | 18.5 | 19.5 | 12 | 14.5 | 17 | 33 |
| GN 868-12-R | 12 | M 8 | 11 | M 6 | 9 | 12 | - | 53 | 40 | - | - | 23.5 | 29.5 | 18 | 20.9 | 23 | 120 |
| GN 868-16-R | 16 | M 10 | 13 | M 8 | 11 | 14 | - | 63 | 50 | - | - | 28 | 34 | 22 | 23.5 | 30 | 190 |
| GN 868-18-R | 18 | M 10 | 13 | M 10 | 13 | 16 | - | 73 | 60 | - | - | 28 | 34 | 27 | 28.5 | 40 | 200 |




ELESA 和 GANTER 依法保留所有权利。
复制我方图纸时需始终提及来源。

# GN 868.1

## 夹爪固定器

### 静态支架

**规格**

**类型**

- **R**型:与夹紧臂成直角的夹爪。
- **P**型:与夹紧臂平行的夹爪。

钢质 C45
发黑处理

**信息**

GN 868.1 夹爪固定器设计用于 GN 864 (参见页 1634) 气动紧固夹具。支架/双支柱支架附件同样精确地定位在夹紧臂上 GN 872 (参见页 1643)如同 夹爪安装在支架上时一样。
包含带帽螺钉和导向衬套。

**技术信息**

- ISO-基本公差 (参见页 A21)

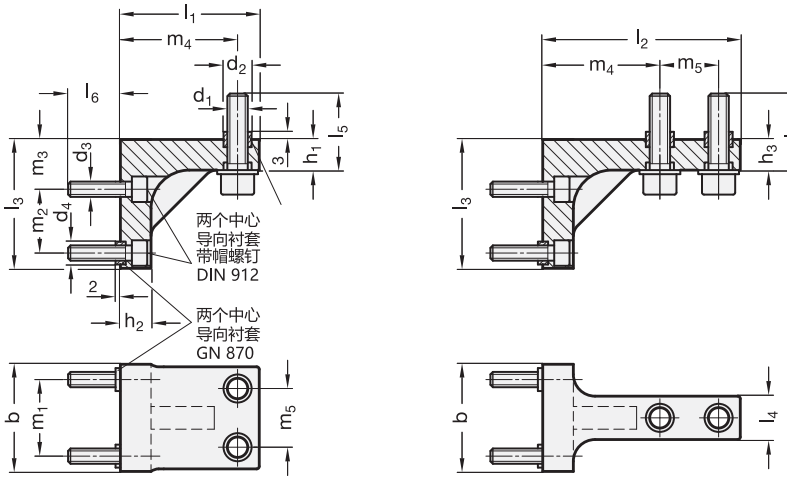


**安装示例**

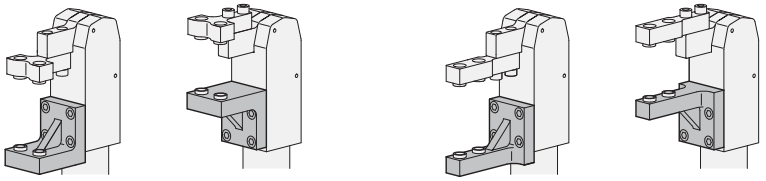

R 型　　P 型

**GN 868.1**

| 说明 | b -0.2 | d1 | d2 H8/h6 | d3 | d4 H8/h6 | h1 | h2 | h3 | l1 | l2 | l3 | l4 | l5 | l6 | m1 | m2 | m3 | m4 | m5 | ⚖ |
|---|---|---|---|---|---|---|---|---|---|---|---|---|---|---|---|---|---|---|---|---|
| GN 868.1-32-R | 32 | M 6 | 9 | M 5 | 7 | 10 | - | - | 38 | - | 37 | - | 18.5 | 7.5 | 22 | 17 | 15 | 31.5 | - | 170 |
| GN 868.1-42-R | 42 | M 8 | 11 | M 6 | 9 | 12 | - | - | 54.5 | - | 50.5 | - | 23.5 | 10 | 30 | 25 | 19.5 | 45.9 | - | 360 |
| GN 868.1-52-R | 52 | M 10 | 13 | M 8 | 11 | 14 | - | - | 63 | - | 61 | - | 28 | 13.5 | 37 | 30 | 23.5 | 53 | - | 650 |
| GN 868.1-62-R | 62 | M 10 | 13 | M 10 | 13 | 16 | - | - | 73.5 | - | 83.5 | - | 27 | 13.5 | 44 | 47 | 27 | 62.5 | - | 730 |
| GN 868.1-32-P | 32 | M 6 | 9 | M 5 | 7 | - | 10 | 10 | - | 55 | 37 | 13 | 18.5 | 7.5 | 22 | 17 | 15 | 31.5 | 17 | 190 |
| GN 868.1-42-P | 42 | M 8 | 11 | M 6 | 9 | - | 12 | 14 | - | 77.5 | 50.5 | 17 | 23.5 | 10 | 30 | 25 | 19.5 | 45.9 | 23 | 280 |
| GN 868.1-52-P | 52 | M 10 | 13 | M 8 | 11 | - | 14 | 16 | - | 93 | 61 | 20 | 28 | 13.5 | 37 | 30 | 23.5 | 53 | 30 | 450 |
| GN 868.1-62-P | 62 | M 10 | 13 | M 10 | 13 | - | 16 | 18 | - | 113.5 | 85.5 | 20 | 29 | 13.5 | 44 | 47 | 27 | 62.5 | 40 | 780 |






ELESA 和 GANTER 依法保留所有权利。
复制我方图纸时需始终提及来源。

# GN 869.1

## 静态支架

**用于夹紧螺栓**

### 规格

**类型**

- **E**型: 适用于一颗夹紧螺栓。
- **Z**型: 用于两个夹紧螺栓

钢质 C45
发黑处理

### 信息

GN 869.1单柱支架/ Y型支架附件已设计使用GN 865 (参见页 1635) 强力夹。

用于两个夹紧螺栓 (Z型) 的Y型联轴器附件最好使用在必须绝对刚性夹紧板金部件的应用场合。为了实现同样的目的GN 605 (参见页 928) 带锯齿球面衬垫的球头螺钉效果同样理想。
包含带帽螺钉和导向衬套。

### 技术信息

- ISO-基本公差 (参见页 A21)

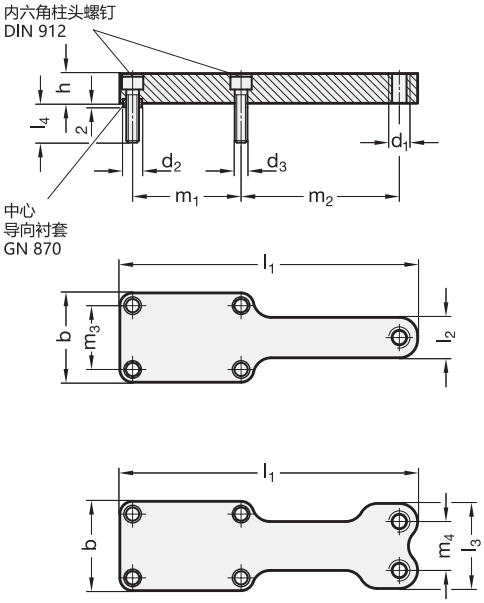


安装示例

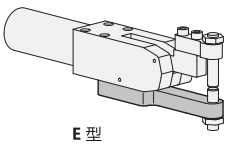

E 型

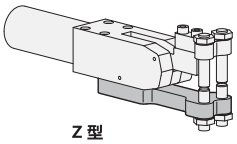

Z 型

**GN 869.1**

| 说明 | b | d1 | d2 H8/h6 | d3 | h | l1 | l2 | l3 | l4 | m1 | m2 | m3 | m4 | ⚖ |
|---|---|---|---|---|---|---|---|---|---|---|---|---|---|---|
| GN 869.1-32-E | 32 | M 8 | 7 | M 5 | 10 | 98.5 | 15 | - | 8 | 34 | 53 | 22 | - | 130 |
| GN 869.1-42-E | 42 | M 10 | 9 | M 6 | 14 | 140 | 19 | - | 8.5 | 51 | 74.4 | 30 | - | 220 |
| GN 869.1-52-E | 52 | M 12 | 11 | M 8 | 16 | 168 | 22 | - | 12.5 | 62 | 88.5 | 37 | - | 380 |
| GN 869.1-62-E | 62 | M 12 | 13 | M 10 | 18 | 192.5 | 22 | - | 12.5 | 71.5 | 102 | 44 | - | 690 |
| GN 869.1-32-Z | 32 | M 8 | 7 | M 5 | 10 | 98.5 | - | 30 | 8 | 34 | 53 | 22 | 17 | 150 |
| GN 869.1-42-Z | 42 | M 10 | 9 | M 6 | 14 | 140 | - | 40 | 8.5 | 51 | 74.4 | 30 | 23 | 410 |
| GN 869.1-52-Z | 52 | M 12 | 11 | M 8 | 16 | 168 | - | 50 | 12.5 | 62 | 88.5 | 37 | 30 | 900 |
| GN 869.1-62-Z | 62 | M 12 | 13 | M 10 | 18 | 192.5 | - | 60 | 12.5 | 71.5 | 102 | 44 | 40 | 1020 |




ELESA 和 GANTER 依法保留所有权利。
复制我方图纸时需始终提及来源。

# GN 869.2

## 夹爪固定器

### 静态支架

**规格**

**类型**

- **R**型:与夹紧臂成直角的夹爪。
- **P**型:与夹紧臂平行的夹爪。

钢质 C45
发黑处理

**信息**

GN 869.2 T型夹爪固定器设计用于 GN 865 (参见页 1635) 气动紧固夹具。
T型夹爪固定器附件能均匀受力地精准定位在夹紧臂上，如GN 872 (参见页 1643)如同 夹爪安装在支架上时一样。
包含带帽螺钉和导向衬套。

**技术信息**

- ISO-基本公差 (参见页 A21)

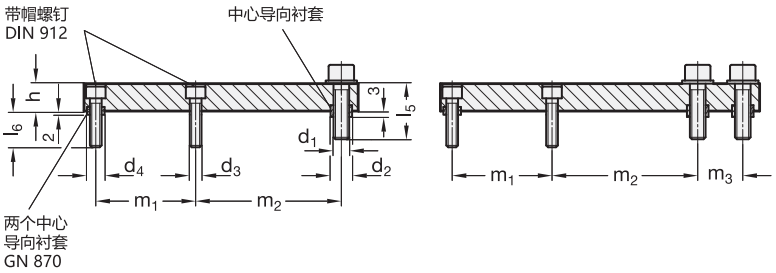


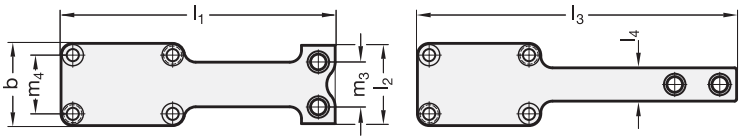

**安装示例**

**GN 869.2**

| 说明 | b -0.2 | d1 | d2 H8/h6 | d3 | d4 H8/h6 | h | l1 | l2 | l3 | l4 | l5 | l6 | m1 | m2 | m3 | m4 | ⚖ |
|---|---|---|---|---|---|---|---|---|---|---|---|---|---|---|---|---|---|
| GN 869.2-32-P | 32 | M 6 | 9 | M 5 | 7 | 10 | - | - | 115.5 | 13 | 18.5 | 8 | 34 | 53 | 17 | 22 | 150 |
| GN 869.2-42-P | 42 | M 8 | 11 | M 6 | 9 | 14 | - | - | 163 | 17 | 23.5 | 8.5 | 51 | 74.4 | 23 | 30 | 370 |
| GN 869.2-52-P | 52 | M 10 | 13 | M 8 | 11 | 16 | - | - | 198 | 20 | 28 | 12.5 | 62 | 88.5 | 30 | 37 | 720 |
| GN 869.2-62-P | 62 | M 10 | 13 | M 10 | 13 | 18 | - | - | 232.5 | 20 | 28 | 12.5 | 71.5 | 102 | 40 | 44 | 770 |
| GN 869.2-32-R | 32 | M 6 | 9 | M 5 | 7 | 10 | 98.5 | 30 | - | - | 18.5 | 8 | 34 | 53 | 17 | 22 | 150 |
| GN 869.2-42-R | 42 | M 8 | 11 | M 6 | 9 | 14 | 140 | 40 | - | - | 23.5 | 8.5 | 51 | 74.4 | 23 | 30 | 400 |
| GN 869.2-52-R | 52 | M 10 | 13 | M 8 | 11 | 16 | 168 | 50 | - | - | 28 | 12.5 | 62 | 88.5 | 30 | 37 | 900 |
| GN 869.2-62-R | 62 | M 10 | 13 | M 10 | 13 | 18 | 192.5 | 60 | - | - | 28 | 12.5 | 71.5 | 102 | 40 | 44 | 1030 |






ELESA 和 GANTER 依法保留所有权利。
复制我方图纸时需始终提及来源。

# GN 872

## 夹爪填块

**强力夹的相关信息 GN 864 / GN 865 / GN 866**

**规格**

钢质 C45
发黑处理

**信息**

GN 872型夹爪填块，是为适应夹紧臂附件与静态支架附件的尺寸。
GN 870 (参见页 1645) 中心导向衬套配件不包括。

**附件**

- GN 870 中心导向衬套配件 (参见页 1645)

**技术信息**

- ISO-基本公差 (参见页 A21)

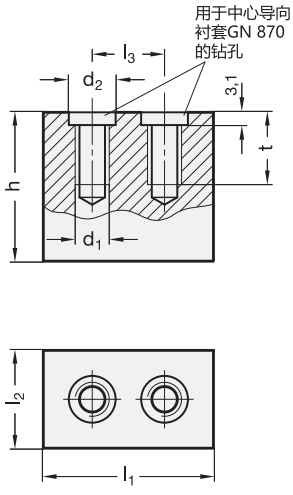


安装示例

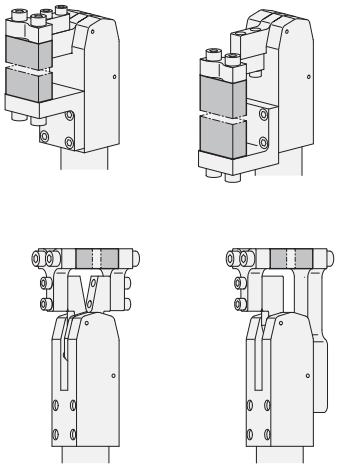

**GN 872**

| 说明 | l1 | h | d1 | d2 H8/h6 | l2 | l3 ±0.01 | t | ⚖ |
|---|---|---|---|---|---|---|---|---|
| GN 872-30-25 | 30 | 25 | M 6 | 9 | 13 | 17 | 8 | 80 |
| GN 872-30-50 | 30 | 50 | M 6 | 9 | 13 | 17 | 8 | 150 |
| GN 872-40-35 | 40 | 35 | M 8 | 11 | 17 | 23 | 12 | 180 |
| GN 872-40-70 | 40 | 70 | M 8 | 11 | 17 | 23 | 12 | 370 |
| GN 872-50-45 | 50 | 45 | M 10 | 13 | 20 | 30 | 15 | 350 |
| GN 872-50-80 | 50 | 80 | M 10 | 13 | 20 | 30 | 15 | 620 |
| GN 872-60-50 | 60 | 50 | M 10 | 13 | 20 | 40 | 15 | 470 |
| GN 872-60-85 | 60 | 85 | M 10 | 13 | 20 | 40 | 15 | 800 |




ELESA 和 GANTER 依法保留所有权利。
复制我方图纸时需始终提及来源。

# GN 873

## 环形夹

### 强力夹的相关信息 GN 864 / GN 865 / GN 866

**规格**

铝制
黑色阳极氧化处理

**信息**

GN 873型环形夹极大增加了安装的可行性，从而极大地拓展了强力夹的应用范围。
凸出的肩部可用于强力夹的精确定位，从而确保在更换强力夹时不会出现故障。
两个导向衬套可确保准确、稳定地安装环形夹和强力夹。
其它规格为d1=40（活塞直径为Ø20）和d1=50（活塞直径为Ø40）的环形夹，参见管夹接头的分类（参见单独的管夹接头目录）。
包含导向衬套。

**技术信息**

- ISO-基本公差 (参见页 A21)

用于安装DIN 912 圆柱头螺钉的孔

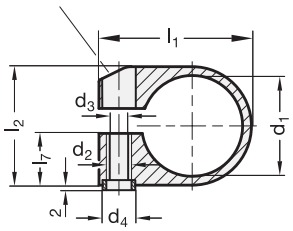


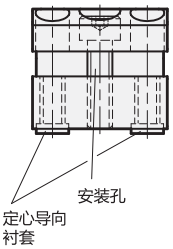


安装示例

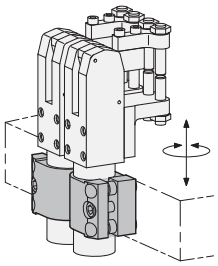

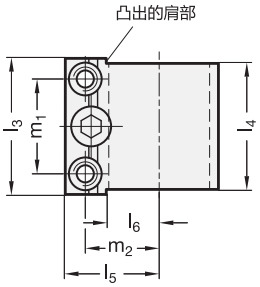


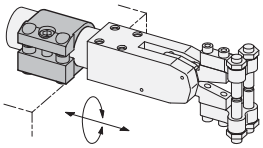

**GN 873**

| 说明 | d1 | d2 | d3 | d4 H8/h6 | l1 | l2 | l3 | l4 | l5 | l6 | l7 | m1 | m2 | ⚖ |
|---|---|---|---|---|---|---|---|---|---|---|---|---|---|---|
| GN 873-28 | 28 | M 8 | 6.5 | 11 | 51.35 | 38 | 39 | 36 | 35 | 16 | 16 | 26 | 25.85 | 200 |
| GN 873-40 | 40 | M 10 | 8.5 | 13 | 61.35 | 48 | 54 | 51 | 39 | 21 | 21 | 38 | 29.35 | 560 |
| GN 873-50 | 50 | M 12 | 10.5 | 16 | 72.35 | 58 | 64 | 61 | 47 | 26 | 26 | 45 | 33.85 | 800 |





ELESA 和 GANTER 依法保留所有权利。
复制我方图纸时需始终提及来源。

# GN 870

## 导向衬套

**强力夹的相关信息**

**规格**

钢制
发黑处理

**信息**

GN870型导向衬套可确保夹爪、静态支架和强力夹的准确定位。
同时还可吸收侧推力，并可消除安装螺钉的过载现象。

**技术信息**

– ISO-基本公差 (参见页 A21)

MISATI

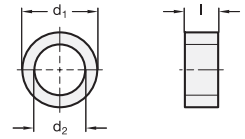


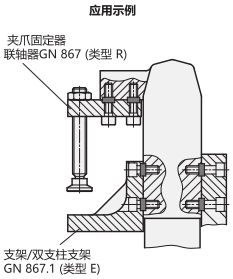


**GN 870**

| 说明 | d1 h6 | d2 | l | ⚖ |
|---|---|---|---|---|
| GN 870-7 | 7 | 5.1 | 4 | 1 |
| GN 870-9 | 9 | 6.1 | 4 | 1 |
| GN 870-11 | 11 | 8.1 | 4 | 1 |
| GN 870-13 | 13 | 10.1 | 4 | 2 |

# GN 871

## 水平调整垫片

**用于夹爪**

**规格**

钢制
发黑处理

**信息**

GN 871型水平调整垫片用于校正两个夹爪在校准时出现的任何水平偏差。
这样，夹爪便可轻松处于最佳夹紧位置，即可实现最佳夹紧力。
水平调整垫片仅限成套供货，每套中均含各种规格厚度不同的五片水平调整垫片。

MISATI

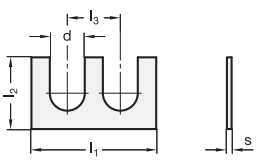


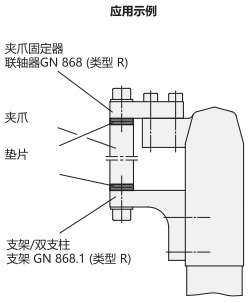


**GN 871**

| 说明 | l1 | s | d | l2 | l3 | ⚖ |
|---|---|---|---|---|---|---|
| GN 871-30 | 30 | 0.1 \| 0.2 \| 0.3 \| 0.5 \| 1 | 9.2 | 13 | 17 | 1 |
| GN 871-40 | 40 | 0.1 \| 0.2 \| 0.3 \| 0.5 \| 1 | 11.2 | 17 | 23 | 1 |
| GN 871-50 | 50 | 0.1 \| 0.2 \| 0.3 \| 0.5 \| 1 | 13.2 | 20 | 30 | 2 |
| GN 871-60 | 60 | 0.1 \| 0.2 \| 0.3 \| 0.5 \| 1 | 13.2 | 20 | 40 | 4 |




ELESA 和 GANTER 依法保留所有权利。
复制我方图纸时需始终提及来源。

# 接近开关

**用于气动紧固夹具, 感应传感器**

### 规格

开关载荷: 0.2 A
开关载荷: 0 to 100 mA
电压降幅: ≤ 2 V
温度范围: 0° to 50° C
防护等级: IP 65
发光二极管显示:

- 绿色:工作电压。
- 红色:开关处于关位。
- 黄色:开关处于开位。

### 信息

气动紧固夹具装上GN 893.1、GN 893.2、GN 893.3和GN 893.4接近开关可以感应受控信号, LED指示操作和开关位置。
可用螺钉直接将接近开关固定在强力夹的任意一侧。
包含一个塑料过渡板和两个M4带帽螺钉。

### 附件

带连接器的电缆
4电极,长度5或10米:

- GN 330-M12x1-4-G-5 (参见页 1448)
- GN 330-M12x1-4-G-10 (参见页 1448)

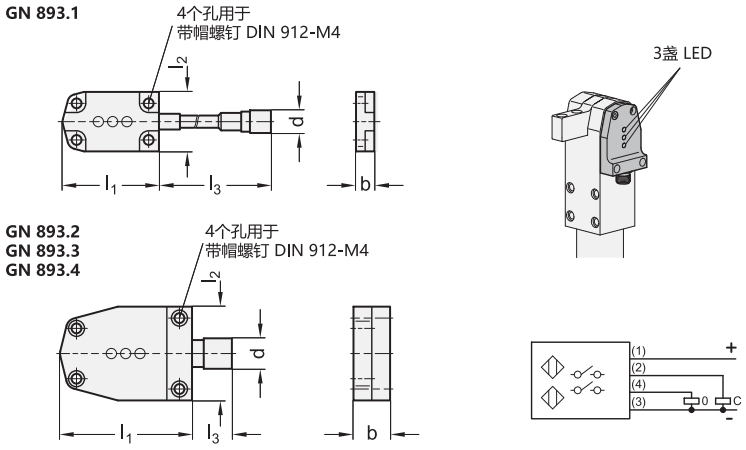


**GN 893.1 / GN 893.2 / GN 893.3 / GN 893.4**

| 强力夹 | 接近开关 | b | d 接头 4电极 | l1 -0.2 | l2 | l3 | ⚖ |
|---|---|---|---|---|---|---|---|
| GN 864-20-BL | GN 893.1 | 8 | M 12 x 1 | 42 | 26 | 110 (PVC cable) | 20 |
| GN 864-32-BL | GN 893.2 | 16 | M 12 x 1 | 57.5 | 41 | 10 | 26 |
| GN 864-40-BL | GN 893.3 | 16 | M 12 x 1 | 73 | 48 | 10 | 31 |
| GN 864-50-BL | GN 893.4 | 16 | M 12 x 1 | 73 | 48 | 10 | 31 |
| GN 865-20-BI | GN 893.1 | 8 | M 12 x 1 | 42 | 26 | 110 (PVC cable) | 20 |
| GN 865-32-BI | GN 893.2 | 16 | M 12 x 1 | 57.5 | 41 | 10 | 26 |
| GN 865-40-BI | GN 893.3 | 16 | M 12 x 1 | 73 | 48 | 10 | 31 |
| GN 865-50-BI | GN 893.4 | 16 | M 12 x 1 | 73 | 48 | 10 | 31 |
| GN 866-20-BC | GN 893.1 | 8 | M 12 x 1 | 42 | 26 | 110 (PVC cable) | 20 |
| GN 866-32-BC | GN 893.2 | 16 | M 12 x 1 | 57.5 | 41 | 10 | 26 |
| GN 866-40-BC | GN 893.3 | 16 | M 12 x 1 | 73 | 48 | 10 | 31 |



ELESA 和 GANTER 依法保留所有权利。
复制我方图纸时需始终提及来源。

ELESA 和 GANTER 依法保留所有权利。
复制我方图纸时需始终提及来源。

# GN 8330

## 钩形夹

**钢 / 不锈钢**

### 规格

**类型**

- **A**型: 不带弹簧开口销
- **B**型: 带弹簧开口销

**钢制款式 ST**
镀锌，蓝钝处理

**不锈钢款式 NI**
AISI 304

### 信息

钩形夹GN 8330的突出特点是优异的性能与设计。集成的弹簧装置将锁定杆和夹紧钩保持在打开位置，使之能够轻松操作。
一旦超过顶死点，金属片的弹性会使钩形夹闭合。在夹紧位置，钻孔间距要求为$m_2$。
钩形夹经过行程w，被其连接的元件可在夹紧过程中聚拢。
此钩形夹带有弹簧开口销，可以防止意外打开。弹簧开口销置于d2安装孔内，也可以通过d2密封。表中给出的保持力是指导值，针对钩形夹承受的静态拉伸负载。当然，根据不同的使用环境及条件（例如，暴露于振动或冲击时）保持力可能受影响。
下表所示的值，是作用于钩形夹潜在静态拉伸张力指导值。钩形夹的使用场合的状况（暴露在振动、冲击下），可能对其夹持力产生不利影响。
必须采用带内凹平头的螺钉才能确保其实现正常功能。钻孔板也可使用普通铆钉安装。

### 可按需提供

- 弹簧开口销

### 技术信息

- 不锈钢特性 (参见页 A26)

### 功能描述

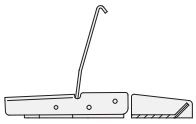

如果不操作（即不在夹紧位置），则锁定杆和夹紧钩由两个扭力弹簧保持在图示的位置。

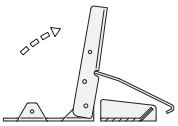

提拉夹紧杆旋转夹紧钩固定至托架上。

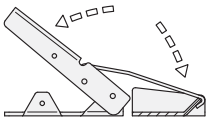

对于夹紧动作，夹紧钩被压入卡锁支架中，并且锁紧杆同时变成起始（夹持）位置。

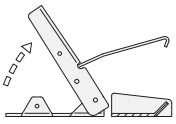

提起锁紧杆即可松开夹具





ELESA 和 GANTER 依法保留所有权利。
复制我方图纸时需始终提及来源。

# GN 8330 | 钩形夹

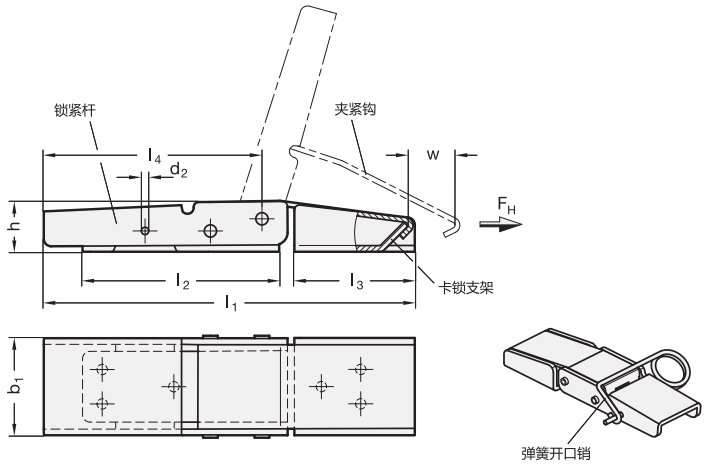


b1=40,孔位布局

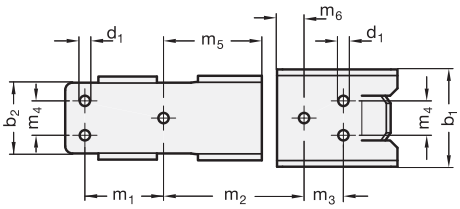


b1=15/20/29，孔位布局

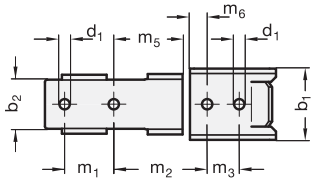


**GN 8330**

| 说明 | b1 | FH 以N 计算 | b2 | d1 | d2 | h | l1 ≈ | l2 | l3 | l4 | m1 | m2 | m3 | m4 | m5 | m6 | w ≈ | ⚖ |
|---|---|---|---|---|---|---|---|---|---|---|---|---|---|---|---|---|---|---|
| GN 8330-15-ST-A | 15 | 100 | 9.5 | 3.4 | 1.4 | 8 | 53 | 25 | 17 | 31.5 | 9.5 | 13.5 | 6.2 | - | 8.5 | 3 | 11 | 16 |
| GN 8330-20-ST-A | 20 | 300 | 13 | 3.4 | 1.8 | 10 | 76 | 34 | 25 | 44 | 8 | 29 | 8 | - | 22 | 4 | 9 | 35 |
| GN 8330-29-ST-A | 29 | 600 | 20 | 4.2 | 2.5 | 15 | 111 | 56 | 35 | 67 | 20 | 38.8 | 13 | - | 28 | 7 | 11 | 123 |
| GN 8330-40-ST-A | 40 | 1200 | 29 | 4.2 | 3 | 20 | 152 | 80 | 49 | 89 | 32 | 57.3 | 16 | 14 | 40 | 11 | 19 | 289 |
| GN 8330-15-ST-B | 15 | 100 | 9.5 | 3.4 | 1.4 | 8 | 53 | 25 | 17 | 31.5 | 9.5 | 13.5 | 6.2 | - | 8.5 | 3 | 11 | 17 |
| GN 8330-20-ST-B | 20 | 300 | 13 | 3.4 | 1.8 | 10 | 76 | 34 | 25 | 44 | 8 | 29 | 8 | - | 22 | 4 | 9 | 36 |
| GN 8330-29-ST-B | 29 | 600 | 20 | 4.2 | 2.5 | 15 | 111 | 56 | 35 | 67 | 20 | 38.8 | 13 | - | 28 | 7 | 11 | 128 |
| GN 8330-40-ST-B | 40 | 1200 | 29 | 4.2 | 3 | 20 | 152 | 80 | 49 | 89 | 32 | 57.3 | 16 | 14 | 40 | 11 | 19 | 294 |

**GN 8330-NI** 不锈钢

| 说明 | b1 | FH 以N 计算 | b2 | d1 | d2 | h | l1 ≈ | l2 | l3 | l4 | m1 | m2 | m3 | m4 | m5 | m6 | w ≈ | ⚖ |
|---|---|---|---|---|---|---|---|---|---|---|---|---|---|---|---|---|---|---|
| GN 8330-15-NI-A | 15 | 100 | 9.5 | 3.4 | 1.4 | 8 | 53 | 25 | 17 | 31.5 | 9.5 | 13.5 | 6.2 | - | 8.5 | 3 | 11 | 15 |
| GN 8330-20-NI-A | 20 | 300 | 13 | 3.4 | 1.8 | 10 | 76 | 34 | 25 | 44 | 8 | 29 | 8 | - | 22 | 4 | 9 | 37 |
| GN 8330-29-NI-A | 29 | 600 | 20 | 4.2 | 2.5 | 15 | 111 | 56 | 35 | 67 | 20 | 38.8 | 13 | - | 28 | 7 | 11 | 117 |
| GN 8330-40-NI-A | 40 | 1200 | 29 | 4.2 | 3 | 20 | 152 | 80 | 49 | 89 | 32 | 57.3 | 16 | 14 | 40 | 11 | 19 | 281 |
| GN 8330-15-NI-B | 15 | 100 | 9.5 | 3.4 | 1.4 | 8 | 53 | 25 | 17 | 31.5 | 9.5 | 13.5 | 6.2 | - | 8.5 | 3 | 11 | 17 |
| GN 8330-20-NI-B | 20 | 300 | 13 | 3.4 | 1.8 | 10 | 76 | 34 | 25 | 44 | 8 | 29 | 8 | - | 22 | 4 | 9 | 38 |
| GN 8330-29-NI-B | 29 | 600 | 20 | 4.2 | 2.5 | 15 | 111 | 56 | 35 | 67 | 20 | 38.8 | 13 | - | 28 | 7 | 11 | 122 |
| GN 8330-40-NI-B | 40 | 1200 | 29 | 4.2 | 3 | 20 | 152 | 80 | 49 | 89 | 32 | 57.3 | 16 | 14 | 40 | 11 | 19 | 286 |



ELESA 和 GANTER 依法保留所有权利。
复制我方图纸时需始终提及来源。

# GN 821

## 钩形夹

**钢 / 不锈钢**

### 规格

**类型**

- **A**型: 无安全销。
- **S**型: 带安全销。
- **SV**型: 为安全起见, 带挂锁。
- **SS**型: 带锁。

**识别号**

- No. **1**: 长款
- No. **2**: 短款

**钢制款式 ST**

镀锌, 蓝钝处理

**不锈钢款式 NI**

只有A型, S和SV

- 金属板部件 AISI 304
- 钩型夹 / 销 AISI 303

### 信息

GN 821型钩形夹可用于牢固夹持活板和容器盖。夹紧动作从中心牢牢锁住这些部件, 从而起到防振作用。
夹紧钩的行程 $w_1$为向上6mm,即可拉动各部件相互夹紧。夹紧范围$w_2$可通过夹紧钩上的 M6 螺纹轴调节。
S, SV 和 SS型可防止钩型夹意外松脱。
标准版SS型钩型夹带相同的锁和/或钥匙。
下表所列载荷值, 仅为锁扣可承受的额定静拉力参照值。根据钩形夹的使用场合不同, 如在振动、冲击负荷等条件下, 夹持力会受到不利影响。
包含固定托架。

### 技术信息

不锈钢特性 (见页面A26)

识别号 **1**

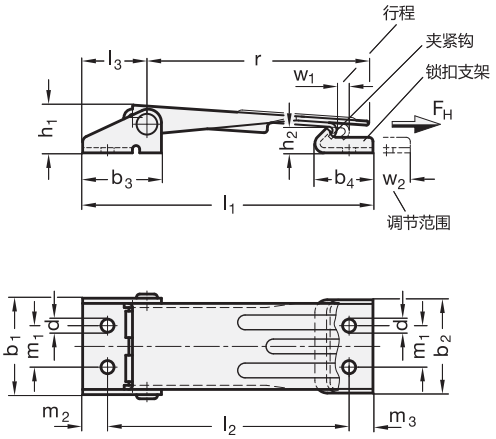


识别号 **2**

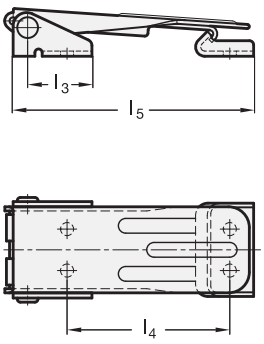




ELESA 和 GANTER 依法保留所有权利。
复制我方图纸时需始终提及来源。

# GN 821

## 钩形夹

长款（识别号1）
如图所示
**A** 型
无安全销

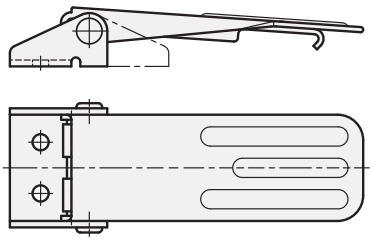

**S** 型
带安全销

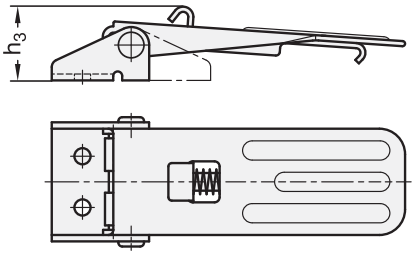


**SV** 型
带挂锁

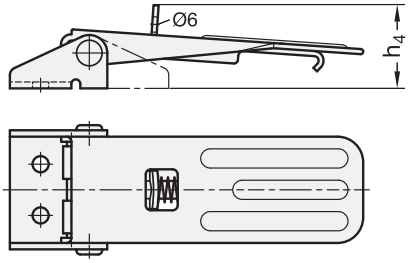


**SS** 型
带钥匙锁

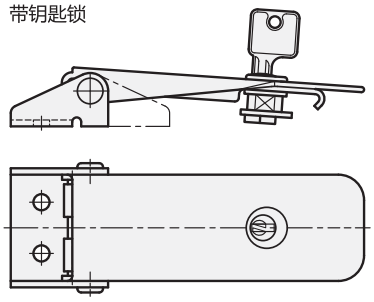

**GN 821**

| 说明 | 尺寸 | FH 以 N计算 | b1 | b2 | b3 | b4 | h1 | h2 | h3 | h4 | l1 min. | l2 min. | l3 | l4 min. | l5 min. | d | m1 | m2 | m3 | r | w1 ≈ | w2 ≈ | ⚖ |
|---|---|---|---|---|---|---|---|---|---|---|---|---|---|---|---|---|---|---|---|---|---|---|---|
| GN 821-400-A-ST-1 | 400 | 4000 | 46.5 | 45 | 38 | 27 | 22 | 12 | - | - | 144 | 120.5 | 32 | - | - | 6.3 | 20 | 12 | 11.5 | 107.5 | 6.5 | 15 | 213 |
| GN 821-400-A-ST-2 | 400 | 4000 | 46.5 | 45 | 38 | 27 | 22 | 12 | - | - | - | - | 32 | 80.5 | 118 | 6.3 | 20 | 12 | 11.5 | 107.5 | 6.5 | 15 | 210 |
| GN 821-400-S-ST-1 | 400 | 4000 | 46.5 | 45 | 38 | 27 | 22 | 12 | 28.5 | - | 147 | 123.5 | 32 | - | - | 6.3 | 20 | 12 | 11.5 | 107.5 | 6.5 | 8 | 220 |
| GN 821-400-S-ST-2 | 400 | 4000 | 46.5 | 45 | 38 | 27 | 22 | 12 | 28.5 | - | - | - | 32 | 83.5 | 121 | 6.3 | 20 | 12 | 11.5 | 107.5 | 6.5 | 8 | 204 |
| GN 821-400-SV-ST-1 | 400 | 4000 | 46.5 | 45 | 38 | 27 | 22 | 12 | - | 32.5 | 144 | 120.5 | 32 | - | - | 6.3 | 20 | 12 | 11.5 | 107.5 | 6.5 | 15 | 220 |
| GN 821-400-SV-ST-2 | 400 | 4000 | 46.5 | 45 | 38 | 27 | 22 | 12 | - | 32.5 | - | - | 32 | 80.5 | 118 | 6.3 | 20 | 12 | 11.5 | 107.5 | 6.5 | 15 | 220 |
| GN 821-400-SS-ST-1 | 400 | 4000 | 46.5 | 45 | 38 | 27 | 22 | 12 | - | - | 147 | 123.5 | 32 | - | - | 6.3 | 20 | 12 | 11.5 | 107.5 | 6.5 | 8 | 240 |
| GN 821-400-SS-ST-2 | 400 | 4000 | 46.5 | 45 | 38 | 27 | 22 | 12 | - | - | - | - | 32 | 83.5 | 121 | 6.3 | 20 | 12 | 11.5 | 107.5 | 6.5 | 8 | 240 |

**GN 821-NI** 不锈钢

| 说明 | 尺寸 | FH 以 N计算 | b1 | b2 | b3 | b4 | h1 | h2 | h3 | h4 | l1 min. | l2 min. | l3 | l4 min. | l5 min. | d | m1 | m2 | m3 | r | w1 ≈ | w2 ≈ | ⚖ |
|---|---|---|---|---|---|---|---|---|---|---|---|---|---|---|---|---|---|---|---|---|---|---|---|
| GN 821-400-A-NI-1 | 400 | 4000 | 46.5 | 45 | 38 | 27 | 22 | 12 | - | - | 144 | 120.5 | 32 | - | - | 6.3 | 20 | 12 | 11.5 | 107.5 | 6.5 | 15 | 220 |
| GN 821-400-A-NI-2 | 400 | 4000 | 46.5 | 45 | 38 | 27 | 22 | 12 | - | - | - | - | 32 | 80.5 | 118 | 6.3 | 20 | 12 | 11.5 | 107.5 | 6.5 | 15 | 208 |
| GN 821-400-S-NI-1 | 400 | 4000 | 46.5 | 45 | 38 | 27 | 22 | 12 | 28.5 | - | 147 | 123.5 | 32 | - | - | 6.3 | 20 | 12 | 11.5 | 107.5 | 6.5 | 8 | 220 |
| GN 821-400-S-NI-2 | 400 | 4000 | 46.5 | 45 | 38 | 27 | 22 | 12 | 28.5 | - | - | - | 32 | 83.5 | 121 | 6.3 | 20 | 12 | 11.5 | 107.5 | 6.5 | 8 | 218 |
| GN 821-400-SV-NI-1 | 400 | 4000 | 46.5 | 45 | 38 | 27 | 22 | 12 | - | 32.5 | 144 | 120.5 | 32 | - | - | 6.3 | 20 | 12 | 11.5 | 107.5 | 6.5 | 15 | 220 |
| GN 821-400-SV-NI-2 | 400 | 4000 | 46.5 | 45 | 38 | 27 | 22 | 12 | - | 32.5 | - | - | 32 | 80.5 | 118 | 6.3 | 20 | 12 | 11.5 | 107.5 | 6.5 | 15 | 220 |



ELESA 和 GANTER 依法保留所有权利。
复制我方图纸时需始终提及来源。

# GN 831



## 钩形夹

**钢 / 不锈钢**

### 规格

**类型**

- **A**型:无安全销。
- **S**型: 带安全销。
- **SV**型: 为安全起见, 带挂锁。

**识别号**

- No. **1**: 长款
- No. **2**: 短款

**钢制款式 ST**

镀锌, 蓝钝处理

**不锈钢款式 NI**

- 金属板部件 AISI 304
- 钩型夹 / 销 AISI 303

### 信息

GN 831型钩形夹可用于牢牢夹持活板、容器盖。夹紧动作从中心牢牢锁住这些部件, 从而起到防振作用。
夹紧钩的行程 $w_1$为向上6mm,即可拉动各部件相互夹紧。夹紧范围 $w_2$ 可通过夹紧钩上的 M6 螺纹轴调节。
S, SV 型可防止钩型夹意外松脱。
头部低矮的螺钉, 如DIN 6912适用于固定钩型夹。
下表所列载荷值, 仅为锁扣可承受的额定静拉力参照值。根据钩形夹的使用场合不同, 如在振动、冲击负荷等条件下, 夹持力会受到不利影响。
包含固定托架。

### 技术信息

- 不锈钢特性 (参见页 A26)

识别号1

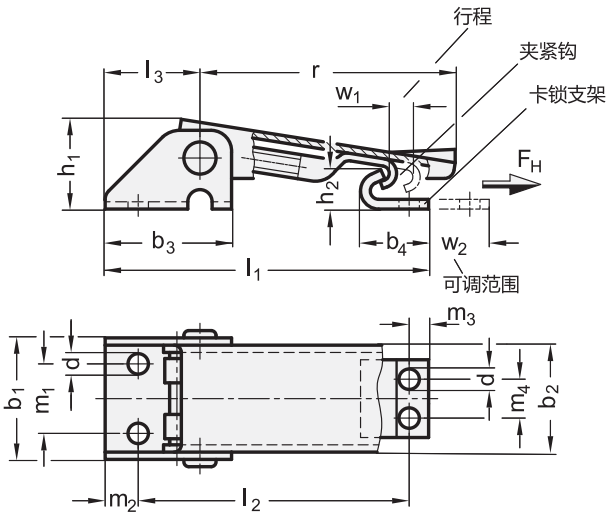


识别号2

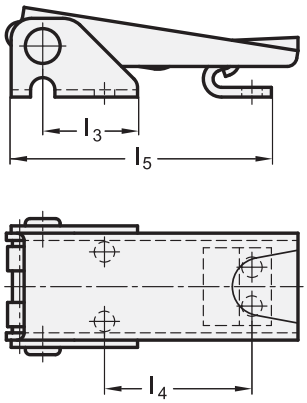




ELESA 和 GANTER 依法保留所有权利。
复制我方图纸时需始终提及来源。

# GN 831

## 钩形夹

不同长度的型号
（识别号1）如图所示

**A** 型
无安全销

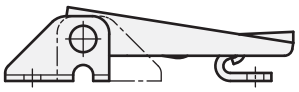

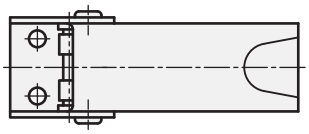

**S** 型
带安全销

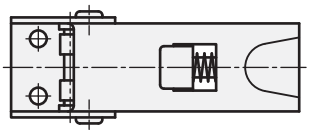

**SV** 型
带挂锁

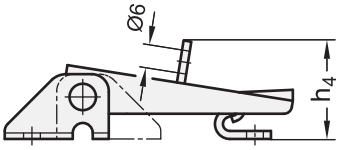


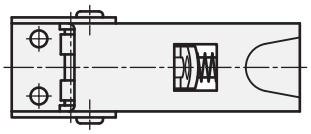

**GN 831**

| 说明 | 尺寸 | FH 以N 计算 | b1 | b2 | b3 | b4 | d | h1 | h2 | h3 | h4 | l1 min. | l2 min. | l3 | l4 min. | l5 min. | m1 | m2 | m3 | m4 | r | w1 ≈ | w2 ≈ | ⚖ |
|---|---|---|---|---|---|---|---|---|---|---|---|---|---|---|---|---|---|---|---|---|---|---|---|---|
| GN 831-100-A-ST-1 | 100 | 1000 | 25.5 | 22 | 26 | 14 | 4.2 | 18.5 | 8.5 | - | - | 67 | 56 | 19.5 | - | - | 14.3 | 7 | 4 | 8 | 51 | 5.5 | 12 | 55 |
| GN 831-100-A-ST-2 | 100 | 1000 | 25.5 | 22 | 26 | 14 | 4.2 | 18.5 | 8.5 | - | - | - | - | 19.5 | 31 | 54 | 14.3 | 7 | 4 | 8 | 51 | 5.5 | 12 | 40 |
| GN 831-100-S-ST-1 | 100 | 1000 | 25.5 | 22 | 26 | 14 | 4.2 | 18.5 | 8.5 | 21.5 | - | 74 | 63 | 19.5 | - | - | 14.3 | 7 | 4 | 8 | 51 | 5.5 | 8 | 60 |
| GN 831-100-S-ST-2 | 100 | 1000 | 25.5 | 22 | 26 | 14 | 4.2 | 18.5 | 8.5 | 21.5 | - | - | - | 19.5 | 38 | 61 | 14.3 | 7 | 4 | 8 | 51 | 5.5 | 8 | 58 |
| GN 831-100-SV-ST-1 | 100 | 1000 | 25.5 | 22 | 26 | 14 | 4.2 | 18.5 | 8.5 | - | 25.5 | 67 | 56 | 19.5 | - | - | 14.3 | 7 | 4 | 8 | 51 | 5.5 | 12 | 55 |
| GN 831-100-SV-ST-2 | 100 | 1000 | 25.5 | 22 | 26 | 14 | 4.2 | 18.5 | 8.5 | - | 25.5 | - | - | 19.5 | 31 | 54 | 14.3 | 7 | 4 | 8 | 51 | 5.5 | 12 | 55 |

**GN 831-NI** 不锈钢

| 说明 | 尺寸 | FH 以N 计算 | b1 | b2 | b3 | b4 | d | h1 | h2 | h3 | h4 | l1 min. | l2 min. | l3 | l4 min. | l5 min. | m1 | m2 | m3 | m4 | r | w1 ≈ | w2 ≈ | ⚖ |
|---|---|---|---|---|---|---|---|---|---|---|---|---|---|---|---|---|---|---|---|---|---|---|---|---|
| GN 831-100-A-NI-1 | 100 | 1000 | 25.5 | 22 | 26 | 14 | 4.2 | 18.5 | 8.5 | - | - | 67 | 56 | 19.5 | - | - | 14.3 | 7 | 4 | 8 | 51 | 5.5 | 12 | 54 |
| GN 831-100-A-NI-2 | 100 | 1000 | 25.5 | 22 | 26 | 14 | 4.2 | 18.5 | 8.5 | - | - | - | - | 19.5 | 31 | 54 | 14.3 | 7 | 4 | 8 | 51 | 5.5 | 12 | 54 |
| GN 831-100-S-NI-1 | 100 | 1000 | 25.5 | 22 | 26 | 14 | 4.2 | 18.5 | 8.5 | 21.5 | - | 74 | 63 | 19.5 | - | - | 14.3 | 7 | 4 | 8 | 51 | 5.5 | 8 | 50 |
| GN 831-100-S-NI-2 | 100 | 1000 | 25.5 | 22 | 26 | 14 | 4.2 | 18.5 | 8.5 | 21.5 | - | - | - | 19.5 | 38 | 61 | 14.3 | 7 | 4 | 8 | 51 | 5.5 | 8 | 49 |
| GN 831-100-SV-NI-1 | 100 | 1000 | 25.5 | 22 | 26 | 14 | 4.2 | 18.5 | 8.5 | - | 25.5 | 67 | 56 | 19.5 | - | - | 14.3 | 7 | 4 | 8 | 51 | 5.5 | 12 | 57 |
| GN 831-100-SV-NI-2 | 100 | 1000 | 25.5 | 22 | 26 | 14 | 4.2 | 18.5 | 8.5 | - | 25.5 | - | - | 19.5 | 31 | 54 | 14.3 | 7 | 4 | 8 | 51 | 5.5 | 12 | 55 |



ELESA 和 GANTER 依法保留所有权利。
复制我方图纸时需始终提及来源。

# TLA.

## 钩形夹

**钢制或不锈钢制**

**标准型号**
- **TLA**: 基本款钩形夹。
- **TLAL**: 带挂锁孔的钩形夹。
- **TLAS**: 带有安全止动装置、RAL 3000 红色高科技聚合体按钮或不锈钢弹簧。

在上述标准型号之后添加材料和表面处理形式的索引：
- **Z**: 杆身及支架的材质为镀锌钢。
- **SST**: 杆身和托架的材质为AISI 304 不锈钢。
- **NH**: 杆身和托架的材质为镀镍钢。

**按需提供的特殊型号**
- 无电镀钢制钩形夹。
- 不同形状与饰面的锁扣支架。

径向强度测试

TLA
TLA.SST

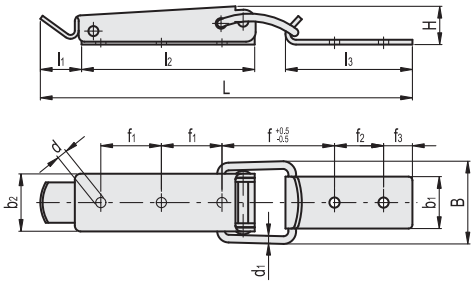


**TLA.Z**

| 代码 | 型号 | b2 | L | B | H | d | d1 | b1 | l1 | l2 | l3 | f | f1 | f2 | f3 | 最大工作载荷 [N] | 破坏载荷 [N] | ⚖ |
|---|---|---|---|---|---|---|---|---|---|---|---|---|---|---|---|---|---|---|
| 420081 | TLA.Z-16.4/102+R | 16.4 | 102 | 23 | 11 | 3.2 | 2 | 13 | 16 | 44 | 30 | 34.5 | 12.5 | 12 | 5 | 550 | 1200 | 31 |
| 420061 | TLA.Z-23/140.5+R | 23 | 140.5 | 34 | 12.5 | 4.1 | 3 | 19 | 16 | 70 | 43 | 38 | 22.5 | 20 | 8 | 1500 | 3000 | 78 |
| 420051 | TLA.Z-30/193.5+R | 30 | 193.5 | 43 | 19 | 5.3 | 4 | 27 | 21.5 | 90 | 66 | 58.5 | 31.5 | 25.5 | 15 | 2000 | 4000 | 188 |

**TLA.SST** 不锈钢

| 代码 | 型号 | b2 | L | B | H | d | d1 | b1 | l1 | l2 | l3 | f | f1 | f2 | f3 | 最大工作载荷 [N] | 破坏载荷 [N] | ⚖ |
|---|---|---|---|---|---|---|---|---|---|---|---|---|---|---|---|---|---|---|
| 420082 | TLA.SST-16.4/102+R | 16.4 | 102 | 23 | 11 | 3.2 | 2 | 13 | 16 | 44 | 30 | 34.5 | 12.5 | 12 | 5 | 550 | 1200 | 31 |
| 420062 | TLA.SST-23/140.5+R | 23 | 140.5 | 34 | 12.5 | 4.1 | 3 | 19 | 16 | 70 | 43 | 38 | 22.5 | 20 | 8 | 1500 | 3000 | 78 |
| 420052 | TLA.SST-30/193.5+R | 30 | 193.5 | 43 | 19 | 5.3 | 4 | 27 | 21.5 | 90 | 66 | 58.5 | 31.5 | 25.5 | 15 | 2000 | 4000 | 188 |



ELESA 和 GANTER 依法保留所有权利。
复制图纸时请注明出处。

TLAL
TLAL.SST

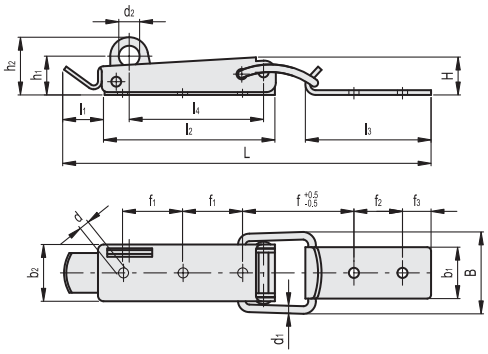


TLAL.Z

| 代码 | 型号 | b2 | L | B | H | d | d1 | d2 | b1 | l1 | l2 | l3 | l4 | f | f1 | f2 | f3 | h1 | h2 | 最大工作载荷 [N] | 破坏载荷 [N] | ⚖ |
|---|---|---|---|---|---|---|---|---|---|---|---|---|---|---|---|---|---|---|---|---|---|---|
| 420085 | TLAL.Z-16.4/102+R | 16.4 | 102 | 23 | 11 | 3.2 | 2 | 4 | 13 | 16 | 44 | 30 | 34.5 | 34.5 | 12.5 | 12 | 5 | 11.5 | 15.5 | 550 | 1200 | 32 |
| 420063 | TLAL.Z-23/140.5+R | 23 | 140.5 | 34 | 12.5 | 4.1 | 3 | 7 | 19 | 16 | 70 | 43 | 55 | 38 | 22.5 | 20 | 8 | 13 | 20 | 1500 | 3000 | 79 |
| 420053 | TLAL.Z-30/193.5+R | 30 | 193.5 | 43 | 19 | 5.3 | 4 | 11 | 27 | 21.5 | 90 | 66 | 71 | 58.5 | 31.5 | 25.5 | 15 | 20.5 | 30.5 | 2000 | 4000 | 189 |

TLAL.SST 不锈钢

| 代码 | 型号 | b2 | L | B | H | d | d1 | d2 | b1 | l1 | l2 | l3 | l4 | f | f1 | f2 | f3 | h1 | h2 | 最大工作载荷 [N] | 破坏载荷 [N] | ⚖ |
|---|---|---|---|---|---|---|---|---|---|---|---|---|---|---|---|---|---|---|---|---|---|---|
| 420086 | TLAL.SST-16.4/102+R | 16.4 | 102 | 23 | 11 | 3.2 | 2 | 4 | 13 | 16 | 44 | 30 | 34.5 | 34.5 | 12.5 | 12 | 5 | 11.5 | 15.5 | 550 | 1200 | 32 |
| 420064 | TLAL.SST-23/140.5+R | 23 | 140.5 | 34 | 12.5 | 4.1 | 3 | 7 | 19 | 16 | 70 | 43 | 55 | 38 | 22.5 | 20 | 8 | 13 | 20 | 1500 | 3000 | 79 |
| 420054 | TLAL.SST-30/193.5+R | 30 | 193.5 | 43 | 19 | 5.3 | 4 | 11 | 27 | 21.5 | 90 | 66 | 71 | 58.5 | 31.5 | 25.5 | 15 | 20.5 | 30.5 | 2000 | 4000 | 189 |

TLAS.NH-30/193.5+R
TLAS.SST-30/193.5+R

TLAS.Z-16.4/102+R
TLAS.SST-16.4/102+R

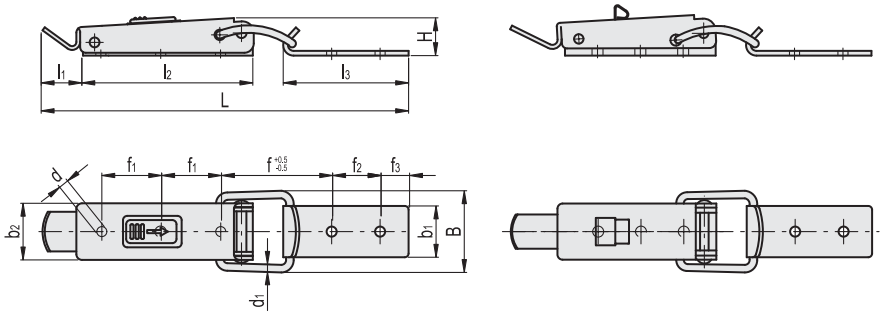


TLAS.

| 代码 | 型号 | b2 | L | B | H | d | d1 | b1 | l1 | l2 | l3 | f | f1 | f2 | f3 | 最大工作载荷 [N] | 破坏载荷 [N] | ⚖ |
|---|---|---|---|---|---|---|---|---|---|---|---|---|---|---|---|---|---|---|
| 420083 | TLAS.Z-16.4/102+R | 16.4 | 102 | 23 | 11 | 3.2 | 2 | 13 | 16 | 44 | 30 | 34.5 | 12.5 | 12 | 5 | 550 | 1200 | 32 |
| 420055 | TLAS.NH-30/193.5+R | 30 | 193.5 | 43 | 19 | 5.3 | 4 | 27 | 21.5 | 90 | 66 | 58.5 | 31.5 | 25.5 | 15 | 2000 | 4000 | 189 |

TLAS.SST 不锈钢

| 代码 | 型号 | b2 | L | B | H | d | d1 | b1 | l1 | l2 | l3 | f | f1 | f2 | f3 | 最大工作载荷 [N] | 破坏载荷 [N] | ⚖ |
|---|---|---|---|---|---|---|---|---|---|---|---|---|---|---|---|---|---|---|
| 420084 | TLAS.SST-16.4/102+R | 16.4 | 102 | 23 | 11 | 3.2 | 2 | 13 | 16 | 44 | 30 | 34.5 | 12.5 | 12 | 5 | 550 | 1200 | 32 |
| 420056 | TLAS.SST-30/193.5+R | 30 | 193.5 | 43 | 19 | 5.3 | 4 | 27 | 21.5 | 90 | 66 | 58.5 | 31.5 | 25.5 | 15 | 2000 | 4000 | 189 |



ELESA 和 GANTER 依法保留所有权利。
复制图纸时请注明出处。

# TLC.

## 钩形夹

**钢制或不锈钢制**

**标准型号**
- **TLC.Z**:镀锌钢。
- **TLC.SST**: AISI 304不锈钢。

**按需提供的特殊型号**
- 无电镀钢制钩形夹。
- 不同形状与饰面的锁扣支架。

径向强度测试

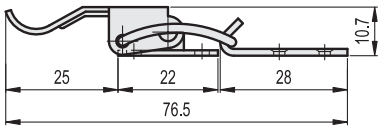


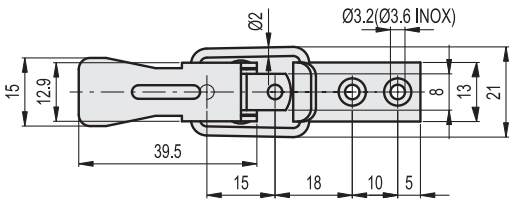


**TLC.Z**

| 代码 | 型号 | 最大工作载荷 [N] | 破坏载荷 [N] | ⚖ |
|---|---|---|---|---|
| 420071 | TLC.Z-15/76.5+R | 400 | 1000 | 16 |

**TLC.SST** 不锈钢

| 代码 | 型号 | 最大工作载荷 [N] | 破坏载荷 [N] | ⚖ |
|---|---|---|---|---|
| 420072 | TLC.SST-15/76.5+R | 400 | 1500 | 16 |

# TLG.

## 钩形夹

**钢制或不锈钢制**

**标准型号**
- **TLC.Z**:镀锌钢。
- **TLC.SST**: AISI 304不锈钢。

**按需提供的特殊型号**
- 无电镀钢制钩形夹。
- 不同形状与饰面的锁扣支架。

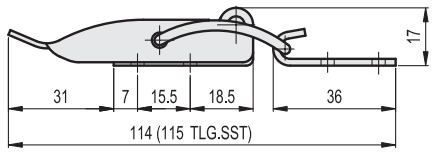


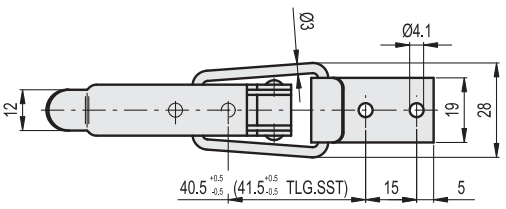


**TLG.Z**

| 代码 | 型号 | 最大工作载荷 [N] | 破坏载荷 [N] | ⚖ |
|---|---|---|---|---|
| 420111 | TLG.Z-12/114+R | 1000 | 2500 | 59 |

**TLG.SST** 不锈钢

| 代码 | 型号 | 最大工作载荷 [N] | 破坏载荷 [N] | ⚖ |
|---|---|---|---|---|
| 420112 | TLG.SST-12/114+R | 1000 | 2500 | 59 |



ELESA 和 GANTER 依法保留所有权利。
复制图纸时请注明出处。

# TLI.

## 钩形夹

**钢制或不锈钢制**

**标准型号**
- **TLI.Z**: 镀锌钢。
- **TLI.SST**: AISI 304 不锈钢。

**按需提供的特殊型号**
- 无电镀钢制钩形夹。

# TLV.

## 钩形夹

**钢制或不锈钢制**

**标准型号**
- **TLV.Z**:镀锌钢。
- **TLV.SST**: AISI 304 不锈钢。

**按需提供的特殊型号**
- 不同形状与饰面的锁扣支架。

径向强度测试

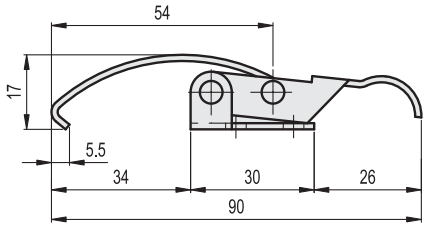


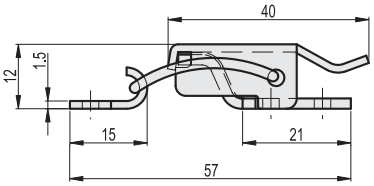


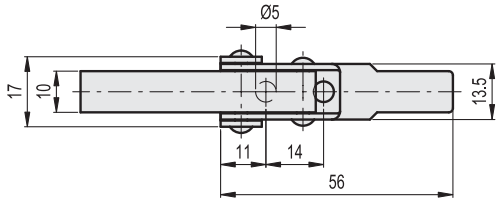


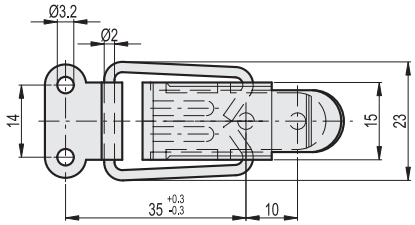


**TLI.Z**

| 代码 | 型号 | 最大工作载荷 [N] | 破坏载荷 [N] | ⚖ |
|---|---|---|---|---|
| 420131 | TLI.Z-13.5/90 | 500 | 900 | 28 |

**TLV.Z**

| 代码 | 型号 | 最大工作载荷 [N] | 破坏载荷 [N] | ⚖ |
|---|---|---|---|---|
| 420243 | TLV.Z-15/56+R | 550 | 1000 | 23 |

**TLI.SST** 不锈钢

| 代码 | 型号 | 最大工作载荷 [N] | 破坏载荷 [N] | ⚖ |
|---|---|---|---|---|
| 420132 | TLI.SST-13.5/90 | 500 | 900 | 28 |

**TLV.SST** 不锈钢

| 代码 | 型号 | 最大工作载荷 [N] | 破坏载荷 [N] | ⚖ |
|---|---|---|---|---|
| 420242 | TLV.SST-15/56+R | 550 | 1000 | 23 |




ELESA 和 GANTER 依法保留所有权利。
复制图纸时请注明出处。

# TLE.

## 钩形夹

**钢制或不锈钢制**

**标准型号**
- **TLE.Z**: 镀锌钢钩型夹。
- **TLE.SST**: AISI 304不锈钢基础款式钩形夹。
- **TLEL.Z**: 镀锌钢，基础款式带挂锁孔的钩形夹。

**按需提供的特殊型号**
- 无电镀钢制钩形夹。
- 不同形状与饰面的锁扣支架。

径向强度测试

TLE

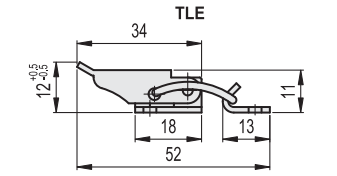


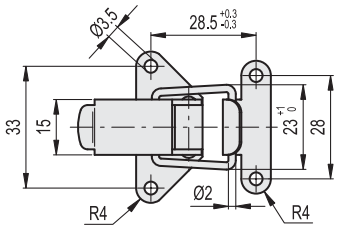


TLEL

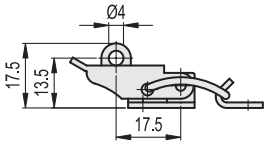


**TLE.Z**

| 代码 | 型号 | 最大工作载荷 [N] | 破坏载荷 [N] | ⚖ |
|---|---|---|---|---|
| 420091 | TLE.Z-15/52+R | 550 | 1200 | 21 |

**TLE.SST** 不锈钢

| 代码 | 型号 | 最大工作载荷 [N] | 破坏载荷 [N] | ⚖ |
|---|---|---|---|---|
| 420092 | TLE.SST-15/52+R | 550 | 1800 | 21 |

**TLEL.Z**

| 代码 | 型号 | 最大工作载荷 [N] | 破坏载荷 [N] | ⚖ |
|---|---|---|---|---|
| 420093 | TLEL.Z-15/52+R | 550 | 1800 | 21 |





ELESA 和 GANTER 依法保留所有权利。
复制图纸时请注明出处。

# TLF.

## 可调节钩形夹

**钢制或不锈钢制**

**标准型号**
- **TLF**:基础款式钩形夹。
- **TLFS**: 带有安全止动装置、RAL 3000 红色高科技聚合体按钮的钩形夹。

在上述标准型号之后添加材料和表面处理形式的索引:
- **Z**:镀锌钢。
- **SST**: AISI 304 不锈钢。
- **NH**: 镀镍钢。

**按需提供的特殊型号**
- 无电镀钢制钩形夹。
- 不同形状与饰面的锁扣支架。

径向强度测试

TLF

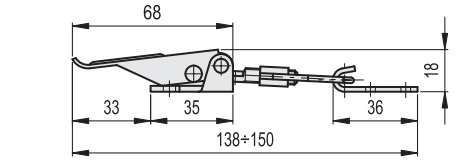


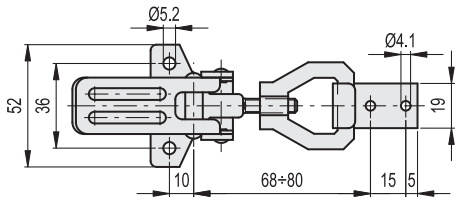


TLFS

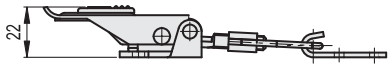


**TLF.Z - TLFS.NH**

| 代码 | 型号 | 最大工作载荷 [N] | 破坏载荷 [N] | ⚖ |
|---|---|---|---|---|
| 420101 | TLF.Z-24/138-150+R | 1100 | 2500 | 101 |
| 420103 | TLFS.NH-24/138-150+R | 1100 | 2500 | 103 |

**TLF.SST - TLFS.SST** 不锈钢

| 代码 | 型号 | 最大工作载荷 [N] | 破坏载荷 [N] | ⚖ |
|---|---|---|---|---|
| 420102 | TLF.SST-24/138-150+R | 1100 | 2500 | 101 |
| 420104 | TLFS.SST-24/138-150+R | 1100 | 2500 | 103 |




ELESA 和 GANTER 依法保留所有权利。
复制图纸时请注明出处。

# TLL.

## 可调节钩形夹

**钢制**

**材料**
镀锌钢。

**按需提供的特殊型号**
钩形夹材质为 AISI 304不锈钢。

径向强度测试

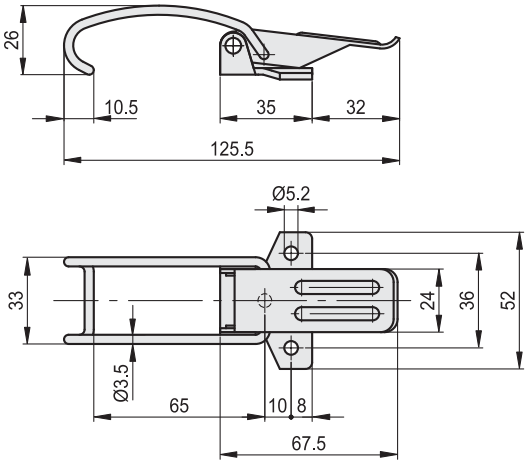


| 代码 | 型号 | 最大工作载荷 [N] | 破坏载荷 [N] | ⚖ |
|---|---|---|---|---|
| 420141 | TLL.Z-24/125 | 200 | 3500 | 77 |

# TLP.

## 可调节钩形夹

**钢制**

**材料**
镀锌钢。

**按需提供的特殊型号**
钩形夹材质为 AISI 304不锈钢。

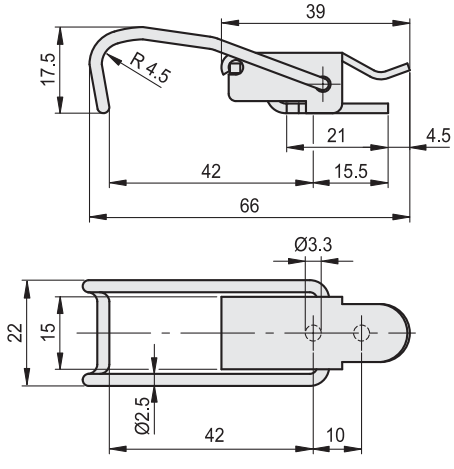


| 代码 | 型号 | 最大工作载荷 [N] | 破坏载荷 [N] | ⚖ |
|---|---|---|---|---|
| 420181 | TLP.Z-22/67 | 400 | 700 | 23 |



ELESA 和 GANTER 依法保留所有权利。
复制图纸时请注明出处。

# TLM.

## 可调节钩形夹

**钢制或不锈钢制**

**标准型号**
- **TLM.**:基础款钩形夹。
- **TLML**:带挂锁孔的钩形夹。

在上述标准型号之后添加材料和表面处理形式的索引:
- **Z**:镀锌钢。
- **SST**: AISI 304 不锈钢。

径向强度测试

TLM.

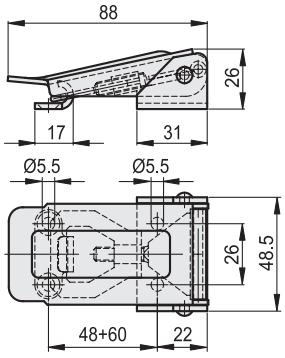


TLML.

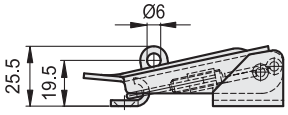


**TLM.Z - TLML.Z**

| 代码 | 型号 | 最大工作载荷 [N] | 破坏载荷 [N] | ⚖ |
|---|---|---|---|---|
| 420151 | TLM.Z-26/48-60+R | 1500 | 3000 | 175 |
| 420153 | TLML.Z-26/48-60+R | 1500 | 3000 | 175 |

**TLM.SST** 不锈钢

| | | | | |
|---|---|---|---|---|
| 420152 | TLM.SST-26/48-60+R | 1500 | 3000 | 175 |

# TLN.

## 可调节钩形夹

**钢制**

**杆身及锁扣支架的材质**
镀锌钢。

**按需提供的特殊型号**
可调节带挂锁孔的钩形夹。

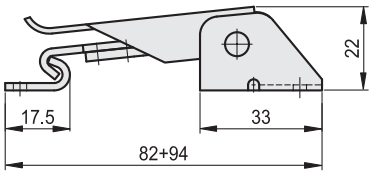


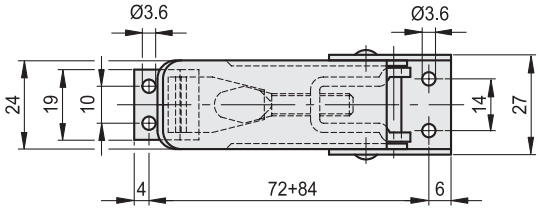


| 代码 | 型号 | 最大工作载荷 [N] | 破坏载荷 [N] | ⚖ |
|---|---|---|---|---|
| 420161 | TLN.Z-14/72-84+R | 1000 | 2000 | 74 |




ELESA 和 GANTER 依法保留所有权利。
复制图纸时请注明出处。

dera

DESIGNED
FOR ENGINEERING

# 15 液压系统附件

油塞

通气帽

液位指示器

柱式液位指示器

# TN.

## 油塞

### 高科技聚合体

**材料**
玻璃纤维加固聚酰胺基 (PA) 高科技聚合体，黑色，亚光饰面。

**密封圈**
NBR 合成橡胶。

**标准型号**
- **TN.**:无侧孔。
- **TNF.**:带侧通气孔。

**最高连续工作温度**
100°C.

**技术参数**
表内列出的拧紧扭矩，可产生理想的压力，使得密封圈保持在正确的位置上。

**可按需提供的配件**
TN.型油塞适用于安装带图形符号的铝制标牌。MH. (参见页 1665).

ELESA Original design

TN.

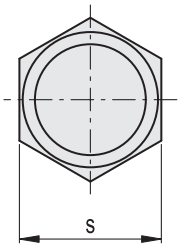


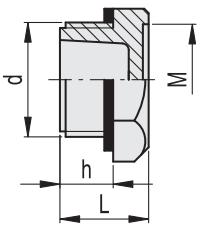


TNF.

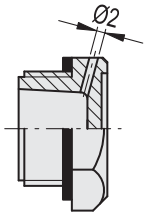


| TN. 代码 | 说明 | TNF. 代码 | 说明 | d | h | s | L | M | 拧紧扭矩 [Nm] | ⚖ |
|---|---|---|---|---|---|---|---|---|---|---|
| 58284 | TN.10x1.5 | 58334 | TNF.10x1.5 | M10x1.5 | 9 | 19 | 16 | 15 | 4÷5 | 4 |
| 58285 | TN.12x1.5 | 58335 | TNF.12x1.5 | M12x1.5 | 9 | 19 | 16 | 15 | 6÷8 | 4 |
| 58286 | TN.14x1.5 | 58336 | TNF.14x1.5 | M14x1.5 | 9 | 19 | 16 | 15 | 6÷8 | 5 |
| 58287 | TN.16x1.5 | 58337 | TNF.16x1.5 | M16x1.5 | 9 | 22 | 16 | 17 | 8÷10 | 7 |
| 58288 | TN.18x1.5 | 58338 | TNF.18x1.5 | M18x1.5 | 11 | 26 | 18 | 20.5 | 8÷10 | 8 |
| 58289 | TN.20x1.5 | 58339 | TNF.20x1.5 | M20x1.5 | 11 | 26 | 18 | 20.5 | 8÷10 | 8 |
| 58290 | TN.22x1.5 | 58340 | TNF.22x1.5 | M22x1.5 | 12 | 32 | 20 | 25 | 10÷12 | 12 |
| 58291 | TN.25x1.5 | 58343 | TNF.25x1.5 | M25x1.5 | 12 | 32 | 20 | 25 | 10÷12 | 12 |
| 58292 | TN.26x1.5 | 58344 | TNF.26x1.5 | M26x1.5 | 12 | 32 | 20 | 25 | 10÷12 | 14 |
| 58293 | TN.35x1.5 | 58345 | TNF.35x1.5 | M35x1.5 | 13 | 38 | 22 | 31 | 15÷18 | 15 |
| 58401 | TN.40x1.5 | 58451 | TNF.40x1.5 | M40x1.5 | 14 | 46 | 24 | 38 | 15÷18 | 20 |
| 58294 | TN.1/8 | 58346 | TNF.1/8 | G 1/8 | 9 | 19 | 16 | 15 | 4÷6 | 4 |
| 58295 | TN.1/4 | 58347 | TNF.1/4 | G 1/4 | 9 | 19 | 16 | 15 | 4÷6 | 4 |
| 58296 | TN.3/8 | 58348 | TNF.3/8 | G 3/8 | 9 | 22 | 16 | 17 | 8÷10 | 5 |
| 58297 | TN.1/2 | 58349 | TNF.1/2 | G 1/2 | 11 | 26 | 18 | 20.5 | 8÷10 | 8 |
| 58298 | TN.3/4 | 58350 | TNF.3/4 | G 3/4 | 12 | 32 | 20 | 25 | 10÷12 | 14 |
| 58299 | TN.1 | 58353 | TNF.1 | G 1 | 13 | 38 | 22 | 31 | 12÷15 | 18 |
| 58411 | TN.1¼ | 58461 | TNF.1 ¼ | G1 1/4 | 14 | 46 | 24 | 38 | 15÷18 | 20 |
| 58413 | TN.1½ | 58463 | TNF.1 ½ | G1 1/2 | 15 | 55 | 26 | 46 | 15÷18 | 24 |



ELESA 和 GANTER 依法保留所有权利。
复制我方图纸时需始终提及来源。

# TN-EX

## 油塞

### 高科技聚合体

**材料**
玻璃纤维加固聚酰胺基(PA)高科技聚合体，黑色，亚光饰面。

**密封圈**
NBR 合成橡胶。

**最高连续工作温度**
100°C

**符合ATEX指令**
TN-EX系列油塞符合II组2GD类设备94/9/EC　ATEX欧盟指令(易爆炸气体环境)的健康与安全要求。油塞具有“k”级防护等级，因此可安装在通过“浸液”保护的设备上，且不会降低防护等级。
TN-EX 油塞上的“II 2 G D k T5”是根据欧盟指令的标识，具体含义如下：
II：产品所适用的物质组别
2: 类型识别号
G: 易爆炸气体类型识别号(气体或蒸汽)
D: 易爆炸气体类型识别号(粉尘)
k: 浸液防护等级
T5：温度等级
室温及/或液体温度：-30 ÷ +100°C
供货时每个产品代码均随货提供符合欧盟指令的标准声明。

**技术参数**
表内列出的拧紧扭矩，可产生理想的压力，使得密封圈保持在正确的位置上。

ELESA Original design

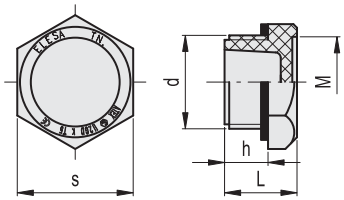


| 代码 | 说明 | d | h | s | L | M | 拧紧扭矩 [Nm] | ⚖ |
|---|---|---|---|---|---|---|---|---|
| 58296-EX | TN.3/8-EX | G 3/8 | 9 | 22 | 16 | 17 | 8÷10 | 5 |
| 58297-EX | TN.1/2-EX | G 1/2 | 11 | 26 | 18 | 20.5 | 8÷10 | 8 |
| 58298-EX | TN.3/4-EX | G 3/4 | 12 | 32 | 20 | 25 | 10÷12 | 14 |

# MH.

## 带标识与符号的标签

### 用于油塞，铝制

**材料**
亚光阳极氧化铝。
自粘贴片用于粘附在油塞头平整表面上。

**标准化图形符号**
- **MH-N**: 平整表面，无符号。
- **MH-C**: 符合DIN标准，带“FILL(注油)”图形符号。
- **MH-S**: 符合DIN标准，带“DRAIN(放油)”图形符号。

**最高连续工作温度**
100°C.

**应用**
用图形符号的油塞板是适用于插头类型应用 TN. (参见页 1664), TNR. (参见页 1666), TN-EX (参见页 1665), TCR. (参见页 1667), TCD. (参见页 1668), TSD. (参见页 1670) 和 TSR. (参见页 1671).

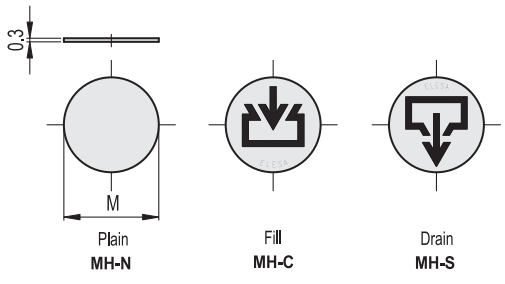


| MH-N | | MH-C | | MH-S | | |
|---|---|---|---|---|---|---|
| 代码 | 说明 | 代码 | 说明 | 代码 | 说明 | M*Ø |
| 39501 | MH.19-N | 39521 | MH.19-C | 39541 | MH.19-S | 15 |
| 39503 | MH.22-N | 39523 | MH.22-C | 39543 | MH.22-S | 17 |
| 39505 | MH.26-N | 39525 | MH.26-C | 39545 | MH.26-S | 20.5 |
| 39507 | MH.32-N | 39527 | MH.32-C | 39547 | MH.32-S | 25 |
| 39509 | MH.38-N | 39529 | MH.38-C | 39549 | MH.38-S | 31 |

M * = 对应油塞底座直径。




ELESA 和 GANTER 依法保留所有权利。
复制我方图纸时需始终提及来源。

# TNR.

RoHS PA +100° -30°

## 油塞

### 高科技聚合体

**材料**
玻璃纤维加固聚酰胺基 (PA) 高科技聚合体，黑色，亚光饰面。

**密封圈**
NBR 合成橡胶O形环。
O型圈的固定在壳体内，保证了极高的紧固扭矩。

**标准型号**
- **TNR.**:无侧孔。
- **TNRF.**:带侧通气孔。

**最高连续工作温度**
100°C.

**可按需提供的配件**
TNR.型油塞适用于安装带图形符号的铝制标牌 MH. (参见页 1665).

ELESA Original design

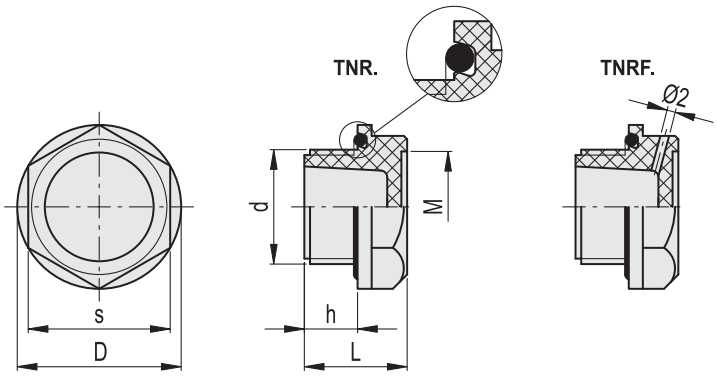


**TNR.** **TNRF.**

| 代码 | 说明 | 代码 | 说明 | d | h | s | D | L | M | 拧紧扭矩 [Nm] | ⚖ |
|---|---|---|---|---|---|---|---|---|---|---|---|
| 158295 | TNR.1/4 | 158495 | TNRF.1/4 | G 1/4 | 9 | 19 | 22 | 17 | 15 | 4÷6 | 4 |
| 158296 | TNR.3/8 | 158496 | TNRF.3/8 | G 3/8 | 9 | 22 | 25.5 | 18 | 17 | 8÷10 | 6 |
| 158297 | TNR.1/2 | 158497 | TNRF.1/2 | G 1/2 | 11 | 27 | 32 | 20 | 20.5 | 8÷10 | 8 |
| 158298 | TNR.3/4 | 158498 | TNRF.3/4 | G 3/4 | 12 | 32 | 37 | 22 | 25 | 10÷12 | 14 |
| 158299 | TNR.1 | 158499 | TNRF.1 | G 1 | 13 | 38 | 44 | 23 | 31 | 12÷15 | 18 |
| 158411 | TNR.1 ¼ | 158611 | TNRF.1 ¼ | G1 1/4 | 14 | 46 | 53.5 | 26 | 38 | 15÷18 | 32 |
| 158413 | TNR.1 ½ | 158613 | TNRF.1 ½ | G1 1/2 | 15 | 55 | 63.5 | 28 | 46 | 15÷18 | 51 |



ELESA 和 GANTER 依法保留所有权利。
复制我方图纸时需始终提及来源。

# TCR.

## 注油塞

**高科技聚合体**

**材料**
玻璃纤维加固聚酰胺基(PA)高科技聚合体，黑色，亚光饰面。

**密封圈**
NBR 合成橡胶O形环。
O型圈的固定在壳体内，保证了极高的紧固扭矩。

**标准型号**
- **TCR.**:无侧孔。
- **TCRF.**:带侧通气孔。

**最高连续工作温度**
100°C.

**图标符号“加注”**
根据DIN规定

**可按需提供的配件**
TCR.型注油塞适于安装带图形符号的油塞标牌。MH. (参见页 1665).

ELESA Original design

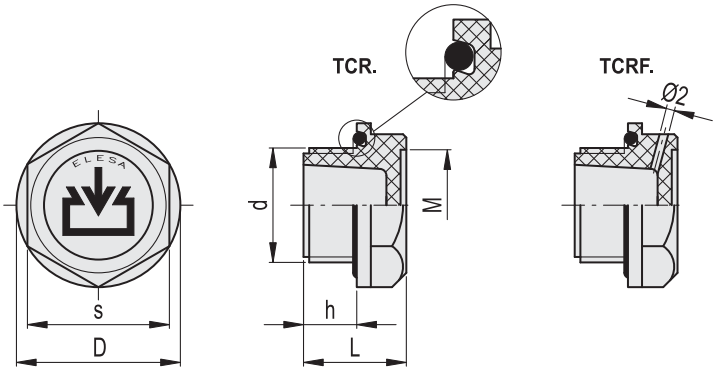


**TCR.** **TCRF.**

| 代码 | 说明 | 代码 | 说明 | d | h | s | D | L | M | 拧紧扭矩 [Nm] | ⚖ |
|---|---|---|---|---|---|---|---|---|---|---|---|
| 158695 | TCR.1/4 | 158795 | TCRF.1/4 | G 1/4 | 9 | 19 | 22 | 17 | 15 | 4÷6 | 4 |
| 158696 | TCR.3/8 | 158796 | TCRF.3/8 | G 3/8 | 9 | 22 | 25.5 | 18 | 17 | 8÷10 | 6 |
| 158697 | TCR.1/2 | 158797 | TCRF.1/2 | G 1/2 | 11 | 27 | 32 | 20 | 20.5 | 8÷10 | 8 |
| 158698 | TCR.3/4 | 158798 | TCRF.3/4 | G 3/4 | 12 | 32 | 37 | 22 | 25 | 10÷12 | 14 |
| 158699 | TCR.1 | 158799 | TCRF.1 | G 1 | 13 | 38 | 44 | 23 | 31 | 12÷15 | 18 |
| 158711 | TCR.1¼ | 158811 | TCRF.1¼ | G1 1/4 | 14 | 46 | 53.5 | 26 | 38 | 15÷18 | 32 |
| 158713 | TCR.1½ | 158813 | TCRF.1½ | G1 1/2 | 15 | 55 | 63.5 | 28 | 46 | 15÷18 | 51 |



ELESA 和 GANTER 依法保留所有权利。
复制我方图纸时需始终提及来源。

# TCD.

RoHS PA +100° -30°

## 注油塞

### 高科技聚合体

**材料**
玻璃纤维加固聚酰胺基 (PA) 高科技聚合体，黑色，亚光饰面。

**密封圈**
NBR 合成橡胶。

**标准型号**
- **TCD.**: 不带侧面透气孔。
- **TCDF.**: 带侧面透气孔。

**最高连续工作温度**
100°C.

**图标符号“加注”**
根据DIN规定

**技术参数**
表内列出的拧紧扭矩，可产生理想的压力，使得密封圈保持在正确的位置上。

**附件**
TCD.注油塞适于安装型带图形符号的铝制标牌 MH. (参见页 1665).

ELESA Original design

TCD.

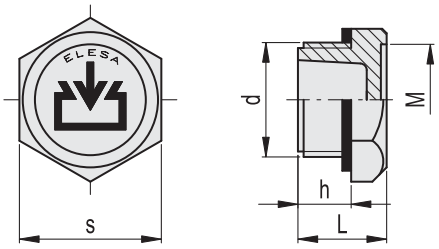


TCDF.

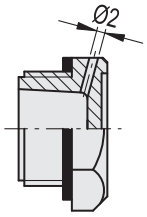


| TCD. 代码 | 说明 | TCDF. 代码 | 说明 | d | h | s | L | M | 拧紧扭矩 [Nm] | ⚖ |
|---|---|---|---|---|---|---|---|---|---|---|
| 58551 | TCD.10x1.5 | 58651 | TCDF.10x1.5 | M10x1.5 | 9 | 19 | 16 | 15 | 4÷5 | 4 |
| 58553 | TCD.12x1.5 | 58653 | TCDF.12x1.5 | M12x1.5 | 9 | 19 | 16 | 15 | 6÷8 | 4 |
| 58555 | TCD.14x1.5 | 58655 | TCDF.14x1.5 | M14x1.5 | 9 | 19 | 16 | 15 | 6÷8 | 5 |
| 58557 | TCD.16x1.5 | 58657 | TCDF.16x1.5 | M16x1.5 | 9 | 22 | 16 | 17 | 8÷10 | 7 |
| 58559 | TCD.18x1.5 | 58659 | TCDF.18x1.5 | M18x1.5 | 11 | 26 | 18 | 20.5 | 8÷10 | 8 |
| 58561 | TCD.20x1.5 | 58661 | TCDF.20x1.5 | M20x1.5 | 11 | 26 | 18 | 20.5 | 8÷10 | 8 |
| 58563 | TCD.22x1.5 | 58663 | TCDF.22x1.5 | M22x1.5 | 12 | 32 | 20 | 25 | 10÷12 | 12 |
| 58565 | TCD.25x1.5 | 58665 | TCDF.25x1.5 | M25x1.5 | 12 | 32 | 20 | 25 | 10÷12 | 12 |
| 58569 | TCD.26x1.5 | 58681 | TCDF.26x1.5 | M26x1.5 | 12 | 32 | 20 | 25 | 10÷12 | 14 |
| 58567 | TCD.35x1.5 | 58667 | TCDF.35x1.5 | M35x1.5 | 13 | 38 | 22 | 31 | 15÷18 | 15 |
| 58571 | TCD.40x1.5 | 58683 | TCDF.40x1.5 | M40x1.5 | 14 | 46 | 24 | 38 | 15÷18 | 20 |
| 58591 | TCD.1/8 | 58669 | TCDF.1/8 | G 1/8 | 9 | 19 | 16 | 15 | 4÷6 | 4 |
| 58601 | TCD.1/4 | 58671 | TCDF.1/4 | G 1/4 | 9 | 19 | 16 | 15 | 4÷6 | 4 |
| 58611 | TCD.3/8 | 58673 | TCDF.3/8 | G 3/8 | 9 | 22 | 16 | 17 | 8÷10 | 5 |
| 58621 | TCD.1/2 | 58675 | TCDF.1/2 | G 1/2 | 11 | 26 | 18 | 20.5 | 8÷10 | 8 |
| 58631 | TCD.3/4 | 58677 | TCDF.3/4 | G 3/4 | 12 | 32 | 20 | 25 | 10÷12 | 14 |
| 58641 | TCD.1 | 58679 | TCDF.1 | G 1 | 13 | 38 | 22 | 31 | 12÷15 | 18 |
| 58643 | TCD.1¼ | 58685 | TCDF.1¼ | G1 1/4 | 14 | 46 | 24 | 38 | 15÷18 | 20 |
| 58645 | TCD.1½ | 58687 | TCDF.1½ | G1 1/2 | 15 | 55 | 26 | 46 | 15÷18 | 24 |



elesa+Ganter

ELESA 和 GANTER 依法保留所有权利。
复制我方图纸时需始终提及来源。

# TCD+a

## 注油塞

**带扁平量杆，高科技聚合体**

**材料**
玻璃纤维加固聚酰胺基（PA）高科技聚合体，黑色，亚光饰面。

**密封圈**
NBR 合成橡胶。

**扁平量杆**
扁平截面磷钝化钢
根据客户要求，并且在订货数量充足的情况下，可提供不同长度的量杆，和/或者带MAX-MIN液位标线。

**标准型号**
- **TCD+a**: 不带侧面透气孔。
- **TCDF+a**: 带侧面透气孔。

**最高连续工作温度**
100°C.

**图标符号“加注”**
根据DIN规定

**技术参数**
表内列出的拧紧扭矩，可产生理想的压力，使得密封圈保持在正确的位置上。

**附件**
TCD+a.注油塞适于安装型带图形符号的铝制标牌 MH. (参见页 1665).

ELESA Original design

**TCD+a**

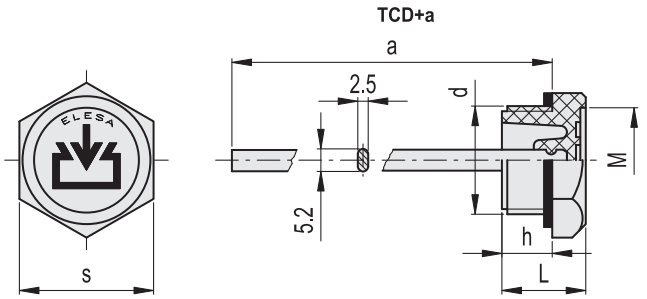


**TCDF+a**

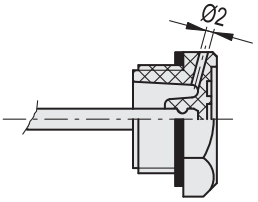


**TCD+a**

| 代码 | 说明 | d | h | s | L | M | a | 拧紧扭矩 [Nm] | ⚖ |
|---|---|---|---|---|---|---|---|---|---|
| 59501 | TCD.10x1.5+a | M10x1.5 | 9 | 19 | 16 | 15 | 120 | 4÷5 | 21 |
| 59503 | TCD.12x1.5+a | M12x1.5 | 9 | 19 | 16 | 15 | 120 | 6÷8 | 21 |
| 59505 | TCD.14x1.5+a | M14x1.5 | 9 | 19 | 16 | 15 | 120 | 6÷8 | 22 |
| 59507 | TCD.16x1.5+a | M16x1.5 | 9 | 22 | 16 | 17 | 120 | 8÷10 | 22 |
| 59509 | TCD.18x1.5+a | M18x1.5 | 11 | 26 | 18 | 20.5 | 195 | 8÷10 | 36 |
| 59511 | TCD.20x1.5+a | M20x1.5 | 11 | 26 | 18 | 20.5 | 195 | 8÷10 | 37 |
| 59513 | TCD.22x1.5+a | M22x1.5 | 12 | 32 | 20 | 25 | 195 | 10÷12 | 40 |
| 59515 | TCD.25x1.5+a | M25x1.5 | 12 | 32 | 20 | 25 | 195 | 10÷12 | 40 |
| 59517 | TCD.26x1.5+a | M26x1.5 | 12 | 32 | 20 | 25 | 195 | 10÷12 | 42 |
| 59519 | TCD.35x1.5+a | M35x1.5 | 13 | 38 | 22 | 31 | 195 | 15÷18 | 44 |
| 59523 | TCD.40x1.5+a | M40x1.5 | 14 | 46 | 24 | 38 | 195 | 15÷18 | 49 |
| 59531 | TCD.1/8+a | G 1/8 | 9 | 19 | 16 | 15 | 120 | 4÷6 | 22 |
| 59533 | TCD.1/4+a | G 1/4 | 9 | 19 | 16 | 15 | 120 | 4÷6 | 22 |
| 59535 | TCD.3/8+a | G 3/8 | 9 | 22 | 16 | 17 | 120 | 8÷10 | 22 |
| 59537 | TCD.1/2+a | G 1/2 | 11 | 26 | 18 | 20.5 | 195 | 8÷10 | 37 |
| 59539 | TCD.3/4+a | G 3/4 | 12 | 32 | 20 | 25 | 195 | 10÷12 | 40 |
| 59541 | TCD.1+a | G 1 | 13 | 38 | 22 | 31 | 195 | 12÷15 | 44 |
| 59543 | TCD.1¼+a | G1 1/4 | 14 | 46 | 24 | 38 | 195 | 15÷18 | 49 |
| 59545 | TCD.1½+a | G1 1/2 | 15 | 55 | 26 | 46 | 195 | 15÷18 | 53 |

**TCDF+a**

| 代码 | 说明 | d | h | s | L | M | a | 拧紧扭矩 [Nm] | ⚖ |
|---|---|---|---|---|---|---|---|---|---|
| 59557 | TCDF.16x1.5+a | M16x1.5 | 9 | 22 | 16 | 17 | 120 | 8÷10 | 15 |
| 59559 | TCDF.18x1.5+a | M18X1.5 | 11 | 26 | 18 | 20.5 | 195 | 8÷10 | 30 |
| 59561 | TCDF.20x1.5+a | M20x1.5 | 11 | 26 | 18 | 20.5 | 195 | 8÷10 | 30 |
| 59563 | TCDF.22x1.5+a | M22x1.5 | 12 | 32 | 20 | 25 | 195 | 10÷12 | 35 |
| 59565 | TCDF.25x1.5+a | M25x1.5 | 12 | 32 | 20 | 25 | 195 | 10÷12 | 35 |
| 59567 | TCDF.26x1.5+a | M26x1.5 | 12 | 32 | 20 | 25 | 195 | 10÷12 | 35 |
| 59569 | TCDF.35x1.5+a | M35x1.5 | 13 | 38 | 22 | 31 | 195 | 15÷18 | 40 |
| 59573 | TCDF.40x1.5+a | M40x1.5 | 14 | 46 | 24 | 38 | 195 | 15÷18 | 49 |
| 59585 | TCDF.3/8+a | G 3/8 | 9 | 22 | 16 | 17 | 120 | 8÷10 | 20 |
| 59587 | TCDF.1/2+a | G 1/2 | 11 | 26 | 18 | 20.5 | 195 | 8÷10 | 30 |
| 59589 | TCDF.3/4+a | G 3/4 | 12 | 32 | 20 | 25 | 195 | 10÷12 | 35 |
| 59591 | TCDF.1+a | G 1 | 13 | 38 | 22 | 31 | 195 | 12÷15 | 45 |
| 59595 | TCDF.1¼+a | G1 1/4 | 14 | 46 | 24 | 38 | 195 | 15÷18 | 49 |
| 59597 | TCDF.1½+a | G1 1/2 | 15 | 55 | 26 | 46 | 195 | 15÷18 | 53 |



ELESA 和 GANTER 依法保留所有权利。
复制我方图纸时需始终提及来源。

# TSD.



## 放油塞

### 高科技聚合体

**材料**
玻璃纤维加固聚酰胺基 (PA) 高科技聚合体。耐溶剂、机油、油脂以及其它化学溶剂。

**扁平密封环**
NBR 合成橡胶。

**最高连续工作温度**
100°C.

**“DRAIN (放油)”图形符号**
根据DIN规定

**技术参数**
表内列出的拧紧扭矩，可产生理想的压力，使得密封圈保持在正确的位置上。

**可按需提供的配件**
TSD.注油塞适于安装型带图形符号的铝制标牌 MH. (参见页 1665).

ELESA Original design

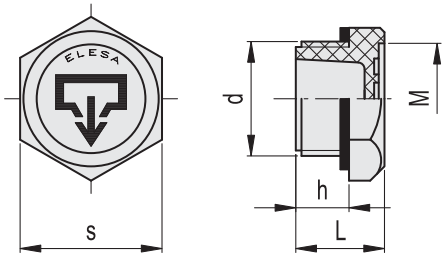


| 代码 | 说明 | d | h | s | L | M | 拧紧扭矩 [Nm] | ⚖ |
|---|---|---|---|---|---|---|---|---|
| 59942 | TSD.10x1.5 | M10x1.5 | 9 | 19 | 16 | 15 | 4÷5 | 4 |
| 59944 | TSD.12x1.5 | M12x1.5 | 9 | 19 | 16 | 15 | 6÷8 | 4 |
| 59946 | TSD.14x1.5 | M14x1.5 | 9 | 19 | 16 | 15 | 6÷8 | 5 |
| 59948 | TSD.16x1.5 | M16x1.5 | 9 | 22 | 16 | 17 | 8÷10 | 7 |
| 59950 | TSD.18x1.5 | M18x1.5 | 11 | 26 | 18 | 20.5 | 8÷10 | 8 |
| 59952 | TSD.20x1.5 | M20x1.5 | 11 | 26 | 18 | 20.5 | 8÷10 | 8 |
| 59954 | TSD.22x1.5 | M22x1.5 | 12 | 32 | 20 | 25 | 10÷12 | 12 |
| 59956 | TSD.25x1.5 | M25x1.5 | 12 | 32 | 20 | 25 | 10÷12 | 12 |
| 59958 | TSD.26x1.5 | M26x1.5 | 12 | 32 | 20 | 25 | 10÷12 | 14 |
| 59960 | TSD.35x1.5 | M35x1.5 | 13 | 38 | 22 | 31 | 15÷18 | 15 |
| 59964 | TSD.40x1.5 | M40x1.5 | 14 | 46 | 24 | 38 | 15÷18 | 20 |
| 59972 | TSD.1/8 | G 1/8 | 9 | 19 | 16 | 15 | 4÷6 | 4 |
| 59974 | TSD.1/4 | G 1/4 | 9 | 19 | 16 | 15 | 4÷6 | 4 |
| 59976 | TSD.3/8 | G 3/8 | 9 | 22 | 16 | 17 | 8÷10 | 5 |
| 59978 | TSD.1/2 | G 1/2 | 11 | 26 | 18 | 20.5 | 8÷10 | 8 |
| 59980 | TSD.3/4 | G 3/4 | 12 | 32 | 20 | 25 | 10÷12 | 14 |
| 59982 | TSD.1 | G 1 | 13 | 38 | 22 | 31 | 15÷18 | 18 |
| 59986 | TSD.1¼ | G1 1/4 | 14 | 46 | 24 | 38 | 15÷18 | 20 |
| 59988 | TSD.1½ | G1 1/2 | 15 | 55 | 26 | 46 | 15÷18 | 24 |



ELESA 和 GANTER 依法保留所有权利。
复制我方图纸时需始终提及来源。

# TSR.

## 放油塞

### 高科技聚合体

**材料**
玻璃纤维加固聚酰胺基 (PA) 高科技聚合体。耐溶剂、机油、油脂以及其它化学溶剂。

**密封圈**
NBR 合成橡胶O形环。
O型圈的固定在壳体内，保证了极高的紧固扭矩。

**最高连续工作温度**
100°C.

**“DRAIN (放油)”图形符号**
根据DIN规定

**可按需提供的配件**
TSR.型排油塞适于安装带图形符号的铝制标牌。MH. (参见页 1665).

ELESA Original design

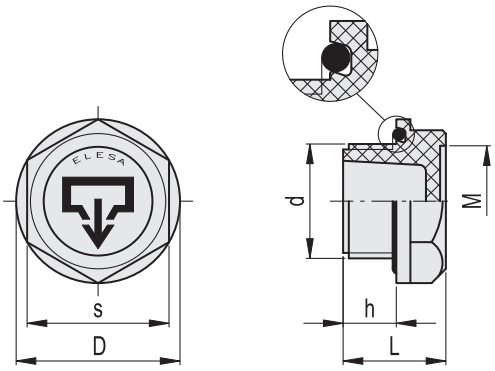


| 代码 | 说明 | d | h | s | D | L | M | 拧紧扭矩 [Nm] | ⚖ |
|---|---|---|---|---|---|---|---|---|---|
| 158895 | TSR.1/4 | G 1/4 | 9 | 19 | 22 | 17 | 15 | 4÷6 | 4 |
| 158896 | TSR.3/8 | G 3/8 | 9 | 22 | 25.5 | 18 | 17 | 8÷10 | 6 |
| 158897 | TSR.1/2 | G 1/2 | 11 | 27 | 32 | 20 | 20.5 | 8÷10 | 8 |
| 158898 | TSR.3/4 | G 3/4 | 12 | 32 | 37 | 22 | 25 | 10÷12 | 14 |
| 158899 | TSR.1 | G 1 | 13 | 38 | 44 | 23 | 31 | 12÷15 | 18 |
| 158911 | TSR.1¼ | G1 1/4 | 14 | 46 | 53.5 | 26 | 38 | 15÷18 | 32 |
| 158913 | TSR.1½ | G1 1/2 | 15 | 55 | 63.5 | 28 | 46 | 15÷18 | 51 |



ELESA 和 GANTER 依法保留所有权利。
复制我方图纸时需始终提及来源。

# GN 741

## 螺纹油塞

**耐受温度达 100 °C, 铝制**

### 规格

**类型**

- **OS**型: 自然本色
- **OSS**型: 本色,阳极氧化处理
- **ES**型:带有DIN再注油符号,本色
- **ESS**型:带DIN再注油符号,黑色阳极氧化处理
- **AS**型:带DIN排油符号,本色
- **ASS**型:带DIN排油符号,黑色阳极氧化处理

**识别号**

- No. **1**: 未钻通气孔
- No. **2**: 带通气钻孔

铝制

- OS, ES 和 AS型: 精车,本色
- OSS型, ESS 和 ASS型: 精车,黑色阳极氧化处理
- 激光雕刻符号

耐受温度达 **100 °C**

NBR橡胶密封环（丁苯橡胶）

### 信息

GN 741 螺纹油塞可配合用于外径为$d_1$的，DIN 3852 螺纹管连接件的，带BSP螺纹的安装孔使用。
密封圈嵌在切槽内，可防止其掉出，同时在拧紧时防止其被挤出。

### 可按需提供

- 带量杆

### 技术信息

- 弹性体特性 (参见页 A32)
- 塑料特性 (参见页 A2)

通气孔

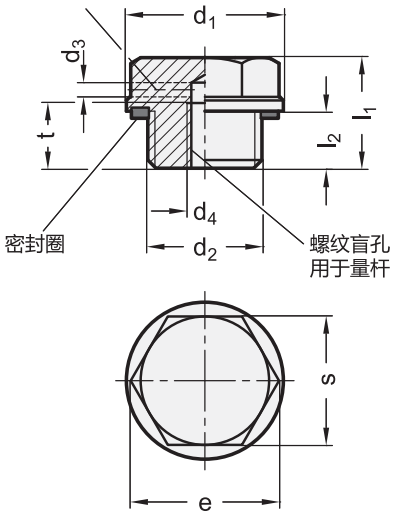


注油符号

排油符号

ELESA 和 GANTER 依法保留所有权利。
复制我方图纸时需始终提及来源。

# GN 741

## 螺纹油塞

*增加螺纹油塞的型号索引
OS OSS ES ESS AS ASS

**GN 741**

| 说明 | d1 | d2 | d3 | d4 | l1 | l2 | s | e ≈ | t min. | ⚖ |
|---|---|---|---|---|---|---|---|---|---|---|
| GN 741-19-M14x1,5-*-1 | 19 | M 14 x 1.5 | 2 | M 5 | 15.5 | 8 | 15 | 17.3 | 8 | 7 |
| GN 741-19-M14x1,5-*-2 | 19 | M 14 x 1.5 | 2 | M 5 | 15.5 | 8 | 15 | 17.3 | 8 | 7 |
| GN 741-22-M16x1,5-*-1 | 22 | M 16 x 1.5 | 2 | M 5 | 15.5 | 8 | 18 | 20.8 | 8 | 10 |
| GN 741-22-M16x1,5-*-2 | 22 | M 16 x 1.5 | 2 | M 5 | 15.5 | 8 | 18 | 20.8 | 8 | 10 |
| GN 741-26-M20x1,5-*-1 | 26 | M 20 x 1.5 | 2 | M 5 | 16 | 8.5 | 21 | 24.3 | 8 | 16 |
| GN 741-26-M20x1,5-*-2 | 26 | M 20 x 1.5 | 2 | M 5 | 16 | 8.5 | 21 | 24.3 | 8 | 15 |
| GN 741-32-M26x1,5-*-1 | 32 | M 26 x 1.5 | 2 | M 5 | 17 | 9 | 27 | 31.2 | 8 | 26 |
| GN 741-32-M26x1,5-*-2 | 32 | M 26 x 1.5 | 2 | M 5 | 17 | 9 | 27 | 31.2 | 8 | 25 |
| GN 741-32-M27x1,5-*-1 | 32 | M 27 x 1.5 | 2 | M 5 | 17 | 9 | 27 | 31.2 | 8 | 27 |
| GN 741-32-M27x1,5-*-2 | 32 | M 27 x 1.5 | 2 | M 5 | 17 | 9 | 27 | 31.2 | 8 | 27 |
| GN 741-40-M33x1,5-*-1 | 40 | M 33 x 1.5 | 2 | M 5 | 19.5 | 11 | 32 | 37 | 8 | 47 |
| GN 741-40-M33x1,5-*-2 | 40 | M 33 x 1.5 | 2 | M 5 | 19.5 | 11 | 32 | 37 | 8 | 47 |
| GN 741-50-M40x1,5-*-1 | 50 | M 40 x 1.5 | 2 | M 5 | 21 | 12 | 41 | 47.3 | 8 | 2 |
| GN 741-50-M40x1,5-*-2 | 50 | M 40 x 1.5 | 2 | M 5 | 21 | 12 | 41 | 47.3 | 8 | 2 |
| GN 741-50-M42x1,5-*-1 | 50 | M 42 x 1.5 | 2 | M 5 | 21 | 12 | 41 | 47.3 | 8 | 2 |
| GN 741-50-M42x1,5-*-2 | 50 | M 42 x 1.5 | 2 | M 5 | 21 | 12 | 41 | 47.3 | 8 | 2 |
| GN 741-50-M42x2-*-1 | 50 | M 42 x 2 | 2 | M 5 | 21 | 12 | 41 | 47.3 | 8 | 2 |
| GN 741-50-M42x2-*-2 | 50 | M 42 x 2 | 2 | M 5 | 21 | 12 | 41 | 47.3 | 8 | 2 |
| GN 741-19-G1/4-*-1 | 19 | G 1/4 | 2 | M 5 | 15.5 | 8 | 15 | 17.3 | 8 | 7 |
| GN 741-19-G1/4-*-2 | 19 | G 1/4 | 2 | M 5 | 15.5 | 8 | 15 | 17.3 | 8 | 8 |
| GN 741-22-G3/8-*-1 | 22 | G 3/8 | 2 | M 5 | 15.5 | 8 | 18 | 20.8 | 8 | 10 |
| GN 741-22-G3/8-*-2 | 22 | G 3/8 | 2 | M 5 | 15.5 | 8 | 18 | 20.8 | 8 | 10 |
| GN 741-26-G1/2-*-1 | 26 | G 1/2 | 2 | M 5 | 16 | 8.5 | 21 | 24.3 | 8 | 15 |
| GN 741-26-G1/2-*-2 | 26 | G 1/2 | 2 | M 5 | 16 | 8.5 | 21 | 24.3 | 8 | 17 |
| GN 741-32-G3/4-*-1 | 32 | G 3/4 | 2 | M 5 | 17 | 9 | 27 | 31.2 | 8 | 27 |
| GN 741-32-G3/4-*-2 | 32 | G 3/4 | 2 | M 5 | 17 | 9 | 27 | 31.2 | 8 | 38 |
| GN 741-40-G1-*-1 | 40 | G 1 | 2 | M 5 | 19.5 | 11 | 32 | 37 | 8 | 47 |
| GN 741-40-G1-*-2 | 40 | G 1 | 2 | M 5 | 19.5 | 11 | 32 | 37 | 8 | 47 |
| GN 741-50-G11/4-*-1 | 50 | G 1 1/4 | 2 | M 5 | 21 | 12 | 41 | 47.3 | 8 | 80 |
| GN 741-50-G11/4-*-2 | 50 | G 1 1/4 | 2 | M 5 | 21 | 12 | 41 | 47.3 | 8 | 80 |
| GN 741-60-G11/2-*-1 | 60 | G 1 1/2 | 2 | M 5 | 22 | 13 | 50 | 57.7 | 8 | 119 |
| GN 741-60-G11/2-*-2 | 60 | G 1 1/2 | 2 | M 5 | 22 | 13 | 50 | 57.7 | 8 | 119 |

OS型重量

ELESA 和 GANTER 依法保留所有权利。
复制我方图纸时需始终提及来源。

# GN 742

## 螺纹油塞

**耐受温度达 100 °C, 铝制**

### 规格

**类型**

- **OS**型: 自然本色
- **OSS**型: 本色,阳极氧化处理
- **ES**型:带有DIN再注油符号,本色
- **ESS**型:带DIN再注油符号,黑色阳极氧化处理
- **AS**型:带DIN排油符号,本色
- **ASS**型:带DIN排油符号,黑色阳极氧化处理

**识别号**

- No. **1**: 未钻通气孔
- No. **2**: 带通气钻孔

铝制

- OS, ES 和 AS型: 精车,本色
- OSS型, ESS 和 ASS型: 精车,黑色阳极氧化处理
- 激光蚀刻符号

耐受温度达 **180 °C**

FPM橡胶密封环 (Viton®)
以非黑色表面为标识特征

### 信息

GN 742 螺纹油塞可配合用于外径为$d_1$的, DIN 3852 螺纹管连接件的, 带BSP螺纹的安装孔使用。
密封圈嵌在切槽内, 可防止其掉出, 同时在拧紧时防止其被挤出。

### 可按需提供

- 带量杆

### 技术信息

- 弹性体特性 (参见页 A32)
- 塑料特性 (参见页 A2)

通气孔

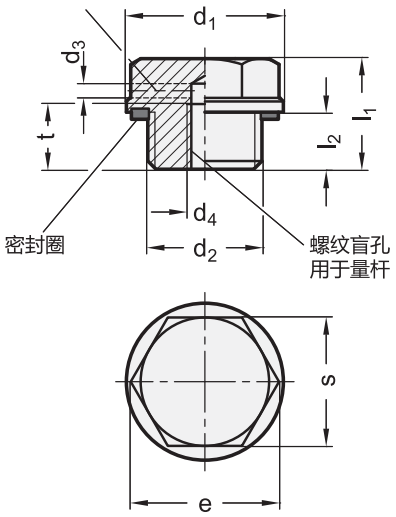


注油符号

排油符号

ELESA 和 GANTER 依法保留所有权利。
复制我方图纸时需始终提及来源。

# GN 742

## 螺纹油塞

*增加螺纹油塞的型号索引
OS OSS ES ESS AS ASS

**GN 742**

| 说明 | d1 | d2 | d3 | d4 | l1 | l2 | s | e ≈ | t min. | ⚖ |
|---|---|---|---|---|---|---|---|---|---|---|
| GN 742-19-M14x1,5-*-1 | 19 | M 14 x 1.5 | 2 | M 5 | 15.5 | 8 | 15 | 17.3 | 8 | 7 |
| GN 742-19-M14x1,5-*-2 | 19 | M 14 x 1.5 | 2 | M 5 | 15.5 | 8 | 15 | 17.3 | 8 | 7 |
| GN 742-22-M16x1,5-*-1 | 22 | M 16 x 1.5 | 2 | M 5 | 15.5 | 8 | 18 | 20.8 | 8 | 10 |
| GN 742-22-M16x1,5-*-2 | 22 | M 16 x 1.5 | 2 | M 5 | 15.5 | 8 | 18 | 20.8 | 8 | 10 |
| GN 742-26-M20x1,5-*-1 | 26 | M 20 x 1.5 | 2 | M 5 | 16 | 8.5 | 21 | 24.3 | 8 | 15 |
| GN 742-26-M20x1,5-*-2 | 26 | M 20 x 1.5 | 2 | M 5 | 16 | 8.5 | 21 | 24.3 | 8 | 15 |
| GN 742-32-M26x1,5-*-1 | 32 | M 26 x 1.5 | 2 | M 5 | 17 | 9 | 27 | 31.2 | 8 | 27 |
| GN 742-32-M26x1,5-*-2 | 32 | M 26 x 1.5 | 2 | M 5 | 17 | 9 | 27 | 31.2 | 8 | 27 |
| GN 742-32-M27x1,5-*-1 | 32 | M 27 x 1.5 | 2 | M 5 | 17 | 9 | 27 | 31.2 | 8 | 27 |
| GN 742-32-M27x1,5-*-2 | 32 | M 27 x 1.5 | 2 | M 5 | 17 | 9 | 27 | 31.2 | 8 | 27 |
| GN 742-40-M33x1,5-*-1 | 40 | M 33 x 1.5 | 2 | M 5 | 19.5 | 11 | 32 | 37 | 8 | 50 |
| GN 742-40-M33x1,5-*-2 | 40 | M 33 x 1.5 | 2 | M 5 | 19.5 | 11 | 32 | 37 | 8 | 50 |
| GN 742-50-M40x1,5-*-1 | 50 | M 40 x 1.5 | 2 | M 5 | 21 | 12 | 41 | 47.3 | 8 | 2 |
| GN 742-50-M40x1,5-*-2 | 50 | M 40 x 1.5 | 2 | M 5 | 21 | 12 | 41 | 47.3 | 8 | 2 |
| GN 742-50-M42x1,5-*-1 | 50 | M 42 x 1.5 | 2 | M 5 | 21 | 12 | 41 | 47.3 | 8 | 2 |
| GN 742-50-M42x1,5-*-2 | 50 | M 42 x 1.5 | 2 | M 5 | 21 | 12 | 41 | 47.3 | 8 | 2 |
| GN 742-50-M42x2-*-1 | 50 | M 42 x 2 | 2 | M 5 | 21 | 12 | 41 | 47.3 | 8 | 2 |
| GN 742-50-M42x2-*-2 | 50 | M 42 x 2 | 2 | M 5 | 21 | 12 | 41 | 47.3 | 8 | 2 |
| GN 742-19-G1/4-*-1 | 19 | G 1/4 | 2 | M 5 | 15.5 | 8 | 15 | 17.3 | 8 | 7 |
| GN 742-19-G1/4-*-2 | 19 | G 1/4 | 2 | M 5 | 15.5 | 8 | 15 | 17.3 | 8 | 7 |
| GN 742-22-G3/8-*-1 | 22 | G 3/8 | 2 | M 5 | 15.5 | 8 | 18 | 20.8 | 8 | 10 |
| GN 742-22-G3/8-*-2 | 22 | G 3/8 | 2 | M 5 | 15.5 | 8 | 18 | 20.8 | 8 | 10 |
| GN 742-26-G1/2-*-1 | 26 | G 1/2 | 2 | M 5 | 16 | 8.5 | 21 | 24.3 | 8 | 18 |
| GN 742-26-G1/2-*-2 | 26 | G 1/2 | 2 | M 5 | 16 | 8.5 | 21 | 24.3 | 8 | 18 |
| GN 742-32-G3/4-*-1 | 32 | G 3/4 | 2 | M 5 | 17 | 9 | 27 | 31.2 | 8 | 26 |
| GN 742-32-G3/4-*-2 | 32 | G 3/4 | 2 | M 5 | 17 | 9 | 27 | 31.2 | 8 | 26 |
| GN 742-40-G1-*-1 | 40 | G 1 | 2 | M 5 | 19.5 | 11 | 32 | 37 | 8 | 47 |
| GN 742-40-G1-*-2 | 40 | G 1 | 2 | M 5 | 19.5 | 11 | 32 | 37 | 8 | 47 |
| GN 742-50-G11/4-*-1 | 50 | G 1 1/4 | 2 | M 5 | 21 | 12 | 41 | 47.3 | 8 | 2 |
| GN 742-50-G11/4-*-2 | 50 | G 1 1/4 | 2 | M 5 | 21 | 12 | 41 | 47.3 | 8 | 2 |
| GN 742-60-G11/2-*-1 | 60 | G 1 1/2 | 2 | M 5 | 22 | 13 | 50 | 57.7 | 8 | 120 |
| GN 742-60-G11/2-*-2 | 60 | G 1 1/2 | 2 | M 5 | 22 | 13 | 50 | 57.7 | 8 | 120 |

OS型重量

ELESA 和 GANTER 依法保留所有权利。
复制我方图纸时需始终提及来源。

# TMB.

## 磁性插头

**铝制**

**材料**
磁性油塞
标有"MAGNETIC" 和图形符号,激光蚀刻。

**永磁元件**
强磁力铝镍钴(AlNiCo),吸附油液内的金属颗粒。

**标准型号**
- **TMB**: NBR 合成橡胶扁平密封圈。最高工作温度为100°C。
- **TMB-HT**: FKM 合成橡胶扁平密封圈。最高工作温度为180°C。

**技术参数**
密封圈固定在壳体内,保证了极高的紧固扭矩,因而该型油塞能够用于高压容器。

ELESA Original design

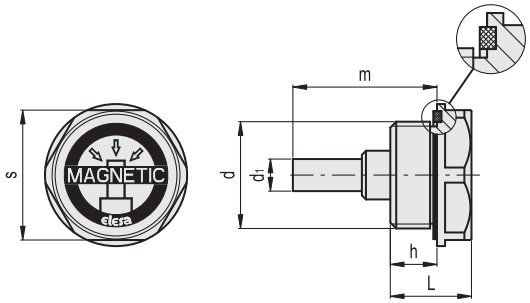


**TMB** **TMB-HT**

| 代码 | 说明 | 代码 | 说明 | d | h | s | L | d1 | m | ⚖ |
|---|---|---|---|---|---|---|---|---|---|---|
| 59701 | TMB.M14x1,5 | 59751 | TMB-HT.M14x1,5 | M14x1.5 | 9 | 19 | 16.5 | 6 | 30 | 14 |
| 59703 | TMB.M16x1,5 | 59753 | TMB-HT.M16x1,5 | M16x1.5 | 9 | 22 | 16.5 | 8 | 31 | 22 |
| 59705 | TMB.M20x1,5 | 59755 | TMB-HT.M20x1,5 | M20x1.5 | 11 | 24 | 18.5 | 8 | 34 | 28 |
| 59707 | TMB.M26x1,5 | 59757 | TMB-HT.M26x1,5 | M26x1.5 | 11.5 | 32 | 20 | 8 | 35.5 | 45 |
| 59709 | TMB.M27x1,5 | 59759 | TMB-HT.M27x1,5 | M27x1.5 | 11.5 | 32 | 20 | 8 | 35.5 | 46 |
| 59711 | TMB.M33x1,5 | 59761 | TMB-HT.M33x1,5 | M33x1.5 | 11.5 | 38 | 20 | 8 | 35.5 | 65 |
| 59713 | TMB.M40x1,5 | 59763 | TMB-HT.M40x1,5 | M40x1.5 | 13 | 46 | 24 | 8 | 37 | 107 |
| 59715 | TMB.M42x1,5 | 59765 | TMB-HT.M42x1,5 | M42x1.5 | 13 | 46 | 24 | 8 | 37 | 110 |
| 59717 | TMB.M42x2 | 59767 | TMB-HT.M42x2 | M42x2 | 13 | 46 | 24 | 8 | 37 | 113 |
| 59721 | TMB.1/4 | 59771 | TMB-HT.1/4 | G 1/4 | 9 | 19 | 16.5 | 6 | 30 | 14 |
| 59723 | TMB.3/8 | 59773 | TMB-HT.3/8 | G 3/8 | 9 | 22 | 16.5 | 8 | 31 | 22 |
| 59725 | TMB.1/2 | 59775 | TMB-HT.1/2 | G 1/2 | 11 | 24 | 18.5 | 8 | 34 | 28 |
| 59727 | TMB.3/4 | 59777 | TMB-HT.3/4 | G 3/4 | 11.5 | 32 | 20 | 8 | 35.5 | 45 |
| 59729 | TMB.1 | 59779 | TMB-HT.1 | G 1 | 11.5 | 38 | 20.5 | 8 | 35.5 | 65 |
| 59731 | TMB.1 1/4 | 59781 | TMB-HT.1 1/4 | G 1 1/4 | 13 | 46 | 24 | 8 | 37 | 107 |
| 59733 | TMB.1 1/2 | 59783 | TMB-HT.1 1/2 | G 1 1/2 | 13 | 50 | 24 | 8 | 37 | 131 |





ELESA 和 GANTER 依法保留所有权利。
复制我方图纸时需始终提及来源。

# TPC

## 注油塞

**用于推入式安装,高科技聚合体**

**材料**
高弹性聚丙烯基 (PP) 高科技聚合体, 黑色, 亚光饰面。

**密封垫圈**
两个NBR合成橡胶O形密封环。

**标准型号**
- **TPC**: 无侧孔。
- **TPCF**: 带侧通气孔。

**最高连续工作温度**
100°C.

**图标符号“加注”**
根据DIN规定

ELESA Original design

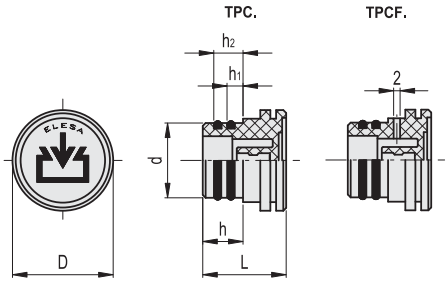


**TPC.**

| 代码 | 说明 | d+0.2 | h | D | L | h1 | h2 | ⚖ |
|---|---|---|---|---|---|---|---|---|
| 59861 | TPC.20 | 20 | 14 | 30 | 29 | 6.5 | 10.5 | 8 |
| 59881 | TPC.26 | 26 | 14 | 35 | 29.5 | 6.5 | 10.5 | 15 |

**TPCF.**

| 代码 | 说明 | d+0.2 | h | D | L | h1 | h2 | ⚖ |
|---|---|---|---|---|---|---|---|---|
| 59901 | TPCF.20 | 20 | 14 | 30 | 29 | 6.5 | 10.5 | 8 |
| 59921 | TPCF.26 | 26 | 14 | 35 | 29.5 | 6.5 | 10.5 | 15 |

# TPC+a

## 注油塞

**带平推杆, 用于推入式安装, 高科技聚合体**

**材料**
高弹性聚丙烯基 (PP) 高科技聚合体, 黑色, 亚光饰面。

**密封垫圈**
两个NBR合成橡胶O形密封环。

**扁平量杆**
扁平截面磷钝化钢
根据客户要求, 并且在订货数量充足的情况下, 可提供不同长度的量杆, 和/或者带MAX-MIN液位标线。

**标准型号**
- **TPC+a**: 无侧孔。
- **TPCF+a**: 带侧通气孔。

**最高连续工作温度**
100°C.

**图标符号“加注”**
根据DIN规定

ELESA Original design

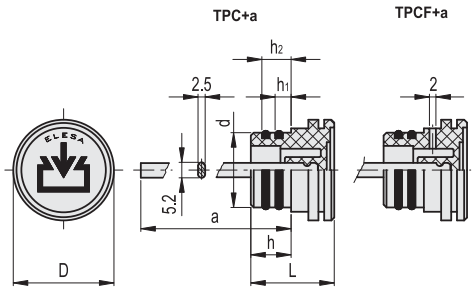


**TPC+a**

| 代码 | 说明 | d+0.2 | h | D | L | h1 | h2 | a | ⚖ |
|---|---|---|---|---|---|---|---|---|---|
| 59865 | TPC.20+a | 20 | 14 | 30 | 29 | 6.5 | 10.5 | 188 | 27 |
| 59885 | TPC.26+a | 26 | 14 | 35 | 29.5 | 6.5 | 10.5 | 188 | 35 |

**TPCF+a**

| 代码 | 说明 | d+0.2 | h | D | L | h1 | h2 | a | ⚖ |
|---|---|---|---|---|---|---|---|---|---|
| 59905 | TPCF.20+a | 20 | 14 | 30 | 29 | 6.5 | 10.5 | 188 | 27 |
| 59925 | TPCF.26+a | 26 | 14 | 35 | 29.5 | 6.5 | 10.5 | 188 | 35 |




ELESA 和 GANTER 依法保留所有权利。
复制我方图纸时需始终提及来源。

# T.440

RoHS PA +100° -30°

## 油塞

**高科技聚合体**

**材料**
聚酰胺基 (PA) 高科技聚合体手柄，黑色，亚光饰面。

**密封圈**
NBR 合成橡胶。

**最高连续工作温度**
100°C.

**按需提供的特殊型号**
可在盖帽上印制彩色文字、标记和图形符号。

ELESA Original design

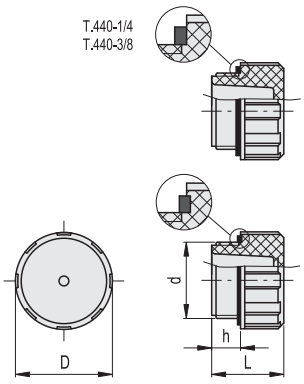


| 代码 | 说明 | d | h | D | L | ⚖ |
|---|---|---|---|---|---|---|
| 157111 | T.440-1/4 | G 1/4 | 9 | 20.5 | 19 | 10 |
| 157121 | T.440-3/8 | G 3/8 | 9 | 25 | 21 | 12 |
| 157131 | T.440-1/2 | G 1/2 | 11 | 28.5 | 25 | 14 |
| 157141 | T.440-3/4 | G 3/4 | 12 | 34.5 | 27 | 22 |
| 157151 | T.440-1 | G 1 | 13 | 42.5 | 28.5 | 28 |
| 157161 | T.440-1¼ | G1 1/4 | 13 | 52 | 32 | 52 |
| 157171 | T.440-1½ | G1 1/2 | 13 | 57.5 | 34 | 63 |

# T.440+a

RoHS PA +100° -30°

## 油塞

**带扁平量杆，高科技聚合体**

**材料**
聚酰胺基 (PA) 高科技聚合体手柄，黑色，亚光饰面。

**密封圈**
NBR 合成橡胶。

**扁平量杆**
扁平截面磷钝化钢
根据客户要求，并且在订货数量充足的情况下，可提供不同长度的量杆，和/或者带MAX-MIN液位标线。

**最高连续工作温度**
100°C.

**按需提供的特殊型号**
可在盖帽上印制彩色文字、标记和图形符号。

ELESA Original design

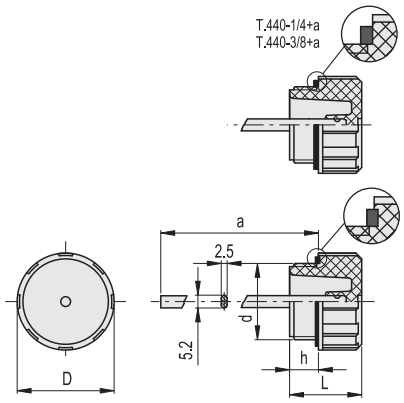


| 代码 | 说明 | d | h | D | L | a | ⚖ |
|---|---|---|---|---|---|---|---|
| 157211 | T.440-1/4+a | G 1/4 | 9 | 20.5 | 19 | 192 | 30 |
| 157221 | T.440-3/8+a | G 3/8 | 9 | 25 | 21 | 192 | 32 |
| 157231 | T.440-1/2+a | G 1/2 | 11 | 28.5 | 25 | 189 | 42 |
| 157241 | T.440-3/4+a | G 3/4 | 12 | 34.5 | 27 | 188 | 50 |
| 157251 | T.440-1+a | G 1 | 13 | 42.5 | 28.5 | 188 | 56 |
| 157261 | T.440-1¼+a | G1 1/4 | 13 | 52 | 32 | 185 | 72 |
| 157271 | T.440-1½+a | G1 1/2 | 13 | 57.5 | 34 | 185 | 83 |



ELESA 和 GANTER 依法保留所有权利。
复制我方图纸时需始终提及来源。

# T.470

## 油塞

**高科技聚合体**

**材料**
聚酰胺基 (PA) 高科技聚合体手柄, 黑色, 亚光饰面。

**密封圈**
NBR 合成橡胶。

**最高连续工作温度**
100°C.

**按需提供的特殊型号**
可在盖帽上印制彩色文字、标记和图形符号。

ELESA Original design

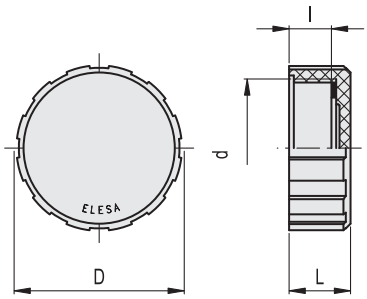


| 代码 | 说明 | d | l | D | L | ⚖ |
|---|---|---|---|---|---|---|
| 58231 | T.470-60x2 | M60x2 | 18 | 70 | 26 | 55 |
| 58251 | T.470-1 | G 1 | 11 | 42 | 16 | 17 |
| 58281 | T.470-2 | G 2 | 18 | 70 | 26 | 58 |

# TCE.

## 油塞

**带内六角槽, 高科技聚合体**

**材料**
玻璃纤维加固聚酰胺基 (PA) 高科技聚合体, 黑色, 亚光饰面。

**密封圈**
NBR 合成橡胶。

**最高连续工作温度**
100°C.

**技术参数**
表内列出的拧紧扭矩, 可产生理想的压力, 使得密封圈保持在正确的位置上。

ELESA Original design

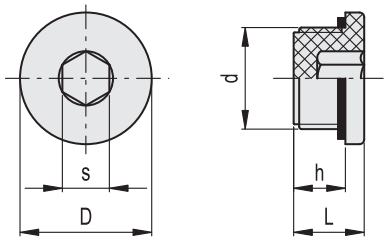


| 代码 | 说明 | d | h | s | D | L | 拧紧扭矩 [Nm] | ⚖ |
|---|---|---|---|---|---|---|---|---|
| 161033 | TCE.1/4 | G 1/4 | 9 | 6 | 20 | 12 | 3 | 4 |
| 161034 | TCE.3/8 | G 3/8 | 9 | 8 | 22 | 13 | 3÷5 | 5 |
| 161035 | TCE.1/2 | G 1/2 | 11 | 10 | 28 | 15 | 3÷4 | 8 |
| 161036 | TCE.3/4 | G 3/4 | 12 | 12 | 32 | 16.5 | 3÷5 | 14 |




ELESA 和 GANTER 依法保留所有权利。
复制我方图纸时需始终提及来源。

# GN 749

## 螺纹油塞

**钢制，镀锌**

### 规格

**类型**

- **A**型: NBR橡胶密封环（丁苯橡胶）
- **B**型: FPM合成橡胶密封环 (Viton®)

钢制

- 抗拉强度等级5.8
- 超声波与张力测试
- 镀锌，纳米钝化处理（银色/微黄色）

**A**型
耐受温度达 **100 °C**
NBR橡胶密封环（丁苯橡胶）

**B**型
耐受温度达 **180 °C**
FPM橡胶密封环 (Viton®)
以非黑色外观为识别标记

### 信息

GN 749 螺纹油塞的规格符合 DIN 908（参见页 1681)与后者不同的是带有弹性密封环（橡胶）。密封环固定在接触面的底部切槽内，用于防止滴液，尤其在油塞拧紧时不会挤出。
容许工作压力相关的细节参数不具约束力，不对用户的选择承担责任；并不构成一般意义的质保和使用场合要求。用户必须根据实际情况选择适合预期用途的产品。

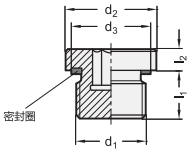


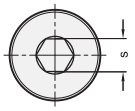


* 增加螺纹油塞的型号索引

| A | B |
|---|---|
| 橡胶密封环 | 合成橡胶密封环 |

**GN 749**

| 说明 | d1 | d2 h14 | d3 | l1 | l2 | s | 最大允许工作压力 PB | 建议扭矩 Nm | ⚖ |
|---|---|---|---|---|---|---|---|---|---|
| GN 749-M8x1-* | M 8 x 1 | 12 | 9.9 | 8 | 4 | 4 | 400 | 8 | 5 |
| GN 749-M10x1-* | M 10 x 1 | 14 | 11.9 | 8 | 4 | 5 | 400 | 12 | 7 |
| GN 749-M12x1,5-* | M 12 x 1.5 | 17 | 14.4 | 12 | 5 | 6 | 400 | 25 | 14 |
| GN 749-M14x1,5-* | M 14 x 1.5 | 19 | 16.5 | 12 | 5 | 6 | 400 | 30 | 19 |
| GN 749-M16x1,5-* | M 16 x 1.5 | 22 | 18.9 | 12 | 5 | 8 | 400 | 50 | 24 |
| GN 749-M18x1,5-* | M 18 x 1.5 | 24 | 20.9 | 12 | 5 | 8 | 400 | 60 | 31 |
| GN 749-M20x1,5-* | M 20 x 1.5 | 26 | 22.9 | 14 | 5 | 10 | 400 | 70 | 41 |
| GN 749-M22x1,5-* | M 22 x 1.5 | 27 | 24.3 | 14 | 5 | 10 | 400 | 80 | 49 |
| GN 749-M24x1,5-* | M 24 x 1.5 | 30 | 26.9 | 14 | 5 | 12 | 400 | 95 | 56 |
| GN 749-M26x1,5-* | M 26 x 1.5 | 32 | 29.2 | 16 | 5 | 12 | 400 | 120 | 75 |
| GN 749-M27x2-* | M 27 x 2 | 32 | 29.2 | 16 | 5 | 12 | 400 | 120 | 80 |
| GN 749-M30x1,5-* | M 30 x 1.5 | 37 | 32.7 | 16 | 6.5 | 17 | 400 | 190 | 103 |
| GN 749-M33x2-* | M 33 x 2 | 40 | 35.7 | 16 | 6.5 | 17 | 400 | 225 | 126 |
| GN 749-M42x2-* | M 42 x 2 | 50 | 45.8 | 16 | 6.5 | 22 | 315 | 360 | 201 |
| GN 749-M48x2-* | M 48 x 2 | 55 | 50.7 | 16 | 6.5 | 24 | 315 | 400 | 254 |
| GN 749-G1/8-* | G 1/8 | 14 | 11.9 | 8 | 4 | 5 | 400 | 12 | 7 |
| GN 749-G1/4-* | G 1/4 | 19 | 16.5 | 12 | 5 | 6 | 400 | 30 | 17 |
| GN 749-G3/8-* | G 3/8 | 22 | 18.9 | 12 | 5 | 8 | 400 | 50 | 26 |
| GN 749-G1/2-* | G 1/2 | 27 | 23.9 | 14 | 5 | 10 | 400 | 80 | 44 |
| GN 749-G3/4-* | G 3/4 | 32 | 29.2 | 16 | 5 | 12 | 400 | 120 | 70 |
| GN 749-G1-* | G 1 | 40 | 35.7 | 16 | 6.5 | 17 | 400 | 225 | 125 |
| GN 749-G11/4-* | G 1 1/4 | 50 | 45.8 | 16 | 6.5 | 22 | 315 | 360 | 195 |
| GN 749-G11/2-* | G 1 1/2 | 55 | 50.7 | 16 | 6.5 | 24 | 315 | 400 | 240 |

A型重量





ELESA 和 GANTER 依法保留所有权利。
复制我方图纸时需始终提及来源。

# DIN 908

## 螺纹油塞

**钢制, 镀锌**

### 规格

**类型**

- **A**型: 不带垫圈
- **AC**型: 铜制垫圈
- **AA**型: 带铝制垫圈

钢制 **ST**

- 抗拉强度等级5.8
- 超声波与张力测试
- 镀锌, 纳米钝化处理

### 信息

AC型和AA型的对应垫圈 DIN 7603 (参见页 1682), A型 (扁平垫圈)。

### 可按需提供

- 不锈钢款式(NI)

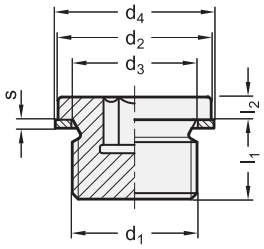


内六角油塞
DIN 3852-1
A型

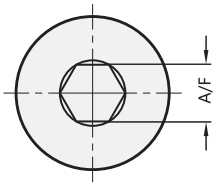


*增加螺纹油塞的型号索引

A AC AA

**DIN 908**

| 说明 | d1 | d2 h14 | d3 | d4 | l1 ±0.2 | l2 +0.5 | s | A/F | ⚖ |
|---|---|---|---|---|---|---|---|---|---|
| DIN 908-ST-M8x1-* | M 8 x 1 | 12 | 8.3 | 11.5 | 8 | 3 | 1 | 4 | 4 |
| DIN 908-ST-M10x1-* | M 10 x 1 | 14 | 10.3 | 13.5 | 8 | 3 | 1 | 5 | 6 |
| DIN 908-ST-M12x1,5-* | M 12 x 1.5 | 17 | 12.3 | 16 | 12 | 3 | 1.5 | 6 | 11 |
| DIN 908-ST-M14x1,5-* | M 14 x 1.5 | 19 | 14.3 | 18 | 12 | 3 | 1.5 | 6 | 16 |
| DIN 908-ST-M16x1,5-* | M 16 x 1.5 | 21 | 16.3 | 20 | 12 | 3 | 1.5 | 8 | 20 |
| DIN 908-ST-M18x1,5-* | M 18 x 1.5 | 23 | 18.3 | 22 | 12 | 4 | 1.5 | 8 | 29 |
| DIN 908-ST-M20x1,5-* | M 20 x 1.5 | 25 | 20.3 | 24 | 14 | 4 | 1.5 | 10 | 38 |
| DIN 908-ST-M22x1,5-* | M 22 x 1.5 | 27 | 22.3 | 27 | 14 | 4 | 1.5 | 10 | 55 |
| DIN 908-ST-M24x1,5-* | M 24 x 1.5 | 29 | 24.3 | 29 | 14 | 4 | 2 | 12 | 60 |
| DIN 908-ST-M26x1,5-* | M 26 x 1.5 | 31 | 26.3 | 31 | 16 | 4 | 2 | 12 | 73 |
| DIN 908-ST-M27x2-* | M 27 x 2 | 32 | 27.3 | 32 | 16 | 4 | 2 | 12 | 75 |
| DIN 908-ST-M30x1,5-* | M 30 x 1.5 | 36 | 30.3 | 36 | 16 | 4 | 2 | 17 | 84 |
| DIN 908-ST-M33x2-* | M 33 x 2 | 39 | 33.3 | 39 | 16 | 5 | 2 | 17 | 119 |
| DIN 908-ST-M42x2-* | M 42 x 2 | 49 | 42.3 | 49 | 16 | 5 | 2 | 22 | 187 |
| DIN 908-ST-M48x2-* | M 48 x 2 | 55 | 48.3 | 55 | 16 | 5 | 2 | 24 | 240 |
| DIN 908-ST-G1/8-* | G 1/8 | 14 | 10 | 13.5 | 8 | 3 | 1 | 5 | 6 |
| DIN 908-ST-G1/4-* | G 1/4 | 18 | 13.4 | 18 | 12 | 3 | 1.5 | 6 | 14 |
| DIN 908-ST-G3/8-* | G 3/8 | 22 | 17 | 21 | 12 | 3 | 1.5 | 8 | 22 |
| DIN 908-ST-G1/2-* | G 1/2 | 26 | 21.3 | 26 | 14 | 4 | 1.5 | 10 | 41 |
| DIN 908-ST-G3/4-* | G 3/4 | 32 | 26.7 | 32 | 16 | 4 | 2 | 12 | 53 |
| DIN 908-ST-G1-* | G 1 | 39 | 33.5 | 39 | 16 | 5 | 2 | 17 | 119 |
| DIN 908-ST-G11/4-* | G 1 1/4 | 49 | 42.2 | 49 | 16 | 5 | 2 | 22 | 185 |
| DIN 908-ST-G11/2-* | G 1 1/2 | 55 | 48.1 | 55 | 16 | 5 | 2 | 24 | 237 |

A型重量



ELESA 和 GANTER 依法保留所有权利。
复制我方图纸时需始终提及来源。

# DIN 7603

RoHS

## 垫圈

**金属, 用于DIN 908螺纹油塞**

### 规格

**类型**
- **A**型: 扁平垫圈

铜制**CU**
铝制 **AL**

### 信息

列在本标准页内的垫圈仅为DIN 7603标准一小部分。
用于连接 螺纹油塞DIN 908 (参见页 1681)。

### 可按需提供

- 其它尺寸
- 其它材质
- 其它类型

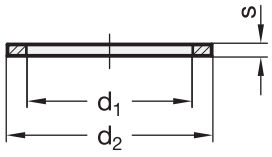


*增加垫圈的型号索引
CU 铜制
AL 铝制

**DIN 7603**

| 说明 | d1 | d1 +0.3 | d2 | d2 -0.2 | s ±0.2 | 适合 用于 DIN 908 | ⚖ |
|---|---|---|---|---|---|---|---|
| DIN 7603-*-8-11,5-A | 8 | 8.2 | 11.5 | 11.4 | 1 | M 8 x 1 | 1 |
| DIN 7603-*-10-13,5-A | 10 | 10.2 | 13.5 | 13.4 | 1 | M 10 x 1 | 1 |
| DIN 7603-*-12-16-A | 12 | 12.2 | 16 | 15.9 | 1.5 | M 12 x 1.5 | 1 |
| DIN 7603-*-14-18-A | 14 | 14.2 | 18 | 17.9 | 1.5 | M 14 x 1.5 | 1 |
| DIN 7603-*-16-20-A | 16 | 16.2 | 20 | 19.9 | 1.5 | M 16 x 1.5 | 1 |
| DIN 7603-*-18-22-A | 18 | 18.2 | 22 | 21.9 | 1.5 | M 18 x 1.5 | 1 |
| DIN 7603-*-20-24-A | 20 | 20.2 | 24 | 23.9 | 1.5 | M 20 x 1.5 | 1 |
| DIN 7603-*-22-27-A | 22 | 22.2 | 27 | 26.9 | 1.5 | M 22 x 1.5 | 1 |
| DIN 7603-*-24-29-A | 24 | 24.3 | 29 | 28.9 | 2 | M 24 x 1.5 | 1 |
| DIN 7603-*-26-31-A | 26 | 26.3 | 31 | 30.9 | 2 | M 26 x 1.5 | 1 |
| DIN 7603-*-27-32-A | 27 | 27.3 | 32 | 31.9 | 2 | M 27 x 2 | 1 |
| DIN 7603-*-30-36-A | 30 | 30.3 | 36 | 35.9 | 2 | M 30 x 1.5 | 1 |
| DIN 7603-*-33-39-A | 33 | 33.3 | 39 | 38.9 | 2 | M 33 x 2 | 2 |
| DIN 7603-*-42-49-A | 42 | 42.3 | 49 | 48.9 | 2 | M 42 x 2 | 2 |
| DIN 7603-*-48-55-A | 48 | 48.3 | 55 | 54.9 | 2 | M 48 x 2 | 3 |
| DIN 7603-*-10-13,5-A | 10 | 10.2 | 13.5 | 13.4 | 1 | G 1/8 | 1 |
| DIN 7603-*-14-18-A | 14 | 14.2 | 18 | 17.9 | 1.5 | G 1/4 | 1 |
| DIN 7603-*-17-21-A | 17 | 17.2 | 21 | 20.9 | 1.5 | G 3/8 | 1 |
| DIN 7603-*-21-26-A | 21 | 21.2 | 26 | 25.9 | 1.5 | G 1/2 | 1 |
| DIN 7603-*-27-32-A | 27 | 27.3 | 32 | 31.9 | 2 | G 3/4 | 1 |
| DIN 7603-*-33-39-A | 33 | 33.3 | 39 | 38.9 | 2 | G 1 | 2 |
| DIN 7603-*-42-49-A | 42 | 42.3 | 49 | 48.9 | 2 | G 1 1/4 | 2 |
| DIN 7603-*-48-55-A | 48 | 48.3 | 55 | 54.9 | 2 | G 1 1/2 | 3 |

AL型重量



elesa+Ganter

ELESA 和 GANTER 依法保留所有权利。
复制我方图纸时需始终提及来源。

# GN 7490

## 焊接套管

**带与不带卡环**

### 规格

**类型**

- **A**型: 带倒角
- **B**型: 带箍环

钢制 **ST**

- 可焊接
- 车削
- 本色

### 信息

焊接衬套GN7490用于容器外构或者液压装置上以便于安装仪表，如液位观察锁或者固定帽。
平面经过机械加工，可用作与密封元件或组件连接的密封面。
壁厚尺寸可有效的预防变形或者焊接过程中的烧穿。
若需要通过安装孔精确定位或安装在高度较低的外构上时，使用B型。

### 可按需提供

- 不锈钢焊接套管
- 公制螺纹

**A 型**

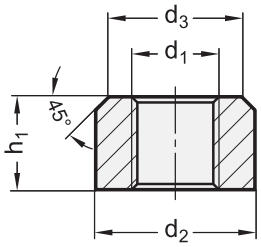


**B 型**

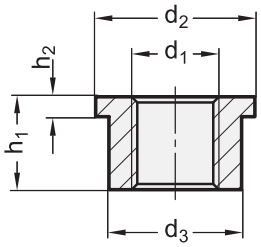


**应用示例**

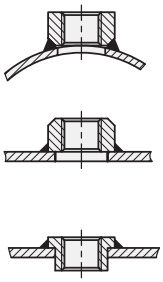

*增加焊接套管的型号索引

| A | B |
|---|---|
| 带倒角 | 带箍环 |

**GN 7490**

| 说明 | d1 | d2 | d3 | h1 | h2 | ⚖ |
|---|---|---|---|---|---|---|
| GN 7490-ST-G1/8-* | G 1/8 | 20 | 16 | 10 | 3 | 18 |
| GN 7490-ST-G1/4-* | G 1/4 | 24 | 20 | 14 | 3 | 35 |
| GN 7490-ST-G3/8-* | G 3/8 | 28 | 22 | 14 | 4.5 | 42 |
| GN 7490-ST-G1/2-* | G 1/2 | 32 | 26 | 16 | 4.5 | 57 |
| GN 7490-ST-G3/4-* | G 3/4 | 40 | 32 | 18 | 6 | 97 |
| GN 7490-ST-G1-* | G 1 | 50 | 40 | 20 | 7.5 | 165 |
| GN 7490-ST-G11/4-* | G 1 1/4 | 60 | 50 | 22 | 7.5 | 244 |
| GN 7490-ST-G11/2-* | G 1 1/2 | 65 | 55 | 24 | 7.5 | 282 |

A型重量

ELESA 和 GANTER 依法保留所有权利。
复制我方图纸时需始终提及来源。

# DIN 906

## 螺纹油塞

**钢/不锈钢, 带圆锥螺纹**

### 规格

**类型**

- **A**型: 不带微型胶囊涂层。
- **GPC**型: 带微型胶囊涂层。

钢制款式 **ST**

- 超声波与张力测试
- 镀锌, 蓝钝处理

**AISI 303 不锈钢款式 NI**

**螺纹涂层 GPC**

Precote 5 (参见页 A25)

### 信息

螺纹油塞DIN 906用于密封带内螺纹的柱状孔。
密封的牢固程度取决于介质、压力、温度以及材料的共同作用。带有螺纹涂层的GPC型, 安全性能更高。
官方的DIN 906标准还可提供M39x2; M52x1.5; M52x2;M56x2 和 M60x2 的螺纹尺寸。

### 技术信息

- 不锈钢特性 (参见页 A26)

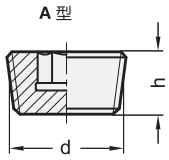


A 型

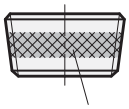

GPC 型

螺纹涂层
(Precote 5)

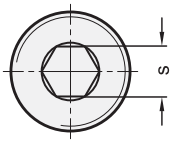


*增加螺纹油塞的型号索引

A
不带微型胶囊涂层

GPC
带微型胶囊涂层

### DIN 906

| 说明 | d | h | s | ⚖ |
|---|---|---|---|---|
| DIN 906-ST-M8x1-* | M 8 x 1 | 8 | 4 | 2 |
| DIN 906-ST-M10x1-* | M 10 x 1 | 8 | 5 | 3 |
| DIN 906-ST-M12x1,5-* | M 12 x 1.5 | 10 | 6 | 6 |
| DIN 906-ST-M14x1,5-* | M 14 x 1.5 | 10 | 7 | 8 |
| DIN 906-ST-M16x1,5-* | M 16 x 1.5 | 10 | 8 | 10 |
| DIN 906-ST-M18x1,5-* | M 18 x 1.5 | 10 | 8 | 14 |
| DIN 906-ST-M20x1,5-* | M 20 x 1.5 | 10 | 10 | 17 |
| DIN 906-ST-M22x1,5-* | M 22 x 1.5 | 10 | 10 | 22 |
| DIN 906-ST-M24x1,5-* | M 24 x 1.5 | 12 | 12 | 30 |
| DIN 906-ST-M26x1,5-* | M 26 x 1.5 | 12 | 12 | 37 |
| DIN 906-ST-M30x1,5-* | M 30 x 1.5 | 12 | 17 | 45 |
| DIN 906-ST-M36x1,5-* | M 36 x 1.5 | 15 | 19 | 86 |
| DIN 906-ST-M42x1,5-* | M 42 x 1.5 | 18 | 22 | 142 |
| DIN 906-ST-M45x1,5-* | M 45 x 1.5 | 18 | 22 | 163 |
| DIN 906-ST-M48x1,5-* | M 48 x 1.5 | 20 | 24 | 210 |
| DIN 906-ST-R1/8-* | R 1/8 | 8 | 5 | 3 |
| DIN 906-ST-R1/4-* | R 1/4 | 10 | 7 | 7 |
| DIN 906-ST-R3/8-* | R 3/8 | 10 | 8 | 12 |
| DIN 906-ST-R1/2-* | R 1/2 | 10 | 10 | 19 |
| DIN 906-ST-R3/4-* | R 3/4 | 12 | 12 | 37 |
| DIN 906-ST-R1-* | R 1 | 12 | 17 | 57 |
| DIN 906-ST-R11/4-* | R 1 1/4 | 18 | 22 | 133 |
| DIN 906-ST-R11/2-* | R 1 1/2 | 20 | 24 | 200 |

A型重量

*增加螺纹油塞的型号索引

A
不带微型胶囊涂层

GPC
带微型胶囊涂层

### DIN 906-NI

不锈钢

| 说明 | d | h | s | ⚖ |
|---|---|---|---|---|
| DIN 906-NI-M8x1-* | M 8 x 1 | 8 | 4 | 2 |
| DIN 906-NI-M10x1-* | M 10 x 1 | 8 | 5 | 4 |
| DIN 906-NI-M12x1,5-* | M 12 x 1.5 | 10 | 6 | 6 |
| DIN 906-NI-M14x1,5-* | M 14 x 1.5 | 10 | 7 | 9 |
| DIN 906-NI-M16x1,5-* | M 16 x 1.5 | 10 | 8 | 11 |
| DIN 906-NI-M18x1,5-* | M 18 x 1.5 | 10 | 8 | 15 |
| DIN 906-NI-M20x1,5-* | M 20 x 1.5 | 10 | 10 | 19 |
| DIN 906-NI-M22x1,5-* | M 22 x 1.5 | 10 | 10 | 23 |
| DIN 906-NI-M24x1,5-* | M 24 x 1.5 | 12 | 12 | 33 |
| DIN 906-NI-R1/8-* | R 1/8 | 8 | 5 | 3 |
| DIN 906-NI-R1/4-* | R 1/4 | 10 | 7 | 7 |
| DIN 906-NI-R3/8-* | R 3/8 | 10 | 8 | 12 |
| DIN 906-NI-R1/2-* | R 1/2 | 10 | 10 | 18 |
| DIN 906-NI-R3/4-* | R 3/4 | 12 | 12 | 39 |
| DIN 906-NI-R1-* | R 1 | 12 | 17 | 63 |

A型重量



ELESA 和 GANTER 依法保留所有权利。
复制我方图纸时需始终提及来源。

# GN 252

## 堵塞器

**规格**

**类型**

- **A**型: 不带螺纹涂层
- **PRB**型: 带螺纹涂层 (全方位聚酰胺涂层)

钢制

- 抗拉强度等级5.8
- 发黑处理

**信息**

PRB　螺纹锁紧涂层 (全方位聚酰胺涂层) 可锁住拧紧的的螺钉, 防止其因疏忽被拧松, 或自身松脱。

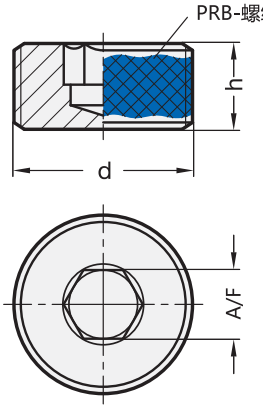


**GN 252**

| 说明 | d | h | A/F | ⚖ |
|---|---|---|---|---|
| GN 252-M12x1,5-A | M 12 x 1.5 | 10 | 6 | 6 |
| GN 252-M16x1,5-A | M 16 x 1.5 | 10 | 8 | 14 |
| GN 252-M20x1,5-A | M 20 x 1.5 | 12 | 10 | 20 |
| GN 252-M24x1,5-A | M 24 x 1.5 | 12 | 14 | 24 |
| GN 252-M27x1,5-A | M 27 x 1.5 | 12 | 14 | 36 |
| GN 252-M30x1,5-A | M 30 x 1.5 | 12 | 17 | 44 |
| GN 252-M33x1,5-A | M 33 x 1.5 | 12 | 17 | 56 |
| GN 252-M12x1,5-PRB | M 12 x 1.5 | 10 | 6 | 6 |
| GN 252-M16x1,5-PRB | M 16 x 1.5 | 10 | 8 | 10 |
| GN 252-M20x1,5-PRB | M 20 x 1.5 | 12 | 10 | 20 |
| GN 252-M24x1,5-PRB | M 24 x 1.5 | 12 | 14 | 24 |
| GN 252-M27x1,5-PRB | M 27 x 1.5 | 12 | 14 | 36 |
| GN 252-M30x1,5-PRB | M 30 x 1.5 | 12 | 17 | 44 |
| GN 252-M33x1,5-PRB | M 33 x 1.5 | 12 | 17 | 56 |

# GN 252.5

## 不锈钢堵塞器

**规格**

**类型**

- **A**型: 不带螺纹涂层
- **PRB**型: 带螺纹涂层 (全方位聚酰胺涂层)

AISI 303 不锈钢

**信息**

PRB　螺纹锁紧涂层 (全方位聚酰胺涂层) 可锁住拧紧的的螺钉, 防止其因疏忽被拧松, 或自身松脱。

**技术信息**

- 不锈钢特性 (参见页 A26)

**应用示例**

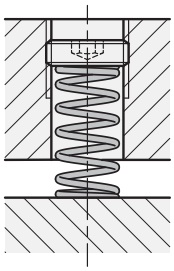

**GN 252.5**　不锈钢

| 说明 | d | h | A/F | ⚖ |
|---|---|---|---|---|
| GN 252.5-M12x1,5-A | M12x1.5 | 10 | 6 | 5 |
| GN 252.5-M16x1,5-A | M16x1.5 | 10 | 8 | 10 |
| GN 252.5-M20x1,5-A | M20x1.5 | 12 | 10 | 20 |
| GN 252.5-M24x1,5-A | M24x1.5 | 12 | 14 | 26 |
| GN 252.5-M27x1,5-A | M27x1.5 | 12 | 14 | 26 |
| GN 252.5-M12x1,5-PRB | M12x1.5 | 10 | 6 | 6 |
| GN 252.5-M16x1,5-PRB | M16x1.5 | 10 | 8 | 10 |
| GN 252.5-M20x1,5-PRB | M20x1.5 | 12 | 10 | 26 |
| GN 252.5-M24x1,5-PRB | M24x1.5 | 12 | 14 | 30 |
| GN 252.5-M27x1,5-PRB | M27x1.5 | 12 | 14 | 36 |



ELESA 和 GANTER 依法保留所有权利。
复制我方图纸时需始终提及来源。

# GN 441

## 螺纹油塞

**耐受温度达100°C, 铝制**

### 规格

**识别号**

- No. **1**: 不带通气孔。
- No. **2**: 带通气孔

铝制

喷塑涂层
RAL 9005黑色, 亚光饰面 **SW**

本色**BL**
滚磨

耐受温度达 **100 °C**
NBR橡胶密封环 (丁苯橡胶)

### 信息

外径 $d_1$ 的螺纹油塞GN 441与DIN 3852管状螺栓的旋入孔相匹配。
把密封圈嵌入径向平面一侧的凹槽内, 即可将其固定, 以防止在拧紧时被挤出。因其同时具有柔性密封的特点, 加强了在不平整的表面的密封效果。

### 可按需提供

- 带量杆的螺纹油塞

### 技术信息

- 弹性体特性 (参见页 A32)

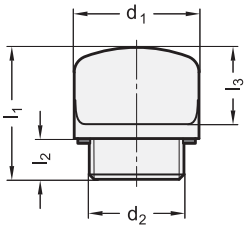


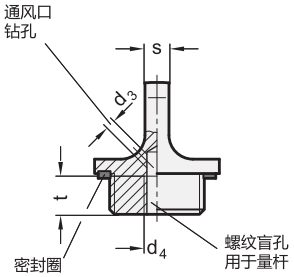


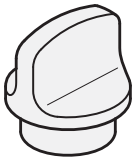

*增加螺纹油塞的颜色索引

SW RAL9005　　BL 本色

**GN 441**

| 说明 | d1 | d2 | d3 | d4 | l1 ±0.5 | l2 | l3 | s | t min. | ⚖ |
|---|---|---|---|---|---|---|---|---|---|---|
| GN 441-22-M16x1,5-1-* | 22 | M 16 x 1.5 | - | M 5 | 26 | 8 | 15 | 5 | 8 | 12 |
| GN 441-22-M16x1,5-2-* | 22 | M 16 x 1.5 | 2 | M 5 | 26 | 8 | 15 | 5 | 8 | 12 |
| GN 441-26-M20x1,5-1-* | 26 | M 20 x 1.5 | - | M 5 | 27.5 | 8.5 | 16 | 5 | 8 | 17 |
| GN 441-26-M20x1,5-2-* | 26 | M 20 x 1.5 | 2 | M 5 | 27.5 | 8.5 | 16 | 5 | 8 | 17 |
| GN 441-32-M26x1,5-1-* | 32 | M 26 x 1.5 | - | M 5 | 29 | 9 | 17 | 6 | 8 | 27 |
| GN 441-32-M26x1,5-2-* | 32 | M 26 x 1.5 | 2 | M 5 | 29 | 9 | 17 | 6 | 8 | 27 |
| GN 441-22-G3/8-1-* | 22 | G 3/8 | - | M 5 | 26 | 8 | 15 | 5 | 8 | 12 |
| GN 441-22-G3/8-2-* | 22 | G 3/8 | 2 | M 5 | 26 | 8 | 15 | 5 | 8 | 12 |
| GN 441-26-G1/2-1-* | 26 | G 1/2 | - | M 5 | 27.5 | 8.5 | 16 | 5 | 8 | 17 |
| GN 441-26-G1/2-2-* | 26 | G 1/2 | 2 | M 5 | 27.5 | 8.5 | 16 | 5 | 8 | 17 |
| GN 441-32-G3/4-1-* | 32 | G 3/4 | - | M 5 | 29 | 9 | 17 | 6 | 8 | 27 |
| GN 441-32-G3/4-2-* | 32 | G 3/4 | 2 | M 5 | 29 | 9 | 17 | 6 | 8 | 27 |
| GN 441-40-G1-1-* | 40 | G 1 | - | M 5 | 32.5 | 11 | 18 | 7 | 8 | 48 |
| GN 441-40-G1-2-* | 40 | G 1 | 2 | M 5 | 32.5 | 11 | 18 | 7 | 8 | 48 |

SW 颜色重量





ELESA 和 GANTER 依法保留所有权利。
复制我方图纸时需始终提及来源。

# GN 442

## 螺纹油塞

**耐受温度达 200 °C, 铝制**

### 规格

**识别号**

- No. **1**: 不带通气孔。
- No. **2**: 带通气孔

铝制

喷塑涂层
RAL 9005黑色，亚光饰面 **SW**

本色**BL**
滚磨

耐受温度达 **200 °C**
FPM橡胶密封环 (Viton®)

以非黑色外观为识别标记

### 信息

外径 $d_1$ 的螺纹塞GN 442与DIN 3852管状螺栓的旋入孔相匹配。
把密封圈嵌入径向平面一侧的凹槽内，即可将其固定，以防止在拧紧时被挤出。因其同时具有柔性密封的特点，加强了在不平整的表面的密封效果。

### 可按需提供

- 带量杆的螺纹油塞

### 技术信息

- 弹性体特性 (参见页 A32)

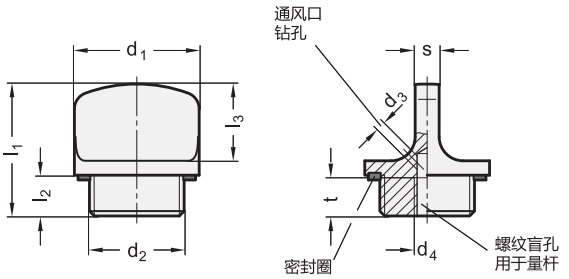


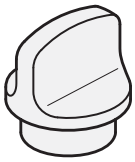

*增加螺纹油塞的颜色索引

SW RAL9005　　BL 本色

**GN 442**

| 说明 | d1 | d2 | d3 | d4 | l1 ±0.5 | l2 | l3 | s | t min. | ⚖ |
|---|---|---|---|---|---|---|---|---|---|---|
| GN 442-22-M16x1,5-1-* | 22 | M 16 x 1.5 | - | M 5 | 26 | 8 | 15 | 5 | 8 | 12 |
| GN 442-22-M16x1,5-2-* | 22 | M 16 x 1.5 | 2 | M 5 | 26 | 8 | 15 | 5 | 8 | 12 |
| GN 442-26-M20x1,5-1-* | 26 | M 20 x 1.5 | - | M 5 | 27.5 | 8.5 | 16 | 5 | 8 | 17 |
| GN 442-26-M20x1,5-2-* | 26 | M 20 x 1.5 | 2 | M 5 | 27.5 | 8.5 | 16 | 5 | 8 | 17 |
| GN 442-32-M26x1,5-1-* | 32 | M 26 x 1.5 | - | M 5 | 29 | 9 | 17 | 6 | 8 | 27 |
| GN 442-32-M26x1,5-2-* | 32 | M 26 x 1.5 | 2 | M 5 | 29 | 9 | 17 | 6 | 8 | 27 |
| GN 442-22-G3/8-1-* | 22 | G 3/8 | - | M 5 | 26 | 8 | 15 | 5 | 8 | 12 |
| GN 442-22-G3/8-2-* | 22 | G 3/8 | 2 | M 5 | 26 | 8 | 15 | 5 | 8 | 12 |
| GN 442-26-G1/2-1-* | 26 | G 1/2 | - | M 5 | 27.5 | 8.5 | 16 | 5 | 8 | 17 |
| GN 442-26-G1/2-2-* | 26 | G 1/2 | 2 | M 5 | 27.5 | 8.5 | 16 | 5 | 8 | 17 |
| GN 442-32-G3/4-1-* | 32 | G 3/4 | - | M 5 | 29 | 9 | 17 | 6 | 8 | 27 |
| GN 442-32-G3/4-2-* | 32 | G 3/4 | 2 | M 5 | 29 | 9 | 17 | 6 | 8 | 27 |
| GN 442-40-G1-1-* | 40 | G 1 | - | M 5 | 32.5 | 11 | 18 | 7 | 8 | 48 |
| GN 442-40-G1-2-* | 40 | G 1 | 2 | M 5 | 32.5 | 11 | 18 | 7 | 8 | 48 |

SW 颜色重量

ELESA 和 GANTER 依法保留所有权利。
复制我方图纸时需始终提及来源。

# GN 880

## 排油阀

### 规格

**类型**
- **K**型: 带塑料保护帽和挂链。

阀体
- 钢制 **ST** 镀锌，蓝钝处理
- 黄铜 **MS**

阀片
- 铜制
- FPM橡胶O形环 (Viton®)

DIN 7603 A 密封盘
铜制

保护帽
塑料 (聚酰胺PA)

挂缆
不锈钢

### 信息

GN 880 排油阀可用于非加压状态下的排油，也可在满足一定条件时，用于真空排油。
流量值(l/min.)取决于介质的粘度，注入量以及温度。可按需提供指导数值。
其它特征有：
- 简便和安全地处理
- 最佳流量
- 高度耐压 (达 100 bar)
- 耐温性强 (-30 °C 到 +120 °C, 短时间内可达 180 °C)
- 100 % 通过防漏测试

### 技术信息
- 弹性体特性 (参见页 A32)

### 可按需提供
- 其它材质

### 操作说明

取下带有防遗失挂链的保护帽，装上适配的连接件 GN 880.1 (参见页 1690)。
连接件拧入时，阀片打开，油液通过软管排入泄油盘。
油液排出后，取下连接件，阀片下降封闭泄油口。
安装有排油阀的容器便可再度注油。
GN 880排油阀的其它优点包括:
- 不会因高温油液引起燃烧
- 不会因油液排放失控产生污垢
- 快捷

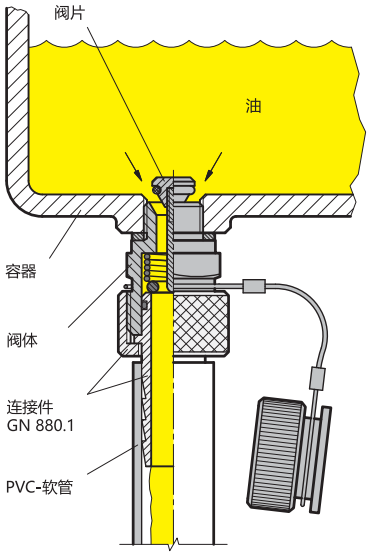






ELESA 和 GANTER 依法保留所有权利。
复制我方图纸时需始终提及来源。

# GN 880

## 排油阀

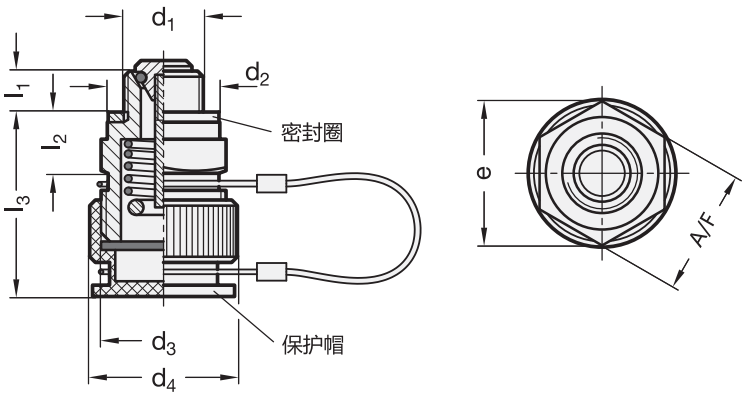


**GN 880**

| 说明 | d1 | d2 | d3 | d4 | e ≈ | l1 | l2 | l3 | A/F | ⚖ |
|---|---|---|---|---|---|---|---|---|---|---|
| GN 880-M14x1,5-ST-K | M 14 x 1.5 | 20 | M22x1.5 | 26 | 25.4 | 7.5 | 10.5 | 31 | 22 | 54 |
| GN 880-M16x1,5-ST-K | M 16 x 1.5 | 22 | M22x1.5 | 26 | 25.4 | 7.5 | 10.5 | 31 | 22 | 58 |
| GN 880-M18x1,5-ST-K | M 18 x 1.5 | 24 | M22x1.5 | 26 | 25.4 | 8.5 | 10.5 | 31 | 22 | 62 |
| GN 880-M20x1,5-ST-K | M 20 x 1.5 | 26 | M22x1.5 | 26 | 31.2 | 8.5 | 10.5 | 31 | 27 | 81 |
| GN 880-M22x1,5-ST-K | M 22 x 1.5 | 27 | M26x1.5 | 30 | 31.2 | 8.5 | 12 | 32 | 27 | 94 |
| GN 880-M24x1,5-MS-K | M 24 x 1.5 | 29 | M26x1.5 | 30 | 34.7 | 9 | 12 | 32 | 30 | 116 |
| GN 880-M26x1,5-MS-K | M 26 x 1.5 | 32 | M26x1.5 | 30 | 37 | 9 | 12 | 32 | 32 | 132 |
| GN 880-M30x1,5-MS-K | M 30 x 1.5 | 36 | M26x1.5 | 30 | 41.6 | 9 | 12 | 32 | 36 | 166 |
| GN 880-G1/4-ST-K | G 1/4 | 20 | M22x1.5 | 26 | 25.4 | 7.5 | 10.5 | 31 | 22 | 55 |
| GN 880-G3/8-ST-K | G 3/8 | 23 | M22x1.5 | 26 | 25.4 | 7.5 | 10.5 | 31 | 22 | 61 |
| GN 880-G1/2-ST-K | G 1/2 | 26 | M26x1.5 | 30 | 31.2 | 8.5 | 12 | 32 | 27 | 81 |
| GN 880-G3/4-MS-K | G 3/4 | 32 | M26x1.5 | 30 | 37 | 9 | 12 | 32 | 32 | 153 |
| GN 880-G1-MS-K | G 1 | 39 | M26x1.5 | 30 | 47.3 | 9 | 12 | 32 | 41 | 205 |



ELESA 和 GANTER 依法保留所有权利。
复制我方图纸时需始终提及来源。

# GN 880.1

## 连接件

### 用于排油阀 GN 880 /带/不带排油软管

**规格**

**类型**

- **A**型: 竖直接头
- **B**型: 45°接头
- **C**型: 90°接头

连接螺母
带软管套头。
铜制

L形弯管 45° / 90 °
铜制

O型环
NBR橡胶(丁苯橡胶®)

排油管
PVC, 透明 **T**

软管夹
钢制, 镀锌

塞子
塑料, LD-PE

**信息**

GN 880.1连接件需要配合使用排油阀 GN 880 (参见页 1688)。
拧入连接件会激活排油阀的阀片, 使得油液可通过软管流入安装好的泄油盘内。
塞子用于防止排油后残留的油液滴出。

**可按需提供**

- 其它软管长度
- 管壁带网状织物(尼龙)的软管





ELESA 和 GANTER 依法保留所有权利。
复制我方图纸时需始终提及来源。

# GN 880.1 | 连接件

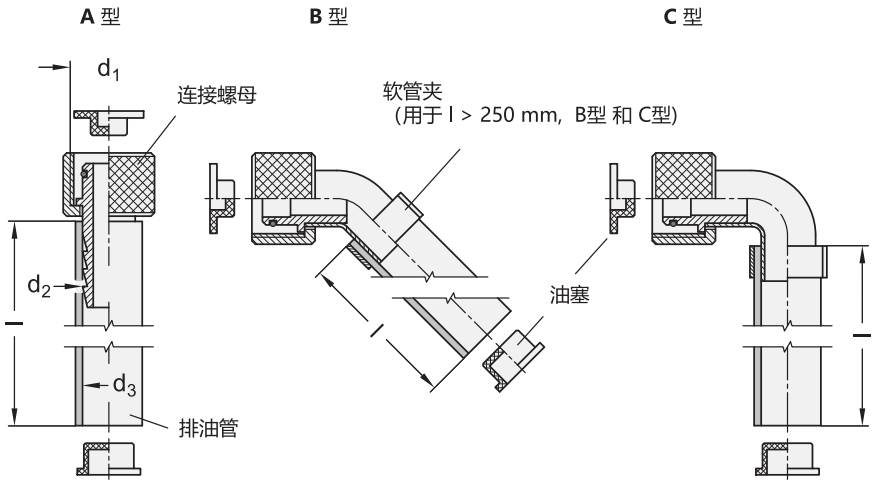


**GN 880.1**

| 说明 | 尺寸 | d1 | l | d2 | d3 | ⚖ |
|---|---|---|---|---|---|---|
| GN 880.1-22-A | 22 | M 22 x 1.5 | - | 15 | - | 58 |
| GN 880.1-26-A | 26 | M 26 x 1.5 | - | 20 | - | 88 |
| GN 880.1-22-B | 22 | M 22 x 1.5 | - | 15 | - | 58 |
| GN 880.1-26-B | 26 | M 26 x 1.5 | - | 20 | - | 86 |
| GN 880.1-22-C | 22 | M 22 x 1.5 | - | 15 | - | 61 |
| GN 880.1-26-C | 26 | M 26 x 1.5 | - | 20 | - | 89 |
| GN 880.1-22-A-250-T | 22 | M 22 x 1.5 | 250 | 15 | 14 | 97 |
| GN 880.1-22-A-500-T | 22 | M 22 x 1.5 | 500 | 15 | 14 | 129 |
| GN 880.1-22-A-1000-T | 22 | M 22 x 1.5 | 1000 | 15 | 14 | 220 |
| GN 880.1-26-A-250-T | 26 | M 26 x 1.5 | 250 | 20 | 19 | 162 |
| GN 880.1-26-A-500-T | 26 | M 26 x 1.5 | 500 | 20 | 19 | 237 |
| GN 880.1-26-A-1000-T | 26 | M 26 x 1.5 | 1000 | 20 | 19 | 387 |
| GN 880.1-22-B-250-T | 22 | M 22 x 1.5 | 250 | 15 | 14 | 93 |
| GN 880.1-22-B-500-T | 22 | M 22 x 1.5 | 500 | 15 | 14 | 140 |
| GN 880.1-22-B-1000-T | 22 | M 22 x 1.5 | 1000 | 15 | 14 | 223 |
| GN 880.1-26-B-250-T | 26 | M 26 x 1.5 | 250 | 20 | 19 | 152 |
| GN 880.1-26-B-500-T | 26 | M 26 x 1.5 | 500 | 20 | 19 | 234 |
| GN 880.1-26-B-1000-T | 26 | M 26 x 1.5 | 1000 | 20 | 19 | 386 |
| GN 880.1-22-C-250-T | 22 | M 22 x 1.5 | 250 | 15 | 14 | 97 |
| GN 880.1-22-C-500-T | 22 | M 22 x 1.5 | 500 | 15 | 14 | 140 |
| GN 880.1-22-C-1000-T | 22 | M 22 x 1.5 | 1000 | 15 | 14 | 219 |
| GN 880.1-26-C-250-T | 26 | M 26 x 1.5 | 250 | 20 | 19 | 153 |
| GN 880.1-26-C-500-T | 26 | M 26 x 1.5 | 500 | 20 | 19 | 232 |
| GN 880.1-26-C-1000-T | 26 | M 26 x 1.5 | 1000 | 20 | 19 | 389 |



ELESA 和 GANTER 依法保留所有权利。
复制我方图纸时需始终提及来源。

# GN 881



## 通气阀

**铜制**

### 规格

阀体
黄铜 **MS**

通气帽
AISI 304 不锈钢**M**

垫圈
铜制
带硅橡胶涂层 (VMQ)

弹簧
AISI 301 不锈钢

DIN 7603 A 密封标准
熟铁 1.0338

耐受温度从 -30 °C 到 +100 °C

### 信息

一旦超过表中所示的开启压力，带垫圈的GN　881通气阀即开启为容器泄压，从而防止容器内部压力过大。绿色环表示开启压力为200 mbar。
在正常状态下，垫圈将容器封闭，防止污垢或灰尘进入容器。
以上图表显示作为开启压力要素的空气流量。
安装位置在容器垂直方向的顶部。
通气阀均经过密封性和开启压力的检测。

### 可按需提供

- 其它材质
- 具有其它开启压力50 mbar (黄圈)
- 带量杆

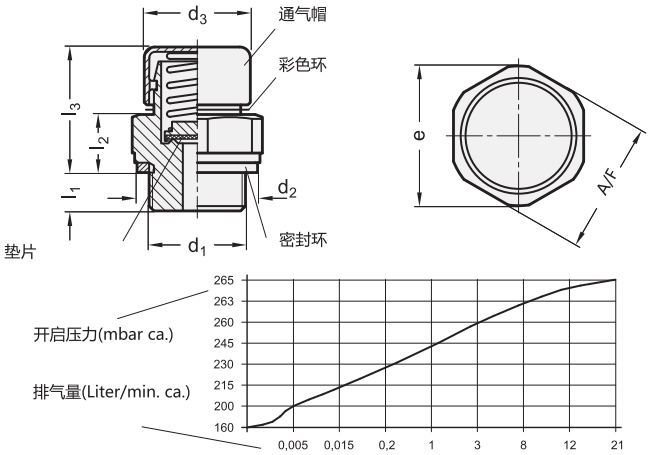


**GN 881**

| 说明 | d1 | 开启压力 mbar ±20% | d2 | d3 | e ≈ | l1 | l2 | l3 | A/F | ⚖ |
|---|---|---|---|---|---|---|---|---|---|---|
| GN 881-M12x1,5-200-MS-M | M 12 x 1.5 | 200 | 18 | 20 | 23.5 | 8.5 | 11.5 | 24.5 | 22 | 39 |
| GN 881-M14x1,5-200-MS-M | M 14 x 1.5 | 200 | 20 | 20 | 23.5 | 8.5 | 11.5 | 24.5 | 22 | 44 |
| GN 881-M16x1,5-200-MS-M | M 16 x 1.5 | 200 | 22 | 20 | 23.5 | 8.5 | 11.5 | 24.5 | 22 | 49 |
| GN 881-M18x1,5-200-MS-M | M 18 x 1.5 | 200 | 24 | 20 | 23.5 | 8.5 | 11.5 | 24.5 | 22 | 52 |
| GN 881-M20x1,5-200-MS-M | M 20 x 1.5 | 200 | 26 | 20 | 29 | 8.5 | 11.5 | 24.5 | 27 | 74 |
| GN 881-M22x1,5-200-MS-M | M 22 x 1.5 | 200 | 27 | 22 | 29 | 8.5 | 11.5 | 24.5 | 27 | 79 |
| GN 881-M24x1,5-200-MS-M | M 24 x 1.5 | 200 | 29 | 20 | 32.5 | 8 | 12 | 25 | 30 | 96 |
| GN 881-M26x1,5-200-MS-M | M 26 x 1.5 | 200 | 32 | 20 | 34 | 8 | 12 | 25 | 32 | 112 |
| GN 881-M30x1,5-200-MS-M | M 30 x 1.5 | 200 | 36 | 20 | 39 | 8 | 12 | 25 | 36 | 148 |
| GN 881-G1/4-200-MS-M | G 1/4 | 200 | 20 | 20 | 23.5 | 8.5 | 11.5 | 24.5 | 22 | 42 |
| GN 881-G3/8-200-MS-M | G 3/8 | 200 | 23 | 20 | 23.5 | 8.5 | 11.5 | 24.5 | 22 | 51 |
| GN 881-G1/2-200-MS-M | G 1/2 | 200 | 26 | 20 | 29 | 8.5 | 11.5 | 24.5 | 27 | 76 |
| GN 881-G3/4-200-MS-M | G 3/4 | 200 | 32 | 20 | 34 | 8 | 12 | 25 | 32 | 113 |
| GN 881-G1-200-MS-M | G 1 | 200 | 39 | 20 | 44 | 8 | 12 | 25 | 41 | 186 |



ELESA 和 GANTER 依法保留所有权利。
复制我方图纸时需始终提及来源。

# GN 882

## 通气滤塞

**铜制**

### 规格

阀体
黄铜 **MS**

通气帽
AISI 304 不锈钢**M**

空气过滤器

- AISI 304 不锈钢丝网
- 过滤器种类 G2-G3
- 平均分离率（约65-85 %, 基于颗粒尺寸> 10 µm）。

DIN 7603 A 密封标准
熟铁 1.0338

耐受温度从 -30 °C 到 +100 °C

### 信息

通气滤阀GN 882 用于允许容器内部与外界空气进行气体交换的场合。
蓝色环代表具有过滤功能。
过滤器可防止空气携带的颗粒物（如：灰尘），从外部进入容器内，也能避免内部物质，如：油液粒子散逸到外界。
以上图表显示作为开启压力要素的空气流量。
建议安装位置应垂直于设备顶部。

### 可按需提供

- 其它材质
- 带量杆

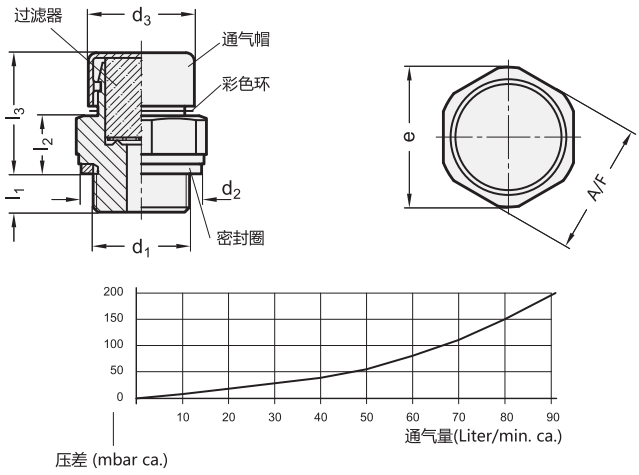


**GN 882**

| 说明 | d1 | d2 | d3 | e | l1 | l2 | l3 | A/F | ⚖ |
|---|---|---|---|---|---|---|---|---|---|
| GN 882-M12x1,5-MS-M | M 12 x 1.5 | 18 | 20 | 23.5 | 8.5 | 11.5 | 24.5 | 22 | 40 |
| GN 882-M14x1,5-MS-M | M 14 x 1.5 | 20 | 20 | 23.5 | 8.5 | 11.5 | 24.5 | 22 | 44 |
| GN 882-M16x1,5-MS-M | M 16 x 1.5 | 22 | 20 | 23.5 | 8.5 | 11.5 | 24.5 | 22 | 49 |
| GN 882-M18x1,5-MS-M | M 18 x 1.5 | 24 | 20 | 23.5 | 8.5 | 11.5 | 24.5 | 22 | 53 |
| GN 882-M20x1,5-MS-M | M 20 x 1.5 | 26 | 20 | 29 | 8.5 | 11.5 | 24.5 | 27 | 75 |
| GN 882-M22x1,5-MS-M | M 22 x 1.5 | 27 | 20 | 29 | 8.5 | 11.5 | 24.5 | 27 | 79 |
| GN 882-M24x1,5-MS-M | M 24 x 1.5 | 29 | 20 | 32.5 | 8 | 12 | 25 | 30 | 97 |
| GN 882-M26x1,5-MS-M | M 26 x 1.5 | 32 | 20 | 34 | 8 | 12 | 25 | 32 | 113 |
| GN 882-M30x1,5-MS-M | M 30 x 1.5 | 36 | 20 | 39 | 8 | 12 | 25 | 36 | 148 |
| GN 882-G1/4-MS-M | G 1/4 | 20 | 20 | 23.5 | 7.5 | 10.5 | 24.5 | 22 | 42 |
| GN 882-G3/8-MS-M | G 3/8 | 22 | 20 | 23.5 | 8.5 | 11.5 | 24.5 | 22 | 49 |
| GN 882-G1/2-MS-M | G 1/2 | 26 | 20 | 29 | 8 | 12 | 25 | 27 | 75 |
| GN 882-G3/4-MS-M | G 3/4 | 32 | 20 | 34 | 8 | 12 | 25 | 32 | 113 |
| GN 882-G1-MS-M | G 1 | 39 | 20 | 44 | 8 | 12 | 25 | 41 | 186 |




ELESA 和 GANTER 依法保留所有权利。
复制我方图纸时需始终提及来源。

# GN 883



## 通气阀

**铜制**

### 规格

**类型**

- **A**型: 短款设计
- **B**型: 长款设计带不锈钢帽

阀体
黄铜 **MS**

滚珠
不锈钢AISI 5210

弹簧
AISI 301 不锈钢

通气帽 (B型)
AISI 304 不锈钢

耐受温度从 -30 °C 到 +100 °C

### 信息

一旦超过表中所示的开启压力，GN 883通气阀即开启为容器泄压，从而防止容器内部压力过大。本产品的另外一个特点是高度紧凑的尺寸。一组编码 (A型) 或者黄色 (20 - 80 mbar)和绿色(160 - 240 mbar) 的环表示不同的开启压力等级。
简单的功能原理 (压力弹簧 / 珠) 确保了阀门可长期无故障地使用。安装位置在容器垂直方向的顶部。

### 技术信息

- 不锈钢特性 (参见页 A26)

**A 型**

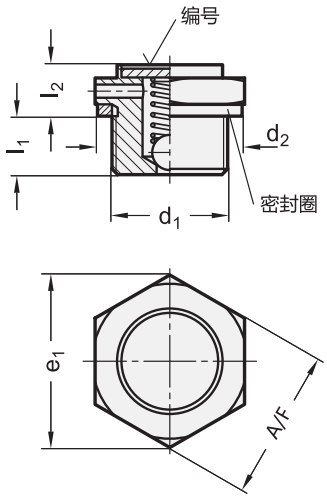


**B 型**

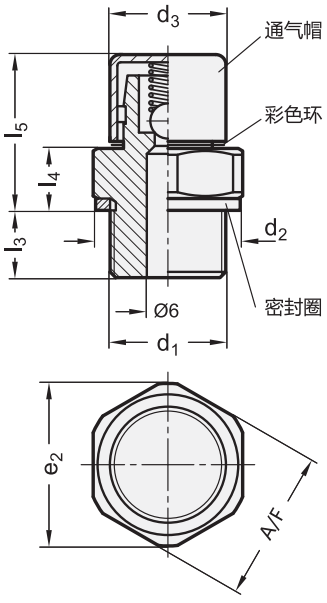




ELESA 和 GANTER 依法保留所有权利。
复制我方图纸时需始终提及来源。

# GN 883

## 通气阀

**GN 883**

| 说明 | d1 | 开启压力 mbar 最小 | 开启压力 mbar 最大 | d2 | d3 | e1 | e2 | l1 | l2 | l3 | l4 | l5 | A/F | 空气通量 l/min. | ⚖ |
|---|---|---|---|---|---|---|---|---|---|---|---|---|---|---|---|
| GN 883-M10x1-20-A-MS | M 10 x 1 | 20 | 80 | 14.5 | - | 16 | - | 6 | 6 | - | - | - | 14 | 1.2 | 8 |
| GN 883-M10x1-160-A-MS | M 10 x 1 | 160 | 240 | 14.5 | - | 16 | - | 6 | 6 | - | - | - | 14 | 1.2 | 8 |
| GN 883-M12x1,5-20-A-MS | M 12 x 1.5 | 20 | 80 | 18 | - | 19.5 | - | 6.5 | 6 | - | - | - | 17 | 1.2 | 14 |
| GN 883-M12x1,5-160-A-MS | M 12 x 1.5 | 160 | 240 | 18 | - | 19.5 | - | 6.5 | 6 | - | - | - | 17 | 1.2 | 14 |
| GN 883-M14x1,5-20-A-MS | M 14 x 1.5 | 20 | 80 | 20 | - | 19.5 | - | 6.5 | 6 | - | - | - | 17 | 1.2 | 16 |
| GN 883-M14x1,5-160-A-MS | M 14 x 1.5 | 160 | 240 | 20 | - | 19.5 | - | 6.5 | 6 | - | - | - | 17 | 1.2 | 17 |
| GN 883-M16x1,5-20-A-MS | M 16 x 1.5 | 20 | 80 | 22 | - | 25 | - | 9 | 11 | - | - | - | 22 | 1.2 | 35 |
| GN 883-M16x1,5-160-A-MS | M 16 x 1.5 | 160 | 240 | 22 | - | 25 | - | 9 | 11 | - | - | - | 22 | 1.2 | 36 |
| GN 883-M10x1-20-B-MS | M 10 x 1 | 20 | 80 | - | 12.5 | - | 18.5 | - | - | 8 | 7 | 16 | 17 | 1.8 | 19 |
| GN 883-M10x1-160-B-MS | M 10 x 1 | 160 | 240 | - | 12.5 | - | 18.5 | - | - | 8 | 7 | 16 | 17 | 1.8 | 19 |
| GN 883-M12x1,5-20-B-MS | M 12 x 1.5 | 20 | 80 | - | 12.5 | - | 18.5 | - | - | 7.5 | 7 | 16.5 | 17 | 1.8 | 22 |
| GN 883-M12x1,5-160-B-MS | M 12 x 1.5 | 160 | 240 | - | 12.5 | - | 18.5 | - | - | 7.5 | 7 | 16.5 | 17 | 1.8 | 22 |
| GN 883-M14x1,5-20-B-MS | M 14 x 1.5 | 20 | 80 | - | 12.5 | - | 18.5 | - | - | 7.5 | 7.5 | 16.5 | 17 | 1.8 | 25 |
| GN 883-M14x1,5-160-B-MS | M 14 x 1.5 | 160 | 240 | - | 12.5 | - | 18.5 | - | - | 7.5 | 7.5 | 16.5 | 17 | 1.8 | 25 |
| GN 883-M16x1,5-20-B-MS | M 16 x 1.5 | 20 | 80 | - | 12.5 | - | 24 | - | - | 7.5 | 7.5 | 16.5 | 22 | 1.8 | 36 |
| GN 883-M16x1,5-160-B-MS | M 16 x 1.5 | 160 | 240 | - | 12.5 | - | 24 | - | - | 7.5 | 7.5 | 16.5 | 22 | 1.8 | 36 |
| GN 883-G1/4-20-A-MS | G 1/4 | 20 | 80 | 20 | - | 19.5 | - | 6.5 | 6 | - | - | - | 17 | 1.2 | 15 |
| GN 883-G1/4-160-A-MS | G 1/4 | 160 | 240 | 20 | - | 19.5 | - | 6.5 | 6 | - | - | - | 17 | 1.2 | 15 |
| GN 883-G3/8-20-A-MS | G 3/8 | 20 | 80 | 23 | - | 25 | - | 9 | 11 | - | - | - | 22 | 1.2 | 37 |
| GN 883-G3/8-160-A-MS | G 3/8 | 160 | 240 | 23 | - | 25 | - | 9 | 11 | - | - | - | 22 | 1.2 | 35 |
| GN 883-G1/2-20-A-MS | G 1/2 | 20 | 80 | 26 | - | 31 | - | 8.5 | 11 | - | - | - | 27 | 1.2 | 46 |
| GN 883-G1/2-160-A-MS | G 1/2 | 160 | 240 | 26 | - | 31 | - | 8.5 | 11 | - | - | - | 27 | 1.2 | 54 |
| GN 883-G3/4-20-A-MS | G 3/4 | 20 | 80 | 32 | - | 37 | - | 8.5 | 11 | - | - | - | 32 | 1.2 | 49 |
| GN 883-G3/4-160-A-MS | G 3/4 | 160 | 240 | 32 | - | 37 | - | 8.5 | 11 | - | - | - | 32 | 1.2 | 83 |
| GN 883-G1/4-20-B-MS | G 1/4 | 20 | 80 | - | 12.5 | - | 18.5 | - | - | 7.5 | 7.5 | 16.5 | 17 | 1.8 | 24 |
| GN 883-G1/4-160-B-MS | G 1/4 | 160 | 240 | - | 12.5 | - | 18.5 | - | - | 7.5 | 7.5 | 16.5 | 17 | 1.8 | 24 |
| GN 883-G3/8-20-B-MS | G 3/8 | 20 | 80 | - | 12.5 | - | 24 | - | - | 7.5 | 7.5 | 16.5 | 22 | 1.8 | 38 |
| GN 883-G3/8-160-B-MS | G 3/8 | 160 | 240 | - | 12.5 | - | 24 | - | - | 7.5 | 7.5 | 16.5 | 22 | 1.8 | 38 |
| GN 883-G1/2-20-B-MS | G 1/2 | 20 | 80 | - | 12.5 | - | 29 | - | - | 8 | 8 | 17 | 27 | 1.8 | 56 |
| GN 883-G1/2-160-B-MS | G 1/2 | 160 | 240 | - | 12.5 | - | 29 | - | - | 8 | 8 | 17 | 27 | 1.8 | 56 |
| GN 883-G3/4-20-B-MS | G 3/4 | 20 | 80 | - | 12.5 | - | 35 | - | - | 8 | 8 | 17 | 32 | 1.8 | 84 |
| GN 883-G3/4-160-B-MS | G 3/4 | 160 | 240 | - | 12.5 | - | 35 | - | - | 8 | 8 | 17 | 32 | 1.8 | 84 |



ELESA 和 GANTER 依法保留所有权利。
复制我方图纸时需始终提及来源。

# GN 884

## 通气滤塞

**铜制**

### 规格

**类型**

- **A**型: 短款设计
- **B**型: 长款设计，带不锈钢帽

阀体
黄铜 **MS**

空气过滤器

- AISI 304 不锈钢丝网
- 过滤器种类 G2-G3
- 平均分离率（约65-85 %, 基于颗粒尺寸> 10 µm）。

DIN 7603 A 密封标准
熟铁 1.0338
(at $d_1$ = M10 x 1: PA6)

通气帽 (B型)
AISI 304 不锈钢

耐受温度从 -30 °C 到 +100 °C

### 信息

通气滤阀GN 884 用于允许容器内部与外界空气进行气体交换的场合。不锈钢丝网可防止在空气中悬浮的一定尺寸的颗粒被携带到容器的内部，并同时确保例如油液颗粒不会散逸到外部。
过滤器功能通过带有符号 “BE” (类型A) 或蓝色环 (类型B) 的标签区分。推荐的安装位置在容器垂直方向的顶部。

### 可按需提供

- 其它材质
- 其它规格

**A 型**

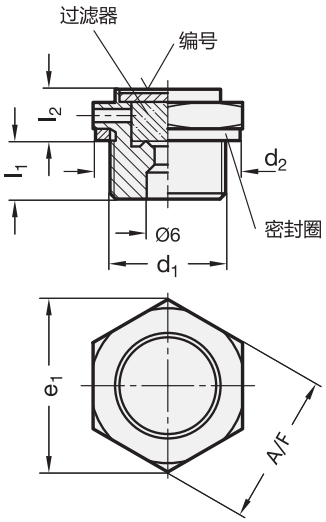


**B 型**

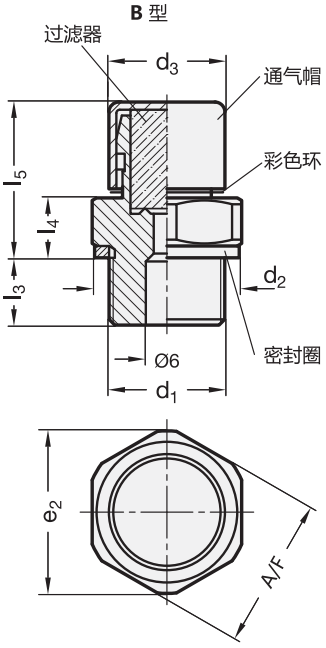






ELESA 和 GANTER 依法保留所有权利。
复制我方图纸时需始终提及来源。

# GN 884

## 通气滤塞



**GN 884**

| 说明 | d1 | d2 | d3 | e1 | e2 | l1 | l2 | l3 | l4 | l5 | A/F | 空气通量 l/min. | ⚖ |
|---|---|---|---|---|---|---|---|---|---|---|---|---|---|
| GN 884-G1/8-A-MS | G 1/8 | 13.5 | - | 16 | - | 6 | 6 | - | - | - | 14 | 24 | 8 |
| GN 884-M10x1-A-MS | M 10 x 1 | 14.5 | - | 16 | - | 6 | 6 | - | - | - | 14 | 24 | 7 |
| GN 884-M12x1,5-A-MS | M 12 x 1.5 | 18 | - | 19.5 | - | 6.5 | 6 | - | - | - | 17 | 24 | 13 |
| GN 884-M14x1,5-A-MS | M 14 x 1.5 | 20 | - | 19.5 | - | 6.5 | 6 | - | - | - | 17 | 24 | 15 |
| GN 884-G1/4-A-MS | G 1/4 | 20 | - | 19.5 | - | 6.5 | 6 | - | - | - | 17 | 24 | 14 |
| GN 884-M16x1,5-A-MS | M 16 x 1.5 | 22 | - | 25 | - | 9 | 11 | - | - | - | 22 | 24 | 33 |
| GN 884-M18x1,5-A-MS | M 18 x 1.5 | 24 | - | 25 | - | 9 | 11 | - | - | - | 22 | 24 | 37 |
| GN 884-M22x1,5-A-MS | M 22 x 1.5 | 27 | - | 31 | - | 9 | 11 | - | - | - | 27 | 24 | 55 |
| GN 884-G3/8-A-MS | G 3/8 | 23 | - | 25 | - | 9 | 11 | - | - | - | 22 | 24 | 36 |
| GN 884-G1/2-A-MS | G 1/2 | 26 | - | 31 | - | 8.5 | 11 | - | - | - | 27 | 24 | 53 |
| GN 884-G3/4-A-MS | G 3/4 | 32 | - | 37 | - | 8.5 | 11 | - | - | - | 32 | 24 | 80 |
| GN 884-G1/8-B-MS | G 1/8 | 13.5 | 12.5 | 16 | 18.5 | 6 | 6 | 8 | 7 | 16 | 17 | 46 | 18 |
| GN 884-M10x1-B-MS | M 10 x 1 | 14.5 | 12.5 | 16 | 18.5 | 6 | 6 | 8 | 7 | 16 | 17 | 46 | 18 |
| GN 884-M12x1,5-B-MS | M 12 x 1.5 | 18 | 12.5 | 19.5 | 18.5 | 6.5 | 6 | 7.5 | 7.5 | 16.5 | 17 | 46 | 21 |
| GN 884-M14x1,5-B-MS | M 14 x 1.5 | 20 | 12.5 | 19.5 | 18.5 | 6.5 | 6 | 7.5 | 7.5 | 16.5 | 17 | 46 | 24 |
| GN 884-G1/4-B-MS | G 1/4 | 20 | 12.5 | 19.5 | 18.5 | 6.5 | 6 | 7.5 | 7.5 | 16.5 | 17 | 46 | 23 |
| GN 884-M16x1,5-B-MS | M 16 x 1.5 | 22 | 12.5 | 25 | 24 | 9 | 11 | 7.5 | 7.5 | 16.5 | 22 | 46 | 34 |
| GN 884-M18x1,5-B-MS | M 18 x 1.5 | 24 | 12.5 | 25 | 24 | 9 | 11 | 7.5 | 7.5 | 16.5 | 22 | 46 | 38 |
| GN 884-M22x1,5-B-MS | M 22 x 1.5 | 27 | 12.5 | 31 | 29 | 9 | 11 | 7.5 | 7.5 | 16.5 | 27 | 46 | 55 |
| GN 884-G3/8-B-MS | G 3/8 | 23 | 12.5 | 25 | 24 | 9 | 11 | 7.5 | 7.5 | 16.5 | 22 | 46 | 36 |
| GN 884-G1/2-B-MS | G 1/2 | 26 | 12.5 | 31 | 29 | 8.5 | 11 | 8 | 8 | 17 | 27 | 46 | 52 |
| GN 884-G3/4-B-MS | G 3/4 | 32 | 12.5 | 37 | 35 | 8.5 | 11 | 8 | 8 | 17 | 32 | 46 | 80 |

ELESA 和 GANTER 依法保留所有权利。
复制我方图纸时需始终提及来源。

# SFN.

RoHS PA +100° -30°

## 通气帽

### 高科技聚合体

**材料**
聚酰胺基(PA)高科技聚合体。
- 盖帽:RAL2004橙色,半亚光饰面,带"OIL(油)"标记。
- 螺纹接头:黑色,半亚光饰面。

**密封圈**
NBR 合成橡胶。

**标准型号**
- **SFN.**: 无空气过滤器。
- **SFN+F**: 带聚氨酯泡沫网(聚氨基)制成的"高科技泡沫"空气过滤器,空气过滤度为40μ。
- **SFN.70-BA+F**: 带空气过滤度为40μ的聚氨酯泡沫网(聚氨基)制成的"高科技泡沫"空气过滤器、镀锌钢板卡口和镀铬钢保险链。

镀锌钢板卡口。
镀铬钢保险链。

**最高连续工作温度**
带"高科技泡沫"空气过滤器的型号为100°C。

**特征及应用**
SFN.型通气帽气流量较高,特别适用于液体体积变化快的液压动力装置或液压罐。

**技术参数**
每种型号的空气流量,可以通过图形计算液压罐内外压力之间的变化来进行确定。

**按需提供的特殊型号**
- RAL 2004橙色盖帽,不带"OIL(油)"标记。
- 黑色盖帽,带或不带"OIL(油)"标记。
- 表内带 # 标记的代码,还可采用NPT螺纹(国家标准锥形管螺纹- ANSI-ASME B1-20)。

ELESA Original design

**SFN.**

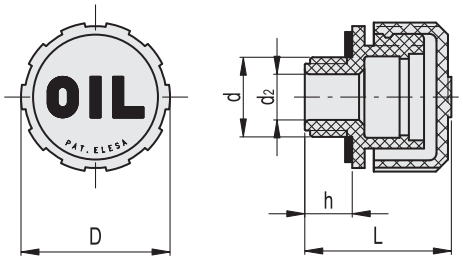


**SFN.**

| 代码 | 说明 | d | D | L | d2 | h | ⚖ |
|---|---|---|---|---|---|---|---|
| 56151 | SFN.30-1/4# | G 1/4 | 31 | 29.5 | 8 | 9.5 | 10 |
| 53901 | SFN.30-3/8 | G 3/8 | 31 | 29.5 | 10 | 9.5 | 10 |
| 53911 | SFN.30-1/2 | G 1/2 | 31 | 29.5 | 12 | 9.5 | 11 |
| 56181 | SFN.40-3/8# | G 3/8 | 42 | 36.5 | 10 | 11.5 | 20 |
| 56201 | SFN.40-1/2# | G 1/2 | 42 | 36.5 | 12 | 11.5 | 21 |
| 53921 | SFN.40-3/4# | G 3/4 | 42 | 36.5 | 18 | 11.5 | 20 |
| 53931 | SFN.40-1 | G 1 | 42 | 36.5 | 18 | 11.5 | 20 |
| 56241 | SFN.57-3/4# | G 3/4 | 57 | 42 | 18 | 14 | 38 |
| 56261 | SFN.57-1 | G 1 | 57 | 42 | 23 | 14 | 40 |
| 53932 | SFN.57-1¼ | G1 1/4 | 57 | 44 | 28 | 16 | 41 |
| 53933 | SFN.57-1½ | G1 1/2 | 57 | 44 | 28 | 16 | 40 |
| 56381 | SFN.70-2 | G 2 | 70 | 59 | 23 | 17 | 79 |

# 根据客户要求可提供带NPT螺纹的款号(国家标准锥形管螺纹- ANSI-ASME B1-20)。





elesa+Ganter

ELESA 和 GANTER 依法保留所有权利。
复制我方图纸时需始终提及来源。

# SFN. 通气帽

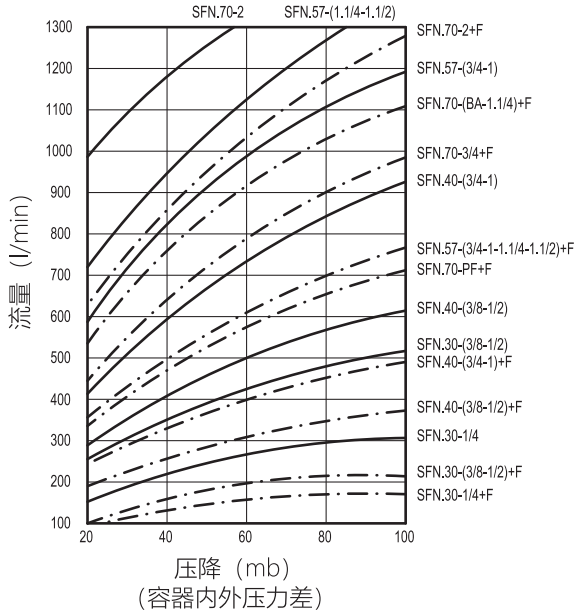


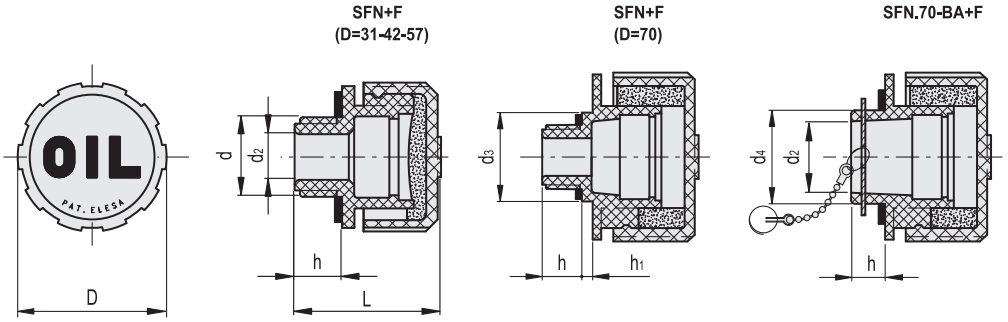


**SFN+F**

| 代码 | 说明 | d | D | L | d2 | d3 | h | h1 | ⚖ |
|---|---|---|---|---|---|---|---|---|---|
| 56156 | SFN.30-1/4+F# | G 1/4 | 31 | 29.5 | 8 | - | 9.5 | - | 10 |
| 56161 | SFN.30-3/8+F | G 3/8 | 31 | 29.5 | 10 | - | 9.5 | - | 10 |
| 56171 | SFN.30-1/2+F | G 1/2 | 31 | 29.5 | 12 | - | 9.5 | - | 11 |
| 56191 | SFN.40-3/8+F# | G 3/8 | 42 | 36.5 | 10 | - | 11.5 | - | 19 |
| 56211 | SFN.40-1/2+F# | G 1/2 | 42 | 36.5 | 12 | - | 11.5 | - | 20 |
| 56221 | SFN.40-3/4+F# | G 3/4 | 42 | 36.5 | 18 | - | 11.5 | - | 20 |
| 56231 | SFN.40-1+F | G 1 | 42 | 36.5 | 18 | - | 11.5 | - | 21 |
| 56251 | SFN.57-3/4+F# | G 3/4 | 57 | 42 | 18 | - | 14 | - | 37 |
| 56271 | SFN.57-1+F | G 1 | 57 | 42 | 23 | - | 14 | - | 38 |
| 56281 | SFN.57-1¼+F | G1 1/4 | 57 | 44 | 28 | - | 16 | - | 39 |
| 56291 | SFN.57-1½+F | G1 1/2 | 57 | 44 | 28 | - | 16 | - | 40 |
| 54701 | SFN.70-3/4+F# | G 3/4 | 70 | 63 | 16 | 35 | 15 | 6 | 76 |
| 54711 | SFN.70-1¼+F | G1 1/4 | 70 | 59 | 23 | - | 17 | - | 77 |
| 56391 | SFN.70-2+F | G 2 | 70 | 59 | 23 | - | 17 | - | 82 |

**SFN-BA+F**

| 代码 | 说明 | D | L | d2 | d4 | h | ⚖ |
|---|---|---|---|---|---|---|---|
| 54731 | SFN.70-BA+F | 70 | 56 | 23 | 39 | 14 | 85 |

# 根据客户要求可提供带NPT螺纹的款号 (国家标准锥形管螺纹- ANSI-ASME B1-20)。

ELESA 和 GANTER 依法保留所有权利。
复制我方图纸时需始终提及来源。

RoHS PA POM +80° 0°



# 通气帽

## 带密封闭合，高科技聚合体

**材料**
- 盖帽: 聚酰胺基 (PA) 高科技聚合体, 黑色, 半亚光饰面。
- 螺纹接头：聚甲醛基高科技聚合体 (POM)。

**密封垫圈**
NBR 合成橡胶O形环。

**空气过滤器**
由聚氨酯泡沫网 (聚酯基) 制成的“高科技泡沫”空气过滤器，空气过滤度为10μ。

**最高连续工作温度**
80°C.

**特征及应用**
SFC.型通气帽的盖帽 (ELESA专利) 可提供两种类型的闭合：
- 通气式闭合：空气可在正常使用条件下进出容器。
- 密封式闭合：帽完全夹紧、闭合。盖帽与螺纹接头凸缘间的密封环和确保容器内所盛气体或液体的绝对密封。

**按需提供的特殊型号**
- 空气过滤度为40μ、由聚氨酯泡沫网 (聚酯基) 制成的“高科技泡沫”空气过滤器。
- RAL 2004橙色盖帽。

ELESA Original design

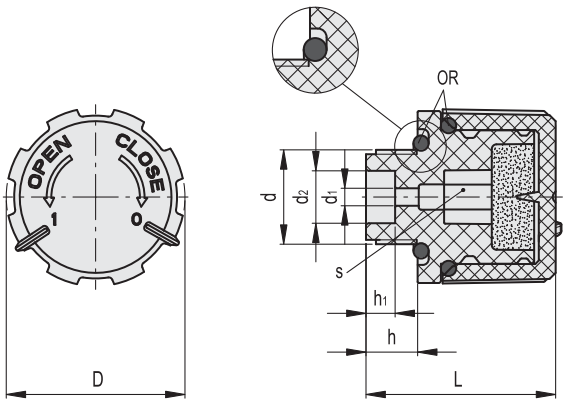


| 代码 | 说明 | d | D | L | d1 | d2 | h | h1 | s | ⚖ |
|---|---|---|---|---|---|---|---|---|---|---|
| 52801 | SFC.30-3/8+F | G 3/8 | 30 | 33 | 3 | 9 | 9 | 5 | 8 | 18 |



elesa+Ganter

ELESA 和 GANTER 依法保留所有权利。
复制我方图纸时需始终提及来源。

**安装说明**

各元件供货时未装配。

- 用六角扳手拧紧螺纹接头，最高拧紧力矩为8Nm（图1）。
- 将“高科技泡沫” 过滤器插入正确的上壳。
- 通过两组形状不同的齿，将盖帽安装到螺纹接头上，使盖帽上的齿与螺纹接头上部的相应齿状滚花咬合（图2）。
- 将盖帽顺时针转动若干度，使通气帽处于以下位置：盖帽上标记为1的分度线与螺纹接头凸缘上的分度线成一直线（图3）。
- 按照 CLOSE 箭头，再次顺时针转动盖帽，使其到达以下位置：盖体上标记为0的分度线与螺纹接头凸缘上的分度线成一直线（图4）。
- 要从密封式闭合转为通气式闭合，仅需将盖帽随OPEN（打开）箭头转动（逆时针），直到听到卡嗒声。
- 在通气式闭合状态下随OPEN箭头转动（逆时针）盖帽，才能从螺纹接头拆下盖帽，从而便于操作者清洁零部件或更换“高科技泡沫”过滤器（图5）

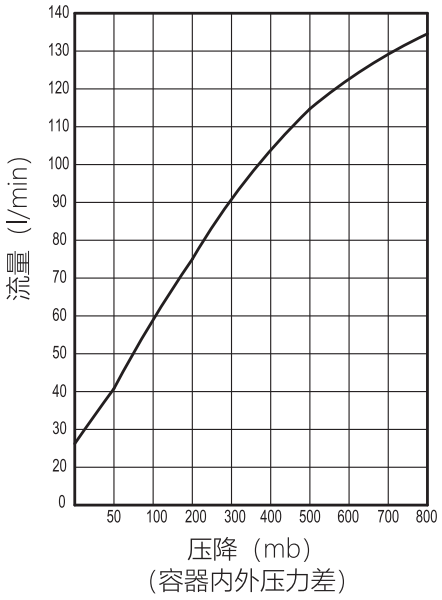


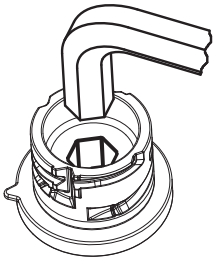

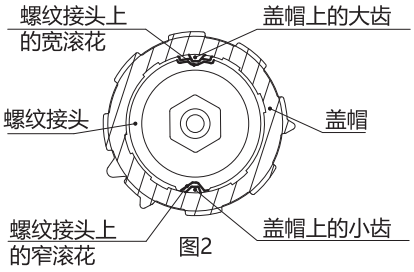

图2

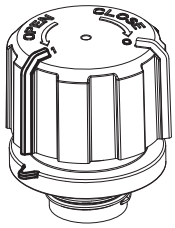

图3

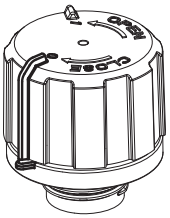

图4

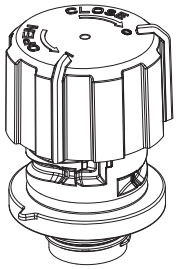

图5



ELESA 和 GANTER 依法保留所有权利。
复制我方图纸时需始终提及来源。

# SFP.

RoHS PA +100° -30°

## 通气帽

**带防溅挡板，高科技聚合体**

**材料**

聚酰胺基（PA）高科技聚合体。
- 盖帽：RAL2004橙色，半亚光饰面，带“OIL（油）”标记。
- 螺纹接头：黑色，半亚光饰面。

**密封圈**

NBR 合成橡胶。

**防溅罩**

高科技聚合体。

**标准型号**
- **SFP.**：无空气过滤器(防溅罩)。
- **SFP+F**：带空气过滤度为40μ的聚氨酯泡沫网（聚氨基）制成的“高科技泡沫”空气过滤器（灰色挡板）或带镀锌钢丝制成的“高科技滤芯”空气过滤器（橙色挡板）。
- SFP.70-BA+F：带空气过滤度为40μ的聚氨酯泡沫网（聚氨基）制成的“高科技泡沫”空气过滤器（灰色挡板）。

镀锌钢板卡口。
镀铬钢保险链。

**最高连续工作温度**

100°C.

**特征及应用**

SFP.型通气帽可装配防溅罩装置（ELESA原创设计），可以防止油液损耗，特别适用于油液晃动剧烈，并且可能从通气帽溅出的场合。

ELESA Original design

**技术参数**

每种型号的空气流量，可以通过图形计算液压罐内外压力之间的变化来进行确定。

**按需提供的特殊型号**
- RAL 2004橙色盖帽，不带“OIL（油）”标记。
- 黑色盖帽，带或不带“OIL（油）”标记。
- 表内带 # 标记的代码，还可采用NPT螺纹（国家标准锥形管螺纹- ANSI-ASME B1-20）。

**SFP.**

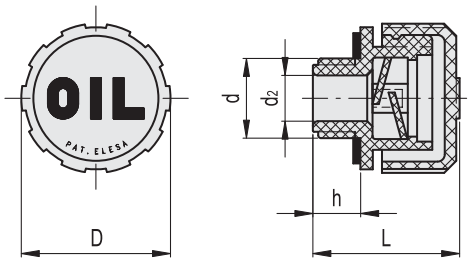


**SFP.**

| 代码 | 说明 | d | D | L | d2 | h | ⚖ |
|---|---|---|---|---|---|---|---|
| 53941 | SFP.30-16x1.5 | M16x1.5 | 31 | 29.5 | 10 | 9.5 | 10 |
| 53961 | SFP.30-18x1.5 | M18x1.5 | 31 | 29.5 | 10 | 9.5 | 10 |
| 53981 | SFP.30-20x1.5 | M20x1.5 | 31 | 29.5 | 12 | 9.5 | 11 |
| 53991 | SFP.30-22x1.5 | M22x1.5 | 31 | 29.5 | 12 | 9.5 | 11 |
| 53935 | SFP.30-1/4# | G 1/4 | 31 | 29.5 | 8 | 9.5 | 10 |
| 54001 | SFP.30-3/8 | G 3/8 | 31 | 29.5 | 10 | 9.5 | 11 |
| 54101 | SFP.30-1/2 | G 1/2 | 31 | 29.5 | 12 | 9.5 | 11 |
| 56651 | SFP.40-3/8# | G 3/8 | 42 | 36.5 | 10 | 11.5 | 20 |
| 56671 | SFP.40-1/2# | G 1/2 | 42 | 36.5 | 12 | 11.5 | 22 |
| 54201 | SFP.40-3/4# | G 3/4 | 42 | 36.5 | 18 | 11.5 | 22 |
| 54301 | SFP.40-1 | G 1 | 42 | 36.5 | 18 | 11.5 | 22 |
| 56701 | SFP.57-3/4# | G 3/4 | 57 | 42 | 18 | 14 | 40 |
| 56731 | SFP.57-1 | G 1 | 57 | 42 | 23 | 14 | 40 |
| 54401 | SFP.57-1¼ | G1 1/4 | 57 | 44 | 28 | 16 | 41 |
| 54501 | SFP.57-1½ | G1 1/2 | 57 | 44 | 28 | 16 | 45 |
| 54876 | SFP.70-2 | G 2 | 70 | 59 | 23 | 17 | 82 |

# 根据客户要求可提供带NPT螺纹的款号（国家标准锥形管螺纹- ANSI-ASME B1-20）。





elesa+Ganter

ELESA 和 GANTER 依法保留所有权利。
复制我方图纸时需始终提及来源。

# SFP.

## 通气帽

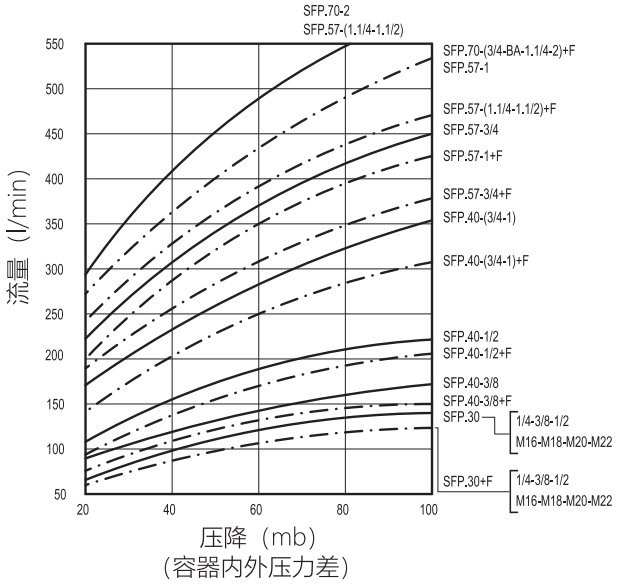

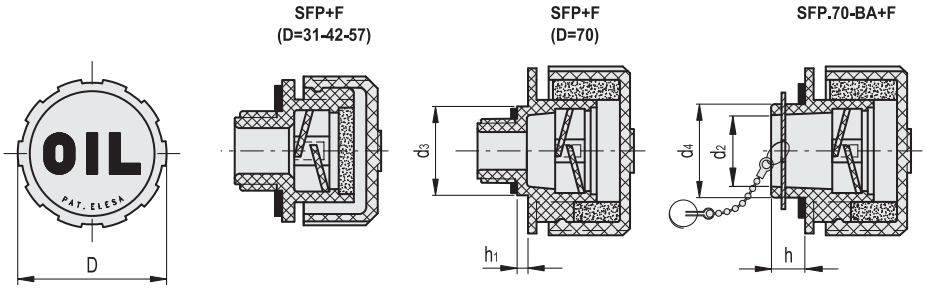


**SFP+F**

| 代码 | 说明 | 代码 | 说明 | d | D | L | d2 | d3 | h | h1 | ⚖ |
|---|---|---|---|---|---|---|---|---|---|---|---|
| 53951 | SFP.30-16x1.5+F FIL | 53952 | SFP.30-16x1.5+F FOAM | M16x1.5 | 31 | 29.5 | 10 | - | 9.5 | - | 12 |
| 53971 | SFP.30-18x1.5+F FIL | 53972 | SFP.30-18x1.5+F FOAM | M18x1.5 | 31 | 29.5 | 10 | - | 9.5 | - | 13 |
| 53986 | SFP.30-20x1.5+F FIL | 53987 | SFP.30-20x1.5+FFOAM | M20x1.5 | 31 | 29.5 | 12 | - | 9.5 | - | 13 |
| 53996 | SFP.30-22x1.5+F FIL | 53997 | SFP.30-22x1.5+F FOAM | M22x1.5 | 31 | 29.5 | 12 | - | 9.5 | - | 14 |
| 53937 | SFP.30-1/4+F FIL | 53938 | SFP.30-1/4+F FOAM | G 1/4 | 31 | 29.5 | 8 | - | 9.5 | - | 11 |
| 54021 | SFP.30-3/8+F FIL | 54022 | SFP.30-3/8+F FOAM | G 3/8 | 31 | 29.5 | 10 | - | 9.5 | - | 13 |
| 54121 | SFP.30-1/2+F FIL | 54122 | SFP.30-1/2+F FOAM | G 1/2 | 31 | 29.5 | 12 | - | 9.5 | - | 15 |
| 56661 | SFP.40-3/8+F FIL | 56662 | SFP.40-3/8+F FOAM# | G 3/8 | 42 | 36.5 | 10 | - | 11.5 | - | 23 |
| 56681 | SFP.40-1/2+F FIL | 56682 | SFP.40-1/2+F FOAM# | G 1/2 | 42 | 36.5 | 12 | - | 11.5 | - | 26 |
| 54221 | SFP.40-3/4+F FIL | 54222 | SFP.40-3/4+F FOAM# | G 3/4 | 42 | 36.5 | 18 | - | 11.5 | - | 28 |
| 54321 | SFP.40-1+F FIL | 54322 | SFP.40-1+F FOAM | G 1 | 42 | 36.5 | 18 | - | 11.5 | - | 24 |
| 56711 | SFP.57-3/4+F FIL | 56712 | SFP.57-3/4+F FOAM# | G 3/4 | 57 | 42 | 18 | - | 14 | - | 50 |
| 56741 | SFP.57-1+F FIL | 56742 | SFP.57-1+F FOAM | G 1 | 57 | 42 | 23 | - | 14 | - | 50 |
| 54421 | SFP.57-1¼+F FIL | 54422 | SFP.57-1¼+F FOAM | G1 1/4 | 57 | 44 | 28 | - | 16 | - | 50 |
| 54521 | SFP.57-1½+F FIL | 54522 | SFP.57-1½+F FOAM | G1 1/2 | 57 | 44 | 28 | - | 16 | - | 54 |
| - | - | 54851 | SFP.70-3/4+F FOAM# | G 3/4 | 70 | 63 | 16 | 35 | 15 | 6 | 80 |
| - | - | 54861 | SFP.70-1¼+F FOAM | G1 1/4 | 70 | 59 | 23 | - | 17 | - | 80 |
| - | - | 54878 | SFP.70-2+F FOAM | G 2 | 70 | 59 | 23 | - | 17 | - | 85 |

**SFP.70-BA+F**

| 代码 | 说明 | D | L | d2 | d4 | h | ⚖ |
|---|---|---|---|---|---|---|---|
| 54881 | SFP.70-BA+F FOAM | 70 | 56 | 30 | 39 | 14 | 91 |

# 根据客户要求可提供带NPT螺纹的款号（国家标准锥形管螺纹- ANSI-ASME B1-20）。

ELESA 和 GANTER 依法保留所有权利。
复制我方图纸时需始终提及来源。

# SFP+a



## 通气帽

**带防溅挡板和扁平量杆，高科技聚合体**

**材料**
聚酰胺基（PA）高科技聚合体。
- 盖帽：RAL2004橙色，半亚光饰面，带“OIL（油）”标记。
- 螺纹接头：黑色，半亚光饰面。

**密封圈**
NBR 合成橡胶。

**扁平量杆**
扁平截面磷钝化钢 根据客户要求，并且在订货数量充足的情况下，可提供不同长度的量杆，和/或者带MAX-MIN液位标线。

**防溅罩**
高科技聚合体。

**标准型号**
- **SFP+a**: 无空气过滤器（黑色挡板）。
- **SFP+F+a**: D=31、42和57的型号带镀锌钢丝制成的“高科技钢丝”空气过滤器（橙色挡板）；D=70的型号带由空气过滤度为40μ的聚氨酯泡沫网（聚酯基）制成的“高科技泡沫”空气过滤器（灰色挡板）。
- **SFP.70-BA+F+a**: 带空气过滤度为40μ的聚氨酯泡沫网（聚氨基）制成的“高科技泡沫”空气过滤器（灰色挡板）。

镀锌钢板卡口。
镀铬钢保险链。

**最高连续工作温度**
100°C.

**特征及应用**
SFP+a.型通气帽可装配防溅罩装置（ELESA原创设计），可以防止油液损耗，特别适用于油液晃动剧烈，并且可能从通气帽溅出的场合。

**技术参数**
每种型号的空气流量，可以通过图形计算液压罐内外压力之间的变化来进行确定。

**按需提供的特殊型号**
- RAL 2004橙色盖帽，不带“OIL（油）”标记。
- 黑色盖帽，带或不带“OIL（油）”标记。

ELESA Original design

SFP+a

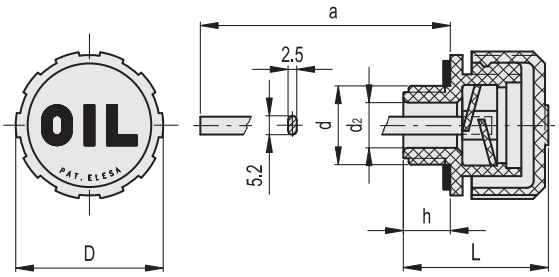


**SFP+a**

| 代码 | 说明 | d | D | L | d2 | h | a | ⚖ |
|---|---|---|---|---|---|---|---|---|
| 53946 | SFP.30-16x1.5+a | M16x1.5 | 31 | 29.5 | 10 | 9.5 | 188 | 30 |
| 53966 | SFP.30-18x1.5+a | M18x1.5 | 31 | 29.5 | 10 | 9.5 | 188 | 30 |
| 53983 | SFP.30-20x1.5+a | M20x1.5 | 31 | 29.5 | 12 | 9.5 | 188 | 31 |
| 53993 | SFP.30-22x1.5+a | M22x1.5 | 31 | 29.5 | 12 | 9.5 | 188 | 31 |
| 53936 | SFP.30-1/4+a | G 1/4 | 31 | 29.5 | 8 | 9.5 | 188 | 30 |
| 54011 | SFP.30-3/8+a | G 3/8 | 31 | 29.5 | 10 | 9.5 | 188 | 30 |
| 54111 | SFP.30-1/2+a | G 1/2 | 31 | 29.5 | 12 | 9.5 | 188 | 30 |
| 54211 | SFP.40-3/4+a | G 3/4 | 42 | 36.5 | 18 | 11.5 | 184 | 42 |
| 54311 | SFP.40-1+a | G 1 | 42 | 36.5 | 18 | 11.5 | 184 | 44 |
| 54411 | SFP.57-1¼+a | G1 1/4 | 57 | 44 | 28 | 16 | 184 | 63 |
| 54511 | SFP.57-1½+a | G1 1/2 | 57 | 44 | 28 | 16 | 184 | 65 |
| 54877 | SFP.70-2+a | G 2 | 70 | 59 | 23 | 17 | 179 | 106 |



ELESA 和 GANTER 依法保留所有权利。
复制我方图纸时需始终提及来源。

# SFP+a

## 通气帽

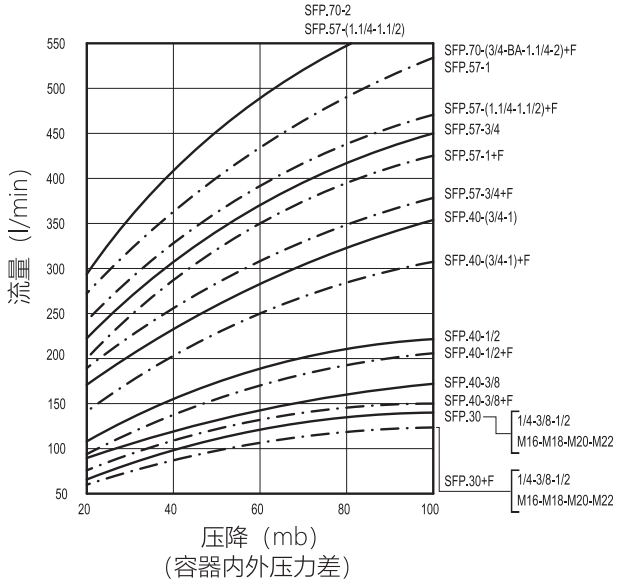

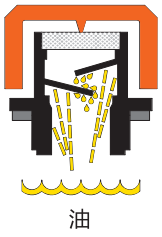

SFP+F+a
(D=31-42-57)

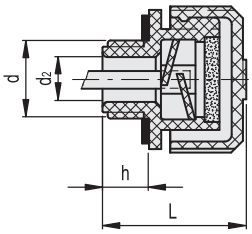


SFP+F+a
(D=70)

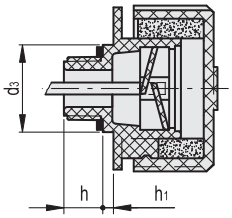


SFP.70-BA+F+a

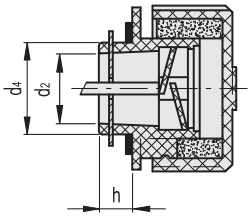


**SFP+F+a**

| 代码 | 说明 | d | D | L | d2 | d3 | h | h1 | a | ⚖ |
|---|---|---|---|---|---|---|---|---|---|---|
| 53956 | SFP.30-16x1.5+F+a | M16x1.5 | 31 | 29.5 | 10 | - | 9.5 | - | 188 | 34 |
| 53976 | SFP.30-18x1.5+F+a | M18x1.5 | 31 | 29.5 | 10 | - | 9.5 | - | 188 | 34 |
| 53989 | SFP.30-20x1.5+F+a | M20x1.5 | 31 | 29.5 | 12 | - | 9.5 | - | 188 | 32 |
| 53999 | SFP.30-22x1.5+F+a | M22x1.5 | 31 | 29.5 | 12 | - | 9.5 | - | 188 | 33 |
| 53939 | SFP.30-1/4+F+a | G 1/4 | 31 | 29.5 | 8 | - | 9.5 | - | 188 | 31 |
| 54031 | SFP.30-3/8+F+a | G 3/8 | 31 | 29.5 | 10 | - | 9.5 | - | 188 | 33 |
| 54131 | SFP.30-1/2+F+a | G 1/2 | 31 | 29.5 | 12 | - | 9.5 | - | 188 | 34 |
| 54231 | SFP.40-3/4+F+a | G 3/4 | 42 | 36.5 | 18 | - | 11.5 | - | 184 | 50 |
| 54331 | SFP.40-1+F+a | G 1 | 42 | 36.5 | 18 | - | 11.5 | - | 184 | 50 |
| 54431 | SFP.57-1¼+F+a | G1 1/4 | 57 | 44 | 28 | - | 16 | - | 184 | 75 |
| 54531 | SFP.57-1½+F+a | G1 1/2 | 57 | 44 | 28 | - | 16 | - | 184 | 75 |
| 54853 | SFP.70-3/4+F+a | G 3/4 | 70 | 63 | 16 | 35 | 15 | 6 | 173 | 100 |
| 54863 | SFP.70-1¼+F+a | G1 1/4 | 70 | 59 | 23 | - | 17 | - | 179 | 105 |
| 54879 | SFP.70-2+F+a | G 2 | 70 | 59 | 23 | - | 17 | - | 179 | 110 |

**SFP.70-BA+F+a**

| 代码 | 说明 | D | L | d2 | d4 | h | a | ⚖ |
|---|---|---|---|---|---|---|---|---|
| 54883 | SFP.70-BA+F+a | 70 | 56 | 30 | 39 | 14 | 179 | 100 |



ELESA 和 GANTER 依法保留所有权利。
复制我方图纸时需始终提及来源。

# SFP-EX

## 通气帽

**带防溅挡板，高科技聚合体**

**材料**
聚酰胺基（PA）高科技聚合体。
- 盖帽：RAL2004橙色，半亚光饰面，带“OIL（油）”标记。
- 螺纹接头：黑色，半亚光饰面。

**密封圈**
NBR 合成橡胶。

**防溅罩**
高科技聚合体。

**标准型号**
- **SFP-EX**：无空气过滤器（黑色挡板）。
- **SFP+F-EX**：带空气过滤度为40μ的聚氨酯泡沫网（聚氨基）制成的“高科技泡沫”空气过滤器（灰色挡板）。

**符合ATEX指令**
SFP-EX系列通气帽符合94/9/EC　ATEX欧盟指令对II组2GD类设备的健康和安全要求（易爆气体环境）。
II 2 G D IIB T6，在SFP-EX通气帽上所做的标记，代表根据ATEX指令，通过了相关鉴定。
II：产品所适用的物质组别
2：类型识别号
G：易爆炸气体类型识别号（气体或蒸汽）
D：易爆炸气体类型识别号（粉尘）
IIB：爆炸气体组别
T6：温度等级
室温及/或液体温度：-30 ÷ +80°C
供货时每个产品代码均随货提供符合欧盟指令的标准声明。

**特征及应用**
SFP-EX型通气帽可装配防溅罩装置（ELESA原创设计），可以防止油液损耗，特别适用于油液晃动剧烈，并且可能从通气帽溅出的场合。

**技术参数**
每种型号的空气流量，可以通过图形计算液压罐内外压力之间的变化来进行确定。

ELESA Original design

工作示意图

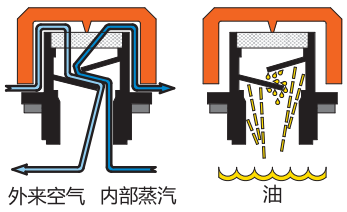


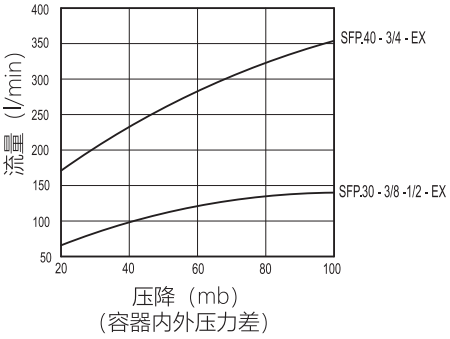


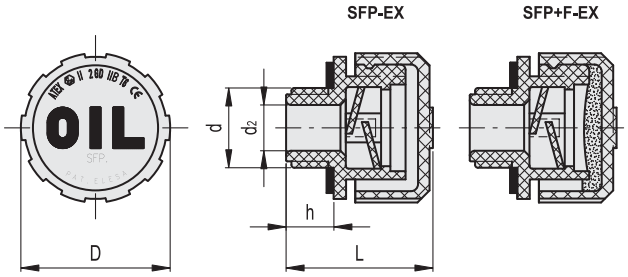


**SFP-EX**

| 代码 | 说明 | d | D | L | d2 | h | ⚖ |
|---|---|---|---|---|---|---|---|
| 54001-EX | SFP.30-3/8-EX | G 3/8 | 31 | 29.5 | 10 | 9.5 | 11 |
| 54101-EX | SFP.30-1/2-EX | G 1/2 | 31 | 29.5 | 12 | 9.5 | 11 |
| 54201-EX | SFP.40-3/4-EX | G 3/4 | 42 | 36.5 | 18 | 11.5 | 22 |

**SFP+F-EX**

| 代码 | 说明 | d | D | L | d2 | h | ⚖ |
|---|---|---|---|---|---|---|---|
| 54022-EX | SFP.30-3/8+F-EX | G 3/8 | 31 | 29.5 | 10 | 9.5 | 13 |
| 54122-EX | SFP.30-1/2+F-EX | G 1/2 | 31 | 29.5 | 12 | 9.5 | 15 |
| 54222-EX | SFP.40-3/4+F-EX | G 3/4 | 42 | 36.5 | 18 | 11.5 | 28 |



ELESA 和 GANTER 依法保留所有权利。
复制我方图纸时需始终提及来源。

# SFP+a-EX

## 通气帽

**带防溅挡板和扁平量杆，高科技聚合体**

**材料**
聚酰胺基（PA）高科技聚合体。
- 盖帽：RAL2004橙色，半亚光饰面，带“OIL（油）”标记。
- 螺纹接头：黑色，半亚光饰面。

**密封圈**
NBR 合成橡胶。

**扁平量杆**
扁平截面磷钝化钢
根据客户要求，并且在订货数量充足的情况下，可提供不同长度的量杆，和/或者带MAX-MIN液位标线。

**防溅罩**
高科技聚合体。

**符合ATEX指令**
SFP+a-EX系列通气帽符合94/9/EC　ATEX欧盟指令对II组2GD类设备的健康和安全要求（易爆气体环境）。
II 2 G D IIB T6, 在SFP-EX通气帽上所做的标记，代表根据ATEX指令，通过了相关鉴定。
II：产品所适用的物质组别
2: 类型识别号
G: 易爆炸气体类型识别号（气体或蒸汽）
D: 易爆炸气体类型识别号（粉尘）
IIB: 爆炸气体组别
T6: 温度等级
室温及/或液体温度: -30 ÷ +80°C
可提供符合欧洲指令标准的声明文件，这也是产品供货的一部分。

**特征及应用**
SFP+a-EX型通气帽可装配防溅罩装置（ELESA原创设计），可以防止油液损耗，特别适用于油液晃动剧烈，并且可能从通气帽溅出的场合。

**技术参数**
每种型号的空气流量，可以通过图形计算液压罐内外压力之间的变化来进行确定。

ELESA Original design

工作示意图

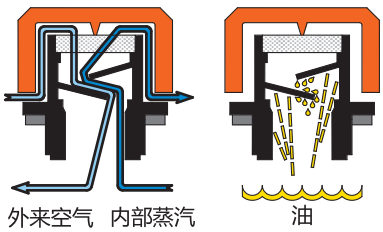


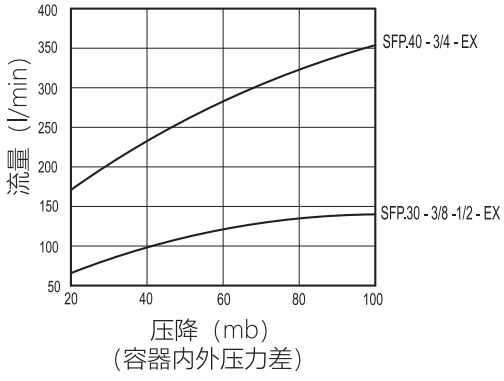


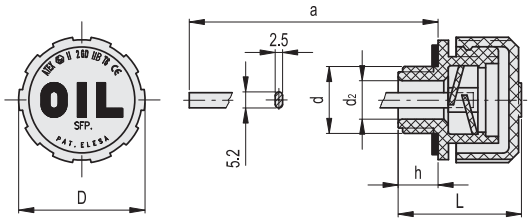


| 代码 | 说明 | d | D | L | d2 | h | a | ⚖ |
|---|---|---|---|---|---|---|---|---|
| 54011-EX | SFP.30-3/8+a-EX | G 3/8 | 31 | 29.5 | 10 | 9.5 | 188 | 30 |
| 54111-EX | SFP.30-1/2+a-EX | G 1/2 | 31 | 29.5 | 12 | 9.5 | 188 | 30 |
| 54211-EX | SFP.40-3/4+a-EX | G 3/4 | 42 | 36.5 | 18 | 11.5 | 184 | 42 |




ELESA 和 GANTER 依法保留所有权利。
复制我方图纸时需始终提及来源。

# TVD.

RoHS PP +50° -20°

## 带真空破坏阀的通气帽

**高科技聚合体**

**材料**
聚丙烯基(PP)高科技聚合体。
- 盖帽:红色 (TVD-EPDM), 绿色 (TVD-FKM)。

带印制的黑色“vavle(阀)”图形符号。
- 防止接触溶剂、酒精,或含酒精的洗涤剂,以便保护所印制的图形符号。

螺纹接头:黑色。

**标准型号**
- **TVD-FKM**: 带扁平密封环及FKM薄膜垫圈,硬度 70 Shore A。
- **TVD-EPDM**: 带扁平密封环及EPDM薄膜垫圈,硬度 70 Shore A。

**最高连续工作温度**
50°C.

**特征及应用**
TVD.型带真空破坏阀的通气帽适用于运输液体所用的容器和液压罐。瓣膜状的保持系统容许大量空气从盖帽进入,以快速排尽容器内的液体。因此,可防止容器内形成真空,从而避免了液体的排出减速。
瓣膜垫板的预设压力可防止液体在容器晃动时流失(如:在运输途中)。在容器被打翻等情况下,垫圈处的液压仍可确保盖帽完全密封。

ELESA Original design

工作示意图

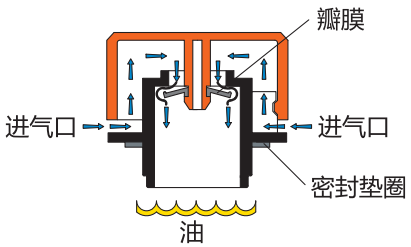


在液体排放过程中,当容器内压力低于设计真空压力时,真空破坏阀瓣膜弯曲,允许空气进入,破坏真空状态。

| 气压低 | 流量 | |
|---|---|---|
| | FKM | EPDM |
| 50 mb | 360 l/min | 370 l/min |
| 40 mb | 320 l/min | 330 l/min |
| 30 mb | 260 l/min | 280 l/min |
| 20 mb | 210 l/min | 230 l/min |
| 10 mb | 140 l/min | 160 l/min |
| 5 mb | 110 l/min | 130 l/min |





ELESA 和 GANTER 依法保留所有权利。
复制我方图纸时需始终提及来源。

**抗化学试剂**
测试在实验室标准室温23°C下实施。数值作为指导，仅供参考。
欲知该产品对表中未列出的特殊液体的耐化学性详情，请联系ELESA技术部。

| 化学药剂 | EPDM | FKM | PP |
|---|---|---|---|
| 弱酸 | ● | ● | ● |
| 强酸 | ● | ▲ | ● |
| 40%乙酸 | ● | ▲ | ● |
| 10%盐酸 | ● | ● | ● |
| 10%硝酸 | ▲ | ● | ■ |
| 20%硫酸 | ▲ | ● | ● |
| 酒精 | ● | ▲ | ● |
| 醛（甲醛） | ● | ▲ | ● |
| 氨 | ● | ▲ | ● |
| 弱碱 | ● | ● | ● |
| 强碱 | ● | ▲ | ● |
| 苯 | ▲ | ● | ▲ |
| 酮类（丙酮，甲基乙基酮） | ● | ▲ | ● |
| 酯类 | ● | ▲ | ● |
| 乙二醇 | ● | ● | ● |
| 脂肪族烃（汽油，瓦斯油，乙烷，丙烷，丁烷） | ▲ | ● | ■ |
| 芳烃类（甲苯，二甲苯） | ▲ | ● | ■ |
| 动物性和植物性油和油脂 | ▲ | ● | ● |
| 矿物性油和油脂 | ▲ | ● | ■ |

耐受性：　好 ●　一般 ■　差 ▲

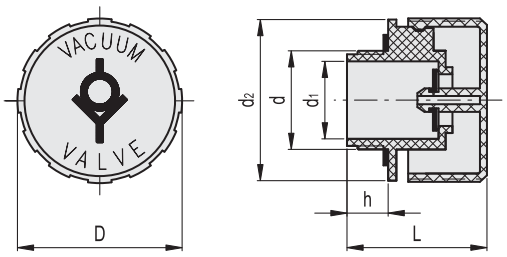


| 代码 | 说明 | d | D | L | d1 | d2 | h | ⚖ |
|---|---|---|---|---|---|---|---|---|
| 61011 | TVD.70-1¼-FKM | G1 1/4 | 70 | 59 | 33 | 68.5 | 17 | 80 |
| 61021 | TVD.70-1¼-EPDM | G1 1/4 | 70 | 59 | 33 | 68.5 | 17 | 80 |

ELESA 和 GANTER 依法保留所有权利。
复制我方图纸时需始终提及来源。

# SFN-PF+F

RoHS PA +100° -30°

## 通气帽

**推入式，高科技聚合体**

**材料**
聚酰胺基（PA）高科技聚合体。
- 盖帽：RAL2004橙色，半亚光饰面，带“OIL（油）”标记。
- 螺纹接头：黑色，半亚光饰面。

**安装**
在最高外径和最低内径分别为39 mm和32 mm的管件上进行压入式装配。

**卡箍**
钢质，黑色氧化处理。

**环形空气过滤器**
由聚氨酯泡沫网（聚酯基）制成的“高科技泡沫”空气过滤器，空气过滤度为40µ。

**最高连续工作温度**
100°C.

**按需提供的特殊型号**
- RAL 2004橙色盖帽，不带“OIL（油）”标记。
- 黑色盖帽，带或不带“OIL（油）”标记。

ELESA Original design

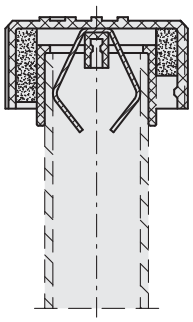

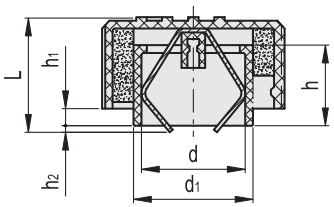


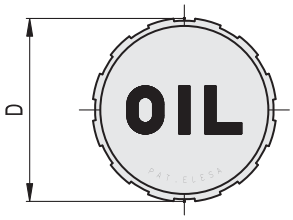


| 代码 | 说明 | d | D | L | d1 | h | h1 | h2 | ⚖ |
|---|---|---|---|---|---|---|---|---|---|
| 54761 | SFN.70-PF+F | 39.5 | 70 | 43 | 45.5 | 27.5 | 2.5 | 6.5 | 67 |





elesa+Ganter

ELESA 和 GANTER 依法保留所有权利。
复制我方图纸时需始终提及来源。

# SFV

## 阀门式通气帽

**高科技聚合体**

**材料**
聚酰胺基(PA)高科技聚合体。
- 超压阀
- 螺纹接头:黑色,半亚光饰面。

**密封圈**
NBR 合成橡胶。

**密封盘**
高科技聚合体密封盘,带NBR合成橡胶O形密封环和不锈钢弹簧。

**弹簧**
不锈钢。

**标准型号**
- **SFV-10 mb**: 压力超过0.010bar时,阀(密封盘)打开。
- **SFV-100 mb**: 压力超过0.100bar时,阀(密封盘)打开。

**最高连续工作温度**
100°C.

**特征及应用**
SFV.型带阀通气帽特别适用于当空气超过一定压力值(10或100mb)必须排出时的情况(例如:减速器、变速器或压缩机)。
在此情况下,帽的安全阀可排除容器内的多余空气,从而使压力恢复到设定值。
密封盘可防止灰尘进入,并防止油液损耗。

**按需提供的特殊型号**
黑色盖帽。

ELESA Original design

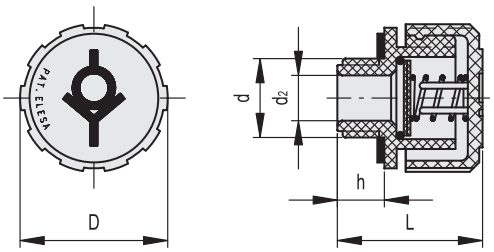


| 代码 | 说明 | 代码 | 说明 | d | D | L | d2 | h | ⚖ |
|---|---|---|---|---|---|---|---|---|---|
| 54611 | SFV.16x1.5 10mb | 54616 | SFV.16x1.5 100mb | M16x1.5 | 31 | 29.5 | 10 | 9.5 | 12 |
| 54621 | SFV.18x1.5 10mb | 54626 | SFV.18x1.5 100mb | M18x1.5 | 31 | 29.5 | 10 | 9.5 | 12 |
| 54631 | SFV.20x1.5 10mb | 54636 | SFV.20x1.5 100mb | M20x1.5 | 31 | 29.5 | 10 | 9.5 | 12 |
| 54641 | SFV.22x1.5 10mb | 54646 | SFV.22x1.5 100mb | M22x1.5 | 31 | 29.5 | 10 | 9.5 | 13 |
| 54651 | SFV.1/4 10mb | 54656 | SFV.1/4 100mb | G 1/4 | 31 | 29.5 | 8 | 9.5 | 11 |
| 54661 | SFV.3/8 10mb | 54666 | SFV.3/8 100mb | G 3/8 | 31 | 29.5 | 10 | 9.5 | 12 |
| 54671 | SFV.1/2 10mb | 54676 | SFV.1/2 100mb | G 1/2 | 31 | 29.5 | 10 | 9.5 | 12 |
| 54681 | SFV.3/4 10mb | 54686 | SFV.3/4 100mb | G 3/4 | 42 | 36.5 | 17 | 11.5 | 23 |
| 54691 | SFV.1 10mb | 54696 | SFV.1 100mb | G 1 | 42 | 36.5 | 17 | 11.5 | 25 |



ELESA 和 GANTER 依法保留所有权利。
复制我方图纸时需始终提及来源。

# 加压通气帽

**带双阀，高科技聚合体**

**材料**
聚酰胺基（PA）高科技聚合体。
- 超压阀
- 螺纹接头：黑色，半亚光饰面。

**密封圈**
NBR 合成橡胶。

**超压阀**
高科技聚合体，带NBR合成橡胶O形密封环和不锈钢弹簧。
压力设置为0.350bar左右（应要求可设置为0.700bar）。

**吸入阀**
高科技聚合体密封盘，带NBR合成橡胶O形密封环和不锈钢弹簧。
压力设置为0.030bar左右。

**环形空气过滤器**
由聚氨酯泡沫网（聚酯基）制成的“高科技泡沫”空气过滤器，空气过滤度为40μ。

**扁平量杆**
扁平截面磷钝化钢
根据客户要求，并且在订货数量充足的情况下，可提供不同长度的量杆，和/或者带MAX-MIN液位标线。

**标准型号**
- **SFW+F**: 不带扁平量杆。
- **SFW-BA+F**: 带镀锌钢板卡口和镀铬钢保险链。
- **SFW+F+a**: 带扁平量杆。
- **SFW-BA+F+a**: 带镀锌钢板卡口，无扁平量杆、镀铬钢保险链。

**最高连续工作温度**
100°C.

**按需提供的特殊型号**
- 黑色盖帽。
- 表内带 # 标记的代码，还可采用NPT螺纹（国家标准锥形管螺纹- ANSI-ASME B1-20）。

ELESA Original design

## 用于液压回路内的SFW.型加压通气帽

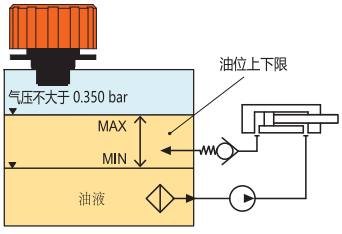


正常工作状态

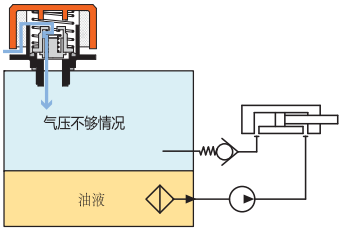


当容器中产生约0.03bar负压时，空气通过通气帽进入容器。

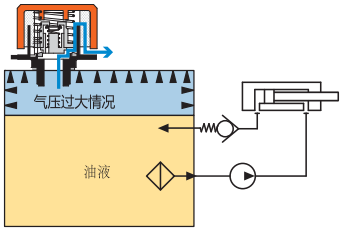


当容器中正压大于0.350 (或0.700) bar时，空气通过通气帽离开容器。





ELESA 和 GANTER 依法保留所有权利。
复制我方图纸时需始终提及来源。

# SFW. 加压通气帽

**特征**

在有限的试验条件下，油位的上方会产生一个增压室。SFW.加压通气帽的使用，可避免油罐变形，且还具有下述优点

- 降低油罐内的进气量，保持油液和过滤器的清洁。
- 改善吸入泵在工作状态下的运动性能，以减少气穴现象。
- 当系统作为移动式设备使用时，防止油液泄漏。
- 减少油液中的泡沫。

**技术参数**

每种型号的空气流量，可以通过图形计算液压罐内外压力之间的变化来进行确定。

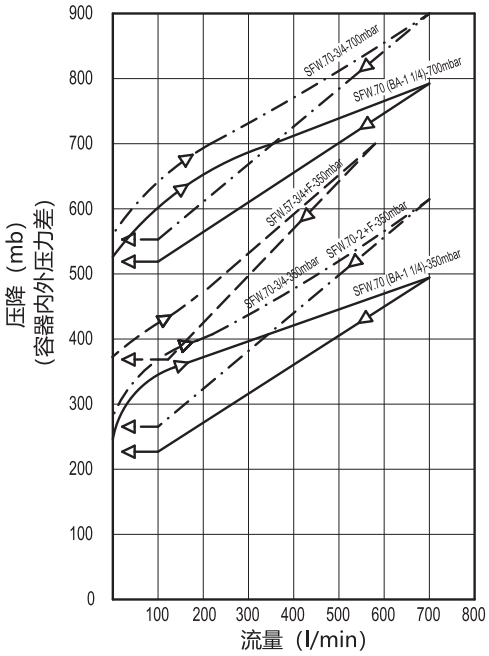


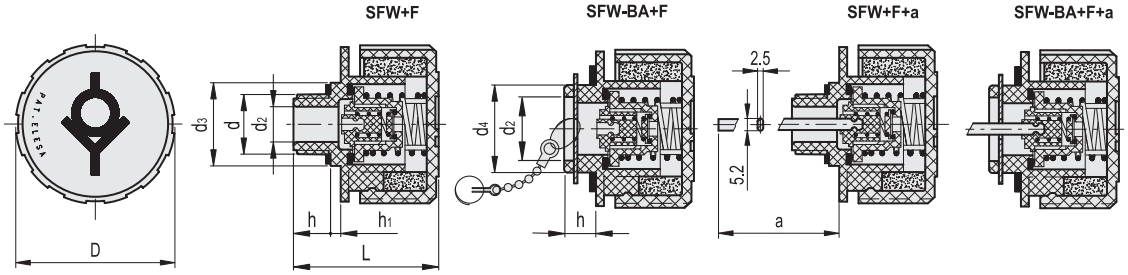


**SFW+F**

| 代码 | 说明 | d | D | L | d2 | d3 | h | h1 | ⚖ |
|---|---|---|---|---|---|---|---|---|---|
| 54801 | SFW.57-3/4+F-350 mb | G 3/4 | 57 | 48 | 16 | 35 | 13 | 6 | 67 |
| 54911 | SFW.70-3/4+F-350 mb# | G 3/4 | 70 | 63 | 16 | 35 | 15 | 6 | 98 |
| 54921 | SFW.70-1¼+F-350 mb | G1 1/4 | 70 | 59 | 23 | - | 17 | - | 101 |
| 54931 | SFW.70-2+F-350 mb | G 2 | 70 | 59 | 23 | - | 17 | - | 108 |

**SFW-BA+F**

| 代码 | 说明 | D | L | d2 | d4 | h | ⚖ |
|---|---|---|---|---|---|---|---|
| 54941 | SFW.70-BA+F-350 mb | 70 | 56 | 30 | 39 | 14 | 105 |

**SFW-BA+F+a**

| 代码 | 说明 | D | L | d2 | d4 | h | a | ⚖ |
|---|---|---|---|---|---|---|---|---|
| 54943 | SFW.70-BA+F+a-350 mb | 70 | 56 | 30 | 39 | 14 | 195 | 124 |

**SFW+F+a**

| 代码 | 说明 | d | D | L | d2 | d3 | h | h1 | a | ⚖ |
|---|---|---|---|---|---|---|---|---|---|---|
| 54913 | SFW.70-3/4+F+a-350 mb# | G 3/4 | 70 | 63 | 16 | 35 | 15 | 6 | 188 | 117 |
| 54923 | SFW.70-1¼+F+a-350 mb | G1 1/4 | 70 | 59 | 23 | - | 17 | - | 195 | 120 |

# 根据客户要求可提供带NPT螺纹的款号（国家标准锥形管螺纹- ANSI-ASME B1-20）。

ELESA 和 GANTER 依法保留所有权利。
复制我方图纸时需始终提及来源。

# SFW-VP

RoHS PA POM +100° -30°

## 加压通气帽

**带双阀和防盗装置，高科技聚合体**

**材料**
- 盖帽：聚酰胺基（PA）高科技聚合体，带“double valve（双阀）”图形符号。
- 螺纹接头：聚甲醛基（POM）高科技聚合体，黑色，亚光饰面。

**密封圈**
NBR 合成橡胶。

**超压阀**
高科技聚合体，带NBR合成橡胶O形密封环和不锈钢弹簧。
压力设置为0.350bar左右（应要求可设置为0.700bar）。

**吸入阀**
高科技聚合体密封盘，带NBR合成橡胶O形密封环和不锈钢弹簧。
压力设置为0.030bar左右。

**环形空气过滤器**
由聚氨酯泡沫网（聚酯基）制成的“高科技泡沫”空气过滤器，空气过滤度为40µ。

**钥匙**
聚甲醛基（POM）高科技聚合体，红色，带不锈钢抗干扰异型插件。如订货数量充足，还可应要求提供黑色钥匙。

**最高连续工作温度**
100°C.

**“防破坏”安全装置（ELESA专利）**
“防破坏”安全装置（ELESA专利）专门设计用于防止在未经许可的情况下拧松通气帽。该装置带有一个“力矩受控”的机构，以保证密封环的最佳密封性能。

**按需提供的特殊型号**
扁平量杆，扁平截面磷钝化钢。

**应用**
SFW-VP型加压通气帽适用于材料搬运装置、农用机械以及其它无人操作的机械。
钥匙外形小巧，可与其它物件放在一起（如：与发动机启动钥匙放在一起）。

ELESA Original design

### 用于液压回路内的SFW-VP型加压通气帽

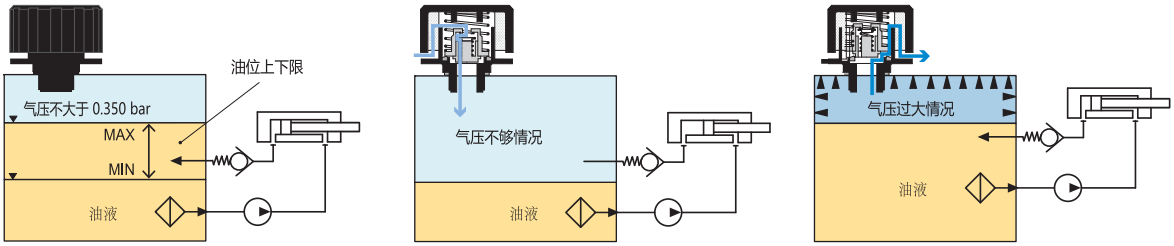


正常工作状态

当容器中产生约0.03bar负压时，空气通过通气帽进入容器。

当容器中正压大于0.350 (或0.700) bar时，空气通过通气帽离开容器。





ELESA 和 GANTER 依法保留所有权利。
复制我方图纸时需始终提及来源。

# SFW-VP | 加压通气帽

**特征**

在受限制的试验条件下，使用SFW-VP加压通气帽可在油位的上方产生一个增压室，从而避免油罐变形，该通气帽还具有其它优点（具体参见SFW.通气帽的相关特性）SFW. (参见页 1712).

**技术参数**

每种型号的空气流量，可以通过图形计算液压罐内外压力之间的变化来进行确定。

**“防破坏”安全装置功能**

- 拧紧盖帽。

取出钥匙，顺时针拧紧盖帽，直至与摩擦卡位控制的力矩装置啮合，以保证密封环的最佳密封性能。第一个装置松开（有咔嗒声），使其达到最大力矩。

在此之后，盖帽将既不能被拧紧（保护密封环）或也不能被拧松（防止盖帽受到任何的暴力攻击）。

警告：拧紧时，不得插入钥匙。

- 拧松盖帽。

顺时针转动盖帽，直至达到两个阻力点中的一个。只有在两个位置之一时，方可完全插入将盖帽联接至螺纹接头的钥匙，并拧松盖帽。

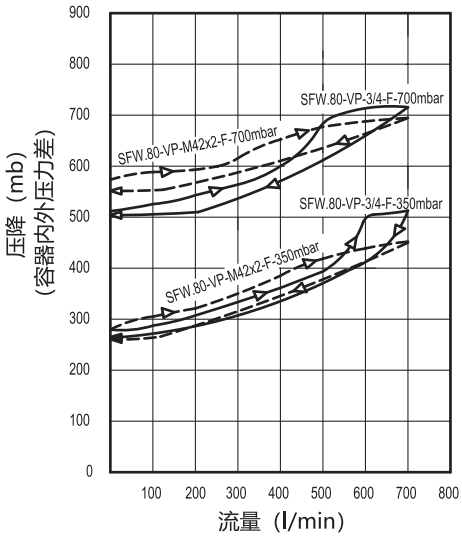


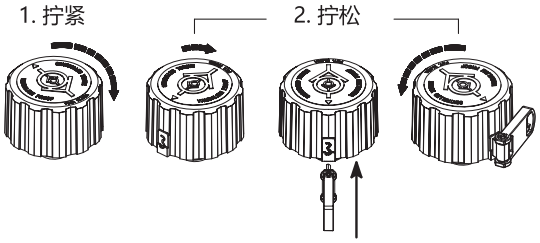


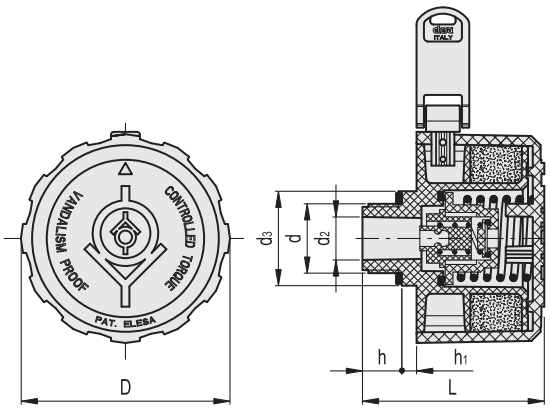


| 代码 | 说明 | d | D | L | d2 | d3 | h | h1 | ⚖ |
|---|---|---|---|---|---|---|---|---|---|
| 54961 | SFW.80-VP-3/4-F-350mb | G 3/4 | 80 | 68 | 16 | 36 | 15 | 5.5 | 140 |
| 54967 | SFW.80-VP-M42x2-F-350mb | M42x2 | 80 | 74 | 32 | 47 | 21 | 4 | 150 |



ELESA 和 GANTER 依法保留所有权利。
复制我方图纸时需始终提及来源。

# 加压通气帽

**带双阀和螺纹接头，钢制**

**材料**
- 盖帽：钢板，表面镀铬处理。
- 法兰：镀锌钢板。
- 螺纹接头：镀锌钢。

**密封圈**
NBR 合成橡胶。

**超压阀 (仅用于 SMW.)**
高科技聚合体，带NBR合成橡胶O形密封环和不锈钢弹簧。
压力设置为0.350bar左右 (应要求可设置为0.700bar)。

**吸入阀 (仅用于 SMW.)**
高科技聚合体密封盘，带NBR合成橡胶O形密封环和不锈钢弹簧。
压力设置为0.030bar左右。

**环形空气过滤器**
高科技泡沫40 µ。

**过滤器固定弹簧 (仅用于 SMW.)**
镀锌钢。

**标准型号**
- **SMN.**: 通气帽。
- **SMW.**: 带双阀的通气帽。

**最高连续工作温度**
100°C.

**按需提供的特殊型号**
带用于指示液位的量杆 (仅限SMW.)。

## 用于液压回路内的SMW.型加压通气帽

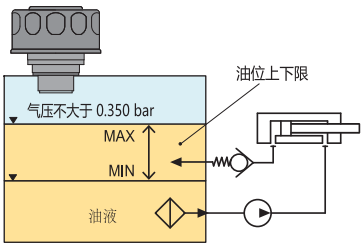


正常工作状态

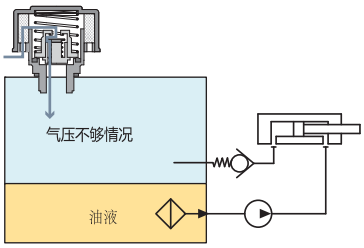


当容器中产生约0.03bar负压时，空气通过通气帽进入容器。

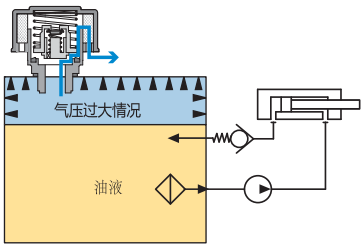


当容器中正压大于0.350 (或0.700) bar时，空气通过通气帽离开容器。



ELESA 和 GANTER 依法保留所有权利。
复制我方图纸时需始终提及来源。

# SMN. SMW. | 加压通气帽

**特征及应用**

SMW.带双阀的通气帽可在油位上方产生一个增压室，从而避免油罐变形。

优势：

- 降低油罐内的进气量，保持油液和过滤器的清洁。
- 改善吸入泵在工作状态下的运动性能，以减少气穴现象。
- 当系统作为移动式设备使用时，防止油液泄漏。
- 降低油罐内的进气量，保持油液和过滤器的清洁。

**技术参数**

每种通气帽的空气流量，可以通过图形计算液压罐内外压力之间的变化来确定。

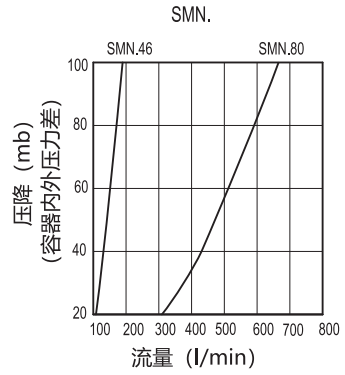


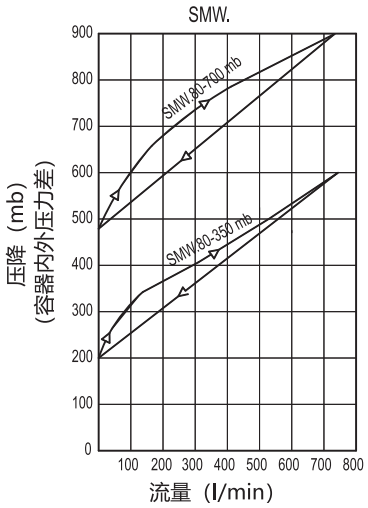


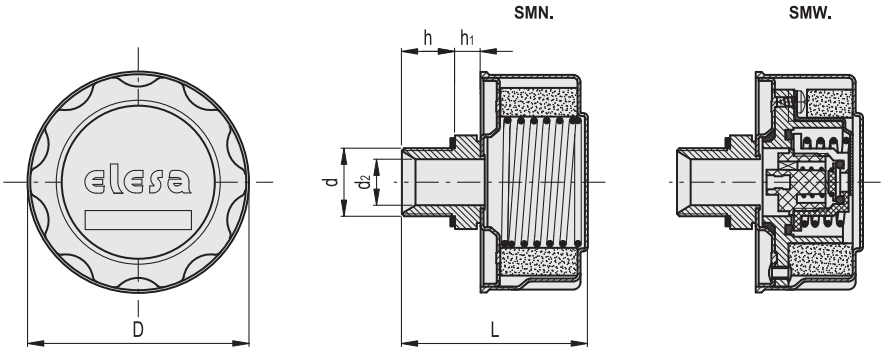


**SMN.**

| 代码 | 说明 | d | D | L | d2 | h | h1 | ⚖ |
|---|---|---|---|---|---|---|---|---|
| 156833 | SMN.46-1/4-F40 | G 1/4 | 47 | 51 | 7 | 10 | 5 | 57 |
| 156883 | SMN.80-3/4-F40 | G 3/4 | 81 | 70 | 17 | 16 | 12 | 239 |

**SMW.**

| 代码 | 说明 | d | D | L | d2 | h | h1 | ⚖ |
|---|---|---|---|---|---|---|---|---|
| 156983 | SMW.80-3/4-F40-350mb | G 3/4 | 81 | 70 | 17 | 16 | 12 | 308 |



ELESA 和 GANTER 依法保留所有权利。
复制我方图纸时需始终提及来源。

# SMN-BA SMW-BA

## 加压通气帽

**带双阀及卡扣安装，钢制**

**材料**
- 盖帽：钢板，表面镀铬处理。
- 法兰：镀锌钢板。
- 卡口和带卡口法兰：镀锌钢板。

**密封垫圈**
- SMN.46: 在橡胶加压塞之内的两个扁平密封环，其中一个为NBR合成橡胶材质。
- SMN.80 SMW.80: 在橡胶加压塞之内的三个扁平密封环。

**超压阀**（仅限SMW-BA）
高科技聚合体，带NBR合成橡胶O形密封环和不锈钢弹簧。
压力设置为0.350bar左右（应要求可设置为0.700bar）。

**吸入阀**（仅限SMW-BA）
高科技聚合体密封盘，带NBR合成橡胶O形密封环和不锈钢弹簧。
压力设置为0.030bar左右。

**环形空气过滤器**
高科技泡沫40 µ。

**过滤器固定弹簧**（仅限SMN-BA）
镀锌钢。

**滤蓝**
电解镀锌钢，过滤等级800 µ。

**安全链** (仅限 SMN.80-BA/SMW.80-BA)
铜制

**标准型号**
- **SMW-BA**.: 通气帽。
- **SMW-BA**.: 带双阀的通气帽。

**最高连续工作温度**
100°C.

**按需提供的特殊型号**
带用于指示液位的量杆（仅限SMW.BA）。

安装
- SMN.46: 通过三颗光亮镀锌钢螺钉安装，螺钉包括在供货范围内。
- SMN.80 SMW.80: 通过6颗M5x12带螺丝刀槽口的镀锌钢螺钉安装，螺钉包含在供货范围内。

### 钻孔模板

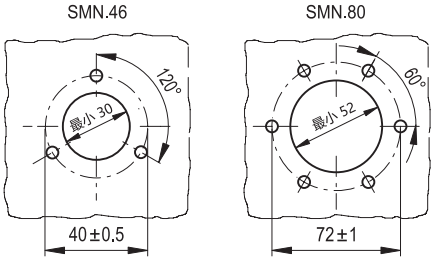


### 用于液压回路内的SMW-BA型加压通气帽

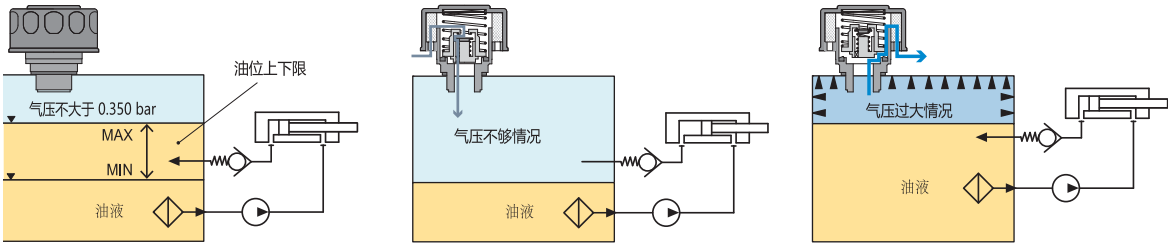


正常工作状态

当容器中产生约0.03bar负压时，空气通过通气帽进入容器。

当容器中正压大于0.350 (或0.700) bar时，空气通过通气帽离开容器。



ELESA 和 GANTER 依法保留所有权利。
复制我方图纸时需始终提及来源。

# SMN-BA SMW-BA | 加压通气帽

**特征及应用**

SMW.BA带双阀的通气帽可在油位上方产生一个增压室，从而避免油罐变形。

优势：

- 降低油罐内的进气量，保持油液和过滤器的清洁。
- 改善吸入泵在工作状态下的运动性能，以减少气穴现象。
- 当系统作为移动式设备使用时，防止油液泄漏。
- 降低油罐内的进气量，保持油液和过滤器的清洁。

**技术参数**

每种通气帽的空气流量，可以通过图形计算液压罐内外压力之间的变化来确定。

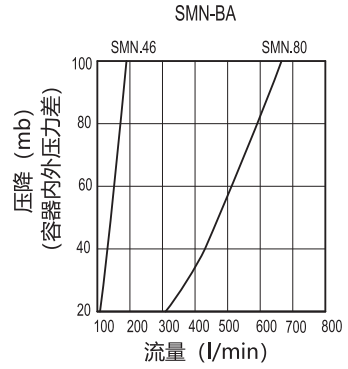


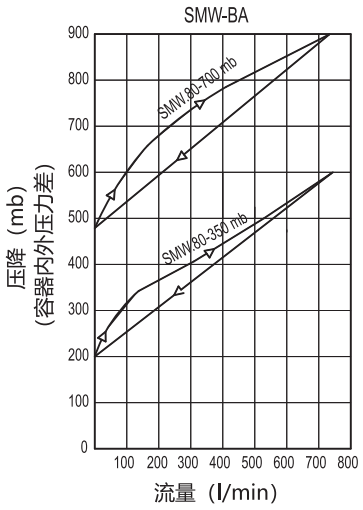


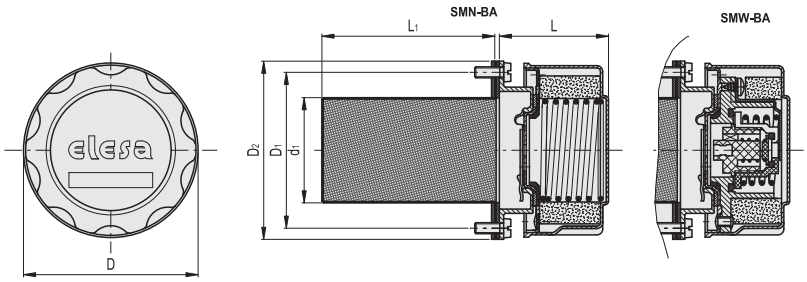


**SMN-BA**

| 代码 | 说明 | D | D1 | D2 | L | L1 | d1 | ⚖ |
|---|---|---|---|---|---|---|---|---|
| 156836 | SMN.46-BA-F40 | 47 | 40 | 52 | 42 | 66 | 27 | 91 |
| 156886 | SMN.80-BA-F40 | 81 | 72 | 83 | 55 | 80 | 49 | 370 |

**SMW-BA**

| 代码 | 说明 | D | D1 | D2 | L | L1 | d1 | ⚖ |
|---|---|---|---|---|---|---|---|---|
| 156986 | SMW.80-BA-F40-350mb | 81 | 72 | 83 | 55 | 80 | 49 | 410 |



ELESA 和 GANTER 依法保留所有权利。
复制我方图纸时需始终提及来源。

# FRF+C

RoHS PA PP +90° 0°

## 法兰

**用于螺纹通气帽，高科技聚合体**

**材料**
- 法兰：玻璃纤维加固聚酰胺基（PA）高科技聚合体，带螺纹接头。
- 滤篮：聚丙烯基（PP）高科技聚合体。

**颜色**
黑色，亚光饰面。

**密封垫圈**
软木浸渍MGS基橡胶。

**安装**
法兰和滤蓝通过六颗TC-N10（Ø 4.8×19）UNI 6951-DIN 7971镀锌钢自攻螺钉安装，螺钉包括在供货范围内。

**注意**
供货不包括与法兰联接的通气帽，需单独订购。
根据客户的需求，可使用的通气帽型号。SFN. (参见页 1698), SFP. (参见页 1702), SFW. (参见页 1712).

**按需提供的特殊型号**
无滤篮螺纹法兰（FRF型）。

ELESA Original design

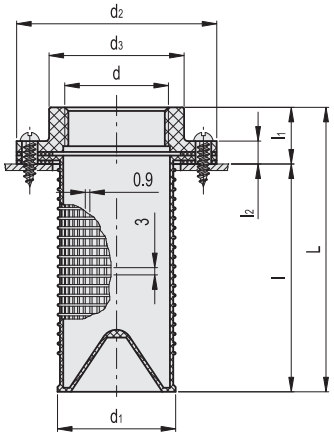


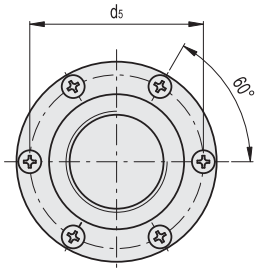

钻孔模板

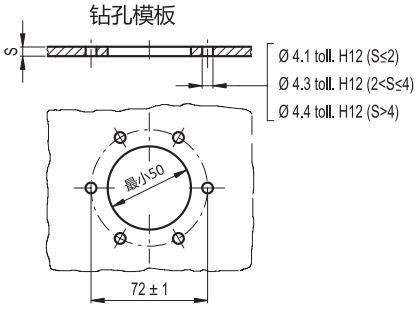


| 代码 | 说明 | d | L | d1 | d2 | d3 | d5 | l | l1 | l2 | ⚖ |
|---|---|---|---|---|---|---|---|---|---|---|---|
| 9101 | FRF+C | G 1¼ | 118 | 49 | 83 | 56 | 72 | 93.5 | 24.5 | 10.5 | 105 |



elesa+Ganter

ELESA 和 GANTER 依法保留所有权利。
复制我方图纸时需始终提及来源。

# FRB+C

RoHS PP +90° 0°

## 法兰

**用于卡口帽，高科技聚合体**

**材料**
- 法兰：镀锌钢，带卡口接头。
- 滤篮：聚丙烯基（PP）高科技聚合体，黑色。

**密封垫圈**
软木浸渍MGS基橡胶。

**安装**
法兰和滤蓝通过六颗TC-N10（Ø 4.8×19）UNI 6951-DIN 7971镀锌钢自攻螺钉安装，螺钉包括在供货范围内。

**注意**
供货不包括与法兰联接的通气帽，需单独订购。
根据客户的需求，可使用的通气帽型号。SFN.（参见页 1698），SFP.（参见页 1702），SFW.（参见页 1712）。

**按需提供的特殊型号**
无滤篮卡口法兰（FRB）。

ELESA Original design

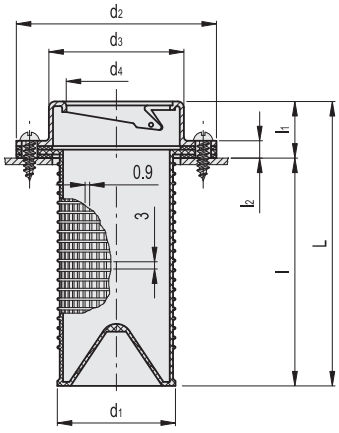


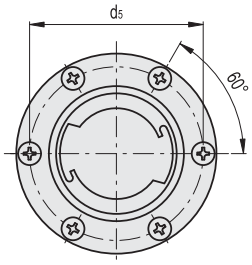

钻孔模板

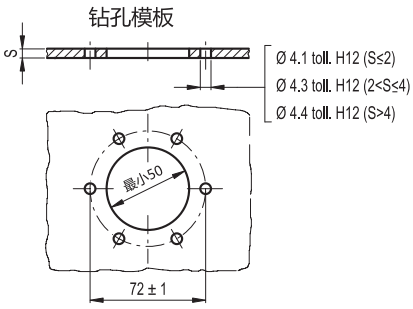


| 代码 | 说明 | L | d1 | d2 | d3 | d4 | d5 | l | l1 | l2 | ⚖ |
|---|---|---|---|---|---|---|---|---|---|---|---|
| 9201 | FRB+C | 114.5 | 49 | 83 | 58 | 39 | 72 | 94.5 | 20 | 7 | 125 |



ELESA 和 GANTER 依法保留所有权利。
复制我方图纸时需始终提及来源。

# PLRF+C

RoHS PA PP +100° 0°

## 侧向安装法兰

**用于螺纹通气帽，高科技聚合体**

**材料**
- 安装件：聚酰胺基（PA）高科技聚合体带NBR合成橡胶O形环。
- 法兰：玻璃纤维加固聚酰胺基（PA）高科技聚合体，带螺纹接头。平密封环采用软木浸渍MGS基橡胶。
- 滤篮：聚丙烯基（PP）高科技聚合体。

**颜色**
黑色，亚光饰面。

**安装**
法兰和滤蓝通过六颗TC-N10（Ø 4.8×19）UNI 6951-DIN 7971镀锌钢自攻螺钉安装，螺钉包括在供货范围内。
通过七颗M6螺钉安装到油罐上（不随货提供）。
最大建议扭矩：8 Nm。

**注意**
供货不包括与法兰联接的通气帽，需单独订购。
根据客户的需求，可使用的通气帽型号。SFN.（参见页 1698），SFP.（参见页 1702），SFW.（参见页 1712）.

**按需提供的特殊型号**
无滤篮、带侧支架的卡口法兰（PLRF型）.

ELESA Original design

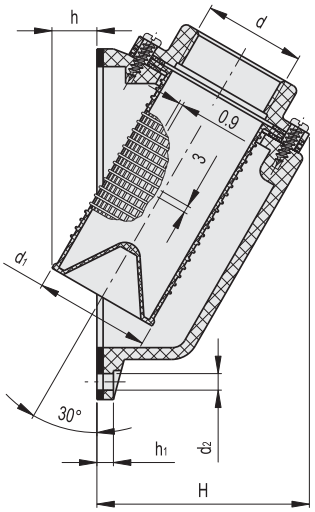


钻孔模板

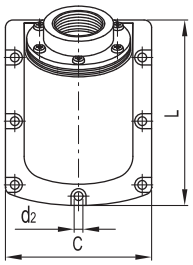


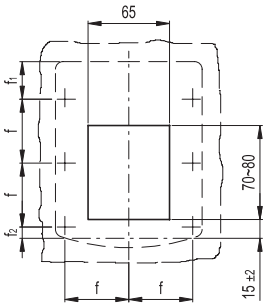


| 代码 | 说明 | d | L | C | H | d1 | d2 | h | h1 | f | f1 | f2 | ⚖ |
|---|---|---|---|---|---|---|---|---|---|---|---|---|---|
| 49411 | PLRF+C | G 1¼ | 148.5 | 117 | 92 | 49 | 7 | 18 | 7 | 51 | 30 | 9 | 335 |



elesa+Ganter

ELESA 和 GANTER 依法保留所有权利。
复制我方图纸时需始终提及来源。

# PLRB+C

RoHS PA PP +100° 0°

## 侧向安装法兰

**用于卡口帽，高科技聚合体**

**材料**
- 安装件：聚酰胺基（PA）高科技聚合体带NBR合成橡胶O形环。
- 法兰：镀锌钢，带软木浸渍MGS基橡胶制成的平垫圈。
- 滤篮：聚丙烯基（PP）高科技聚合体。

**颜色**
黑色，亚光饰面。

**安装**
法兰和滤蓝通过六颗TC-N10（Ø 4.8×19）UNI 6951-DIN 7971镀锌钢自攻螺钉安装，螺钉包括在供货范围内。
通过七颗M6螺钉安装到油罐上（不随货提供）。
最大建议扭矩：8 Nm。

**注意**
供货不包括与法兰联接的通气帽，需单独订购。
根据客户的需求，可使用的通气帽型号。SFN. (参见页 1698),SFP. (参见页 1702),SFW. (参见页 1712)。

**按需提供的特殊型号**
无滤篮、带侧支架的卡口法兰（PLRB型）。

ELESA Original design

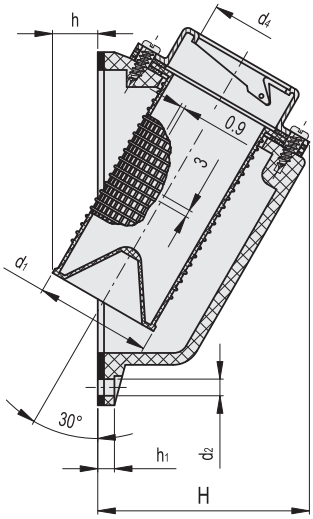


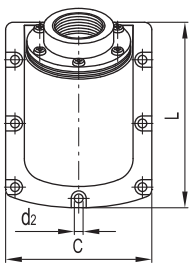


钻孔模板

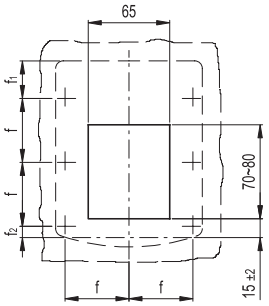


| 代码 | 说明 | L | C | H | d1 | d2 | d4 | h | h1 | f | f1 | f2 | ⚖ |
|---|---|---|---|---|---|---|---|---|---|---|---|---|---|
| 49401 | PLRB+C | 148.5 | 117 | 90 | 49 | 7 | 39 | 18 | 7 | 51 | 30 | 9 | 355 |




ELESA 和 GANTER 依法保留所有权利。
复制我方图纸时需始终提及来源。


elesa+Ganter

# HGFT.

RoHS PA PA-T AR +100° -30°

## 油位指示器

### 高科技聚合体

**材料**
聚酰胺基 (PA) 高科技聚合体，黑色或红色，光亮饰面 (HGFT/SL：只有黑色)。

**读数窗**
透明聚酰胺 (PA-T/AR) 高科技聚合体。

**密封圈**
NBR 合成橡胶。

**标准型号**
- **HGFT.**: 带亚光阳极氧化铝反差屏，带红色液位中心点。
- **HGFT/SL**: 无反差屏。

**最高连续工作温度**
压力为3 bar时，温度为100°C。

**注意**
欲与含特殊添加剂的液体一起使用，请联系ELESA销售部。

**可按需提供的配件**
钢制螺母类型 GH. (参见页 1743) 适合壁厚小于5 mm的油箱。

ELESA Original design

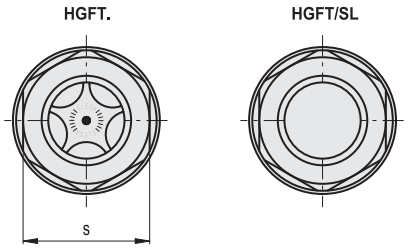


**HGFT.** **HGFT.**

| 代码 | 说明 | 代码 | 说明 | d1 | A | B | D | d | s | 拧紧扭矩 [Nm] | ⚖ |
|---|---|---|---|---|---|---|---|---|---|---|---|
| 14441 | HGFT.10-3/8 C9 | 14444 | HGFT.10-3/8 C6 | G 3/8 | 8 | 7 | 24 | 11 | 22 | 4÷8 | 4 |
| 14461 | HGFT.13-1/2 C9 | 14464 | HGFT.13-1/2 C6 | G 1/2 | 10 | 8.5 | 28 | 14.5 | 24 | 6÷8 | 6 |
| 14481 | HGFT.16-3/4 C9 | 14484 | HGFT.16-3/4 C6 | G 3/4 | 9.5 | 8.5 | 35 | 18 | 32 | 8÷10 | 10 |
| 14521 | HGFT.21-1 C9 | 14524 | HGFT.21-1 C6 | G 1 | 11 | 9.5 | 42.5 | 23 | 38 | 10÷12 | 15 |
| 14541 | HGFT.25-1¼ C9 | 14544 | HGFT.25-1¼ C6 | G1 1/4 | 11 | 9 | 50 | 30 | 46 | 12÷15 | 30 |
| 14561 | HGFT.40-2 C9 | 14564 | HGFT.40-2 C6 | G 2 | 12 | 11 | 68 | 40 | 62 | 12÷15 | 60 |

**HGFT/SL**

| 代码 | 说明 | d1 | A | B | D | d | s | 拧紧扭矩 [Nm] | ⚖ |
|---|---|---|---|---|---|---|---|---|---|
| 14446 | HGFT.10/SL-3/8 | G 3/8 | 8 | 7 | 24 | 11 | 22 | 4÷8 | 3 |
| 14466 | HGFT.13/SL-1/2 | G 1/2 | 10 | 8.5 | 28 | 14.5 | 24 | 6÷8 | 5 |
| 14486 | HGFT.16/SL-3/4 | G 3/4 | 9.5 | 8.5 | 35 | 18 | 32 | 8÷10 | 9 |
| 14526 | HGFT.21/SL-1 | G 1 | 11 | 9.5 | 42.5 | 23 | 38 | 10÷12 | 14 |
| 14546 | HGFT.25/SL-1¼ | G1 1/4 | 11 | 9 | 50 | 30 | 46 | 12÷15 | 29 |
| 14566 | HGFT.40/SL-2 | G 2 | 12 | 11 | 68 | 40 | 62 | 12÷15 | 59 |





ELESA 和 GANTER 依法保留所有权利。
复制我方图纸时需始终提及来源。

# HGFT-EX

## 油位指示器

### 高科技聚合体

**材料**
聚酰胺基(PA)高科技聚合体，黑色，光亮饰面。

**读数窗**
透明聚酰胺(PA-T/AR)高科技聚合体。

**密封圈**
NBR 合成橡胶。

**标准型号**
- **HGFT-EX**:星形反差屏，带红色液位中心点。材料为阳极氧化铝，亚光饰面。
- **HGFT/SL-EX**: 无反差屏。

**符合ATEX指令**
HGFT-EX系列油位指示器符合II组2GD类设备94/9/EC　ATEX欧洲指令(易爆气体环境)的健康与安全要求。
位指示器具有"kX"防护等级，因此，在不降低防护等级的情况下就可以安装在有"浸液"保护的设备上。
根据ATEX指令，HGFT-EX油位指示器上的II 2 G D k T6 X标记含义如下。
II:产品所适用的物质组别
2: 类型识别号
G: 易爆炸气体类型识别号(气体或蒸汽)
D: 易爆炸气体类型识别号(粉尘)
kX: 浸液保护的防护等级
IIB: 爆炸气体组别(只适用于HGFT.16)
T6: 温度等级
室温及/或液体温度: -30 ÷ +80°C
供货时每个产品代码均随货提供符合欧盟指令的标准声明。

ELESA Original design

**注意**
欲与含特殊添加剂的液体一起使用，请联系ELESA销售部。

**可按需提供的配件**
钢制螺母类型 GH. (参见页 1743) 适合壁厚小于5 mm的油箱。

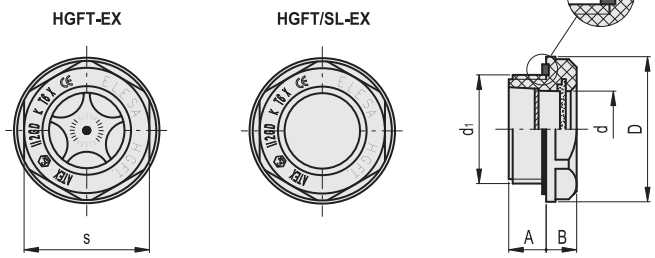


**HGFT-EX**

| 代码 | 说明 | d1 | A | B | D | d | s | 拧紧扭矩 [Nm] | ⚖ |
|---|---|---|---|---|---|---|---|---|---|
| 14441-EX | HGFT.10-3/8-C9-EX | G 3/8 | 8 | 7 | 24 | 11 | 22 | 4÷8 | 4 |
| 14461-EX | HGFT.13-1/2-C9-EX | G 1/2 | 10 | 8.5 | 28 | 14.5 | 24 | 6÷8 | 6 |
| 14481-EX | HGFT.16-3/4-C9-EX | G 3/4 | 9.5 | 8.5 | 35 | 18 | 32 | 8÷10 | 10 |

**HGFT/SL-EX**

| 代码 | 说明 | d1 | A | B | D | d | s | 拧紧扭矩 [Nm] | ⚖ |
|---|---|---|---|---|---|---|---|---|---|
| 14446-EX | HGFT.10/SL-3/8-C9-EX | G 3/8 | 8 | 7 | 24 | 11 | 22 | 4÷8 | 3 |
| 14466-EX | HGFT.13/SL-1/2-C9-EX | G 1/2 | 10 | 8.5 | 28 | 14.5 | 24 | 6÷8 | 5 |
| 14486-EX | HGFT.16/SL-3/4-C9-EX | G 3/4 | 9.5 | 8.5 | 35 | 18 | 32 | 8÷10 | 9 |



ELESA 和 GANTER 依法保留所有权利。
复制我方图纸时需始终提及来源。

# GN 743

## 油位观察镜

**铝/天然玻璃, 耐受温度100°C**

### 规格

**类型**

- **A**型:带反差屏,本色
- **AS**型:带反差屏,黑色阳极氧化处理
- **B**型: 不带反差屏,本色
- **BS**型: 不带反差屏,黑色阳极氧化处理

本体
铝制

- A 和 B型: 精车,本色
- AS 和 BS型:精车,黑色阳极氧化处理

反差屏
高科技聚合体 (聚砜)

- 耐受温度达 **100 °C**
- 观察镜浮法玻璃
- NBR橡胶密封环 (丁苯橡胶)

### 信息

GN 743 油位观察镜带有纯玻璃观察窗具有高**稳定性**和抗刮伤性。外缘用O形圈进行密封, 而非玻璃端面, 因此密封性不会受到轴向压力的影响。
根据DIN3852, 这些带凹六角形的油位观察镜的外径应与管配件的安装孔相配。
把密封圈嵌入径向平面一侧的凹槽内, 即可将其固定, 以防止在拧紧时被挤出。
GN 743型油位指示器可以用于加压油罐。可应要求提供耐油数据上。

**安装说明:**
对于厚度小于4 mm 的外壁, 请使用GN 543.1安装螺母。GH. (参见页 1743).

- RoHS 指令(仅适用于 AS 和 BS 型)

### 附件

- 固定螺母GH. (参见页 1743)

### 可按需提供

- EPDM 封条

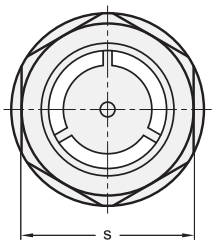


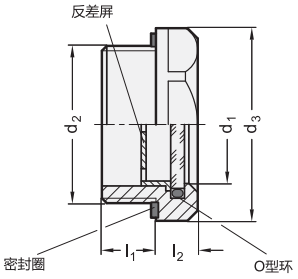


*增加油位观察镜的型号索引

A AS B BS

**GN 743**

| 说明 | d1 | d2 | d3 | l1 | l2 | s | ⚖ |
|---|---|---|---|---|---|---|---|
| GN 743-7-M14x1,5-* | 7 | M 14 x 1.5 | 20 | 7.5 | 6.5 | 18 | 6 |
| GN 743-11-M16x1,5-* | 11 | M 16 x 1.5 | 22 | 8 | 7.5 | 20 | 10 |
| GN 743-14-M20x1,5-* | 14 | M 20 x 1.5 | 26 | 8.5 | 7.5 | 23 | 12 |
| GN 743-18-M26x1,5-* | 18 | M 26 x 1.5 | 32 | 9 | 8 | 30 | 18 |
| GN 743-18-M27x1,5-* | 18 | M 27 x 1.5 | 32 | 9 | 8 | 30 | 18 |
| GN 743-24-M33x1,5-* | 24 | M 33 x 1.5 | 40 | 11 | 8.5 | 36 | 26 |
| GN 743-32-M40x1,5-* | 32 | M 40 x 1.5 | 50 | 12 | 9 | 46 | 39 |
| GN 743-32-M42x1,5-* | 32 | M 42 x 1.5 | 50 | 12 | 9 | 46 | 48 |
| GN 743-7-G1/4-* | 7 | G 1/4 | 20 | 7.5 | 6.5 | 18 | 9 |
| GN 743-11-G3/8-* | 11 | G 3/8 | 22 | 8 | 7.5 | 20 | 10 |
| GN 743-14-G1/2-* | 14 | G 1/2 | 26 | 8.5 | 7.5 | 23 | 12 |
| GN 743-18-G3/4-* | 18 | G 3/4 | 32 | 9 | 8 | 30 | 18 |
| GN 743-24-G1-* | 24 | G 1 | 40 | 11 | 8.5 | 36 | 26 |
| GN 743-32-G11/4-* | 32 | G 1 1/4 | 50 | 12 | 9 | 46 | 40 |
| GN 743-32-G11/2-* | 32 | G 1 1/2 | 60 | 13 | 9 | 55 | 80 |

A型重量





ELESA 和 GANTER 依法保留所有权利。
复制我方图纸时需始终提及来源。

# GN 743.1

## 油位观察镜

**铝/天然玻璃, 耐受温度180°C**

### 规格

**类型**

- **A**型:带反差屏,本色
- **AS**型:带反差屏,黑色阳极氧化处理
- **B**型: 不带反差屏,本色
- **BS**型: 不带反差屏,黑色阳极氧化处理

本体
铝制

- A 和 B型: 精车,本色
- AS 和 BS型:精车,黑色阳极氧化处理

反差屏
高科技聚合体 (聚砜)

- 耐受温度达 **180 °C**
- 视窗玻璃为 ESG-玻璃
- FPM橡胶密封环 (Viton®)

以非黑色外观为识别标记。

### 信息

GN 743.1 油位观察镜采用的纯玻璃观察窗具有高**稳定性**和防划伤性。外缘用O形圈进行密封, 而非玻璃端面, 因此密封性不会受到轴向压力的影响。
根据DIN3852, 这些带凹六角形的油位观察镜的外径应与管配件的安装孔相配。
把密封圈嵌入径向平面一侧的凹槽内, 即可将其固定, 以防止在拧紧时被挤出。
GN 743.1型油位指示器可用于加压油罐, 可应要求提供最高压力测试。

**安装说明:**
对于厚度小于4 mm 的外壁, 请使用GN 543.1安装螺母。GH. (参见页1743).

- RoHS 指令(仅适用于 AS 和 BS 型)

### 附件

- 固定螺母GH. (参见页 1743)

### 可按需提供

- EPDM 封条

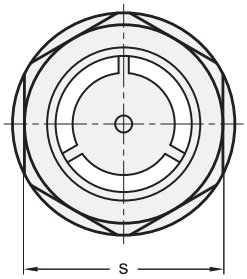


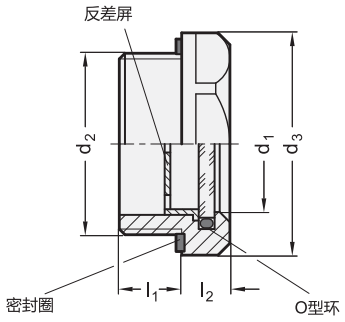


*增加油位观察镜的型号索引

A AS B BS

**GN 743.1**

| 说明 | d1 | d2 | d3 | l1 | l2 | s | ⚖ |
|---|---|---|---|---|---|---|---|
| GN 743.1-7-M14x1,5-* | 7 | M 14 x 1.5 | 20 | 7.5 | 6.5 | 18 | 6 |
| GN 743.1-11-M16x1,5-* | 11 | M 16 x 1.5 | 22 | 8 | 7.5 | 20 | 8 |
| GN 743.1-14-M20x1,5-* | 14 | M 20 x 1.5 | 26 | 8.5 | 7.5 | 23 | 10 |
| GN 743.1-18-M26x1,5-* | 18 | M 26 x 1.5 | 32 | 9 | 8 | 30 | 18 |
| GN 743.1-18-M27x1,5-* | 18 | M 27 x 1.5 | 32 | 9 | 8 | 30 | 18 |
| GN 743.1-24-M33x1,5-* | 24 | M 33 x 1.5 | 40 | 11 | 8.5 | 36 | 26 |
| GN 743.1-32-M40x1,5-* | 32 | M 40 x 1.5 | 50 | 12 | 9 | 46 | 45 |
| GN 743.1-32-M42x1,5-* | 32 | M 42 x 1.5 | 50 | 12 | 9 | 46 | 43 |
| GN 743.1-7-G1/4-* | 7 | G 1/4 | 20 | 7.5 | 6.5 | 18 | 6 |
| GN 743.1-11-G3/8-* | 11 | G 3/8 | 22 | 8 | 7.5 | 20 | 9 |
| GN 743.1-14-G1/2-* | 14 | G 1/2 | 26 | 8.5 | 7.5 | 23 | 12 |
| GN 743.1-18-G3/4-* | 18 | G 3/4 | 32 | 9 | 8 | 30 | 18 |
| GN 743.1-24-G1-* | 24 | G 1 | 40 | 11 | 8.5 | 36 | 31 |
| GN 743.1-32-G11/4-* | 32 | G 1 1/4 | 50 | 12 | 9 | 46 | 45 |
| GN 743.1-32-G11/2-* | 32 | G 1 1/2 | 60 | 13 | 9 | 55 | 91 |

A型重量



ELESA 和 GANTER 依法保留所有权利。
复制我方图纸时需始终提及来源。

# GN 743.2

## 油位观察镜

**铜/天然玻璃, 耐受温度100°C**

### 规格

**类型**

- **A**型: 带反差屏
- **B**型: 不带反差屏

本体
铜制
CuZn40Pb2

反差屏
高科技聚合体(聚砜)

- 耐受温度达 **100 °C**
- 观察镜浮法玻璃
- NBR橡胶密封环(丁苯橡胶)

### 信息

GN 743.2油位指示器带有纯玻璃观察窗具有高稳定性和抗刮伤性。外缘用O形圈进行密封, 而非玻璃端面, 因此密封性不会受到轴向压力的影响。
根据DIN3852, 这些带凹六角形的油位观察镜的外径应与管配件的安装孔相配。
把密封圈嵌入径向平面一侧的凹槽内, 即可将其固定, 以防止在拧紧时被挤出。
GN 743.2 油位指示器可以用于加压油罐上。应要求, 可对能承受最大压力进行测试。
安装说明:
对于厚度小于4 mm 的外壁, 请使用GN 543.1安装螺母。GH. (参见页 1743).

### 附件

- 固定螺母GH. (参见页 1743)

### 可按需提供

- EPDM 封条

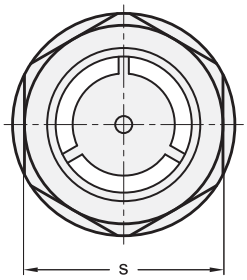


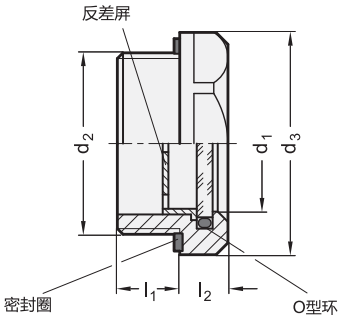


*增加油位观察镜的型号索引

| A | B |
|---|---|
| 带反差屏 | 不带反差屏 |

**GN 743.2**

| 说明 | d1 | d2 | d3 | l1 | l2 | s | ⚖ |
|---|---|---|---|---|---|---|---|
| GN 743.2-11-M16x1,5-* | 11 | M 16 x 1.5 | 22 | 8 | 7.5 | 20 | 19 |
| GN 743.2-14-M20x1,5-* | 14 | M 20 x 1.5 | 26 | 8.5 | 7.5 | 23 | 23 |
| GN 743.2-18-M26x1,5-* | 18 | M 26 x 1.5 | 32 | 9 | 8 | 30 | 44 |
| GN 743.2-18-M27x1,5-* | 18 | M 27 x 1.5 | 32 | 9 | 8 | 30 | 46 |
| GN 743.2-24-M33x1,5-* | 24 | M 33 x 1.5 | 40 | 11 | 8.5 | 36 | 70 |
| GN 743.2-11-G3/8-* | 11 | G 3/8 | 22 | 8 | 7.5 | 20 | 20 |
| GN 743.2-14-G1/2-* | 14 | G 1/2 | 26 | 8.5 | 7.5 | 23 | 23 |
| GN 743.2-18-G3/4-* | 18 | G 3/4 | 32 | 9 | 8 | 30 | 44 |
| GN 743.2-24-G1-* | 24 | G 1 | 40 | 11 | 8.5 | 36 | 69 |

A型重量





ELESA 和 GANTER 依法保留所有权利。
复制我方图纸时需始终提及来源。

# GN 743.3

## 油位观察镜

**铜/天然玻璃, 耐受温度达 180°C**

### 规格

**类型**

- **A**型: 带反差屏
- **B**型: 不带反差屏

本体
铜制
CuZn40Pb2

反差屏
高科技聚合体 (聚砜)

- 耐受温度达 **180 °C**
- 视窗玻璃为 ESG-玻璃
- FPM橡胶密封环 (Viton®)

以非黑色外观为识别标记。

### 信息

GN 743.3 油位指示器采用的纯玻璃观察窗具有高**稳定性**和防划伤性。用O型圈密封外缘, 而非玻璃的边缘。因此密封性不会受到轴向压力的影响。
根据DIN3852, 这些带凹六角形的油位观察镜的外径应与管配件的安装孔相配。
把密封圈嵌入径向平面一侧的凹槽内, 即可将其固定, 以防止在拧紧时被挤出。
GN 743.3型油位指示器可以用于加压油罐上。应要求, 可对能承受最大压力进行测试。

**安装说明:**
对于厚度小于4 mm 的外壁, 请使用GN 543.1安装螺母。GH. (参见页 1743).

### 附件

- 固定螺母GH. (参见页 1743)

### 可按需提供

- EPDM 封条

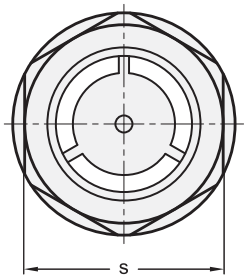


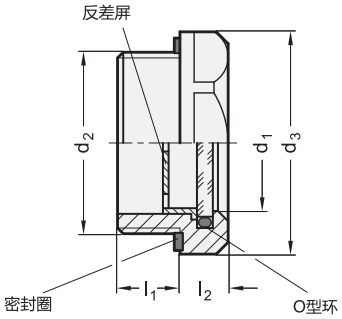


*增加油位观察镜的型号索引

| A | B |
|---|---|
| 带反差屏 | 不带反差屏 |

**GN 743.3**

| 说明 | d1 | d2 | d3 | l1 | l2 | s | ⚖ |
|---|---|---|---|---|---|---|---|
| GN 743.3-11-M16x1,5-A | 11 | M 16 x 1.5 | 22 | 8 | 7.5 | 20 | 19 |
| GN 743.3-14-M20x1,5-A | 14 | M 20 x 1.5 | 26 | 8.5 | 7.5 | 23 | 23 |
| GN 743.3-18-M26x1,5-A | 18 | M 26 x 1.5 | 32 | 9 | 8 | 30 | 44 |
| GN 743.3-18-M27x1,5-A | 18 | M 27 x 1.5 | 32 | 9 | 8 | 30 | 46 |
| GN 743.3-24-M33x1,5-A | 24 | M 33 x 1.5 | 40 | 11 | 8.5 | 36 | 70 |
| GN 743.3-11-G3/8-A | 11 | G 3/8 | 22 | 8 | 7.5 | 20 | 20 |
| GN 743.3-14-G1/2-A | 14 | G 1/2 | 26 | 8.5 | 7.5 | 23 | 23 |
| GN 743.3-18-G3/4-A | 18 | G 3/4 | 32 | 9 | 8 | 30 | 43 |
| GN 743.3-24-G1-A | 24 | G 1 | 40 | 11 | 8.5 | 36 | 65 |

A型重量



ELESA 和 GANTER 依法保留所有权利。
复制我方图纸时需始终提及来源。

# GN 743.4

# 不锈钢油位观察镜

**天然玻璃，耐受温度达 100°C**

## 规格

### 类型

- **A**型: 带反差屏
- **B**型: 不带反差屏

本体
AISI 303 不锈钢

反差屏 (A型)
高科技聚合体 (聚砜)

弹性挡圈 (B型)
AISI 301 不锈钢

- 耐受温度达 **100 °C**
- 观察镜浮法玻璃
- NBR橡胶密封环 (丁苯橡胶®)

## 信息

GN 743.3不锈钢油位指示器带有纯玻璃观察窗具有高稳定性和抗刮伤性。外缘用O形圈进行密封，而非玻璃端面，因此密封性不会受到轴向压力的影响。
根据DIN3852，这些带凹六角形的油位观察镜的外径应与管配件的安装孔相配。
把密封圈嵌入径向平面一侧的凹槽内，即可将其固定，以防止在拧紧时被挤出。
GN 743.4 油位指示器可以用于加压油罐上。应要求，可对能承受最大压力进行测试。

## 可按需提供

- EPDM 封条

## 技术信息

- 弹性体特性 (参见页 A32)
- 不锈钢特性 (参见页 A26)

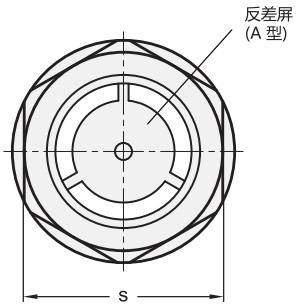


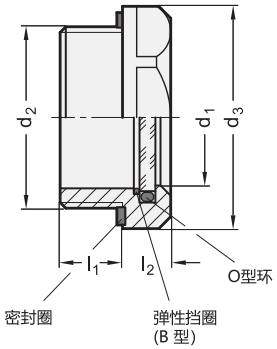


*增加油位观察镜的型号索引

| A | B |
|---|---|
| 带反差屏 | 不带反差屏 |

**GN 743.4** 不锈钢

| 说明 | d1 | d2 | d3 | l1 | l2 | s | ⚖ |
|---|---|---|---|---|---|---|---|
| GN 743.4-11-M16x1.5-* | 11 | M 16 x 1.5 | 22 | 8 | 7.5 | 20 | 20 |
| GN 743.4-14-M20x1.5-* | 14 | M 20 x 1.5 | 26 | 8.5 | 7.5 | 23 | 20 |
| GN 743.4-18-M26x1.5-* | 18 | M 26 x 1.5 | 32 | 9 | 8 | 30 | 40 |
| GN 743.4-24-M33x1.5-* | 24 | M 33 x 1.5 | 40 | 11 | 8.5 | 36 | 63 |
| GN 743.4-32-M42x1.5-* | 32 | M 42 x 1.5 | 50 | 12 | 9 | 46 | 101 |
| GN 743.4-11-G3/8-* | 11 | G 3/8 | 22 | 8 | 7.5 | 20 | 20 |
| GN 743.4-14-G1/2-* | 14 | G 1/2 | 26 | 8.5 | 7.5 | 23 | 52 |
| GN 743.4-18-G3/4-* | 18 | G 3/4 | 32 | 9 | 8 | 30 | 55 |
| GN 743.4-24-G1-* | 24 | G 1 | 40 | 11 | 8.5 | 36 | 61 |
| GN 743.4-32-G11/4-* | 32 | G 1 1/4 | 50 | 12 | 9 | 46 | 99 |

A型重量



ELESA 和 GANTER 依法保留所有权利。
复制我方图纸时需始终提及来源。

# GN 743.5

## 不锈钢油位观察镜

**天然玻璃，耐受温度达 180°C**

### 规格

**类型**

- **A**型: 带反差屏
- **B**型: 不带反差屏

本体
AISI 303 不锈钢

反差屏 (A型)
高科技聚合体 (聚砜)

弹性挡圈 (B型)
AISI 301 不锈钢

- 耐受温度达 180 °C
- 视窗玻璃为 ESG-玻璃
- FPM橡胶密封环 (Viton®)

以非黑色外观为识别标记。

### 信息

GN 743.5型油位指示器具有纯玻璃观察窗具有高稳定性和防划伤性。外缘用O型圈进行密封，但不密封玻璃的端面。因此密封性不会受到轴向压力的影响。
根据DIN3852，这些带凹六角形的油位观察镜的外径应与管配件的安装孔相配。
把密封圈嵌入径向平面一侧的凹槽内，即可将其固定，以防止在拧紧时被挤出。
GN 743.5型油位指示器可以用于加压油罐上。应要求，可对能承受最大压力进行测试。

### 可按需提供

- EPDM 封条

### 技术信息

- 弹性体特性 (参见页 A32)
- 不锈钢特性 (参见页 A26)

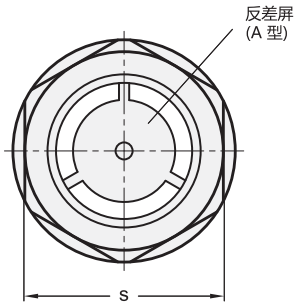


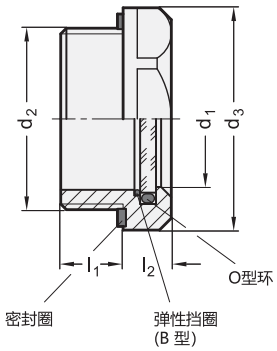


*增加油位观察镜的型号索引

| A | B |
|---|---|
| 带反差屏 | 不带反差屏 |

**GN 743.5** 不锈钢

| 说明 | d1 | d2 | d3 | l1 | l2 | s | ⚖ |
|---|---|---|---|---|---|---|---|
| GN 743.5-11-M16x1,5-* | 11 | M 16 x 1.5 | 22 | 8 | 7.5 | 20 | 19 |
| GN 743.5-14-M20x1,5-* | 14 | M 20 x 1.5 | 26 | 8.5 | 7.5 | 23 | 20 |
| GN 743.5-18-M26x1,5-* | 18 | M 26 x 1.5 | 32 | 9 | 8 | 30 | 42 |
| GN 743.5-24-M33x1,5-* | 24 | M 33 x 1.5 | 40 | 11 | 8.5 | 36 | 64 |
| GN 743.5-32-M42x1,5-* | 32 | M 42 x 1.5 | 50 | 12 | 9 | 46 | 90 |
| GN 743.5-11-G3/8-* | 11 | G 3/8 | 22 | 8 | 7.5 | 20 | 19 |
| GN 743.5-14-G1/2-* | 14 | G 1/2 | 26 | 8.5 | 7.5 | 23 | 23 |
| GN 743.5-18-G3/4-* | 18 | G 3/4 | 32 | 9 | 8 | 30 | 41 |
| GN 743.5-24-G1-* | 24 | G 1 | 40 | 11 | 8.5 | 36 | 64 |
| GN 743.5-32-G11/4-* | 32 | G 1 1/4 | 50 | 12 | 9 | 46 | 102 |

A型重量

ELESA 和 GANTER 依法保留所有权利。
复制我方图纸时需始终提及来源。

# GN 743.6



## ATEX 观察镜

**铝/天然玻璃**

### 规格

本体
铝制
精车表面

观察镜
ESG玻璃

密封环
FPM橡胶 (Viton®)

弹性档圈
AISI 301 不锈钢

温度范围:
-20 °C — +150 °C

### 信息

GN743.6型油位观察镜适用于有爆炸风险的环境，且符合该准则94/9/EG条款。可提供详细资料，且这些资料为产品订单的一部分。
包含详细操作说明。
此外，壳体上配有ATEX标识。
GN 743.6 油位观察镜的还有更多显著特点：
纯玻璃观察窗具有高稳定性和防划伤性。用O型圈密封外缘，而非玻璃的边缘。因此密封性不会受到轴向压力的影响。
密封圈嵌在径向凹槽内，不会掉出，也不会在拧紧时被挤出。
GN 743.6型油位指示器可以用于加压油罐上。可应要求提供最大承压测试。
安装说明:
对于厚度小于4 mm 的外壁，请使用GN 543.1安装螺母。GH. (参见页 1743).

### 附件

- 固定螺母GH. (参见页 1743)

### 可按需提供

- EPDM 封条

### 技术信息

- 弹性体特性 (参见页 A32)
- 不锈钢特性 (参见页 A26)

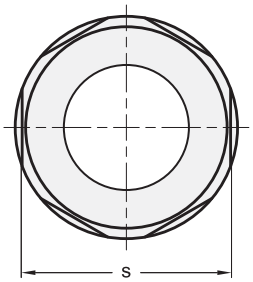


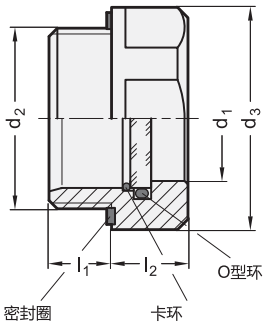


**GN 743.6**

| 说明 | d1 | d2 | d3 | l1 | l2 | s | ⚖ |
|---|---|---|---|---|---|---|---|
| GN 743.6-11-M16x1,5 | 11 | M 16 x 1.5 | 22 | 8 | 8 | 20 | 18 |
| GN 743.6-14-M20x1,5 | 14 | M 20 x 1.5 | 26 | 8.5 | 9 | 23 | 20 |
| GN 743.6-18-M26x1,5 | 18 | M 26 x 1.5 | 32 | 9 | 11 | 30 | 21 |
| GN 743.6-18-M27x1,5 | 18 | M 27 x 1.5 | 32 | 9 | 11 | 30 | 22 |
| GN 743.6-18-M27x2 | 18 | M 27 x 2 | 32 | 9 | 11 | 30 | 22 |
| GN 743.6-11-G3/8 | 11 | G 3/8 | 22 | 8 | 8 | 20 | 20 |
| GN 743.6-14-G1/2 | 14 | G 1/2 | 26 | 8.5 | 9 | 23 | 20 |
| GN 743.6-18-G3/4 | 18 | G 3/4 | 32 | 9 | 11 | 30 | 35 |



ELESA 和 GANTER 依法保留所有权利。
复制我方图纸时需始终提及来源。

# GN 743.7

## 油位观察镜

**铜/天然玻璃, 耐受温度100°C**

### 规格

**类型**

- **A**型: 带反差屏
- **B**型: 不带反差屏

本体
铜制
CuZn40Pb2

反差屏
高科技聚合体 (聚砜)

- 耐受温度达 **100 °C**
- 观察镜浮法玻璃
- NBR橡胶O形环 (丁苯橡胶)

### 信息

由于GN 743.7 油位指示器具有圆锥螺纹, 因此可以进行金属密封。当拧紧圆锥形阳螺纹R时, 适当的圆柱形阴螺纹Rp会将其锁紧。
在基准面上, R-阳螺纹的直径与Rp-阴螺纹相同, 因此可以手动拧紧。使用工具拧紧可以增加啮合强度并密封螺旋接头。另外, 通常采用密封胶 (麻绳或特氟纶带) 进行密封。R-螺纹"表面粗糙", 旋紧时密封胶不会移动。

### 可按需提供

- EPDM O形环

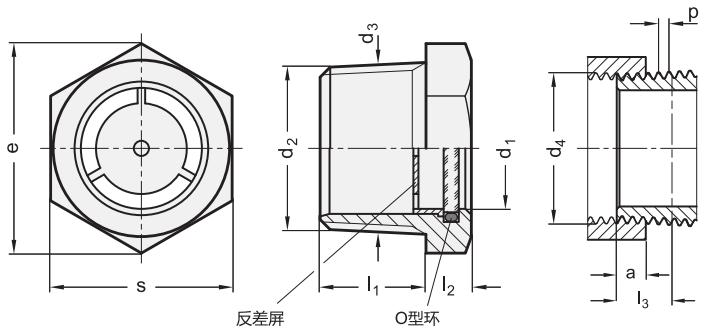


**GN 743.7**

| 说明 | d1 | d2 | a | d3 | d4 | e | l1 | l2 | l3 | s | p | ⚖ |
|---|---|---|---|---|---|---|---|---|---|---|---|---|
| GN 743.7-11-R3/8-A | 11 | R 3/8 | 6.4 | 16.7 | Rp 3/8 | 22 | 13 | 6 | 10.1 | 19 | 1.34 | 19 |
| GN 743.7-14-R1/2-A | 14 | R 1/2 | 8.2 | 21 | Rp 1/2 | 27.5 | 17 | 7 | 13.2 | 24 | 1.81 | 40 |
| GN 743.7-18-R3/4-A | 18 | R 3/4 | 9.5 | 26.4 | Rp 3/4 | 31 | 18 | 8 | 14.5 | 27 | 1.81 | 50 |
| GN 743.7-24-R1-A | 24 | R 1 | 10.4 | 33.2 | Rp 1 | 40.5 | 21 | 9 | 16.8 | 36 | 2.3 | 91 |
| GN 743.7-32-R11/4-A | 32 | R 1 1/4 | 12.7 | 42 | Rp 1 1/4 | 53 | 24 | 9 | 19.1 | 46 | 2.3 | 149 |
| GN 743.7-11-R3/8-B | 11 | R 3/8 | 6.4 | 16.7 | Rp 3/8 | 22 | 13 | 6 | 10.1 | 19 | 1.34 | 20 |
| GN 743.7-14-R1/2-B | 14 | R 1/2 | 8.2 | 21 | Rp 1/2 | 27.5 | 17 | 7 | 13.2 | 24 | 1.81 | 33 |
| GN 743.7-18-R3/4-B | 18 | R 3/4 | 9.5 | 26.4 | Rp 3/4 | 31 | 18 | 8 | 14.5 | 27 | 1.81 | 49 |
| GN 743.7-24-R1-B | 24 | R 1 | 10.4 | 33.2 | Rp 1 | 40.5 | 21 | 9 | 16.8 | 36 | 2.3 | 91 |
| GN 743.7-32-R11/4-B | 32 | R 1 1/4 | 12.7 | 42 | Rp 1 1/4 | 53 | 24 | 9 | 19.1 | 46 | 2.3 | 140 |
| GN 743.7-32-11/4NPT-B | 32 | 1 1/4 NPT | 10.7 | 42.2 | 1 1/4 NPT | 51.5 | 23 | 9 | - | 44.5 | 2.21 | 133 |
| GN 743.7-11-3/8NPT-A | 11 | 3/8 NPT | 6.1 | 17.1 | 3/8 NPT | 22 | 15 | 6 | - | 19.1 | 1.41 | 19 |
| GN 743.7-14-1/2NPT-A | 14 | 1/2 NPT | 8.1 | 21.2 | 1/2 NPT | 27.5 | 16 | 7 | - | 23.8 | 1.81 | 31 |
| GN 743.7-18-3/4NPT-A | 18 | 3/4 NPT | 8.6 | 26.6 | 3/4 NPT | 33 | 18 | 8 | - | 28.6 | 1.81 | 55 |
| GN 743.7-24-1NPT-A | 24 | 1 NPT | 10.2 | 33.7 | 1 NPT | 41.5 | 22 | 8 | - | 34.9 | 2.21 | 73 |
| GN 743.7-32-11/4NPT-A | 32 | 1 1/4 NPT | 10.7 | 42.2 | 1 1/4 NPT | 51.5 | 23 | 9 | - | 44.5 | 2.21 | 135 |
| GN 743.7-11-3/8NPT-B | 11 | 3/8 NPT | 6.1 | 17.1 | 3/8 NPT | 22 | 15 | 6 | - | 19.1 | 1.41 | 200 |
| GN 743.7-14-1/2NPT-B | 14 | 1/2 NPT | 8.1 | 21.2 | 1/2 NPT | 27.5 | 16 | 7 | - | 23.8 | 1.81 | 34 |
| GN 743.7-18-3/4NPT-B | 18 | 3/4 NPT | 8.6 | 26.6 | 3/4 NPT | 33 | 18 | 8 | - | 28.6 | 1.81 | 60 |
| GN 743.7-24-1NPT-B | 24 | 1 NPT | 10.2 | 33.7 | 1 NPT | 41.5 | 22 | 8 | - | 34.9 | 2.21 | 83 |
| GN 743.7-32-11/4NPT-B | 32 | 1 1/4 NPT | 10.7 | 42.2 | 1 1/4 NPT | 51.5 | 23 | 9 | - | 44.5 | 2.21 | 133 |




ELESA 和 GANTER 依法保留所有权利。
复制我方图纸时需始终提及来源。

# GN 743.8

## 油位观察镜

**铜/天然玻璃, 耐受温度达 180°C**

### 规格

**类型**

- **A**型: 带反差屏
- **B**型: 不带反差屏

本体
铜制
CuZn40Pb2

反差屏
高科技聚合体(聚砜)

- 耐受温度达 **180 °C**
- 视窗玻璃为 ESG-玻璃
- FPM合成橡胶O形环 (Viton®)

以非黑色外观为识别标记。

### 信息

由于GN743.8型油位指示器具有圆锥螺纹,因此可以进行金属密封。当拧紧圆锥形阳螺纹R时,适当的圆柱形阴螺纹Rp会将其锁紧。
在基准面上,R-阳螺纹的直径与Rp-阴螺纹相同,因此可以手动拧紧。使用工具拧紧可以增加啮合强度并密封螺旋接头。另外,通常采用密封胶(麻绳或特氟纶带)进行密封。R-螺纹"表面粗糙",旋紧时密封胶不会移动。

### 可按需提供

- EPDM O形环

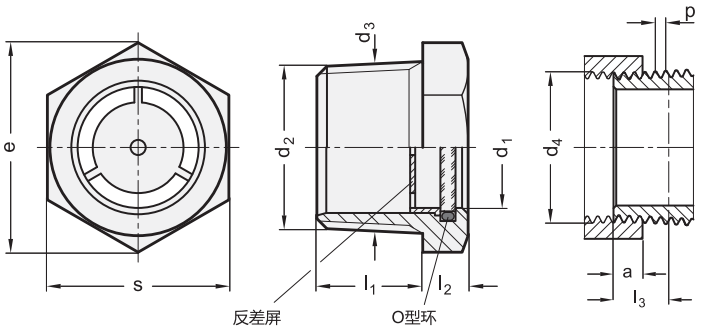


**GN 743.8**

| 说明 | d1 | d2 | a | d3 | d4 | e | l1 | l2 | l3 | s | p | ⚖ |
|---|---|---|---|---|---|---|---|---|---|---|---|---|
| GN 743.8-11-R3/8-A | 11 | R 3/8 | 6.4 | 16.7 | Rp 3/8 | 22 | 13 | 6 | 10.1 | 19 | 1.34 | 19 |
| GN 743.8-14-R1/2-A | 14 | R 1/2 | 8.2 | 21 | Rp 1/2 | 27.5 | 17 | 7 | 13.2 | 24 | 1.81 | 34 |
| GN 743.8-18-R3/4-A | 18 | R 3/4 | 9.5 | 26.4 | Rp 3/4 | 31 | 18 | 8 | 14.5 | 27 | 1.81 | 49 |
| GN 743.8-24-R1-A | 24 | R 1 | 10.4 | 33.2 | Rp 1 | 40.5 | 21 | 9 | 16.8 | 36 | 2.3 | 92 |
| GN 743.8-32-R11/4-A | 32 | R 1 1/4 | 12.7 | 42 | Rp 1 1/4 | 53 | 24 | 9 | 19.1 | 46 | 2.3 | 140 |
| GN 743.8-11-R3/8-B | 11 | R 3/8 | 6.4 | 16.7 | Rp 3/8 | 22 | 13 | 6 | 10.1 | 19 | 1.34 | 22 |
| GN 743.8-14-R1/2-B | 14 | R 1/2 | 8.2 | 21 | Rp 1/2 | 27.5 | 17 | 7 | 13.2 | 24 | 1.81 | 40 |
| GN 743.8-18-R3/4-B | 18 | R 3/4 | 9.5 | 26.4 | Rp 3/4 | 31 | 18 | 8 | 14.5 | 27 | 1.81 | 60 |
| GN 743.8-24-R1-B | 24 | R 1 | 10.4 | 33.2 | Rp 1 | 40.5 | 21 | 9 | 16.8 | 36 | 2.3 | 80 |
| GN 743.8-32-R11/4-B | 32 | R 1 1/4 | 12.7 | 42 | Rp 1 1/4 | 53 | 24 | 9 | 19.1 | 46 | 2.3 | 140 |
| GN 743.8-32-11/4NPT-B | 32 | 1 1/4 NPT | 10.7 | 42.2 | 1 1/4 NPT | 51.5 | 23 | 9 | - | 44.5 | 2.21 | 140 |
| GN 743.8-11-3/8NPT-A | 11 | 3/8 NPT | 6.1 | 17.1 | 3/8 NPT | 22 | 15 | 6 | - | 19.1 | 1.41 | 27 |
| GN 743.8-14-1/2NPT-A | 14 | 1/2 NPT | 8.1 | 21.2 | 1/2 NPT | 27.5 | 16 | 7 | - | 23.8 | 1.81 | 34 |
| GN 743.8-18-3/4NPT-A | 18 | 3/4 NPT | 8.6 | 26.6 | 3/4 NPT | 33 | 18 | 8 | - | 28.6 | 1.81 | 55 |
| GN 743.8-24-1NPT-A | 24 | 1 NPT | 10.2 | 33.7 | 1 NPT | 41.5 | 22 | 8 | - | 34.9 | 2.21 | 100 |
| GN 743.8-32-11/4NPT-A | 32 | 1 1/4 NPT | 10.7 | 42.2 | 1 1/4 NPT | 51.5 | 23 | 9 | - | 44.5 | 2.21 | 150 |
| GN 743.8-11-3/8NPT-B | 11 | 3/8 NPT | 6.1 | 17.1 | 3/8 NPT | 22 | 15 | 6 | - | 19.1 | 1.41 | 20 |
| GN 743.8-14-1/2NPT-B | 14 | 1/2 NPT | 8.1 | 21.2 | 1/2 NPT | 27.5 | 16 | 7 | - | 23.8 | 1.81 | 32 |
| GN 743.8-18-3/4NPT-B | 18 | 3/4 NPT | 8.6 | 26.6 | 3/4 NPT | 33 | 18 | 8 | - | 28.6 | 1.81 | 60 |
| GN 743.8-24-1NPT-B | 24 | 1 NPT | 10.2 | 33.7 | 1 NPT | 41.5 | 22 | 8 | - | 34.9 | 2.21 | 140 |
| GN 743.8-32-11/4NPT-B | 32 | 1 1/4 NPT | 10.7 | 42.2 | 1 1/4 NPT | 51.5 | 23 | 9 | - | 44.5 | 2.21 | 140 |





ELESA 和 GANTER 依法保留所有权利。
复制我方图纸时需始终提及来源。

# HGFT-PR

## 油位指示器

**棱柱面观测窗，高科技聚合体**

**材料**
聚酰胺基 (PA) 高科技聚合体，黑色，光亮饰面。

**棱柱面观测窗**
透明聚酰胺 (PA-T/AR) 高科技聚合体。该观测窗由一系列连续的棱柱面构成，可以清楚即时地读取油罐内油位的位置。

**密封圈**
NBR 合成橡胶。

**最高连续工作温度**
压力为3 bar时，温度为100°C。

**注意**
欲与含特殊添加剂的液体一起使用，请联系ELESA销售部。

**可按需提供的配件**
钢制螺母类型 GH. (参见页 1743) 适合壁厚小于5 mm的油箱。

ELESA Original design

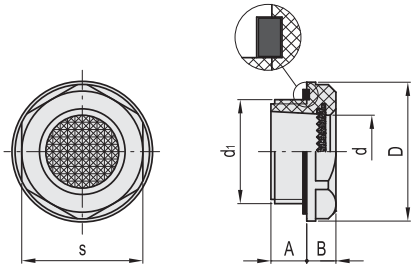


| 代码 | 说明 | d1 | A | B | D | d | s | 拧紧扭矩 [Nm] | ⚖ |
|---|---|---|---|---|---|---|---|---|---|
| 14462 | HGFT.13/PR-1/2-C9 | G 1/2 | 10 | 8.5 | 28 | 14.5 | 24 | 6÷8 | 5 |
| 14482 | HGFT.16/PR-3/4-C9 | G 3/4 | 9.5 | 8.5 | 35 | 18 | 32 | 8÷10 | 9 |
| 14522 | HGFT.21/PR-1-C9 | G 1 | 11 | 9.5 | 42.5 | 23 | 38 | 10÷12 | 14 |
| 14542 | HGFT.25/PR-1¼-C9 | G1 1/4 | 11 | 9 | 50 | 30 | 46 | 12÷15 | 30 |

# HGFT-HT-PR

## 油位指示器

**棱柱面观测窗，高温，高科技聚合体**

**材料**
聚酰胺基 (PA) 高科技聚合体，黑色，光亮饰面。

**棱柱面观测窗**
透明聚酰胺　高科技聚合体。该观测窗由一系列连续的棱柱面构成，可以清楚即时地读取油罐内油位的位置。

**密封圈**
FKM 型 VITON®

**最高连续工作温度**
压力为7 bar时，温度为140°C。
* 杜邦陶氏弹性体注册商标。

**注意**
欲与含特殊添加剂的液体一起使用，请联系ELESA销售部。

**可按需提供的配件**
钢制螺母类型 GH. (参见页 1743) 适合壁厚小于5 mm的油箱。

ELESA Original design

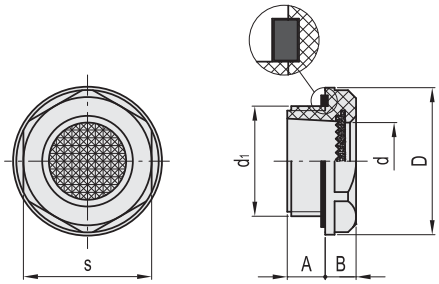


| 代码 | 说明 | d1 | A | B | D | d | s | 拧紧扭矩 [Nm] | ⚖ |
|---|---|---|---|---|---|---|---|---|---|
| 14463 | HGFT.13/HT-PR-1/2 | G 1/2 | 10 | 8.5 | 28 | 14.5 | 24 | 6÷8 | 5 |
| 14483 | HGFT.16/HT-PR-3/4 | G 3/4 | 9.5 | 8.5 | 35 | 18 | 32 | 8÷10 | 9 |
| 14523 | HGFT.21/HT-PR-1 | G 1 | 11 | 9.5 | 42.5 | 23 | 38 | 10÷12 | 14 |




ELESA 和 GANTER 依法保留所有权利。
复制我方图纸时需始终提及来源。

# GN 7403



## 通气滤塞

**带不锈钢滤网**

### 规格

本体

- 铝制 **AL**
- AISI 303 不锈钢 **NI**

滤塞
不锈钢滤网
AISI 304

过滤器座圈
聚酰胺 (PA) 塑料

- 玻璃纤维加固
- 最高耐受温度达 100 °C

密封/O形环
NBR橡胶 (丁苯橡胶®)

### 信息

GN 7403 空气滤塞用于容器和器件制造。将其插入容器的外壁，可确保容器内外的压力均衡。
按照滤网的尺寸，可防止任何由介质 (通常为气体) 携带的灰尘和粉尘释出。这样可防止易损的设备和机械部件内部，受到灰尘的污染，同时也使周围环境免受灰尘释出的影响。
该款外六角通气帽的外径尺寸均符合DIN 3852管螺纹连接规范。
密封环嵌入在底面平滑的径向凹槽内，凹槽限制了密封环的位置，并可防止其在拧紧过程中被挤出。
安装说明:
对于厚度小于4 mm 的外壁，请使用安装螺母 GH. (参见页 1743).

### 附件

- 安装螺母 GH. (参见页 1743)

### 可按需提供

- 铜制本体
- 其它滤网尺寸
- 其它材质的滤塞

### 技术信息

- 弹性体特性 (参见页 A32)
- 塑料特性 (参见页 A2)

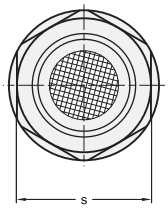


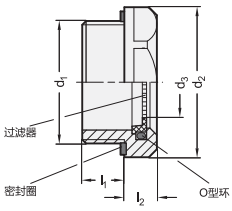


**GN 7403-AL**

| 说明 | d1 | 滤网尺寸 in µm | d2 | d3 | l1 | l2 | s | ⚖ |
|---|---|---|---|---|---|---|---|---|
| GN 7403-AL-G1/2-100 | G1/2 | 100 | 26 | 10 | 8.5 | 7.5 | 23 | 11 |
| GN 7403-AL-G1/2-500 | G1/2 | 500 | 26 | 10 | 8.5 | 7.5 | 23 | 11 |
| GN 7403-AL-G3/4-100 | G3/4 | 100 | 32 | 14 | 9 | 8 | 30 | 17 |
| GN 7403-AL-G3/4-500 | G3/4 | 500 | 32 | 14 | 9 | 8 | 30 | 17 |
| GN 7403-AL-G1-100 | G1 | 100 | 40 | 20 | 11 | 8.5 | 36 | 28 |
| GN 7403-AL-G1-500 | G1 | 500 | 40 | 20 | 11 | 8.5 | 36 | 20 |
| GN 7403-AL-M20x1,5-100 | M20x1.5 | 100 | 26 | 10 | 8.5 | 7.5 | 23 | 10 |
| GN 7403-AL-M20x1,5-500 | M20x1.5 | 500 | 26 | 10 | 8.5 | 7.5 | 23 | 10 |
| GN 7403-AL-M26x1,5-100 | M26x1.5 | 100 | 32 | 14 | 9 | 8 | 30 | 17 |
| GN 7403-AL-M26x1,5-500 | M26x1.5 | 500 | 32 | 14 | 9 | 8 | 30 | 17 |
| GN 7403-AL-M33x1,5-100 | M33x1.5 | 100 | 40 | 20 | 11 | 8.5 | 36 | 20 |
| GN 7403-AL-M33x1,5-500 | M33x1.5 | 500 | 40 | 20 | 11 | 8.5 | 36 | 20 |

**GN 7403-NI** 不锈钢

| 说明 | d1 | 滤网尺寸 in µm | d2 | d3 | l1 | l2 | s | ⚖ |
|---|---|---|---|---|---|---|---|---|
| GN 7403-NI-G1/2-100 | G1/2 | 100 | 26 | 10 | 8.5 | 7.5 | 23 | 23 |
| GN 7403-NI-G1/2-500 | G1/2 | 500 | 26 | 10 | 8.5 | 7.5 | 23 | 20 |
| GN 7403-NI-G3/4-100 | G3/4 | 100 | 32 | 14 | 9 | 8 | 30 | 38 |
| GN 7403-NI-G3/4-500 | G3/4 | 500 | 32 | 14 | 9 | 8 | 30 | 38 |
| GN 7403-NI-G1-100 | G1 | 100 | 40 | 20 | 11 | 8.5 | 36 | 59 |
| GN 7403-NI-G1-500 | G1 | 500 | 40 | 20 | 11 | 8.5 | 36 | 66 |
| GN 7403-NI-M20x1,5-100 | M20x1.5 | 100 | 26 | 10 | 8.5 | 7.5 | 23 | 20 |
| GN 7403-NI-M20x1,5-500 | M20x1.5 | 500 | 26 | 10 | 8.5 | 7.5 | 23 | 20 |
| GN 7403-NI-M26x1,5-100 | M26x1.5 | 100 | 32 | 14 | 9 | 8 | 30 | 38 |
| GN 7403-NI-M26x1,5-500 | M26x1.5 | 500 | 32 | 14 | 9 | 8 | 30 | 37 |
| GN 7403-NI-M33x1,5-100 | M33x1.5 | 100 | 40 | 20 | 11 | 8.5 | 36 | 59 |
| GN 7403-NI-M33x1,5-500 | M33x1.5 | 500 | 40 | 20 | 11 | 8.5 | 36 | 59 |



ELESA 和 GANTER 依法保留所有权利。
复制我方图纸时需始终提及来源。

# GN 7405

## 过滤器配件

### 规格

**类型**

- **A**型: 两端内螺纹安装
- **B**型: 内螺纹 /外螺纹安装

外壳
AISI 304 不锈钢**NI**

滤塞
不锈钢滤网
AISI 304

过滤器座圈
塑料 (聚酰胺PA)

- 玻璃纤维加固
- 最高耐受温度达 100 °C

O形圈
NBR (Perbunan)

### 信息

GN 7405 不锈钢过滤接头适用于安装在管道系统，作为上游或者下游的保护装置。根据网格大小防止液体或气体中携带的颗粒通过。防护由于外部的大颗粒物质，损坏装置或壳体内部功能或耐用性。
壳体通过联管螺母栓住，使装配/拆卸更容易且在必要时更换和插入过滤器。
更换或维修不锈钢过滤器按照GN 7403.1 (参见页 1738) 标准。

### 附件

- 不锈钢-过滤器 GN 7403.1 (参见页 1738)

### 技术信息

- 弹性体特性 (参见页 A32)
- 塑料特性 (参见页 A2)
- 不锈钢特性 (参见页 A26)

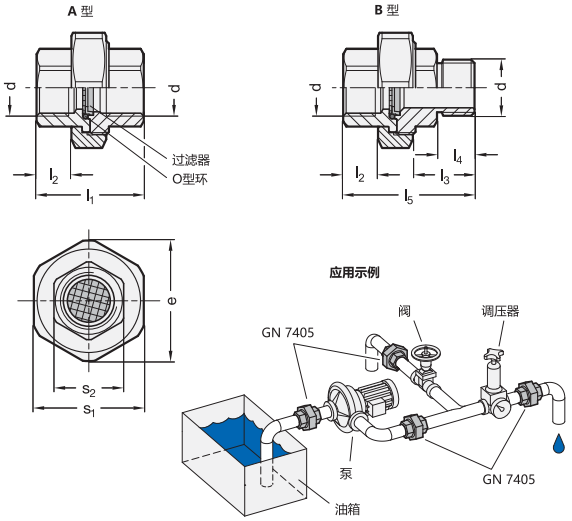


**GN 7405** 不锈钢

| 说明 | d | 滤网尺寸 in µm | e | l1 | l2 | l3 | l4 | l5 | s1 | s2 | 压差 Δ 1 bar 流量值 l/min. 水 100 µm | 压差 Δ 1 bar 流量值 l/min. 水 500 µm | 液压油 (HPL 46) 100 µm | 液压油 (HPL 46) 500 µm | ⚖ |
|---|---|---|---|---|---|---|---|---|---|---|---|---|---|---|---|
| GN 7405-NI-G3/8-A-100 | G3/8 | 100 | 40 | 36.5 | 12 | - | - | - | 36 | 22 | 21 | 25 | 7 | 18 | 140 |
| GN 7405-NI-G3/8-A-500 | G3/8 | 500 | 40 | 36.5 | 12 | - | - | - | 36 | 22 | 21 | 25 | 7 | 18 | 140 |
| GN 7405-NI-G1/2-A-100 | G1/2 | 100 | 45 | 40 | 13 | - | - | - | 41 | 26 | 48 | 61 | 15.5 | 38.5 | 168 |
| GN 7405-NI-G1/2-A-500 | G1/2 | 500 | 45 | 40 | 13 | - | - | - | 41 | 26 | 48 | 61 | 15.5 | 38.5 | 168 |
| GN 7405-NI-G3/4-A-100 | G3/4 | 100 | 55 | 46 | 15 | - | - | - | 50 | 34 | 96 | 104 | 30 | 77.5 | 303 |
| GN 7405-NI-G3/4-A-500 | G3/4 | 500 | 55 | 46 | 15 | - | - | - | 50 | 34 | 96 | 104 | 30 | 77.5 | 303 |
| GN 7405-NI-G3/8-B-100 | G3/8 | 100 | 40 | 36.5 | 12 | 21 | 12 | 45 | 36 | 22 | 21 | 25 | 7 | 18 | 140 |
| GN 7405-NI-G3/8-B-500 | G3/8 | 500 | 40 | 36.5 | 12 | 21 | 12 | 45 | 36 | 22 | 21 | 25 | 7 | 18 | 140 |
| GN 7405-NI-G1/2-B-100 | G1/2 | 100 | 45 | 40 | 13 | 23 | 14 | 49 | 41 | 26 | 48 | 61 | 15.5 | 38.5 | 188 |
| GN 7405-NI-G1/2-B-500 | G1/2 | 500 | 45 | 40 | 13 | 23 | 14 | 49 | 41 | 26 | 48 | 61 | 15.5 | 38.5 | 187 |
| GN 7405-NI-G3/4-B-100 | G3/4 | 100 | 55 | 46 | 15 | 25 | 16 | 55 | 50 | 34 | 96 | 104 | 30 | 77.5 | 333 |
| GN 7405-NI-G3/4-B-500 | G3/4 | 500 | 55 | 46 | 15 | 25 | 16 | 55 | 50 | 34 | 96 | 104 | 30 | 77.5 | 333 |



ELESA 和 GANTER 依法保留所有权利。
复制我方图纸时需始终提及来源。

# GN 7403.1

## 不锈钢-过滤器

### 规格

滤塞
不锈钢滤网NI
AISI 304

过滤器座圈
塑料 (聚酰胺PA)

- 玻璃纤维加固
- 最高耐受温度达 100 °C

### 信息

GN 7403.1不锈钢滤塞适于替代 GN 7405 (参见页1737) ) 滤塞安装。该产品还适用于特定应用场合，安装在给水或排水保护装置内。
根据网格大小防止液体或气体中携带的颗粒通过。防护由于外部的大颗粒物质，损坏装置或壳体内部功能或耐用性。
安装位置如图所示。附加的O型环通常安装在周围起密封作用。

### 可按需提供

- 其他滤网大小
- 塑料过滤网

### 技术信息

- 塑料特性 (参见页 A2)
- 不锈钢特性 (参见页 A26)

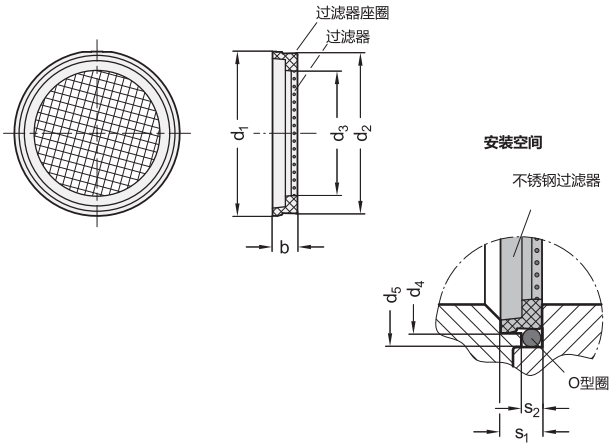


**GN 7403.1** 不锈钢

| 说明 | 标称尺寸 | 滤网尺寸 in µm | b | d1 | d2 | d3 | d4 +0.1 | d5 ±0.05 | s1 +0.1 | s2 -0.1 | 适合O型圈 | 适用于标称尺寸的GN 7405 d1 | ⚖ |
|---|---|---|---|---|---|---|---|---|---|---|---|---|---|
| GN 7403.1-NI-14-100 | 14 | 100 | 4 | 16.6 | 15.7 | 10 | 16.6 | 18.7 | 4 | 2 | 16x2 | G3/8 | 32 |
| GN 7403.1-NI-14-500 | 14 | 500 | 4 | 16.6 | 15.7 | 10 | 16.6 | 18.7 | 4 | 2 | 16x2 | G3/8 | 32 |
| GN 7403.1-NI-18-100 | 18 | 100 | 4 | 20.6 | 19.7 | 14 | 20.6 | 22.7 | 4 | 2 | 20x2 | G1/2 | 35 |
| GN 7403.1-NI-18-500 | 18 | 500 | 4 | 20.6 | 19.7 | 14 | 20.6 | 22.7 | 4 | 2 | 20x2 | G1/2 | 35 |
| GN 7403.1-NI-24-100 | 24 | 100 | 4 | 26.6 | 25.7 | 20 | 26.6 | 28.7 | 4 | 2 | 26x2 | G3/4 | 30 |
| GN 7403.1-NI-24-500 | 24 | 500 | 4 | 26.6 | 25.7 | 20 | 26.6 | 28.7 | 4 | 2 | 26x2 | G3/4 | 30 |





ELESA 和 GANTER 依法保留所有权利。
复制我方图纸时需始终提及来源。

# GN 744

## 油位观察镜

**铝**

### 规格

**类型**

- **A**型: 带棱柱面(仅用于 $d_1$ = 14/18/24)
- **B**型: 不带反差屏 (所有尺寸)
- **C**型: 带红色标记环(仅用于$d_1$ = 11/14/18/24)

本体
铝制
精车

观察镜
塑料

- 高度透明聚酰胺(PA-T)
- 耐受温度达 110 °C

带红色标记环
移印

密封环
NBR橡胶 (丁苯橡胶®)

### 信息

GN 744 棱柱面油位指示器利用被称为猫眼的棱柱效应来指示油位，不受油液颜色和粘度的影响。在油液过少或过满，以及在不利光照条件下，这一效应的优势特别明显。
封条嵌入铝制本体的径向凹槽内，因而不会遗失。并可防止其在拧紧过程中被挤出。
GN 744型油位指示器可以用于加压油罐上。可应要求提供耐油数据。
安装说明:
对于厚度小于4 mm 的外壁的安装，请使用 安装螺母。GH. (参见页 1743)

### 附件

- 固定螺母GH. (参见页 1743)

### 可按需提供

- EPDM 封条

### 技术信息

- 弹性体特性 (参见页 A32)
- 塑料特性 (参见页 A2)

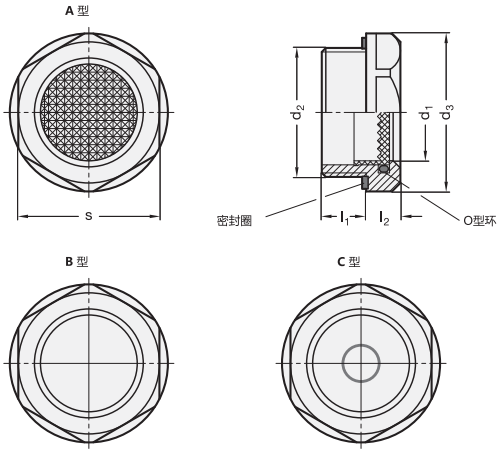


**GN 744**

| 说明 | d1 | d2 | d3 | l1 | l2 | s | ⚖ |
|---|---|---|---|---|---|---|---|
| GN 744-14-G1/2-A | 14 | G 1/2 | 26 | 8.5 | 7.5 | 23 | 12 |
| GN 744-14-M20x1,5-A | 14 | M 20 x 1.5 | 26 | 8.5 | 7.5 | 23 | 5 |
| GN 744-18-G3/4-A | 18 | G 3/4 | 32 | 9 | 8 | 30 | 15 |
| GN 744-18-M26x1,5-A | 18 | M 26 x 1.5 | 32 | 9 | 8 | 30 | 15 |
| GN 744-18-M27x1,5-A | 18 | M 27 x 1.5 | 32 | 9 | 8 | 30 | 16 |
| GN 744-24-G1-A | 24 | G 1 | 40 | 11 | 8.5 | 36 | 23 |
| GN 744-24-M33x1,5-A | 24 | M 33 x 1.5 | 40 | 11 | 8.5 | 36 | 28 |
| GN 744-7-G1/4-B | 7 | G 1/4 | 20 | 7.5 | 6.5 | 18 | 5 |
| GN 744-7-M12x1,5-B | 7 | M 12 x 1.5 | 20 | 7.5 | 6.5 | 18 | 5 |
| GN 744-11-G3/8-B | 11 | G 3/8 | 22 | 8 | 7.5 | 20 | 6 |
| GN 744-11-M16x1,5-B | 11 | M 16 x 1.5 | 22 | 8 | 7.5 | 20 | 6 |
| GN 744-14-G1/2-B | 14 | G 1/2 | 26 | 8.5 | 7.5 | 23 | 8 |
| GN 744-14-M20x1,5-B | 14 | M 20 x 1.5 | 26 | 8.5 | 7.5 | 23 | 8 |
| GN 744-18-G3/4-B | 18 | G 3/4 | 32 | 9 | 8 | 30 | 15 |

**GN 744**

| 说明 | d1 | d2 | d3 | l1 | l2 | s | ⚖ |
|---|---|---|---|---|---|---|---|
| GN 744-18-M26x1,5-B | 18 | M 26 x 1.5 | 32 | 9 | 8 | 30 | 14 |
| GN 744-18-M27x1,5-B | 18 | M 27 x 1.5 | 32 | 9 | 8 | 30 | 16 |
| GN 744-24-G1-B | 24 | G 1 | 40 | 11 | 8.5 | 36 | 22 |
| GN 744-24-M33x1,5-B | 24 | M 33 x 1.5 | 40 | 11 | 8.5 | 36 | 23 |
| GN 744-11-G3/8-C | 11 | G 3/8 | 22 | 8 | 7.5 | 20 | 6 |
| GN 744-11-M16x1,5-C | 11 | M 16 x 1.5 | 22 | 8 | 7.5 | 20 | 6 |
| GN 744-14-G1/2-C | 14 | G 1/2 | 26 | 8.5 | 7.5 | 23 | 8 |
| GN 744-14-M20x1,5-C | 14 | M 20 x 1.5 | 26 | 8.5 | 7.5 | 23 | 8 |
| GN 744-18-G3/4-C | 18 | G 3/4 | 32 | 9 | 8 | 30 | 15 |
| GN 744-18-M26x1,5-C | 18 | M 26 x 1.5 | 32 | 9 | 8 | 30 | 14 |
| GN 744-18-M27x1,5-C | 18 | M 27 x 1.5 | 32 | 9 | 8 | 30 | 16 |
| GN 744-24-G1-C | 24 | G 1 | 40 | 11 | 8.5 | 36 | 22 |
| GN 744-24-M33x1,5-C | 24 | M 33 x 1.5 | 40 | 11 | 8.5 | 36 | 23 |




ELESA 和 GANTER 依法保留所有权利。
复制我方图纸时需始终提及来源。

# HFTX.

RoHS PA-T +100° -30°

## 油位指示器

### 高科技聚合体

**材料**
透明聚酰胺基 (PA-T) 高科技聚合体。避免与酒精或含酒精的洗涤剂接触。

**星形反差屏**
亚光阳极氧化铝，带红色液位中心点。

**密封圈**
NBR 合成橡胶。

**最高连续工作温度**
100°C.

**特征**
放大透镜的特殊形状增加且改善从侧面观察的视觉效果。

**技术参数**
表内列出的拧紧扭矩，可产生理想的压力，使得密封圈保持在正确的位置上。

**注意**
欲与含特殊添加剂的液体一起使用，请联系ELESA销售部。

**可按需提供的配件**
钢制螺母类型 GH. (参见页 1743) 适合壁厚小于5 mm的油箱。

ELESA Original design

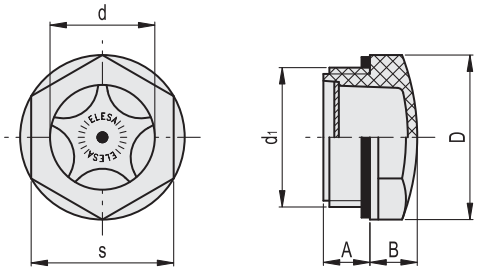


| 代码 | 说明 | d1 | A | B | D | d | s | 拧紧扭矩 [Nm] | ⚖ |
|---|---|---|---|---|---|---|---|---|---|
| 13661 | HFTX.11-M16x1.5 | M16x1.5 | 8 | 7 | 22 | 11 | 19 | 2÷3 | 4 |
| 13681 | HFTX.14-M20x1.5 | M20x1.5 | 9.5 | 8 | 26 | 14 | 22 | 8÷10 | 5 |
| 13701 | HFTX.18-M25x1.5 | M25x1.5 | 8 | 9 | 31.5 | 18 | 27 | 8÷10 | 8 |
| 13726 | HFTX.21-M26x1.5 | M26x1.5 | 13 | 9 | 31.5 | 18 | 27 | 8÷10 | 8 |
| 13711 | HFTX.19-M27x1.5 | M27x1.5 | 9 | 9 | 31.5 | 20 | 27 | 8÷10 | 8 |
| 13731 | HFTX.22-M30x1.5 | M30x1.5 | 9 | 10 | 35 | 22 | 30 | 8÷10 | 10 |
| 13751 | HFTX.26-M35x1.5 | M35x1.5 | 11 | 10 | 40 | 25 | 34 | 8÷10 | 13 |
| 13771 | HFTX.31-M40x1.5 | M40x1.5 | 11.5 | 13 | 47 | 30 | 40.5 | 8÷10 | 20 |
| 13651 | HFTX.9-1/4 | G 1/4 | 10 | 6 | 18 | 9 | 15 | 2÷3 | 3 |
| 13671 | HFTX.12-3/8 | G 3/8 | 7.5 | 7 | 22 | 11 | 19 | 3÷5 | 4 |
| 13691 | HFTX.15-1/2 | G 1/2 | 10.5 | 8 | 26 | 14 | 22 | 4÷6 | 5 |
| 13721 | HFTX.20-3/4 | G 3/4 | 10.5 | 9 | 31.5 | 20 | 27 | 6÷8 | 8 |
| 13741 | HFTX.24-1 | G 1 | 11 | 10 | 40 | 25 | 34 | 8÷10 | 12 |
| 13761 | HFTX.30-1¼ | G1 1/4 | 11.5 | 13 | 47 | 30 | 40.5 | 8÷10 | 20 |





ELESA 和 GANTER 依法保留所有权利。
复制我方图纸时需始终提及来源。

# HFTX-PR

## 油位指示器

**棱柱面观测窗，高科技聚合体**

**材料**
透明聚酰胺基（PA-T）高科技聚合体。避免与酒精或含酒精的洗涤剂接触。
该观测窗由一系列连续的棱柱面构成，可以清楚即时地读取油罐内油位的位置。

**密封圈**
NBR 合成橡胶。

**最高连续工作温度**
100°C.

**技术参数**
表内列出的拧紧扭矩，可产生理想的压力，使得密封圈保持在正确的位置上。

**注意**
欲与含特殊添加剂的液体一起使用，请联系ELESA销售部。

**可按需提供的配件**
钢制螺母类型 GH. (参见页 1743) 适合壁厚小于5 mm的油箱。

ELESA Original design

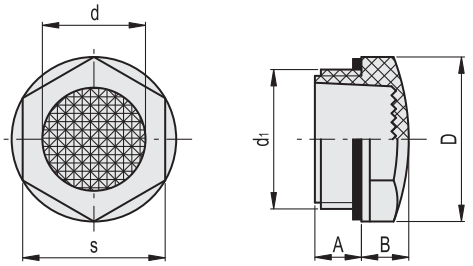


| 代码 | 说明 | d1 | A | B | D | d | s | 拧紧扭矩 [Nm] | ⚖ |
|---|---|---|---|---|---|---|---|---|---|
| 13652 | HFTX.9/PR-1/4 | G 1/4 | 10 | 6 | 18 | 9 | 15 | 2÷3 | 3 |
| 13672 | HFTX.12/PR-3/8 | G 3/8 | 7.5 | 7 | 22 | 11 | 19 | 3÷5 | 4 |
| 13692 | HFTX.15/PR-1/2 | G 1/2 | 10.5 | 8 | 26 | 14 | 22 | 4÷6 | 5 |
| 13722 | HFTX.20/PR-3/4 | G 3/4 | 10.5 | 9 | 31.5 | 20 | 27 | 6÷8 | 8 |
| 13742 | HFTX.24/PR-1 | G 1 | 11 | 10 | 40 | 25 | 34 | 8÷10 | 12 |

# HFTR-PR

## 油位指示器

**棱柱面观测窗，高科技聚合体**

**材料**
透明聚酰胺基（PA-T）高科技聚合体。避免与酒精或含酒精的洗涤剂接触。
该观测窗由一系列连续的棱柱面构成，可以清楚即时地读取油罐内油位的位置。

**密封圈**
NBR 合成橡胶O形环。
密封圈固定在壳体内，保证了极高的紧固扭矩。

**最高连续工作温度**
100°C.

**注意**
欲与含特殊添加剂的液体一起使用，请联系ELESA销售部。

**可按需提供的配件**
钢制螺母类型 GH. (参见页 1743) 适合壁厚小于5 mm的油箱。

ELESA Original design

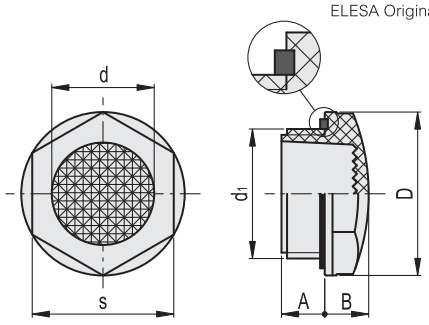


| 代码 | 说明 | d1 | A | B | D | d | s | 拧紧扭矩 [Nm] | ⚖ |
|---|---|---|---|---|---|---|---|---|---|
| 14692 | HFTR.15/PR-1/2 | G 1/2 | 10.5 | 9 | 28 | 15 | 24 | 8÷10 | 6 |
| 14722 | HFTR.20/PR-3/4 | G 3/4 | 10.5 | 10.5 | 35 | 20 | 32 | 10÷12 | 9 |
| 14742 | HFTR.24/PR-1 | G 1 | 11 | 13.5 | 42.5 | 24 | 38 | 10÷12 | 13 |
| 14762 | HFTR.30/PR-1¼ | G1 1/4 | 19 | 16 | 52 | 30.5 | 41 | 12÷14 | 21 |




ELESA 和 GANTER 依法保留所有权利。
复制我方图纸时需始终提及来源。

# HRT.

RoHS PA PA-T AR +100° -30°

## 油位指示器

**推入式，高科技聚合体**

**材料**
聚酰胺基（PA）高科技聚合体手柄，黑色，亚光饰面。

**读数窗**
透明聚酰胺（PA-T/AR）高科技聚合体。

**反差屏**
白色喷涂铝带红色液位线。

**密封圈**
NBR 合成橡胶O形环。

**最高连续工作温度**
100°C.

**特征及应用**
优化的棱纹设计保证了推入式装配的品质
以O形环密封。
HRT. 推入式油位指示器特别适合于有压力限制的油罐。

**注意**
欲与含特殊添加剂的液体一起使用，请联系ELESA销售部。

**安装说明**
外表面斜切规格为1×45°的安装孔，加上在O型密封环轻轻涂上油脂，可使得安装过程更加简便轻松。

ELESA Original design

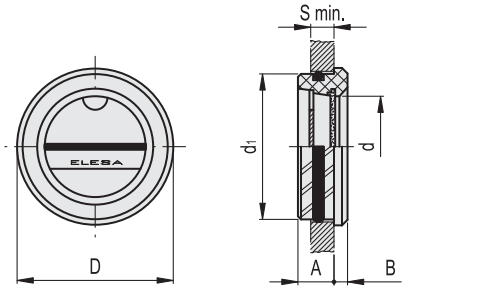


| 代码 | 说明 | d1 | A | B | D | d | Smin | 安装孔 d1 H11 | ⚖ |
|---|---|---|---|---|---|---|---|---|---|
| 10751 | HRT.15-26 | 26 | 9 | 4.5 | 28 | 14.5 | 6 | 26 | 6 |
| 10756 | HRT.20-32 | 32 | 10.5 | 4.5 | 36 | 18 | 8 | 32 | 10 |
| 10761 | HRT.25-38 | 38 | 11 | 5 | 42 | 23 | 8 | 38 | 12 |
| 10766 | HRT.40-60 | 60 | 11 | 5.5 | 64 | 40 | 9 | 60 | 29 |

# HRT-T

RoHS PA PA-T AR +100° -30°

## 油位指示器

**推入式和温度指示器，高科技聚合体**

**材料**
聚酰胺基（PA）高科技聚合体手柄，黑色，亚光饰面。

**读数窗**
透明聚酰胺（PA-T/AR）高科技聚合体。

**带双金属温度计的反差屏**
由于铝制反差屏具有传导性，因此，即便处于最低液位，仍可在100°C的温度范围内，用分度标尺读出油温。

**密封圈**
NBR 合成橡胶O形环。

**最高连续工作温度**
100°C.

**特征及应用**
优化的棱纹设计保证了推入式装配的品质
以O形环密封。
HRT-T 推入式油位指示器特别适合于有压力限制的油罐。

**注意**
欲与含特殊添加剂的液体一起使用，请联系ELESA销售部。

**安装说明**
外表面斜切规格为1×45°的安装孔，加上在O型密封环轻轻涂上油脂，可使得安装过程更加简便轻松。

ELESA Original design

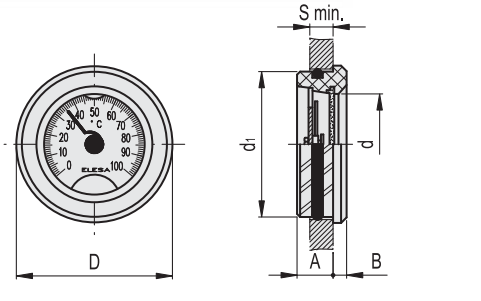


| 代码 | 说明 | d1 | A | B | D | d | Smin | 安装孔 d1 H11 | ⚖ |
|---|---|---|---|---|---|---|---|---|---|
| 10781 | HRT.25/T-38 | 38 | 11 | 5 | 42 | 23 | 8 | 38 | 12 |
| 10786 | HRT.40/T-60 | 60 | 11 | 5.5 | 64 | 40 | 9 | 60 | 29 |



ELESA 和 GANTER 依法保留所有权利。
复制我方图纸时需始终提及来源。

# HE.

## 油位指示器

**推入式, 聚碳酸酯**

**材料**
透明高机械强度聚碳酸酯。不适合用于带添加剂和溶剂的油液。避免与酒精或含酒精的洗涤剂接触。

**反差屏**
白色喷涂铝带红色液位线。

**密封圈**
NBR 合成橡胶O形环。

**最高连续工作温度**
100°C.

**特征及应用**
优化的棱纹设计保证了推入式装配的品质
以O形环密封。
HE. 推入式油位指示器特别适合于有压力限制的油罐。

**注意**
欲与含特殊添加剂的液体一起使用，请联系ELESA销售部。

**安装说明**
外表面斜切规格为1×45°的安装孔，加上在O型密封环轻轻涂上油脂，可使得安装过程更加简便轻松。

ELESA Original design

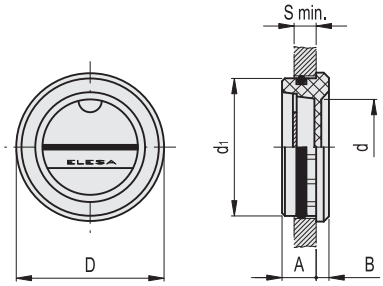


| 代码 | 说明 | d1 | A | B | D | d | Smin | 安装孔 d1 H11 | ⚖ |
|---|---|---|---|---|---|---|---|---|---|
| 11401 | HE.17 | 17 | 6.5 | 3 | 18 | 9 | 5 | 17 | 2 |
| 11501 | HE.20 | 20 | 8 | 3 | 21 | 12 | 6 | 20 | 3 |
| 11601 | HE.26 | 26 | 7.5 | 3.5 | 28 | 17 | 6 | 26 | 5 |
| 11701 | HE.30 | 30 | 8 | 4 | 32 | 20 | 7 | 30 | 7 |
| 11801 | HE.35 | 35 | 9 | 4 | 38 | 25 | 8 | 35 | 10 |
| 11901 | HE.40 | 40 | 10 | 4.5 | 43 | 28 | 9 | 40 | 13 |
| 12001 | HE.45 | 45 | 11 | 5.5 | 47 | 32 | 9 | 45 | 18 |

# GH.

## 螺母

**铜制**

**材料**
铜制。

**特征及应用**
GH.螺母可以与下列指示器配合使用于罐壁厚度小于5mm的油罐：
- HGFT. (参见页 1724)
- HGFT-EX (参见页 1725)
- GN 743 (参见页 1726)
- GN 743.1 (参见页 1727)
- GN 743.2 (参见页 1728)
- GN 743.3 (参见页 1729)
- GN 743.4 (参见页 1730)
- GN 743.5 (参见页 1731)
- GN 743.6 (参见页 1732)
- HGFT-PR (参见页 1735)
- HGFT-HT-PR (参见页 1735)
- GN 744 (参见页 1739)
- HFTX (参见页 1740)
- HFTX-PR (参见页 1741)
- HCFE (参见页 1745)
- HCFE-C (参见页 1745)
- HCFE-EX (参见页 1746)

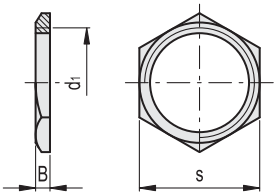


| 代码 | 说明 | d1 | B | s | ⚖ |
|---|---|---|---|---|---|
| 14991 | GH. 1/4 | G 1/4 | 6 | 19 | 9 |
| 15001 | GH. 3/8 | G 3/8 | 3 | 19 | 3 |
| 15011 | GH. 1/2 | G 1/2 | 4 | 26 | 8 |
| 15021 | GH. 3/4 | G 3/4 | 5 | 31 | 12 |
| 15031 | GH. 1 | G 1 | 4.5 | 37 | 14 |
| 15041 | GH. 1¼ | G1 1/4 | 5 | 46 | 23 |
| 15051 | GH. 2 | G 2 | 6 | 65 | 50 |



ELESA 和 GANTER 依法保留所有权利。
复制我方图纸时需始终提及来源。

# GN 537

## 油位观察镜

**铝制/有机玻璃/不带螺纹**

### 规格

**类型**

- **A**型: 不带油位标记
- **B**型: 不带油位标记

环形螺母
铝制

观察镜
有机玻璃(PMMA)
耐受温度达 80 °C

密封环
NBR橡胶 (丁苯橡胶®)

反差屏
塑料
白色, 带红色油位线。

### 信息

安装GN 537型油位指示器时不需要螺纹。
油位表插入加工精度为$d_2$到h11的孔中。用销键拧紧环形螺母, 将其推压至接触面, 以进行密封, 并保持观察镜的定位。反之, 可以进行拆除。
仅限用于无压力或只有轻微压力的储罐。

### 附件

- 销键用于安装 GN 537.1 (代码见表)

### 技术信息

- 弹性体特性 (参见页 A32)

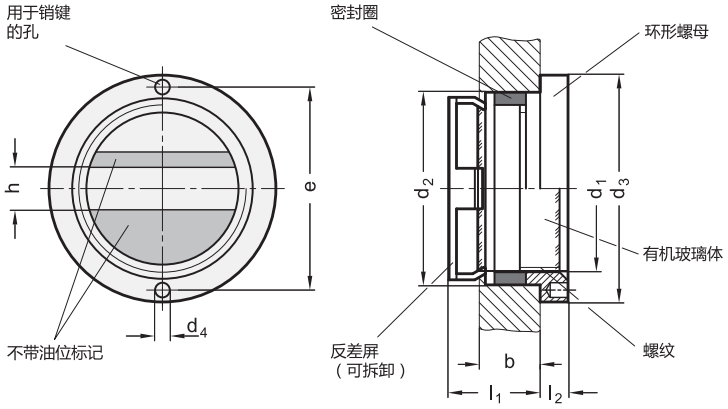


**GN 537**

| 说明 | $d_1$ 观察窗 | $d_2$ 孔 Ø | b min. | $d_3$ | $d_4$ | e ±0.1 | h | $l_1$ | $l_2$ | 代码 销键 用于安装 | ⚖ |
|---|---|---|---|---|---|---|---|---|---|---|---|
| GN 537-16-20-A | 16 | 20 | 9 | 25 | 2.2 | 21 | 5 | 15 | 3.5 | GN 537.1-21 | 8 |
| GN 537-22-28-A | 22 | 28 | 10 | 35 | 3 | 30 | 6 | 15 | 4.5 | GN 537.1-30 | 17 |
| GN 537-32-38-A | 32 | 38 | 12 | 45 | 3 | 40 | 8 | 18 | 5.5 | GN 537.1-40 | 34 |
| GN 537-50-58-A | 50 | 58 | 14 | 64 | 3 | 58.5 | 10 | 22 | 5.5 | GN 537.1-58.5 | 80 |
| GN 537-16-20-B | 16 | 20 | 9 | 25 | 2.2 | 21 | 5 | 15 | 3.5 | GN 537.1-21 | 8 |
| GN 537-22-28-B | 22 | 28 | 10 | 35 | 3 | 30 | 6 | 15 | 4.5 | GN 537.1-30 | 17 |
| GN 537-32-38-B | 32 | 38 | 12 | 45 | 3 | 40 | 8 | 18 | 5.5 | GN 537.1-40 | 30 |
| GN 537-50-58-B | 50 | 58 | 14 | 64 | 3 | 58.5 | 10 | 22 | 5.5 | GN 537.1-58.5 | 80 |





ELESA 和 GANTER 依法保留所有权利。
复制我方图纸时需始终提及来源。

# HCFE.

## 油液循环观察镜

### 高科技聚合体

**材料**
透明聚酰胺基 (PA-T) 高科技聚合体。避免与酒精或含酒精的洗涤剂接触。

**密封圈**
NBR 合成橡胶。

**最高连续工作温度**
100°C.

**技术参数**
表内列出的拧紧扭矩，可产生理想的压力，使得密封圈保持在正确的位置上。

**注意**
欲与含特殊添加剂的液体一起使用，请联系ELESA销售部。

**可按需提供的配件**
钢制螺母类型 GH. (参见页 1743) 适合壁厚小于5 mm的油箱。

ELESA Original design

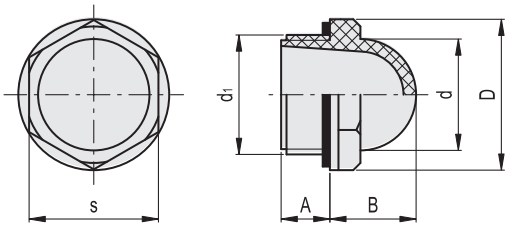


| 代码 | 说明 | d1 | A | B | D | d | s | 拧紧扭矩 [Nm] | ⚖ |
|---|---|---|---|---|---|---|---|---|---|
| 10851 | HCFE.12-3/8 | G 3/8 | 7.5 | 13 | 22.5 | 15 | 19 | 3÷5 | 4 |
| 10901 | HCFE.15-1/2 | G 1/2 | 10.5 | 16 | 26 | 19 | 22 | 4÷6 | 5 |
| 11001 | HCFE.20-3/4 | G 3/4 | 10.5 | 19.5 | 31.5 | 25 | 27 | 6÷8 | 8 |
| 11101 | HCFE.24-1 | G 1 | 11 | 24 | 42 | 31 | 36 | 8÷10 | 18 |
| 11111 | HCFE.30-1¼ | G1 1/4 | 11.5 | 26.5 | 46.5 | 38 | 40.5 | 12÷15 | 22 |

# HCFE-C

## 油液循环观察镜

### 高科技聚合体

**材料**
透明聚酰胺基 (PA-T) 高科技聚合体。避免与酒精或含酒精的洗涤剂接触。

**油位检查周期**
由一个红色移印小圈限定。
移印耐含添加剂的机油、油脂、碱和石油溶剂油；在正常工作条件下，耐磨损。避免与溶剂、酒精或含酒精的洗涤剂接触。

**密封圈**
NBR 合成橡胶。

**最高连续工作温度**
100°C.

**技术参数**
表内列出的拧紧扭矩，可产生理想的压力，使得密封圈保持在正确的位置上。

**注意**
欲与含特殊添加剂的液体一起使用，请联系ELESA销售部。

**可按需提供的配件**
钢制螺母类型 GH. (参见页 1743) 适合壁厚小于5 mm的油箱。

ELESA Original design

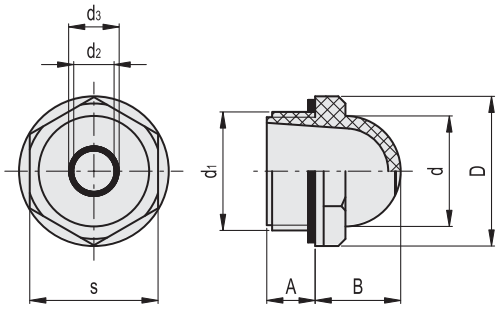


| 代码 | 说明 | d1 | A | B | D | d | d2 | d3 | s | 拧紧扭矩 [Nm] | ⚖ |
|---|---|---|---|---|---|---|---|---|---|---|---|
| 10906 | HCFE.15/C-1/2 | G 1/2 | 10.5 | 16 | 26 | 19 | 6 | 7 | 22 | 4÷6 | 5 |
| 11006 | HCFE.20/C-3/4 | G 3/4 | 10.5 | 19.5 | 31.5 | 25 | 11 | 12 | 27 | 6÷8 | 8 |
| 11106 | HCFE.24/C-1 | G 1 | 11 | 24 | 42 | 31 | 14 | 15 | 36 | 8÷10 | 18 |




ELESA 和 GANTER 依法保留所有权利。
复制我方图纸时需始终提及来源。

# HCFE-EX

## 油液循环观察镜

**高科技聚合体**

**材料**
透明聚酰胺基 (PA-T) 高科技聚合体。避免与酒精或含酒精的洗涤剂接触。

**密封圈**
NBR 合成橡胶。

**符合ATEX指令**
HCFE-EX系列油位指示器符合II组2GD类设备94/9/EC ATEX欧洲指令 (易爆气体环境) 的健康与安全要求。
位指示器具有“kX”防护等级，因此，在不降低防护等级的情况下就可以安装在有“浸液”保护的设备上。
HCFE-EX 液位指示器上的II 2 G D k T6 是代表符合欧盟 ATEX 指令的标识。
II: 产品所适用的物质组别
2: 类型识别号
G: 易爆炸气体类型识别号 (气体或蒸汽)
D: 易爆炸气体类型识别号 (粉尘)
k: 浸液防护等级
IIB: 爆炸气体组别 (只适用于HCFE.20)
T6: 温度等级
室温及/或液体温度: -30 ÷ +80°C
供货时每个产品代码均随货提供符合欧盟指令的标准声明。

**技术参数**
表内列出的拧紧扭矩，可产生理想的压力，使得密封圈保持在正确的位置上。

**注意**
欲与含特殊添加剂的液体一起使用，请联系ELESA销售部。

**可按需提供的配件**
钢制螺母类型 GH. (参见页 1743) 适合壁厚小于5 mm的油箱。

ELESA Original design

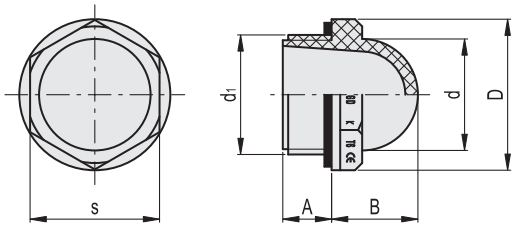


| 代码 | 说明 | d1 | A | B | D | d | s | 拧紧扭矩 [Nm] | ⚖ |
|---|---|---|---|---|---|---|---|---|---|
| 10851-EX | HCFE.12-3/8-EX | G 3/8 | 7.5 | 13 | 22.5 | 15 | 19 | 3÷5 | 4 |
| 10901-EX | HCFE.15-1/2-EX | G 1/2 | 10.5 | 16 | 26 | 19 | 22 | 4÷6 | 5 |
| 11001-EX | HCFE.20-3/4-EX | G 3/4 | 10.5 | 19.5 | 31.5 | 25 | 27 | 6÷8 | 8 |





ELESA 和 GANTER 依法保留所有权利。
复制我方图纸时需始终提及来源。

# HVF.

## 可视流量指示器

### 高科技聚合体端盖

**端头**
玻璃纤维加固聚丙烯基(PP)高科技聚合体，黑色，亚光饰面。

**轴与螺旋转子**
玻璃纤维加固聚丙烯基(PP)高科技聚合体，红色。

**管状视窗**
PyrexX®* 耐热透明玻璃管，高弹性，同样适用于乙二醇基溶液。
全角度最大流量可视度

**端杆**
镀镍铜。

**密封垫圈**
NBR 合成橡胶。

**螺纹安装**
铜毂带柱状螺纹，符合UNI表：ISO 228/1

**最高连续工作温度**
100° C.

**特征及应用**
指示器可安装在任意位置。
如果在硬管上安装，推荐最好将指示器与硬管对齐。
用于操作双向液体流动的指示器
根据液体的黏滞性确定旋翼转子要求的最低流动率(Q**)(参见cSt表格)。

**按需提供的特殊型号**
- AISI 316 不锈钢毂
- NPT圆锥螺纹毂
- 蓝色轴和旋翼转子

* 康宁公司注册商标。

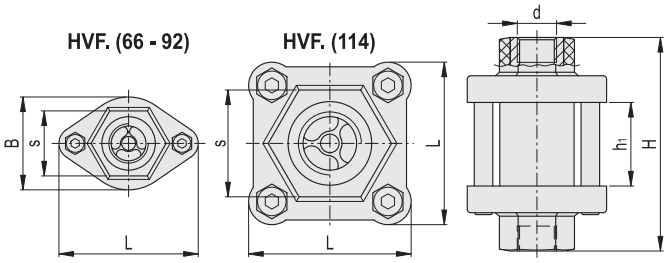


| 代码 | 说明 | d | H | L | B | h1 | s | 最大Q* l/min | P 最大 # Bar | Q** l/min H2O | Q** l/min 0÷40 cSt | Q** l/min 41÷150 cSt | ΔP 最大 ## Bar | ⚖ |
|---|---|---|---|---|---|---|---|---|---|---|---|---|---|---|
| 111301 | HVF.66-1/4 | 1/4 | 66 | 44 | 27 | 22 | 20 | 10 | 25 | 0.6 | 2.5 | 3.5 | 0.15 | 74 |
| 111311 | HVF.92-3/8 | 3/8 | 92 | 60 | 40 | 36 | 28 | 20 | 15 | 1.2 | 3 | 4 | 0.25 | 176 |
| 111321 | HVF.92-1/2 | 1/2 | 92 | 60 | 40 | 36 | 28 | 40 | 15 | 1.2 | 3 | 4 | 0.3 | 167 |
| 111331 | HVF.114-3/4 | 3/4 | 114 | 70 | - | 46 | 46 | 60 | 12 | 2.1 | 3.7 | 5 | 0.17 | 663 |
| 111341 | HVF.114-1 | 1 | 114 | 70 | - | 46 | 46 | 80 | 12 | 2.1 | 3.7 | 5 | 0.15 | 667 |

***** 最高流量

**#** 最高压力

****** 不同黏度的液体启动转子的最小流量

**##** 指示器产生的压降

ELESA 和 GANTER 依法保留所有权利。
复制我方图纸时需始终提及来源。

ELESA 和 GANTER 依法保留所有权利。
复制我方图纸时需始终提及来源。

ELESA 和 GANTER 依法保留所有权利。
复制我方图纸时需始终提及来源。

# 柱式液位指示器



| 系列 | 特征 |
|---|---|
| **HCZ.**<br>页 1752 | 可选配内置温度计；可选配超级高科技聚合体保护框 ；镀锌钢螺钉;可选孔中心距 76、127、2 54 mm |
| **HCZ-VT**<br>页 1754 | 适用于有耐蚀性需求且无需使用不锈钢螺钉的应用场合。可选配内置温度计。可选配超级高科技聚合体保护框。超 级高科技聚合体螺钉。可选孔 中心距 76、127、254 mm |
| **HCX.**<br>页 1756 | 可选配内置温度计。镀锌钢螺钉。可选孔中心距 76、127 、254 mm |
| **HCX-SST**<br>页 1758 | 适用于有耐蚀性的应用场合。可选配内置温度计。不锈钢螺 钉。可选孔中心距 76、127、254 mm |
| **HCX-AR**<br>页 1763 | 适用于含酒精的溶液。可选配内置温度计。镀锌钢螺 钉。可选孔中心距 76、127、254 mm |
| **HCX-BW-SST**<br>页 1762 | 适用于热水。无温度计。不锈钢螺钉。可选孔中心距<br>76、127、254 mm |
| **HCX-VT**<br>页 1760 | 适用于有耐蚀性需求且无需使用不锈钢 螺钉的应用场合。可选配内置温度计。超级 高科技聚合体螺钉。可选孔中心距 127、254 mm |

| 系列 | 特征 |
|---|---|
| **HCX-LT**<br>页 1769 | 内置用于间接读取油位的浮子；镀锌钢螺钉。孔中心距 254 mm |
| **HCX-PT**<br>页 1764 | 可选配内置温度计。超级高科技聚合体保护框。可选配镀锌钢螺钉 (HCX-PT), 不锈钢螺钉(HCX-PT-SST), 超级高科技聚合体螺钉(HCX-PT-VT)。可选孔中心距 76, 127, 254 mm |
| **HCX-P**<br>页 1766 | 可选配内置温度计。标配铝合金保护 框架。镀锌钢螺钉。可选孔中心距 127 mm |
| **HCK.**<br>页 1770 | 铝质保护框架。可选配透明聚碳酸酯保护罩。镀锌钢螺钉。可选孔中心距76、127、176、254、381、508 mm |
| **HCK-GL**<br>页 1772 | 适用于乙二醇-水型溶液。标配铝质保护框架和透明聚碳酸酯正面保护罩。可选镀锌钢或不锈钢螺钉。可选孔中心距 76、127、176、254、381、508 mm |
| **SLCK**<br>页 1774 | 适用于HCK. 和 HCK-GL 液位指示器的液位电控套件 |
| **HCL.**<br>页 1776 | 标配铝保护框架。镀锌钢螺钉。可选孔中心距 300、400、500mm |



ELESA 和 GANTER 依法保留所有权利。
复制我方图纸时需始终提及来源。

# 柱式液位指示器

| 系列 | | 特征 |
|---|---|---|
| **HCX-ST**<br>页 1778 | | 带电控最高温度传感器。镀锌螺钉。可选孔中心距 127、254mm |
| **HCX-STL**<br>页 1780 | | 带通过模拟信号间接读取温度数值的电子探针。镀锌钢螺钉。可选孔中心距 127、254mm |
| **HCX-E**<br>页 1782 | | 带电控最低液位传感器。镀锌钢螺钉。可选孔中心距 127、254mm |
| **HCX-E-ST**<br>页 1784 | | 带电控最低液位和最高温度传感器。镀锌钢螺钉。可选孔中心距 127、254mm |
| **HCX-E-STL**<br>页 1786 | | 带电控最低液位传感器和通过模拟信号间接读取温度数值的电子探针。镀锌钢螺钉。可选孔中心距 127、254mm |
| **HCV-ST**<br>页 1788 | | 带电控最高温度传感器。镀锌钢螺钉。可选孔中心距 127、254mm |
| **HCV-STL**<br>页 1790 | | 带通过模拟信号间接读取温度数值的电子探针。镀锌钢螺钉。可选孔中心距 127、254mm |

| 系列 | | 特征 |
|---|---|---|
| **HCV-E**<br>页 1792 | | 带电控最低液位传感器。镀锌钢螺钉。可选孔中心距 127、254mm |
| **HCV-E-ST**<br>页 1794 | | 带电控最低液位和最高温度传感器。镀锌钢螺钉。可选孔中心距127、 254mm |
| **HCV-E-STL**<br>页 1796 | | 带电控最低液位传感器和通过模拟信号间接读取温度数值的电子探针。镀锌钢螺钉。可选孔中心距 127、254mm |
| **HCY-E**<br>页 1798 | | 带电控最低液位传感器。镀镍铜螺钉。可选孔中心距 76、127、254mm |
| **HCY-E-ST**<br>页 1800 | | 带电控最低液位和最高温度传感器。镀镍铜螺钉。可选孔中心距76、127、254mm |
| **HFL-E**<br>页 1802 | | 带浮子的电控液位传感器。装配形式可选法兰安装或管螺纹接头安装。 |
| **HFLT-E**<br>页 1804 | | 带浮子的电控液位传感器。装配形式可用法兰安装和管螺纹接头安装。 |



ELESA 和 GANTER 依法保留所有权利。
复制我方图纸时需始终提及来源。

# HCZ.



## 柱式液位指示器

**可选带高科技聚合体保护框**

ELESA Original design

**材料**
透明聚酰胺基 (PA-T) 高科技聚合体。抗冲击、耐溶剂、含添加剂的机油、脂族和芳香烃、汽油、石脑油和磷酸酯。
避免与酒精或含酒精的洗涤剂接触。

**保护框**
玻璃纤维加固聚酰胺基(PA)超级高科技聚合体,黑色,亚光饰面。整件供货,用螺丝刀拆卸。

**螺钉和螺母**
镀锌钢。

**密封垫圈**
阶梯状封条用于密封容器壁,螺钉头部下衬NBR合成橡胶O形环。
建议密封环贴合面的粗糙度应为Ra = 3 µm。

**反差屏**
白色喷涂铝。固定卡子设置在适当的外部尾槽中,可防止屏幕直接接触液体。
可在安装前取下,以在所需位置设置标志和文字。例如,MAX-MIN (最大-最小)。

**标准型号**
- **HCZ**: 不带温度计,不带保护框。
- **HCZ/T**: 内置温度计,不带保护框。
- **HCZ-P**: 不带温度计,带保护框。
- **HCZ/T-P**: 内置温度计,带保护框。

**最高连续工作温度**
90°C (含油)。

**特征及性能**
通过超声波焊接装配,以确保绝对密封。
可视液位和温度读数由于透镜效应被放大。
为保障指示器的液位可视性,保护框侧面开有特制的槽口。因此,即使从侧面观察液位计,也能清晰的读取液位。
当指示器悬浮在橡胶密封环之间时,该框架可以吸收全部冲击,并直接将其传至容器壁。

**技术参数**
在23°C的温度下,对CB68型液压系统的矿物油进行实验室试验(根据ISO3498),该产品焊接处可承受的压力最大值如下:18 bar (HCZ.76 和 HCZ.127 ) 12 bar (HCZ.254)。
需接触其它液体或需在不同的压力和温度下使用指示器,请联系ELESA技术部,
在任何情况下,均建议根据实际工作情况验证产品的适用性。

**按需提供的特殊型号**
- HCZ.127: 带M10螺钉和螺母。
- 抗紫外线透明科技聚合体指示器。



ELESA 和 GANTER 依法保留所有权利。
复制我方图纸时需始终提及来源。

# HCZ. 柱式液位指示器

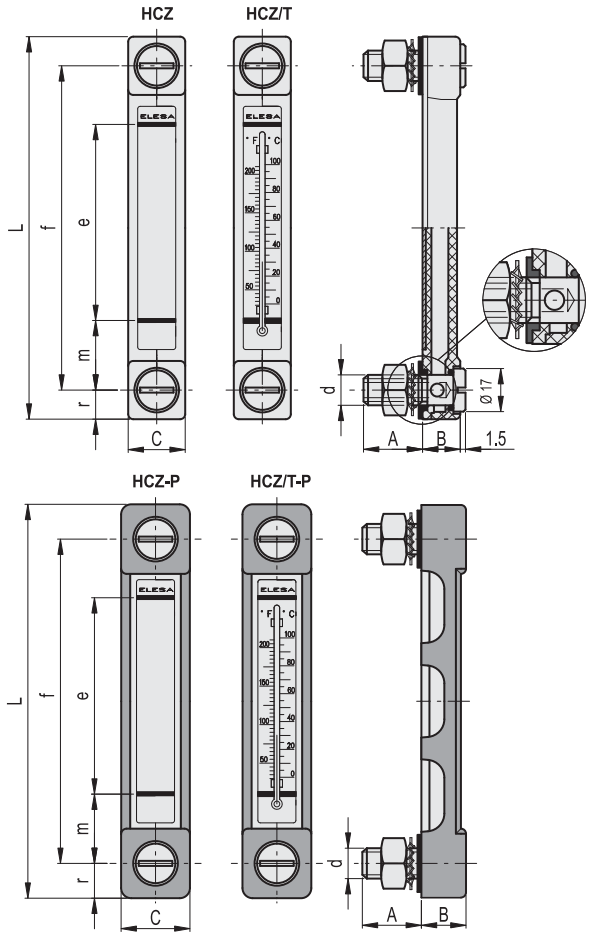


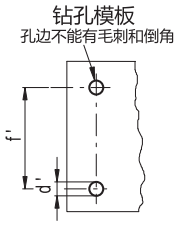


**HCZ.**

| 代码 | 说明 | f | d | A | B | C | L | e | m | r | d'-0.2 | f'±0.2 | C# [Nm] | ⚖ |
|---|---|---|---|---|---|---|---|---|---|---|---|---|---|---|
| 11382 | HCZ.76 | 76 | M10 | 22 | 15 | 22 | 99 | 40 | 18 | 11.5 | 10.5 | 76 | 12 | 90 |
| 11385 | HCZ.127 | 127 | M12 | 22 | 15 | 22 | 150 | 80 | 23 | 11.5 | 12.5 | 127 | 12 | 120 |
| 11388 | HCZ.254 | 254 | M12 | 22 | 15 | 24 | 278 | 203 | 25 | 12.5 | 12.5 | 254 | 12 | 150 |

**HCZ/T**

| 代码 | 说明 | f | d | A | B | C | L | e | m | r | d'-0.2 | f'±0.2 | 温度计刻度°C | 温度计刻度°F | C# [Nm] | ⚖ |
|---|---|---|---|---|---|---|---|---|---|---|---|---|---|---|---|---|
| 11383 | HCZ.76/T | 76 | M10 | 22 | 15 | 22 | 99 | 40 | 18 | 11.5 | 10.5 | 76 | 20÷100 | 68÷210 | 12 | 91 |
| 11386 | HCZ.127/T | 127 | M12 | 22 | 15 | 22 | 150 | 80 | 23 | 11.5 | 12.5 | 127 | 0÷100 | 32÷210 | 12 | 121 |
| 11389 | HCZ.254/T | 254 | M12 | 22 | 15 | 24 | 278 | 203 | 25 | 12.5 | 12.5 | 254 | 0÷100 | 32÷210 | 12 | 170 |

**HCZ-P**

| 代码 | 说明 | f | d | A | B | C | L | e | m | r | d'-0.2 | f'±0.2 | C# [Nm] | ⚖ |
|---|---|---|---|---|---|---|---|---|---|---|---|---|---|---|
| 11392 | HCZ.76-P | 76 | M10 | 22 | 17.5 | 27 | 105 | 40 | 18 | 14.5 | 10.5 | 76 | 12 | 101 |
| 11395 | HCZ.127-P | 127 | M12 | 22 | 17.5 | 27 | 156 | 80 | 23 | 14.5 | 12.5 | 127 | 12 | 138 |
| 11398 | HCZ.254-P | 254 | M12 | 22 | 17.5 | 29 | 284 | 203 | 25 | 15.5 | 12.5 | 254 | 12 | 150 |

**HCZ/T-P**

| 代码 | 说明 | f | d | A | B | C | L | e | m | r | d'-0.2 | f'±0.2 | 温度计刻度°C | 温度计刻度°F | C# [Nm] | ⚖ |
|---|---|---|---|---|---|---|---|---|---|---|---|---|---|---|---|---|
| 11393 | HCZ.76/T-P | 76 | M10 | 22 | 17.5 | 27 | 105 | 40 | 18 | 14.5 | 10.5 | 76 | 20÷100 | 68÷210 | 12 | 102 |
| 11396 | HCZ.127/T-P | 127 | M12 | 22 | 17.5 | 27 | 156 | 80 | 23 | 14.5 | 12.5 | 127 | 0÷100 | 32÷210 | 12 | 139 |
| 11399 | HCZ.254/T-P | 254 | M12 | 22 | 17.5 | 29 | 284 | 203 | 25 | 15.5 | 12.5 | 254 | 0÷100 | 32÷210 | 12 | 150 |

**#** 最大拧紧扭矩。



ELESA 和 GANTER 依法保留所有权利。
复制我方图纸时需始终提及来源。

# HCZ-VT



## 柱式液位指示器

**超级高科技聚合体安装螺钉，带或不带保护框**

**材料**
透明聚酰胺基（PA-T）高科技聚合体。抗冲击、耐溶剂、含添加剂的机油、脂族和芳香烃、汽油、石脑油和磷酸酯。
避免与酒精或含酒精的洗涤剂接触。

**保护框**
玻璃纤维加固聚酰胺基(PA)超级高科技聚合体,黑色,亚光饰面。整件供货,用螺丝刀拆卸。

**螺钉**
玻璃纤维加固聚酰胺基(PA)超级高科技聚合体,轻质,高机械强度。
耐腐蚀材料:适用于潮湿环境。
抵御溶剂和洗涤剂的反复冲洗,因此适合应用于制药和食品工业。

**螺母和垫圈**
AISI 304 不锈钢。

**密封垫圈**
阶梯状封条用于密封容器壁,螺钉头部下衬NBR合成橡胶O形环。
建议密封环贴合面的粗糙度应为Ra = 3 µm。

**反差屏**
白色喷涂铝。固定卡子设置在适当的外部尾槽中，可防止屏幕直接接触液体。
可在安装前取下，以在所需位置设置标志和文字。例如，MAX-MIN（最大-最小）。

**标准型号**
- **HCZ-VT**: 不带温度计，不带保护框。
- **HCZ/T-VT**: 内置温度计，不带保护框。
- **HCZ-P-VT**: 不带温度计，带保护框。
- **HCZ/T-P-VT**: 内置温度计，带保护框。

**最高连续工作温度**
90°C (含油)。

**按需提供的特殊型号**
抗紫外线透明科技聚合体指示器。

ELESA Original design

**特征及性能**
由于采用的超级高科技聚合体螺钉,HCZ-VT　柱式液位指示器可应用于无必要采用不锈钢材料的耐腐蚀场合。
超级高科技聚合体螺钉头部的特制凹槽,经过特别设计,使得螺钉获得适度的拧紧扭矩时,对密封圈紧固力达到最佳(ELESA专利),从而避免螺钉承 受不必要的压力。
通过超声波焊接装配，以确保绝对密封。
可视液位和温度读数由于透镜效应被放大。
为保障指示器的液位可视性，保护框侧面开有特制的槽口。因此，即使从侧面观察液位计，也能清晰的读取液位。
当指示器悬浮在橡胶密封环之间时，该框架可以吸收全部冲击，并直接将其传至容器壁。

**技术参数**
考虑到采用超级高科技聚合体的因素,最大工作压力在20°C　时不可超过5 bar ,在90°C时不可超过2 bar。
对于更高的压力值,建议采用带有不锈钢螺钉的HCZ-SST。
需接触其它液体或需在不同的压力和温度下使用指示器，请联系ELESA技术部，
在任何情况下，均建议根据实际工作情况验证产品的适用性。



ELESA 和 GANTER 依法保留所有权利。
复制我方图纸时需始终提及来源。

# HCZ-VT

## 柱式液位指示器

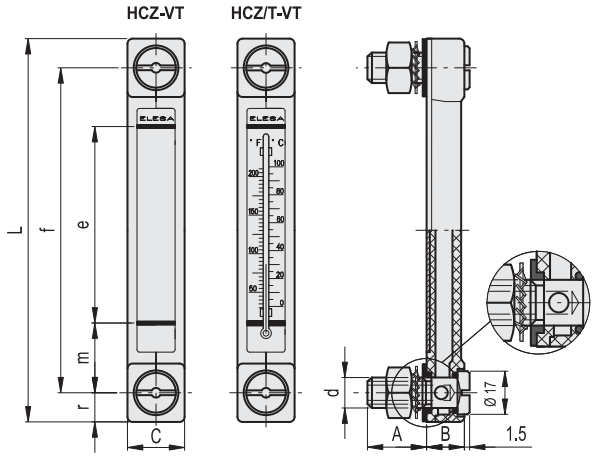


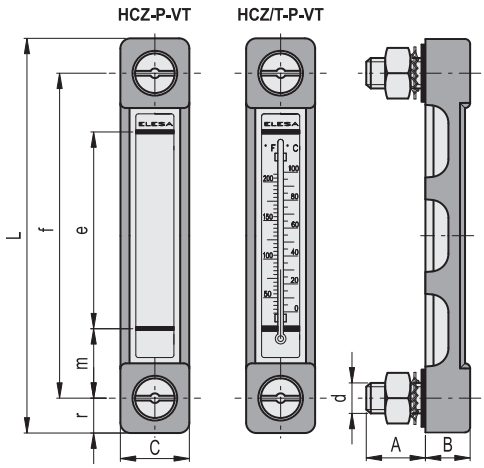


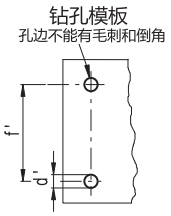


**HCZ-VT**

| 代码 | 说明 | f | d | A | B | C | L | e | m | r | d'-0.2 | f'±0.2 | C# [Nm] | ⚖ |
|---|---|---|---|---|---|---|---|---|---|---|---|---|---|---|
| 111382 | HCZ.76-VT-M12 | 76 | M12 | 23.5 | 15 | 22 | 99 | 40 | 18 | 11.5 | 12.5 | 76 | 6 | 67 |
| 111385 | HCZ.127-VT-M12 | 127 | M12 | 23.5 | 15 | 22 | 150 | 80 | 23 | 11.5 | 12.5 | 127 | 6 | 78 |
| 111388 | HCZ.254-VT-M12 | 254 | M12 | 23.5 | 15 | 24 | 278 | 203 | 25 | 12.5 | 12.5 | 254 | 6 | 110 |

**HCZ/T-VT**

| 代码 | 说明 | f | d | A | B | C | L | e | m | r | d'-0.2 | f'±0.2 | 温度计刻度°C | 温度计刻度°F | C# [Nm] | ⚖ |
|---|---|---|---|---|---|---|---|---|---|---|---|---|---|---|---|---|
| 111383 | HCZ.76/T-VT-M12 | 76 | M12 | 23.5 | 15 | 22 | 99 | 40 | 18 | 11.5 | 12.5 | 76 | 20÷100 | 68÷210 | 6 | 68 |
| 111386 | HCZ.127/T-VT-M12 | 127 | M12 | 23.5 | 15 | 22 | 150 | 80 | 23 | 11.5 | 12.5 | 127 | 0÷100 | 32÷210 | 6 | 79 |
| 111389 | HCZ.254/T-VT-M12 | 254 | M12 | 23.5 | 15 | 24 | 278 | 203 | 25 | 12.5 | 12.5 | 254 | 0÷100 | 32÷210 | 6 | 111 |

**HCZ-P-VT**

| 代码 | 说明 | f | d | A | B | C | L | e | m | r | d'-0.2 | f'±0.2 | C# [Nm] | ⚖ |
|---|---|---|---|---|---|---|---|---|---|---|---|---|---|---|
| 111392 | HCZ.76-P-VT-M12 | 76 | M12 | 23.5 | 17.5 | 27 | 105 | 40 | 18 | 14.5 | 12.5 | 76 | 6 | 85 |
| 111395 | HCZ.127-P-VT-M12 | 127 | M12 | 23.5 | 17.5 | 27 | 156 | 80 | 23 | 14.5 | 12.5 | 127 | 6 | 104 |
| 111398 | HCZ.254-P-VT-M12 | 254 | M12 | 23.5 | 17.5 | 29 | 284 | 203 | 25 | 15.5 | 12.5 | 254 | 6 | 169 |

**HCZ/T-P-VT**

| 代码 | 说明 | f | d | A | B | C | L | e | m | r | d'-0.2 | f'±0.2 | 温度计刻度°C | 温度计刻度°F | C# [Nm] | ⚖ |
|---|---|---|---|---|---|---|---|---|---|---|---|---|---|---|---|---|
| 111393 | HCZ.76/T-P-VT-M12 | 76 | M12 | 23.5 | 17.5 | 27 | 105 | 40 | 18 | 14.5 | 12.5 | 76 | 20÷100 | 68÷210 | 6 | 86 |
| 111396 | HCZ.127/T-P-VT-M12 | 127 | M12 | 23.5 | 17.5 | 27 | 156 | 80 | 23 | 14.5 | 12.5 | 127 | 0÷100 | 32÷210 | 6 | 105 |
| 111399 | HCZ.254/T-P-VT-M12 | 254 | M12 | 23.5 | 17.5 | 29 | 284 | 203 | 25 | 15.5 | 12.5 | 254 | 0÷100 | 32÷210 | 6 | 170 |

**#** 最大拧紧扭矩。

ELESA 和 GANTER 依法保留所有权利。
复制我方图纸时需始终提及来源。

# HCX.

RoHS PA-T +90° -30°

## 柱式液位指示器

### 高科技聚合体

**材料**
透明聚酰胺基 (PA-T) 高科技聚合体。抗冲击、耐溶剂、含添加剂的机油、脂族和芳香烃、汽油、石脑油和磷酸酯。
避免与酒精或含酒精的洗涤剂接触。

**螺絲, 螺母和垫圈**
镀锌钢。

**密封垫圈**
NBR 合成橡胶O形环。
建议密封环贴合面的粗糙度应为Ra = 3 µm。

**反差屏**
白色喷涂铝。固定卡子设置在适当的外部尾槽中，可防止屏幕直接接触液体。
可在安装前取下，以在所需位置设置标志和文字。例如，MAX-MIN (最大-最小)。

**标准型号**
- **HCX.**: 不带温度计。
- **HCX/T**: 带组合温度计。

**安装**
当不能从容器内部安装或壁厚不够无法安装时，可用螺钉一起使用 快装套件 (参见页 1768).

**最高连续工作温度**
90°C (含油)。

**特征及性能**
通过超声波焊接装配，以确保绝对密封。
即使从侧面也可保证最高液位的可视度
可视液位和温度读数由于透镜效应被放大。

**技术参数**
在23°C下，用CB68型液压系统的矿物油在实验室进行一定时间的测试 (根据ISO3498)，该产品焊接处可承受的压力最大值如下：18 bar (HCX.76/HCX.127) 12 bar (HCX.254)。
需接触其它液体或需在不同的压力和温度下使用指示器，请联系ELESA技术部，
在任何情况下，均建议根据实际工作情况验证产品的适用性。

**其它标准型号**
- HCX-AR (参见页 1763) 用于含酒精的液体的液位指示器
- HCX-BW-SST (参见页 1762) 用于热水场合。
- HCX-PT (参见页 1764) 带高科技聚合体保护框。

**按需提供的特殊型号**
- 抗紫外线透明科技聚合体指示器。
- 指示器带两个红色球形浮子 (仅适用于不带温度计款)
- 圆形或台阶状(NBR或FKM)合成橡胶垫圈 (非O形环)，可安装在粗糙的及任何不平整的表面。

ELESA Original design





elesa+Ganter

ELESA 和 GANTER 依法保留所有权利。
复制我方图纸时需始终提及来源。

# HCX.

## 柱式液位指示器

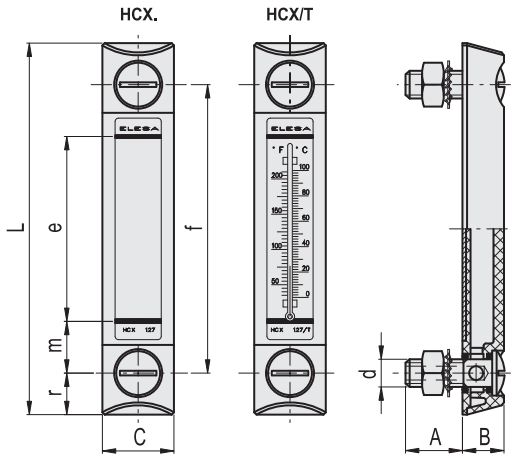


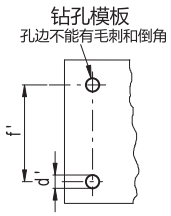


| 代码 | 说明 | f | d | A | B | C | L | e | m | r | d'-0.2 | f'±0.2 | 温度计刻度°C | 温度计刻度°F | C# [Nm] | ⚖ |
|---|---|---|---|---|---|---|---|---|---|---|---|---|---|---|---|---|
| 11341 | HCX.76-M10 | 76 | M10 | 22 | 16 | 27 | 107 | 40 | 18 | 15.5 | 10.5 | 76 | - | - | 12 | 87 |
| 11346 | HCX.76/T-M10 | 76 | M10 | 22 | 16 | 27 | 107 | 40 | 18 | 15.5 | 10.5 | 76 | 20÷100 | 68÷210 | 12 | 87 |
| 11349 | HCX.127-M10 | 127 | M10 | 23 | 18 | 31 | 161 | 80 | 23 | 17 | 10.5 | 127 | - | - | 12 | 138 |
| 11354 | HCX.127/T-M10 | 127 | M10 | 23 | 18 | 31 | 161 | 80 | 23 | 17 | 10.5 | 127 | 0÷100 | 32÷210 | 12 | 138 |
| 11351 | HCX.127-M12 | 127 | M12 | 23 | 18 | 31 | 161 | 80 | 23 | 17 | 12.5 | 127 | - | - | 12 | 138 |
| 11356 | HCX.127/T-M12 | 127 | M12 | 23 | 18 | 31 | 161 | 80 | 23 | 17 | 12.5 | 127 | 0÷100 | 32÷210 | 12 | 138 |
| 11361 | HCX.254-M12 | 254 | M12 | 21 | 18 | 35 | 291 | 203 | 26 | 18.5 | 12.5 | 254 | - | - | 10 | 185 |
| 11366 | HCX.254/T-M12 | 254 | M12 | 21 | 18 | 35 | 291 | 203 | 26 | 18.5 | 12.5 | 254 | 0÷100 | 32÷210 | 10 | 185 |

**#** 最大拧紧扭矩。

ELESA 和 GANTER 依法保留所有权利。
复制我方图纸时需始终提及来源。

# HCX-SST

INOX STAINLESS STEEL | RoHS | PA-T | +90° -30°

## 柱式液位指示器

**不锈钢安装螺钉，高科技聚合体**

**材料**
透明聚酰胺基（PA-T）高科技聚合体。抗冲击、耐溶剂、含添加剂的机油、脂族和芳香烃、汽油、石脑油和磷酸酯。
避免与酒精或含酒精的洗涤剂接触。

**螺絲，螺母和垫圈**
AISI 303 不锈钢螺钉，AISI 304 不锈钢螺母和垫圈。

**密封垫圈**
FKM 型 VITON®*O形环
建议密封环贴合面的粗糙度应为Ra = 3 µm。

**反差屏**
白色喷涂铝。固定卡子设置在适当的外部尾槽中，可防止屏幕直接接触液体。
可在安装前取下，以在所需位置设置标志和文字。例如，MAX-MIN（最大-最小）。

**标准型号**
- **HCX-SST.**: 不带温度计。
- **HCX/T-SST**: 带组合温度计。

**安装**
当不能从容器内部安装或壁厚不够无法安装时，可用螺钉一起使用 快装套件 (参见页 1768).

**最高连续工作温度**
90°C (含油)。

**特征及性能**
通过超声波焊接装配，以确保绝对密封。
即使从侧面也可保证最高液位的可视度
可视液位和温度读数由于透镜效应被放大。

**技术参数**
在23°C下，用CB68型液压系统的矿物油在实验室进行一定时间的测试（根据ISO3498），该产品焊接处可承受的压力最大值如下：18 bar (HCX.76-SST/HCX.127-SST) 12 bar (HCX.254-SST)。
需接触其它液体或需在不同的压力和温度下使用指示器，请联系ELESA技术部，
在任何情况下，均建议根据实际工作情况验证产品的适用性。

**其它标准型号**
- HCX-AR (参见页 1763) 用于含酒精的液体的液位指示器
- HCX-BW-SST (参见页 1762) 用于热水场合。
- HCX-PT (参见页 1764) 带高科技聚合体保护框。

**按需提供的特殊型号**
- 抗紫外线透明科技聚合体指示器。
- 指示器带两个红色球形浮子（仅适用于不带温度计款）
- 圆形或台阶状(NBR或FKM)合成橡胶垫圈（非O形环），可安装在粗糙的及任何不平整的表面。

* 杜邦陶氏弹性体注册商标。

ELESA Original design





elesa+Ganter

ELESA 和 GANTER 依法保留所有权利。
复制我方图纸时需始终提及来源。

# HCX-SST

## 柱式液位指示器

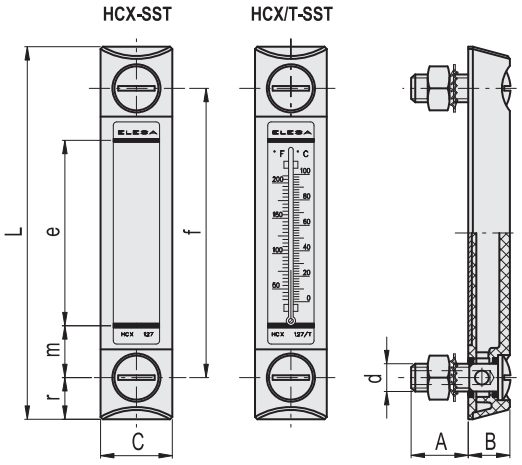


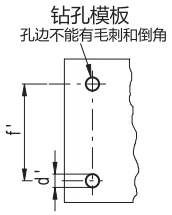


不锈钢

| 代码 | 说明 | f | d | A | B | C | L | e | m | r | d'-0.2 | f'±0.2 | 温度计刻度°C | 温度计刻度°F | C# [Nm] | ⚖ |
|---|---|---|---|---|---|---|---|---|---|---|---|---|---|---|---|---|
| 11343 | HCX.76-SST-M10 | 76 | M10 | 22 | 16 | 27 | 107 | 40 | 18 | 15.5 | 10.5 | 76 | - | - | 12 | 87 |
| 11348 | HCX.76/T-SST-M10 | 76 | M10 | 22 | 16 | 27 | 107 | 40 | 18 | 15.5 | 10.5 | 76 | 20÷100 | 68÷210 | 12 | 87 |
| 11353 | HCX.127-SST-M12 | 127 | M12 | 23 | 18 | 31 | 161 | 80 | 23 | 17 | 12.5 | 127 | - | - | 12 | 138 |
| 11358 | HCX.127/T-SST-M12 | 127 | M12 | 23 | 18 | 31 | 161 | 80 | 23 | 17 | 12.5 | 127 | 0÷100 | 32÷210 | 12 | 138 |
| 11363 | HCX.254-SST-M12 | 254 | M12 | 21 | 18 | 35 | 291 | 203 | 26 | 18.5 | 12.5 | 254 | - | - | 10 | 185 |
| 11368 | HCX.254/T-SST-M12 | 254 | M12 | 21 | 18 | 35 | 291 | 203 | 26 | 18.5 | 12.5 | 254 | 0÷100 | 32÷210 | 10 | 185 |

**#** 最大拧紧扭矩。

ELESA 和 GANTER 依法保留所有权利。
复制我方图纸时需始终提及来源。

# HCX-VT

## 柱式液位指示器

### 超级高科技聚合体安装螺钉

**材料**
透明聚酰胺基 (PA-T) 高科技聚合体。抗冲击、耐溶剂、含添加剂的机油、脂族和芳香烃、汽油、石脑油和磷酸酯。
避免与酒精或含酒精的洗涤剂接触。

**螺钉**
玻璃纤维加固聚酰胺基(PA)超级高科技聚合体

**螺母和垫圈**
AISI 304 不锈钢。

**密封垫圈**
NBR合成橡胶 (根据要求FKM) O型圈。
建议密封环贴合面的粗糙度应为Ra = 3 µm。

**反差屏**
白色喷涂铝。固定卡子设置在适当的外部尾槽中，可防止屏幕直接接触液体。
可在安装前取下，以在所需位置设置标志和文字。例如，MAX-MIN (最大-最小)。

**标准型号**
- **HCX-VT.**: 不带温度计。
- **HCX/T-VT**: 带组合温度计。

**最高连续工作温度**
90°C (含油)。

**特征及性能**
由于采用的超级高科技聚合体螺钉,HCX/VT 柱式液位指示器可应用于无必要采用不锈钢材料的耐腐蚀场合。
超级高科技聚合体螺钉头部的特制凹槽,经过特别设计,使得螺钉获得适度的拧紧扭矩时,对密封圈紧固力达到最佳(ELESA专利),从而避免螺钉承 受不必要的压力。
通过超声波焊接装配，以确保绝对密封。
即使从侧面也可保证最高液位的可视度
可视液位和温度读数由于透镜效应被放大。

**技术参数**
在23°C下，用CB68型液压系统的矿物油在实验室进行一定时间的测试 (根据ISO3498)，该产品焊接处可承受的压力最大值如下：18 bar (HCX.127-VT) 12 bar (HCX.254-VT)。
考虑到采用超级高科技聚合体的因素,最大工作压力在20°C 时不可超过5 bar ,在90°C时不可超过2 bar。
需接触其它液体或需在不同的压力和温度下使用指示器，请联系ELESA技术部，
在任何情况下，均建议根据实际工作情况验证产品的适用性。

**其他标准型号**
HCX-PT (参见页 1764) 带高科技聚合体保护框。

**按需提供的特殊型号**
- 抗紫外线透明科技聚合体指示器。
- 指示器带两个红色球形浮子 (仅适用于不带温度计款)
- 圆形或台阶状(NBR或FKM)合成橡胶垫圈 (非O形环)，可安装在粗糙的及任何不平整的表面。

ELESA Original design





ELESA 和 GANTER 依法保留所有权利。
复制我方图纸时需始终提及来源。

# HCX-VT

## 柱式液位指示器



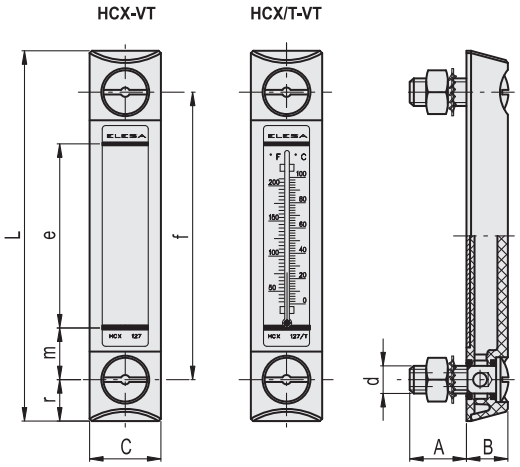


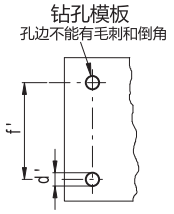


| 代码 | 说明 | f | d | A | B | C | L | e | m | r | d'-0.2 | f'±0.2 | 温度计刻度°C | 温度计刻度°F | C# [Nm] | ⚖ |
|---|---|---|---|---|---|---|---|---|---|---|---|---|---|---|---|---|
| 111351 | HCX.127-VT-M12 | 127 | M12 | 23 | 18 | 31 | 161 | 80 | 23 | 17 | 12.5 | 127 | - | - | 6 | 94 |
| 111361 | HCX.127/T-VT-M12 | 127 | M12 | 23 | 18 | 31 | 161 | 80 | 23 | 17 | 12.5 | 127 | 0÷100 | 32÷210 | 6 | 94 |
| 111371 | HCX.254-VT-M12 | 254 | M12 | 21 | 18 | 35 | 291 | 203 | 26 | 18.5 | 12.5 | 254 | - | - | 6 | 141 |
| 111381 | HCX.254/T-VT-M12 | 254 | M12 | 21 | 18 | 35 | 291 | 203 | 26 | 18.5 | 12.5 | 254 | 0÷100 | 32÷210 | 6 | 141 |

**#** 最大拧紧扭矩。

ELESA 和 GANTER 依法保留所有权利。
复制我方图纸时需始终提及来源。

# HCX-BW-SST

## 柱式液位指示器

**用于热水，高科技聚合体**

**材料**
透明聚酰胺基（PA-T）高科技聚合体。抗冲击、耐溶剂、含添加剂的机油、脂族和芳香烃、汽油、石脑油和磷酸酯。
避免与酒精或含酒精的洗涤剂接触。
用于HCX-BW-SST柱液位指示器的特殊技术聚合物允许使用它甚至在使用非常热的水的回路中，并且防止透明表面上的乳效应。

**螺丝，螺母和垫圈**
AISI 303 不锈钢螺钉，AISI 304 不锈钢螺母和垫圈。

**密封垫圈**
FKM 型 VITON®*O形环
建议密封环贴合面的粗糙度应为Ra = 3 µm。

**反差屏**
白色喷涂铝。固定卡子设置在适当的外部尾槽中，可防止屏幕直接接触液体。
可在安装前取下，以在所需位置设置标志和文字。例如，MAX-MIN（最大-最小）。

**安装**
当不能从容器内部安装或壁厚不够无法安装时，可用螺钉一起使用 快装套件 (参见页 1768).

**最高连续工作温度**
80°C，峰值为90°C。

**特征及性能**
通过超声波焊接装配，以确保绝对密封。
即使从侧面也可保证最高液位的可视度
透镜更有利于观察液位

**技术参数**
在23°C下，用CB68型液压系统的矿物油在实验室进行一定时间的测试（根据ISO3498），该产品焊接处可承受的最大压力是10bar。
需接触其它液体或需在不同的压力和温度下使用指示器，请联系ELESA技术部，
在任何情况下，均建议根据实际工作情况验证产品的适用性。

**按需提供的特殊型号**
- 带高科技聚合体保护框架的液位指示器
- 指示器带两个红色球形浮子（仅适用于不带温度计款）

*** 杜邦陶氏弹性体注册商标。**

ELESA Original design

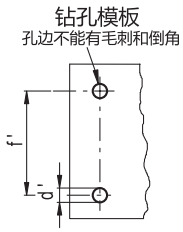


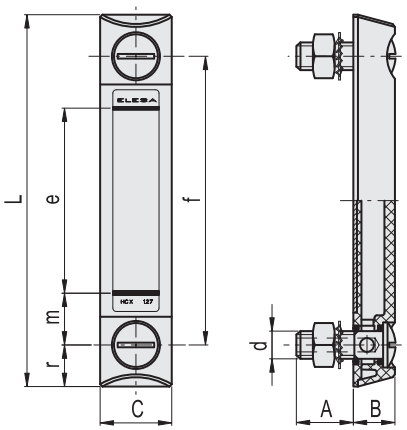


不锈钢

| 代码 | 说明 | f | d | A | B | C | L | e | m | r | d'-0.2 | f'±0.2 | C# [Nm] | ⚖ |
|---|---|---|---|---|---|---|---|---|---|---|---|---|---|---|
| 11345 | HCX.76-BW-SST-M10 | 76 | M10 | 22 | 16 | 27 | 107 | 40 | 18 | 15.5 | 10.5 | 76 | 8 | 87 |
| 11355 | HCX.127-BW-SST-M12 | 127 | M12 | 23 | 18 | 31 | 161 | 80 | 23 | 17 | 12.5 | 127 | 8 | 138 |
| 11365 | HCX.254-BW-SST-M12 | 254 | M12 | 21 | 18 | 35 | 291 | 203 | 26 | 18.5 | 12.5 | 254 | 8 | 185 |

**#** 最大拧紧扭矩。



ELESA 和 GANTER 依法保留所有权利。
复制我方图纸时需始终提及来源。

# HCX-AR

## 柱式液位指示器

**用于含酒精液体，高科技聚合体**

**材料**
透明聚酰胺基（PA-T）高科技聚合体。抗冲击、耐溶剂、含添加剂的机油、脂族和芳香烃、汽油、石脑油和磷酸酯。避免与酒精或含酒精的洗涤剂接触。

**螺丝，螺母和垫圈**
镀锌钢。

**密封垫圈**
NBR 合成橡胶O形环。
建议密封环贴合面的粗糙度应为Ra = 3 µm。

**反差屏**
白色喷涂铝。固定卡子设置在适当的外部尾槽中，可防止屏幕直接接触液体。
可在安装前取下，以在所需位置设置标志和文字。例如，MAX-MIN（最大-最小）。

**标准型号**
- **HCX-AR.**: 不带温度计。
- **HCX/T-AR**: 带组合温度计。

**安装**
当不能从容器内部安装或壁厚不够无法安装时，可用螺钉一起使用　快装套件 (参见页 1768).

**最高连续工作温度**
80°C.

**特征及性能**
通过超声波焊接装配，以确保绝对密封。
即使从侧面也可保证最高液位的可视度
可视液位和温度读数由于透镜效应被放大。

**技术参数**
在23°C下，用CB68型液压系统的矿物油在实验室进行一定时间的测试（根据ISO3498），该产品焊接处可承受的压力最大值如下：13　bar (HCX.76-AR/ HCX.127-AR) 10 bar (HCX.254-AR)。
需接触其它液体或需在不同的压力和温度下使用指示器，请联系ELESA技术部，
在任何情况下，均建议根据实际工作情况验证产品的适用性。

**按需提供的特殊型号**
- 带高科技聚合体保护框架的液位指示器
- 指示器带两个红色球形浮子（仅适用于不带温度计款）
- 圆形或台阶状(NBR或FKM)合成橡胶垫圈（非O形环），可安装在粗糙的及任何不平整的表面。

ELESA Original design

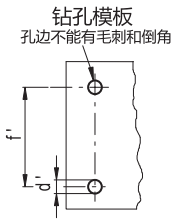


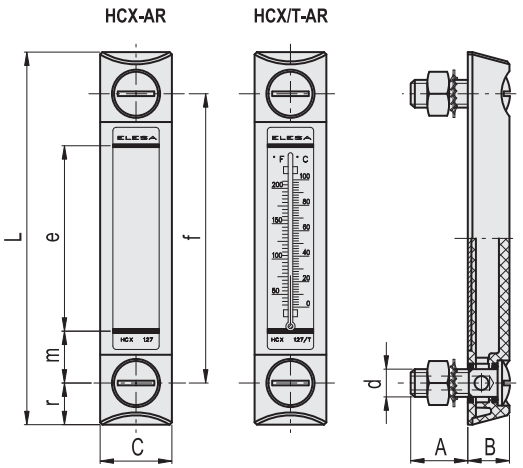


| 代码 | 说明 | f | d | A | B | C | L | e | m | r | d'-0.2 | f'±0.2 | 温度计刻度°C | 温度计刻度°F | C# [Nm] | ⚖ |
|---|---|---|---|---|---|---|---|---|---|---|---|---|---|---|---|---|
| 11342 | HCX.76-AR-M10 | 76 | M10 | 22 | 16 | 27 | 107 | 40 | 18 | 15.5 | 10.5 | 76 | - | - | 8 | 87 |
| 11347 | HCX.76/T-AR-M10 | 76 | M10 | 22 | 16 | 27 | 107 | 40 | 18 | 15.5 | 10.5 | 76 | 20÷100 | 68÷210 | 8 | 87 |
| 11352 | HCX.127-AR-M12 | 127 | M12 | 23 | 18 | 31 | 161 | 80 | 23 | 17 | 12.5 | 127 | - | - | 8 | 138 |
| 11357 | HCX.127/T-AR-M12 | 127 | M12 | 23 | 18 | 31 | 161 | 80 | 23 | 17 | 12.5 | 127 | 0÷100 | 32÷210 | 8 | 138 |
| 11362 | HCX.254-AR-M12 | 254 | M12 | 21 | 18 | 35 | 291 | 203 | 26 | 18.5 | 12.5 | 254 | - | - | 8 | 185 |
| 11367 | HCX.254/T-AR-M12 | 254 | M12 | 21 | 18 | 35 | 291 | 203 | 26 | 18.5 | 12.5 | 254 | 0÷100 | 32÷210 | 8 | 185 |

**#** 最大拧紧扭矩。

# HCX-PT

## 柱式液位指示器

### 带超级高科技聚合体保护罩

**指示器外壳**
透明聚酰胺基 (PA-T) 高科技聚合体。抗冲击、耐溶剂、含添加剂的机油、脂族和芳香烃、汽油、石脑油和磷酸酯。
避免与酒精或含酒精的洗涤剂接触。

**保护框**
玻璃纤维加固聚酰胺基 (PA) 超级高科技聚合体，黑色,亚光饰面。整件供货,用螺丝刀拆卸。

**螺丝，螺母和垫圈**
- 镀锌钢 (HCX-PT)
- AISI 303 不锈钢螺钉，AISI 304 不锈钢螺母和垫圈。(HCX-PT-SST)
- 玻璃纤维加固聚酰胺基 (PA) 超级高科技聚合体，AISI 304 不锈钢螺母和垫圈。(HCX-PT-VT)

**密封垫圈**
- NBR 合成橡胶O形环。(HCX-PT e HCX-PT-VT).
- FKM型 VITON®*O型圈 (HCX-PT-SST).

建议密封环贴合面的粗糙度应为Ra = 3 µm。

**反差屏**
白色喷涂铝。固定卡子设置在适当的外部尾槽中，可防止屏幕直接接触液体。
可在安装前取下，以在所需位置设置标志和文字。例如，MAX-MIN (最大-最小)。

**标准型号**
- **HCX-PT**: 不带温度计。镀锌钢螺钉,螺母和垫圈。
- **HCX/T-PT**: 整合温度计。镀锌钢螺钉,螺母和垫圈。
- **HCX-PT-SST**:AISI 303 不锈钢螺钉，AISI 304 不锈钢螺母和垫圈。
- **HCX/T-PT-SST**:整合温度计。AISI 303 不锈钢螺钉，AISI 304 不锈钢螺母和垫圈。
- **HCX-PT-VT**: 不带温度计。玻璃纤维加固聚酰胺基 (PA) 超级高科技聚合体，AISI 304 不锈钢螺母和垫圈。
- **HCX/T-PT-VT**:整合温度计。玻璃纤维加固聚酰胺基 (PA) 超级高科技聚合体，AISI 304 不锈钢螺母和垫圈。and washers.

**安装**
当不能从容器内部安装或壁厚不够无法安装时，可用螺钉一起使用 快装套件 (参见页 1768).

**最高连续工作温度**
90°C (含油)。

**特征及性能**
通过超声波焊接装配，以确保绝对密封。
可视液位和温度读数由于透镜效应被放大。
为保障指示器的液位可视性，保护框侧面开有特制的槽口。因此，即使从侧面观察液位计，也能清晰的读取液位。
当指示器悬浮在橡胶密封环之间时，该框架可以吸收全部冲击，并直接将其传至容器壁。

ELESA Original design

**技术参数**
在23°C下，用CB68型液压系统的矿物油在实验室进行一定时间的测试 (根据ISO3498)，该产品焊接处可承受的压力最大值如下：18 bar (HCX.76-PT/HCX.127-PT) 12 bar (HCX.254-PT)。
需接触其它液体或需在不同的压力和温度下使用指示器，请联系ELESA技术部，
在任何情况下，均建议根据实际工作情况验证产品的适用性。

**其它标准型号**
- HCX-AR (参见页 1761) 用于含酒精的液体的液位指示器
- HCX-BW-SST (参见页 1760) 用于热水场合。

**按需提供的特殊型号**
- 抗紫外线透明科技聚合体指示器。
- 指示器带两个红色球形浮子 (仅适用于不带温度计款)
- 圆形或台阶状(NBR或FKM)合成橡胶垫圈 (非O形环)，可安装在粗糙的及任何不平整的表面。

* 杜邦陶氏弹性体注册商标。





ELESA 和 GANTER 依法保留所有权利。
复制我方图纸时需始终提及来源。

# HCX-PT

## 柱式液位指示器

HCX-PT
HCX-PT-SST
HCX-PT-VT

HCX/T-PT
HCX/T-PT-SST
HCX/T-PT-VT

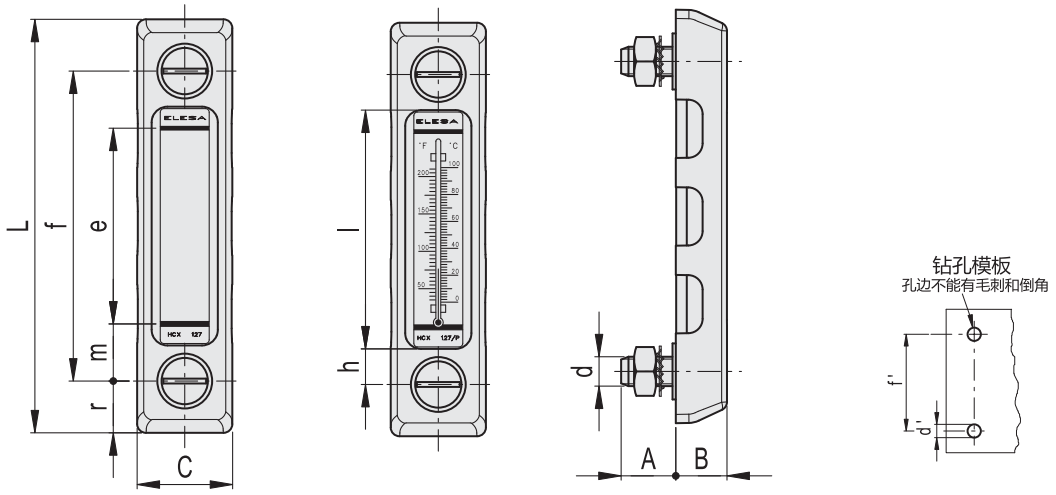


### HCX-PT - HCX/T-PT

| 代码 | 说明 | f | d | A | B | C | L | e | h | l | m | r | d'-0.2 | f'±0.2 | 温度计刻度°C | 温度计刻度°F | C# [Nm] | ⚖ |
|---|---|---|---|---|---|---|---|---|---|---|---|---|---|---|---|---|---|---|
| 11332 | HCX.76-PT-M10 | 76 | M10 | 20 | 19 | 35.5 | 115 | 40 | 13.5 | 49 | 18 | 19.5 | 10.5 | 76 | - | - | 12 | 117 |
| 11336 | HCX.76/T-PT-M10 | 76 | M10 | 20 | 19 | 35.5 | 115 | 40 | 13.5 | 49 | 18 | 19.5 | 10.5 | 76 | 20÷100 | 68÷210 | 12 | 117 |
| 11372 | HCX.127-PT-M12 | 127 | M12 | 22 | 21 | 39 | 169 | 80 | 15 | 96 | 23 | 21 | 12.5 | 127 | - | - | 12 | 191 |
| 11377 | HCX.127/T-PT-M12 | 127 | M12 | 22 | 21 | 39 | 169 | 80 | 15 | 96 | 23 | 21 | 12.5 | 127 | 0÷100 | 32÷210 | 12 | 191 |
| 11359 | HCX.254-PT-M12 | 254 | M12 | 21 | 21.5 | 44.5 | 301 | 203 | 18 | 218 | 26 | 23.5 | 12.5 | 254 | - | - | 12 | 288 |
| 11369 | HCX.254/T-PT-M12 | 254 | M12 | 21 | 21.5 | 44.5 | 301 | 203 | 18 | 218 | 26 | 23.5 | 12.5 | 254 | 0÷100 | 32÷210 | 12 | 288 |

### HCX-PT-SST - HCX/T-PT-SST

不锈钢

| 代码 | 说明 | f | d | A | B | C | L | e | h | l | m | r | d'-0.2 | f'±0.2 | 温度计刻度°C | 温度计刻度°F | C# [Nm] | ⚖ |
|---|---|---|---|---|---|---|---|---|---|---|---|---|---|---|---|---|---|---|
| 11334 | HCX.76-PT-SST-M10 | 76 | M10 | 20 | 19 | 35.5 | 115 | 40 | 13.5 | 49 | 18 | 19.5 | 10.5 | 76 | - | - | 12 | 119 |
| 11338 | HCX.76/T-PT-SST-M10 | 76 | M10 | 20 | 19 | 35.5 | 115 | 40 | 13.5 | 49 | 18 | 19.5 | 10.5 | 76 | 20÷100 | 68÷210 | 12 | 119 |
| 11373 | HCX.127-PT-SST-M12 | 127 | M12 | 22 | 21 | 39 | 169 | 80 | 15 | 96 | 23 | 21 | 12.5 | 127 | - | - | 12 | 193 |
| 11378 | HCX.127/T-PT-SST-M12 | 127 | M12 | 22 | 21 | 39 | 169 | 80 | 15 | 96 | 23 | 21 | 12.5 | 127 | 0÷100 | 32÷210 | 12 | 193 |
| 11360 | HCX.254-PT-SST-M12 | 254 | M12 | 21 | 21.5 | 44.5 | 301 | 203 | 18 | 218 | 26 | 23.5 | 12.5 | 254 | - | - | 12 | 290 |
| 11370 | HCX.254/T-PT-SST-M12 | 254 | M12 | 21 | 21.5 | 44.5 | 301 | 203 | 18 | 218 | 26 | 23.5 | 12.5 | 254 | 0÷100 | 32÷210 | 12 | 290 |

### HCX-PT-VT - HCX/T-PT-VT

| 代码 | 说明 | f | d | A | B | C | L | e | h | l | m | r | d'-0.2 | f'±0.2 | 温度计刻度°C | 温度计刻度°F | C# [Nm] | ⚖ |
|---|---|---|---|---|---|---|---|---|---|---|---|---|---|---|---|---|---|---|
| 111353 | HCX.127-PT-VT-M12 | 127 | M12 | 22 | 21 | 39 | 169 | 80 | 15 | 96 | 23 | 21 | 12.5 | 127 | - | - | 6 | 147 |
| 111363 | HCX.127/T-PT-VT-M12 | 127 | M12 | 22 | 21 | 39 | 169 | 80 | 15 | 96 | 23 | 21 | 12.5 | 127 | 0÷100 | 32÷210 | 6 | 147 |
| 111373 | HCX.254-PT-VT-M12 | 254 | M12 | 21 | 21.5 | 44.5 | 301 | 203 | 18 | 218 | 26 | 23.5 | 12.5 | 254 | - | - | 6 | 248 |
| 111379 | HCX.254/T-PT-VT-M12 | 254 | M12 | 21 | 21.5 | 44.5 | 301 | 203 | 18 | 218 | 26 | 23.5 | 12.5 | 254 | 0÷100 | 32÷210 | 6 | 248 |

**#** 最大拧紧扭矩。

ELESA 和 GANTER 依法保留所有权利。
复制我方图纸时需始终提及来源。

# HCX-P

## 柱式液位指示器

**高科技聚合体，带锌合金保护框**

**材料**
透明聚酰胺基（PA-T）高科技聚合体。抗冲击、耐溶剂、含添加剂的机油、脂族和芳香烃、汽油、石脑油和磷酸酯。
避免与酒精或含酒精的洗涤剂接触。

**保护框**
锌合金，喷砂处理和表面处理。

**螺丝，螺母和垫圈**
镀锌钢。

**密封垫圈**
阶梯状封条用于密封容器壁,螺钉头部下衬NBR合成橡胶O形环。

**反差屏**
白色喷涂铝。固定卡子设置在适当的外部尾槽中，可防止屏幕直接接触液体。
可在安装前取下，以在所需位置设置标志和文字。例如，MAX-MIN（最大-最小）。

**标准型号**
- **HCX-P**: 不带温度计。
- **HCX/T-P**: 带组合温度计。

**安装**
当不能从容器内部安装或壁厚不够无法安装时，可用螺钉一起使用　快装套件 (参见页 1768).

**最高连续工作温度**
90°C（含油）。

**特征及性能**
通过超声波焊接装配，以确保绝对密封。
可视液位和温度读数由于透镜效应被放大。
为保障指示器的液位可视性，保护框侧面开有特制的槽口。因此，即使从侧面观察液位计，也能清晰的读取液位。
当指示器悬浮在橡胶密封环之间时，该框架可以吸收全部冲击，并直接将其传至容器壁。

**技术参数**
在使用CB68矿物油（根据ISO 3498）在23°C下进行有限时间段的实验室测试中，焊接高达18巴。
需接触其它液体或需在不同的压力和温度下使用指示器，请联系ELESA技术部。
在任何情况下，均建议根据实际工作情况验证产品的适用性。

**按需提供的特殊型号**
- 用于酒精或热水的液位指示器。
- 抗紫外线透明科技聚合体指示器。
- 带指示器的保护框型号 HCX-SST (参见页 1758), HCX-BW-SST (参见页 1762), HCX-AR (参见页 1763).
- 指示器带两个红色球形浮子（仅适用于不带温度计款）
- 圆形或台阶状(NBR或FKM)合成橡胶垫圈（非O形环），可安装在粗糙的及任何不平整的表面。

ELESA Original design





ELESA 和 GANTER 依法保留所有权利。
复制我方图纸时需始终提及来源。

# HCX-P

## 柱式液位指示器



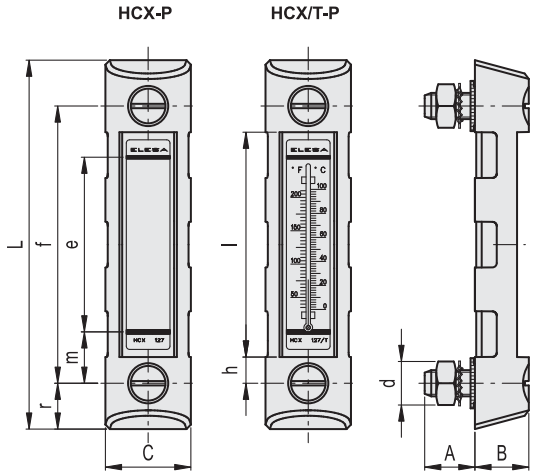


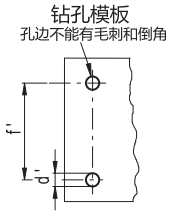


| 代码 | 说明 | f | d | A | B | C | L | e | h | l | m | r | d'-0,2 | f'±0,2 | C# [Nm] | ⚖ |
|---|---|---|---|---|---|---|---|---|---|---|---|---|---|---|---|---|
| 11371 | HCX.127-P-M12 | 127 | M12 | 22 | 25 | 39 | 169 | 80 | 12 | 103 | 23 | 21 | 12.5 | 127 | 12 | 279 |
| 11376 | HCX.127/T-P-M12 | 127 | M12 | 22 | 25 | 39 | 169 | 80 | 12 | 103 | 23 | 21 | 12.5 | 127 | 12 | 281 |

**#** 最大拧紧扭矩。

ELESA 和 GANTER 依法保留所有权利。
复制我方图纸时需始终提及来源。

# FM Kit

RoHS NBR

## 快装套件

**钢和橡胶**

**螺母**
镀锌钢。

**密封圈**
NBR 合成橡胶。

**特征**
FM套件（快装套件）设计用于不能在容器内安装螺母的情况下，从外部安装HCX.系列油位指示器

**FM套件在指示器上的安装（快装套件）**
- 按表中所列装配数据布置孔d1。确保板壁上的孔边无毛刺，特别是容器内的一侧。
- 从HCX.指示器上拧下螺母，取下标准型号随货提供的垫圈，放入密封圈并拧紧螺母（是否带O形环取决于厚度h1）。
- 将指示器装上容器前，轻轻用手将螺母靠安装环拧紧。

此时，建议使螺钉的螺纹端轻微变形，以防止螺母在指示器拆卸时落入容器内。
- 要从容器上拆下指示器，仅需将螺钉转动3/4圈，把持住指示器的塑料部分用力拔出。

$1.5 < h_1 < 4.7$
(装配时无需O形环)

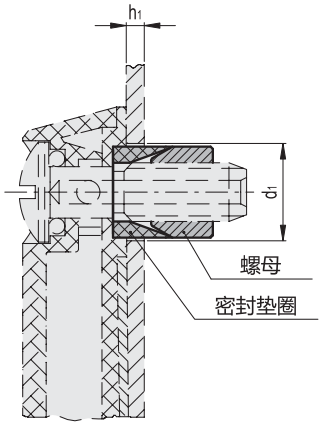


$4.7 < h_1 < 6.3$
(需与O形环配套使用)

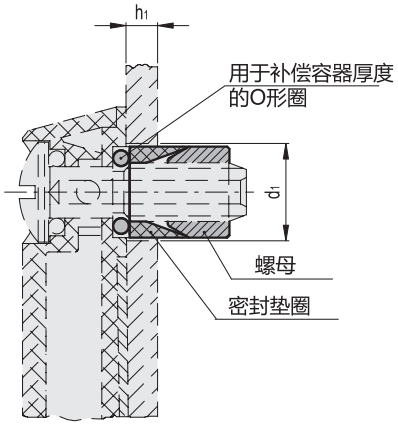


| 代码 | 说明 | d1 +0.1 | 不带O形环 h1 min | 不带O形环 h1 max | 带O形环 h1 min | 带O形环 h1 max | 拧紧扭矩最大 [Nm] |
|---|---|---|---|---|---|---|---|
| 31801 | FM-HCX.76-M10-KIT | 16 | 1.5 | 4.7 | 4.7 | 6.3 | 7 |
| 31811 | FM-HCX.127-254-M12-KIT | 17.5 | 1.5 | 4.7 | 4.7 | 6.3 | 7 |





elesa+Ganter

ELESA 和 GANTER 依法保留所有权利。
复制我方图纸时需始终提及来源。

# HCX-LT

## 柱式液位指示器

**带浮子用于间接读取油位**

**材料**
透明聚酰胺基 (PA-T) 高科技聚合体。抗冲击、耐溶剂、含添加剂的机油、脂族和芳香烃、汽油、石脑油和磷酸酯。
避免与酒精或含酒精的洗涤剂接触。

**螺絲, 螺母和垫圈**
镀锌钢。

**密封垫圈**
NBR 合成橡胶O形环。
建议密封环贴合面的粗糙度应为Ra = 3 µm。

**浮子**
硬橡胶皮, 黑色。

**反差屏**
白色喷涂铝。固定卡子设置在适当的外部尾槽中, 可防止屏幕直接接触液体。
可在安装前取下, 以在所需位置设置标志和文字。例如, MAX-MIN (最大-最小)。

**安装**
当不能从容器内部安装或壁厚不够无法安装时, 可用螺钉一起使用快装套件 (参见页 1768)。

**最高连续工作温度**
90°C (含油)。

**特征及性能**
HCX-LT 型柱式液位指示器通过浮子读取油位, 由于系统的这一特殊设计, 无法直接从指示器下部读取油位。
塑料泡沫浮子通过容纳在储存器中的流体向上移动。该系统允许间接读取液位。
只有当浮子处于最低位置 (最低液位 = m) 时, 才能看参见喷涂反差屏上的红线。
通过超声波焊接装配, 以确保绝对密封。
即使从侧面也可保证最高液位的可视度。
透镜更有利于观察液位。

**技术参数**
在使用CB68矿物油 (根据ISO 3498) 在23°C下进行有限时间段的实验室测试中, 焊接高达12巴。
需接触其它液体或需在不同的压力和温度下使用指示器, 请联系ELESA技术部。
在任何情况下, 均建议根据实际工作情况验证产品的适用性。

ELESA Original design

**按需提供的特殊型号**
- 带高科技聚合体保护框架的液位指示器
- 抗紫外线透明科技聚合体指示器。

**安装说明**
请按下述说明进行操作, 以确保正确安装指示器:
1. 设置容器最低油位。
2. 在容器壁钻两个孔。较低的孔应钻在最低液位以下“m”处 (参见下表)。

“m”是允許的最低油位。這是浮子開始向上移動的水平。
“m”值是根据15°C下, 875 Kg/m³的油密度算得的。
如果反差屏出现红线, 则表示油位低于最低容许油位。

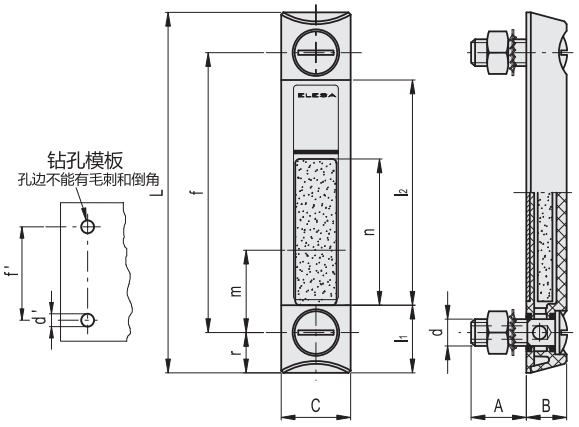


| 代码 | 说明 | f | d | A | B | C | L | l1 | l2 | m* | n | r | d'-0.2 | f'±0.2 | C# [Nm] | ⚖ |
|---|---|---|---|---|---|---|---|---|---|---|---|---|---|---|---|---|
| 11364 | HCX.254-LT-M12 | 254 | M12 | 21 | 18 | 35 | 291 | 32 | 225 | 46 | 140 | 18.5 | 12.5 | 254 | 6 | 215 |

* 参见安装说明

**#** 最大拧紧扭矩。

ELESA 和 GANTER 依法保留所有权利。
复制我方图纸时需始终提及来源。

# HCK.

RoHS PA PC +100° -30°

## 柱式液位指示器

**带或不带透明防护罩,高科技聚合体**

**安装端**
玻璃纤维加固聚酰胺基(PA)高科技聚合体,黑色。

**支架**
铝制,本色。

**柱式液位观察窗**
聚碳酸脂透明管。
即使从侧面也可保证最高液位的可视度

**螺丝,螺母和垫圈**
镀锌钢。

**密封垫圈**
NBR橡胶O形环。

**带刻度的反差屏**
白色喷涂铝。安装前可取出便于加入液位线和文字。
安装在铝制托架上。

**标准型号**
- **HCK**:透明的正面保护罩(抗意外冲击)聚碳酸脂 (PC) ,清洗时可抽出。
- **HCK-NP**:不带透明前护罩。

**最高连续工作温度**
100°C(带油)。

**技术参数**
在23°C下,用CB68型液压系统的矿物油在实验室进行的测试(根据ISO3498),该产品焊接处可承受的最大压力为35 bar。
如需接触其它油料或液体,或需在不同的压力和温度下使用指示器,请联系ELESA技术部。
在任何情况下,均建议根据实际工作情况验证产品的适用性。

**按需提供的特殊型号**
- 柱式液位观察窗,PMMA制成,用于最高70°C的使用场合。
- AISI 303不锈钢内六角螺钉
- 聚酰胺基高科技聚合体浮子(见HCK.127),红色。
- 可扩展采用NBR橡胶浮子(见HCK.176),黑色,采用AISI 316不锈钢螺旋结构满足特殊应用、粘性液体、高温环境等。
- 柱式液位观察窗有效观察长度 ($l_2$) 大于452 mm,安装孔中心距 (f)达1.500 mm。
- 在50°C、60°C、70°C及80°C处预设电子传感器支架。
- 推入式注油塞
- 内置带红色指示标线的温度计。
- 外部刻度温度计(图1),具有测量流体温度的内部探针。
- SLCK液位传感器(图2,来自HCK.127)可沿指示器轴线安装、带右(DX)或左(SX)接头,以及常闭(NC)、常开(NO)或转换触头的油位变化传感器。
- 带有镀镍黄铜螺纹的专用螺钉(图3),位于产品较低处的安装端,用于保养时抽出指示器的操作。

ELESA Original design

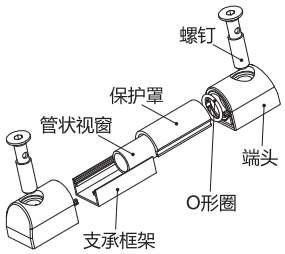


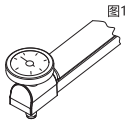


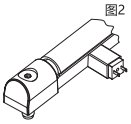


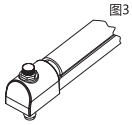






ELESA 和 GANTER 依法保留所有权利。
复制我方图纸时需始终提及来源。

# HCK.

## 柱式液位指示器

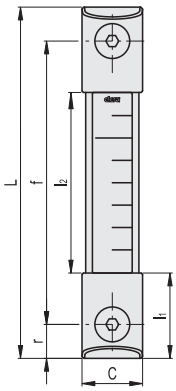


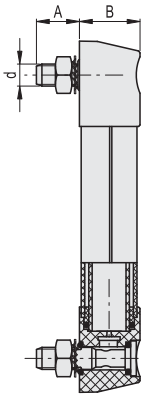


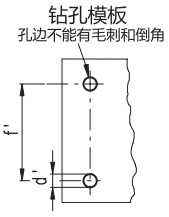


**HCK** **HCK-NP**

| 代码 | 说明 | 代码 | 说明 | f | d | A | B | C | L | l1 | l2 | r | d'-0.2 | f' | C# [Nm] | ⚖ |
|---|---|---|---|---|---|---|---|---|---|---|---|---|---|---|---|---|
| 111001 | HCK.76-M10 | 111001-NP | HCK.76-M10-NP | 76 | M10 | 20 | 33 | 33 | 113 | 35.5 | 42 | 18.5 | 10.5 | 76 ±0.2 | 12 | 183 |
| 111011 | HCK.127-M12 | 111011-NP | HCK.127-M12-NP | 127 | M12 | 20 | 33 | 33 | 164 | 46.5 | 71 | 18.5 | 12.5 | 127±0.5 | 12 | 220 |
| 111021 | HCK.176-M12 | 111021-NP | HCK.176-M12-NP | 176 | M12 | 20 | 33 | 33 | 213 | 46.5 | 120 | 18.5 | 12.5 | 176±0.5 | 12 | 250 |
| 111031 | HCK.254-M12 | 111031-NP | HCK.254-M12-NP | 254 | M12 | 20 | 33 | 33 | 291 | 46.5 | 198 | 18.5 | 12.5 | 254±0.5 | 12 | 298 |
| 111041 | HCK.381-M12 | 111041-NP | HCK.381-M12-NP | 381 | M12 | 20 | 33 | 33 | 418 | 46.5 | 325 | 18.5 | 12.5 | 381±0.5 | 12 | 377 |
| 111051 | HCK.508-M12 | 111051-NP | HCK.508-M12-NP | 508 | M12 | 20 | 33 | 33 | 545 | 46.5 | 452 | 18.5 | 12.5 | 508±0.5 | 12 | 455 |

**#** 最大拧紧扭矩。

ELESA 和 GANTER 依法保留所有权利。
复制我方图纸时需始终提及来源。

# HCK-GL

INOX STAINLESS STEEL | RoHS | PA | PC | +100° -30° | +130° -30°

## 柱式液位指示器

**带含酒精液体的透明防护罩，高科技聚合体**

**安装端**
玻璃纤维加固聚酰胺基（PA）高科技聚合体，黑色。

**支架**
铝制，本色。

**柱式液位观察窗**
PyrexX®* 耐热透明玻璃管，同样适用于乙二醇基溶液。
即使从侧面也可保证最高液位的可视度

**不带透明前护罩（抗意外冲击）**
聚碳酸脂（PC），清洗时可抽出

**螺丝，螺母和垫圈**
- **HCK-GL：** 镀锌钢螺钉带内六角槽，螺母和垫圈。
- **HCK-GL-SST：** AISI 303不锈钢内六角螺钉，AISI 304不锈钢螺母和垫圈。

**密封垫圈**
- **HCK-GL：** NBR橡胶O形圈
- **HCK-GL-SST：** FKM 型 VITON®**合成橡胶O形环。

**带刻度的反差屏**
白色喷涂铝。安装前可取出便于加入液位线和文字。
安装在铝制托架上。

**最高连续工作温度**
- **HCK-GL**: 100°C（使用油液、水及乙二醇基液）。
- **HCK-GL-SST**:130°C（使用油液、水及乙二醇基液）。实验室测试结果显示，在高达150/160°C及5/6 bar压力下，该款指示器具有极好的耐高温性能。

**按需提供的特殊型号**
- 聚酰胺基高科技聚合体浮子（见HCK.127），红色。
- 可扩展采用NBR橡胶浮子（见HCK.176），黑色，采用AISI 316不锈钢螺旋结构满足特殊应用、粘性液体、高温环境等。
- 柱式液位观察窗有效观察长度（l2）大于452 mm，安装孔中心距（f）达1.500 mm。
- 在50°C、60°C、70°C及80°C处预设电子传感器支架。
- 推入式注油塞
- 内置带红色指示标线的温度计。
- 外部刻度温度计（图1），具有测量流体温度的内部探针。
- SLCK液位传感器（图2，来自HCK.127）可沿指示器轴线安装、带右（DX）或左（SX）接头，以及常闭（NC）、常开（NO）或转换触头的油位变化传感器。
- 带有镀镍黄铜螺纹的专用螺钉（图3），位于产品较低处的安装端，用于保养时抽出指示器的操作。

* 康宁公司注册商标。

* 杜邦陶氏弹性体注册商标。

ELESA Original design

**技术参数**
在23°C下，用CB68型液压系统的矿物油在实验室进行的测试（根据ISO3498），该产品焊接处可承受的最大压力为35 bar。
如需接触其它油料或液体，或需在不同的压力和温度下使用指示器，请联系ELESA技术部。
在任何情况下，均建议根据实际工作情况验证产品的适用性。

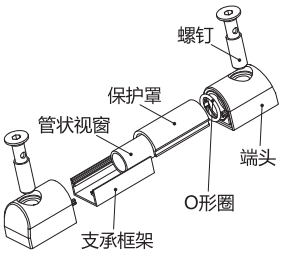


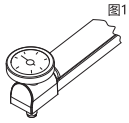
图1

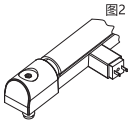
图2

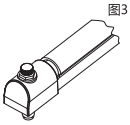
图3





elesa+Ganter

ELESA 和 GANTER 依法保留所有权利。
复制我方图纸时需始终提及来源。

# HCK-GL

## 柱式液位指示器

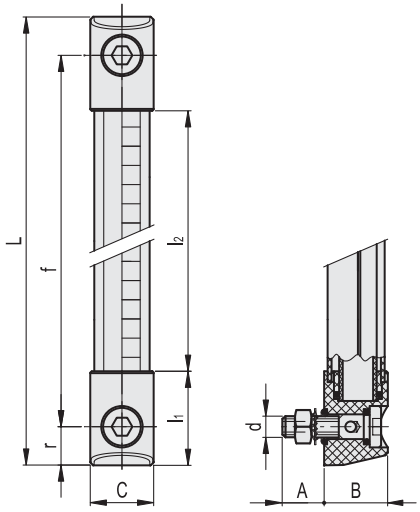


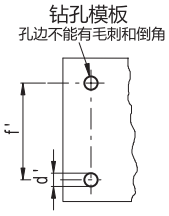


**HCK-GL**

| 代码 | 说明 | f | d | A | B | C | L | l1 | l2 | r | d'-0.2 | f' | C# [Nm] | ⚖ |
|---|---|---|---|---|---|---|---|---|---|---|---|---|---|---|
| 111004 | HCK.76-GL-M10 | 76 | M10 | 20 | 33 | 33 | 113 | 35.5 | 42 | 18.5 | 10.5 | 76 ±0.2 | 12 | 183 |
| 111014 | HCK.127-GL-M12 | 127 | M12 | 20 | 33 | 33 | 164 | 46.5 | 71 | 18.5 | 12.5 | 127±0.5 | 12 | 220 |
| 111024 | HCK.176-GL-M12 | 176 | M12 | 20 | 33 | 33 | 213 | 46.5 | 120 | 18.5 | 12.5 | 176±0.5 | 12 | 250 |
| 111034 | HCK.254-GL-M12 | 254 | M12 | 20 | 33 | 33 | 291 | 46.5 | 198 | 18.5 | 12.5 | 254±0.5 | 12 | 298 |
| 111044 | HCK.381-GL-M12 | 381 | M12 | 20 | 33 | 33 | 418 | 46.5 | 325 | 18.5 | 12.5 | 381±0.5 | 12 | 377 |
| 111054 | HCK.508-GL-M12 | 508 | M12 | 20 | 33 | 33 | 545 | 46.5 | 452 | 18.5 | 12.5 | 508±0.5 | 12 | 455 |

**HCK-GL-SST** 不锈钢

| 代码 | 说明 | f | d | A | B | C | L | l1 | l2 | r | d'-0.2 | f' | C# [Nm] | ⚖ |
|---|---|---|---|---|---|---|---|---|---|---|---|---|---|---|
| 111005 | HCK.76-GL-SST-M10 | 76 | M10 | 20 | 33 | 33 | 113 | 35.5 | 42 | 18.5 | 10.5 | 76 ±0.2 | 12 | 183 |
| 111015 | HCK.127-GL-SST-M12 | 127 | M12 | 20 | 33 | 33 | 164 | 46.5 | 71 | 18.5 | 12.5 | 127±0.5 | 12 | 220 |
| 111025 | HCK.176-GL-SST-M12 | 176 | M12 | 20 | 33 | 33 | 213 | 46.5 | 120 | 18.5 | 12.5 | 176±0.5 | 12 | 250 |
| 111035 | HCK.254-GL-SST-M12 | 254 | M12 | 20 | 33 | 33 | 291 | 46.5 | 198 | 18.5 | 12.5 | 254±0.5 | 12 | 298 |
| 111045 | HCK.381-GL-SST-M12 | 381 | M12 | 20 | 33 | 33 | 418 | 46.5 | 325 | 18.5 | 12.5 | 381±0.5 | 12 | 377 |
| 111055 | HCK.508-GL-SST-M12 | 508 | M12 | 20 | 33 | 33 | 545 | 46.5 | 452 | 18.5 | 12.5 | 508±0.5 | 12 | 455 |

**#** 最大拧紧扭矩。

ELESA 和 GANTER 依法保留所有权利。
复制我方图纸时需始终提及来源。

# SLCK

RoHS IP65 PP +80° -30° PA +120° -30°

## 用于液位电控套件

### 用于HCK. 和 HCK-GL 液位指示器

**用于HCK. 和 HCK-GL 液位指示器的液位电控套件**
聚酰胺基(PA)高科技聚合体，黑色，防水，内置继电器（簧片）通过两根导线与双触点接头相连　托架可沿指示器轴向移动，并由高科技聚合体材质的适配螺钉（固定螺钉），固定在适宜的位置上。

**电子传感器**
- NO: 到达预设液位时，电路关闭。
- NC: 到达预设液位时，电路开启。

**接头**
内置电缆接头和触点固定座。正确　连接后，可使产品有效抵御喷射水流（IP 65防护等级，基于 EN 60529 表 页 如安装时进行必要调整，防护效果还能进一步提高。带有NBR合成橡胶垫圈。

**浮子**
聚丙烯基(PP)高科技聚合体，最高耐受温度80°　C或聚酰胺基（PA）高科技聚合体最高耐受温度120°C，可耐受多种化学成分，黑色。
浮子内置磁性元件以激活电触头。沿指示器轴线布置传感器托架的合适位置，当浮子到达设定触发液位时，电触头激活。
最大工作压力 2 bar (有油液A23)。

**垫片**
聚酰胺基(PA)高科技聚合体材质。作为关键组件，应用于由带有磁性的材料制成的容器。可防止指示器套件中的磁体与容器的金属材料相互作用。

**套件**
套件包括一至两个传感器托架，一枚浮子，4个O形环（2个FKM　　用于HCK-GL和2个NBR用于HCK）和两个垫片。
有可能在同一透明柱体上配置一组以上的套件，用以实现对不同液体进行电控。

**标准型号**
最高使用温度达80°C:聚丙烯基（PP）高科技聚合体浮子。
- **SLCK-NO**: 带常开电触点。
- **SLCK-NO-NC**: 带常闭电触点。
- **SLCK-NO-NC**: 带一个常开电触点和一个常闭电触点。
- **SLCK-NC-NC**: 带两个常闭电触点。
- **SLCK-NO-NO**: 带两个常开电触点。

最高使用温度达120°C:聚酰胺基（PA）高科技聚合体浮子。
- **SLCK-HT-NO**: 电触头常开。
- **SLCK-HT-NC**: 电触头常闭。
- **SLCK-HT-NO-NC**: 带一个常开电触头和常闭电触头。
- **SLCK-HT-NC-NC**:带两个常闭电触头
- SLCK-HT-NO-NO:带两个常开电触头

ELESA Original design

图1

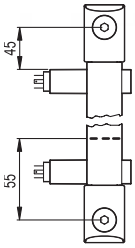


**特征及性能**
采用SLCK套件，HCK.和HCK-GL柱式液位指示器在液体到达预设液位时，会发出电信号，使相关设备介入控制，同时也并不排斥视觉控制方式。套件可应用于HCK.系列从中心孔距为127 mm 开始的所有款式，并保持液位的可视性，即使侧面观察也不受影响。
对于最高位置，传感器托架必须至少低于最高处螺钉中心轴45　mm(图1)，这样转换开关才能正确就位。
对于最低位置，激活转换开关电路的最低液位应高于供液位置最低处螺钉中心轴约55 mm（数据适用于CB68型矿物油，根据ISO 3498标准，温度为23°C）。(图1)
传感器托架通常布置在指示器中轴线的左侧，如有需要也可安装在右侧。连接导线时，接头可旋转定位在间隔为90°的四个位置上。
正确安装方式(参见页1777).

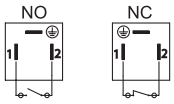


| 液位传感器特性 | |
|---|---|
| 压力介质 | AC/DC |
| 电触点 | NO常开<br>NC常闭 |
| 最高应用电压 | 230 Vdc / Vac |
| 最大扩张力(CC CA) | 2 A |
| 最大交换功率 | 40 W / VA |
| Cable gland | Pg 7 (用于连套直径为Ø 6 或 7 mm的电缆) |
| 导体截面 | Max. 1.5 $mm^2$ |
| 勿将此指示器靠近磁场安装 | |



elesa+Ganter

ELESA 和 GANTER 依法保留所有权利。
复制我方图纸时需始终提及来源。

## 套件安装说明

- 拆下指示器的安装端(图 2)。
- 插入传感器托架(图 3)。
- 插入浮子，带有"up"字样的一端为顶部，并将安装端装回原位(图4)。
- 用固定螺钉将托架紧固在所需位置(图 5)。
- 采用随货提供的垫片将指示器安装在容器上 (对于含有磁性材质的容器，安装时使用垫片十分必要，可防止套件内的磁体与容器的金属材料发生相互作用(图6)。
- 安装双针接头 (图7) 。

**双针接头安装说明**

1. 拧开轴向固定螺钉，取下传感器托架，拧开电缆护座。将接头从托架上取下。
2. 将电缆插入接头，并将电缆与触点固定座上的端子连接起来。
3. 将触点固定座压入接头 (触点固定座可旋转定位在间隔为90° 的四个位置，从而使接头具有不同的朝向) 。
4. 再次用轴向固定螺钉将接头固定在传感器托架上，随后拧紧电缆护座。

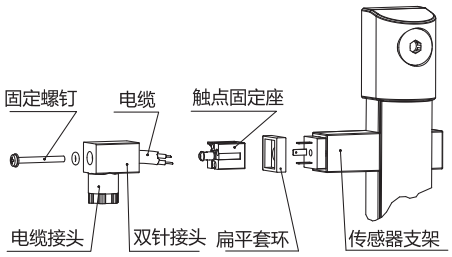


图2 图3 图4 图5 图6 图7

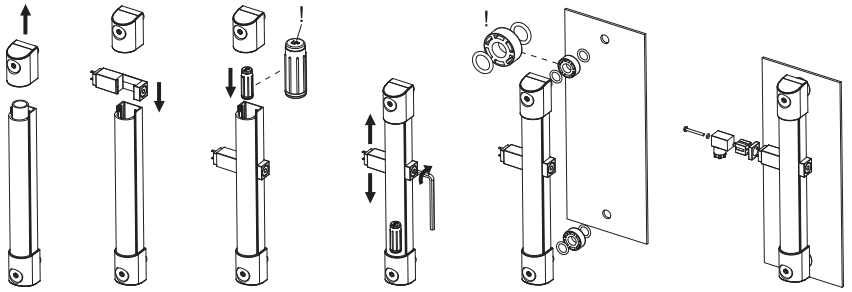

集成传感器的液位计支架 浮子 垫片

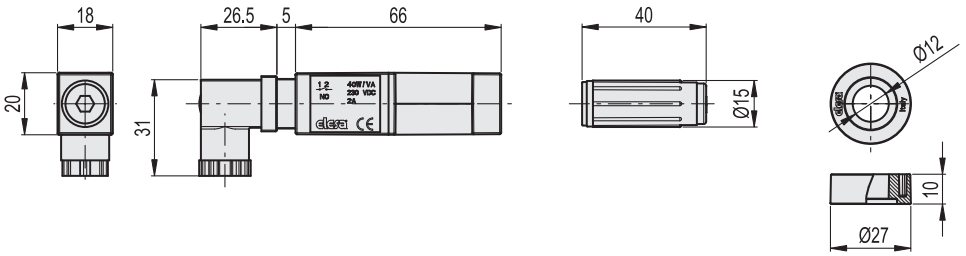


| 代码 | 说明 | 代码 | 说明 | ⚖ |
|---|---|---|---|---|
| 110081 | SLCK-NO | 110082 | SLCK-HT-NO | 235 |
| 110083 | SLCK-NC | 110084 | SLCK-HT-NC | 235 |
| 110085 | SLCK-NO-NC | 110086 | SLCK-HT-NO-NC | 235 |
| 110087 | SLCK-NC-NC | 110088 | SLCK-HT-NC-NC | 235 |
| 110089 | SLCK-NO-NO | 110090 | SLCK-HT-NO-NO | 235 |



ELESA 和 GANTER 依法保留所有权利。
复制我方图纸时需始终提及来源。

# HCL.

## 柱式液位指示器

**带U形保护罩,高科技聚合体**

**安装端**
玻璃纤维加固聚酰胺基(PA)高科技聚合体,黑色。

**支架**
铝本色。必要时可转动 90°。

**柱式液位观察窗**
PC材质透明管

**螺钉**
带内六角槽镀锌钢

**密封垫圈**
NBR 合成橡胶O形环。

**带刻度的反差屏**
塑料,耐机油和油脂。通过胶带安装在铝质保护装置上。

**最高连续工作温度**
70°C (含油或水)

**技术参数**
在23°C下,用CB68型液压系统的矿物油在实验室进行一定时间的测试(根据ISO3498),该产品焊接处可承受的压力最大值如下:30bar (HCL.300), 25bar (HCL.400)和20bar(HCL.500)。
需接触其它液体或需在不同的压力和温度下使用指示器,请联系ELESA技术部。
在任何情况下,均建议根据实际工作情况验证产品的适用性。

**按需提供的特殊型号**
- 使用特殊液体及/或在高温下使用、由不同材料制成的柱式油位指示器,带管和固定终端。
- AISI 316 不锈钢或镀镍铜制螺钉。
- 聚酰胺基(PA)高科技聚合体浮子,红色在远距离仍能凸显液位。
- 柱式液位指示器所带安装孔的中心孔距可达 2000 mm。
- HCL-E柱式液位指示器包括浮子、最低液位标志,以及常闭(NC)、常开(NO)或转换触头。
- 可沿指示器轴线安装、带右(DX)或左(SX)接头,以及常闭(NC)、常开(NO)或转换触头的变化油位传感器。
- EPDM 或 FKM 型 VITON®*密封圈

* 杜邦陶氏弹性体注册商标。

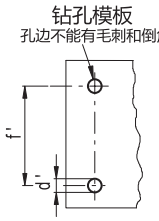


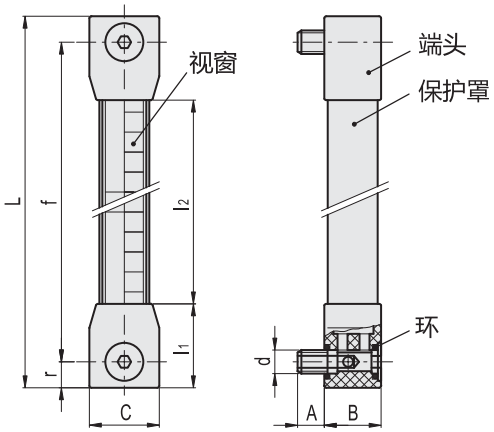


| 代码 | 说明 | f | d | A | B | C | L | l1 | l2 | r | d'-0.2 | f'±0.2 | C# [Nm] | ⚖ |
|---|---|---|---|---|---|---|---|---|---|---|---|---|---|---|
| 111211 | HCL-300-M12 | 300 | M12 | 13.5 | 28.5 | 35 | 326 | 42 | 242 | 13 | 12.5 | 300 | 15 | 227 |
| 111221 | HCL-400-M12 | 400 | M12 | 13.5 | 28.5 | 35 | 426 | 42 | 342 | 13 | 12.5 | 400 | 15 | 268 |
| 111231 | HCL-500-M12 | 500 | M12 | 13.5 | 28.5 | 35 | 526 | 42 | 442 | 13 | 12.5 | 500 | 15 | 306 |

# 最大拧紧扭矩。



ELESA 和 GANTER 依法保留所有权利。
复制我方图纸时需始终提及来源。

# 有效保护簧片开关的警示

簧片开关的电气特性，参见描述列表，由制造商提供。对于簧片开关的连接，建议特别注意簧片开关所要连接的载荷类型。对于自然电感，电容或电灯负载可能在工作时产生电涌。这种电涌会损坏簧片开关或严重减少工作寿命。

**电感载荷**

在簧片开关用于引导电感载荷，如在发动机和电磁阀上，簧片开关断开时电荷内积蓄的能量可能导致反向电压。电压取决于电感值。下面的电路在以下所述情况发生时提供保护。

存在持续电压的情况下，引入一枚二极管与带有载荷的两极并联，足以避免损坏簧片开关。

交流电压情况下，可采用一个电阻和一个电容与簧片开关并联。电阻值和电容值由以下公式导出。

可能的替代解决方法为采用变阻器与载荷并联。

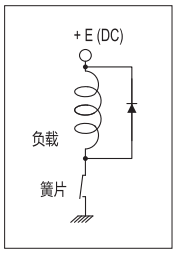


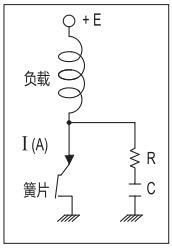


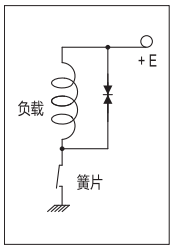


$$C\,[\mu F] = \frac{I^2}{10}$$

$$R\,[\Omega] = \frac{E}{10 \cdot I\,(1 + \frac{E}{50})}$$

**电灯负载**

在钨丝灯的情况下，关闭电灯（冷灯丝）时，灯丝电阻比打开电灯（热灯丝）时小十倍。簧片接通，电灯打开之后，短时启动电流比稳定状态下的循环电流强十倍。这种电流会损坏簧片触点或危害其寿命。在此情况下，解决方法是引入一枚电阻与簧片开关串联，从而削减电流最大值，或者一枚电阻与簧片开关并联，在不致电灯打开的情况下，保持灯丝的热量（通过增加电阻）。

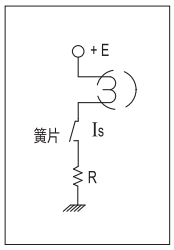


R = 保护电阻
它必须正确选择以确保
Is < 0.5 A

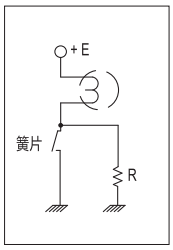


$$R < \frac{\text{灯丝电阻}}{3}$$

**电容负载**

在电容器于闭合电路中，与簧片开关串联或并联的场合，电容器充放电时其内流动的启动电流，会导致簧片触点的性能减退。此种情况下，最为简便以及比较有效的解决方法是，设置一枚电阻与簧片开关串联，或者，概括来说，设定一个适宜的电阻，以削减充放电电流的最大值。
这里有两个电路示例，其中能量积蓄而成的电容负载“C”，产生的冲击电流通过簧片触点释放。使用适宜的已校准电阻减小了这些电流的值，并保持了簧片触点的工作寿命。

不带保护的电路

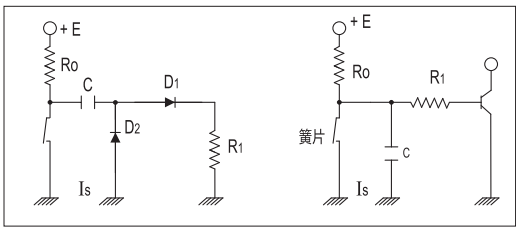


带保护的电路

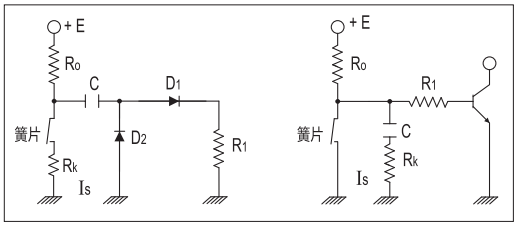


Rk 是限制浪涌的电阻
Rk电阻值取决于电路的电气配置。
原则上：

$$Is = \frac{V\ \text{存储在负载中}}{kR\ [K\Omega]} < 0{,}1\ A$$

**接线电容**

在簧片开关通过电缆，长距离连接载荷的情况下，电缆造成的静态电容将会影响簧片开关。尽管这种影响取决于所采用电缆的类型，在电缆长度超过50米时，建议仍需采取保护，以确保簧片开关更长的工作寿命。在此情况下，可用一枚电感器与簧片开关串联，或插入一枚小型电阻（电阻限制在10至500 ohms）。

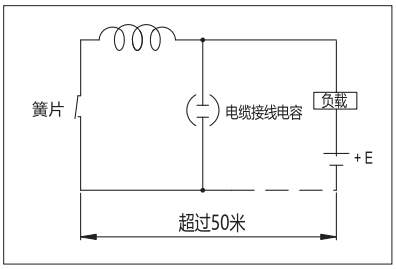




ELESA 和 GANTER 依法保留所有权利。
复制我方图纸时需始终提及来源。

# HCX-ST

RoHS PA-T IP65 +90° -30°

## 柱式液位指示器

**带最高温度电子传感器，高科技聚合体**

**材料**
透明聚酰胺基 (PA-T) 高科技聚合体。抗冲击、耐溶剂、含添加剂的机油、脂族和芳香烃、汽油、石脑油和磷酸酯。
避免与酒精或含酒精的洗涤剂接触。

**螺丝，螺母和垫圈**
镀锌钢。

**密封垫圈**
NBR 合成橡胶O形环。
建议密封环贴合面的粗糙度应为Ra = 3 µm。

**最高温度电子传感器 (80°C)**
带内置传感器的镀锌螺丝。
干预温度为80°C。
正确安装 (参加页 1777).

**可旋转双针接头**
内置电缆接头和触点固定座。前方或侧方输入（左侧或右侧）可有效抵御喷射水流 (IP 65防护等级，基于 EN 60529 表 参见页 A23) 如安装时进行必要调整，防护效果还能进一步提高。带有NBR合成橡胶垫圈。

**反差屏**
白色喷涂铝。固定卡子设置在适当的外部尾槽中，可防止屏幕直接接触液体。
可在安装前取下，以在所需位置设置标志和文字。例如，MAX-MIN（最大-最小）。

**标准型号**
- **HCX-ST-NO**: 带常开电触点。
- **HCX-ST-NC**: 带常闭电触点。

**安装**
当不能从容器内部安装或壁厚不够无法安装时，可用螺钉一起使用　快装套件 (参见页 1768).

**最高连续工作温度**
90°C (含油)。

**按需提供的特殊型号**
- 带高科技聚合体保护框架的液位指示器。
- 用于酒精或热水的液位指示器。
- 抗紫外线透明科技聚合体指示器。
- 预设温度均为80°C的温度传感器。
- 带两个红色球形浮子的指示器。

ELESA Original design

**特征及性能**
当温度达到默认温度 (80°C) 时，此柱水位指示器会产生电信号。
通过超声波焊接装配，以确保绝对密封。
即使从侧面也可保证最高液位的可视度
可视液位和温度读数由于透镜效应被放大。

**技术参数**
在23°C的温度下，对CB68型液压系统的矿物油进行实验室试验（根据ISO3498），该产品焊接处可承受的压力最大值如下：18 bar (HCX.127-ST) 12 bar (HCX.254-ST)。
需接触其它液体或需在不同的压力和温度下使用指示器，请联系ELESA技术部。
在任何情况下，均建议根据实际工作情况验证产品的适用性。





elesa+Ganter

ELESA 和 GANTER 依法保留所有权利。
复制我方图纸时需始终提及来源。

# HCX-ST | 柱式液位指示器

**功能**
- HCX-ST-NO 带常开电触点。
电子温度传感器：温度达到预设值（80°C）时，电路关闭。
- HCX-ST-NC 带常闭电触点。
电子温度传感器：温度达到预设值（80°C）时，电路开启。

**双针接头安装说明**
1. 拧松底部固定螺钉，取下传感器托架，拧开电缆护座，将接头从托架上取下。
2. 将两极电缆滑入接头（标准接头），并将电线连至相应接头支架的nr.1和nr.2端子。
3. 将接触支座压入所需位置的接触接头，完成安装。
4. 用轴向固定螺钉将接头固定在传感器托架上，随后拧紧电缆护座。

| 电气特性 | 最高传感器温度 | |
|---|---|---|
| 供给电压 | AC/DC | |
| 电触点 | NO常开<br>NC常闭 | |
| 电压<br>最大电流 | 250 Vac - 10 A | 电阻负载 |
| | 48 Vdc - 5 A | |
| 电缆接头 | Pg 7 (用于连套直径为Ø 6 或 7 mm的电缆) | |
| 导体截面 | Max 1.5 mm² | |

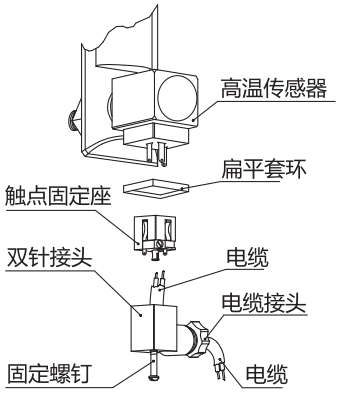


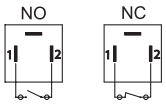


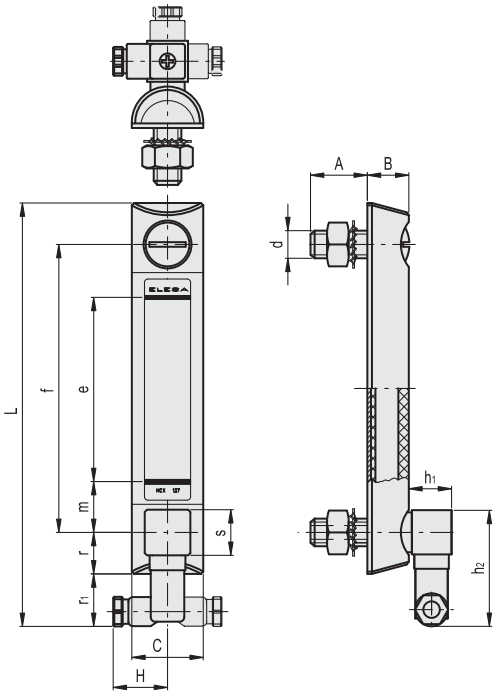


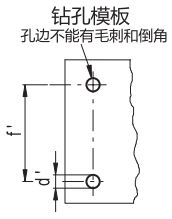


| 代码 | 说明 | f | d | A | B | C | H | L | e | h1 | h2 | m | r | r1 | s | d'-0.2 | f'±0.2 | C# [Nm] | ⚖ |
|---|---|---|---|---|---|---|---|---|---|---|---|---|---|---|---|---|---|---|---|
| 11161 | HCX.127-ST-NO-M12 | 127 | M12 | 23 | 18 | 31 | 27 | 187 | 80 | 21 | 54 | 23 | 17 | 26 | 22 | 12.5 | 127 | 12 | 220 |
| 11162 | HCX.127-ST-NC-M12 | 127 | M12 | 23 | 18 | 31 | 27 | 187 | 80 | 21 | 54 | 23 | 17 | 26 | 22 | 12.5 | 127 | 12 | 220 |
| 11171 | HCX.254-ST-NO-M12 | 254 | M12 | 21 | 18 | 35 | 27 | 315 | 203 | 21 | 54 | 26 | 18.5 | 24 | 22 | 12.5 | 254 | 10 | 265 |
| 11172 | HCX.254-ST-NC-M12 | 254 | M12 | 21 | 18 | 35 | 27 | 315 | 203 | 21 | 54 | 26 | 18.5 | 24 | 22 | 12.5 | 254 | 10 | 265 |

**#** 最大拧紧扭矩。

ELESA 和 GANTER 依法保留所有权利。
复制我方图纸时需始终提及来源。

# HCX-STL

RoHS PA-T IP65 +90° -30°

## 柱式液位指示器

**带电子温度探针，高科技聚合体**

**材料**
透明聚酰胺基 (PA-T) 高科技聚合体。抗冲击、耐溶剂、含添加剂的机油、脂族和芳香烃、汽油、石脑油和磷酸酯。
避免与酒精或含酒精的洗涤剂接触。

**螺丝，螺母和垫圈**
镀锌钢。

**密封垫圈**
NBR 合成橡胶O形环。
建议密封环贴合面的粗糙度应为Ra = 3 µm。

**温度电探头**
镀锌钢螺钉内置探针。探针由铂电阻制定，可根据温度变换自身的欧姆电阻。
正确安装 (参见页 1777).

**可旋转双针接头**
内置电缆接头和触点固定座。前方或侧方输入 (左侧或右侧) 可有效抵御喷射水流 (IP 65防护等级，基于 EN 60529 表 页 A23) 如安装时进行必要调整，防护效果还能进一步提高。带有NBR合成橡胶垫圈。

**反差屏**
白色喷涂铝。固定卡子设置在适当的外部尾槽中，可防止屏幕直接接触液体。
可在安装前取下，以在所需位置设置标志和文字。例如，MAX-MIN (最大-最小)。

**安装**
当不能从容器内部安装或壁厚不够无法安装时，可用螺钉一起使用 快装套件 (参见页 1768).

**最高连续工作温度**
90°C (含油)。

**特征及性能**
该列液位指示器产生油温的模拟电信号。
通过超声波焊接装配，以确保绝对密封。
即使从侧面也可保证最高液位的可视度
可视液位和温度读数由于透镜效应被放大。

**技术参数**
在23°C下，用CB68型液压系统的矿物油在实验室进行一定时间的测试 (根据ISO3498)，该产品焊接处可承受的压力最大值如下：18bar (HCX.127-STL)和12bar(HCX.254-STL)。
需接触其它液体或需在不同的压力和温度下使用指示器，请联系ELESA技术部。
在任何情况下，均建议根据实际工作情况验证产品的适用性。

**按需提供的特殊型号**
- 用于酒精或热水的液位指示器。
- 抗紫外线透明科技聚合体指示器。
- 带两个红色球形浮子的指示器。

ELESA Original design

**双针接头安装说明**
1. 拧松底部固定螺钉，取下传感器托架，拧开电缆护座，将接头从托架上取下。
2. 将两极电缆滑入接头 (标准接头)，并将电线连至相应接头支架的nr.1和nr.2端子。
3. 将接触支座压入所需位置的接触接头，完成安装。
4. 用轴向固定螺钉将接头固定在传感器托架上，随后拧紧电缆护座。

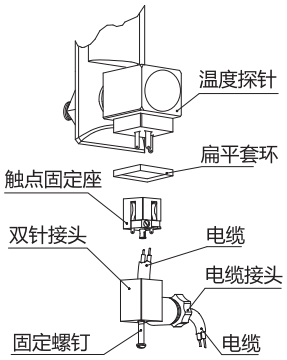






ELESA 和 GANTER 依法保留所有权利。
复制我方图纸时需始终提及来源。

# HCX-STL | 柱式液位指示器

**电子温度探针的功能**

温度传感器的工作原理是测量铂元件的电阻变化：100 ohm = 0°C,138.4 ohm = 100°C。
在较小的温度范围内，温度 (T) 与电阻 (R) 间的函数近似于直线：例如，假设0°C至100°C的温度范围内为直线，则50°C时的误差为0.4°C。
为精确测量，须将电阻设为直线，以给出准确温度。国际温度标准 (ITS-90) 是对电阻与温度间函数的最新定义。图示为直接测定触头电阻值的电阻与温度间的函数，该函数通过实验室试验测得。
我们建议设置补偿热耗散及电缆电阻的系统
温度变化1°C，电阻将变化0.384ohm，因此，测量电阻时，即便是出现小误差，也可能导致温度测量上的大误差。
由于信号电平较低，须保持所有线缆远离电缆、电动机、开关装置及其它可能发出电噪声的装置。使用一端带屏蔽装置的屏蔽电缆，可减少干扰。
所用电缆较长时，须检查测量装置是否能控制该电缆的电阻。

电阻/温度换算示意图

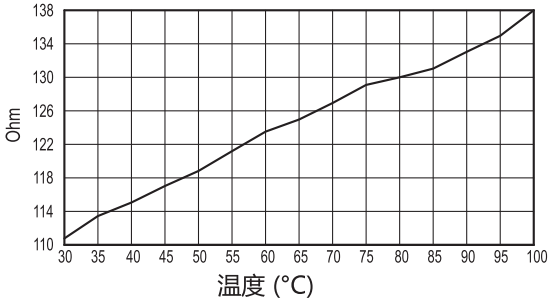


| 电气特性 | 温度探针 |
|---|---|
| 供给电压 | AC/DC |
| 最大电流 | 2 mA |
| 电缆接头 | Pg 7 (用于连套直径为Ø 6 或 7 mm的电缆) |
| 导体截面 | Max 1.5 mm² |

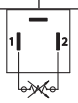


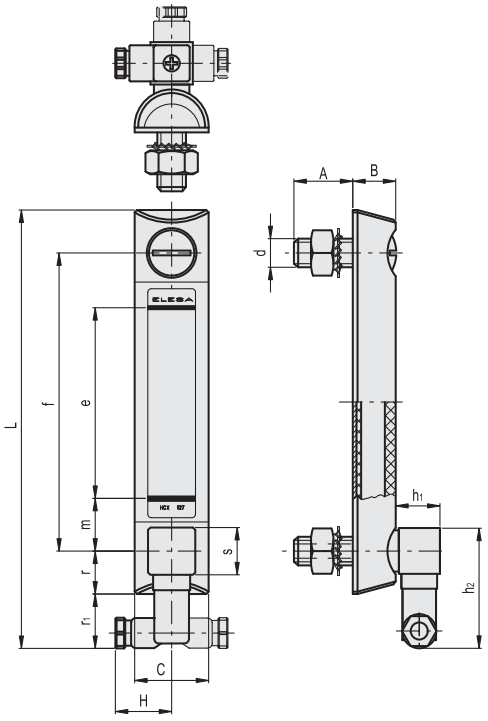


钻孔模板
孔边不能有毛刺和倒角

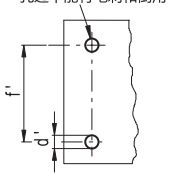


| 代码 | 说明 | f | d | A | B | C | H | L | e | h1 | h2 | m | r | r1 | s | d'-0,2 | f'±0,2 | C# [Nm] | ⚖ |
|---|---|---|---|---|---|---|---|---|---|---|---|---|---|---|---|---|---|---|---|
| 11166 | HCX.127-STL-M12 | 127 | M12 | 23 | 18 | 31 | 27 | 187 | 80 | 21 | 54 | 23 | 17 | 26 | 22 | 12.5 | 127 | 12 | 220 |
| 11176 | HCX.254-STL-M12 | 254 | M12 | 21 | 18 | 35 | 27 | 315 | 203 | 21 | 54 | 26 | 18.5 | 24 | 22 | 12.5 | 254 | 10 | 265 |

**#** 最大拧紧扭矩。

ELESA 和 GANTER 依法保留所有权利。
复制我方图纸时需始终提及来源。

# HCX-E

RoHS IP65 PA-T PA +90° -30°



## 柱式液位指示器

**电控最低液位传感器，高科技聚合体**

**材料**
透明聚酰胺基（PA-T）高科技聚合体。抗冲击、耐溶剂、含添加剂的机油、脂族和芳香烃、汽油、石脑油和磷酸酯。

**螺丝，螺母和垫圈**
镀锌钢。

**密封垫圈**
NBR 合成橡胶O形环。
建议密封环贴合面的粗糙度应为Ra = 3 µm。

**浮子**
聚酰胺基（PA）膨胀高科技聚合体，黑色，在油位降至最低时，用以激活电触头的磁性元件；警报阈装在距下部螺母中心约50mm处（根据ISO3498，在23°C下有CB68型矿物油）。

**传感器托架**
聚丙烯基(PP)高科技聚合体，黑色，防水，内置继电器（簧片）通过两根导线与双触点接头相连。
正确安装 (参见页 1777).

**可旋转双针接头**
内置电缆接头和触点固定座。前方或侧方输入（左侧或右侧）可有效抵御喷射水流（IP 65防护等级，基于 EN 60529 表 参见页 A23）。

反差屏
白色喷涂铝。固定卡子设置在适当的外部尾槽中，可防止屏幕直接接触液体。
可在安装前取下，以在所需位置设置标志和文字。例如，MAX-MIN（最大-最小）。

**标准型号**
- **HCX-E-NO**: 到达最低液位时，电路关闭。
- **HCX-E-NC**: 到达最低液位时，电路开启。

**安装**
当不能从容器内部安装或壁厚不够无法安装时，可用螺钉一起使用　快装套件 (参见页 1768).

**最高连续工作温度**
90°C (含油)。

**特征及性能**
HCX-E　柱式液位指示器除可实现可视控制外，此类柱式液位指示器还可在油面降至最低时发出电信号。
通过超声波焊接装配，以确保绝对密封。
即使从侧面也可保证最高液位的可视度。
可视液位和温度读数由于透镜效应被放大。

**技术参数**
在使用CB68矿物油（根据ISO 3498）在23°C下进行有限时间段的实验室测试中，焊接高达13巴。
需接触其它液体或需在不同的压力和温度下使用指示器，请联系ELESA技术部。
在任何情况下，均建议根据实际工作情况验证产品的适用性。

ELESA Original design

**按需提供的特殊型号**
- 与含酒精的液体一起使用的液位指示器。
- 抗紫外线透明科技聚合体指示器。

**双针接头安装说明**
1. 拧松底部固定螺钉，取下传感器托架，拧开电缆护座，将接头从托架上取下。
2. 将两极电缆滑入接头（标准接头），并将电线连至相应接头支架的nr.1和nr.2端子。
3. 将接触支座压入所需位置的接触接头，完成安装。
4. 用轴向固定螺钉将接头固定在传感器托架上，随后拧紧电缆护座。

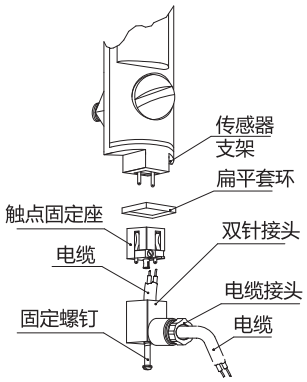




elesa+Ganter

ELESA 和 GANTER 依法保留所有权利。
复制我方图纸时需始终提及来源。

# HCX-E

## 柱式液位指示器

**最低液位电子传感器的功能**
- HCX-E-NO: 到达最低液位时，电路关闭。
- HCX-E-NC: 到达最低液位时，电路开启。

| 电气特性 | 最低液位传感器 |
|---|---|
| 供给电压 | AC/DC |
| 电触点 | NO常开<br>NC常闭 |
| 最高应用电压 | NO: 150 Vac, 100 Vdc<br>NC: 150Vac, 150 Vdc |
| 最大切换电流 | 1 A |
| 最大电流 | NO: 1A<br>NC: 2A |
| 最大开关功率 | NO: 10 Va<br>NC: 20 Va |
| 电缆接头 | Pg 7 (用于连套直径为Ø 6 或 7 mm的电缆) |
| 导体截面 | Max. 1.5 $mm^2$ |
| 勿将此指示器靠近磁场安装 | |

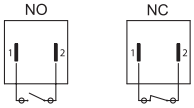


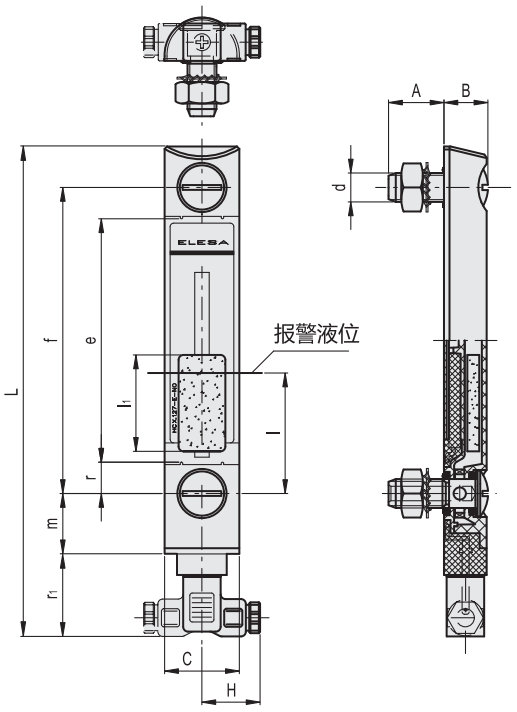


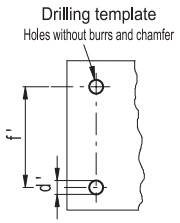


| 代码 | 说明 | f | d | A | B | C | H | L | e | l | l1 | m | r | r1 | d'-0.2 | f'±0.2 | C# [Nm] | ⚖ |
|---|---|---|---|---|---|---|---|---|---|---|---|---|---|---|---|---|---|---|
| 11141 | HCX.127-E-NO-M12 | 127 | M12 | 23 | 20 | 32 | 26 | 202 | 101 | 50 | 40 | 25 | 13 | 32.5 | 12.5 | 127 | 12 | 150 |
| 11142 | HCX.127-E-NC-M12 | 127 | M12 | 23 | 20 | 32 | 26 | 202 | 101 | 50 | 40 | 25 | 13 | 32.5 | 12.5 | 127 | 12 | 150 |
| 11145 | HCX.254-E-NO-M12 | 254 | M12 | 23 | 20 | 31 | 25 | 328 | 228 | 50 | 40 | 25 | 13 | 32.5 | 12.5 | 254 | 12 | 177 |
| 11146 | HCX.254-E-NC-M12 | 254 | M12 | 23 | 20 | 31 | 25 | 328 | 228 | 50 | 40 | 25 | 13 | 32.5 | 12.5 | 254 | 12 | 177 |

**#** 最大拧紧扭矩。

ELESA 和 GANTER 依法保留所有权利。
复制我方图纸时需始终提及来源。

# HCX-E-ST

RoHS IP65 PA-T PA +90° -30°



## 柱式液位指示器

**带电控最低液位和最高温度传感器，高科技聚合体**

**材料**
透明聚酰胺基(PA-T)高科技聚合体。抗冲击、耐溶剂、含添加剂的机油、脂族和芳香烃、汽油、石脑油和磷酸酯。
避免与酒精或含酒精的洗涤剂接触。

**螺丝，螺母和垫圈**
镀锌钢。

**密封垫圈**
NBR 合成橡胶O形环。
建议密封环贴合面的粗糙度应为Ra = 3 µm。

**浮子**
聚酰胺基(PA)膨胀高科技聚合体，黑色，在油位降至最低时，用以激活电触头的磁性元件；警报阈装在距下部螺母中心约50mm处(根据ISO3498，在23°C下有CB68型矿物油)。

**传感器托架**
聚丙烯基(PP)高科技聚合体，黑色，防水，内置继电器(簧片)通过两根导线与双触点接头相连。
正确安装 (参见页 1777).

**最高温度电子传感器 (80°C)**
带内置傳感器的镀锌螺丝。
干预温度为80°C。

**可旋转双针接头**
内置电缆接头和触点固定座。前方或侧方输入(左侧或右侧)可有效抵御喷射水流(IP 65防护等级，基于 EN 60529 表 页 A23) 如安装时进行必要调整，防护效果还能进一步提高。带有NBR合成橡胶垫圈。

**反差屏**
白色喷涂铝。固定卡子设置在适当的外部尾槽中，可防止屏幕直接接触液体。
可在安装前取下，以在所需位置设置标志和文字。例如，MAX-MIN(最大-最小)。

**标准型号**
- **HCX-E-ST-NO**: 带常开电触点。
- **HCX-E-ST-NC**: 带常闭电触点。

**安装**
当不能从容器内部安装或壁厚不够无法安装时，可用螺钉一起使用 快装套件 (参见页 1768).

**最高连续工作温度**
90°C (含油)。

**按需提供的特殊型号**
- 与含酒精的液体一起使用的液位指示器。
- 抗紫外线透明科技聚合体指示器。
- 预设温度均为80°C的温度传感器。

ELESA Original design

**特征及性能**
此类柱式油位指示器可发出两种电信号：一种为油面降至最低时发出的信号，另一种为温度达到预设值(80°C)时发出的信号。

**技术参数**
在使用CB68矿物油(根据ISO 3498)在23°C下进行有限时间段的实验室测试中，焊接高达13巴。
需接触其它液体或需在不同的压力和温度下使用指示器，请联系ELESA技术部。
在任何情况下，均建议根据实际工作情况验证产品的适用性。

**双针接头安装说明**
1. 拧松底部固定螺钉，取下传感器托架，拧开电缆护座，将接头从托架上取下。
2. 将两极电缆滑入接头(标准接头)，并将电线连至相应接头支架的nr.1和nr.2端子。
3. 将接触支座压入所需位置的接触接头，完成安装。
4. 用轴向固定螺钉将接头固定在传感器托架上，随后拧紧电缆护座。

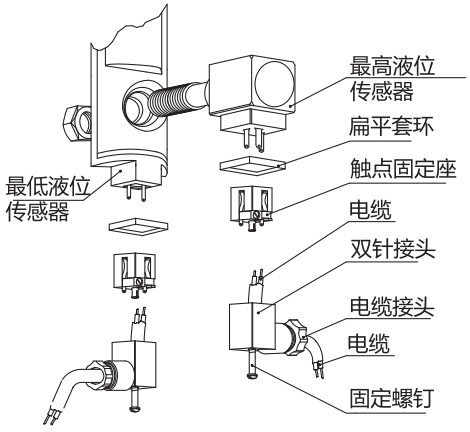




elesa+Ganter

ELESA 和 GANTER 依法保留所有权利。
复制我方图纸时需始终提及来源。

# HCX-E-ST | 柱式液位指示器

**电传感器的功能**
- HCX-ST-NO 带常开电触点。
最低液位电子传感器：降至最低液位时，电路关闭。
最高温度电传感器：达到80°C的预设温度时，电路闭合。
- HCX-E-ST-NC带常闭电触头。
电控最低液位传感器：降至最低液位时，电路开启。
最高温度电传感器：达到80°C的预设温度时，电路开启。

| 电气特性 | 最高传感器温度 | |
|---|---|---|
| 供给电压 | AC/DC | |
| 电触点 | NO常开<br>NC常闭 | |
| 电压<br>最大电流 | 250 Vac - 10 A | 电阻负载 |
| | 48 Vdc - 5 A | |
| 电缆接头 | Pg 7 (用于连套直径为Ø 6 或 7 mm的电缆) | |
| 导体截面 | Max. 1.5 $mm^2$ | |
| 勿将此指示器靠近磁场安装 | | |

| 电气特性 | 最低液位传感器 |
|---|---|
| 供给电压 | AC/DC |
| 电触点 | NO常开<br>NC常闭 |
| 最高应用电压 | NO: 150 Vac, 100 Vdc<br>NC: 150Vac, 150 Vdc |
| 最大切换电流 | 1 A |
| 最大电流 | NO: 1A<br>NC: 2A |
| 最大开关功率 | NO: 10 Va<br>NC: 20 Va |
| 电缆接头 | Pg 7 (用于连套直径为Ø 6 或 7 mm的电缆) |
| 导体截面 | Max. 1.5 $mm^2$ |
| 勿将此指示器靠近磁场安装 | |

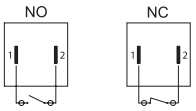


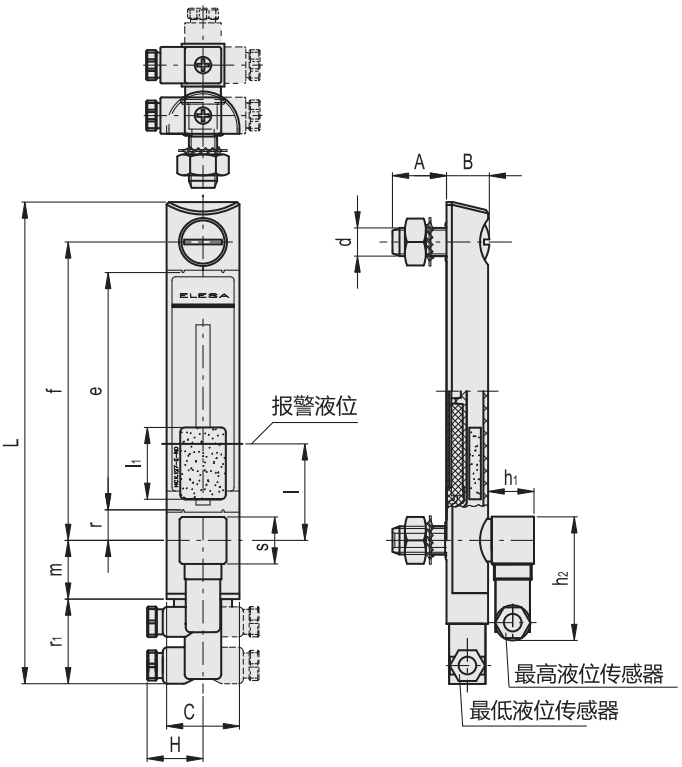


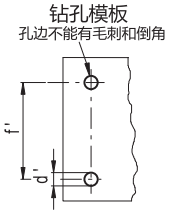


| 代码 | 说明 | f | d | A | B | C | H | L | e | h1 | h2 | l | l1 | m | r | r1 | s | d'-0.2 | f'±0.2 | C# [Nm] | ⚖ |
|---|---|---|---|---|---|---|---|---|---|---|---|---|---|---|---|---|---|---|---|---|---|
| 11151 | HCX.127-E-ST-NO-M12 | 127 | M12 | 23 | 20 | 31.5 | 25 | 202 | 101 | 21 | 54 | 50 | 40 | 25 | 13 | 32.5 | 22 | 12.5 | 127 | 12 | 235 |
| 11152 | HCX.127-E-ST-NC-M12 | 127 | M12 | 23 | 20 | 31.5 | 25 | 202 | 101 | 21 | 54 | 50 | 40 | 25 | 13 | 32.5 | 22 | 12.5 | 127 | 12 | 235 |
| 11153 | HCX.254-E-ST-NO-M12 | 254 | M12 | 23 | 20 | 31 | 25 | 328 | 228 | 21 | 54 | 50 | 40 | 25 | 13 | 32.5 | 22 | 12.5 | 254 | 12 | 262 |
| 11154 | HCX.254-E-ST-NC-M12 | 254 | M12 | 23 | 20 | 31 | 25 | 328 | 228 | 21 | 54 | 50 | 40 | 25 | 13 | 32.5 | 22 | 12.5 | 254 | 12 | 262 |

**#** 最大拧紧扭矩。



ELESA 和 GANTER 依法保留所有权利。
复制我方图纸时需始终提及来源。

# HCX-E-STL

RoHS IP65 PA-T PA +90° -30°

## 柱式液位指示器

**带最低液位和最高最高温度电子传感器，高科技聚合体**

**材料**
透明聚酰胺基（PA-T）高科技聚合体。抗冲击、耐溶剂、含添加剂的机油、脂族和芳香烃、汽油、石脑油和磷酸酯。
避免与酒精或含酒精的洗涤剂接触。

**螺丝，螺母和垫圈**
镀锌钢。

**密封垫圈**
NBR 合成橡胶O形环。
建议密封环贴合面的粗糙度应为Ra = 3 µm。

**浮子**
聚酰胺基（PA）膨胀高科技聚合体，黑色，带在油位降至最低时，用以激活电触头的磁性元件；警报阈装在距下部螺母中心约50mm处（根据ISO3498，在23°C下有CB68型矿物油）。

**传感器托架**
聚丙烯基(PP)高科技聚合体，黑色，防水，内置继电器（簧片）通过两根导线与双触点接头相连。
正确安装 (参见页 1777).

**温度電探頭**
镀锌钢螺钉内置探针。探针由铂电阻制定，可根据温度变换自身的欧姆电阻。

**可旋转双针接头**
内置电缆接头和触点固定座。前方或侧方输入（左侧或右侧）可有效抵御喷射水流（IP 65防护等级，基于 EN 60529 表 页 A23 如安装时进行必要调整，防护效果还能进一步提高。带有NBR合成橡胶垫圈。

**反差屏**
白色喷涂铝。固定卡子设置在适当的外部尾槽中，可防止屏幕直接接触液体。
可在安装前取下，以在所需位置设置标志和文字。例如，MAX-MIN（最大-最小）。

**标准型号**
- **HCX-E-STL-NO**: 带常开电触点。
- **HCX-E-STL-NC**: 带常闭电触点。

**安装**
当不能从容器内部安装或壁厚不够无法安装时，可用螺钉一起使用 快装套件 (参见页 1768).

**最高连续工作温度**
90°C (含油)。

**按需提供的特殊型号**
抗紫外线透明科技聚合体指示器。

ELESA Original design

**最低液位电子传感器的功能**
- HCX-E-STL-NO: 降至最低液位时，电路关闭。
- HCX-E-STL-NC: 降至最低液位时，电路开启。

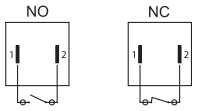


| 电气特性 | 最低液位传感器 |
|---|---|
| 供给电压 | AC/DC |
| 电触点 | NO常开<br>NC常闭 |
| 最高应用电压 | NO: 150 Vac, 100 Vdc<br>NC: 150 Vac, 150 Vdc |
| 最大切换电流 | 1 A |
| 最大电流 | NO: 1A<br>NC: 2A |
| 最大开关功率 | NO: 10 Va<br>NC: 20 Va |
| 电缆接头 | Pg 7 (用于连套直径为Ø 6 或 7 mm的电缆) |
| 导体截面 | Max. 1.5 $mm^2$ |
| 勿将此指示器靠近磁场安装 | |

| 电气特性 | 温度探针 |
|---|---|
| 供给电压 | DC |
| 最大电流 | 2 mA |
| 电缆接头 | Pg 7 (用于连套直径为Ø 6 或 7 mm的电缆) |
| 导体截面 | Max. 1.5 $mm^2$ |





elesa+Ganter


ELESA 和 GANTER 依法保留所有权利。
复制我方图纸时需始终提及来源。

# HCX-E-STL | 柱式液位指示器

**电子温度探针的功能**

温度传感器的工作原理是测量铂元件的电阻变化：100 ohm = 0°C,138.4 ohm = 100°C。
在较小的温度范围内，温度（T）与电阻（R）间的函数近似于直线：例如，假设0°C至100°C的温度范围内为直线，则50°C时的误差为0.4°C。
为精确测量，须将电阻设为直线，以给出准确温度。国际温度标准（ITS-90）是对电阻与温度间函数的最新定义。图示为直接测定触头电阻值的电阻与温度间的函数，该函数通过实验室试验测得。
我们建议设置补偿热耗散及电缆电阻的系统
温度变化1°C，电阻将变化0.384ohm，因此，测量电阻时，即便是出现小误差，也可能导致温度测量上的大误差。
由于信号电平较低，须保持所有线缆远离电缆、电动机、开关装置及其它可能发出电噪声的装置。使用一端带屏蔽装置的屏蔽电缆，可减少干扰。
所用电缆较长时，须检查测量装置是否能控制该电缆的电阻。

**双针接头安装说明**

1. 拧松底部固定螺钉，取下传感器托架，拧开电缆护座，将接头从托架上取下。
2. 将两极电缆滑入接头（标准接头），并将电线连至相应接头支架的nr.1和nr.2端子。
3. 将接触支座压入所需位置的接触接头，完成安装。
4. 用轴向固定螺钉将接头固定在传感器托架上，随后拧紧电缆护座。

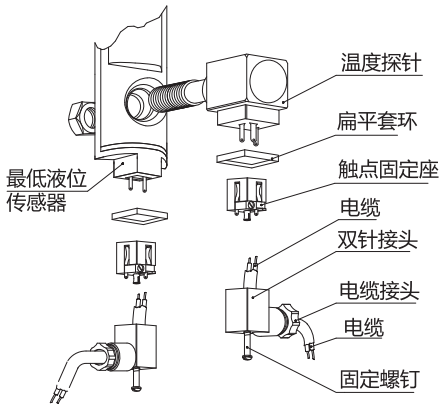


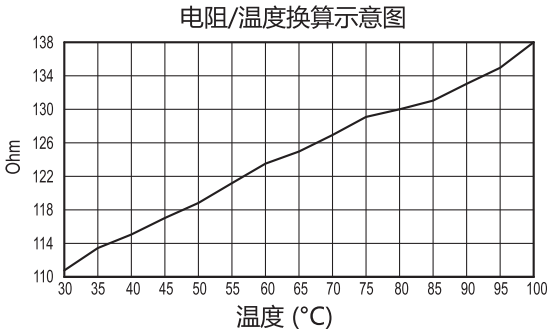


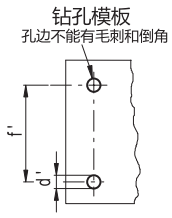


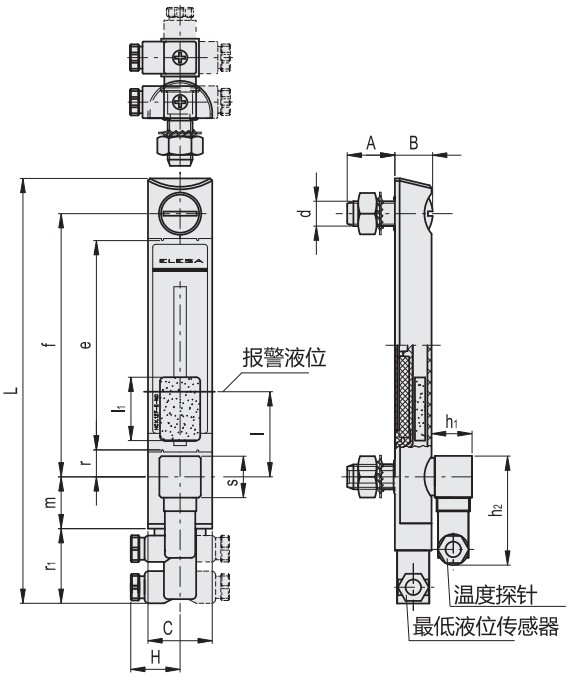


| 代码 | 说明 | f | d | A | B | C | H | L | e | h1 | h2 | l | l1 | m | r | r1 | s | d'-0.2 | f'±0.2 | C# [Nm] | ⚖ |
|---|---|---|---|---|---|---|---|---|---|---|---|---|---|---|---|---|---|---|---|---|---|
| 11156 | HCX.127-E-STL-NO-M12 | 127 | M12 | 23 | 20 | 31.5 | 25 | 202 | 101 | 21 | 54 | 50 | 40 | 25 | 13 | 32.5 | 22 | 12.5 | 127 | 12 | 236 |
| 11157 | HCX.127-E-STL-NC-M12 | 127 | M12 | 23 | 20 | 31.5 | 25 | 202 | 101 | 21 | 54 | 50 | 40 | 25 | 13 | 32.5 | 22 | 12.5 | 127 | 12 | 236 |
| 11158 | HCX.254-E-STL-NO-M12 | 254 | M12 | 23 | 20 | 31 | 25 | 328 | 228 | 21 | 54 | 50 | 40 | 25 | 13 | 32.5 | 22 | 12.5 | 254 | 12 | 263 |
| 11159 | HCX.254-E-STL-NC-M12 | 254 | M12 | 23 | 20 | 31 | 25 | 328 | 228 | 21 | 54 | 50 | 40 | 25 | 13 | 32.5 | 22 | 12.5 | 254 | 12 | 263 |

**#** 最大拧紧扭矩。

ELESA 和 GANTER 依法保留所有权利。
复制我方图纸时需始终提及来源。

# HCV-ST

RoHS IP65 PA-T PA +90° -30°

## 柱式液位指示器

**带最高温度传感器**

**材料**
透明聚酰胺基 (PA-T) 高科技聚合体。抗冲击、耐溶剂、含添加剂的机油、脂族和芳香烃、汽油、石脑油和磷酸酯。
避免与酒精或含酒精的洗涤剂接触。

**螺丝, 螺母和垫圈**
镀锌钢。

**密封垫圈**
阶梯状封条用于密封容器壁,螺钉头部下衬NBR合成橡胶O形环。
建议密封环贴合面的粗糙度应为Ra = 3 µm。

**传感器托架**
玻璃纤维加固聚酰胺基 (PA) 高科技聚合体、黑色, 带最高传感器温度 (80°C)。
正确安装 (参见页 1777).

**旋转接头**
内置电缆接头和触点固定座。前部或轴向输出 (上部或下部) 溅水防护(保护等级为IP65级, 参见表 EN 60529 表 参见页 A23)。

**反差屏**
白色喷涂铝。固定卡子设置在适当的外部尾槽中, 可防止屏幕直接接触液体。
可在安装前取下, 以在所需位置设置标志和文字。例如, MAX-MIN (最大-最小) 。

**标准型号**
- **HCV-ST-NO**: 带常开电触点(NO)
- **HCV-ST-NC**: 带常闭电触点(NC)。

**最高连续工作温度**
90°C (含油)。

**特征及性能**
HCV-ST 柱式液位指示器除可实现可视控制外, 可在预设温度达到预设值 (80°C) 时发出电信号。
通过超声波焊接装配, 以确保绝对密封。
即使从侧面也可保证最高液位的可视度
透镜更有利于观察液位

**技术参数**
在23°C的温度下, 对CB68型液压系统的矿物油进行实验室试验 (根据ISO3498), 该产品焊接处可承受的压力最大值如下:18 bar ( HCZ.127 ) 12 bar (HCZ.254)。
需接触其它液体或需在不同的压力和温度下使用指示器, 请联系ELESA技术部。
在任何情况下, 均建议根据实际工作情况验证产品的适用性。

**按需提供的特殊型号**
- 带不锈钢螺钉、螺母、垫圈的液位指示器。
- 与含酒精的液体一起使用的液位指示器。
- 抗UV透明科技聚合体液位指示器
- 带70°C 或 90°C 电触头的最高温度电传感器。

ELESA Original design

**接头安装说明**
1. 拧松传感器上的固定螺钉, 取下传感器托架, 拧开电缆护座, 将接头从托架上取下。
2. 将电缆滑入接头 (标准接头) , 并将电线连至相应接头支架的3端子。
3. 将接触支座压入所需位置的接触接头, 完成安装。
4. 用轴向固定螺钉将接头固定在传感器托架上, 随后拧紧电缆护座。

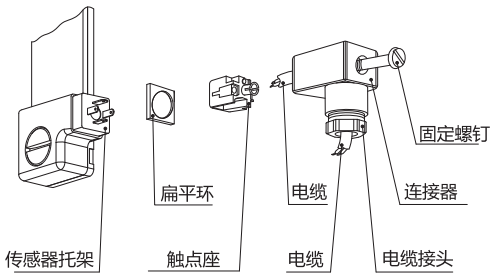






ELESA 和 GANTER 依法保留所有权利。
复制我方图纸时需始终提及来源。

# HCV-ST

## 柱式液位指示器

**最高温度传感器的功能**

- HCV-ST-NO: 电触点在达到最低液位时关闭/或温度达到预设值(80°C)时。
- HCV-ST-NC: 电触点在达到最低液位时关闭/或温度达到预设值(80°C)时。

| 电气特性 | 最高传感器温度 | |
|---|---|---|
| 供给电压 | AC/DC | |
| 电触点 | NO常开<br>NC常闭 | |
| 电压<br>最大电流 | 250 Vac - 2 A | 电阻负载 |
| | 115 Vac- 3A | |
| | 24 Vdc - 3 A | |
| | 12 Vdc - 4 A | |
| 最小电流 | 50 mA | |
| 电缆接头 | Pg 7 (用于连套直径为Ø 6 或 7 mm的电缆) | |
| 导体截面 | Max. 1.5 mm$^2$ | |

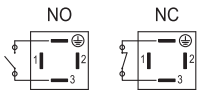


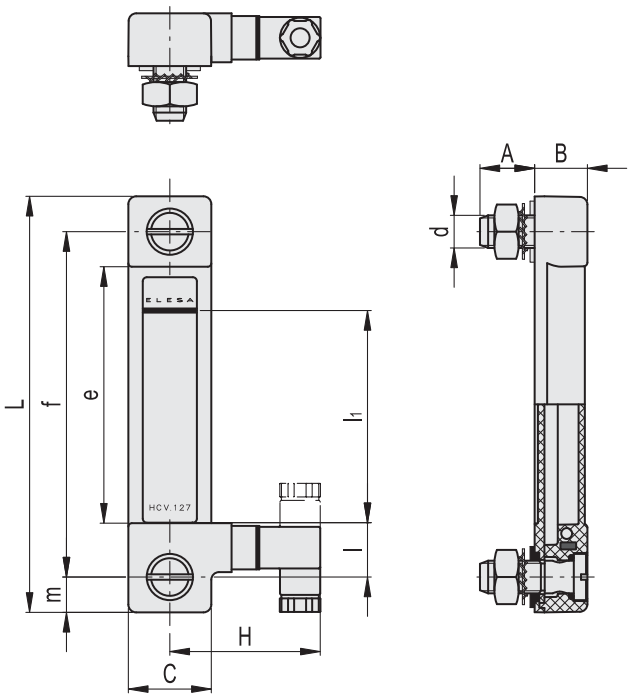


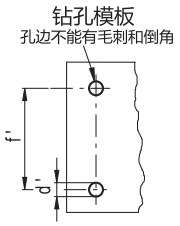


| 代码 | 说明 | f | d | A | B | C | H | L | e | l | l1 | m | d'-0.2 | f'±0.2 | C# [Nm] | ⚖ |
|---|---|---|---|---|---|---|---|---|---|---|---|---|---|---|---|---|
| 11112 | HCV.127-ST-NO-M12 | 127 | M12 | 20 | 19.5 | 30.5 | 55 | 153 | 97 | 20 | 78.5 | 13 | 12.5 | 127 | 12 | 149 |
| 11113 | HCV.127-ST-NC-M12 | 127 | M12 | 20 | 19.5 | 30.5 | 55 | 153 | 97 | 20 | 78.5 | 13 | 12.5 | 127 | 12 | 149 |
| 11122 | HCV.254-ST-NO-M12 | 254 | M12 | 20 | 19.5 | 30.5 | 55 | 280 | 224 | 20 | 205.5 | 13 | 12.5 | 254 | 12 | 176 |
| 11123 | HCV.254-ST-NC-M12 | 254 | M12 | 20 | 19.5 | 30.5 | 55 | 280 | 224 | 20 | 205.5 | 13 | 12.5 | 254 | 12 | 176 |

**#** 最大拧紧扭矩。

ELESA 和 GANTER 依法保留所有权利。
复制我方图纸时需始终提及来源。

# HCV-STL

RoHS IP65 PA-T PA +90° -30°



## 柱式液位指示器

**带电子温度探针**

**材料**
透明聚酰胺基 (PA-T) 高科技聚合体。抗冲击、耐溶剂、含添加剂的机油、脂族和芳香烃、汽油、石脑油和磷酸酯。
避免与酒精或含酒精的洗涤剂接触。

**螺丝, 螺母和垫圈**
镀锌钢。

**密封垫圈**
阶梯状封条用于密封容器壁,螺钉头部下衬NBR合成橡胶O形环。
建议密封环贴合面的粗糙度应为Ra = 3 µm。

**温度探针支架**
玻璃纤维加固聚酰胺基 (PA) 高科技聚合体、黑色, 带电子温度探针, 探针由铂电阻制定, 可根据温度变换自身的欧姆电阻。
正确安装 (参见页 1777).

**旋转接头**
内置电缆接头和触点固定座。前部或轴向输出 (上部或下部) 溅水防护(保护等级为IP65级, 参见表 EN 60529 参见页 A23)。

**反差屏**
白色喷涂铝。固定卡子设置在适当的外部尾槽中, 可防止屏幕直接接触液体。
可在安装前取下, 以在所需位置设置标志和文字。例如, MAX-MIN (最大-最小) 。

**最高连续工作温度**
90°C (含油)。

**特征及性能**
HCV-STL 柱式液位指示器除可实现可视控制外, 可发出一种模拟油温电信号。
通过超声波焊接装配, 以确保绝对密封。
即使从侧面也可保证最高液位的可视度
透镜更有利于观察液位

**技术参数**
在23°C的温度下, 对CB68型液压系统的矿物油进行实验室试验 (根据ISO3498) , 该产品焊接处可承受的压力最大值如下:18 bar ( HCZ.127 ) 12 bar (HCZ.254)。
需接触其它液体或需在不同的压力和温度下使用指示器, 请联系ELESA技术部。
在任何情况下, 均建议根据实际工作情况验证产品的适用性。

**按需提供的特殊型号**
- 带不锈钢螺钉、螺母、垫圈的液位指示器。
- 与含酒精的液体一起使用的液位指示器。
- 抗UV透明科技聚合体液位指示器

ELESA Original design

**接头安装说明**
1. 拧松传感器上的固定螺钉, 取下传感器托架, 拧开电缆护座, 将接头从托架上取下。
2. 将电缆滑入接头 (标准接头) , 并将电线连至相应接头支架的3端子。
3. 将接触支座压入所需位置的接触接头, 完成安装。
4. 用轴向固定螺钉将接头固定在传感器托架上, 随后拧紧电缆护座。

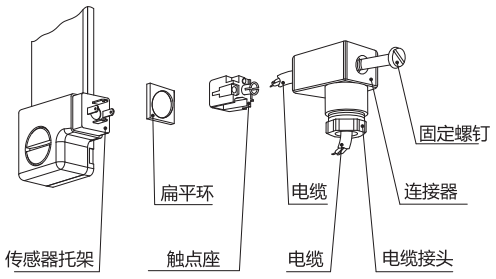




elesa+Ganter

ELESA 和 GANTER 依法保留所有权利。
复制我方图纸时需始终提及来源。

# HCV-STL | 柱式液位指示器

**电子温度探针的功能**

温度传感器的工作原理是测量铂元件的电阻变化：100 ohm = 0°C,138.4 ohm = 100°C。

在较小的温度范围内，温度 (T) 与电阻 (R) 间的函数近似于直线：例如，假设0°C至100°C的温度范围内为直线，则50°C时的误差为0.4°C。

为精确测量，须将电阻设为直线，以给出准确温度。国际温度标准 (ITS-90) 是对电阻与温度间函数的最新定义。图示为直接测定触头电阻值的电阻与温度间的函数，该函数通过实验室试验测得。我们建议设置补偿热耗散及电缆电阻的系统。

温度变化1°C，电阻将变化0.384ohm，因此，测量电阻时，即便是出现小误差，也可能导致温度测量上的大误差。

由于信号电平较低，须保持所有线缆远离电缆、电动机、开关装置及其它可能发出电噪声的装置。使用一端带屏蔽装置的屏蔽电缆，可减少干扰。

所用电缆较长时，须检查测量装置是否能控制该电缆的电阻。

电阻/温度换算示意图

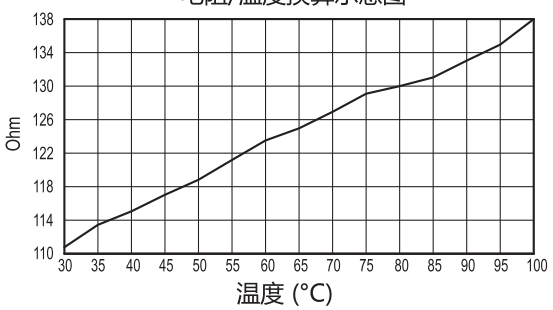


| 电气特性 | 温度探针 |
|---|---|
| 供给电压 | AC/DC |
| 最大电流 | 1mA |
| 电缆接头 | Pg 7 (用于连套直径为Ø 6 或 7 mm的电缆) |
| 导体截面 | Max. 1.5 mm² |
| 勿将此指示器靠近磁场安装 | |

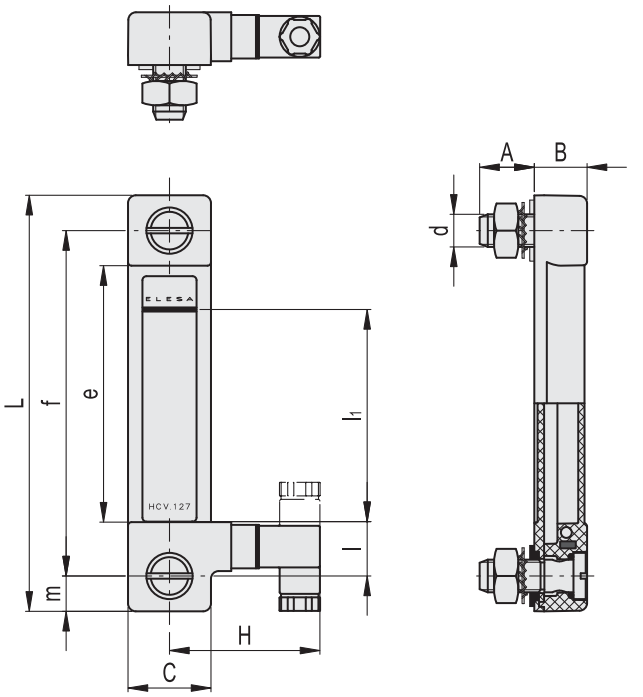


钻孔模板
孔边不能有毛刺和倒角

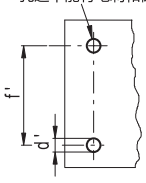


| 代码 | 说明 | f | d | A | B | C | H | L | e | l | l1 | m | d'-0.2 | f'±0.2 | C# [Nm] | ⚖ |
|---|---|---|---|---|---|---|---|---|---|---|---|---|---|---|---|---|
| 11114 | HCV.127-STL-M12 | 127 | M12 | 20 | 19.5 | 30.5 | 55 | 153 | 97 | 20 | 78.5 | 13 | 12.5 | 127 | 12 | 149 |
| 11124 | HCV.254-STL-M12 | 254 | M12 | 20 | 19.5 | 30.5 | 55 | 280 | 224 | 20 | 205.5 | 13 | 12.5 | 254 | 12 | 176 |

**#** 最大拧紧扭矩。

ELESA 和 GANTER 依法保留所有权利。
复制我方图纸时需始终提及来源。

# HCV-E

RoHS IP65 PA-T PA +90° -30°

## 柱式液位指示器

**带最低液位电子传感器**

**材料**
透明聚酰胺基 (PA-T) 高科技聚合体。抗冲击、耐溶剂、含添加剂的机油、脂族和芳香烃、汽油、石脑油和磷酸酯。
避免与酒精或含酒精的洗涤剂接触。

**螺丝, 螺母和垫圈**
镀锌钢。

**密封垫圈**
阶梯状封条用于密封容器壁,螺钉头部下衬NBR合成橡胶O形环。
建议密封环贴合面的粗糙度应为Ra = 3 µm。

**浮子**
玻璃纤维加固聚酰胺基 (PA) 高科技聚合体, 黑色, 内置磁性元件用以在浮子到达触发位置时, 激活电触头, 警报阈装在距下部螺母中心约50mm处(根据ISO3498, 在23°C下使用CB68型矿物油测得的数据)。

**传感器托架**
玻璃纤维加固聚酰胺基 (PA) 高科技聚合体、黑色、防水, 内置继电器 (簧片) 通过两根导线(NO和NC型)输出或与三触点接头(SW型)相连。
正确安装 (参见页 1777).

**旋转接头**
内置电缆接头和触点固定座。前部或轴向输出 (上部或下部) 溅水防护(保护等级为IP65级, 参见表 EN 60529 参见页 A23)。

**反差屏**
白色喷涂铝。固定卡子设置在适当的外部尾槽中, 可防止屏幕直接接触液体。
可在安装前取下, 以在所需位置设置标志和文字。例如, MAX-MIN (最大-最小)。

**标准型号**
- **HCV-E-NO**: 带常开电触点(NO)。
- **HCV-E-NC**:带常闭电触点。
- **HCV-E-SW**:带可切换电触点 (SW).

**最高连续工作温度**
90°C (含油)。

**特征及性能**
HCV-E式液位指示器除可实现可视控制外, 此类柱式液位指示器可在油位降至最低时发出电信号。
通过超声波焊接装配, 以确保绝对密封。
由于连接器的侧面输出, HCV-E 液位指示器在最低液触发位传感器。
即使从侧面也可保证最高液位的可视度
透镜更有利于观察液位

**技术参数**
在23°C的温度下, 对CB68型液压系统的矿物油进行实验室试验 (根据ISO3498), 该产品焊接处可承受的压力最大值如下:18 bar ( HCZ.127 ) 12 bar (HCZ.254)。
需接触其它液体或需在不同的压力和温度下使用指示器, 请联系ELESA技术部。
在任何情况下, 均建议根据实际工作情况验证产品的适用性。

ELESA Original design

**按需提供的特殊型号**
- 带不锈钢螺钉、螺母、垫圈的液位指示器。
- 與含酒精的液體一起使用的液位指示器。
- 抗UV透明科技聚合体液位指示器。

**接头安装说明**
1. 拧松传感器上的固定螺钉, 取下传感器托架, 拧开电缆护座, 将接头从托架上取下。
2. 将电缆滑入接头 (标准接头), 并将电线连至相应接头支架的1和2端子(NO 和 NC 款)或者1、2和3端子(SW 款)。
3. 将接触支座压入所需位置的接触接头, 完成安装。
4. 用轴向固定螺钉将接头固定在传感器托架上, 随后拧紧电缆护座。

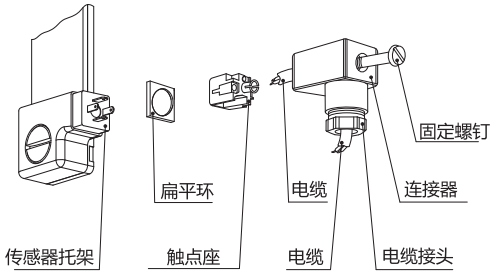






elesa+Ganter

ELESA 和 GANTER 依法保留所有权利。
复制我方图纸时需始终提及来源。

# HCV-E

## 柱式液位指示器

**最低液位电子传感器的功能**
- HCV-E-NO: 到达最低液位电触头关闭。
- HCV-E-NC: 电触点在达到最低液位时开启。
- HCV-E-SW (可切换电触点): 两个触头间触点转换。

| 电气特性 | 最低液位传感器 |
|---|---|
| 供给电压 | AC/DC |
| 电触点 | NO常开<br>NC常闭<br>可切换触点 |
| 最高应用电压 | NO: 140 Vac, 200 Vdc<br>NC: 140 Vac, 150 Vdc<br>SW: 140 Vac, 150 Vdc |
| 最大切换电流 | 1 A |
| 最大电流 | NO: 1.2A<br>NC: 2A<br>SW: 2A |
| 最大交换功率 | NO: 10 Va<br>NC: 20 Va<br>SW: 20 Va |
| 电缆接头 | Pg 7 (用于连套直径为Ø 6 或 7 mm的电缆) |
| 导体截面 | Max. 1.5 $mm^2$ |
| 勿将此指示器靠近磁场安装 | |

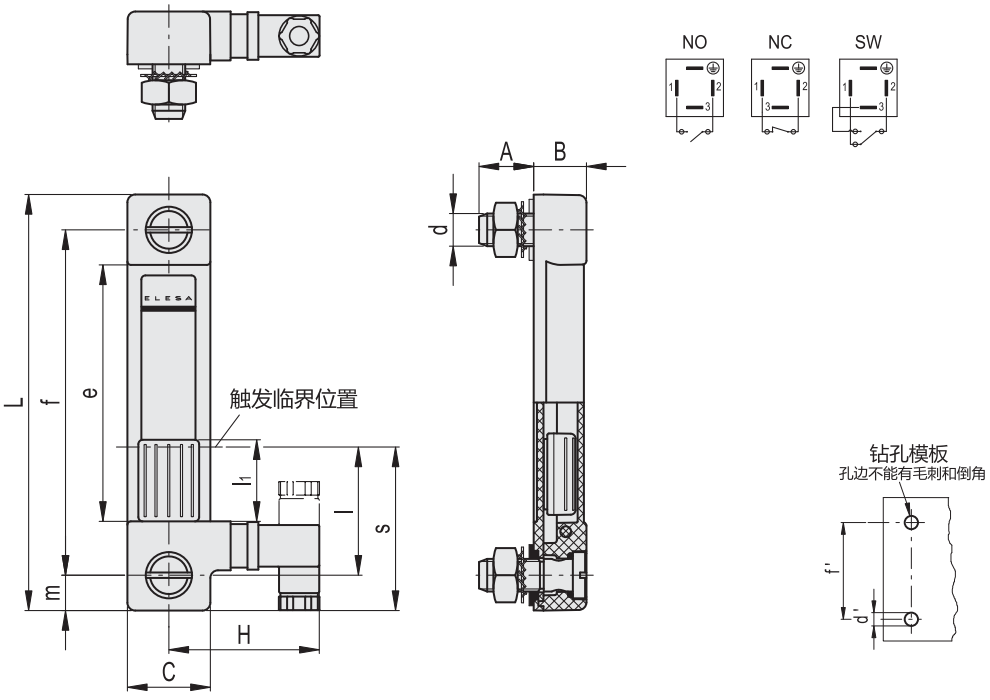


| 代码 | 说明 | f | d | A | B | C | H | L | e | l | l1 | m | s | d'-0.2 | f'±0.2 | C# [Nm] | ⚖ |
|---|---|---|---|---|---|---|---|---|---|---|---|---|---|---|---|---|---|
| 11131 | HCV.127-E-NO-M12 | 127 | M12 | 20 | 19.5 | 30.5 | 55 | 153 | 97 | 50 | 30 | 13 | 63 | 12.5 | 127 | 12 | 153 |
| 11132 | HCV.127-E-NC-M12 | 127 | M12 | 20 | 19.5 | 30.5 | 55 | 153 | 97 | 50 | 30 | 13 | 63 | 12.5 | 127 | 12 | 153 |
| 11133 | HCV.127-E-SW-M12 | 127 | M12 | 20 | 19.5 | 30.5 | 55 | 153 | 97 | 50 | 30 | 13 | 63 | 12.5 | 127 | 12 | 153 |
| 11135 | HCV.254-E-NO-M12 | 254 | M12 | 20 | 19.5 | 30.5 | 55 | 280 | 224 | 50 | 30 | 13 | 63 | 12.5 | 254 | 12 | 180 |
| 11136 | HCV.254-E-NC-M12 | 254 | M12 | 20 | 19.5 | 30.5 | 55 | 280 | 224 | 50 | 30 | 13 | 63 | 12.5 | 254 | 12 | 180 |
| 11137 | HCV.254-E-SW-M12 | 254 | M12 | 20 | 19.5 | 30.5 | 55 | 280 | 224 | 50 | 30 | 13 | 63 | 12.5 | 254 | 12 | 180 |

**#** 最大拧紧扭矩。



ELESA 和 GANTER 依法保留所有权利。
复制我方图纸时需始终提及来源。

# HCV-E-ST

RoHS IP65 PA-T PA +90° -30°

## 柱式液位指示器

**带最低液位和最高温度电子传感器**

**材料**
透明聚酰胺基 (PA-T) 高科技聚合体。抗冲击、耐溶剂、含添加剂的机油、脂族和芳香烃、汽油、石脑油和磷酸酯。
避免与酒精或含酒精的洗涤剂接触。

**螺丝, 螺母和垫圈**
镀锌钢。

**密封垫圈**
阶梯状封条用于密封容器壁,螺钉头部下衬NBR合成橡胶O形环。
建议密封环贴合面的粗糙度应为Ra = 3 µm。

**浮子**
玻璃纤维加固聚酰胺基 (PA) 高科技聚合体, 黑色, 内置磁性元件用以在浮子到达触发位置时, 激活电触头, 警报阈装在距下部螺母中心约50mm处(根据ISO3498, 在23°C下使用CB68型矿物油测得的数据)。

**液位和温度传感器支架。**
玻璃纤维加固聚酰胺基 (PA) 高科技聚合体、黑色, 带两根导线的内置继电器 (簧片) 和最高传感器温度(80°C)。
正确安装 (参见页 1777).

**旋转接头**
内置电缆接头和触点固定座。前部或轴向输出 (上部或下部) 溅水防护(保护等级为IP65级, 参见表 EN 60529 表 参见页 A23)。

**反差屏**
白色喷涂铝。固定卡子设置在适当的外部尾槽中, 可防止屏幕直接接触液体。
可在安装前取下, 以在所需位置设置标志和文字。例如, MAX-MIN (最大-最小)。

**标准型号**
- **HCV-E-ST-NO**: 带两个常开电触点 (NO)。
- HCV-E-ST-NC: 带两个常闭电触点 (NC)。

**最高连续工作温度**
90°C (含油)。

**特征及性能**
HCV-E-ST 柱式液位指示器除可实现可视控制外, 可在油位降至最低时和温度达到预设值 (80°C) 时发出电信号。
通过超声波焊接装配, 以确保绝对密封。
由于连接器的侧面输出, HCV-E-ST 液位指示器在最低液触发位传感器。
即使从侧面也可保证最高液位的可视度
透镜更有利于观察液位

**技术参数**
在23°C的温度下, 对CB68型液压系统的矿物油进行实验室试验 (根据ISO3498), 该产品焊接处可承受的压力最大值如下: 18 bar ( HCZ.127 ) 12 bar (HCZ.254)。
需接触其它液体或需在不同的压力和温度下使用指示器, 请联系ELESA技术部。
在任何情况下, 均建议根据实际工作情况验证产品的适用性。

ELESA Original design

**按需提供的特殊型号**
- 带不锈钢螺钉、螺母、垫圈的液位指示器。
- 與含酒精的液體一起使用的液位指示器。
- 抗UV透明科技聚合体液位指示器。
- 带70°C 或 90°C 电触头的最高温度电传感器。

**接头安装说明**
1. 拧松传感器上的固定螺钉, 取下传感器托架, 拧开电缆护座, 将接头从托架上取下。
2. 将电缆滑入接头 (标准接头), 并将电线连至相应最低液位传感器接头支架的1和2端子, 或连接至最高温度传感器的3端子并接地。
3. 将接触支座压入所需位置的接触接头, 完成安装。
4. 用轴向固定螺钉将接头固定在传感器托架上, 随后拧紧电缆护座。

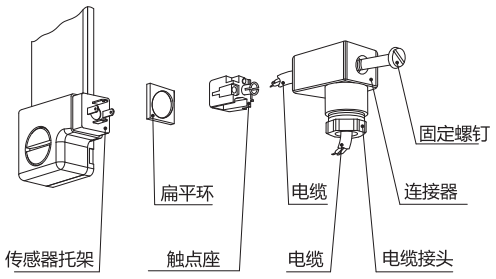






ELESA 和 GANTER 依法保留所有权利。
复制我方图纸时需始终提及来源。

# HCV-E-ST | 柱式液位指示器

**传感器功能**

- HCV-E-ST-NO：电触点在达到最低液位时关闭/或温度达到预设值(80°C)时。
- HCV-E-ST-NC：电触点在达到最低液位时关闭/或温度达到预设值(80°C)时。

| 电气特性 | 最高传感器温度 | |
|---|---|---|
| 供给电压 | AC/DC | |
| 电触点 | NO常开<br>NC常闭 | |
| 电压<br>最大电流 | 250 Vac - 2 A | 电阻负载 |
| | 115 Vac- 3A | |
| | 24 Vdc - 3 A | |
| | 12 Vdc - 4 A | |
| 最小电流 | 50 mA | |
| 电缆接头 | Pg 7 (用于连套直径为Ø 6 或 7 mm的电缆) | |
| 导体截面 | Max. 1.5 $mm^2$ | |

| 电气特性 | 最低液位传感器 |
|---|---|
| 供给电压 | AC/DC |
| 电触点 | NO常开<br>NC常闭 |
| 最高应用电压 | NO: 140 Vac, 200 Vdc<br>NC: 140Vac, 150 Vdc |
| 最大切换电流 | 1 A |
| 最大电流 | NO: 1.2A<br>NC: 2A |
| 最大交换功率 | NO: 10 Va<br>NC: 20 Va |
| 电缆接头 | Pg 7 (用于连套直径为Ø 6 或 7 mm的电缆) |
| 导体截面 | Max. 1.5 $mm^2$ |
| 勿将此指示器靠近磁场安装 | |

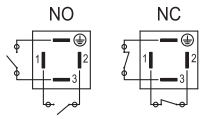


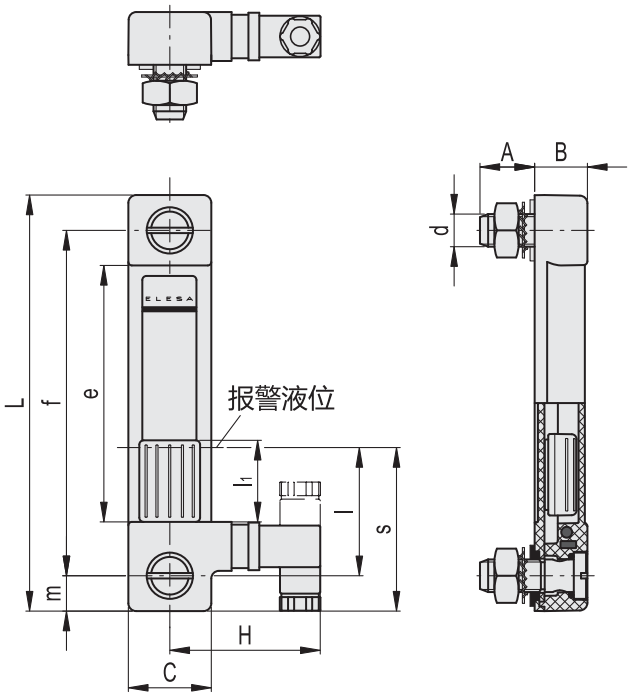


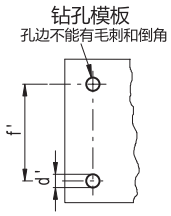


| 代码 | 说明 | f | d | A | B | C | H | L | e | l | l1 | m | s | d'-0.2 | f'±0.2 | C# [Nm] | ⚖ |
|---|---|---|---|---|---|---|---|---|---|---|---|---|---|---|---|---|---|
| 11115 | HCV.127-E-ST-NO-M12 | 127 | M12 | 20 | 19.5 | 30.5 | 55 | 153 | 97 | 50 | 30 | 13 | 63 | 12.5 | 127 | 12 | 153 |
| 11116 | HCV.127-E-ST-NC-M12 | 127 | M12 | 20 | 19.5 | 30.5 | 55 | 153 | 97 | 50 | 30 | 13 | 63 | 12.5 | 127 | 12 | 153 |
| 11125 | HCV.254-E-ST-NO-M12 | 254 | M12 | 20 | 19.5 | 30.5 | 55 | 280 | 224 | 50 | 30 | 13 | 63 | 12.5 | 254 | 12 | 180 |
| 11126 | HCV.254-E-ST-NC-M12 | 254 | M12 | 20 | 19.5 | 30.5 | 55 | 280 | 224 | 50 | 30 | 13 | 63 | 12.5 | 254 | 12 | 180 |

**#** 最大拧紧扭矩。

ELESA 和 GANTER 依法保留所有权利。
复制我方图纸时需始终提及来源。

# HCV-E-STL

RoHS IP65 PA-T PA +90° -30°

## 柱式液位指示器

### 带电控最低液位传感器和电子温度探针

**材料**
透明聚酰胺基 (PA-T) 高科技聚合体。抗冲击、耐溶剂、含添加剂的机油、脂族和芳香烃、汽油、石脑油和磷酸酯。
避免与酒精或含酒精的洗涤剂接触。

**螺丝, 螺母和垫圈**
镀锌钢。

**密封垫圈**
阶梯状封条用于密封容器壁,螺钉头部下衬NBR合成橡胶O形环。
建议密封环贴合面的粗糙度应为Ra = 3 µm。

**浮子**
玻璃纤维加固聚酰胺基 (PA) 高科技聚合体, 黑色, 内置磁性元件用以在浮子到达触发位置时, 激活电触头, 警报阈装在距下部螺母中心约50mm处(根据ISO3498, 在23°C下使用CB68型矿物油测得的数据)。

**液位和温度传感器支架**
玻璃纤维加固聚酰胺基 (PA) 高科技聚合体、黑色, 带两根导线的内置继电器 (簧片) 和电子温度探针, 探针由铂电阻制定, 可根据温度变换自身的欧姆电阻。
正确安装 (参见页 1777).

**旋转接头**
内置电缆接头和触点固定座。前部或轴向输出 (上部或下部) 溅水防护(保护等级为IP65级, 参见表 EN 60529 表 参见页 A23)。

**反差屏**
白色喷涂铝。固定卡子设置在适当的外部尾槽中, 可防止屏幕直接接触液体。
可在安装前取下, 以在所需位置设置标志和文字。例如, MAX-MIN (最大-最小)。

**标准型号**
- **HCV-E-STL-NO**: 带常开电触点(NO)
- **HCV-E-STL-NC**: 带常闭电触点(NC)。

**最高连续工作温度**
90°C (含油)。

**特征及性能**
HCV-E-STL 柱式液位指示器除可实现可视控制外, 在油位降至最低时发出一种模拟油温电信号。
通过超声波焊接装配, 以确保绝对密封。
由于连接器的侧面输出, HCV-E-STL　液位指示器在最低液触发位传感器。
即使从侧面也可保证最高液位的可视度
透镜更有利于观察液位

**技术参数**
在23°C的温度下, 对CB68型液压系统的矿物油进行实验室试验 (根据ISO3498), 该产品焊接处可承受的压力最大值如下:18 bar ( HCZ.127 ) 12 bar (HCZ.254)。
需接触其它液体或需在不同的压力和温度下使用指示器, 请联系ELESA技术部。
在任何情况下, 均建议根据实际工作情况验证产品的适用性。

ELESA Original design

**按需提供的特殊型号**
- 带不锈钢螺钉、螺母、垫圈的液位指示器。
- 与含酒精的液体一起使用的液位指示器。
- 抗UV透明科技聚合体液位指示器

**电子温度探针的功能**
温度传感器的工作原理是测量铂元件的电阻变化:100 ohm = 0°C,138.4 ohm = 100°C。
在较小的温度范围内, 温度 (T) 与电阻 (R) 间的函数近似于直线:例如, 假设0°C至100°C的温度范围内为直线, 则50°C时的误差为0.4°C。
为精确测量, 须将电阻设为直线, 以给出准确温度。国际温度标准 (ITS-90) 是对电阻与温度间函数的最新定义。图示为直接测定触头电阻值的电阻与温度间的函数, 该函数通过实验室试验测得。我们建议设置补偿热耗散及电缆电阻的系统。
温度变化1°C, 电阻将变化0.384ohm, 因此, 测量电阻时, 即便是出现小误差, 也可能导致温度测量上的大误差。
由于信号电平较低, 须保持所有线缆远离电缆、电动机、开关装置及其它可能发出电噪声的装置。使用一端带屏蔽装置的屏蔽电缆, 可减少干扰。
所用电缆较长时, 须检查测量装置是否能控制该电缆的电阻。

| 电气特性 | 温度探针 |
|---|---|
| 供给电压 | AC/DC |
| 最大电流 | 1mA |
| 电缆接头 | Pg 7 (用于连套直径为Ø 6 或 7 mm的电缆) |
| 导体截面 | Max. 1.5 $mm^2$ |
| 勿将此指示器靠近磁场安装 | |





ELESA 和 GANTER 依法保留所有权利。
复制我方图纸时需始终提及来源。

# HCV-E-STL | 柱式液位指示器

**最低液位电子传感器的功能**
- HCV-E-STL-NO：到达最低液位电触头关闭。
- HCV-E-STL-NC：电触点在达到最低液位。

| 电气特性 | 最低液位传感器 |
|---|---|
| 供给电压 | AC/DC |
| 电触点 | NO常开<br>NC常闭 |
| 最高应用电压 | NO: 140 Vac, 200 Vdc<br>NC: 140Vac, 150 Vdc |
| 最大切换电流 | 1 A |
| 最大电流 | NO: 1.2A<br>NC: 2A |
| 最大交换功率 | NO: 10 Va<br>NC: 20 Va |
| 电缆接头 | Pg 7 (用于连套直径为Ø 6 或 7 mm的电缆) |
| 导体截面 | Max. 1.5 $mm^2$ |
| 勿将此指示器靠近磁场安装 | |

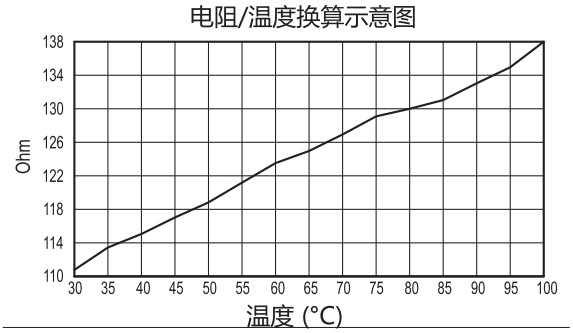


**接头安装说明**
1. 拧松传感器上的固定螺钉，取下传感器托架，拧开电缆护座，将接头从托架上取下。
2. 将电缆滑入接头 (标准接头)，并将电线连至相应最低液位传感器接头支架的1和2端子，或连接至最高温度传感器的3端子并接地。
3. 将接触支座压入所需位置的接触接头，完成安装。
4. 用轴向固定螺钉将接头固定在传感器托架上，随后拧紧电缆护座。

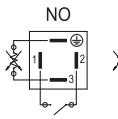


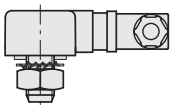

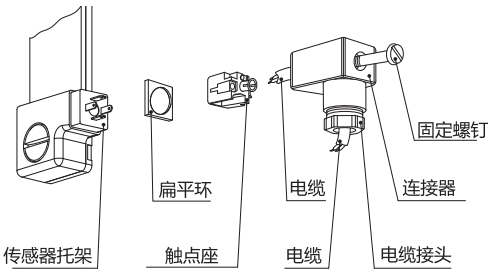


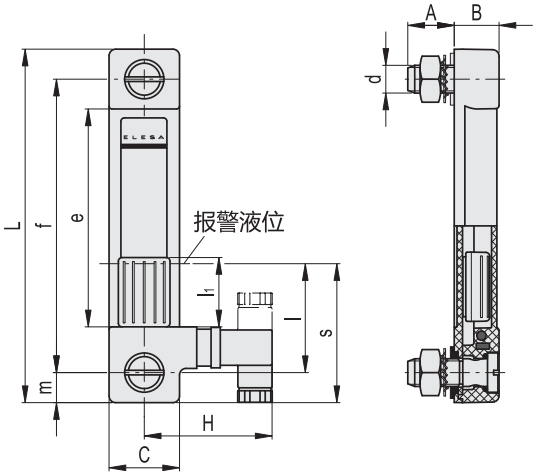


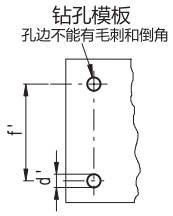


| 代码 | 说明 | f | d | A | B | C | H | L | e | l | l1 | m | s | d'-0.2 | f'±0.2 | C# [Nm] | ⚖ |
|---|---|---|---|---|---|---|---|---|---|---|---|---|---|---|---|---|---|
| 11117 | HCV.127-E-STL-NO-M12 | 127 | M12 | 20 | 19.5 | 30.5 | 55 | 153 | 97 | 50 | 30 | 13 | 63 | 12.5 | 127 | 12 | 153 |
| 11118 | HCV.127-E-STL-NC-M12 | 127 | M12 | 20 | 19.5 | 30.5 | 55 | 153 | 97 | 50 | 30 | 13 | 63 | 12.5 | 127 | 12 | 153 |
| 11127 | HCV.254-E-STL-NO-M12 | 254 | M12 | 20 | 19.5 | 30.5 | 55 | 280 | 224 | 50 | 30 | 13 | 63 | 12.5 | 254 | 12 | 180 |
| 11128 | HCV.254-E-STL-NC-M12 | 254 | M12 | 20 | 19.5 | 30.5 | 55 | 280 | 224 | 50 | 30 | 13 | 63 | 12.5 | 254 | 12 | 180 |

**#** 最大拧紧扭矩。

ELESA 和 GANTER 依法保留所有权利。
复制我方图纸时需始终提及来源。

# HCY-E

RoHS PA-T IP65 +80° -20°

## 柱式液位指示器

**电控最低液位传感器，高科技聚合体**

**材料**
透明聚酰胺基（PA-T）高科技聚合体。抗冲击、耐溶剂、含添加剂的机油、脂族和芳香烃、汽油、石脑油和磷酸酯。
避免与酒精或含酒精的洗涤剂接触。

**螺钉**
带内六角槽镀镍铜制。

**密封垫圈**
NBR 合成橡胶O形环。

**浮子**
红色聚酰胺基（PA）高科技聚合体，带在油位降至最低时，用以激活电触头的磁性元件。设在螺钉轴线上方40mm处（I型）。

**传感器托架**
防水，黑色，带内置继电器（簧片）。
正确安装 (参见页 1777).

**接头**
侧面输出，可使产品有效抵御喷射水流（IP 65防护等级，基于 EN 60529 表 页 A23）。

**反差屏**
白色喷涂铝。固定卡子设置在适当的外部尾槽中，可防止屏幕直接接触液体。
安装前可取出便于加入液位线和文字。

**标准型号**
- **HCY-E-NO**: 带常开电触点。
- **HCY-E-NC**: 带常闭电触点。

**最高连续工作温度**
80°C（带油）。

**技术参数**
在23°C下，用CB68型液压系统的矿物油在实验室进行一定时间的测试（根据ISO3498），该产品焊接处可承受的压力最大值如下：14bar (HCY.76)和9bar(HCY.127)和8bar(HCY.254)。
需接触其它液体或需在不同的压力和温度下使用指示器，请联系ELESA技术部。
在任何情况下，均建议根据实际工作情况验证产品的适用性。

**按需提供的特殊型号**
- 不同材料（聚碳酸酯）的色譜柱液位指示器，用於特殊流體和/或在高溫下使用。
- AISI 316 不锈钢或镀镍铜制螺钉。
- 带可切换电触点的柱式液位指示器

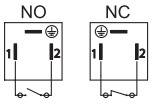


| 电气特性 | 最低液位传感器 |
|---|---|
| 供给电压 | AC/DC |
| 电触点 | NO常开<br>NC常闭 |
| 最高应用电压 | NO: 150 Vac, 150 Vdc<br>NC: 230Vac, 230 Vdc |
| 最大交换扩张力 | NO: 1A<br>NC: 2A |
| 最大交换功率 | NO: 20 W / 20 V.A.<br>NC: 40 W / 40 V.A. |
| 电缆接头 | Pg 7 (用于连套直径为Ø 6 或 7 mm的电缆) |
| 导体截面 | Max. 1.5 $mm^2$ |
| 勿将此指示器靠近磁场安装 | |



elesa+Ganter

ELESA 和 GANTER 依法保留所有权利。
复制我方图纸时需始终提及来源。

# HCY-E

## 柱式液位指示器

**双针接头安装说明**

1. 拧松底部固定螺钉，取下传感器托架，拧开电缆护座，将接头从托架上取下。
2. 将两极电缆滑入接头（标准接头），并将电线连至相应接头支架的nr.1和nr.2端子。
3. 将接触支座压入所需位置的接触接头，完成安装。
4. 用轴向固定螺钉将接头固定在传感器托架上，随后拧紧电缆护座。

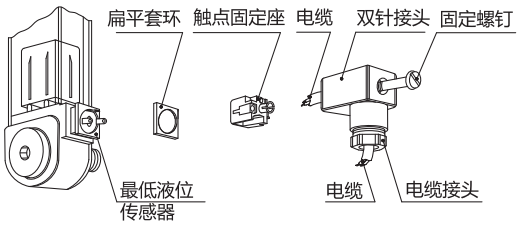


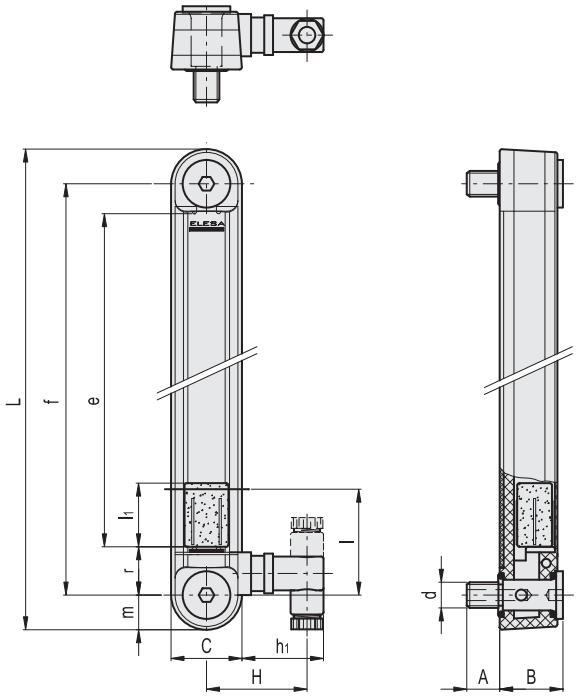


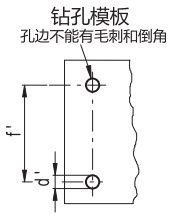


| 代码 | 说明 | f | d | A | A1 | B | C | H | L | e | h1 | l | l1 | m | r | d'-0.2 | f'±0.2 | C# [Nm] | ⚖ |
|---|---|---|---|---|---|---|---|---|---|---|---|---|---|---|---|---|---|---|---|
| 111101 | HCY.76-E-NO-M10 | 76 | M10 | 16 | 16 | 29 | 32 | 46 | 108 | 41 | 37 | 40 | 17 | 16 | 20 | 10.5 | 76 | 12 | 150 |
| 111102 | HCY.76-E-NC-M10 | 76 | M10 | 16 | 16 | 29 | 32 | 46 | 108 | 41 | 37 | 40 | 17 | 16 | 20 | 10.5 | 76 | 12 | 150 |
| 111111 | HCY.127-E-NO-M12 | 127 | M12 | 16 | 16 | 29 | 32 | 46 | 159 | 93 | 37 | 40 | 29 | 16 | 20 | 12.5 | 127 | 12 | 170 |
| 111112 | HCY.127-E-NC-M12 | 127 | M12 | 16 | 16 | 29 | 32 | 46 | 159 | 93 | 37 | 40 | 29 | 16 | 20 | 12.5 | 127 | 12 | 170 |
| 111121 | HCY.254-E-NO-M12 | 254 | M12 | 16 | 16 | 29 | 32 | 46 | 286 | 219 | 37 | 40 | 29 | 16 | 20 | 12.5 | 254 | 10 | 215 |
| 111122 | HCY.254-E-NC-M12 | 254 | M12 | 16 | 16 | 29 | 32 | 46 | 286 | 219 | 37 | 40 | 29 | 16 | 20 | 12.5 | 254 | 10 | 215 |

**#** 最大拧紧扭矩。



ELESA 和 GANTER 依法保留所有权利。
复制我方图纸时需始终提及来源。

# HCY-E-ST

RoHS PA-T IP65 +80° -20°

## 柱式液位指示器

**电控最低液位传感器，高科技聚合体**

**材料**
透明聚酰胺基（PA-T）高科技聚合体。抗冲击、耐溶剂、含添加剂的机油、脂族和芳香烃、汽油、石脑油和磷酸酯。
避免与酒精或含酒精的洗涤剂接触。

**螺钉**
带内六角槽镀镍铜制。

**密封垫圈**
NBR 合成橡胶O形环。

**浮子**
红色聚酰胺基（PA）高科技聚合体，带在油位降至最低时，用以激活电触头的磁性元件。设在螺钉轴线上方40mm处（I型）。

**电控最低液位传感器**
当油位达到最低水平时，它会产生一个电信号。
包含传感器的腔的内部被完全树脂化，以便增加热和电绝缘。

**接头**
侧面输出，可使产品有效抵御喷射水流（IP 65防护等级，基于 EN 60529 页 A23）。

**最高温度电子传感器 (80°C)**
可将标准调停温度设定为80°C，紧接金属板安装，金属板用作液体的热导体，以便提高传递速度并降低损耗。安装传感器的倒角内应完全经树脂处理，以增加其热绝缘性及电绝缘性。
正确安装方式 (参见页 1777).

**反差屏**
白色喷涂铝。固定卡子设置在适当的外部尾槽中，可防止屏幕直接接触液体。
安装前可取出便于加入液位线和文字。

**螺钉盖**
聚酰胺基技术聚合物，灰色。

**标准型号**
- **HCY-E-ST-NO**: 带常开电触点。
- **HCY-E-ST-NC**: 带常闭电触点。

**最高连续工作温度**
80°C（带油）。

**技术参数**
在23°C下，用CB68型液压系统的矿物油在实验室进行一定时间的测试（根据ISO3498），该产品焊接处可承受的压力最大值如下：14bar (HCY.76)和9bar(HCY.127)和8bar(HCY.254)。
需接触其它液体或需在不同的压力和温度下使用指示器，请联系ELESA技术部。
在任何情况下，均建议根据实际工作情况验证产品的适用性。

**按需提供的特殊型号**
- 不同材料（聚碳酸酯）的色谱柱液位指示器，用于特殊流体和/或在高温下使用。
- AISI 316 不锈钢或镀镍铜制螺钉。
- 带可切换电触点的柱式液位指示器
- 带用于连接PLC的PT100电控温度传感器的型号。
- 设定为下述温度的电传感器：50°，60°，70°C。

**双针接头安装说明**
1. 拧松底部固定螺钉，取下传感器托架，拧开电缆护座，将接头从托架上取下。
2. 将两极电缆滑入接头（标准接头），并将电线连至相应接头支架的nr.1和nr.2端子。
3. 将接触支座压入所需位置的接触接头，完成安装。
4. 用轴向固定螺钉将接头固定在传感器托架上，随后拧紧电缆护座。

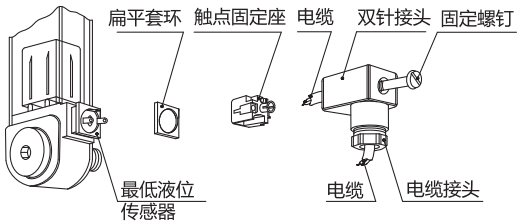




elesa+Ganter

ELESA 和 GANTER 依法保留所有权利。
复制我方图纸时需始终提及来源。

# HCY-E-ST | 柱式液位指示器

| 电气特性 | 最低液位传感器 |
|---|---|
| 供给电压 | AC/DC |
| 电触点 | NO常开<br>NC常闭 |
| 最高应用电压 | NO: 150 Vac, 150 Vdc<br>NC: 230Vac, 230 Vdc |
| 最大交换扩张力 | NO: 1A<br>NC: 2A |
| 最大交换功率 | NO: 20 W / 20 V.A.<br>NC: 40 W / 40 V.A. |
| 电缆接头 | Pg 7 (用于连套直径为Ø 6 或 7 mm的电缆) |
| 导体截面 | Max. 1.5 $mm^2$ |

| 电气特性 | 最高传感器温度 | |
|---|---|---|
| 供给电压 | AC/DC | |
| 电触点 | NO常开<br>NC常闭 | |
| 电压<br>最高应用电压 | 250 Vac- 10 A | 电阻负载 |
| | 60 Vdc - 3 A | |
| 电缆接头 | Pg 7 (用于连套直径为Ø 6 或 7 mm的电缆) | |
| 导体截面 | Max. 1.5 $mm^2$ | |
| 勿将此指示器靠近磁场安装 | | |

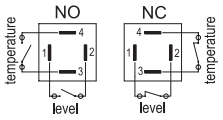


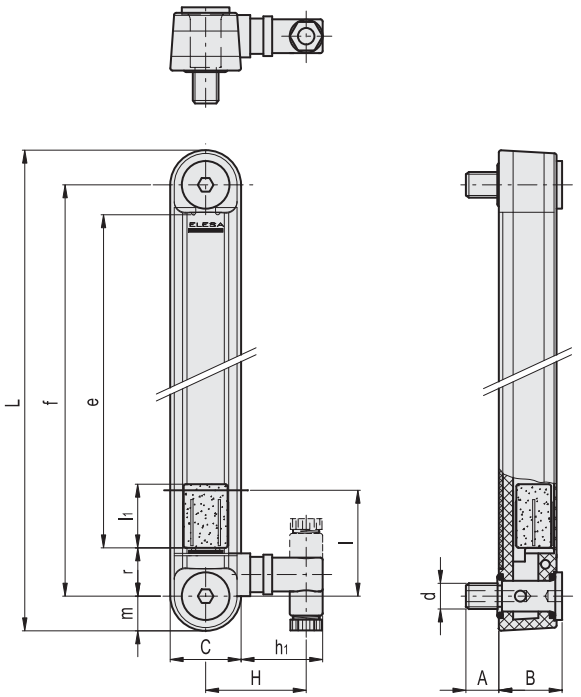


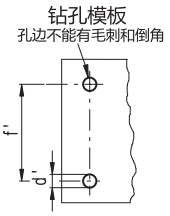


| 代码 | 说明 | f | d | A | A1 | B | C | H | L | e | h1 | l | l1 | m | r | d'-0.2 | f'±0.2 | C# [Nm] | ⚖ |
|---|---|---|---|---|---|---|---|---|---|---|---|---|---|---|---|---|---|---|---|
| 111151 | HCY.76-E-ST-NO-M12 | 76 | M12 | 22 | 16 | 29 | 32 | 46 | 108 | 41 | 37 | 40 | 17 | 16 | 20 | 10.5 | 76 | 12 | 175 |
| 111152 | HCY.76-E-ST-NC-M12 | 76 | M12 | 22 | 16 | 29 | 32 | 46 | 108 | 41 | 37 | 40 | 17 | 16 | 20 | 10.5 | 76 | 12 | 175 |
| 111161 | HCY.127-E-ST-NO-M12 | 127 | M12 | 22 | 16 | 29 | 32 | 46 | 159 | 93 | 37 | 40 | 29 | 16 | 20 | 12.5 | 127 | 12 | 173 |
| 111162 | HCY.127-E-ST-NC-M12 | 127 | M12 | 22 | 16 | 29 | 32 | 46 | 159 | 93 | 37 | 40 | 29 | 16 | 20 | 12.5 | 127 | 12 | 173 |
| 111171 | HCY.254-E-ST-NO-M12 | 254 | M12 | 22 | 16 | 29 | 32 | 46 | 286 | 219 | 37 | 40 | 29 | 16 | 20 | 12.5 | 254 | 10 | 240 |
| 111172 | HCY.254-E-ST-NC-M12 | 254 | M12 | 22 | 16 | 29 | 32 | 46 | 286 | 219 | 37 | 40 | 29 | 16 | 20 | 12.5 | 254 | 10 | 240 |

**#** 最大拧紧扭矩。

ELESA 和 GANTER 依法保留所有权利。
复制我方图纸时需始终提及来源。

# HFL-E

RoHS PA IP65 +80° -20°

## 带浮子的快速液位指示器

**高科技聚合体**

**材料**
聚酰胺基高科技聚合体 (PA)，灰色。

**密封垫圈**
- TPE 扁平垫圈 (HFL-EF)。
- NBR合成橡胶O形环(HFL-ER)。

**接头带传感器**
侧面输出，可使产品有效抵御喷射水流 (IP 65防护等级，基于 EN 60529 表 页 A23)。
正确安装参见 警告 (页 1777).

**量杆**
AISI 304不锈钢管，通过一个镀镍的铜制联接器固定在指示器主体上。

**浮子**
NBR 合成橡胶。

**标准型号**
- **HFL-EF**: 采用120°均匀布置的三孔法兰安装，提供三个镀锌内六角安装螺钉。也可以采用两个180°对称布置的螺钉安装。
- **HFL-ER**: 采用1英寸管螺纹接头安装。

**最高连续工作温度**
80°C.

**特征及应用**
HFL-E快速液位指示器根据应用需求显示最低或最高的默认液位。
该型快速液位指示器具有极高的通用性，可在需要的场合，根据列表所示规格，通过简单地拆卸量油计浮子和切割量油计，以精确确定液位位置，满足不同操作的要求。
该型液位指示器的浮子没有磁性部件，且浮子集成在量油计内部，非常适合在含有污浊液体、水、油液、冷却油、钢铁部件或泡沫的容器上使用。另外，指示器的操作与液体的导电性无关。
为保证最大限度的安全性，将电气部件与容器进行隔离，并采用超声波焊接进行严格密封。

**按需提供的特殊型号**
- 不同材料的液位指示器，适用于特殊腐蚀性液体，还可使工作温度达120°。
- 不同长度的量油计，还可使用AISI 316不锈钢材料。
- 带有通孔的浮子，可根据不同的需求进行定位，以避免裁切量油计。
- 双量油计及双浮子，满足同时读取最低/最高液位的需要。

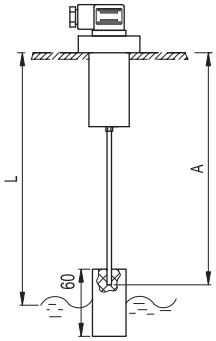


| 量杆切割列表 | |
|---|---|
| 控制数值 L = (mm) | 用于最低液位的量杆切割数值 A = (mm) |
| 120 | 116 |
| 140 | 137 |
| 160 | 158 |
| 180 | 179 |
| 200 | 200 |
| 220 | 221 |
| 240 | 242 |
| 260 | 263 |
| 280 | 284 |
| 300 | 305 |
| 320 | 326 |
| 340 | 347 |
| 360 | 368 |
| 380 | 389 |
| 400 | 410 |
| 420 | 431 |
| 440 | 452 |
| 460 | 473 |
| 480 | 494 |
| 500 | 515 |



ELESA 和 GANTER 依法保留所有权利。
复制我方图纸时需始终提及来源。

# HFL-E

## 带浮子的快速液位指示器

| 电气特性 | |
|---|---|
| 供给电压 | AC/DC |
| 电触点 | NO常开<br>存在液体的环境中<br>NC常闭|存在液体的环境中 |
| 最高交换电压 | 230 Vdc, 230 Vac |
| 最大扩张力 | 3 A |
| 交换功率 | 60 W 60 VA |
| 电缆接头 | Pg 9 / Pg 11 UNIFIED |
| 导体截面 | Max. 1.5 mm² |

**双针接头安装说明**

1. 拧松底部固定螺钉，取下传感器托架，拧开电缆护座，将接头从托架上取下。
2. 将两极电缆滑入接头（标准接头），并将电线连至相应接头支架的nr.1和nr.2端子。
3. 将接触支座压入所需位置的接触接头，完成安装。
4. 用轴向固定螺钉将接头固定在传感器托架上，随后拧紧电缆护座。

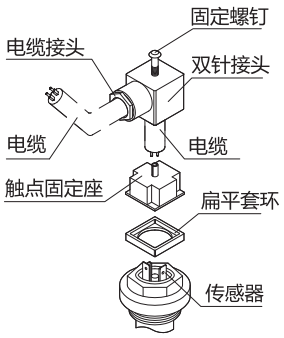


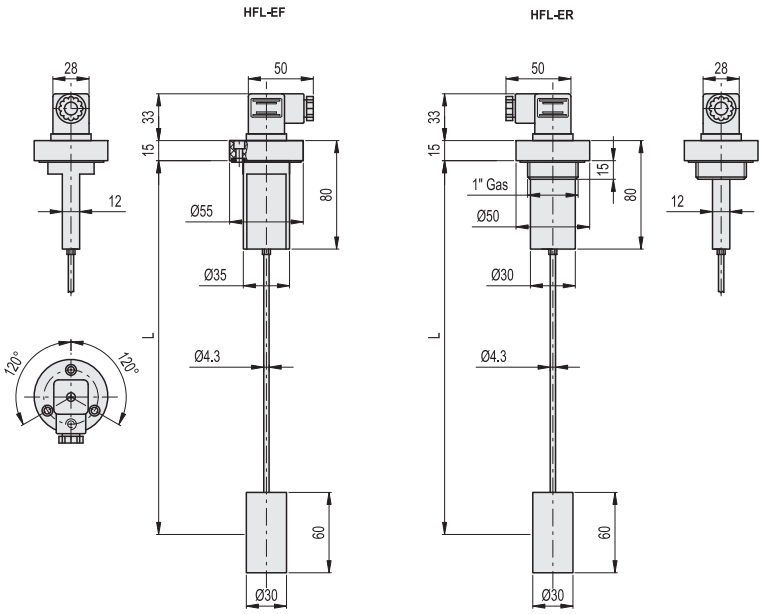


钻孔模板 HFL-EF

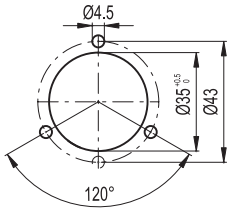


**HFL-EF**

| 代码 | 说明 | L | ⚖ |
|---|---|---|---|
| 111281 | HFL-EF-NO | 500 | 135 |
| 111283 | HFL-EF-NC | 500 | 135 |

**HFL-ER**

| 代码 | 说明 | L | ⚖ |
|---|---|---|---|
| 111286 | HFL-ER-NO | 500 | 135 |
| 111288 | HFL-ER-NC | 500 | 135 |



ELESA 和 GANTER 依法保留所有权利。
复制我方图纸时需始终提及来源。

# HFLT-E

RoHS PA IP65 +80° -20°

## 带浮子的快速液位指示器

**高科技聚合体**

**材料**
本体，量杆和浮子：聚酰胺基（PA）高科技聚合体，灰色。

**密封垫圈**
- TPE 扁平垫圈 (HFLT-EF)。
- NBR合成橡胶O形环(HFLT-ER)。

**接头**
EN 175301-803 (A 与 C 型) / ISO 4400

**量杆**
以带两种上升刻度为特征（用于在油液或水中的浮子）

**标准型号**
- **HFLT-EF**: 采用120°均匀布置的三孔法兰安装，提供三个镀锌内六角安装螺钉。
- **HFLT-ER**: 采用1英寸管螺纹接头安装。

**最高连续工作温度**
80° C.

**特征及应用**
HFLT-E快速电平检测预定义的最小或最大电平，根据应用需要。
该型快速液位指示器具有极高的通用性，可在需要的场合通过简单地拆卸量油计浮子和切割量油计，以精确确定液位位置，满足不同操作的要求。松开量油计另一侧的紧固螺母，根据特殊需求并参考胶粘标签将内部磁铁进行定位，从而选择常开（NO）和常闭（NC）两种方式进行液位提示。
供货时磁铁一般采用常开 (NO) 的方式提示液位。
该型液位指示器的浮子没有磁性部件，且浮子集成在量油计内部，非常适合在含有污浊液体、水、油液、冷却油、钢铁部件或泡沫的容器上使用。另外，指示器的操作与液体的导电性无关。
为保证最大限度的安全性，将电气部件与容器进行隔离，并采用超声波焊接进行严格密封。

**按需提供的特殊型号**
- 聚丙烯本体(PP)。
- 除了螺纹本体外，还可提供六孔法兰，及柱头螺钉（随货供应）。
- 用于最高工作温度达 120°C 的场合。

**双针接头安装说明**
1. 拧松底部固定螺钉，取下传感器托架，拧开电缆护座，将接头从托架上取下。
2. 将两极电缆滑入接头（标准接头），并将电线连至相应接头支架的nr.1和nr.2端子。
3. 将接触支座压入所需位置的接触接头，完成安装。
4. 用轴向固定螺钉将接头固定在传感器托架上，随后拧紧电缆护座。

| 电气特性 | |
|---|---|
| 供给电压 | AC/DC |
| 电触点 | NO常开<br>存在液体的环境中<br>NC常闭<br>存在液体的环境中 |
| 最高交换电压 | 230 Vdc, 230 Vac |
| 最大扩张力 | 2 A |
| 交换功率 | 40 W 40 VA |
| 电缆接头 | Pg 9 / Pg 11 UNIFIED |
| 导体截面 | Max. 1.5 $mm^2$ |

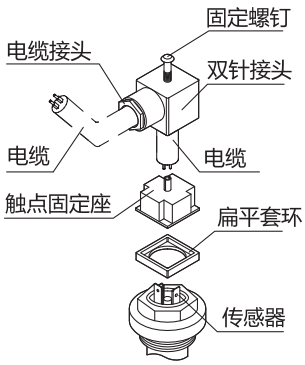




ELESA 和 GANTER 依法保留所有权利。
复制我方图纸时需始终提及来源。

# HFLT-E

## 带浮子的快速液位指示器

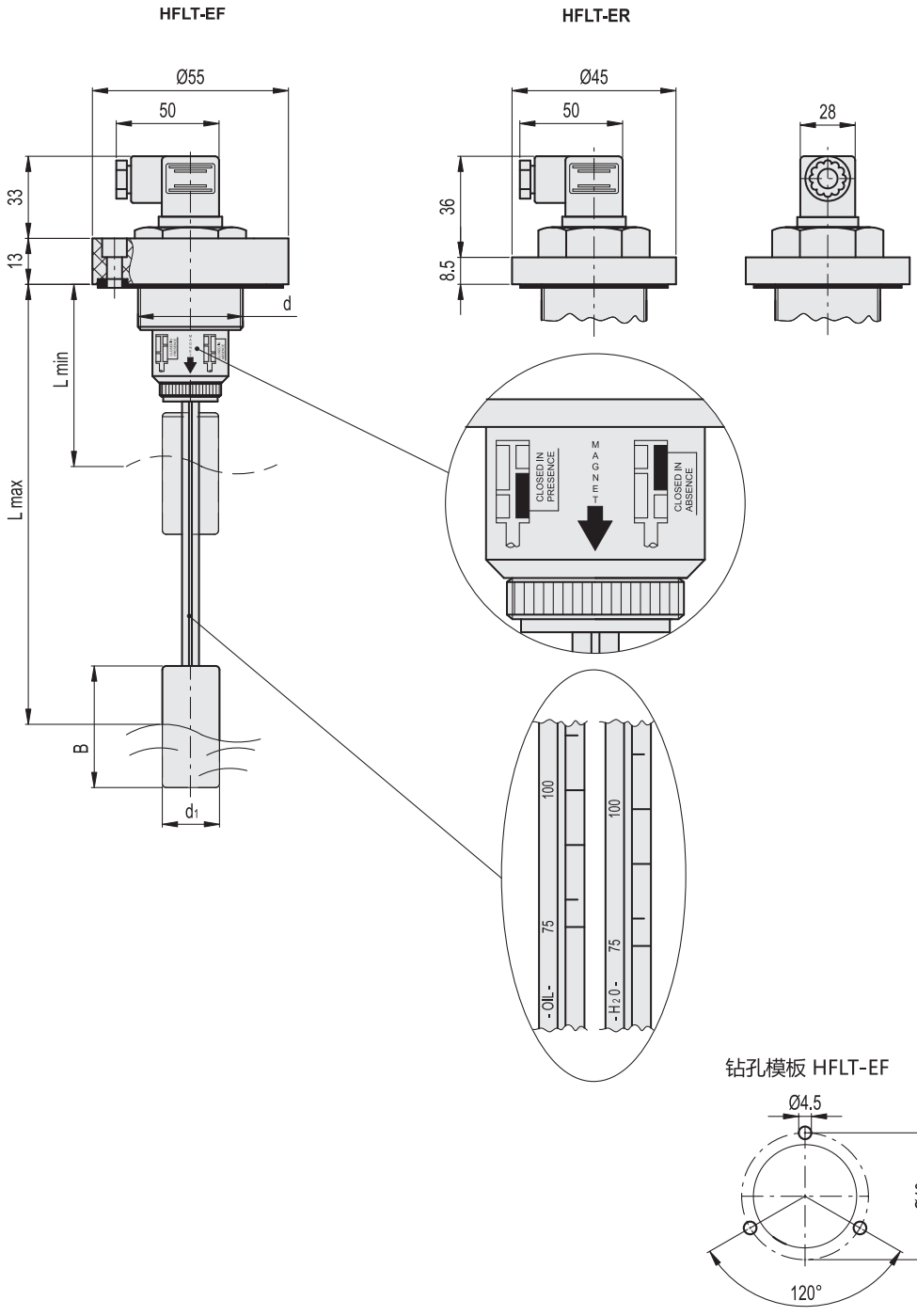


钻孔模板 HFLT-EF

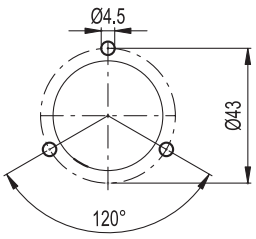


**HFLT-EF**

| 代码 | 说明 | d | B | Lmin | Lmax | d1 | ⚖ |
|---|---|---|---|---|---|---|---|
| 111276 | HFLT-EF-3/4 | G 3/4 | 50 | 75 | 250 | 23 | 110 |
| 111278 | HFLT-EF-1 | G 1 | 60 | 85 | 360 | 30 | 110 |

**HFLT-ER**

| 代码 | 说明 | d | B | Lmin | Lmax | d1 | ⚖ |
|---|---|---|---|---|---|---|---|
| 111271 | HFLT-ER-3/4 | G 3/4 | 50 | 75 | 250 | 23 | 110 |
| 111273 | HFLT-ER-1 | G 1 | 60 | 85 | 360 | 30 | 110 |

ELESA 和 GANTER 依法保留所有权利。
复制我方图纸时需始终提及来源。

DESIGNED
FOR ENGINEERING

# 16 管夹接头

管夹接头

线性传动装置

夹紧安装件

# 管夹头



**管夹接头**是由**铝**或**不锈钢**制成的紧固部件，可简单快速地使用标准圆管和方管组成夹具、固定和操作系统。

管夹接头种类繁多，有带槽的单体式管夹，有多片式管夹，组合搭配不可胜举。

带槽的单体式管夹接头可搭建非常坚固的管状结构，且只能配合使用外径公差非常小的DIN 2391精密管。(构造管GN990见XYZ页)。

多片式管夹接头(由两个或多个单独的部件组成)对公差要求低，可与方管一起使用(构造管GN 990，见页XYZ)，也可与现有系统配合使用。

夹紧螺钉如果需要重复拆卸和重新安装，可选择符合DIN 912内六角螺钉或GN 911可调手柄。螺母建议使用带聚酰胺环的DIN 985 (ISO 10511)六角自锁螺母。

固定点设置在插口**两侧**，一体浇注成型，可以自由选择六角定位螺母和夹紧元件。

在管夹头系列中，有多种夹紧元件可选.....

管夹接头系列中，有许多型号可与**线性传动装置**(带有各类调节轴的管状结构结合使用，见页面1910和后续页面。

**双向管夹头**
(见第 1812 页)

**法兰双向管夹头**
(见第 1820 页)

**法兰管夹头**
(见第 1821 页)

**连底管夹头**
(见第 1827 页)

**法兰连底管夹头**
(见第 1832 页)

**T形管夹头**
(见第 1834 页)

**管接头**
(见第 1843 页)

**旋转管夹头**
(见第 1847 页)

**旋转管夹接头**
(见第 1859 页)

**传感器支架**
(见第 1872 页)



ELESA 和 GANTER 依法保留所有权利。
复制我方图纸时需始终提及来源。

# 管夹头

## 设计

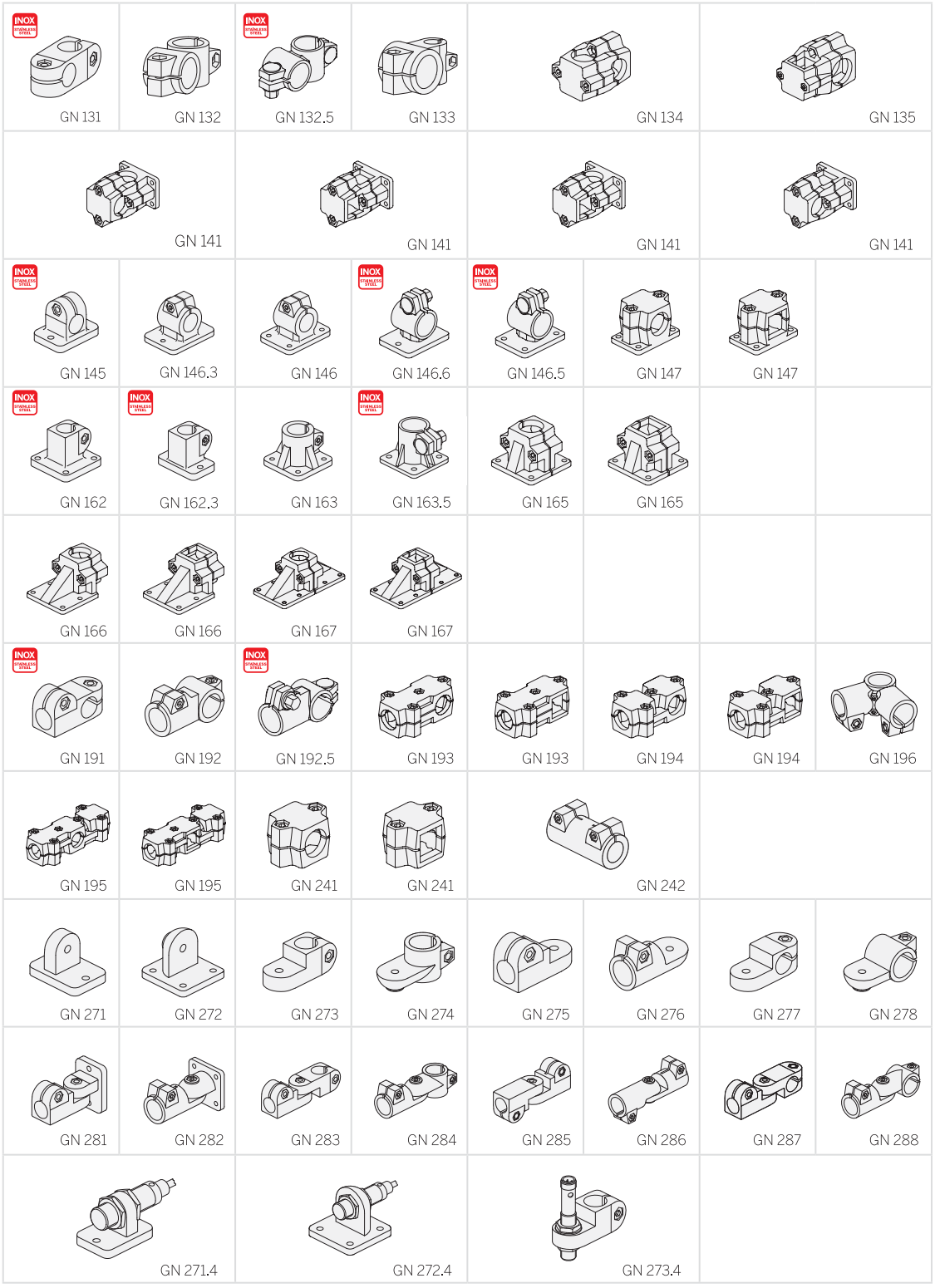





ELESA 和 GANTER 依法保留所有权利。
复制我方图纸时需始终提及来源。

# 管夹接头

## 安装示例

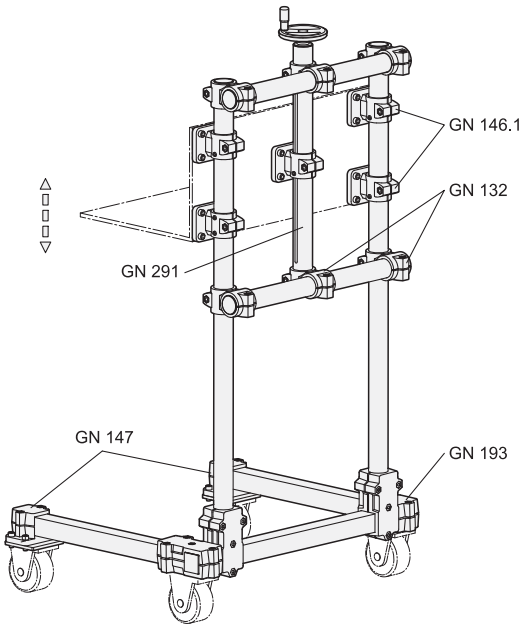


移动升降台

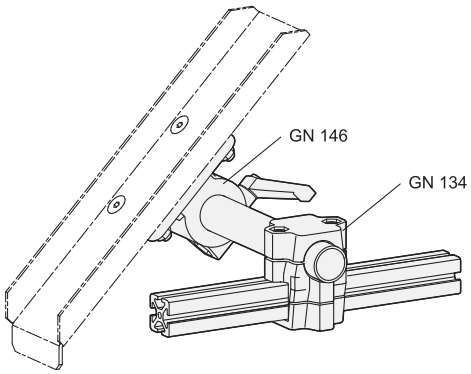


从工件斜槽
传送到铝型材系统

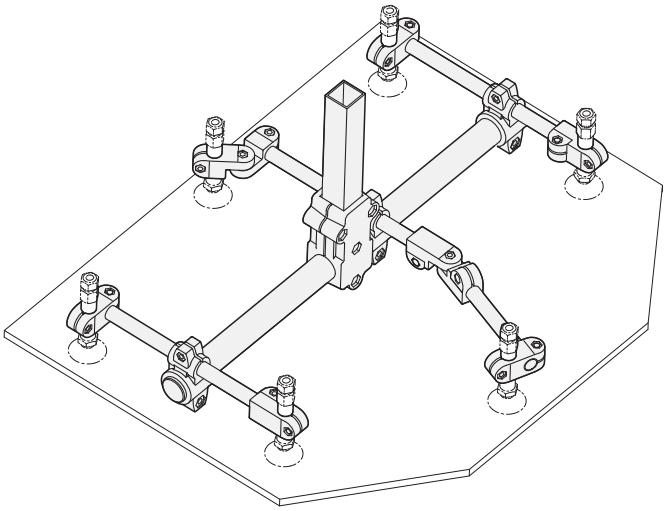

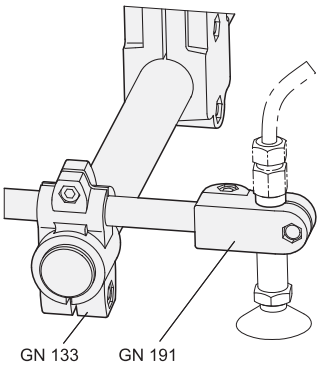


真空吸盘





ELESA 和 GANTER 依法保留所有权利。
复制我方图纸时需始终提及来源。

# 管夹接头

## 安装示例

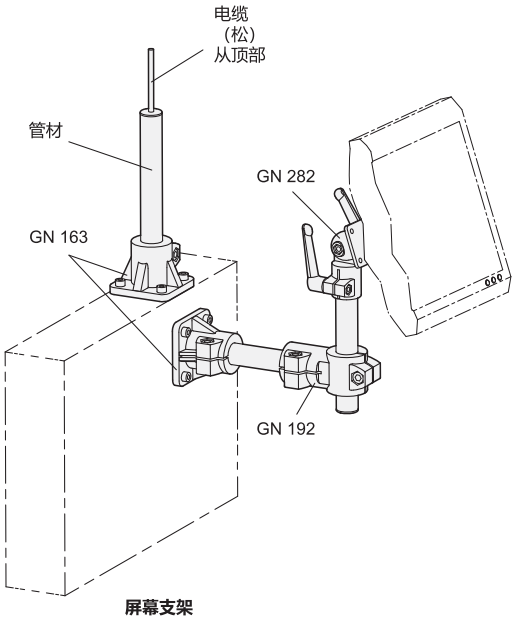


屏幕支架

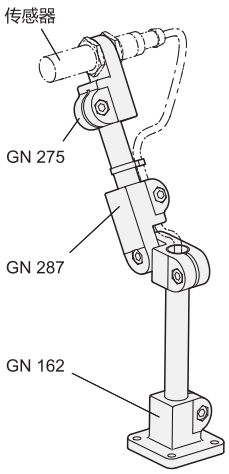


传感器支架

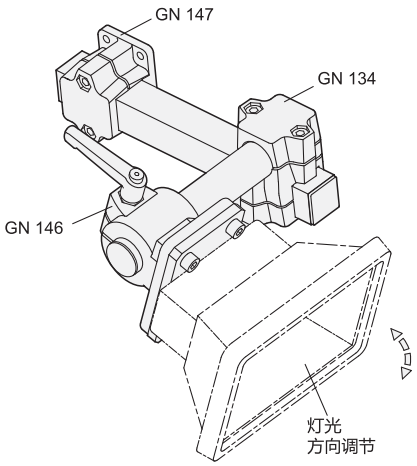


聚光灯支架

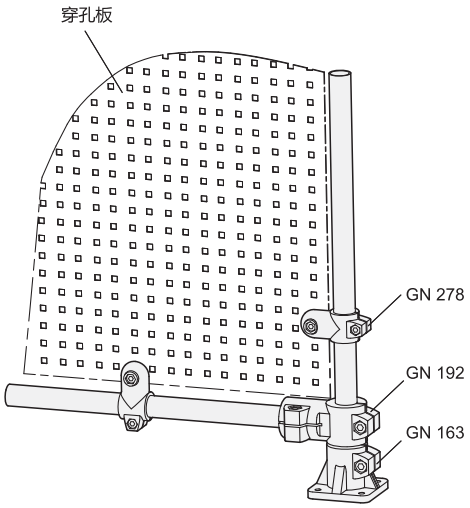


安全围栏




ELESA 和 GANTER 依法保留所有权利。
复制我方图纸时需始终提及来源。

# GN 131

## 双向管夹头

**铝制或不锈钢管身**

**规格**

**识别号**

No. **2**: 带两颗AISI 304不锈钢DIN 912紧固螺钉

**铝制款式**
喷塑涂层
黑色, RAL 9005, 纹理饰面 **SW**
本色**BL**
亚光喷砂饰面

**不锈钢款式 NI**

AISI CF-8
亚光喷砂饰面

机加工锁紧孔

DIN 912 槽头螺钉
AISI 304 不锈钢

DIN 985 六角螺母
AISI 304 不锈钢

**信息**

双向管夹头GN 131 的锁紧孔由机加工制成，设计用于构造管 GN 990 (参见页 1902) 或分别适用于DIN 2391、DIN 2395 和DIN 2462。
标配紧固螺钉为DIN 912 内六角螺钉，可由紧固组件替代 GN 911 (参见页 1874) / GN 911.3 (参见页 1875)详见规格表。

**附件**
- 紧固套件 GN 911 (参见页 1874) / GN 911.3 (参见页 1875)

**可按需提供**
- $d_1$ / $d_2$带有不同的孔

**技术信息**
- 不锈钢特性 (参见页 A26)

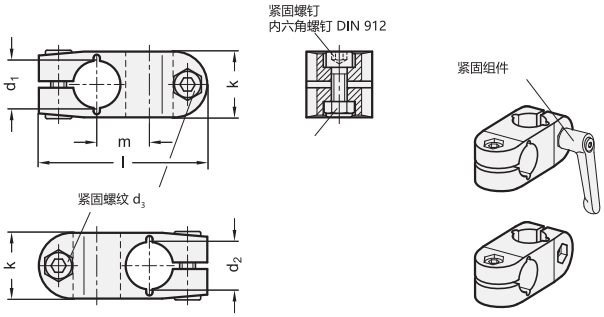


*增加双向管夹头的颜色索引 (SW 或 BL)

SW RAL9005 BL blank

**GN 131**

| 说明 | d1 | d2 | d3 | k | l | m | 紧固套件用于 d3 | ⚖ |
|---|---|---|---|---|---|---|---|---|
| GN 131-B10-B10-2-* | B 10 | B 10 | M 6 | 25 | 64 | 20 | GN 911-M6-22 | 180 |
| GN 131-B12-B12-2-* | B 12 | B 12 | M 6 | 25 | 64 | 20 | GN 911-M6-22 | 203 |
| GN 131-B14-B14-2-* | B 14 | B 14 | M 6 | 25 | 64 | 20 | GN 911-M6-22 | 190 |
| GN 131-B15-B15-2-* | B 15 | B 15 | M 6 | 25 | 64 | 20 | GN 911-M6-22 | 190 |
| GN 131-B16-B16-2-* | B 16 | B 16 | M 6 | 25 | 64 | 20 | GN 911-M6-22 | 170 |
| GN 131-B18-B18-2-* | B 18 | B 18 | M 6 | 25 | 64 | 20 | GN 911-M6-22 | 148 |

重量基于BL款

**GN 131-NI** 不锈钢

| 说明 | d1 | d2 | d3 | k | l | m | 紧固套件用于 d3 | ⚖ |
|---|---|---|---|---|---|---|---|---|
| GN 131-B12-B12-2-NI | B 12 | B 12 | M 6 | 25 | 64 | 20 | GN 911.3-M6-22 | 203 |
| GN 131-B14-B14-2-NI | B 14 | B 14 | M 6 | 25 | 64 | 20 | GN 911.3-M6-22 | 190 |
| GN 131-B15-B15-2-NI | B 15 | B 15 | M 6 | 25 | 64 | 20 | GN 911.3-M6-22 | 190 |
| GN 131-B16-B16-2-NI | B 16 | B 16 | M 6 | 25 | 64 | 20 | GN 911.3-M6-22 | 170 |
| GN 131-B18-B18-2-NI | B 18 | B 18 | M 6 | 25 | 64 | 20 | GN 911.3-M6-22 | 148 |
| GN 131-B20-B20-2-NI | B 20 | B 20 | M 6 | 25 | 64 | 20 | GN 911.3-M6-22 | 140 |






ELESA 和 GANTER 依法保留所有权利。
复制我方图纸时需始终提及来源。

# GN 132.5

## 不锈钢双向管夹头

**规格**

**类型**

– **A**型: 不带密封件
– **B**型: 带密封件

不锈钢

– AISI CF-8
– 亚光喷砂饰面

锁紧孔
机加工

DIN 603 车架螺栓
不锈钢 A2

DIN 917 盖状螺母
不锈钢 A2

密封件

垫圈
塑料 (聚甲醛 POM)

边缘环形圈
硅，硬度40 ... 60 Shore A

**信息**

不锈钢双向管夹头GN 132.5 的锁紧孔由机加工制成，设计用于构造管 GN 990 (参见页 1902) 或分别适用于DIN 2391、DIN 2395 和DIN 2462。紧固螺钉/螺母的外形可防潮，以适应积水环境。带密封件的设计 (B型) 还可密封夹紧孔和螺纹。

**技术信息**

– 不锈钢特性 (参见页 A26)

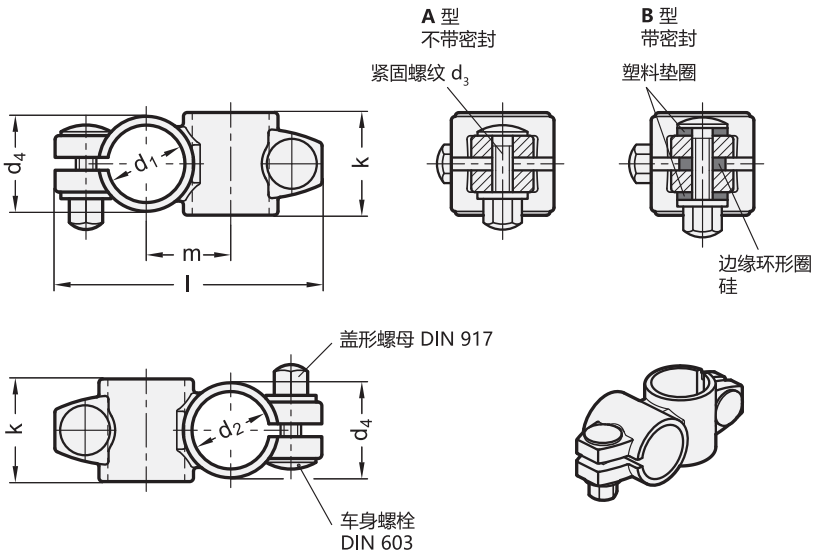


**GN 132.5** 不锈钢

| 说明 | d1 | d2 | k | d3 | d4 | l | m | ⚖ |
|---|---|---|---|---|---|---|---|---|
| GN 132.5-B30-B30-40-A | B 30 | B 30 | 40 | M 8 | 37 | 104 | 33 | 296 |
| GN 132.5-B30-B30-40-B | B 30 | B 30 | 40 | M 8 | 37 | 104 | 33 | 296 |
| GN 132.5-B50-B50-65-A | B 50 | B 50 | 65 | M 10 | 60 | 150 | 53 | 312 |
| GN 132.5-B50-B50-65-B | B 50 | B 50 | 65 | M 10 | 60 | 150 | 53 | 312 |




ELESA 和 GANTER 依法保留所有权利。
复制我方图纸时需始终提及来源。

# GN 132

## 双向管夹头

**铝制**

规格

识别号

No. **2**: 带两颗AISI 304不锈钢DIN 912紧固螺钉

铝制

喷塑涂层
黑色, RAL 9005, 纹理饰面 **SW**

无涂层
亚光喷砂饰面 **BL**

机加工锁紧孔

DIN 912 槽头螺钉
AISI 304 不锈钢

DIN 985 六角螺母
AISI 304 不锈钢

**信息**

双向管夹头GN 132 的锁紧孔由机加工制成，设计用于构造管 GN 990 (参见页 1902) 或分别适用于DIN 2391、DIN 2395 和DIN 2462。
标配紧固螺钉为DIN 912 内六角螺钉，可由紧固套件替代 GN 911 (参见页 1874)详见规格表。

**技术信息**

- 不锈钢特性 (参见页 A26)

**附件**

- 紧固套件 GN 911 (参见页 1874)

**可按需提供**

- 不锈钢特性 (参见页 A26)

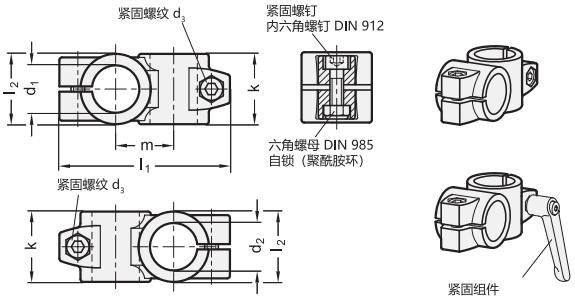


*增加双向管夹头的颜色索引 (SW 或 BL)

| SW | BL |
|---|---|
| RAL9005 | blank |

**GN 132**

| 说明 | d1 | d2 | k | d3 | l1 | l2 | m | 紧固套件用于 d3 | ⚖ |
|---|---|---|---|---|---|---|---|---|---|
| GN 132-B20-B20-40-2-* | B 20 | B 20 | 40 | M 8 | 97 | 40 | 33 | GN 911-M8-32 | 245 |
| GN 132-B25-B25-40-2-* | B 25 | B 25 | 40 | M 8 | 97 | 40 | 33 | GN 911-M8-32 | 220 |
| GN 132-B30-B30-40-2-* | B 30 | B 30 | 40 | M 8 | 97 | 40 | 33 | GN 911-M10-40 | 150 |
| GN 132-B30-B30-56-2-* | B 30 | B 30 | 56 | M 10 | 125 | 56 | 45 | GN 911-M10-40 | 600 |
| GN 132-B32-B32-56-2-* | B 32 | B 32 | 56 | M 10 | 125 | 56 | 45 | GN 911-M10-40 | 620 |
| GN 132-B35-B35-56-2-* | B 35 | B 35 | 56 | M 10 | 125 | 56 | 45 | GN 911-M10-40 | 580 |
| GN 132-B40-B40-56-2-* | B 40 | B 40 | 56 | M 10 | 125 | 56 | 45 | GN 911-M10-40 | 500 |
| GN 132-B40-B40-65-2-* | B 40 | B 40 | 65 | M 10 | 143 | 65 | 53 | GN 911-M10-55 | 890 |
| GN 132-B42-B42-65-2-* | B 42 | B 42 | 65 | M 10 | 143 | 65 | 53 | GN 911-M10-55 | 780 |
| GN 132-B45-B45-65-2-* | B 45 | B 45 | 65 | M 10 | 143 | 65 | 53 | GN 911-M10-55 | 500 |
| GN 132-B48-B48-65-2-* | B 48 | B 48 | 65 | M 10 | 143 | 65 | 53 | GN 911-M10-55 | 700 |
| GN 132-B50-B50-65-2-* | B 50 | B 50 | 65 | M 10 | 143 | 65 | 53 | GN 911-M10-55 | 610 |
| GN 132-B50-B50-80-2-* | B 50 | B 50 | 80 | M 10 | 169 | 80 | 65 | GN 911-M10-55 | 1460 |
| GN 132-B55-B55-80-2-* | B 55 | B 55 | 80 | M 10 | 169 | 80 | 65 | GN 911-M10-55 | 1260 |
| GN 132-B60-B60-80-2-* | B 60 | B 60 | 80 | M 10 | 169 | 80 | 65 | GN 911-M10-55 | 1060 |

重量基于BL款





ELESA 和 GANTER 依法保留所有权利。
复制我方图纸时需始终提及来源。

# GN 135

## 双向管夹头

**铝制/多部件装配/ 孔的尺寸不相同 $d_1$ / $s_1$ 以及 $d_2$ / $s_2$**

### 规格

**识别号**

No. **2**: 带四颗不锈钢DIN 912紧固螺钉

铝制

喷塑涂层
黑色, RAL 9005, 纹理饰面 **SW**

无涂层
亚光喷砂饰面 **BL**

机加工锁紧孔

螺栓DIN 912
AISI 304 不锈钢

DIN 985 六角螺母
AISI 304 不锈钢

### 信息

法兰管夹头GN　135的夹紧孔并非机加工制成，分别适用于构造管GN 990 (参见页 1902) 或分别适用于DIN 2391、DIN 2395 和DIN 2462。
方孔的设计还适用于 **型材系统**。
圆孔和方孔须组合在一起，如此可实现对不同截面类型管材的适应。
标配紧固螺钉为DIN 912内六角螺钉，可由紧固套件替代GN 911(参见页 1874)详见规格表。

### 附件

- 紧固套件 GN 911 (参见页 1874)

### 可按需提供

- 其它圆孔及方孔组合 $d_1$ / $s_1$ 与 $d_2$ / $s_2$

### 技术信息

- 不锈钢特性 (参见页 A26)

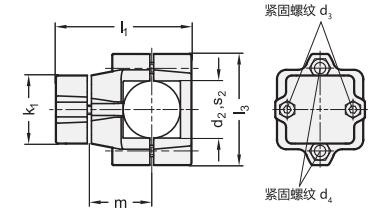


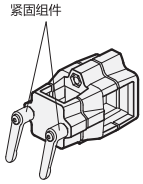


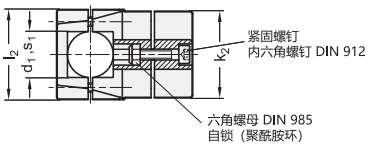


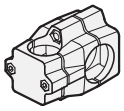

*增加双向管夹头的颜色索引 (SW 或 BL)

| SW | BL |
|---|---|
| RAL9005 | blank |

**GN 135**

| 说明 | d1 | s1 | d2 | s2 | k1 | k2 | d3 | d4 | l1 | l2 | l3 | m | 紧固套件用于 d3 | 紧固套件用于 d4 | ⚖ |
|---|---|---|---|---|---|---|---|---|---|---|---|---|---|---|---|
| GN 135-B30-B40-60-2-* | B 30 | - | B 40 | - | 60 | 76 | M 8 | M 10 | 120 | 79 | 98 | 55 | GN 911-M8-55 | GN 911-M10-55 | 500 |
| GN 135-B30-B48-60-2-* | B 30 | - | B 48 | - | 60 | 76 | M 8 | M 10 | 120 | 79 | 98 | 55 | GN 911-M8-55 | GN 911-M10-55 | 486 |
| GN 135-B30-B50-60-2-* | B 30 | - | B 50 | - | 60 | 76 | M 8 | M 10 | 120 | 79 | 98 | 55 | GN 911-M8-55 | GN 911-M10-55 | 479 |
| GN 135-B40-B48-60-2-* | B 40 | - | B 48 | - | 60 | 76 | M 8 | M 10 | 120 | 79 | 98 | 55 | GN 911-M8-55 | GN 911-M10-55 | 461 |
| GN 135-B40-B50-60-2-* | B 40 | - | B 50 | - | 60 | 76 | M 8 | M 10 | 120 | 79 | 98 | 55 | GN 911-M8-55 | GN 911-M10-55 | 454 |
| GN 135-B30-V40-60-2-* | B 30 | - | - | V 40 | 60 | 76 | M 8 | M 10 | 120 | 79 | 98 | 55 | GN 911-M8-55 | GN 911-M10-55 | 900 |
| GN 135-B30-V50-60-2-* | B 30 | - | - | V 50 | 60 | 76 | M 8 | M 10 | 120 | 79 | 98 | 55 | GN 911-M8-55 | GN 911-M10-55 | 599 |
| GN 135-B40-V50-60-2-* | B 40 | - | - | V 50 | 60 | 76 | M 8 | M 10 | 120 | 79 | 98 | 55 | GN 911-M8-55 | GN 911-M10-55 | 800 |
| GN 135-V30-V40-60-2-* | - | V 30 | - | V 40 | 60 | 76 | M 8 | M 10 | 120 | 79 | 98 | 55 | GN 911-M8-55 | GN 911-M10-55 | 900 |
| GN 135-V30-V50-60-2-* | - | V 30 | - | V 50 | 60 | 76 | M 8 | M 10 | 120 | 79 | 98 | 55 | GN 911-M8-55 | GN 911-M10-55 | 750 |
| GN 135-V40-V50-60-2-* | - | V 40 | - | V 50 | 60 | 76 | M 8 | M 10 | 120 | 79 | 98 | 55 | GN 911-M8-55 | GN 911-M10-55 | 750 |
| GN 135-V30-B40-60-2-* | - | V 30 | B 40 | - | 60 | 76 | M 8 | M 10 | 120 | 79 | 98 | 55 | GN 911-M8-55 | GN 911-M10-55 | 600 |
| GN 135-V30-B48-60-2-* | - | V 30 | B 48 | - | 60 | 76 | M 8 | M 10 | 120 | 79 | 98 | 55 | GN 911-M8-55 | GN 911-M10-55 | 479 |
| GN 135-V30-B50-60-2-* | - | V 30 | B 50 | - | 60 | 76 | M 8 | M 10 | 120 | 79 | 98 | 55 | GN 911-M8-55 | GN 911-M10-55 | 450 |
| GN 135-V40-B48-60-2-* | - | V 40 | B 48 | - | 60 | 76 | M 8 | M 10 | 120 | 79 | 98 | 55 | GN 911-M8-55 | GN 911-M10-55 | 447 |
| GN 135-V40-B50-60-2-* | - | V 40 | B 50 | - | 60 | 76 | M 8 | M 10 | 120 | 79 | 98 | 55 | GN 911-M8-55 | GN 911-M10-55 | 830 |

重量基于BL款



ELESA 和 GANTER 依法保留所有权利。
复制我方图纸时需始终提及来源。

# GN 133

RoHS

## 双向管夹头

**铝制，不同孔径$d_1$ / $d_2$**

**规格**

**识别号**

No. **2**: 带两颗AISI 304不锈钢DIN 912紧固螺钉

铝制

喷塑涂层
黑色，RAL 9005，纹理饰面 **SW**

无涂层
亚光喷砂饰面 **BL**

机加工锁紧孔

DIN 912 槽头螺钉
AISI 304 不锈钢

DIN 985 六角螺母
AISI 304 不锈钢

**信息**

双向管夹头GN 133 的锁紧孔由机加工制成，设计用于构造管 GN 990 (参见页 1902) 或分别适用于DIN 2391、DIN 2395 和DIN 2462。
标配紧固螺钉为DIN 912 内六角螺钉，可由紧固组件替代 GN 911 (参见页 1874)详见规格表。

**附件**

- 紧固套件 GN 911 (参见页 1874)

**技术信息**

- 不锈钢特性 (参见页 A26)

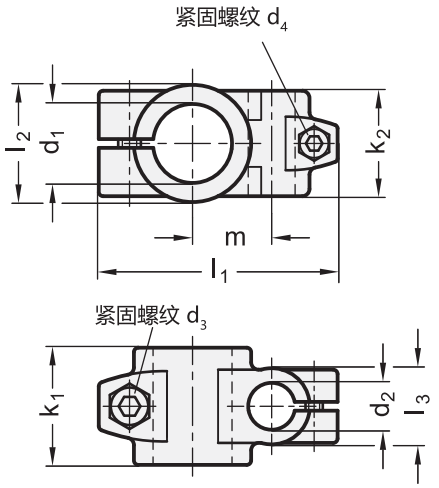


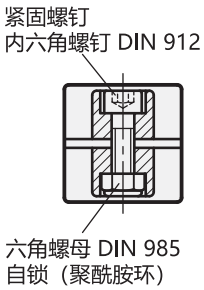


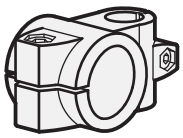

elesa+Ganter

ELESA 和 GANTER 依法保留所有权利。
复制我方图纸时需始终提及来源。

# GN 133

## 双向管夹头

*增加双向管夹头的颜色索引 (SW 或 BL)

SW RAL9005　　BL blank

**GN 133**

| 说明 | d1 | d2 | d3 | d4 | k1 | k2 | l1 | l2 | l3 | m | 紧固套件用于 d3 | 紧固套件用于 d4 | ⚖ |
|---|---|---|---|---|---|---|---|---|---|---|---|---|---|
| GN 133-B20-B12-2-* | B 20 | B 12 | M 8 | M 6 | 40 | 36 | 81.5 | 40 | 26 | 27 | GN 911-M8-32 | GN 911-M6-25 | 175 |
| GN 133-B20-B14-2-* | B 20 | B 14 | M 8 | M 6 | 40 | 36 | 81.5 | 40 | 26 | 27 | GN 911-M8-32 | GN 911-M6-25 | 174 |
| GN 133-B20-B16-2-* | B 20 | B 16 | M 8 | M 6 | 40 | 36 | 81.5 | 40 | 26 | 27 | GN 911-M8-32 | GN 911-M6-25 | 170 |
| GN 133-B20-B18-2-* | B 20 | B 18 | M 8 | M 6 | 40 | 36 | 81.5 | 40 | 26 | 27 | GN 911-M8-32 | GN 911-M6-25 | 170 |
| GN 133-B25-B12-2-* | B 25 | B 12 | M 8 | M 6 | 40 | 36 | 81.5 | 40 | 26 | 27 | GN 911-M8-32 | GN 911-M6-25 | 160 |
| GN 133-B25-B14-2-* | B 25 | B 14 | M 8 | M 6 | 40 | 36 | 81.5 | 40 | 26 | 27 | GN 911-M8-32 | GN 911-M6-25 | 155 |
| GN 133-B25-B16-2-* | B 25 | B 16 | M 8 | M 6 | 40 | 36 | 81.5 | 40 | 26 | 27 | GN 911-M8-32 | GN 911-M6-25 | 150 |
| GN 133-B25-B18-2-* | B 25 | B 18 | M 8 | M 6 | 40 | 36 | 81.5 | 40 | 26 | 27 | GN 911-M8-32 | GN 911-M6-25 | 145 |
| GN 133-B30-B12-2-* | B 30 | B 12 | M 8 | M 6 | 40 | 36 | 81.5 | 40 | 26 | 27 | GN 911-M8-32 | GN 911-M6-25 | 135 |
| GN 133-B30-B14-2-* | B 30 | B 14 | M 8 | M 6 | 40 | 36 | 81.5 | 40 | 26 | 27 | GN 911-M8-32 | GN 911-M6-25 | 128 |
| GN 133-B30-B16-2-* | B 30 | B 16 | M 8 | M 6 | 40 | 36 | 81.5 | 40 | 26 | 27 | GN 911-M8-32 | GN 911-M6-25 | 128 |
| GN 133-B30-B18-2-* | B 30 | B 18 | M 8 | M 6 | 40 | 36 | 81.5 | 40 | 26 | 27 | GN 911-M8-32 | GN 911-M6-25 | 124 |
| GN 133-B40-B20-2-* | B 40 | B 20 | M 10 | M 8 | 65 | 59 | 122 | 65 | 40 | 45 | GN 911-M10-55 | GN 911-M8-32 | 600 |
| GN 133-B40-B25-2-* | B 40 | B 25 | M 10 | M 8 | 65 | 59 | 122 | 65 | 40 | 45 | GN 911-M10-55 | GN 911-M8-32 | 600 |
| GN 133-B40-B30-2-* | B 40 | B 30 | M 10 | M 8 | 65 | 59 | 122 | 65 | 40 | 45 | GN 911-M10-55 | GN 911-M8-32 | 570 |
| GN 133-B42-B20-2-* | B 42 | B 20 | M 10 | M 8 | 65 | 59 | 122 | 65 | 40 | 45 | GN 911-M10-55 | GN 911-M8-32 | 550 |
| GN 133-B42-B25-2-* | B 42 | B 25 | M 10 | M 8 | 65 | 59 | 122 | 65 | 40 | 45 | GN 911-M10-55 | GN 911-M8-32 | 600 |
| GN 133-B42-B30-2-* | B 42 | B 30 | M 10 | M 8 | 65 | 59 | 122 | 65 | 40 | 45 | GN 911-M10-55 | GN 911-M8-32 | 600 |
| GN 133-B45-B20-2-* | B 45 | B 20 | M 10 | M 8 | 65 | 59 | 122 | 65 | 40 | 45 | GN 911-M10-55 | GN 911-M8-32 | 510 |
| GN 133-B45-B25-2-* | B 45 | B 25 | M 10 | M 8 | 65 | 59 | 122 | 65 | 40 | 45 | GN 911-M10-55 | GN 911-M8-32 | 510 |
| GN 133-B45-B30-2-* | B 45 | B 30 | M 10 | M 8 | 65 | 59 | 122 | 65 | 40 | 45 | GN 911-M10-55 | GN 911-M8-32 | 510 |
| GN 133-B48-B20-2-* | B 48 | B 20 | M 10 | M 8 | 65 | 59 | 122 | 65 | 40 | 45 | GN 911-M10-55 | GN 911-M8-32 | 475 |
| GN 133-B48-B25-2-* | B 48 | B 25 | M 10 | M 8 | 65 | 59 | 122 | 65 | 40 | 45 | GN 911-M10-55 | GN 911-M8-32 | 475 |
| GN 133-B48-B30-2-* | B 48 | B 30 | M 10 | M 8 | 65 | 59 | 122 | 65 | 40 | 45 | GN 911-M10-55 | GN 911-M8-32 | 475 |
| GN 133-B50-B20-2-* | B 50 | B 20 | M 10 | M 8 | 65 | 59 | 122 | 65 | 40 | 45 | GN 911-M10-55 | GN 911-M8-32 | 505 |
| GN 133-B50-B25-2-* | B 50 | B 25 | M 10 | M 8 | 65 | 59 | 122 | 65 | 40 | 45 | GN 911-M10-55 | GN 911-M8-32 | 480 |
| GN 133-B50-B30-2-* | B 50 | B 30 | M 10 | M 8 | 65 | 59 | 122 | 65 | 40 | 45 | GN 911-M10-55 | GN 911-M8-32 | 450 |

重量基于BL款



ELESA 和 GANTER 依法保留所有权利。
复制我方图纸时需始终提及来源。

# GN 134

## 双向管夹头

**铝制/多部件安装/孔的尺寸相同/$d_1/d_2$ 和 $s_1/s_2$**

### 规格

**识别号**

识别号**2**: 带4个不锈钢-紧固螺钉 DIN 912

铝制

喷塑涂层
黑色, RAL 9005, 纹理饰面 **SW**

无涂层
亚光喷砂饰面 **BL**

机加工锁紧孔

DIN 912 槽头螺钉
AISI 304 不锈钢

DIN 985 六角螺母
AISI 304 不锈钢

### 信息

法兰双向管夹头GN 134 的锁紧孔并非机加工制成，专门设计用于构造管 GN 990 (参见页 1902) 或分别适用于DIN 2391、DIN 2395 和DIN 2462。
方孔的设计还适用于 **型材系统**。
标称尺寸相同情况下，该双向管夹头可任意组合安装，例如，20尺寸具有如下组合。
标配DIN 912内六角螺钉紧固螺钉，可由紧固套件替代 GN 911 (参见页 1874)详见规格表。

### 附件

- 紧固套件 GN 911 (参见页 1874)

### 技术信息

- 不锈钢特性 (参见页 A26)

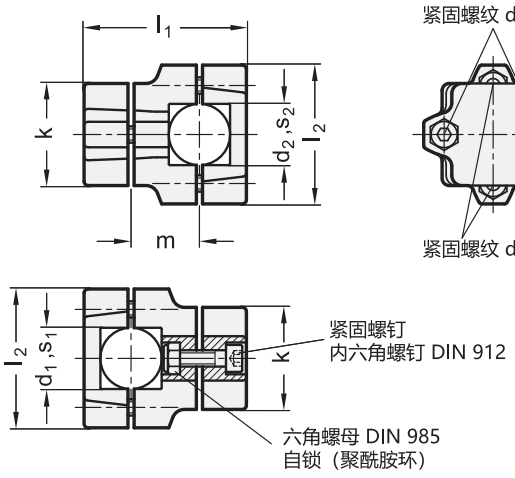


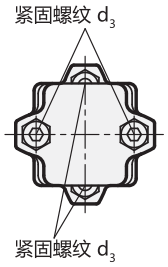


紧固组件

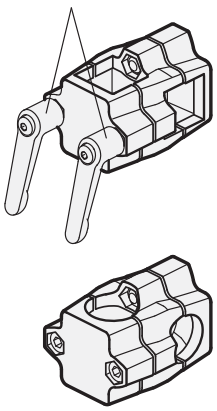






ELESA 和 GANTER 依法保留所有权利。
复制我方图纸时需始终提及来源。

# GN 134

## 双向管夹头

*增加双向管夹头的颜色索引 (SW 或 BL)

| SW | BL |
|---|---|
| RAL9005 | blank |

**GN 134**

| 说明 | d1 | s1 | d2 | s2 | k | d3 | l1 | l2 | m | 紧固套件用于 d3 | ⚖ |
|---|---|---|---|---|---|---|---|---|---|---|---|
| GN 134-B20-B20-50-2-* | B 20 | - | B 20 | - | 50 | M 8 | 79.5 | 68 | 33.5 | GN 911-M8-35 | 352 |
| GN 134-B25-B25-50-2-* | B 25 | - | B 25 | - | 50 | M 8 | 79.5 | 68 | 33.5 | GN 911-M8-35 | 330 |
| GN 134-B30-B30-50-2-* | B 30 | - | B 30 | - | 50 | M 8 | 79.5 | 68 | 33.5 | GN 911-M8-35 | 310 |
| GN 134-B30-B30-60-2-* | B 30 | - | B 30 | - | 60 | M 8 | 109 | 79 | 50 | GN 911-M8-55 | 700 |
| GN 134-B32-B32-60-2-* | B 32 | - | B 32 | - | 60 | M 8 | 109 | 79 | 50 | GN 911-M8-55 | 690 |
| GN 134-B35-B35-60-2-* | B 35 | - | B 35 | - | 60 | M 8 | 109 | 79 | 50 | GN 911-M8-55 | 680 |
| GN 134-B40-B40-60-2-* | B 40 | - | B 40 | - | 60 | M 8 | 109 | 79 | 50 | GN 911-M8-55 | 620 |
| GN 134-B40-B40-76-2-* | B 40 | - | B 40 | - | 76 | M 10 | 125 | 98 | 55 | GN 911-M10-63 | 890 |
| GN 134-B42-B42-76-2-* | B 42 | - | B 42 | - | 76 | M 10 | 125 | 98 | 55 | GN 911-M10-63 | 945 |
| GN 134-B45-B45-76-2-* | B 45 | - | B 45 | - | 76 | M 10 | 125 | 98 | 55 | GN 911-M10-63 | 915 |
| GN 134-B48-B48-76-2-* | B 48 | - | B 48 | - | 76 | M 10 | 125 | 98 | 55 | GN 911-M10-63 | 915 |
| GN 134-B50-B50-76-2-* | B 50 | - | B 50 | - | 76 | M 10 | 125 | 98 | 55 | GN 911-M10-63 | 885 |
| GN 134-B20-V20-50-2-* | B 20 | - | - | V 20 | 50 | M 8 | 79.5 | 68 | 33.5 | GN 911-M8-35 | 350 |
| GN 134-B25-V25-50-2-* | B 25 | - | - | V 25 | 50 | M 8 | 79.5 | 68 | 33.5 | GN 911-M8-35 | 310 |
| GN 134-B30-V30-50-2-* | B 30 | - | - | V 30 | 50 | M 8 | 79.5 | 68 | 33.5 | GN 911-M8-35 | 310 |
| GN 134-B30-V30-60-2-* | B 30 | - | - | V 30 | 60 | M 8 | 109 | 79 | 50 | GN 911-M8-55 | 680 |
| GN 134-B35-V35-60-2-* | B 35 | - | - | V 35 | 60 | M 8 | 109 | 79 | 50 | GN 911-M8-55 | 640 |
| GN 134-B40-V40-60-2-* | B 40 | - | - | V 40 | 60 | M 8 | 109 | 79 | 50 | GN 911-M8-55 | 580 |
| GN 134-B40-V40-76-2-* | B 40 | - | - | V 40 | 76 | M 10 | 125 | 98 | 55 | GN 911-M8-55 | 950 |
| GN 134-B45-V45-76-2-* | B 45 | - | - | V 45 | 76 | M 10 | 125 | 98 | 55 | GN 911-M10-63 | 835 |
| GN 134-B50-V50-76-2-* | B 50 | - | - | V 50 | 76 | M 10 | 125 | 98 | 55 | GN 911-M10-63 | 840 |
| GN 134-V20-V20-50-2-* | - | V 20 | - | V 20 | 50 | M 8 | 79.5 | 68 | 33.5 | GN 911-M8-35 | 350 |
| GN 134-V25-V25-50-2-* | - | V 25 | - | V 25 | 50 | M 8 | 79.5 | 68 | 33.5 | GN 911-M8-35 | 325 |
| GN 134-V30-V30-50-2-* | - | V 30 | - | V 30 | 50 | M 8 | 79.5 | 68 | 33.5 | GN 911-M8-35 | 300 |
| GN 134-V30-V30-60-2-* | - | V 30 | - | V 30 | 60 | M 8 | 109 | 79 | 50 | GN 911-M8-55 | 660 |
| GN 134-V35-V35-60-2-* | - | V 35 | - | V 35 | 60 | M 8 | 109 | 79 | 50 | GN 911-M8-55 | 620 |
| GN 134-V40-V40-60-2-* | - | V 40 | - | V 40 | 60 | M 8 | 109 | 79 | 50 | GN 911-M8-55 | 560 |
| GN 134-V40-V40-76-2-* | - | V 40 | - | V 40 | 76 | M 10 | 125 | 98 | 55 | GN 911-M10-63 | 945 |
| GN 134-V45-V45-76-2-* | - | V 45 | - | V 45 | 76 | M 10 | 125 | 98 | 55 | GN 911-M10-63 | 825 |
| GN 134-V50-V50-76-2-* | - | V 50 | - | V 50 | 76 | M 10 | 125 | 98 | 55 | GN 911-M10-63 | 825 |
| GN 134-V20-B20-50-2-* | - | V 20 | B 20 | - | 50 | M 8 | 79.5 | 68 | 33.5 | GN 911-M8-35 | 350 |
| GN 134-V25-B25-50-2-* | - | V 25 | B 25 | - | 50 | M 8 | 79.5 | 68 | 33.5 | GN 911-M8-35 | 330 |
| GN 134-V30-B30-50-2-* | - | V 30 | B 30 | - | 50 | M 8 | 79.5 | 68 | 33.5 | GN 911-M8-35 | 314 |
| GN 134-V30-B30-60-2-* | - | V 30 | B 30 | - | 60 | M 8 | 109 | 79 | 50 | GN 911-M8-55 | 680 |
| GN 134-V35-B35-60-2-* | - | V 35 | B 35 | - | 60 | M 8 | 109 | 79 | 50 | GN 911-M8-55 | 640 |
| GN 134-V40-B40-60-2-* | - | V 40 | B 40 | - | 60 | M 8 | 109 | 79 | 50 | GN 911-M8-55 | 580 |
| GN 134-V40-B40-76-2-* | - | V 40 | B 40 | - | 76 | M 10 | 125 | 98 | 55 | GN 911-M10-63 | 890 |
| GN 134-V45-B45-76-2-* | - | V 45 | B 45 | - | 76 | M 10 | 125 | 98 | 55 | GN 911-M10-63 | 835 |
| GN 134-V50-B50-76-2-* | - | V 50 | B 50 | - | 76 | M 10 | 125 | 98 | 55 | GN 911-M10-63 | 840 |

重量基于BL款



ELESA 和 GANTER 依法保留所有权利。
复制我方图纸时需始终提及来源。

# GN 141

## 法兰双向管夹头

**铝制/多部件安装**

### 规格

**识别号**

No. **2**: 带不锈钢DIN 912紧固螺钉

铝制

喷塑涂层
黑色, RAL 9005, 纹理饰面 **SW**

无涂层
亚光喷砂饰面 **BL**

机加工锁紧孔

DIN 912 槽头螺钉
AISI 304 不锈钢

DIN 985 六角螺母
AISI 304 不锈钢

### 信息

法兰双向管夹头GN 141 的锁紧孔并非由机加工制成,专门设计用于构造管 GN 990 (参见页 1902) 或分别适用于DIN 2391、DIN 2395 和DIN 2462。
方孔的设计还适用于 **型材系统**。
标称尺寸相同情况下, 该双向管夹头可任意组合安装, 例如, 20尺寸具有如下组合
标配DIN 912内六角螺钉紧固螺钉, 可由紧固套件替代 GN 911 (参见页 1874)详见规格表。

### 附件

- 紧固套件 GN 911 (参见页 1874)

### 技术信息

- 不锈钢特性 (参见页 A26)

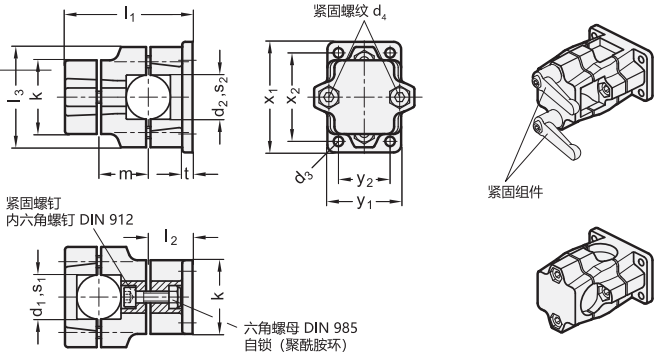


*增加法兰双向管夹头的颜色索引 (SW 或 BL)

| SW | BL |
|---|---|
| RAL9005 | 本色 |

**GN 141**

| 说明 | d1 | s1 | d2 | s2 | d3 | d4 | k | l1 | l2 | l3 | m | t | x1 | x2 | y1 | y2 | 紧固套件用于 d4 | ⚖ |
|---|---|---|---|---|---|---|---|---|---|---|---|---|---|---|---|---|---|---|
| GN 141-B20-V20-2-* | B 20 | - | - | V 20 | 6.5 | M 8 | 50 | 86 | 30 | 68 | 36 | 7 | 75 | 60 | 50 | 35 | GN 911-M8-35 | 395 |
| GN 141-B25-V25-2-* | B 25 | - | - | V 25 | 6.5 | M 8 | 50 | 86 | 30 | 68 | 36 | 7 | 75 | 60 | 50 | 35 | GN 911-M8-35 | 375 |
| GN 141-B30-V30-2-* | B 30 | - | - | V 30 | 6.5 | M 8 | 50 | 86 | 30 | 68 | 36 | 7 | 75 | 60 | 50 | 35 | GN 911-M8-35 | 355 |
| GN 141-B40-V40-2-* | B 40 | - | - | V 40 | 11 | M 10 | 76 | 136 | 46 | 98 | 55 | 14 | 115 | 90 | 76 | 50 | GN 911-M10-63 | 1000 |
| GN 141-B45-V45-2-* | B 45 | - | - | V 45 | 11 | M 10 | 76 | 136 | 46 | 98 | 55 | 14 | 115 | 90 | 76 | 50 | GN 911-M10-63 | 945 |
| GN 141-B50-V50-2-* | B 50 | - | - | V 50 | 11 | M 10 | 76 | 136 | 46 | 98 | 55 | 14 | 115 | 90 | 76 | 50 | GN 911-M10-63 | 920 |
| GN 141-V20-V20-2-* | - | V 20 | - | V 20 | 6.5 | M 8 | 50 | 86 | 30 | 68 | 36 | 7 | 75 | 60 | 50 | 35 | GN 911-M8-35 | 390 |
| GN 141-V25-V25-2-* | - | V 25 | - | V 25 | 6.5 | M 8 | 50 | 86 | 30 | 68 | 36 | 7 | 75 | 60 | 50 | 35 | GN 911-M8-35 | 365 |
| GN 141-V30-V30-2-* | - | V 30 | - | V 30 | 6.5 | M 8 | 50 | 86 | 30 | 68 | 36 | 7 | 75 | 60 | 50 | 35 | GN 911-M8-35 | 340 |
| GN 141-V40-V40-2-* | - | V 40 | - | V 40 | 11 | M 10 | 76 | 136 | 46 | 98 | 55 | 14 | 115 | 90 | 76 | 50 | GN 911-M10-63 | 1090 |
| GN 141-V45-V45-2-* | - | V 45 | - | V 45 | 11 | M 10 | 76 | 136 | 46 | 98 | 55 | 14 | 115 | 90 | 76 | 50 | GN 911-M10-63 | 1040 |
| GN 141-V50-V50-2-* | - | V 50 | - | V 50 | 11 | M 10 | 76 | 136 | 46 | 98 | 55 | 14 | 115 | 90 | 76 | 50 | GN 911-M10-63 | 975 |
| GN 141-V20-B20-2-* | - | V 20 | B 20 | - | 6.5 | M 8 | 50 | 86 | 30 | 68 | 36 | 7 | 75 | 60 | 50 | 35 | GN 911-M8-35 | 395 |
| GN 141-V25-B25-2-* | - | V 25 | B 25 | - | 6.5 | M 8 | 50 | 86 | 30 | 68 | 36 | 7 | 75 | 60 | 50 | 35 | GN 911-M8-35 | 0 |
| GN 141-V30-B30-2-* | - | V 30 | B 30 | - | 6.5 | M 8 | 50 | 86 | 30 | 68 | 36 | 7 | 75 | 60 | 50 | 35 | GN 911-M8-35 | 355 |
| GN 141-V40-B40-2-* | - | V 40 | B 40 | - | 11 | M 10 | 76 | 136 | 46 | 98 | 55 | 14 | 115 | 90 | 76 | 50 | GN 911-M10-63 | 1030 |
| GN 141-V45-B45-2-* | - | V 45 | B 45 | - | 11 | M 10 | 76 | 136 | 46 | 98 | 55 | 14 | 115 | 90 | 76 | 50 | GN 911-M10-63 | 980 |
| GN 141-V50-B50-2-* | - | V 50 | B 50 | - | 11 | M 10 | 76 | 136 | 46 | 98 | 55 | 14 | 115 | 90 | 76 | 50 | GN 911-M10-63 | 950 |

重量基于BL款






ELESA 和 GANTER 依法保留所有权利。
复制我方图纸时需始终提及来源。

# GN 145

## 法兰管夹头

**铝/不锈钢，带两个安装孔**

### 规格

**识别号**

No. **2**: 带不锈钢DIN 912紧固螺钉

**铝制款式**

喷塑涂层
黑色，RAL 9005，纹理饰面 **SW**

无涂层
亚光喷砂饰面 **BL**

**不锈钢款式 NI**

AISI CF-8
亚光喷砂饰面

机加工锁紧孔

DIN 912 槽头螺钉
AISI 304 不锈钢

DIN 985 六角螺母
AISI 304 不锈钢

### 信息

法兰管夹头GN 134 的锁紧孔由机加工制成,设计用于构造管 GN 990 (参见页 1902) 或分别适用于DIN 2391、DIN 2395 和DIN 2462。
法兰管夹头GN 145也适合安装于型材系统上。
标配DIN 912内六角螺钉紧固螺钉，可由紧固套件替代 GN 911 (参见页 1874) / GN 911.3(参见页 1875)详见规格表。

### 附件

- 紧固套件 GN 911 (参见页 1874) / GN 911.3 (参见页 1875)详见规格表。

### 技术信息

- 不锈钢特性 (参见页 A26)

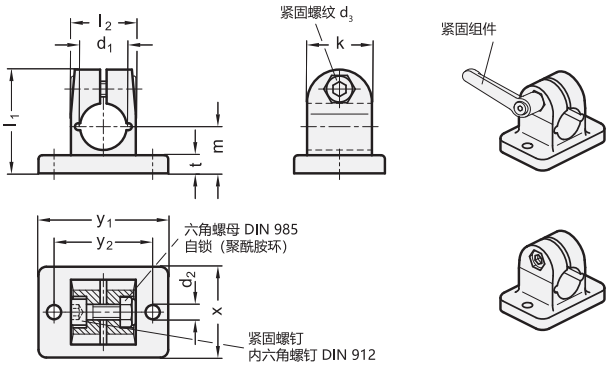


*增加法兰管夹头的颜色索引 (SW 或 BL)

| SW | BL |
|---|---|
| RAL9005 | 本色 |

### GN 145

| 说明 | d1 | d2 | d3 | k | l1 | l2 | m | t | x | y1 | y2 | 紧固套件用于 d3 |
|---|---|---|---|---|---|---|---|---|---|---|---|---|
| GN 145-B10-2-* | B 10 | 5.5 | M 6 | 25 | 40 | 25 | 18 | 7 | 35 | 50 | 38 | GN 911-M6-22 |
| GN 145-B12-2-* | B 12 | 5.5 | M 6 | 25 | 40 | 25 | 18 | 7 | 35 | 50 | 38 | GN 911-M6-22 |
| GN 145-B14-2-* | B 14 | 5.5 | M 6 | 25 | 40 | 25 | 18 | 7 | 35 | 50 | 38 | GN 911-M6-22 |
| GN 145-B15-2-* | B 15 | 5.5 | M 6 | 25 | 40 | 25 | 18 | 7 | 35 | 50 | 38 | GN 911-M6-22 |
| GN 145-B16-2-* | B 16 | 5.5 | M 6 | 25 | 40 | 25 | 18 | 7 | 35 | 50 | 38 | GN 911-M6-22 |
| GN 145-B18-2-* | B 18 | 5.5 | M 6 | 25 | 40 | 25 | 18 | 7 | 35 | 50 | 38 | GN 911-M6-22 |

重量基于BL款

### GN 145-NI

不锈钢

| 说明 | d1 | d2 | d3 | k | l1 | l2 | m | t | x | y1 | y2 | 紧固套件用于 d3 | ⚖ |
|---|---|---|---|---|---|---|---|---|---|---|---|---|---|
| GN 145-B12-2-NI | B 12 | 5.5 | M 6 | 25 | 40 | 25 | 18 | 7 | 35 | 50 | 38 | GN 911.3-M6-22 | 180 |
| GN 145-B14-2-NI | B 14 | 5.5 | M 6 | 25 | 40 | 25 | 18 | 7 | 35 | 50 | 38 | GN 911.3-M6-22 | 170 |
| GN 145-B15-2-NI | B 15 | 5.5 | M 6 | 25 | 40 | 25 | 18 | 7 | 35 | 50 | 38 | GN 911.3-M6-22 | 170 |
| GN 145-B16-2-NI | B 16 | 5.5 | M 6 | 25 | 40 | 25 | 18 | 7 | 35 | 50 | 38 | GN 911.3-M6-22 | 164 |
| GN 145-B18-2-NI | B 18 | 5.5 | M 6 | 25 | 40 | 25 | 18 | 7 | 35 | 50 | 38 | GN 911.3-M6-22 | 159 |
| GN 145-B20-2-NI | B 20 | 5.5 | M 6 | 25 | 40 | 25 | 18 | 7 | 35 | 50 | 38 | GN 911.3-M6-22 | 153 |




ELESA 和 GANTER 依法保留所有权利。
复制我方图纸时需始终提及来源。

# GN 146

## 法兰管夹头

**铝 / 带4个安装孔**

### 规格

**识别号**

No. **2**: 带不锈钢DIN 912紧固螺钉

铝制

喷塑涂层
黑色, RAL 9005, 纹理饰面 **SW**

无涂层
亚光喷砂饰面 **BL**

机加工锁紧孔

DIN 912 槽头螺钉
AISI 304 不锈钢

DIN 985 六角螺母
AISI 304 不锈钢

### 信息

法兰管夹头GN 146的夹紧孔由机加工制成,设计用于构造管 GN 990 (参见页 1902) 或分别适用于DIN 2391、DIN 2395 和DIN 2462。
标配DIN 912内六角螺钉紧固螺钉，可由紧固套件替代 GN 911 (参见页 1874)详见规格表。

### 附件

- 紧固套件 GN 911 (参见页 1874)

### 技术信息

- 不锈钢特性 (参见页 A26)

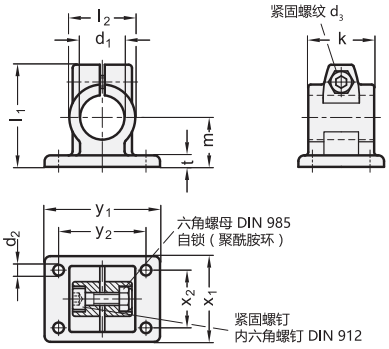


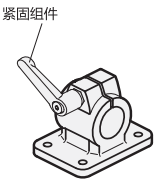


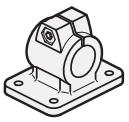

*增加法兰管夹头的颜色索引 (SW 或 BL)

| SW | BL |
|---|---|
| RAL9005 | 本色 |

**GN 146**

| 说明 | d1 | k | d2 | d3 | l1 | l2 | m | t | x1 | x2 | y1 | y2 | 紧固套件用于 d3 | ⚖ |
|---|---|---|---|---|---|---|---|---|---|---|---|---|---|---|
| GN 146-B20-40-2-* | B 20 | 40 | 6.5 | M 8 | 62 | 40 | 30 | 7 | 52 | 35 | 70 | 53 | GN 911-M8-32 | 194 |
| GN 146-B25-40-2-* | B 25 | 40 | 6.5 | M 8 | 62 | 40 | 30 | 7 | 52 | 35 | 70 | 53 | GN 911-M8-32 | 179 |
| GN 146-B30-40-2-* | B 30 | 40 | 6.5 | M 8 | 62 | 40 | 30 | 7 | 52 | 35 | 70 | 53 | GN 911-M8-32 | 160 |
| GN 146-B30-56-2-* | B 30 | 56 | 8.5 | M 10 | 83 | 56 | 42 | 10 | 78 | 52 | 108 | 82 | GN 911-M10-40 | 510 |
| GN 146-B32-56-2-* | B 32 | 56 | 8.5 | M 10 | 83 | 56 | 42 | 10 | 78 | 52 | 108 | 82 | GN 911-M10-40 | 476 |
| GN 146-B35-56-2-* | B 35 | 56 | 8.5 | M 10 | 83 | 56 | 42 | 10 | 78 | 52 | 108 | 82 | GN 911-M10-40 | 480 |
| GN 146-B40-56-2-* | B 40 | 56 | 8.5 | M 10 | 83 | 56 | 42 | 10 | 78 | 52 | 108 | 82 | GN 911-M10-40 | 435 |
| GN 146-B40-65-2-* | B 40 | 65 | 11 | M 10 | 95 | 65 | 50 | 14 | 92 | 62 | 128 | 98 | GN 911-M10-55 | 790 |
| GN 146-B42-65-2-* | B 42 | 65 | 11 | M 10 | 95 | 65 | 50 | 14 | 92 | 62 | 128 | 98 | GN 911-M10-55 | 760 |
| GN 146-B45-65-2-* | B 45 | 65 | 11 | M 10 | 95 | 65 | 50 | 14 | 92 | 62 | 128 | 98 | GN 911-M10-55 | 736 |
| GN 146-B48-65-2-* | B 48 | 65 | 11 | M 10 | 95 | 65 | 50 | 14 | 92 | 62 | 128 | 98 | GN 911-M10-55 | 694 |
| GN 146-B50-65-2-* | B 50 | 65 | 11 | M 10 | 95 | 65 | 50 | 14 | 92 | 62 | 128 | 98 | GN 911-M10-55 | 780 |
| GN 146-B50-80-2-* | B 50 | 80 | 11 | M 10 | 112 | 80 | 60 | 14 | 110 | 74 | 154 | 118 | GN 911-M10-55 | 1300 |
| GN 146-B55-80-2-* | B 55 | 80 | 11 | M 10 | 112 | 80 | 60 | 14 | 110 | 74 | 154 | 118 | GN 911-M10-55 | 1220 |
| GN 146-B60-80-2-* | B 60 | 80 | 11 | M 10 | 112 | 80 | 60 | 14 | 110 | 74 | 154 | 118 | GN 911-M10-55 | 1120 |

重量基于BL款



ELESA 和 GANTER 依法保留所有权利。
复制我方图纸时需始终提及来源。

# GN 146.3

## 法兰管夹头

**铝制/带2个安装孔**

### 规格

**识别号**

No. **2**: 带不锈钢DIN 912紧固螺钉

铝制

喷塑涂层
黑色, RAL 9005, 纹理饰面 **SW**

无涂层
亚光喷砂饰面 **BL**

机加工锁紧孔

DIN 912 槽头螺钉
AISI 304 不锈钢

DIN 985 六角螺母
AISI 304 不锈钢

### 信息

法兰管夹头GN 146.3的夹紧孔由机加工制成,设计用于构造管 GN 990 (参见页 1902) 或分别适用于DIN 2391、DIN 2395 和DIN 2462。
法兰管夹头GN 146.3也适合安装于型材系统上。
标配DIN 912内六角螺钉紧固螺钉, 可由紧固套件替代 GN 911 (参见页 1874)详见规格表。

### 附件

- 紧固套件 GN 911 (参见页 1874)

### 技术信息

- 不锈钢特性 (参见页 A26)

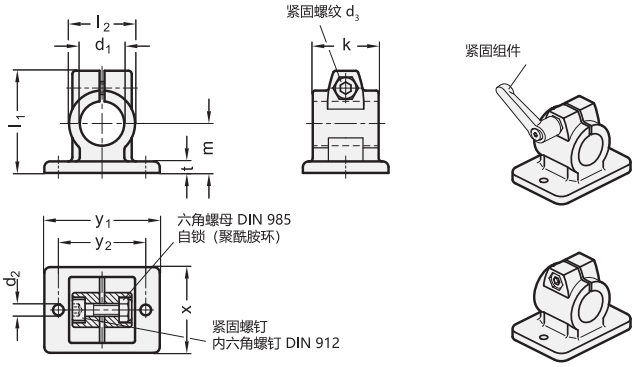


*增加法兰管夹头的颜色索引 (SW 或 BL)

| SW | BL |
|---|---|
| RAL9005 | 本色 |

### GN 146.3

| 说明 | d1 | k | d2 | d3 | l1 | l2 | m | t | x | y1 | y2 | 紧固套件用于 d3 | ⚖ |
|---|---|---|---|---|---|---|---|---|---|---|---|---|---|
| GN 146.3-B20-40-2-* | B 20 | 40 | 6.5 | M 8 | 62 | 40 | 30 | 7 | 52 | 70 | 53 | GN 911-M8-32 | 180 |
| GN 146.3-B25-40-2-* | B 25 | 40 | 6.5 | M 8 | 62 | 40 | 30 | 7 | 52 | 70 | 53 | GN 911-M8-32 | 180 |
| GN 146.3-B30-40-2-* | B 30 | 40 | 6.5 | M 8 | 62 | 40 | 30 | 7 | 52 | 70 | 53 | GN 911-M8-32 | 160 |
| GN 146.3-B30-56-2-* | B 30 | 56 | 8.5 | M 10 | 83 | 56 | 42 | 10 | 78 | 108 | 82 | GN 911-M10-40 | 450 |
| GN 146.3-B32-56-2-* | B 32 | 56 | 8.5 | M 10 | 83 | 56 | 42 | 10 | 78 | 108 | 82 | GN 911-M10-40 | 480 |
| GN 146.3-B35-56-2-* | B 35 | 56 | 8.5 | M 10 | 83 | 56 | 42 | 10 | 78 | 108 | 82 | GN 911-M10-40 | 480 |
| GN 146.3-B40-56-2-* | B 40 | 56 | 8.5 | M 10 | 83 | 56 | 42 | 10 | 78 | 108 | 82 | GN 911-M10-40 | 420 |

重量基于BL款

ELESA 和 GANTER 依法保留所有权利。
复制我方图纸时需始终提及来源。

# GN 146.5

## 不锈钢法兰管夹头

**带四个安装孔**

### 规格

**类型**

- **A**型: 不带密封件
- **B**型: 带密封件

不锈钢

- AISI CF-8
- 亚光喷砂饰面

机加工锁紧孔

DIN 603 车架螺栓
不锈钢 A2

DIN 917 盖状螺母
不锈钢 A2

密封件

垫圈
塑料 (聚甲醛 POM)

边缘环形圈
硅，硬度40 ... 60 Shore A

### 信息

不锈钢法兰管夹头GN　146.5的夹紧孔经机加工制成，设计用于构造管 GN 990 (参见页 1902) 或分别适用于DIN 2391、DIN 2395 和DIN 2462。紧固螺钉/螺母的外形可防潮，以适应积水环境。带密封件的设计 (B型) 还可密封夹紧孔和螺纹。

### 技术信息

- 不锈钢特性 (参见页 A26)

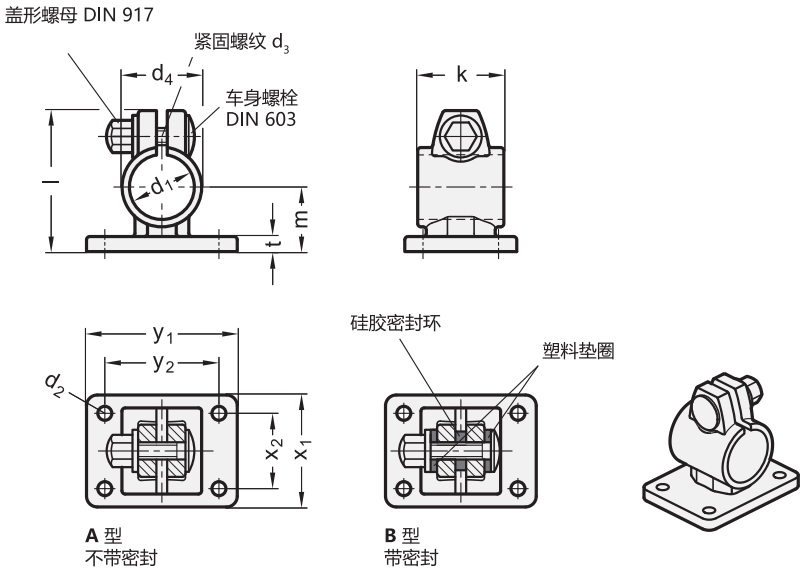


**GN 146.5** 不锈钢

| 说明 | d1 | k | d2 | d3 | d4 | l | m | t | x1 | x2 | y1 | y2 | ⚖ |
|---|---|---|---|---|---|---|---|---|---|---|---|---|---|
| GN 146.5-B30-40-A | B 30 | 40 | 6.5 | M 8 | 37 | 65 | 30 | 7 | 52 | 35 | 71 | 53 | 270 |
| GN 146.5-B30-40-B | B 30 | 40 | 6.5 | M 8 | 37 | 65 | 30 | 7 | 52 | 35 | 71 | 53 | 270 |
| GN 146.5-B50-65-A | B 50 | 65 | 10.7 | M 10 | 60 | 98.5 | 50 | 9 | 92 | 62 | 128 | 98 | 1081 |
| GN 146.5-B50-65-B | B 50 | 65 | 10.7 | M 10 | 60 | 98.5 | 50 | 9 | 92 | 62 | 128 | 98 | 1081 |



ELESA 和 GANTER 依法保留所有权利。
复制我方图纸时需始终提及来源。

# GN 146.6

## 不锈钢法兰管夹头

**带2個安装孔**

### 规格

**类型**

- **A**型: 不带密封件
- **B**型: 带密封件

不锈钢

- AISI CF-8
- 亚光喷砂饰面

锁紧孔
机加工

DIN 603 车架螺栓
不锈钢 A2

DIN 917 盖状螺母
不锈钢 A2

密封件

垫圈
塑料 (聚甲醛 POM)

边缘环形圈
硅，硬度40 ... 60 Shore A

### 信息

不锈钢法兰管夹头GN 146.6的夹紧孔经由机加工制成，设计用于构造管 GN 990 (参见页 1902) 或分别适用于DIN 2391、DIN 2395 和DIN 2462。
紧固螺钉/螺母的外形可防潮，以适应积水环境。带密封件的设计 (B型) 还可密封夹紧孔和螺纹。

### 技术信息

- 不锈钢特性 (参见页 A26)

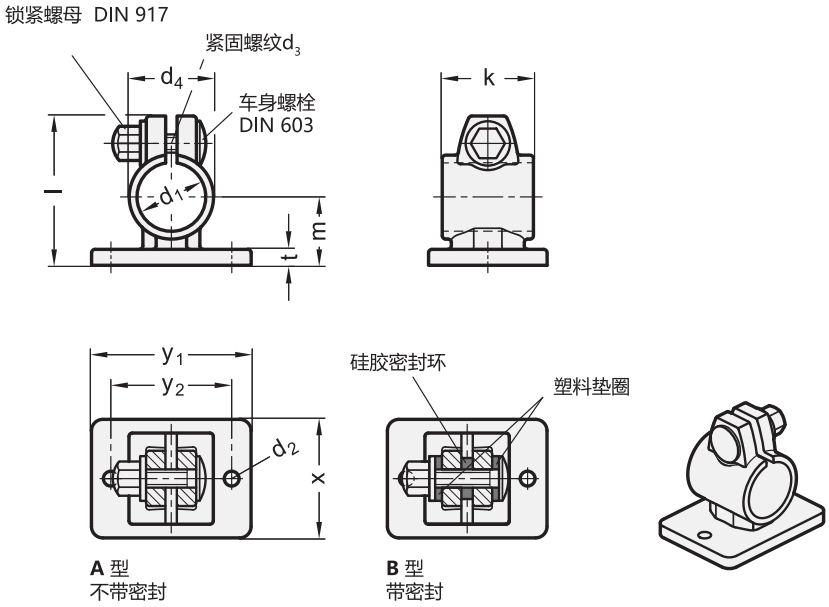


**GN 146.6** 不锈钢

| 说明 | d1 | k | d2 | d3 | d4 | l | m | t | x1 | x2 | y1 | y2 | ⚖ |
|---|---|---|---|---|---|---|---|---|---|---|---|---|---|
| GN 146.6-B30-40-A | B 30 | 40 | 6.5 | M 8 | 37 | 65 | 30 | 7 | 52 | 32 | 71 | 53 | 300 |
| GN 146.6-B30-40-B | B 30 | 40 | 6.5 | M 8 | 37 | 65 | 30 | 7 | 52 | 32 | 71 | 53 | 270 |




ELESA 和 GANTER 依法保留所有权利。
复制我方图纸时需始终提及来源。

# GN 147

## 法兰管夹头

**铝制/拼合式安装，带4个安装孔**

### 规格

**识别号**

No. **2**: 带两颗AISI 304不锈钢DIN 912紧固螺钉

铝制

喷塑涂层
黑色, RAL 9005, 纹理饰面 **SW**

无涂层
亚光喷砂饰面 **BL**

机加工锁紧孔

DIN 912 槽头带帽螺钉
AISI 304 不锈钢

DIN 985 六角螺母
AISI 304 不锈钢

### 信息

法兰管夹头GN 147的夹紧孔并非由机加工制成,专门设计用于构造管GN 990 (参见页 1902) 或分别适用于DIN 2391、DIN 2395 和DIN 2462。方孔的设计还适用于 **型材系统**。
标配DIN 912内六角螺钉紧固螺钉，可由紧固套件替代 GN 911 (参见页1874)详见规格表。

### 附件

- 紧固套件 GN 911 (参见页 1874)

### 技术信息

- 不锈钢特性 (参见页 A26)

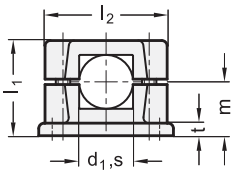


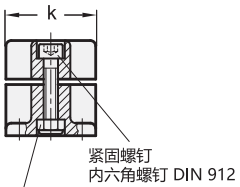


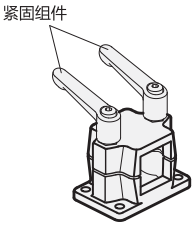


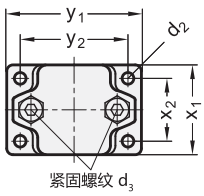


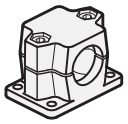

*增加法兰管夹头的颜色索引 (SW 或 BL)

| SW | BL |
|---|---|
| RAL9005 | 本色 |

**GN 147**

| 说明 | d1 | s | d2 | d3 | k | l1 | l2 | m | t | x1 | x2 | y1 | y2 | 紧固套件用于 d3 | ⚖ |
|---|---|---|---|---|---|---|---|---|---|---|---|---|---|---|---|
| GN 147-B20-2-* | B 20 | - | 6.5 | M 8 | 50 | 53 | 68 | 30 | 7 | 50 | 35 | 75 | 60 | GN 911-M8-45 | 245 |
| GN 147-B25-2-* | B 25 | - | 6.5 | M 8 | 50 | 53 | 68 | 30 | 7 | 50 | 35 | 75 | 60 | GN 911-M8-45 | 240 |
| GN 147-B30-2-* | B 30 | - | 6.5 | M 8 | 50 | 53 | 68 | 30 | 7 | 50 | 35 | 75 | 60 | GN 911-M8-45 | 190 |
| GN 147-B40-2-* | B 40 | - | 11 | M 10 | 76 | 81.5 | 98 | 46.5 | 14 | 76 | 50 | 115 | 90 | GN 911-M10-70 | 665 |
| GN 147-B42-2-* | B 42 | - | 11 | M 10 | 76 | 81.5 | 98 | 46.5 | 14 | 76 | 50 | 115 | 90 | GN 911-M10-70 | 650 |
| GN 147-B45-2-* | B 45 | - | 11 | M 10 | 76 | 81.5 | 98 | 46.5 | 14 | 76 | 50 | 115 | 90 | GN 911-M10-70 | 640 |
| GN 147-B48-2-* | B 48 | - | 11 | M 10 | 76 | 81.5 | 98 | 46.5 | 14 | 76 | 50 | 115 | 90 | GN 911-M10-70 | 631 |
| GN 147-B50-2-* | B 50 | - | 11 | M 10 | 76 | 81.5 | 98 | 46.5 | 14 | 76 | 50 | 115 | 90 | GN 911-M10-70 | 620 |
| GN 147-V20-2-* | - | V 20 | 6.5 | M 8 | 50 | 53 | 68 | 30 | 7 | 50 | 35 | 75 | 60 | GN 911-M8-45 | 240 |
| GN 147-V25-2-* | - | V 25 | 6.5 | M 8 | 50 | 53 | 68 | 30 | 7 | 50 | 35 | 75 | 60 | GN 911-M8-45 | 230 |
| GN 147-V30-2-* | - | V 30 | 6.5 | M 8 | 50 | 53 | 68 | 30 | 7 | 50 | 35 | 75 | 60 | GN 911-M8-45 | 220 |
| GN 147-V40-2-* | - | V 40 | 11 | M 10 | 76 | 81.5 | 98 | 46.5 | 14 | 76 | 50 | 115 | 90 | GN 911-M10-70 | 700 |
| GN 147-V45-2-* | - | V 45 | 11 | M 10 | 76 | 81.5 | 98 | 46.5 | 14 | 76 | 50 | 115 | 90 | GN 911-M10-70 | 625 |
| GN 147-V50-2-* | - | V 50 | 11 | M 10 | 76 | 81.5 | 98 | 46.5 | 14 | 76 | 50 | 115 | 90 | GN 911-M10-70 | 595 |

重量基于BL款





ELESA 和 GANTER 依法保留所有权利。
复制我方图纸时需始终提及来源。

# GN 162

## 连底管夹头

**铝/不锈钢, 带四个安装孔**

### 规格

**识别号**

No. **2**: 带不锈钢DIN 912紧固螺钉

**铝制款式**

喷塑涂层
黑色, RAL 9005, 纹理饰面 **SW**

无涂层
亚光喷砂饰面 **BL**

**不锈钢款式 NI**

AISI CF-8
亚光喷砂饰面

机加工锁紧孔

DIN 912 槽头带帽螺钉
AISI 304 不锈钢

DIN 985 六角螺母
AISI 304 不锈钢

### 信息

连底管夹头GN 162的夹紧孔由机加工制成,设计用于构造管 GN 990 (参见页 1902) 或分别适用于DIN 2391、DIN 2395 和DIN 2462。
标配DIN 912内六角螺钉紧固螺钉, 可由紧固套件替代 GN 911 (参见页 1874) / GN 911.3 (参见页 1875)详见规格表。

### 附件

- 紧固套件 GN 911 (参见页 1874) / GN 911.3 (参见页 1875)

### 技术信息

- 不锈钢特性 (参见页 A26)

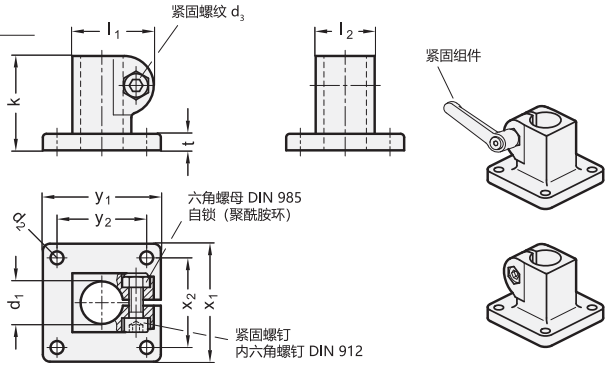


*增加连底管夹头的颜色索引 (SW 或 BL)

| SW | BL |
|---|---|
| RAL9005 | 本色 |

### GN 162

| 说明 | d1 | d2 | d3 | k | l1 | l2 | t | x1 | x2 | y1 | y2 | 紧固套件用于 d3 | ⚖ |
|---|---|---|---|---|---|---|---|---|---|---|---|---|---|
| GN 162-B10-2-* | B 10 | 5.5 | M 6 | 40 | 34.5 | 25 | 7 | 50 | 38 | 50 | 38 | GN 911-M6-22 | 238 |
| GN 162-B12-2-* | B 12 | 5.5 | M 6 | 40 | 34.5 | 25 | 7 | 50 | 38 | 50 | 38 | GN 911-M6-22 | 227 |
| GN 162-B14-2-* | B 14 | 5.5 | M 6 | 40 | 34.5 | 25 | 7 | 50 | 38 | 50 | 38 | GN 911-M6-22 | 213 |
| GN 162-B15-2-* | B 15 | 5.5 | M 6 | 40 | 34.5 | 25 | 7 | 50 | 38 | 50 | 38 | GN 911-M6-22 | 207 |
| GN 162-B16-2-* | B 16 | 5.5 | M 6 | 40 | 34.5 | 25 | 7 | 50 | 38 | 50 | 38 | GN 911-M6-22 | 200 |
| GN 162-B18-2-* | B 18 | 5.5 | M 6 | 40 | 34.5 | 25 | 7 | 50 | 38 | 50 | 38 | GN 911-M6-22 | 180 |

重量基于BL款

### GN 162-NI

不锈钢

| 说明 | d1 | d2 | d3 | k | l1 | l2 | t | x1 | x2 | y1 | y2 | 紧固套件用于 d3 | ⚖ |
|---|---|---|---|---|---|---|---|---|---|---|---|---|---|
| GN 162-B12-2-NI | B 12 | 5.5 | M 6 | 40 | 34.5 | 25 | 7 | 50 | 38 | 50 | 38 | GN 911.3-M6-22 | 238 |
| GN 162-B14-2-NI | B 14 | 5.5 | M 6 | 40 | 34.5 | 25 | 7 | 50 | 38 | 50 | 38 | GN 911.3-M6-22 | 227 |
| GN 162-B15-2-NI | B 15 | 5.5 | M 6 | 40 | 34.5 | 25 | 7 | 50 | 38 | 50 | 38 | GN 911.3-M6-22 | 180 |
| GN 162-B16-2-NI | B 16 | 5.5 | M 6 | 40 | 34.5 | 25 | 7 | 50 | 38 | 50 | 38 | GN 911.3-M6-22 | 213 |
| GN 162-B18-2-NI | B 18 | 5.5 | M 6 | 40 | 34.5 | 25 | 7 | 50 | 38 | 50 | 38 | GN 911.3-M6-22 | 207 |
| GN 162-B20-2-NI | B 20 | 5.5 | M 6 | 40 | 34.5 | 25 | 7 | 50 | 38 | 50 | 38 | GN 911.3-M6-22 | 200 |




ELESA 和 GANTER 依法保留所有权利。
复制我方图纸时需始终提及来源。

# GN 162.3

## 连底管夹头

**铝/不锈钢, 带两个安装孔**

规格

识别号

No. **2**: 带不锈钢DIN 912紧固螺钉

**铝制款式**

喷塑涂层
黑色, RAL 9005, 纹理饰面 **SW**

无涂层
亚光喷砂饰面 **BL**

**不锈钢款式 NI**

AISI CF-8
亚光喷砂饰面

机加工锁紧孔

DIN 912 槽头带帽螺钉
AISI 304 不锈钢

DIN 985 六角螺母
AISI 304 不锈钢

**信息**

连底管夹头GN 162.3的夹紧孔由机加工制成,设计用于构造管 GN 990 (参见页 1902) 或分别适用于DIN 2391、DIN 2395 和DIN 2462。
连底管夹头GN 162.3也适合安装于**型材系统**上。
标配DIN 912内六角螺钉紧固螺钉, 可由紧固套件替代 GN 911 (参见页 1874) / GN 911.3(参见页 1875)详见规格表。

**附件**

- 紧固套件 GN 911 (参见页 1874) / GN 911.3 (参见页 1875)

**技术信息**

- 不锈钢特性 (参见页 A26)

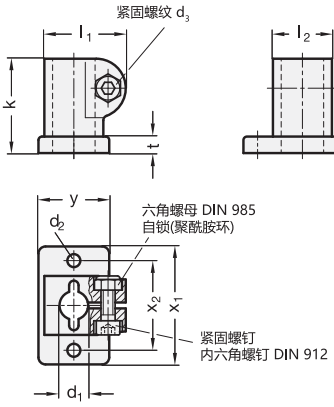


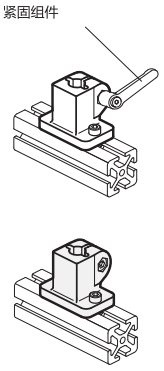


*增加连底管夹头的颜色索引 (SW 或 BL)

| SW | BL |
|---|---|
| RAL9005 | 本色 |

**GN 162.3**

| 说明 | d1 | d2 | d3 | k | l1 | l2 | t | x1 | x2 | y | 紧固套件用于 d3 | ⚖ |
|---|---|---|---|---|---|---|---|---|---|---|---|---|
| GN 162.3-B10-2-* | B 10 | 5.5 | M 6 | 40 | 34.5 | 25 | 7 | 50 | 38 | 30 | GN 911-M6-22 | 120 |
| GN 162.3-B12-2-* | B 12 | 5.5 | M 6 | 40 | 34.5 | 25 | 7 | 50 | 38 | 30 | GN 911-M6-22 | 110 |
| GN 162.3-B14-2-* | B 14 | 5.5 | M 6 | 40 | 34.5 | 25 | 7 | 50 | 38 | 30 | GN 911-M6-22 | 90 |
| GN 162.3-B15-2-* | B 15 | 5.5 | M 6 | 40 | 34.5 | 25 | 7 | 50 | 38 | 30 | GN 911-M6-22 | 80 |
| GN 162.3-B16-2-* | B 16 | 5.5 | M 6 | 40 | 34.5 | 25 | 7 | 50 | 38 | 30 | GN 911-M6-22 | 73 |
| GN 162.3-B18-2-* | B 18 | 5.5 | M 6 | 40 | 34.5 | 25 | 7 | 50 | 38 | 30 | GN 911-M6-22 | 60 |

重量基于BL款

**GN 162.3-NI** 不锈钢

| 说明 | d1 | d2 | d3 | k | l1 | l2 | t | x1 | x2 | y | 紧固套件用于 d3 | ⚖ |
|---|---|---|---|---|---|---|---|---|---|---|---|---|
| GN 162.3-B12-2-NI | B 12 | 5.5 | M 6 | 40 | 34.5 | 25 | 7 | 50 | 38 | 30 | GN 911.3-M6-22 | 194 |
| GN 162.3-B14-2-NI | B 14 | 5.5 | M 6 | 40 | 34.5 | 25 | 7 | 50 | 38 | 30 | GN 911.3-M6-22 | 185 |
| GN 162.3-B15-2-NI | B 15 | 5.5 | M 6 | 40 | 34.5 | 25 | 7 | 50 | 38 | 30 | GN 911.3-M6-22 | 186 |
| GN 162.3-B16-2-NI | B 16 | 5.5 | M 6 | 40 | 34.5 | 25 | 7 | 50 | 38 | 30 | GN 911.3-M6-22 | 174 |
| GN 162.3-B18-2-NI | B 18 | 5.5 | M 6 | 40 | 34.5 | 25 | 7 | 50 | 38 | 30 | GN 911.3-M6-22 | 162 |






ELESA 和 GANTER 依法保留所有权利。
复制我方图纸时需始终提及来源。

# GN 163

## 连底管夹头

**铝制**

### 规格

**识别号**

No. **2**: 带不锈钢DIN 912紧固螺钉

铝制

喷塑涂层
黑色, RAL 9005, 纹理饰面 **SW**

无涂层
亚光喷砂饰面 **BL**

机加工锁紧孔

DIN 912 槽头带帽螺钉
AISI 304 不锈钢

DIN 985 六角螺母
AISI 304 不锈钢

### 信息

连底管夹头GN GN 163的夹紧孔由机加工制成,设计用于构造管 GN 990 (参见页 1902) 或分别适用于DIN 2391、DIN 2395 和DIN 2462。
标配DIN 912内六角螺钉紧固螺钉, 可由紧固套件替代 GN 911 (参见页 1874)详见规格表。

### 附件

- 紧固套件 GN 911 (参见页 1874)

### 技术信息

- 不锈钢特性 (参见页 A26)

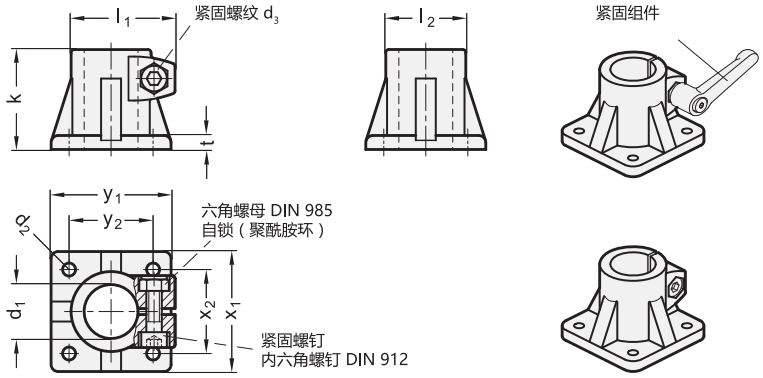


*增加连底管夹头的颜色索引 (SW 或 BL)

| SW | BL |
|---|---|
| RAL9005 | 本色 |

**GN 163**

| 说明 | d1 | k | d2 | d3 | l1 | l2 | t | x1 | x2 | y1 | y2 | 紧固套件用于 d3 | ⚖ |
|---|---|---|---|---|---|---|---|---|---|---|---|---|---|
| GN 163-B20-50-2-* | B 20 | 50 | 6.5 | M 8 | 52 | 40 | 7 | 60 | 42 | 60 | 42 | GN 911-M8-32 | 199 |
| GN 163-B25-50-2-* | B 25 | 50 | 6.5 | M 8 | 52 | 40 | 7 | 60 | 42 | 60 | 42 | GN 911-M8-32 | 176 |
| GN 163-B30-50-2-* | B 30 | 50 | 6.5 | M 8 | 52 | 40 | 7 | 60 | 42 | 60 | 42 | GN 911-M8-32 | 149 |
| GN 163-B30-70-2-* | B 30 | 70 | 8.5 | M 10 | 68 | 56 | 10 | 90 | 64 | 90 | 64 | GN 911-M10-40 | 510 |
| GN 163-B32-70-2-* | B 32 | 70 | 8.5 | M 10 | 68 | 56 | 10 | 90 | 64 | 90 | 64 | GN 911-M10-40 | 505 |
| GN 163-B35-70-2-* | B 35 | 70 | 8.5 | M 10 | 68 | 56 | 10 | 90 | 64 | 90 | 64 | GN 911-M10-40 | 485 |
| GN 163-B40-70-2-* | B 40 | 70 | 8.5 | M 10 | 68 | 56 | 10 | 90 | 64 | 90 | 64 | GN 911-M10-40 | 437 |
| GN 163-B40-85-2-* | B 40 | 85 | 11 | M 10 | 77.5 | 65 | 14 | 105 | 74 | 105 | 74 | GN 911-M10-55 | 850 |
| GN 163-B42-85-2-* | B 42 | 85 | 11 | M 10 | 77.5 | 65 | 14 | 105 | 74 | 105 | 74 | GN 911-M10-55 | 829 |
| GN 163-B45-85-2-* | B 45 | 85 | 11 | M 10 | 77.5 | 65 | 14 | 105 | 74 | 105 | 74 | GN 911-M10-55 | 775 |
| GN 163-B48-85-2-* | B 48 | 85 | 11 | M 10 | 77.5 | 65 | 14 | 105 | 74 | 105 | 74 | GN 911-M10-55 | 740 |
| GN 163-B50-85-2-* | B 50 | 85 | 11 | M 10 | 77.5 | 65 | 14 | 105 | 74 | 105 | 74 | GN 911-M10-55 | 710 |
| GN 163-B55-100-2-* | B 55 | 100 | 11 | M 10 | 92 | 80 | 14 | 125 | 89 | 125 | 89 | GN 911-M10-55 | 1020 |
| GN 163-B60-100-2-* | B 60 | 100 | 11 | M 10 | 92 | 80 | 14 | 125 | 89 | 125 | 89 | GN 911-M10-55 | 910 |

重量基于BL款



ELESA 和 GANTER 依法保留所有权利。
复制我方图纸时需始终提及来源。

# GN 163.5

## 不锈钢连底管夹头

**规格**

**类型**

- **A**型: 不带密封件
- **B**型: 带密封件

不锈钢

- AISI CF-8
- 亚光喷砂饰面

锁紧孔
机加工

DIN 603 车架螺栓
不锈钢 A2

DIN 917 盖状螺母
不锈钢 A2

密封件

垫圈
塑料 (聚甲醛 POM)

边缘环形圈
硅，硬度40 ... 60 Shore A

**信息**

不锈钢连底管夹头GN　GN　163.5的夹紧孔由机加工制成,设计用于构造管 GN 990 (参见页 1902) 或分别适用于DIN 2391、DIN 2395 和DIN 2462。
紧固螺钉/螺母的外形可防潮，以适应积水环境。带密封件的设计　(B型)还可密封夹紧孔和螺纹。

**技术信息**

- 不锈钢特性 (参见页 A26)

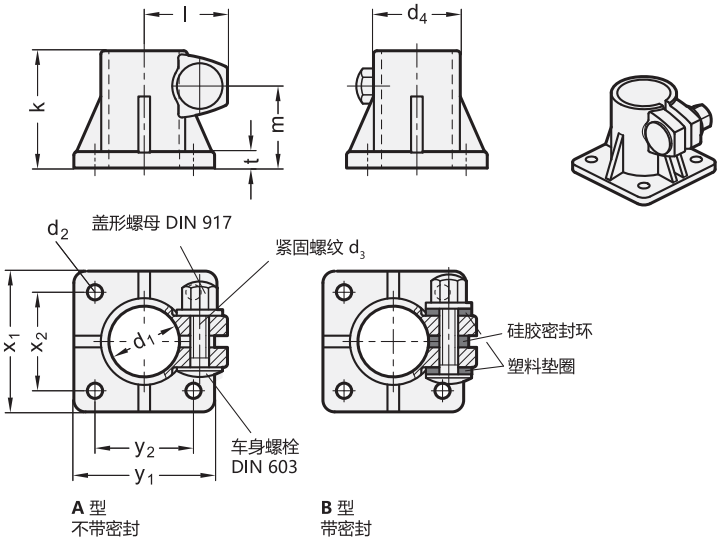


**GN 163.5** 不锈钢

| 说明 | d1 | k | d2 | d3 | d4 | l | m | t | x1 | x2 | y1 | y2 | ⚖ |
|---|---|---|---|---|---|---|---|---|---|---|---|---|---|
| GN 163.5-B30-50-A | B 30 | 50 | 6.5 | M 8 | 37 | 36 | 35 | 6.5 | 60 | 42 | 60 | 42 | 265 |
| GN 163.5-B30-50-B | B 30 | 50 | 6.5 | M 8 | 37 | 36 | 35 | 6.5 | 60 | 42 | 60 | 42 | 265 |
| GN 163.5-B50-85-A | B 50 | 85 | 10.7 | M 10 | 60 | 48.5 | 60 | 9 | 105 | 74 | 105 | 74 | 305 |
| GN 163.5-B50-85-B | B 50 | 85 | 10.7 | M 10 | 60 | 48.5 | 60 | 9 | 105 | 74 | 105 | 74 | 305 |



ELESA 和 GANTER 依法保留所有权利。
复制我方图纸时需始终提及来源。

# GN 165

## 连底管夹头

**铝制/拼合式安装**

### 规格

**识别号**

No. **2**: 带两颗AISI 304不锈钢DIN 912紧固螺钉

铝制

喷塑涂层
黑色, RAL 9005, 纹理饰面 **SW**

无涂层
亚光喷砂饰面 **BL**

机加工锁紧孔

DIN 912 槽头带帽螺钉
AISI 304 不锈钢

DIN 985 六角螺母
AISI 304 不锈钢

### 信息

连底管夹头GN 165的夹紧孔并非由机加工制成,专门设计用于构造管GN 990 (参见页 1902) 或分别适用于DIN 2391、DIN 2395 和DIN 2462。方孔款式也适用于 型材系统。
标配紧固螺钉为DIN 912 内六角螺钉,可由紧固套件替代 GN 911 (参见页 1874)详见规格表。

### 附件

- 紧固套件 GN 911 (参见页 1874)

### 技术信息

- 不锈钢特性 (参见页 A26)

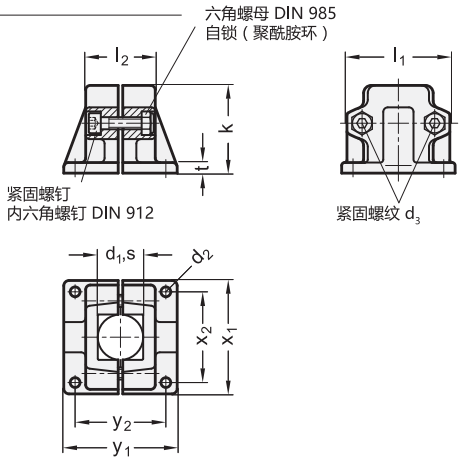


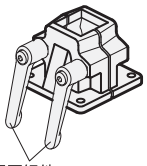
紧固组件

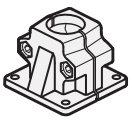

*增加连底管夹头的颜色索引 (SW 或 BL)

| SW | BL |
|---|---|
| RAL9005 | 本色 |

**GN 165**

| 说明 | d1 | s | d2 | d3 | k | l1 | l2 | t | x1 | x2 | y1 | y2 | 紧固套件用于 d3 | ⚖ |
|---|---|---|---|---|---|---|---|---|---|---|---|---|---|---|
| GN 165-B20-2-* | B 20 | - | 7 | M 8 | 58 | 69 | 46 | 7 | 75 | 60 | 75 | 60 | GN 911-M8-40 | 300 |
| GN 165-B25-2-* | B 25 | - | 7 | M 8 | 58 | 69 | 46 | 7 | 75 | 60 | 75 | 60 | GN 911-M8-40 | 295 |
| GN 165-B30-2-* | B 30 | - | 7 | M 8 | 58 | 69 | 46 | 7 | 75 | 60 | 75 | 60 | GN 911-M8-40 | 290 |
| GN 165-B40-2-* | B 40 | - | 11 | M 10 | 91 | 98 | 70 | 14 | 115 | 90 | 119 | 90 | GN 911-M10-63 | 945 |
| GN 165-B42-2-* | B 42 | - | 11 | M 10 | 91 | 98 | 70 | 14 | 115 | 90 | 119 | 90 | GN 911-M10-63 | 905 |
| GN 165-B45-2-* | B 45 | - | 11 | M 10 | 91 | 98 | 70 | 14 | 115 | 90 | 119 | 90 | GN 911-M10-63 | 878 |
| GN 165-B48-2-* | B 48 | - | 11 | M 10 | 91 | 98 | 70 | 14 | 115 | 90 | 119 | 90 | GN 911-M10-63 | 840 |
| GN 165-B50-2-* | B 50 | - | 11 | M 10 | 91 | 98 | 70 | 14 | 115 | 90 | 119 | 90 | GN 911-M10-63 | 810 |
| GN 165-V20-2-* | - | V 20 | 7 | M 8 | 58 | 69 | 46 | 7 | 75 | 60 | 75 | 60 | GN 911-M8-40 | 300 |
| GN 165-V25-2-* | - | V 25 | 7 | M 8 | 58 | 69 | 46 | 7 | 75 | 60 | 75 | 60 | GN 911-M8-40 | 285 |
| GN 165-V30-2-* | - | V 30 | 7 | M 8 | 58 | 69 | 46 | 7 | 75 | 60 | 75 | 60 | GN 911-M8-40 | 270 |
| GN 165-V40-2-* | - | V 40 | 11 | M 10 | 91 | 98 | 70 | 14 | 115 | 90 | 119 | 90 | GN 911-M10-63 | 920 |
| GN 165-V45-2-* | - | V 45 | 11 | M 10 | 91 | 98 | 70 | 14 | 115 | 90 | 119 | 90 | GN 911-M10-63 | 885 |
| GN 165-V50-2-* | - | V 50 | 11 | M 10 | 91 | 98 | 70 | 14 | 115 | 90 | 119 | 90 | GN 911-M10-63 | 950 |

重量基于BL款



ELESA 和 GANTER 依法保留所有权利。
复制我方图纸时需始终提及来源。

# GN 166

## 连底管夹头

**铝制/拼合式安装**

### 规格

**识别号**

No. **2**: 带两颗AISI 304不锈钢DIN 912紧固螺钉

铝制

喷塑涂层
黑色, RAL 9005, 纹理饰面 **SW**

无涂层
亚光喷砂饰面 **BL**

机加工锁紧孔

DIN 912 槽头带帽螺钉
AISI 304 不锈钢

DIN 985 六角螺母
AISI 304 不锈钢

### 信息

带偏置底盘管夹头GN　166的夹紧孔并非由机加工制成,专门设计用于构造管GN 990 (参见页 1902) 或分别适用于DIN 2391、DIN 2395 和DIN 2462。
方孔的设计还适用于 **型材系统**。
标配紧固螺钉为DIN 912 内六角螺钉，可由紧固套件替代 GN 911 (参见页 1874)详见规格表。

### 附件

- 紧固套件 GN 911 (参见页 1874)

### 技术信息

- 不锈钢特性 (参见页 A26)

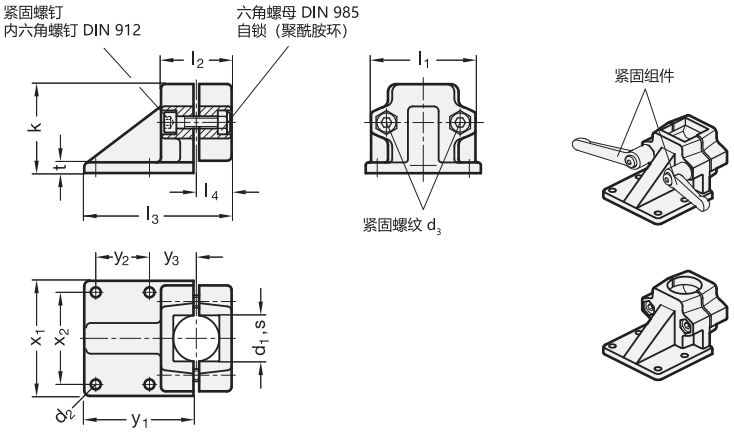


*增加偏置底盘管夹头的颜色索引 (SW 或 BL)

| SW | BL |
|---|---|
| RAL9005 | 本色 |

### GN 166

| 说明 | d1 | s | d2 | d3 | k | l1 | l2 | l3 | l4 | t | x1 | x2 | y1 | y2 | y3 | 紧固套件用于 d3 | ⚖ |
|---|---|---|---|---|---|---|---|---|---|---|---|---|---|---|---|---|---|
| GN 166-B20-2-* | B 20 | - | 7 | M 8 | 58 | 69 | 46 | 96 | 23 | 7 | 75 | 60 | 72 | 35 | 30 | GN 911-M8-40 | 297 |
| GN 166-B25-2-* | B 25 | - | 7 | M 8 | 58 | 69 | 46 | 96 | 23 | 7 | 75 | 60 | 72 | 35 | 30 | GN 911-M8-40 | 291 |
| GN 166-B30-2-* | B 30 | - | 7 | M 8 | 58 | 69 | 46 | 96 | 23 | 7 | 75 | 60 | 72 | 35 | 30 | GN 911-M8-40 | 286 |
| GN 166-B40-2-* | B 40 | - | 11 | M 10 | 91 | 98 | 70 | 145 | 35 | 14 | 115 | 90 | 108 | 50 | 45 | GN 911-M10-63 | 870 |
| GN 166-B42-2-* | B 42 | - | 11 | M 10 | 91 | 98 | 70 | 145 | 35 | 14 | 115 | 90 | 108 | 50 | 45 | GN 911-M10-63 | 850 |
| GN 166-B45-2-* | B 45 | - | 11 | M 10 | 91 | 98 | 70 | 145 | 35 | 14 | 115 | 90 | 108 | 50 | 45 | GN 911-M10-63 | 840 |
| GN 166-B48-2-* | B 48 | - | 11 | M 10 | 91 | 98 | 70 | 145 | 35 | 14 | 115 | 90 | 108 | 50 | 45 | GN 911-M10-63 | 830 |
| GN 166-B50-2-* | B 50 | - | 11 | M 10 | 91 | 98 | 70 | 145 | 35 | 14 | 115 | 90 | 108 | 50 | 45 | GN 911-M10-63 | 815 |
| GN 166-V20-2-* | - | V 20 | 7 | M 8 | 58 | 69 | 46 | 96 | 23 | 7 | 75 | 60 | 72 | 35 | 30 | GN 911-M8-40 | 290 |
| GN 166-V25-2-* | - | V 25 | 7 | M 8 | 58 | 69 | 46 | 96 | 23 | 7 | 75 | 60 | 72 | 35 | 30 | GN 911-M8-40 | 280 |
| GN 166-V30-2-* | - | V 30 | 7 | M 8 | 58 | 69 | 46 | 96 | 23 | 7 | 75 | 60 | 72 | 35 | 30 | GN 911-M8-40 | 270 |
| GN 166-V40-2-* | - | V 40 | 11 | M 10 | 91 | 98 | 70 | 145 | 35 | 14 | 115 | 90 | 108 | 50 | 45 | GN 911-M10-63 | 840 |
| GN 166-V45-2-* | - | V 45 | 11 | M 10 | 91 | 98 | 70 | 145 | 35 | 14 | 115 | 90 | 108 | 50 | 45 | GN 911-M10-63 | 815 |
| GN 166-V50-2-* | - | V 50 | 11 | M 10 | 91 | 98 | 70 | 145 | 35 | 14 | 115 | 90 | 108 | 50 | 45 | GN 911-M10-63 | 775 |

重量基于BL款



ELESA 和 GANTER 依法保留所有权利。
复制我方图纸时需始终提及来源。

# GN 167

## 宽底管夹头

**铝制/拼合式安装**

### 规格

**识别号**

No. **2**: 带两颗AISI 304不锈钢DIN 912紧固螺钉

铝制

喷塑涂层
黑色, RAL 9005, 纹理饰面 **SW**

无涂层
亚光喷砂饰面 **BL**

机加工锁紧孔

DIN 912 槽头带帽螺钉
AISI 304 不锈钢

DIN 985 六角螺母
AISI 304 不锈钢

### 信息

宽底管夹头GN 167的夹紧孔并非由机加工制成,特别用于构造管 GN 990 (参见页 1902) 或分别适用于DIN 2391、DIN 2395 和DIN 2462。
方孔的设计还适用于 型材系统。
标配紧固螺钉为DIN 912 内六角螺钉, 可由紧固套件替代 GN 911 (参见页 1874)详见规格表。

### 附件

- 紧固套件 GN 911 (参见页 1874)

### 技术信息

- 不锈钢特性 (参见页 A26)

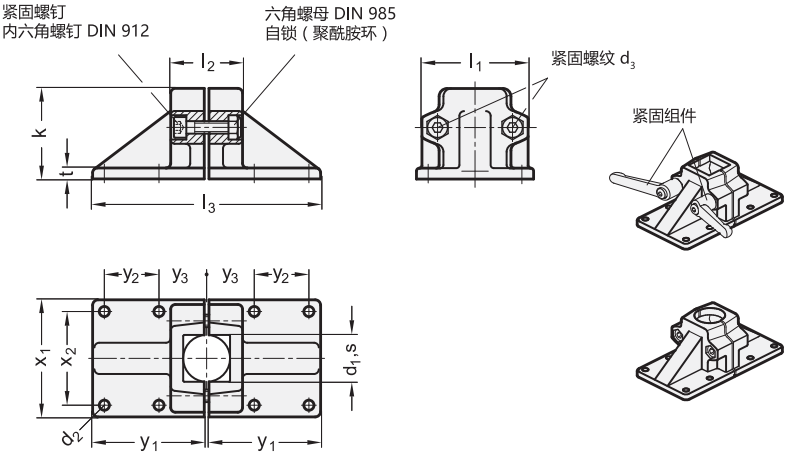




*将宽底管接头的颜色索引(SW或BL)补充完整。

| SW | BL |
|---|---|
| RAL9005 | 本色 |

**GN 167**

| 说明 | d1 | s | d2 | d3 | k | l1 | l2 | l3 | t | x1 | x2 | y1 | y2 | y3 | 紧固套件用于 d3 | ⚖ |
|---|---|---|---|---|---|---|---|---|---|---|---|---|---|---|---|---|
| GN 167-B20-2-* | B 20 | - | 7 | M 8 | 58 | 69 | 46 | 146 | 7 | 75 | 60 | 72 | 35 | 30 | GN 911-M8-40 | 394 |
| GN 167-B25-2-* | B 25 | - | 7 | M 8 | 58 | 69 | 46 | 146 | 7 | 75 | 60 | 72 | 35 | 30 | GN 911-M8-40 | 388 |
| GN 167-B30-2-* | B 30 | - | 7 | M 8 | 58 | 69 | 46 | 146 | 7 | 75 | 60 | 72 | 35 | 30 | GN 911-M8-40 | 384 |
| GN 167-B40-2-* | B 40 | - | 11 | M 10 | 91 | 98 | 70 | 218 | 14 | 75 | 60 | 72 | 35 | 30 | GN 911-M8-40 | 1222 |
| GN 167-B42-2-* | B 42 | - | 11 | M 10 | 91 | 98 | 70 | 218 | 14 | 115 | 90 | 108 | 50 | 45 | GN 911-M10-63 | 1194 |
| GN 167-B45-2-* | B 45 | - | 11 | M 10 | 91 | 98 | 70 | 218 | 14 | 115 | 90 | 108 | 50 | 45 | GN 911-M10-63 | 1182 |
| GN 167-B48-2-* | B 48 | - | 11 | M 10 | 91 | 98 | 70 | 218 | 14 | 115 | 90 | 108 | 50 | 45 | GN 911-M10-63 | 1172 |
| GN 167-B50-2-* | B 50 | - | 11 | M 10 | 91 | 98 | 70 | 218 | 14 | 115 | 90 | 108 | 50 | 45 | GN 911-M10-63 | 1154 |
| GN 167-V20-2-* | - | V 20 | 7 | M 8 | 58 | 69 | 46 | 146 | 7 | 75 | 60 | 72 | 35 | 30 | GN 911-M8-40 | 398 |
| GN 167-V25-2-* | - | V 25 | 7 | M 8 | 58 | 69 | 46 | 146 | 7 | 75 | 60 | 72 | 35 | 30 | GN 911-M8-40 | 374 |
| GN 167-V30-2-* | - | V 30 | 7 | M 8 | 58 | 69 | 46 | 146 | 7 | 75 | 60 | 72 | 35 | 30 | GN 911-M8-40 | 368 |
| GN 167-V40-2-* | - | V 40 | 11 | M 10 | 91 | 98 | 70 | 218 | 14 | 115 | 90 | 108 | 50 | 45 | GN 911-M10-63 | 1176 |
| GN 167-V45-2-* | - | V 45 | 11 | M 10 | 91 | 98 | 70 | 218 | 14 | 115 | 90 | 108 | 50 | 45 | GN 911-M10-63 | 1148 |
| GN 167-V50-2-* | - | V 50 | 11 | M 10 | 91 | 98 | 70 | 218 | 14 | 115 | 90 | 108 | 50 | 45 | GN 911-M10-63 | 1094 |

重量基于BL款




ELESA 和 GANTER 依法保留所有权利。
复制我方图纸时需始终提及来源。

# GN 191



## T形管夹头

**铝制或不锈钢管身**

### 规格

**识别号**

No. **2**: 带两枚DIN 912不锈钢夹紧螺钉

**铝制款式**

喷塑涂层
黑色, RAL 9005, 纹理饰面 **SW**

无涂层
亚光喷砂饰面 **BL**

**不锈钢款式 NI**

AISI CF-8
亚光喷砂饰面

机加工锁紧孔

DIN 912 槽头带帽螺钉
AISI 304 不锈钢

DIN 985 六角螺母
AISI 304 不锈钢

### 信息

T形管夹头GN 191的夹紧孔由机加工制成,设计用于构造管 GN 990 (参见页 1902) 或分别适用于DIN 2391、DIN 2395 和DIN 2462。
标配DIN 912内六角螺钉紧固螺钉, 可由紧固套件替代 GN 911 (参见页 1874) / GN 911.3 (参见页 1875)详见规格表。

### 附件

- 紧固套件 GN 911 (参见页 1874) / GN 911.3 (参见页 1875)

### 可按需提供

- $d_1$ / $d_2$带有不同的孔

### 技术信息

- 不锈钢特性 (参见页 A26)

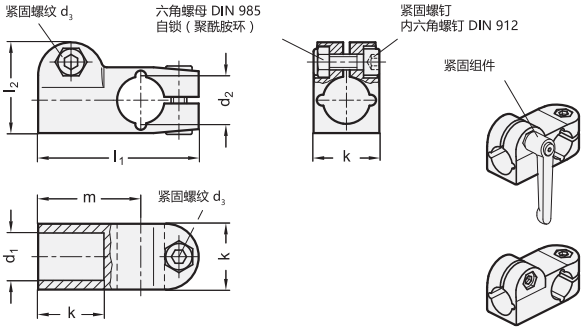


*增加T形管夹头的颜色索引 (SW 或 BL)

| SW | BL |
|---|---|
| RAL9005 | 本色 |

### GN 191

| 说明 | d1 | d2 | d3 | k | l1 | l2 | m | 紧固套件用于 d3 | ⚖ |
|---|---|---|---|---|---|---|---|---|---|
| GN 191-B10-B10-2-* | B 10 | B 10 | M 6 | 25 | 61 | 34.5 | 39 | GN 911-M6-22 | 97 |
| GN 191-B12-B12-2-* | B 12 | B 12 | M 6 | 25 | 61 | 34.5 | 39 | GN 911-M6-22 | 93 |
| GN 191-B14-B14-2-* | B 14 | B 14 | M 6 | 25 | 61 | 34.5 | 39 | GN 911-M6-22 | 86 |
| GN 191-B15-B15-2-* | B 15 | B 15 | M 6 | 25 | 61 | 34.5 | 39 | GN 911-M6-22 | 86 |
| GN 191-B16-B16-2-* | B 16 | B 16 | M 6 | 25 | 61 | 34.5 | 39 | GN 911-M6-22 | 84 |
| GN 191-B18-B18-2-* | B 18 | B 18 | M 6 | 25 | 61 | 34.5 | 39 | GN 911-M6-22 | 84 |

重量基于BL款

### GN 191-NI

不锈钢

| 说明 | d1 | d2 | d3 | k | l1 | l2 | m | 紧固套件用于 d3 | ⚖ |
|---|---|---|---|---|---|---|---|---|---|
| GN 191-B12-B12-2-NI | B 12 | B 12 | M 6 | 25 | 61 | 34.5 | 39 | GN 911.3-M6-22 | 240 |
| GN 191-B14-B14-2-NI | B 14 | B 14 | M 6 | 25 | 61 | 34.5 | 39 | GN 911.3-M6-22 | 220 |
| GN 191-B15-B15-2-NI | B 15 | B 15 | M 6 | 25 | 61 | 34.5 | 39 | GN 911.3-M6-22 | 210 |
| GN 191-B16-B16-2-NI | B 16 | B 16 | M 6 | 25 | 61 | 34.5 | 39 | GN 911.3-M6-22 | 200 |
| GN 191-B18-B18-2-NI | B 18 | B 18 | M 6 | 25 | 61 | 34.5 | 39 | GN 911.3-M6-22 | 175 |
| GN 191-B20-B20-2-NI | B 20 | B 20 | M 6 | 25 | 61 | 34.5 | 39 | GN 911.3-M6-22 | 171 |



ELESA 和 GANTER 依法保留所有权利。
复制我方图纸时需始终提及来源。

# GN 195

## T形管夹头

**铝制/多部件安装**

### 规格

**识别号**

No. **2**: 带六枚DIN 912不锈钢夹紧螺钉

铝制

喷塑涂层
黑色, RAL 9005, 纹理饰面 **SW**

本色**BL**
亚光喷砂饰面

机加工锁紧孔

DIN 912 槽头带帽螺钉
AISI 304 不锈钢

DIN 985 六角螺母
AISI 304 不锈钢

### 信息

T形管夹头GN 195 的夹紧孔并非由机加工制成，设计用于构造管 GN 990 (参见页 1902) 或分别适用于DIN 2391、DIN 2395 和DIN 2462。
方孔的设计还适用于 **型材系统**。
标配DIN 912内六角螺钉紧固螺钉，可由紧固套件替代 GN 911 (参见页 1874)详见规格表。

### 附件

- 紧固套件 GN 911 (参见页 1874)

### 技术信息

- 不锈钢特性 (参见页 A26)

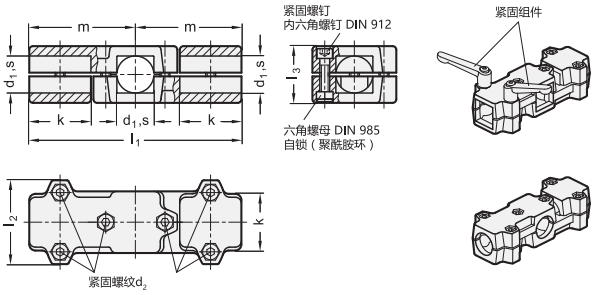


*增加T形管夹头的颜色索引 (SW 或 BL)

| SW | BL |
|---|---|
| RAL9005 | 本色 |

**GN 195**

| 说明 | d1 | s | k | d2 | l1 | l2 | l3 | m | 紧固套件用于 d2 | ⚖ |
|---|---|---|---|---|---|---|---|---|---|---|
| GN 195-B20-50-2-* | B 20 | - | 50 | M 8 | 172 | 68 | 46 | 86 | GN 911-M8-40 | 600 |
| GN 195-B25-50-2-* | B 25 | - | 50 | M 8 | 172 | 68 | 46 | 86 | GN 911-M8-40 | 585 |
| GN 195-B30-50-2-* | B 30 | - | 50 | M 8 | 172 | 68 | 46 | 86 | GN 911-M8-40 | 565 |
| GN 195-B30-60-2-* | B 30 | - | 60 | M 8 | 203 | 79 | 59 | 101.5 | GN 911-M8-55 | 1160 |
| GN 195-B32-60-2-* | B 32 | - | 60 | M 8 | 203 | 79 | 59 | 101.5 | GN 911-M8-55 | 1159 |
| GN 195-B35-60-2-* | B 35 | - | 60 | M 8 | 203 | 79 | 59 | 101.5 | GN 911-M8-55 | 1109 |
| GN 195-B40-60-2-* | B 40 | - | 60 | M 8 | 203 | 79 | 59 | 101.5 | GN 911-M8-55 | 1076 |
| GN 195-B40-76-2-* | B 40 | - | 76 | M 10 | 254 | 98 | 70 | 127 | GN 911-M10-63 | 565 |
| GN 195-B42-76-2-* | B 42 | - | 76 | M 10 | 254 | 98 | 70 | 127 | GN 911-M10-63 | 1586 |
| GN 195-B45-76-2-* | B 45 | - | 76 | M 10 | 254 | 98 | 70 | 127 | GN 911-M10-63 | 1550 |
| GN 195-B48-76-2-* | B 48 | - | 76 | M 10 | 254 | 98 | 70 | 127 | GN 911-M10-63 | 1510 |
| GN 195-B50-76-2-* | B 50 | - | 76 | M 10 | 254 | 98 | 70 | 127 | GN 911-M10-63 | 1470 |
| GN 195-V20-50-2-* | - | V 20 | 50 | M 8 | 172 | 68 | 46 | 86 | GN 911-M8-40 | 600 |
| GN 195-V25-50-2-* | - | V 25 | 50 | M 8 | 172 | 68 | 46 | 86 | GN 911-M8-40 | 565 |
| GN 195-V30-50-2-* | - | V 30 | 50 | M 8 | 172 | 68 | 46 | 86 | GN 911-M8-40 | 530 |
| GN 195-V30-60-2-* | - | V 30 | 60 | M 8 | 203 | 79 | 59 | 101.5 | GN 911-M8-55 | 787 |
| GN 195-V35-60-2-* | - | V 35 | 60 | M 8 | 203 | 79 | 59 | 101.5 | GN 911-M8-55 | 761 |
| GN 195-V40-60-2-* | - | V 40 | 60 | M 8 | 203 | 79 | 59 | 101.5 | GN 911-M8-55 | 723 |
| GN 195-V40-76-2-* | - | V 40 | 76 | M 10 | 254 | 98 | 70 | 127 | GN 911-M10-63 | 1550 |
| GN 195-V45-76-2-* | - | V 45 | 76 | M 10 | 254 | 98 | 70 | 127 | GN 911-M10-63 | 1480 |
| GN 195-V50-76-2-* | - | V 50 | 76 | M 10 | 254 | 98 | 70 | 127 | GN 911-M10-63 | 1390 |




ELESA 和 GANTER 依法保留所有权利。
复制我方图纸时需始终提及来源。

# GN 192

## T形管夹头

**铝制**

### 规格

**识别号**

No. **2**: 带两枚DIN 912不锈钢夹紧螺钉

铝制

喷塑涂层
黑色, RAL 9005, 纹理饰面 **SW**

无涂层
亚光喷砂饰面 **BL**

机加工锁紧孔

DIN 912 槽头带帽螺钉
AISI 304 不锈钢

DIN 985 六角螺母
AISI 304 不锈钢

### 信息

T形管夹头 GN 192的夹紧孔由机加工制成,设计用于构造管 GN 990 (参见页 1902) 或分别适用于DIN 2391、DIN 2395 和DIN 2462。
标配DIN 912内六角螺钉紧固螺钉, 可由紧固套件替代 GN 911 (参见页 1874)详见规格表。

### 附件

- 紧固套件 GN 911 (参见页 1874)

### 可按需提供

- $d_1$ / $d_2$带有不同的孔

### 技术信息

- 不锈钢特性 (参见页 A26)

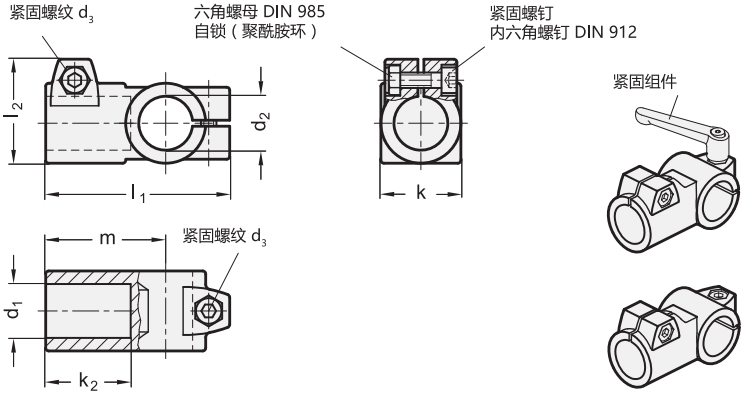


*增加T形管夹头的颜色索引 (SW 或 BL)

| SW | BL |
|---|---|
| RAL9005 | 本色 |

### GN 192

| 说明 | $d_1$ | $d_2$ | $k_1$ | $d_3$ | $k_2$ | $l_1$ | $l_2$ | m | 紧固套件用于 $d_3$ | ⚖ |
|---|---|---|---|---|---|---|---|---|---|---|
| GN 192-B20-B20-40-2-* | B 20 | B 20 | 40 | M 8 | 42.5 | 92 | 52 | 60 | GN 911-M8-32 | 250 |
| GN 192-B25-B25-40-2-* | B 25 | B 25 | 40 | M 8 | 42.5 | 92 | 52 | 60 | GN 911-M8-32 | 231 |
| GN 192-B30-B30-40-2-* | B 30 | B 30 | 40 | M 8 | 42.5 | 92 | 52 | 60 | GN 911-M8-32 | 186 |
| GN 192-B30-B30-56-2-* | B 30 | B 30 | 56 | M 10 | 62 | 129 | 69 | 88 | GN 911-M8-32 | 661 |
| GN 192-B32-B32-56-2-* | B 32 | B 32 | 56 | M 10 | 62 | 129 | 69 | 88 | GN 911-M10-40 | 619 |
| GN 192-B35-B35-56-2-* | B 35 | B 35 | 56 | M 10 | 62 | 129 | 69 | 88 | GN 911-M10-40 | 619 |
| GN 192-B40-B40-56-2-* | B 40 | B 40 | 56 | M 10 | 62 | 129 | 69 | 88 | GN 911-M10-40 | 481 |
| GN 192-B40-B40-65-2-* | B 40 | B 40 | 65 | M 10 | 75 | 148 | 77.5 | 103 | GN 911-M10-40 | 922 |
| GN 192-B42-B42-65-2-* | B 42 | B 42 | 65 | M 10 | 75 | 148 | 77.5 | 103 | GN 911-M10-55 | 889 |
| GN 192-B45-B45-65-2-* | B 45 | B 45 | 65 | M 10 | 75 | 148 | 77.5 | 103 | GN 911-M10-55 | 732 |
| GN 192-B48-B48-65-2-* | B 48 | B 48 | 65 | M 10 | 75 | 148 | 77.5 | 103 | GN 911-M10-55 | 676 |
| GN 192-B50-B50-65-2-* | B 50 | B 50 | 65 | M 10 | 75 | 148 | 77.5 | 103 | GN 911-M10-55 | 1660 |
| GN 192-B50-B50-80-2-* | B 50 | B 50 | 80 | M 10 | 80 | 177 | 92 | 125 | GN 911-M10-55 | 1460 |
| GN 192-B55-B55-80-2-* | B 55 | B 55 | 80 | M 10 | 80 | 177 | 92 | 125 | GN 911-M10-55 | 1260 |
| GN 192-B60-B60-80-2-* | B 60 | B 60 | 80 | M 10 | 80 | 177 | 92 | 125 | GN 911-M10-55 | 1000 |

重量基于BL款



ELESA 和 GANTER 依法保留所有权利。
复制我方图纸时需始终提及来源。

# GN 192.5

## 不锈钢-T型管夹头

**规格**

**类型**

- **A**型: 不带密封件
- **B**型: 带密封件

不锈钢

- AISI CF-8
- 亚光喷砂饰面

机加工锁紧孔

DIN 603 车架螺栓
不锈钢 A2

DIN 917 盖状螺母
不锈钢 A2

密封件

垫圈
塑料 (聚甲醛 POM)

边缘环形圈
硅，硬度40 ... 60 Shore A

**信息**

不锈钢T形管夹头GN　192.5的夹紧孔由机加工制成,设计用于构造管GN 990 (参见页 1902) 或分别适用于DIN 2391、DIN 2395 和DIN 2462。紧固螺钉/螺母的外形可防潮，以适应积水环境。带密封件的设计(B型)还可密封夹紧孔和螺纹。

**技术信息**

- 不锈钢特性 (参见页 A26)

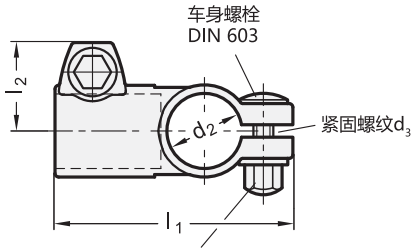


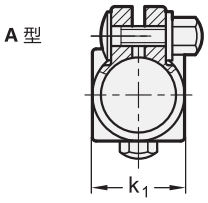


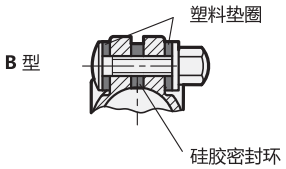


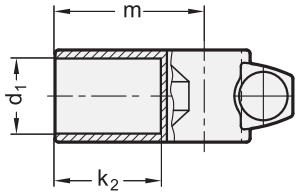


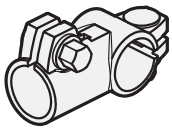

**GN 192.5**

不锈钢

| 说明 | d1 | d2 | k1 | d3 | k2 | l1 | l2 | m | ⚖ |
|---|---|---|---|---|---|---|---|---|---|
| GN 192.5-B30-B30-37-A | B 30 | B 30 | 37 | M 8 | 42 | 96 | 35 | 60 | 320 |
| GN 192.5-B30-B30-37-B | B 30 | B 30 | 37 | M 8 | 42 | 96 | 35 | 60 | 320 |
| GN 192.5-B50-B50-65-A | B 50 | B 50 | 65 | M 10 | 75 | 151.5 | 48.5 | 103 | 350 |
| GN 192.5-B50-B50-65-B | B 50 | B 50 | 65 | M 10 | 75 | 151.5 | 48.5 | 103 | 350 |




ELESA 和 GANTER 依法保留所有权利。
复制我方图纸时需始终提及来源。

# GN 193

## T形管夹头

**铝制/拼合式安装**

**规格**

**识别号**

识别号**2**: 带4个不锈钢-紧固螺钉 DIN 912

铝制

喷塑涂层
黑色, RAL 9005, 纹理饰面 **SW**

无涂层
亚光喷砂饰面**BL**

机加工锁紧孔

DIN 912 槽头带帽螺钉
AISI 304 不锈钢

DIN 985 六角螺母
AISI 304 不锈钢

**信息**

T形管夹头GN193的夹紧孔并非由机加工制成，设计用于构造管GN 990 (参见页 1902) DIN 2395及DIN 2462。带方孔的款式还适用于**型材系统**。标称尺寸相同情况下，该双向管夹头可任意组合安装，例如，20尺寸具有如下组合
标配DIN 912内六角螺钉紧固螺钉，可由紧固套件替代 GN 911 (参见页 1874)详见规格表。

**附件**

- 紧固套件 GN 911 (参见页 1874)

**技术信息**

- 不锈钢特性 (参见页 A26)

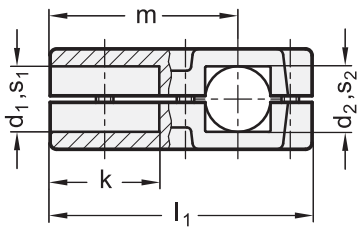


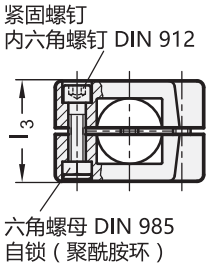


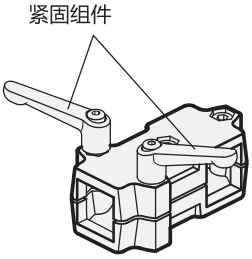


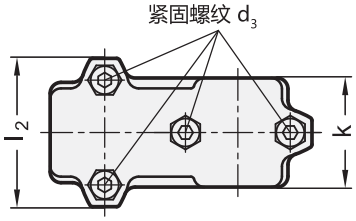


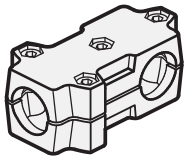





ELESA 和 GANTER 依法保留所有权利。
复制我方图纸时需始终提及来源。

# GN 193

## T形管夹头

*增加T形管夹头的颜色索引 (SW 或 BL)

| SW | BL |
|---|---|
| RAL9005 | 本色 |

**GN 193**

| 说明 | d1 | s1 | d2 | s2 | k | d3 | l1 | l2 | l3 | m | 紧固套件用于 d3 | ⚖ |
|---|---|---|---|---|---|---|---|---|---|---|---|---|
| GN 193-B20-B20-50-2-* | B 20 | - | B 20 | - | 50 | M 8 | 120 | 68 | 46 | 85 | GN 911-M8-40 | 446 |
| GN 193-B25-B25-50-2-* | B 25 | - | B 25 | - | 50 | M 8 | 120 | 68 | 46 | 85 | GN 911-M8-40 | 436 |
| GN 193-B30-B30-50-2-* | B 30 | - | B 30 | - | 50 | M 8 | 120 | 68 | 46 | 85 | GN 911-M8-40 | 422 |
| GN 193-B30-B30-60-2-* | B 30 | - | B 30 | - | 60 | M 8 | 141 | 79 | 59 | 101.5 | GN 911-M8-55 | 120 |
| GN 193-B32-B32-60-2-* | B 32 | - | B 32 | - | 60 | M 8 | 141 | 79 | 59 | 101.5 | GN 911-M8-55 | 773 |
| GN 193-B35-B35-60-2-* | B 35 | - | B 35 | - | 60 | M 8 | 141 | 79 | 59 | 101.5 | GN 911-M8-55 | 750 |
| GN 193-B40-B40-60-2-* | B 40 | - | B 40 | - | 60 | M 8 | 141 | 79 | 59 | 101.5 | GN 911-M8-55 | 720 |
| GN 193-B40-B40-76-2-* | B 40 | - | B 40 | - | 76 | M 10 | 176 | 98 | 70 | 126 | GN 911-M10-63 | 1198 |
| GN 193-B42-B42-76-2-* | B 42 | - | B 42 | - | 76 | M 10 | 176 | 98 | 70 | 126 | GN 911-M10-63 | 1188 |
| GN 193-B45-B45-76-2-* | B 45 | - | B 45 | - | 76 | M 10 | 176 | 98 | 70 | 126 | GN 911-M10-63 | 1164 |
| GN 193-B48-B48-76-2-* | B 48 | - | B 48 | - | 76 | M 10 | 176 | 98 | 70 | 126 | GN 911-M10-63 | 1500 |
| GN 193-B50-B50-76-2-* | B 50 | - | B 50 | - | 76 | M 10 | 176 | 98 | 70 | 126 | GN 911-M10-63 | 1104 |
| GN 193-B20-V20-50-2-* | B 20 | - | - | V 20 | 50 | M 8 | 120 | 68 | 46 | 85 | GN 911-M8-40 | 476 |
| GN 193-B25-V25-50-2-* | B 25 | - | - | V 25 | 50 | M 8 | 120 | 68 | 46 | 85 | GN 911-M8-40 | 452 |
| GN 193-B30-V30-50-2-* | B 30 | - | - | V 30 | 50 | M 8 | 120 | 68 | 46 | 85 | GN 911-M8-40 | 428 |
| GN 193-B30-V30-60-2-* | B 30 | - | - | V 30 | 60 | M 8 | 141 | 79 | 59 | 101.5 | GN 911-M8-55 | 443 |
| GN 193-B35-V35-60-2-* | B 35 | - | - | V 35 | 60 | M 8 | 141 | 79 | 59 | 101.5 | GN 911-M8-55 | 443 |
| GN 193-B40-V40-60-2-* | B 40 | - | - | V 40 | 60 | M 8 | 141 | 79 | 59 | 101.5 | GN 911-M8-55 | 443 |
| GN 193-B40-V40-76-2-* | B 40 | - | - | V 40 | 76 | M 10 | 176 | 98 | 70 | 126 | GN 911-M10-63 | 1118 |
| GN 193-B45-V45-76-2-* | B 45 | - | - | V 45 | 76 | M 10 | 176 | 98 | 70 | 126 | GN 911-M10-63 | 1138 |
| GN 193-B50-V50-76-2-* | B 50 | - | - | V 50 | 76 | M 10 | 176 | 98 | 70 | 126 | GN 911-M10-63 | 1086 |
| GN 193-V20-V20-50-2-* | - | V 20 | - | V 20 | 50 | M 8 | 120 | 68 | 46 | 85 | GN 911-M8-40 | 430 |
| GN 193-V25-V25-50-2-* | - | V 25 | - | V 25 | 50 | M 8 | 120 | 68 | 46 | 85 | GN 911-M8-40 | 420 |
| GN 193-V30-V30-50-2-* | - | V 30 | - | V 30 | 50 | M 8 | 120 | 68 | 46 | 85 | GN 911-M8-40 | 410 |
| GN 193-V30-V30-60-2-* | - | V 30 | - | V 30 | 60 | M 8 | 141 | 79 | 59 | 101.5 | GN 911-M8-55 | 750 |
| GN 193-V35-V35-60-2-* | - | V 35 | - | V 35 | 60 | M 8 | 141 | 79 | 59 | 101.5 | GN 911-M8-55 | 411 |
| GN 193-V40-V40-60-2-* | - | V 40 | - | V 40 | 60 | M 8 | 141 | 79 | 59 | 101.5 | GN 911-M8-55 | 660 |
| GN 193-V40-V40-76-2-* | - | V 40 | - | V 40 | 76 | M 10 | 176 | 98 | 70 | 126 | GN 911-M10-63 | 1158 |
| GN 193-V45-V45-76-2-* | - | V 45 | - | V 45 | 76 | M 10 | 176 | 98 | 70 | 126 | GN 911-M10-63 | 1104 |
| GN 193-V50-V50-76-2-* | - | V 50 | - | V 50 | 76 | M 10 | 176 | 98 | 70 | 126 | GN 911-M10-63 | 1054 |
| GN 193-V20-B20-50-2-* | - | V 20 | B 20 | - | 50 | M 8 | 120 | 68 | 46 | 85 | GN 911-M8-40 | 450 |
| GN 193-V25-B25-50-2-* | - | V 25 | B 25 | - | 50 | M 8 | 120 | 68 | 46 | 85 | GN 911-M8-40 | 430 |
| GN 193-V30-B30-50-2-* | - | V 30 | B 30 | - | 50 | M 8 | 120 | 68 | 46 | 85 | GN 911-M8-40 | 410 |
| GN 193-V30-B30-60-2-* | - | V 30 | B 30 | - | 60 | M 8 | 141 | 79 | 59 | 101.5 | GN 911-M8-55 | 395 |
| GN 193-V35-B35-60-2-* | - | V 35 | B 35 | - | 60 | M 8 | 141 | 79 | 59 | 101.5 | GN 911-M8-55 | 395 |
| GN 193-V40-B40-60-2-* | - | V 40 | B 40 | - | 60 | M 8 | 141 | 79 | 59 | 101.5 | GN 911-M8-55 | 480 |
| GN 193-V40-B40-76-2-* | - | V 40 | B 40 | - | 76 | M 10 | 176 | 98 | 70 | 126 | GN 911-M10-63 | 1150 |
| GN 193-V45-B45-76-2-* | - | V 45 | B 45 | - | 76 | M 10 | 176 | 98 | 70 | 126 | GN 911-M10-63 | 1110 |
| GN 193-V50-B50-76-2-* | - | V 50 | B 50 | - | 76 | M 10 | 176 | 98 | 70 | 126 | GN 911-M10-63 | 1070 |

重量基于BL款

ELESA 和 GANTER 依法保留所有权利。
复制我方图纸时需始终提及来源。

# GN 194

## T形管夹头

**铝制/多部件安装**

### 规格

**识别号**

识别号**2**: 带4个不锈钢-紧固螺钉 DIN 912

铝制

喷塑涂层
黑色, RAL 9005, 纹理饰面 **SW**

本色**BL**
亚光喷砂饰面

机加工锁紧孔

DIN 912 槽头螺钉
AISI 304 不锈钢

DIN 985 六角螺母
AISI 304 不锈钢

### 信息

T形管夹头GN　194的夹紧孔并非由机加工制成，设计用于构造管GN 990 (参见页 1902) DIN 2395及DIN 2462。带方孔的款式还适用于**型材系统**。
标称尺寸相同情况下，该双向管夹头可任意组合安装，例如，20尺寸具有如下组合
标配DIN 912内六角螺钉紧固螺钉，可由紧固套件替代GN 911 (参见页 1874) 详见规格表。

### 附件

- 紧固套件 GN 911 (参见页 1874)

### 技术信息

- 不锈钢特性 (参见页 A26)

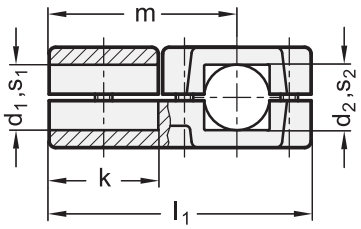


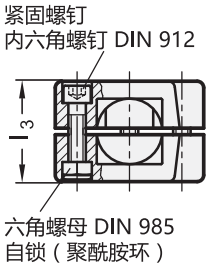


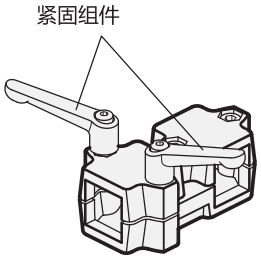


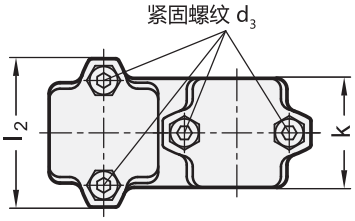


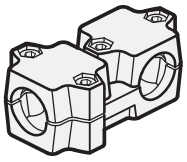



ELESA 和 GANTER 依法保留所有权利。
复制我方图纸时需始终提及来源。

# GN 194

## T形管夹头

*增加T形管夹头的颜色索引 (SW 或 BL)

| SW | BL |
|---|---|
| RAL9005 | 本色 |

**GN 194**

| 说明 | d1 | s1 | d2 | s2 | k | d3 | l1 | l2 | l3 | m | 紧固套件用于 d3 | ⚖ |
|---|---|---|---|---|---|---|---|---|---|---|---|---|
| GN 194-B20-B20-50-2-* | B 20 | - | B 20 | - | 50 | M 8 | 120 | 68 | 46 | 85 | GN 911-M8-40 | 423 |
| GN 194-B25-B25-50-2-* | B 25 | - | B 25 | - | 50 | M 8 | 120 | 68 | 46 | 85 | GN 911-M8-40 | 412 |
| GN 194-B30-B30-50-2-* | B 30 | - | B 30 | - | 50 | M 8 | 120 | 68 | 46 | 85 | GN 911-M8-40 | 399 |
| GN 194-B30-B30-60-2-* | B 30 | - | B 30 | - | 60 | M 8 | 141 | 79 | 59 | 101.5 | GN 911-M8-55 | 773 |
| GN 194-B32-B32-60-2-* | B 32 | - | B 32 | - | 60 | M 8 | 141 | 79 | 59 | 101.5 | GN 911-M8-55 | 773 |
| GN 194-B35-B35-60-2-* | B 35 | - | B 35 | - | 60 | M 8 | 141 | 79 | 59 | 101.5 | GN 911-M8-55 | 742 |
| GN 194-B40-B40-60-2-* | B 40 | - | B 40 | - | 60 | M 8 | 141 | 79 | 59 | 101.5 | GN 911-M8-55 | 700 |
| GN 194-B40-B40-76-2-* | B 40 | - | B 40 | - | 76 | M 10 | 176 | 98 | 70 | 126 | GN 911-M10-63 | 1123 |
| GN 194-B42-B42-76-2-* | B 42 | - | B 42 | - | 76 | M 10 | 176 | 98 | 70 | 126 | GN 911-M10-63 | 1100 |
| GN 194-B45-B45-76-2-* | B 45 | - | B 45 | - | 76 | M 10 | 176 | 98 | 70 | 126 | GN 911-M10-63 | 1080 |
| GN 194-B48-B48-76-2-* | B 48 | - | B 48 | - | 76 | M 10 | 176 | 98 | 70 | 126 | GN 911-M10-63 | 1055 |
| GN 194-B50-B50-76-2-* | B 50 | - | B 50 | - | 76 | M 10 | 176 | 98 | 70 | 126 | GN 911-M10-63 | 1028 |
| GN 194-B50-B50-76-2-* | B 50 | - | B 50 | - | 76 | M 10 | 176 | 98 | 70 | 126 | GN 911-M10-63 | 1028 |
| GN 194-B20-V20-50-2-* | B 20 | - | - | V 20 | 50 | M 8 | 120 | 68 | 46 | 85 | GN 911-M8-40 | 395 |
| GN 194-B25-V25-50-2-* | B 25 | - | - | V 25 | 50 | M 8 | 120 | 68 | 46 | 85 | GN 911-M8-40 | 395 |
| GN 194-B30-V30-50-2-* | B 30 | - | - | V 30 | 50 | M 8 | 120 | 68 | 46 | 85 | GN 911-M8-55 | 342 |
| GN 194-B30-V30-60-2-* | B 30 | - | - | V 30 | 60 | M 8 | 141 | 79 | 59 | 101.5 | GN 911-M8-55 | 760 |
| GN 194-B35-V35-60-2-* | B 35 | - | - | V 35 | 60 | M 8 | 141 | 79 | 59 | 101.5 | GN 911-M8-55 | 583 |
| GN 194-B40-V40-60-2-* | B 40 | - | - | V 40 | 60 | M 8 | 141 | 79 | 59 | 101.5 | GN 911-M10-63 | 680 |
| GN 194-B40-V40-76-2-* | B 40 | - | - | V 40 | 76 | M 10 | 176 | 98 | 70 | 126 | GN 911-M10-63 | 1110 |
| GN 194-B45-V45-76-2-* | B 45 | - | - | V 45 | 76 | M 10 | 176 | 98 | 70 | 126 | GN 911-M10-63 | 1065 |
| GN 194-B50-V50-76-2-* | B 50 | - | - | V 50 | 76 | M 10 | 176 | 98 | 70 | 126 | GN 911-M10-63 | 1015 |
| GN 194-V20-V20-50-2-* | - | V 20 | - | V 20 | 50 | M 8 | 120 | 68 | 46 | 85 | GN 911-M8-40 | 419 |
| GN 194-V25-V25-50-2-* | - | V 25 | - | V 25 | 50 | M 8 | 120 | 68 | 46 | 85 | GN 911-M8-40 | 398 |
| GN 194-V30-V30-50-2-* | - | V 30 | - | V 30 | 50 | M 8 | 120 | 68 | 46 | 85 | GN 911-M8-55 | 376 |
| GN 194-V30-V30-60-2-* | - | V 30 | - | V 30 | 60 | M 8 | 141 | 79 | 59 | 101.5 | GN 911-M8-55 | 581 |
| GN 194-V35-V35-60-2-* | - | V 35 | - | V 35 | 60 | M 8 | 141 | 79 | 59 | 101.5 | GN 911-M8-55 | 555 |
| GN 194-V40-V40-60-2-* | - | V 40 | - | V 40 | 60 | M 8 | 141 | 79 | 59 | 101.5 | GN 911-M10-63 | 650 |
| GN 194-V40-V40-76-2-* | - | V 40 | - | V 40 | 76 | M 10 | 176 | 98 | 70 | 126 | GN 911-M10-63 | 650 |
| GN 194-V45-V45-76-2-* | - | V 45 | - | V 45 | 76 | M 10 | 176 | 98 | 70 | 126 | GN 911-M10-63 | 1036 |
| GN 194-V50-V50-76-2-* | - | V 50 | - | V 50 | 76 | M 10 | 176 | 98 | 70 | 126 | GN 911-M10-63 | 975 |
| GN 194-V20-B20-50-2-* | - | V 20 | B 20 | - | 50 | M 8 | 120 | 68 | 46 | 85 | GN 911-M10-63 | 436 |
| GN 194-V25-B25-50-2-* | - | V 25 | B 25 | - | 50 | M 8 | 120 | 68 | 46 | 85 | GN 911-M8-40 | 417 |
| GN 194-V30-B30-50-2-* | - | V 30 | B 30 | - | 50 | M 8 | 120 | 68 | 46 | 85 | GN 911-M8-55 | 397 |
| GN 194-V30-B30-60-2-* | - | V 30 | B 30 | - | 60 | M 8 | 141 | 79 | 59 | 101.5 | GN 911-M8-55 | 580 |
| GN 194-V35-B35-60-2-* | - | V 35 | B 35 | - | 60 | M 8 | 141 | 79 | 59 | 101.5 | GN 911-M8-55 | 559 |
| GN 194-V40-B40-60-2-* | - | V 40 | B 40 | - | 60 | M 8 | 141 | 79 | 59 | 101.5 | GN 911-M10-63 | 540 |
| GN 194-V40-B40-76-2-* | - | V 40 | B 40 | - | 76 | M 10 | 176 | 98 | 70 | 126 | GN 911-M10-63 | 1100 |
| GN 194-V45-B45-76-2-* | - | V 45 | B 45 | - | 76 | M 10 | 176 | 98 | 70 | 126 | GN 911-M10-63 | 1060 |
| GN 194-V50-B50-76-2-* | - | V 50 | B 50 | - | 76 | M 10 | 176 | 98 | 70 | 126 | GN 911-M10-63 | 1005 |



ELESA 和 GANTER 依法保留所有权利。
复制我方图纸时需始终提及来源。

# GN 196

RoHS

## 弯角管夹头

**铝制**

### 规格

**识别号**

No. **2**: 带两颗AISI 304不锈钢DIN 912紧固螺钉

铝制

喷塑涂层
黑色, RAL 9005, 纹理饰面 **SW**

无涂层
亚光喷砂饰面 **BL**

DIN 912 槽头带帽螺钉
AISI 304 不锈钢

DIN 985 六角螺母
AISI 304 不锈钢

平头螺钉 DIN 913
AISI 304 不锈钢

### 信息

T形管夹头GN 196 的夹紧孔专门设计用于构造管 GN 990 (参见页 1902) 或分别适用于DIN 2391、DIN 2395 和DIN 2462。
标配DIN 912内六角螺钉紧固螺钉，可由紧固套件替代 GN 911 (参见页 1874) 详见规格表。

### 附件

- 紧固套件 GN 911 (参见页 1874)

### 可按需提供

- $d_1$ / $d_2$带有不同的孔

### 技术信息

- 不锈钢特性 (参见页 A26)

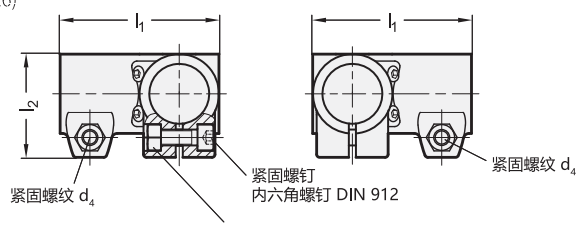


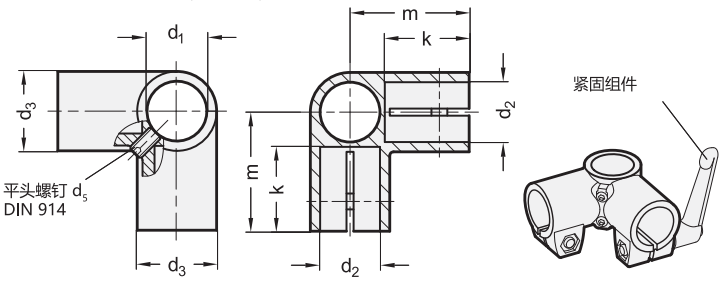


**GN 196**

| 说明 | d1 | d2 | k 夹紧长度 | d3 | d4 | d5 | m | l1 | l2 | 紧固套件用于 d4 | ⚖ |
|---|---|---|---|---|---|---|---|---|---|---|---|
| GN 196-B20-B20-2-BL | B 20 | B 20 | 40 | 40 | M 8 | M 8 | 60 | 80 | 52 | GN 911-M8-32 | 345 |
| GN 196-B20-B20-2-SW | B 20 | B 20 | 40 | 40 | M 8 | M 8 | 60 | 80 | 52 | GN 911-M8-32 | 345 |
| GN 196-B25-B25-2-BL | B 25 | B 25 | 40 | 40 | M 8 | M 8 | 60 | 80 | 52 | GN 911-M8-32 | 287 |
| GN 196-B25-B25-2-SW | B 25 | B 25 | 40 | 40 | M 8 | M 8 | 60 | 80 | 52 | GN 911-M8-32 | 287 |
| GN 196-B30-B30-2-BL | B 30 | B 30 | 40 | 40 | M 8 | M 8 | 60 | 80 | 52 | GN 911-M8-32 | 216 |
| GN 196-B30-B30-2-SW | B 30 | B 30 | 40 | 40 | M 8 | M 8 | 60 | 80 | 52 | GN 911-M8-32 | 216 |



elesa+Ganter

ELESA 和 GANTER 依法保留所有权利。
复制我方图纸时需始终提及来源。

# GN 241

## 管夹关节

### 铝制/拼合式安装

**规格**

**识别号**

No. 2: 带两颗AISI 304不锈钢DIN 912紧固螺钉

铝制

喷塑涂层
黑色, RAL 9005, 纹理饰面 **SW**

无涂层
亚光喷砂饰面 **BL**

机加工锁紧孔

DIN 912 槽头带帽螺钉
AISI 304 不锈钢

DIN 985 六角螺母
AISI 304 不锈钢

**信息**

GN 241管夹头的锁紧孔并非机加工而成，适用于构造管 GN 990 (参见页 1902) 或分别适用于DIN 2391、DIN 2395 和DIN 2462。
管支架GN 231也适用于 型材系统。
标配DIN 912内六角螺钉紧固螺钉，可由紧固套件替代 GN 911 (参见页 1874) 详见规格表。

**附件**

- 紧固套件 GN 911 (参见页 1874)

**技术信息**

- 不锈钢特性 (参见页 A26)

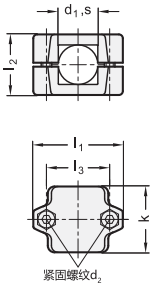

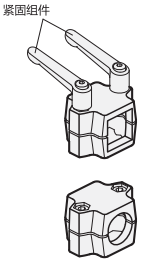


*增加管接头的颜色索引 (SW 或 BL)

| SW | BL |
|---|---|
| RAL9005 | 本色 |

**GN 241**

| 说明 | d1 | s | k | d2 | l1 | l2 | l3 | 紧固套件用于 d2 | ⚖ |
|---|---|---|---|---|---|---|---|---|---|
| GN 241-B20-50-2-* | B 20 | - | 50 | M 8 | 68 | 46 | 48 | GN 911-M8-40 | 190 |
| GN 241-B25-50-2-* | B 25 | - | 50 | M 8 | 68 | 46 | 48 | GN 911-M8-40 | 195 |
| GN 241-B30-50-2-* | B 30 | - | 50 | M 8 | 68 | 46 | 48 | GN 911-M8-40 | 190 |
| GN 241-B30-60-2-* | B 30 | - | 60 | M 8 | 79 | 59 | 58 | GN 911-M8-55 | 390 |
| GN 241-B32-60-2-* | B 32 | - | 60 | M 8 | 79 | 59 | 58 | GN 911-M8-55 | 380 |
| GN 241-B35-60-2-* | B 35 | - | 60 | M 8 | 79 | 59 | 58 | GN 911-M8-55 | 360 |
| GN 241-B40-60-2-* | B 40 | - | 60 | M 8 | 79 | 59 | 58 | GN 911-M8-55 | 150 |
| GN 241-B40-76-2-* | B 40 | - | 76 | M 10 | 98 | 70 | 73 | GN 911-M10-63 | 505 |
| GN 241-B42-76-2-* | B 42 | - | 76 | M 10 | 98 | 70 | 73 | GN 911-M10-63 | 505 |
| GN 241-B45-76-2-* | B 45 | - | 76 | M 10 | 98 | 70 | 73 | GN 911-M10-63 | 505 |
| GN 241-B48-76-2-* | B 48 | - | 76 | M 10 | 98 | 70 | 73 | GN 911-M10-63 | 505 |
| GN 241-B50-76-2-* | B 50 | - | 76 | M 10 | 98 | 70 | 73 | GN 911-M10-63 | 505 |
| GN 241-V20-50-2-* | - | V 20 | 50 | M 8 | 68 | 46 | 48 | GN 911-M8-40 | 180 |
| GN 241-V25-50-2-* | - | V 25 | 50 | M 8 | 68 | 46 | 48 | GN 911-M8-40 | 180 |
| GN 241-V30-50-2-* | - | V 30 | 50 | M 8 | 68 | 46 | 48 | GN 911-M8-40 | 180 |
| GN 241-V30-60-2-* | - | V 30 | 60 | M 8 | 79 | 59 | 58 | GN 911-M8-55 | 360 |
| GN 241-V35-60-2-* | - | V 35 | 60 | M 8 | 79 | 59 | 58 | GN 911-M8-55 | 350 |
| GN 241-V40-60-2-* | - | V 40 | 60 | M 8 | 79 | 59 | 58 | GN 911-M8-55 | 300 |
| GN 241-V40-76-2-* | - | V 40 | 76 | M 10 | 98 | 70 | 73 | GN 911-M10-63 | 450 |
| GN 241-V45-76-2-* | - | V 45 | 76 | M 10 | 98 | 70 | 73 | GN 911-M10-63 | 450 |
| GN 241-V50-76-2-* | - | V 50 | 76 | M 10 | 98 | 70 | 73 | GN 911-M10-63 | 450 |

重量基于BL款



ELESA 和 GANTER 依法保留所有权利。
复制我方图纸时需始终提及来源。

# GN 231

## 管支架

**铝制/拼合式安装**

### 规格

**识别号**

No. **2**: 带两颗AISI 304不锈钢DIN 912紧固螺钉

铝制

喷塑涂层
黑色, RAL 9005, 纹理饰面 **SW**

无涂层
亚光喷砂饰面 **BL**

机加工锁紧孔

DIN 912 槽头带帽螺钉
AISI 304 不锈钢

DIN 985 六角螺母
AISI 304 不锈钢

### 信息

管支架GN 231的夹紧孔并非由机加工制成，专门设计用于构造管 GN 990 (参见页 1902) 或分别适用于DIN 2391、DIN 2395 和DIN 2462。
管支架GN 231也适用于 型材系统。
标配DIN 912内六角螺钉紧固螺钉，可由紧固套件替代 GN 911 (参见页 1874) 详见规格表。

### 附件

- 紧固套件 GN 911 (参见页 1874)

### 技术信息

- 不锈钢特性 (参见页 A26)

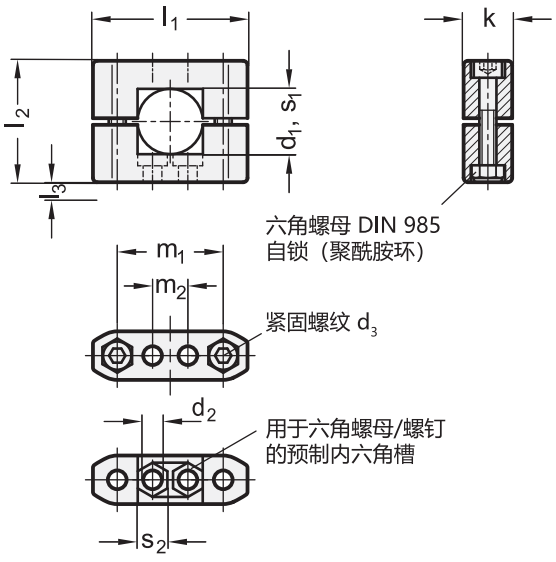


应用示例:
管支架安装在
铝制型材上

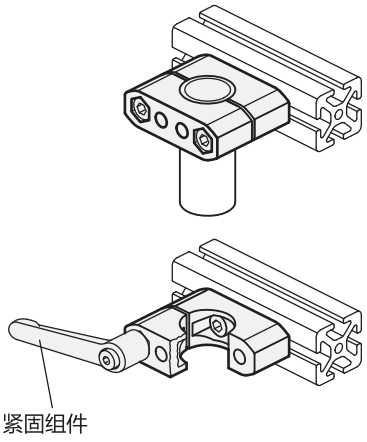




ELESA 和 GANTER 依法保留所有权利。
复制我方图纸时需始终提及来源。

# GN 231

## 管支架

*增加构造管支架的颜色索引 (SW 或 BL)

| SW | BL |
|---|---|
| RAL9005 | 本色 |

**GN 231**

| 说明 | d1 | s1 | d2 | d3 | k | l1 | l2 | l3 | m1 | m2 | s2 | 紧固套件用于 d3 | ⚖ |
|---|---|---|---|---|---|---|---|---|---|---|---|---|---|
| GN 231-B8-2-* | B 8 | - | 6.2 | M 6 | 17 | 52 | 38 | 3.5 | 36 | 10.5 | 10 | GN 911-M6-32 | 0 |
| GN 231-B10-2-* | B 10 | - | 6.2 | M 6 | 17 | 52 | 38 | 3.5 | 36 | 10.5 | 10 | GN 911-M6-32 | 0 |
| GN 231-B12-2-* | B 12 | - | 6.2 | M 6 | 17 | 52 | 38 | 3.5 | 36 | 10.5 | 10 | GN 911-M6-32 | 106 |
| GN 231-B14-2-* | B 14 | - | 6.2 | M 6 | 17 | 52 | 38 | 3.5 | 36 | 10.5 | 10 | GN 911-M6-32 | 0 |
| GN 231-B15-2-* | B 15 | - | 6.2 | M 6 | 17 | 52 | 38 | 3.5 | 36 | 10.5 | 10 | GN 911-M6-32 | 60 |
| GN 231-B16-2-* | B 16 | - | 6.2 | M 6 | 17 | 52 | 38 | 3.5 | 36 | 10.5 | 10 | GN 911-M6-32 | 44 |
| GN 231-B18-2-* | B 18 | - | 6.2 | M 6 | 17 | 52 | 38 | 3.5 | 36 | 10.5 | 10 | GN 911-M6-32 | 60 |
| GN 231-B20-2-* | B 20 | - | 8.5 | M 8 | 22 | 70 | 55 | 4 | 48 | 16 | 13 | GN 911-M8-50 | 160 |
| GN 231-B25-2-* | B 25 | - | 8.5 | M 8 | 22 | 70 | 55 | 4 | 48 | 16 | 13 | GN 911-M8-50 | 160 |
| GN 231-B30-2-* | B 30 | - | 8.5 | M 8 | 22 | 70 | 55 | 4 | 48 | 16 | 13 | GN 911-M8-50 | 160 |
| GN 231-B40-2-* | B 40 | - | 11 | M 10 | 27 | 100 | 80 | 5 | 73 | 30 | 17 | GN 911-M10-70 | 420 |
| GN 231-B42-2-* | B 42 | - | 11 | M 10 | 27 | 100 | 80 | 5 | 73 | 30 | 17 | GN 911-M10-70 | 270 |
| GN 231-B45-2-* | B 45 | - | 11 | M 10 | 27 | 100 | 80 | 5 | 73 | 30 | 17 | GN 911-M10-70 | 375 |
| GN 231-B48-2-* | B 48 | - | 11 | M 10 | 27 | 100 | 80 | 5 | 73 | 30 | 17 | GN 911-M10-70 | 350 |
| GN 231-B50-2-* | B 50 | - | 11 | M 10 | 27 | 100 | 80 | 5 | 73 | 30 | 17 | GN 911-M10-80 | 359 |
| GN 231-B55-2-* | B 55 | - | 11 | M 10 | 27 | 100 | 90 | 5 | 78 | 30 | 17 | GN 911-M10-80 | 400 |
| GN 231-B60-2-* | B 60 | - | 11 | M 10 | 27 | 100 | 90 | 5 | 78 | 30 | 17 | GN 911-M10-80 | 385 |
| GN 231-V8-2-* | - | V 8 | 6.2 | M 6 | 17 | 52 | 38 | 3.5 | 36 | 10.5 | 10 | GN 911-M6-32 | 0 |
| GN 231-V10-2-* | - | V 10 | 6.2 | M 6 | 17 | 52 | 38 | 3.5 | 36 | 10.5 | 10 | GN 911-M6-32 | 0 |
| GN 231-V12-2-* | - | V 12 | 6.2 | M 6 | 17 | 52 | 38 | 3.5 | 36 | 10.5 | 10 | GN 911-M6-32 | 60 |
| GN 231-V14-2-* | - | V 14 | 6.2 | M 6 | 17 | 52 | 38 | 3.5 | 36 | 10.5 | 10 | GN 911-M6-32 | 0 |
| GN 231-V15-2-* | - | V 15 | 6.2 | M 6 | 17 | 52 | 38 | 3.5 | 36 | 10.5 | 10 | GN 911-M6-32 | 60 |
| GN 231-V16-2-* | - | V 16 | 6.2 | M 6 | 17 | 52 | 38 | 3.5 | 36 | 10.5 | 10 | GN 911-M6-32 | 60 |
| GN 231-V18-2-* | - | V 18 | 6.2 | M 6 | 17 | 52 | 38 | 3.5 | 36 | 10.5 | 10 | GN 911-M6-32 | 0 |
| GN 231-V20-2-* | - | V 20 | 8.5 | M 8 | 22 | 70 | 55 | 4 | 48 | 16 | 13 | GN 911-M8-50 | 170 |
| GN 231-V25-2-* | - | V 25 | 8.5 | M 8 | 22 | 70 | 55 | 4 | 48 | 16 | 13 | GN 911-M8-50 | 170 |
| GN 231-V30-2-* | - | V 30 | 8.5 | M 8 | 22 | 70 | 55 | 4 | 48 | 16 | 13 | GN 911-M8-50 | 155 |
| GN 231-V40-2-* | - | V 40 | 11 | M 10 | 27 | 100 | 80 | 5 | 73 | 30 | 17 | GN 911-M10-70 | 340 |
| GN 231-V45-2-* | - | V 45 | 11 | M 10 | 27 | 100 | 80 | 5 | 73 | 30 | 17 | GN 911-M10-70 | 380 |
| GN 231-V50-2-* | - | V 50 | 11 | M 10 | 27 | 100 | 80 | 5 | 73 | 30 | 17 | GN 911-M10-70 | 340 |
| GN 231-V55-2-* | - | V 55 | 11 | M 10 | 27 | 100 | 90 | 5 | 78 | 30 | 17 | GN 911-M10-80 | 128 |
| GN 231-V60-2-* | - | V 60 | 11 | M 10 | 27 | 100 | 90 | 5 | 78 | 30 | 17 | GN 911-M10-80 | 360 |

重量基于BL款



ELESA 和 GANTER 依法保留所有权利。
复制我方图纸时需始终提及来源。

# GN 242

## 管夹关节

**GN 7403-NI**

### 规格

**识别号**

No. **2**: 带两颗AISI 304不锈钢DIN 912紧固螺钉

铝制

喷塑涂层
黑色, RAL 9005, 纹理饰面 **SW**

无涂层
亚光喷砂饰面 **BL**

机加工锁紧孔

DIN 912 槽头螺钉
AISI 304 不锈钢

DIN 985 六角螺母
AISI 304 不锈钢

### 信息

GN 242管接头的夹紧孔经机加工制成，专门设计用于构造管 GN 990 (参见页 1902) 或分别适用于DIN 2391、DIN 2395 和DIN 2462。
标配紧固螺钉为DIN 912 内六角螺钉，可由紧固套件替代 GN 911 (参见页 1874)详见规格表。

### 附件

- 紧固套件 GN 911 (参见页 1874)

### 可按需提供

- $d_1$ / $d_2$带有不同的孔

### 技术信息

- 不锈钢特性 (参见页 A26)

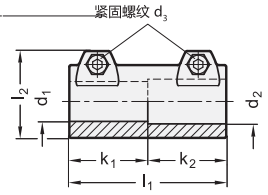

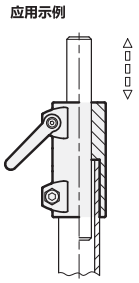


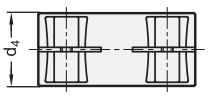


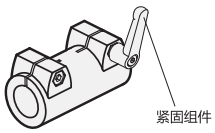


*增加管接头的颜色索引 (SW 或 BL)

| SW | BL |
|---|---|
| RAL9005 | 本色 |

**GN 242**

| 说明 | d1 | d2 | d3 | d4 | k1 | k2 | l1 | l2 | 紧固套件用于 d3 | ⚖ |
|---|---|---|---|---|---|---|---|---|---|---|
| GN 242-B20-B20-2-* | B 20 | B 20 | M 8 | 40 | 45 | 45 | 90 | 52 | GN 911-M8-32 | 290 |
| GN 242-B20-B25-2-* | B 20 | B 25 | M 8 | 40 | 45 | 45 | 90 | 52 | GN 911-M8-32 | 290 |
| GN 242-B20-B30-2-* | B 20 | B 30 | M 8 | 40 | 45 | 45 | 90 | 52 | GN 911-M8-32 | 242 |
| GN 242-B25-B25-2-* | B 25 | B 25 | M 8 | 40 | 45 | 45 | 90 | 52 | GN 911-M8-32 | 260 |
| GN 242-B25-B30-2-* | B 25 | B 30 | M 8 | 40 | 45 | 45 | 90 | 52 | GN 911-M8-32 | 214 |
| GN 242-B30-B30-2-* | B 30 | B 30 | M 8 | 40 | 45 | 45 | 90 | 52 | GN 911-M8-32 | 202 |
| GN 242-B40-B40-2-* | B 40 | B 40 | M 10 | 65 | 70 | 70 | 140 | 77.5 | GN 911-M10-55 | 960 |
| GN 242-B40-B45-2-* | B 40 | B 45 | M 10 | 65 | 70 | 70 | 140 | 77.5 | GN 911-M10-55 | 869 |
| GN 242-B40-B48-2-* | B 40 | B 48 | M 10 | 65 | 70 | 70 | 140 | 77.5 | GN 911-M10-55 | 834 |
| GN 242-B40-B50-2-* | B 40 | B 50 | M 10 | 65 | 70 | 70 | 140 | 77.5 | GN 911-M10-55 | 804 |
| GN 242-B42-B42-2-* | B 42 | B 42 | M 10 | 65 | 70 | 70 | 140 | 77.5 | GN 911-M10-55 | 865 |
| GN 242-B42-B48-2-* | B 42 | B 48 | M 10 | 65 | 70 | 70 | 140 | 77.5 | GN 911-M10-55 | 802 |
| GN 242-B42-B50-2-* | B 42 | B 50 | M 10 | 65 | 70 | 70 | 140 | 77.5 | GN 911-M10-55 | 772 |
| GN 242-B45-B45-2-* | B 45 | B 45 | M 10 | 65 | 70 | 70 | 140 | 77.5 | GN 911-M10-55 | 800 |
| GN 242-B45-B50-2-* | B 45 | B 50 | M 10 | 65 | 70 | 70 | 140 | 77.5 | GN 911-M10-55 | 737 |
| GN 242-B48-B48-2-* | B 48 | B 48 | M 10 | 65 | 70 | 70 | 140 | 77.5 | GN 911-M10-55 | 760 |
| GN 242-B50-B50-2-* | B 50 | B 50 | M 10 | 65 | 70 | 70 | 140 | 77.5 | GN 911-M10-55 | 680 |

重量基于BL款





ELESA 和 GANTER 依法保留所有权利。
复制我方图纸时需始终提及来源。

# GN 271

## 旋转管夹基座

**GN 7403-NI**

### 规格

铝制

喷塑涂层
黑色, RAL 9005, 纹理饰面 **SW**

本色**BL**
亚光喷砂饰面

### 信息

旋转管夹头GN 271可装配旋转管夹头 GN 273 (参见页 1849), GN 275 (参见页 1854) 或 GN 277 (参见页 1855)组成旋转管夹接头。
GN 271旋转管夹基座也可安装在**型材系统**上。

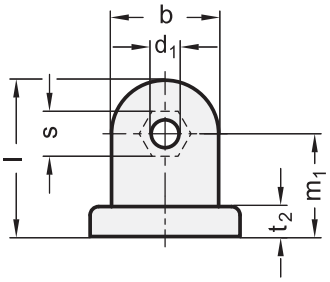


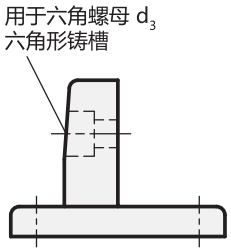


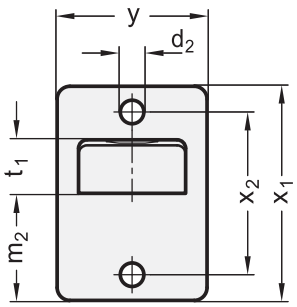


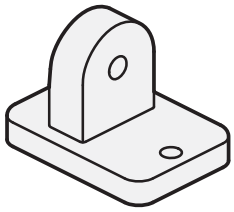

**GN 271**

| 说明 | b | d1 | d2 | d3 | l | m1 | m2 | t1 | t2 | s | x1 | x2 | y | ⚖ |
|---|---|---|---|---|---|---|---|---|---|---|---|---|---|---|
| GN 271-25-BL | 25 | 6.5 | 5.5 | M 6 | 36.5 | 24 | 25 | 12.5 | 7 | 10 | 50 | 38 | 35 | 44 |
| GN 271-25-SW | 25 | 6.5 | 5.5 | M 6 | 36.5 | 24 | 25 | 12.5 | 7 | 10 | 50 | 38 | 35 | 44 |




ELESA 和 GANTER 依法保留所有权利。
复制我方图纸时需始终提及来源。

# GN 272

## 旋转管夹基座

**GN 7403-NI**

### 规格

**类型**

- **OZ**型:不带定心台阶(光滑型)
- **MZ**型:带定心台阶
- **AV**型:带凸齿
- **IV**型: 带凹齿

铝制

喷塑涂层
黑色 RAL 9005, 纹理饰面 **SW**

本色**BL**
亚光喷砂饰面

### 信息

旋转连底管夹头GN 272可装配旋转管夹头 GN 274 (参见页 1850), GN 276 (参见页 1852) 或 GN 278 (参见页 1856)组成旋转管夹接头。

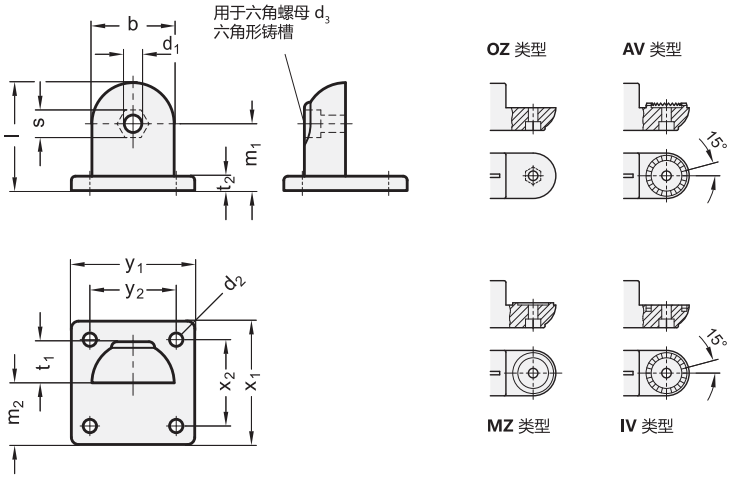


**GN 272**

| 说明 | b | d1 | d2 | d3 | l | m1 | m2 | t1 | t2 | s | x1 | x2 | y1 | y2 | ⚖ |
|---|---|---|---|---|---|---|---|---|---|---|---|---|---|---|---|
| GN 272-40-AV-BL | 40 | 8.5 | 6.5 | M 8 | 52.5 | 32.5 | 30 | 20 | 7 | 13 | 60 | 42 | 60 | 42 | 120 |
| GN 272-40-AV-SW | 40 | 8.5 | 6.5 | M 8 | 52.5 | 32.5 | 30 | 20 | 7 | 13 | 60 | 42 | 60 | 42 | 120 |
| GN 272-65-AV-BL | 65 | 10.2 | 11 | M 10 | 84.5 | 52 | 52.5 | 32.5 | 14 | 17 | 105 | 74 | 105 | 74 | 555 |
| GN 272-65-AV-SW | 65 | 10.2 | 11 | M 10 | 84.5 | 52 | 52.5 | 32.5 | 14 | 17 | 105 | 74 | 105 | 74 | 555 |
| GN 272-40-MZ-BL | 40 | 8.5 | 6.5 | M 8 | 52.5 | 32.5 | 30 | 20 | 7 | 13 | 60 | 42 | 60 | 42 | 120 |
| GN 272-40-MZ-SW | 40 | 8.5 | 6.5 | M 8 | 52.5 | 32.5 | 30 | 20 | 7 | 13 | 60 | 42 | 60 | 42 | 120 |
| GN 272-65-MZ-BL | 65 | 10.2 | 11 | M 10 | 84.5 | 52 | 52.5 | 32.5 | 14 | 17 | 105 | 74 | 105 | 74 | 555 |
| GN 272-65-MZ-SW | 65 | 10.2 | 11 | M 10 | 84.5 | 52 | 52.5 | 32.5 | 14 | 17 | 105 | 74 | 105 | 74 | 555 |
| GN 272-40-IV-BL | 40 | 8.5 | 6.5 | M 8 | 52.5 | 32.5 | 30 | 20 | 7 | 13 | 60 | 42 | 60 | 42 | 110 |
| GN 272-40-IV-SW | 40 | 8.5 | 6.5 | M 8 | 52.5 | 32.5 | 30 | 20 | 7 | 13 | 60 | 42 | 60 | 42 | 110 |
| GN 272-65-IV-BL | 65 | 10.2 | 11 | M 10 | 84.5 | 52 | 52.5 | 32.5 | 14 | 17 | 105 | 74 | 105 | 74 | 535 |
| GN 272-65-IV-SW | 65 | 10.2 | 11 | M 10 | 84.5 | 52 | 52.5 | 32.5 | 14 | 17 | 105 | 74 | 105 | 74 | 535 |
| GN 272-40-OZ-BL | 40 | 8.5 | 6.5 | M 8 | 52.5 | 32.5 | 30 | 20 | 7 | 13 | 60 | 42 | 60 | 42 | 120 |
| GN 272-40-OZ-SW | 40 | 8.5 | 6.5 | M 8 | 52.5 | 32.5 | 30 | 20 | 7 | 13 | 60 | 42 | 60 | 42 | 120 |
| GN 272-65-OZ-BL | 65 | 10.2 | 11 | M 10 | 84.5 | 52 | 52.5 | 32.5 | 14 | 17 | 105 | 74 | 105 | 74 | 555 |
| GN 272-65-OZ-SW | 65 | 10.2 | 11 | M 10 | 84.5 | 52 | 52.5 | 32.5 | 14 | 17 | 105 | 74 | 105 | 74 | 555 |



ELESA 和 GANTER 依法保留所有权利。
复制我方图纸时需始终提及来源。

# GN 273

## 旋转管夹头

**铝制**

### 规格

**识别号**

No. **2**: 带不锈钢DIN 912紧固螺钉

铝制

喷塑涂层
黑色 RAL 9005, 纹理饰面 **SW**

本色**BL**
亚光喷砂饰面

机加工锁紧孔

DIN 912 槽头带帽螺钉
AISI 304 不锈钢

DIN 985 六角螺母
AISI 304 不锈钢

### 信息

旋转管夹头GN 273 的锁紧孔经机加工制成，设计用于构造管 GN 990 (参见页 1902) 或分别适用于DIN 2391、DIN 2395 和DIN 2462。

标配DIN 912内六角螺钉紧固螺钉，可由紧固套件替代 GN 911 (参见页 1874)详见规格表。

旋转管夹头GN 273 可装配旋转管夹头 GN 271 (参见页 1847), GN 275 (参见页 1854) 或 GN 277 (参见页 1855)组成旋转管夹接头。

### 附件

- 紧固套件 GN 911 (参见页 1874)

### 技术信息

- 不锈钢特性 (参见页 A26)

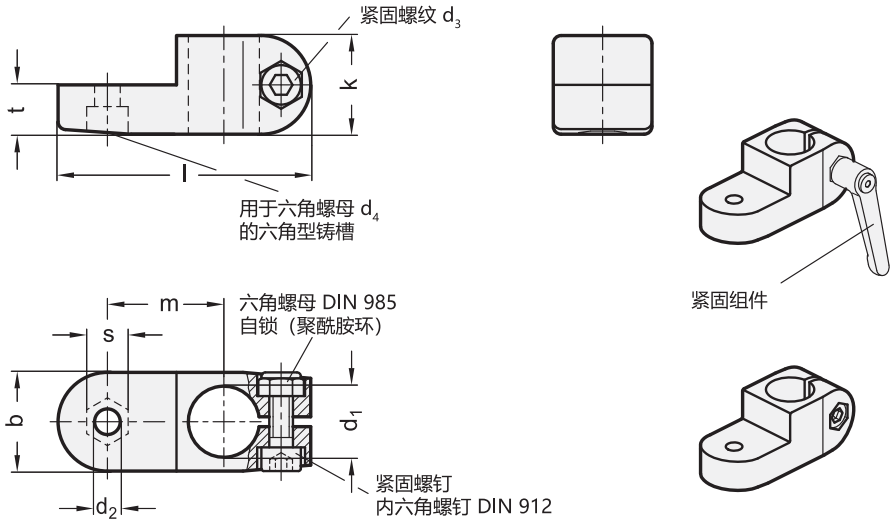


**GN 273**

| 说明 | d1 | b | d2 | d3 | d4 | k | l | m | s | t | 紧固套件用于 d3 | ⚖ |
|---|---|---|---|---|---|---|---|---|---|---|---|---|
| GN 273-B12-2-SW | B 12 | 25 | 6.5 | M 6 | M 6 | 25 | 64 | 29.5 | 10 | 12.5 | GN 911-M6-22 | 65 |
| GN 273-B12-2-BL | B 12 | 25 | 6.5 | M 6 | M 6 | 25 | 64 | 29.5 | 10 | 12.5 | GN 911-M6-22 | 65 |
| GN 273-B14-2-SW | B 14 | 25 | 6.5 | M 6 | M 6 | 25 | 64 | 29.5 | 10 | 12.5 | GN 911-M6-22 | 62 |
| GN 273-B14-2-BL | B 14 | 25 | 6.5 | M 6 | M 6 | 25 | 64 | 29.5 | 10 | 12.5 | GN 911-M6-22 | 62 |
| GN 273-B16-2-SW | B 16 | 25 | 6.5 | M 6 | M 6 | 25 | 64 | 29.5 | 10 | 12.5 | GN 911-M6-22 | 60 |
| GN 273-B16-2-BL | B 16 | 25 | 6.5 | M 6 | M 6 | 25 | 64 | 29.5 | 10 | 12.5 | GN 911-M6-22 | 60 |
| GN 273-B18-2-SW | B 18 | 25 | 6.5 | M 6 | M 6 | 25 | 64 | 29.5 | 10 | 12.5 | GN 911-M6-22 | 55 |
| GN 273-B18-2-BL | B 18 | 25 | 6.5 | M 6 | M 6 | 25 | 64 | 29.5 | 10 | 12.5 | GN 911-M6-22 | 55 |




ELESA 和 GANTER 依法保留所有权利。
复制我方图纸时需始终提及来源。

# GN 274

## 旋转管夹头

**铝制**

**规格**

**识别号**

识别号**2**: 带不锈钢DIN 912紧固螺钉

**类型**

- **OZ**型:不带定心台阶(光滑型)
- **MZ**型:带定心台阶
- **AV**型:带凸齿
- **IV**型: 带凹齿

铝制

喷塑涂层
黑色 RAL 9005, 纹理饰面 **SW**

本色**BL**
亚光喷砂饰面

机加工锁紧孔

DIN 912 槽头带帽螺钉
AISI 304 不锈钢

DIN 985 六角螺母
AISI 304 不锈钢

**信息**

旋转管夹头GN 274 的锁紧孔经机加工制成，设计用于构造管 GN 990 (参见页 1902) 或分别适用于DIN 2391、DIN 2395 和DIN 2462。
标配DIN 912内六角螺钉紧固螺钉，可由紧固套件替代 GN 911 (参见页 1874)详见规格表。
旋转管夹头GN 274可装配旋转管夹头 GN 272 (参见页 1848), GN 276 (参见页 1852) 或 GN 278 (参见页 1856)组成旋转管夹接头。

**附件**

- 紧固套件 GN 911 (参见页 1874)

**技术信息**

- 不锈钢特性 (参见页 A26)

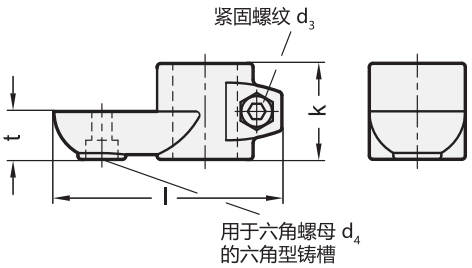


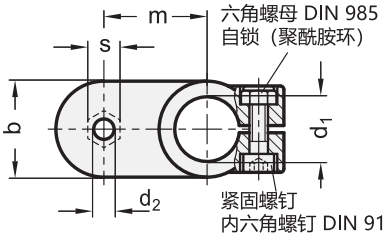


**OZ** 型
不带定心阶
(光滑)

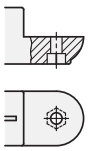

**AV** 型
带凸锯齿

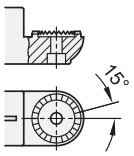


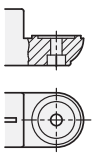

**MZ** 型
带定心阶

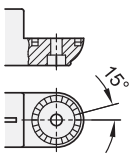


**IV** 型
带凹锯齿






ELESA 和 GANTER 依法保留所有权利。
复制我方图纸时需始终提及来源。

# GN 274

## 旋转管夹头

*增加旋转管夹头的颜色索引 (SW 或 BL)

| SW | BL |
|---|---|
| RAL9005 | 本色 |

**GN 274**

| 说明 | d1 | b | d2 | d3 | d4 | k | l | m | s | t | 紧固套件用于 d3 | ⚖ |
|---|---|---|---|---|---|---|---|---|---|---|---|---|
| GN 274-B20-OZ-2-* | B 20 | 40 | 8.5 | M 8 | M 8 | 40 | 95 | 43 | 13 | 20 | GN 911-M8-32 | 190 |
| GN 274-B25-OZ-2-* | B 25 | 40 | 8.5 | M 8 | M 8 | 40 | 95 | 43 | 13 | 20 | GN 911-M8-32 | 164 |
| GN 274-B30-OZ-2-* | B 30 | 40 | 8.5 | M 8 | M 8 | 40 | 95 | 43 | 13 | 20 | GN 911-M8-32 | 150 |
| GN 274-B40-OZ-2-* | B 40 | 65 | 10.5 | M 10 | M 10 | 65 | 148 | 70 | 17 | 32.5 | GN 911-M10-55 | 710 |
| GN 274-B42-OZ-2-* | B 42 | 65 | 10.5 | M 10 | M 10 | 65 | 148 | 70 | 17 | 32.5 | GN 911-M10-55 | 685 |
| GN 274-B45-OZ-2-* | B 45 | 65 | 10.5 | M 10 | M 10 | 65 | 148 | 70 | 17 | 32.5 | GN 911-M10-55 | 650 |
| GN 274-B48-OZ-2-* | B 48 | 65 | 10.5 | M 10 | M 10 | 65 | 148 | 70 | 17 | 32.5 | GN 911-M10-55 | 610 |
| GN 274-B50-OZ-2-* | B 50 | 65 | 10.5 | M 10 | M 10 | 65 | 148 | 70 | 17 | 32.5 | GN 911-M10-55 | 585 |
| GN 274-B20-MZ-2-* | B 20 | 40 | 8.5 | M 8 | M 8 | 40 | 95 | 43 | 13 | 20 | GN 911-M8-32 | 190 |
| GN 274-B25-MZ-2-* | B 25 | 40 | 8.5 | M 8 | M 8 | 40 | 95 | 43 | 13 | 20 | GN 911-M8-32 | 170 |
| GN 274-B30-MZ-2-* | B 30 | 40 | 8.5 | M 8 | M 8 | 40 | 95 | 43 | 13 | 20 | GN 911-M8-32 | 150 |
| GN 274-B40-MZ-2-* | B 40 | 65 | 10.5 | M 10 | M 10 | 65 | 148 | 70 | 17 | 32.5 | GN 911-M10-55 | 700 |
| GN 274-B42-MZ-2-* | B 42 | 65 | 10.5 | M 10 | M 10 | 65 | 148 | 70 | 17 | 32.5 | GN 911-M10-55 | 690 |
| GN 274-B45-MZ-2-* | B 45 | 65 | 10.5 | M 10 | M 10 | 65 | 148 | 70 | 17 | 32.5 | GN 911-M10-55 | 655 |
| GN 274-B48-MZ-2-* | B 48 | 65 | 10.5 | M 10 | M 10 | 65 | 148 | 70 | 17 | 32.5 | GN 911-M10-55 | 615 |
| GN 274-B50-MZ-2-* | B 50 | 65 | 10.5 | M 10 | M 10 | 65 | 148 | 70 | 17 | 32.5 | GN 911-M10-55 | 585 |
| GN 274-B20-AV-2-* | B 20 | 40 | 8.5 | M 8 | M 8 | 40 | 95 | 43 | 13 | 20 | GN 911-M8-32 | 185 |
| GN 274-B25-AV-2-* | B 25 | 40 | 8.5 | M 8 | M 8 | 40 | 95 | 43 | 13 | 20 | GN 911-M8-32 | 170 |
| GN 274-B30-AV-2-* | B 30 | 40 | 8.5 | M 8 | M 8 | 40 | 95 | 43 | 13 | 20 | GN 911-M8-32 | 150 |
| GN 274-B40-AV-2-* | B 40 | 65 | 10.5 | M 10 | M 10 | 65 | 148 | 70 | 17 | 32.5 | GN 911-M10-55 | 710 |
| GN 274-B42-AV-2-* | B 42 | 65 | 10.5 | M 10 | M 10 | 65 | 148 | 70 | 17 | 32.5 | GN 911-M10-55 | 690 |
| GN 274-B45-AV-2-* | B 45 | 65 | 10.5 | M 10 | M 10 | 65 | 148 | 70 | 17 | 32.5 | GN 911-M10-55 | 655 |
| GN 274-B48-AV-2-* | B 48 | 65 | 10.5 | M 10 | M 10 | 65 | 148 | 70 | 17 | 32.5 | GN 911-M10-55 | 620 |
| GN 274-B50-AV-2-* | B 50 | 65 | 10.5 | M 10 | M 10 | 65 | 148 | 70 | 17 | 32.5 | GN 911-M10-55 | 585 |
| GN 274-B20-IV-2-* | B 20 | 40 | 8.5 | M 8 | M 8 | 40 | 95 | 43 | 13 | 20 | GN 911-M8-32 | 180 |
| GN 274-B25-IV-2-* | B 25 | 40 | 8.5 | M 8 | M 8 | 40 | 95 | 43 | 13 | 20 | GN 911-M8-32 | 160 |
| GN 274-B30-IV-2-* | B 30 | 40 | 8.5 | M 8 | M 8 | 40 | 95 | 43 | 13 | 20 | GN 911-M8-32 | 160 |
| GN 274-B40-IV-2-* | B 40 | 65 | 10.5 | M 10 | M 10 | 65 | 148 | 70 | 17 | 32.5 | GN 911-M10-55 | 690 |
| GN 274-B42-IV-2-* | B 42 | 65 | 10.5 | M 10 | M 10 | 65 | 148 | 70 | 17 | 32.5 | GN 911-M10-55 | 665 |
| GN 274-B45-IV-2-* | B 45 | 65 | 10.5 | M 10 | M 10 | 65 | 148 | 70 | 17 | 32.5 | GN 911-M10-55 | 635 |
| GN 274-B48-IV-2-* | B 48 | 65 | 10.5 | M 10 | M 10 | 65 | 148 | 70 | 17 | 32.5 | GN 911-M10-55 | 600 |
| GN 274-B50-IV-2-* | B 50 | 65 | 10.5 | M 10 | M 10 | 65 | 148 | 70 | 17 | 32.5 | GN 911-M10-55 | 570 |

重量基于BL款

ELESA 和 GANTER 依法保留所有权利。
复制我方图纸时需始终提及来源。

# GN 276

## 旋转管夹头

**铝制**

**规格**

**识别号**

No. **2**: 带不锈钢DIN 912紧固螺钉

**类型**

- **OZ**型:不带定心台阶 (光滑型)
- **MZ**型:带定心台阶
- **AV**型:带凸齿
- **IV**型: 带凹齿

铝制

喷塑涂层
黑色 RAL 9005, 纹理饰面 **SW**

本色**BL**
亚光喷砂饰面

机加工锁紧孔

DIN 912 槽头带帽螺钉
AISI 304 不锈钢

DIN 985 六角螺母
AISI 304 不锈钢

**信息**

旋转管夹头GN 276 的锁紧孔经机加工制成，设计用于构造管 GN 990 (参见页 1902) 或分别适用于DIN 2391、DIN 2395 和DIN 2462。
标配DIN 912内六角螺钉紧固螺钉，可由紧固套件替代 GN 911 (参见页 1874)详见规格表。
旋转管夹头GN 276可装配旋转管夹头 GN 272 (参见页 1848), GN 274 (参见页 1850) 或 GN 278 (参见页 1856)组成旋转管夹接头。

**附件**

- 紧固套件 GN 911 (参见页 1874)

**技术信息**

- 不锈钢特性 (参见页 A26)

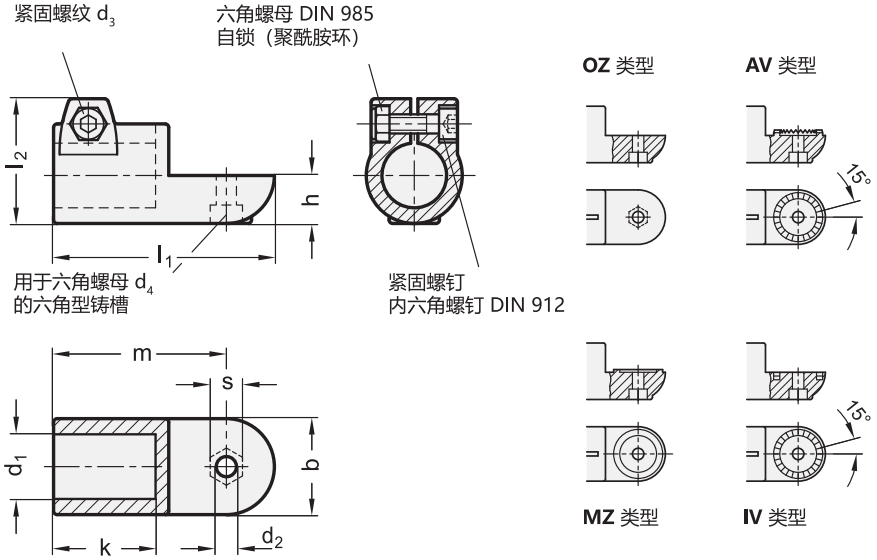







ELESA 和 GANTER 依法保留所有权利。
复制我方图纸时需始终提及来源。

# GN 276

## 旋转管夹头

*增加旋转管夹头的颜色索引 (SW 或 BL)

SW RAL9005　　BL 本色

**GN 276**

| 说明 | d1 | b | d2 | d3 | d4 | h | k | l1 | l2 | m | s | 紧固套件用于 d3 | ⚖ |
|---|---|---|---|---|---|---|---|---|---|---|---|---|---|
| GN 276-B20-OZ-2-* | B 20 | 40 | 8.5 | M 8 | M 8 | 20 | 42.5 | 92 | 52 | 72 | 13 | GN 911-M8-32 | 210 |
| GN 276-B25-OZ-2-* | B 25 | 40 | 8.5 | M 8 | M 8 | 20 | 42.5 | 92 | 52 | 72 | 13 | GN 911-M8-32 | 185 |
| GN 276-B30-OZ-2-* | B 30 | 40 | 8.5 | M 8 | M 8 | 20 | 42.5 | 92 | 52 | 72 | 13 | GN 911-M8-32 | 160 |
| GN 276-B40-OZ-2-* | B 40 | 65 | 10.5 | M 10 | M 10 | 32.5 | 74 | 148 | 77.5 | 115 | 17 | GN 911-M10-55 | 775 |
| GN 276-B42-OZ-2-* | B 42 | 65 | 10.5 | M 10 | M 10 | 32.5 | 74 | 148 | 77.5 | 115 | 17 | GN 911-M10-55 | 750 |
| GN 276-B45-OZ-2-* | B 45 | 65 | 10.5 | M 10 | M 10 | 32.5 | 74 | 148 | 77.5 | 115 | 17 | GN 911-M10-55 | 725 |
| GN 276-B48-OZ-2-* | B 48 | 65 | 10.5 | M 10 | M 10 | 32.5 | 74 | 148 | 77.5 | 115 | 17 | GN 911-M10-55 | 675 |
| GN 276-B50-OZ-2-* | B 50 | 65 | 10.5 | M 10 | M 10 | 32.5 | 74 | 148 | 77.5 | 115 | 17 | GN 911-M10-55 | 650 |
| GN 276-B20-MZ-2-* | B 20 | 40 | 8.5 | M 8 | M 8 | 20 | 42.5 | 92 | 52 | 72 | 13 | GN 911-M8-32 | 210 |
| GN 276-B25-MZ-2-* | B 25 | 40 | 8.5 | M 8 | M 8 | 20 | 42.5 | 92 | 52 | 72 | 13 | GN 911-M8-32 | 190 |
| GN 276-B30-MZ-2-* | B 30 | 40 | 8.5 | M 8 | M 8 | 20 | 42.5 | 92 | 52 | 72 | 13 | GN 911-M8-32 | 160 |
| GN 276-B40-MZ-2-* | B 40 | 65 | 10.5 | M 10 | M 10 | 32.5 | 74 | 148 | 77.5 | 115 | 17 | GN 911-M10-55 | 765 |
| GN 276-B42-MZ-2-* | B 42 | 65 | 10.5 | M 10 | M 10 | 32.5 | 74 | 148 | 77.5 | 115 | 17 | GN 911-M10-55 | 755 |
| GN 276-B45-MZ-2-* | B 45 | 65 | 10.5 | M 10 | M 10 | 32.5 | 74 | 148 | 77.5 | 115 | 17 | GN 911-M10-55 | 705 |
| GN 276-B48-MZ-2-* | B 48 | 65 | 10.5 | M 10 | M 10 | 32.5 | 74 | 148 | 77.5 | 115 | 17 | GN 911-M10-55 | 665 |
| GN 276-B50-MZ-2-* | B 50 | 65 | 10.5 | M 10 | M 10 | 32.5 | 74 | 148 | 77.5 | 115 | 17 | GN 911-M10-55 | 630 |
| GN 276-B20-AV-2-* | B 20 | 40 | 8.5 | M 8 | M 8 | 20 | 42.5 | 92 | 52 | 72 | 13 | GN 911-M8-32 | 210 |
| GN 276-B25-AV-2-* | B 25 | 40 | 8.5 | M 8 | M 8 | 20 | 42.5 | 92 | 52 | 72 | 13 | GN 911-M8-32 | 190 |
| GN 276-B30-AV-2-* | B 30 | 40 | 8.5 | M 8 | M 8 | 20 | 42.5 | 92 | 52 | 72 | 13 | GN 911-M8-32 | 165 |
| GN 276-B40-AV-2-* | B 40 | 65 | 10.5 | M 10 | M 10 | 32.5 | 74 | 148 | 77.5 | 115 | 17 | GN 911-M10-55 | 770 |
| GN 276-B42-AV-2-* | B 42 | 65 | 10.5 | M 10 | M 10 | 32.5 | 74 | 148 | 77.5 | 115 | 17 | GN 911-M10-55 | 755 |
| GN 276-B45-AV-2-* | B 45 | 65 | 10.5 | M 10 | M 10 | 32.5 | 74 | 148 | 77.5 | 115 | 17 | GN 911-M10-55 | 715 |
| GN 276-B48-AV-2-* | B 48 | 65 | 10.5 | M 10 | M 10 | 32.5 | 74 | 148 | 77.5 | 115 | 17 | GN 911-M10-55 | 665 |
| GN 276-B50-AV-2-* | B 50 | 65 | 10.5 | M 10 | M 10 | 32.5 | 74 | 148 | 77.5 | 115 | 17 | GN 911-M10-55 | 660 |
| GN 276-B20-IV-2-* | B 20 | 40 | 8.5 | M 8 | M 8 | 20 | 42.5 | 92 | 52 | 72 | 13 | GN 911-M8-32 | 200 |
| GN 276-B25-IV-2-* | B 25 | 40 | 8.5 | M 8 | M 8 | 20 | 42.5 | 92 | 52 | 72 | 13 | GN 911-M8-32 | 180 |
| GN 276-B30-IV-2-* | B 30 | 40 | 8.5 | M 8 | M 8 | 20 | 42.5 | 92 | 52 | 72 | 13 | GN 911-M8-32 | 180 |
| GN 276-B40-IV-2-* | B 40 | 65 | 10.5 | M 10 | M 10 | 32.5 | 74 | 148 | 77.5 | 115 | 17 | GN 911-M10-55 | 760 |
| GN 276-B42-IV-2-* | B 42 | 65 | 10.5 | M 10 | M 10 | 32.5 | 74 | 148 | 77.5 | 115 | 17 | GN 911-M10-55 | 740 |
| GN 276-B45-IV-2-* | B 45 | 65 | 10.5 | M 10 | M 10 | 32.5 | 74 | 148 | 77.5 | 115 | 17 | GN 911-M10-55 | 700 |
| GN 276-B48-IV-2-* | B 48 | 65 | 10.5 | M 10 | M 10 | 32.5 | 74 | 148 | 77.5 | 115 | 17 | GN 911-M10-55 | 655 |
| GN 276-B50-IV-2-* | B 50 | 65 | 10.5 | M 10 | M 10 | 32.5 | 74 | 148 | 77.5 | 115 | 17 | GN 911-M10-55 | 650 |

重量基于BL款

ELESA 和 GANTER 依法保留所有权利。
复制我方图纸时需始终提及来源。

# GN 275

## 旋转管夹头

**铝制**

**规格**

**识别号**

No. **2**: 带不锈钢DIN 912紧固螺钉

铝制

喷塑涂层
黑色 RAL 9005, 纹理饰面 **SW**

本色**BL**
亚光喷砂饰面

机加工锁紧孔

DIN 912 槽头带帽螺钉
AISI 304 不锈钢

DIN 985 六角螺母
AISI 304 不锈钢

**信息**

旋转管夹头GN 275 的锁紧孔经机加工制成，设计用于构造管 GN 990 (参见页 1902) 或分别适用于DIN 2391、DIN 2395 和DIN 2462。
标配DIN 912内六角螺钉紧固螺钉，可由紧固套件替代 GN 911 (参见页 1874)详见规格表。
旋转管夹头GN 275可装配旋转管夹头 GN 271, (参见页 1847) GN 273 (参见页 1849) 或 GN 277 (参见页 1855)组成旋转管夹接头。

**附件**

- 紧固套件 GN 911 (参见页 1874)

**技术信息**

- 不锈钢特性 (参见页 A26)

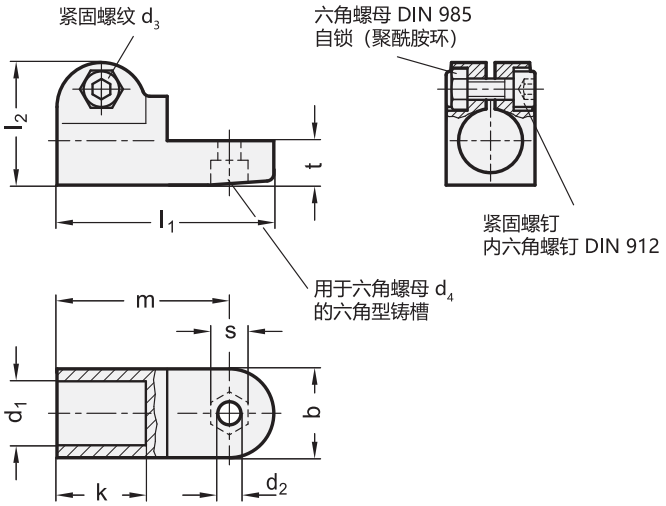


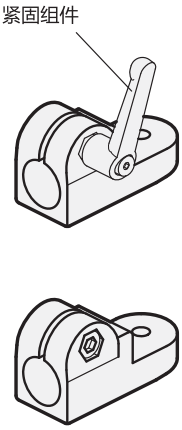


**GN 275**

| 说明 | d1 | b | d2 | d3 | d4 | k | l1 | l2 | m | s | t | 紧固套件用于 d3 | ⚖ |
|---|---|---|---|---|---|---|---|---|---|---|---|---|---|
| GN 275-B12-2-BL | B 12 | 25 | 6.5 | M 6 | M 6 | 25 | 61 | 34.5 | 48.5 | 10 | 12.5 | GN 911-M6-22 | 74 |
| GN 275-B12-2-SW | B 12 | 25 | 6.5 | M 6 | M 6 | 25 | 61 | 34.5 | 48.5 | 10 | 12.5 | GN 911-M6-22 | 74 |
| GN 275-B14-2-BL | B 14 | 25 | 6.5 | M 6 | M 6 | 25 | 61 | 34.5 | 48.5 | 10 | 12.5 | GN 911-M6-22 | 70 |
| GN 275-B14-2-SW | B 14 | 25 | 6.5 | M 6 | M 6 | 25 | 61 | 34.5 | 48.5 | 10 | 12.5 | GN 911-M6-22 | 70 |
| GN 275-B16-2-BL | B 16 | 25 | 6.5 | M 6 | M 6 | 25 | 61 | 34.5 | 48.5 | 10 | 12.5 | GN 911-M6-22 | 68 |
| GN 275-B16-2-SW | B 16 | 25 | 6.5 | M 6 | M 6 | 25 | 61 | 34.5 | 48.5 | 10 | 12.5 | GN 911-M6-22 | 68 |
| GN 275-B18-2-BL | B 18 | 25 | 6.5 | M 6 | M 6 | 25 | 61 | 34.5 | 48.5 | 10 | 12.5 | GN 911-M6-22 | 64 |
| GN 275-B18-2-SW | B 18 | 25 | 6.5 | M 6 | M 6 | 25 | 61 | 34.5 | 48.5 | 10 | 12.5 | GN 911-M6-22 | 65 |





ELESA 和 GANTER 依法保留所有权利。
复制我方图纸时需始终提及来源。

# GN 277

## 旋转管夹头

**铝制**

### 规格

**识别号**

No. **2**: 带不锈钢DIN 912紧固螺钉

铝制

喷塑涂层
黑色 RAL 9005, 纹理饰面 **SW**

本色**BL**
亚光喷砂饰面

机加工锁紧孔

DIN 912 槽头带帽螺钉
AISI 304 不锈钢

DIN 985 六角螺母
AISI 304 不锈钢

### 信息

旋转管夹头GN 277 的锁紧孔经机加工制成，设计用于构造管 GN 990 (参见页 1902) 或分别适用于DIN 2391、DIN 2395 和DIN 2462。
标配DIN 912内六角螺钉紧固螺钉，可由紧固套件替代 GN 911 (参见页 1874)详见规格表。
旋转管夹头GN 277可装配旋转管夹头 GN 271 (参见页 1847), GN 273 (参见页 1849) 或 GN 275 (参见页 1854)组成旋转管夹接头。

### 附件

- 紧固套件 GN 911 (参见页 1874)

### 技术信息

- 不锈钢特性 (参见页 A26)

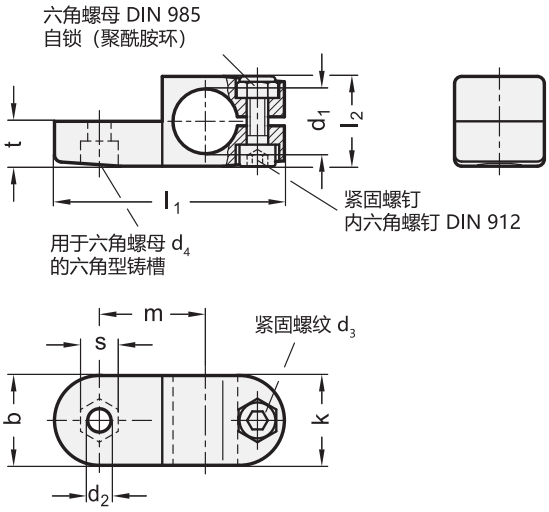


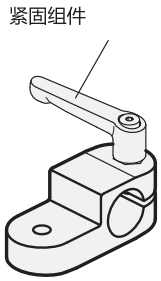


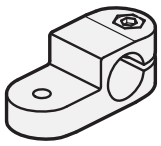

**GN 277**

| 说明 | d1 | b | d2 | d3 | d4 | k | l1 | l2 | m | s | t | 紧固套件用于 d3 | ⚖ |
|---|---|---|---|---|---|---|---|---|---|---|---|---|---|
| GN 277-B12-2-BL | B 12 | 25 | 6.5 | M 6 | M 6 | 25 | 64 | 25 | 29.5 | 10 | 12.5 | GN 911-M6-22 | 63 |
| GN 277-B12-2-SW | B 12 | 25 | 6.5 | M 6 | M 6 | 25 | 64 | 25 | 29.5 | 10 | 12.5 | GN 911-M6-23 | 63 |
| GN 277-B14-2-BL | B 14 | 25 | 6.5 | M 6 | M 6 | 25 | 64 | 25 | 29.5 | 10 | 12.5 | GN 911-M6-24 | 60 |
| GN 277-B14-2-SW | B 14 | 25 | 6.5 | M 6 | M 6 | 25 | 64 | 25 | 29.5 | 10 | 12.5 | GN 911-M6-25 | 60 |
| GN 277-B16-2-BL | B 16 | 25 | 6.5 | M 6 | M 6 | 25 | 64 | 25 | 29.5 | 10 | 12.5 | GN 911-M6-26 | 59 |
| GN 277-B16-2-SW | B 16 | 25 | 6.5 | M 6 | M 6 | 25 | 64 | 25 | 29.5 | 10 | 12.5 | GN 911-M6-27 | 59 |
| GN 277-B18-2-BL | B 18 | 25 | 6.5 | M 6 | M 6 | 25 | 64 | 25 | 29.5 | 10 | 12.5 | GN 911-M6-28 | 56 |
| GN 277-B18-2-SW | B 18 | 25 | 6.5 | M 6 | M 6 | 25 | 64 | 25 | 29.5 | 10 | 12.5 | GN 911-M6-29 | 56 |




ELESA 和 GANTER 依法保留所有权利。
复制我方图纸时需始终提及来源。

# GN 278

## 旋转管夹头

**铝制**

**规格**

**识别号**

No. **2**: 带不锈钢DIN 912紧固螺钉

**类型**

- **OZ**型:不带定心台阶 (光滑型)
- **MZ**型:带定心台阶
- **AV**型:带凸齿
- **IV**型: 带凹齿

铝制

喷塑涂层
黑色 RAL 9005, 纹理饰面 **SW**

本色**BL**
亚光喷砂饰面

机加工锁紧孔

DIN 912 槽头带帽螺钉
AISI 304 不锈钢

DIN 985 六角螺母
AISI 304 不锈钢

**信息**

旋转管夹头GN 278 的锁紧孔经机加工制成，设计用于构造管 GN 990 (参见页 1902) 或分别适用于DIN 2391、DIN 2395 和DIN 2462。
标配DIN 912内六角螺钉紧固螺钉，可由紧固套件替代 GN 911 (参见页 1874)详见规格表。
旋转管夹头GN 278可装配旋转管夹头 GN 272 (参见页 1848), GN 274 (参见页 1850) 或 GN 278 (参见页 1856)组成旋转管夹接头。

**附件**

- 紧固套件 GN 911 (参见页 1874)

**技术信息**

- 不锈钢特性 (参见页 A26)

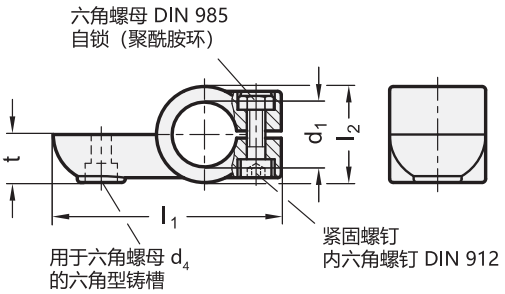


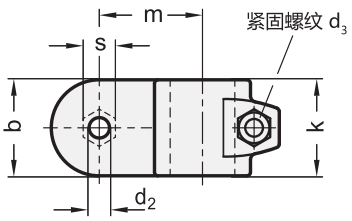


**OZ** 型
不带定心阶
（光滑）

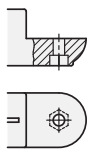

**AV** 型
带凸锯齿

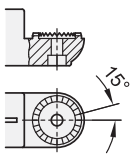


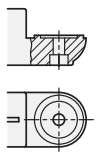

**MZ** 型
带定心阶

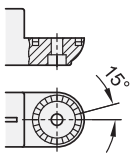


**IV** 型
带凹锯齿






ELESA 和 GANTER 依法保留所有权利。
复制我方图纸时需始终提及来源。

# GN 278

## 旋转管夹头

*增加旋转管夹头的颜色索引 (SW 或 BL)

| SW | BL |
|---|---|
| RAL9005 | 本色 |

**GN 278**

| 说明 | d1 | b | d2 | d3 | d4 | k | l1 | l2 | m | s | t | 紧固套件用于 d3 | ⚖ |
|---|---|---|---|---|---|---|---|---|---|---|---|---|---|
| GN 278-B20-OZ-2-* | B 20 | 40 | 8.5 | M 8 | M 8 | 40 | 95 | 40 | 43 | 13 | 20 | GN 911-M8-32 | 185 |
| GN 278-B25-OZ-2-* | B 25 | 40 | 8.5 | M 8 | M 8 | 40 | 95 | 40 | 43 | 13 | 20 | GN 911-M8-32 | 170 |
| GN 278-B30-OZ-2-* | B 30 | 40 | 8.5 | M 8 | M 8 | 40 | 95 | 40 | 43 | 13 | 20 | GN 911-M8-32 | 145 |
| GN 278-B40-OZ-2-* | B 40 | 65 | 10.5 | M 10 | M 10 | 65 | 148 | 65 | 70 | 17 | 32.5 | GN 911-M10-55 | 705 |
| GN 278-B42-OZ-2-* | B 42 | 65 | 10.5 | M 10 | M 10 | 65 | 148 | 65 | 70 | 17 | 32.5 | GN 911-M10-55 | 675 |
| GN 278-B45-OZ-2-* | B 45 | 65 | 10.5 | M 10 | M 10 | 65 | 148 | 65 | 70 | 17 | 32.5 | GN 911-M10-55 | 645 |
| GN 278-B48-OZ-2-* | B 48 | 65 | 10.5 | M 10 | M 10 | 65 | 148 | 65 | 70 | 17 | 32.5 | GN 911-M10-55 | 610 |
| GN 278-B50-OZ-2-* | B 50 | 65 | 10.5 | M 10 | M 10 | 65 | 148 | 65 | 70 | 17 | 32.5 | GN 911-M10-55 | 585 |
| GN 278-B20-MZ-2-* | B 20 | 40 | 8.5 | M 8 | M 8 | 40 | 95 | 40 | 43 | 13 | 20 | GN 911-M8-32 | 185 |
| GN 278-B25-MZ-2-* | B 25 | 40 | 8.5 | M 8 | M 8 | 40 | 95 | 40 | 43 | 13 | 20 | GN 911-M8-32 | 170 |
| GN 278-B30-MZ-2-* | B 30 | 40 | 8.5 | M 8 | M 8 | 40 | 95 | 40 | 43 | 13 | 20 | GN 911-M8-32 | 145 |
| GN 278-B40-MZ-2-* | B 40 | 65 | 10.5 | M 10 | M 10 | 65 | 148 | 65 | 70 | 17 | 32.5 | GN 911-M10-55 | 695 |
| GN 278-B42-MZ-2-* | B 42 | 65 | 10.5 | M 10 | M 10 | 65 | 148 | 65 | 70 | 17 | 32.5 | GN 911-M10-55 | 675 |
| GN 278-B45-MZ-2-* | B 45 | 65 | 10.5 | M 10 | M 10 | 65 | 148 | 65 | 70 | 17 | 32.5 | GN 911-M10-55 | 645 |
| GN 278-B48-MZ-2-* | B 48 | 65 | 10.5 | M 10 | M 10 | 65 | 148 | 65 | 70 | 17 | 32.5 | GN 911-M10-55 | 605 |
| GN 278-B50-MZ-2-* | B 50 | 65 | 10.5 | M 10 | M 10 | 65 | 148 | 65 | 70 | 17 | 32.5 | GN 911-M10-55 | 575 |
| GN 278-B20-AV-2-* | B 20 | 40 | 8.5 | M 8 | M 8 | 40 | 95 | 40 | 43 | 13 | 20 | GN 911-M8-32 | 190 |
| GN 278-B25-AV-2-* | B 25 | 40 | 8.5 | M 8 | M 8 | 40 | 95 | 40 | 43 | 13 | 20 | GN 911-M8-32 | 170 |
| GN 278-B30-AV-2-* | B 30 | 40 | 8.5 | M 8 | M 8 | 40 | 95 | 40 | 43 | 13 | 20 | GN 911-M8-32 | 150 |
| GN 278-B40-AV-2-* | B 40 | 65 | 10.5 | M 10 | M 10 | 65 | 148 | 65 | 70 | 17 | 32.5 | GN 911-M10-55 | 690 |
| GN 278-B42-AV-2-* | B 42 | 65 | 10.5 | M 10 | M 10 | 65 | 148 | 65 | 70 | 17 | 32.5 | GN 911-M10-55 | 675 |
| GN 278-B45-AV-2-* | B 45 | 65 | 10.5 | M 10 | M 10 | 65 | 148 | 65 | 70 | 17 | 32.5 | GN 911-M10-55 | 640 |
| GN 278-B48-AV-2-* | B 48 | 65 | 10.5 | M 10 | M 10 | 65 | 148 | 65 | 70 | 17 | 32.5 | GN 911-M10-55 | 600 |
| GN 278-B50-AV-2-* | B 50 | 65 | 10.5 | M 10 | M 10 | 65 | 148 | 65 | 70 | 17 | 32.5 | GN 911-M10-55 | 580 |
| GN 278-B20-IV-2-* | B 20 | 40 | 8.5 | M 8 | M 8 | 40 | 95 | 40 | 43 | 13 | 20 | GN 911-M8-32 | 180 |
| GN 278-B25-IV-2-* | B 25 | 40 | 8.5 | M 8 | M 8 | 40 | 95 | 40 | 43 | 13 | 20 | GN 911-M8-32 | 160 |
| GN 278-B30-IV-2-* | B 30 | 40 | 8.5 | M 8 | M 8 | 40 | 95 | 40 | 43 | 13 | 20 | GN 911-M8-32 | 140 |
| GN 278-B40-IV-2-* | B 40 | 65 | 10.5 | M 10 | M 10 | 65 | 148 | 65 | 70 | 17 | 32.5 | GN 911-M10-55 | 685 |
| GN 278-B42-IV-2-* | B 42 | 65 | 10.5 | M 10 | M 10 | 65 | 148 | 65 | 70 | 17 | 32.5 | GN 911-M10-55 | 665 |
| GN 278-B45-IV-2-* | B 45 | 65 | 10.5 | M 10 | M 10 | 65 | 148 | 65 | 70 | 17 | 32.5 | GN 911-M10-55 | 620 |
| GN 278-B48-IV-2-* | B 48 | 65 | 10.5 | M 10 | M 10 | 65 | 148 | 65 | 70 | 17 | 32.5 | GN 911-M10-55 | 585 |
| GN 278-B50-IV-2-* | B 50 | 65 | 10.5 | M 10 | M 10 | 65 | 148 | 65 | 70 | 17 | 32.5 | GN 911-M10-55 | 565 |

重量基于BL款

ELESA 和 GANTER 依法保留所有权利。
复制我方图纸时需始终提及来源。

# GN 279

## 旋转管夹头

**铝制/拼合式安装**

### 规格

**识别号**

识别号**2**: 带不锈钢DIN 912紧固螺钉

**类型**

- **OZ**|: 無定心步驟

铝制

喷塑涂层
黑色 RAL 9005, 纹理饰面 **SW**

本色**BL**
亚光喷砂饰面

夹紧孔未加工

DIN 912 槽头带帽螺钉
AISI 304 不锈钢

DIN 985 六角螺母
AISI 304 不锈钢

### 信息

旋转管夹头 GN 279的锁紧孔并非由机加工制成，设计用于构造管GN 990(参见页 1902)或分别适用于DIN 2391、DIN 2395和DIN 2462。
方孔的设计还适用于 **型材系统**。
标配紧固螺钉为DIN 912 内六角螺钉，可由紧固套件替代 GN 911 (参见页 1874)详见规格表。
两个旋转管夹头GN 279可组成 GN 289 (参见页 1870) 旋转管夹头。
旋转管夹头GN 279可装配旋转管夹头 GN 272 (参见页 1848), GN 274 (参见页 1850) 或 GN 276 (参见页 1852)组成旋转管夹接头。

### 附件

- 紧固套件 GN 911 (参见页 1874)

### 技术信息

- 不锈钢特性 (参见页 A26)

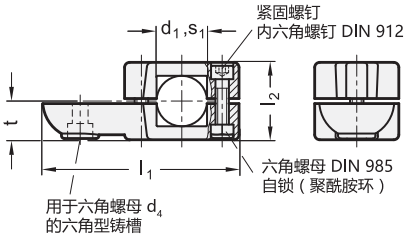


OZ 类型

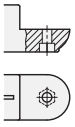

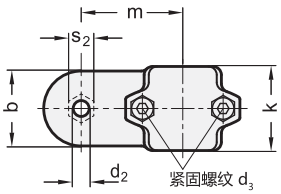


*增加旋转管夹头的颜色索引 (SW 或 BL)

| SW | BL |
|---|---|
| RAL9005 | 本色 |

### GN 279

| 说明 | d1 | s1 | b | d2 | d3 | k | l1 | l2 | m | s2 | t | 紧固套件用于 d3 | ⚖ |
|---|---|---|---|---|---|---|---|---|---|---|---|---|---|
| GN 279-B40-OZ-2-* | B 40 | - | 65 | 10.5 | M 10 | 76 | 166.5 | 70 | 85 | 17 | 35 | GN 911-M10-63 | 861 |
| GN 279-B42-OZ-2-* | B 42 | - | 65 | 10.5 | M 10 | 76 | 166.5 | 70 | 85 | 17 | 35 | GN 911-M10-63 | 840 |
| GN 279-B45-OZ-2-* | B 45 | - | 65 | 10.5 | M 10 | 76 | 166.5 | 70 | 85 | 17 | 35 | GN 911-M10-63 | 829 |
| GN 279-B48-OZ-2-* | B 48 | - | 65 | 10.5 | M 10 | 76 | 166.5 | 70 | 85 | 17 | 35 | GN 911-M10-63 | 808 |
| GN 279-B50-OZ-2-* | B 50 | - | 65 | 10.5 | M 10 | 76 | 166.5 | 70 | 85 | 17 | 35 | GN 911-M10-63 | 800 |
| GN 279-V40-OZ-2-* | - | V 40 | 65 | 10.5 | M 10 | 76 | 166.5 | 70 | 85 | 17 | 35 | GN 911-M10-63 | 952 |
| GN 279-V45-OZ-2-* | - | V 45 | 65 | 10.5 | M 10 | 76 | 166.5 | 70 | 85 | 17 | 35 | GN 911-M10-63 | 908 |
| GN 279-V50-OZ-2-* | - | V 50 | 65 | 10.5 | M 10 | 76 | 166.5 | 70 | 85 | 17 | 35 | GN 911-M10-63 | 868 |

重量基于BL款






ELESA 和 GANTER 依法保留所有权利。
复制我方图纸时需始终提及来源。

# GN 281

## 旋转管夹接头

**铝制**

### 规格

**识别号**

No. **2**: 带两颗AISI 304不锈钢DIN 912紧固螺钉

铝制

喷塑涂层
黑色 RAL 9005, 纹理饰面 **SW**

本色**BL**
亚光喷砂饰面

机加工锁紧孔

DIN 912 槽头带帽螺钉
AISI 304 不锈钢

DIN 985 六角螺母
AISI 304 不锈钢

### 信息

旋转管夹头GN 281 的锁紧孔非机加工制成，设计用于构造管 GN 271 (参见页 1847) 和 GN 275 (参见页 1854)。
锁紧孔经机加工制成，设计用于构造管 GN 990 (参见页 1902) 或分别适用于DIN 2391、DIN 2395 和DIN 2462。
标配紧固螺钉为DIN 912 内六角螺钉，可由紧固套件替代 GN 911 (参见页 1874) (参见规格表)。

### 附件

- 紧固套件 GN 911 (参见页 1874)

### 技术信息

- 不锈钢特性 (参见页 A26)

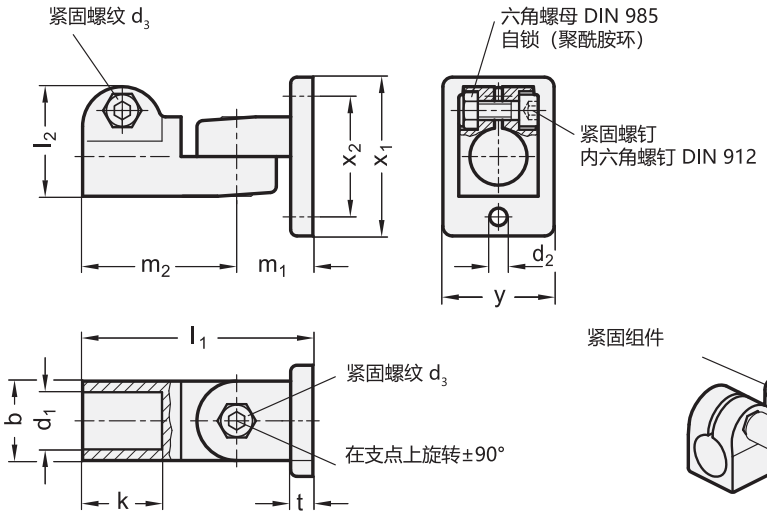


**GN 281**

| 说明 | d1 | b | d2 | d3 | k | l1 | l2 | m1 | m2 | t | x1 | x2 | y | 紧固套件用于 d3 | ⚖ |
|---|---|---|---|---|---|---|---|---|---|---|---|---|---|---|---|
| GN 281-B12-2-BL | B 12 | 25 | 5.5 | M 6 | 25 | 72.5 | 34.5 | 24 | 48.5 | 7 | 50 | 38 | 35 | GN 911-M6-22 | 126 |
| GN 281-B12-2-SW | B 12 | 25 | 5.5 | M 6 | 25 | 72.5 | 34.5 | 24 | 48.5 | 7 | 50 | 38 | 35 | GN 911-M6-22 | 126 |
| GN 281-B14-2-BL | B 14 | 25 | 5.5 | M 6 | 25 | 72.5 | 34.5 | 24 | 48.5 | 7 | 50 | 38 | 35 | GN 911-M6-22 | 122 |
| GN 281-B14-2-SW | B 14 | 25 | 5.5 | M 6 | 25 | 72.5 | 34.5 | 24 | 48.5 | 7 | 50 | 38 | 35 | GN 911-M6-22 | 122 |
| GN 281-B16-2-BL | B 16 | 25 | 5.5 | M 6 | 25 | 72.5 | 34.5 | 24 | 48.5 | 7 | 50 | 38 | 35 | GN 911-M6-22 | 120 |
| GN 281-B16-2-SW | B 16 | 25 | 5.5 | M 6 | 25 | 72.5 | 34.5 | 24 | 48.5 | 7 | 50 | 38 | 35 | GN 911-M6-22 | 120 |
| GN 281-B18-2-BL | B 18 | 25 | 5.5 | M 6 | 25 | 72.5 | 34.5 | 24 | 48.5 | 7 | 50 | 38 | 35 | GN 911-M6-22 | 116 |
| GN 281-B18-2-SW | B 18 | 25 | 5.5 | M 6 | 25 | 72.5 | 34.5 | 24 | 48.5 | 7 | 50 | 38 | 35 | GN 911-M6-22 | 116 |




ELESA 和 GANTER 依法保留所有权利。
复制我方图纸时需始终提及来源。

# GN 282

# 旋转管夹接头

**铝制**

**规格**

**识别号**

No. **2**: 带两颗2不锈钢DIN 912紧固螺钉

**类型**

- **S**型|: 无极调节
- **T**型: 15°分度调整 (锯齿)

铝制

喷塑涂层
黑色 RAL 9005, 纹理饰面 **SW**

本色**BL**
亚光喷砂饰面

机加工锁紧孔

DIN 912 槽头带帽螺钉
AISI 304 不锈钢

DIN 985 六角螺母
AISI 304 不锈钢

**信息**

旋转管夹接头GN 282由旋转管夹头 GN 272 (参见页 1848) 和 GN 276 (参见页 1852) 组合而成。
无级调节型 (S型) 旋转管夹头需配合定心台阶使用。
锁紧孔经机加工制成，设计用于构造管 GN 990 (参见页 1902) 或分别适用于DIN 2391、DIN 2395 和DIN 2462。
标配紧固螺钉为DIN 912 内六角螺钉，可由紧固套件替代 GN 911(参见页 1874)详见规格表。

**附件**

- 紧固套件 GN 911 (参见页 1874)

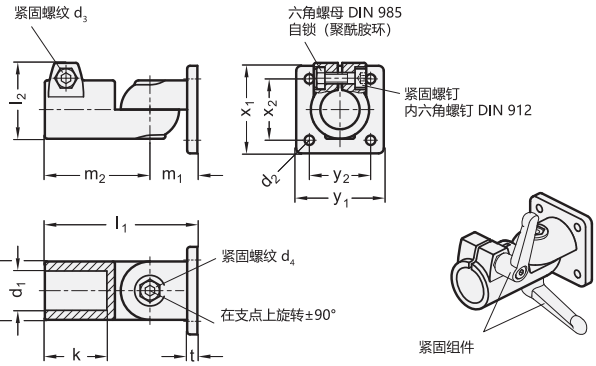


*增加活动旋转管夹头的颜色索引 (SW 或 BL)

| SW | BL |
|---|---|
| RAL9005 | 本色 |

**GN 282**

| 说明 | d1 | b | d2 | d3 | d4 | k | l1 | l2 | m1 | m2 | t | x1 | x2 | y1 | y2 | 紧固套件用于 d3 | 紧固套件用于 d4 | ⚖ |
|---|---|---|---|---|---|---|---|---|---|---|---|---|---|---|---|---|---|---|
| GN 282-B20-S-2-* | B 20 | 40 | 6.5 | M 8 | M 8 | 42.5 | 104.5 | 52 | 32.5 | 72 | 7 | 60 | 42 | 60 | 42 | GN 911-M8-32 | GN 911-M8-35 | 242 |
| GN 282-B25-S-2-* | B 25 | 40 | 6.5 | M 8 | M 8 | 42.5 | 104.5 | 52 | 32.5 | 72 | 7 | 60 | 42 | 60 | 42 | GN 911-M8-32 | GN 911-M8-35 | 275 |
| GN 282-B30-S-2-* | B 30 | 40 | 6.5 | M 8 | M 8 | 42.5 | 104.5 | 52 | 32.5 | 72 | 7 | 60 | 42 | 60 | 42 | GN 911-M8-32 | GN 911-M8-35 | 310 |
| GN 282-B40-S-2-* | B 40 | 65 | 11 | M 10 | M 10 | 74 | 167 | 77.5 | 52 | 115 | 14 | 105 | 74 | 105 | 74 | GN 911-M10-55 | GN 911-M10-63 | 1380 |
| GN 282-B42-S-2-* | B 42 | 65 | 11 | M 10 | M 10 | 74 | 167 | 77.5 | 52 | 115 | 14 | 105 | 74 | 105 | 74 | GN 911-M10-55 | GN 911-M10-63 | 1340 |
| GN 282-B45-S-2-* | B 45 | 65 | 11 | M 10 | M 10 | 74 | 167 | 77.5 | 52 | 115 | 14 | 105 | 74 | 105 | 74 | GN 911-M10-55 | GN 911-M10-63 | 1300 |
| GN 282-B48-S-2-* | B 48 | 65 | 11 | M 10 | M 10 | 74 | 167 | 77.5 | 52 | 115 | 14 | 105 | 74 | 105 | 74 | GN 911-M10-55 | GN 911-M10-63 | 1255 |
| GN 282-B50-S-2-* | B 50 | 65 | 11 | M 10 | M 10 | 74 | 167 | 77.5 | 52 | 115 | 14 | 105 | 74 | 105 | 74 | GN 911-M10-55 | GN 911-M10-63 | 1350 |
| GN 282-B20-T-2-* | B 20 | 40 | 6.5 | M 8 | M 8 | 42.5 | 104.5 | 52 | 32.5 | 72 | 7 | 60 | 42 | 60 | 42 | GN 911-M8-35 | GN 911-M8-35 | 300 |
| GN 282-B25-T-2-* | B 25 | 40 | 6.5 | M 8 | M 8 | 42.5 | 104.5 | 52 | 32.5 | 72 | 7 | 60 | 42 | 60 | 42 | GN 911-M8-35 | GN 911-M8-35 | 310 |
| GN 282-B30-T-2-* | B 30 | 40 | 6.5 | M 8 | M 8 | 42.5 | 104.5 | 52 | 32.5 | 72 | 7 | 60 | 42 | 60 | 42 | GN 911-M8-35 | GN 911-M8-35 | 235 |
| GN 282-B40-T-2-* | B 40 | 65 | 11 | M 10 | M 10 | 74 | 167 | 77.5 | 52 | 115 | 14 | 105 | 74 | 105 | 74 | GN 911-M10-55 | GN 911-M10-63 | 800 |
| GN 282-B42-T-2-* | B 42 | 65 | 11 | M 10 | M 10 | 74 | 167 | 77.5 | 52 | 115 | 14 | 105 | 74 | 105 | 74 | GN 911-M10-55 | GN 911-M10-63 | 1345 |
| GN 282-B45-T-2-* | B 45 | 65 | 11 | M 10 | M 10 | 74 | 167 | 77.5 | 52 | 115 | 14 | 105 | 74 | 105 | 74 | GN 911-M10-55 | GN 911-M10-63 | 1310 |
| GN 282-B48-T-2-* | B 48 | 65 | 11 | M 10 | M 10 | 74 | 167 | 77.5 | 52 | 115 | 14 | 105 | 74 | 105 | 74 | GN 911-M10-55 | GN 911-M10-63 | 1265 |
| GN 282-B50-T-2-* | B 50 | 65 | 11 | M 10 | M 10 | 74 | 167 | 77.5 | 52 | 115 | 14 | 105 | 74 | 105 | 74 | GN 911-M10-55 | GN 911-M10-63 | 1255 |

重量基于BL款



ELESA 和 GANTER 依法保留所有权利。
复制我方图纸时需始终提及来源。

# GN 283

## 旋转管夹接头

**铝制**

### 规格

**识别号**

No. **2**: 带六枚DIN 912不锈钢夹紧螺钉

铝制

喷塑涂层
黑色 RAL 9005, 纹理饰面 **SW**

本色**BL**
亚光喷砂饰面

机加工锁紧孔

DIN 912 槽头带帽螺钉
AISI 304 不锈钢

DIN 985 六角螺母
AISI 304 不锈钢

### 信息

旋转管夹接头GN 283 由旋转管夹头 GN 273 (参见页 1849) 和 GN 275 (参见页 1854)组合而成。
对于具有无级调节 (S型) 的旋转夹具连接器，使用带定心步骤的连接器。在相同的旋转宽度“b”内，可以根据需要组合所有孔“$d_1/d_2$”。
锁紧孔经机加工制成，设计用于构造管 GN 990 (参见页 1902) 或分别适用于DIN 2391、DIN 2395 和DIN 2462。
标配紧固螺钉为DIN 912 内六角螺钉，可由紧固套件替代 GN 911 (参见页 1874) (参见规格表)。

### 附件

- 紧固套件 GN 911 (参见页 1874)

### 技术信息

- 不锈钢特性 (参见页 A26)

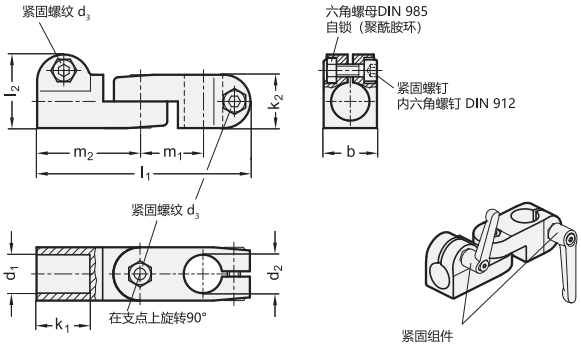


*增加活动旋转管夹头的颜色索引 (SW 或 BL)

| SW | BL |
|---|---|
| RAL9005 | 本色 |

### GN 283

| 说明 | d1 | d2 | b | d3 | k1 | k2 | l1 | l2 | m1 | m2 | 紧固套件用于 d3 | ⚖ |
|---|---|---|---|---|---|---|---|---|---|---|---|---|
| GN 283-B12-B12-2-* | B 12 | B 12 | 25 | M 6 | 25 | 25 | 100 | 34.5 | 29.5 | 48.5 | GN 911-M6-22 | 146 |
| GN 283-B12-B14-2-* | B 12 | B 14 | 25 | M 6 | 25 | 25 | 100 | 34.5 | 29.5 | 48.5 | GN 911-M6-22 | 146 |
| GN 283-B12-B16-2-* | B 12 | B 16 | 25 | M 6 | 25 | 25 | 100 | 34.5 | 29.5 | 48.5 | GN 911-M6-22 | 146 |
| GN 283-B12-B18-2-* | B 12 | B 18 | 25 | M 6 | 25 | 25 | 100 | 34.5 | 29.5 | 48.5 | GN 911-M6-22 | 146 |
| GN 283-B14-B12-2-* | B 14 | B 12 | 25 | M 6 | 25 | 25 | 100 | 34.5 | 29.5 | 48.5 | GN 911-M6-22 | 146 |
| GN 283-B14-B14-2-* | B 14 | B 14 | 25 | M 6 | 25 | 25 | 100 | 34.5 | 29.5 | 48.5 | GN 911-M6-22 | 140 |
| GN 283-B14-B16-2-* | B 14 | B 16 | 25 | M 6 | 25 | 25 | 100 | 34.5 | 29.5 | 48.5 | GN 911-M6-22 | 146 |
| GN 283-B14-B18-2-* | B 14 | B 18 | 25 | M 6 | 25 | 25 | 100 | 34.5 | 29.5 | 48.5 | GN 911-M6-22 | 146 |
| GN 283-B16-B12-2-* | B 16 | B 12 | 25 | M 6 | 25 | 25 | 100 | 34.5 | 29.5 | 48.5 | GN 911-M6-22 | 146 |
| GN 283-B16-B14-2-* | B 16 | B 14 | 25 | M 6 | 25 | 25 | 100 | 34.5 | 29.5 | 48.5 | GN 911-M6-22 | 146 |
| GN 283-B16-B16-2-* | B 16 | B 16 | 25 | M 6 | 25 | 25 | 100 | 34.5 | 29.5 | 48.5 | GN 911-M6-22 | 135 |
| GN 283-B16-B18-2-* | B 16 | B 18 | 25 | M 6 | 25 | 25 | 100 | 34.5 | 29.5 | 48.5 | GN 911-M6-22 | 146 |
| GN 283-B18-B12-2-* | B 18 | B 12 | 25 | M 6 | 25 | 25 | 100 | 34.5 | 29.5 | 48.5 | GN 911-M6-22 | 146 |
| GN 283-B18-B14-2-* | B 18 | B 14 | 25 | M 6 | 25 | 25 | 100 | 34.5 | 29.5 | 48.5 | GN 911-M6-22 | 146 |
| GN 283-B18-B16-2-* | B 18 | B 16 | 25 | M 6 | 25 | 25 | 100 | 34.5 | 29.5 | 48.5 | GN 911-M6-22 | 146 |
| GN 283-B18-B18-2-* | B 18 | B 18 | 25 | M 6 | 25 | 25 | 100 | 34.5 | 29.5 | 48.5 | GN 911-M6-22 | 127 |

重量基于BL款




ELESA 和 GANTER 依法保留所有权利。
复制我方图纸时需始终提及来源。

# GN 285

## 旋转管夹接头

**铝制**

### 规格

**识别号**

No. **2**: 带六枚DIN 912不锈钢夹紧螺钉

铝制

喷塑涂层
黑色 RAL 9005, 纹理饰面 **SW**

本色**BL**
亚光喷砂饰面

机加工锁紧孔

DIN 912 槽头带帽螺钉
AISI 304 不锈钢

DIN 985 六角螺母
AISI 304 不锈钢

### 信息

GN 285 旋转管夹接头由两个GN 275旋转管夹头装配而成。(参见页 1854)。
由於旋轉夾具連接器具有相同的旋轉寬度“b”，所有孔„d1/ d2“可以根據需要組合。
锁紧孔经机加工制成，设计用于构造管 GN 990 (参见页 1902) 或分别适用于DIN 2391、DIN 2395 和DIN 2462。
标配紧固螺钉为DIN 912 内六角螺钉，可由紧固套件替代 GN 911 (参见页 1874) (参见规格表)。

### 附件

- 紧固套件 GN 911 (参见页 1874)

### 技术信息

- 不锈钢特性 (参见页 A26)

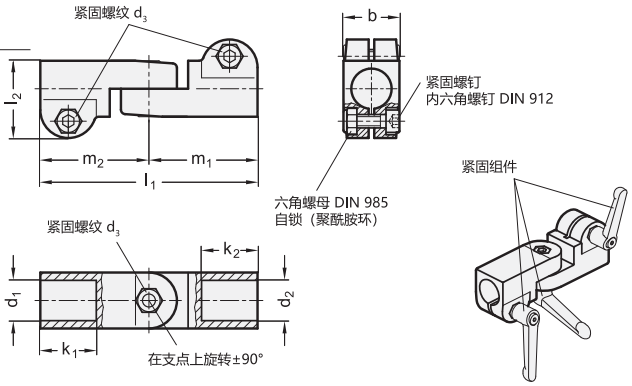


*增加活动旋转管夹头的颜色索引 (SW 或 BL)

SW RAL9005　　BL 本色

**GN 285**

| 说明 | d1 | d2 | b | d3 | k1 | k2 | l1 | l2 | m1 | m2 | 紧固套件用于 d3 | ⚖ |
|---|---|---|---|---|---|---|---|---|---|---|---|---|
| GN 285-B12-B12-2-* | B 12 | B 12 | 25 | M 6 | 25 | 25 | 97 | 34.5 | 48.5 | 48.5 | GN 911-M6-22 | 156 |
| GN 285-B12-B14-2-* | B 12 | B 14 | 25 | M 6 | 25 | 25 | 97 | 34.5 | 48.5 | 48.5 | GN 911-M6-22 | 146 |
| GN 285-B12-B16-2-* | B 12 | B 16 | 25 | M 6 | 25 | 25 | 97 | 34.5 | 48.5 | 48.5 | GN 911-M6-22 | 146 |
| GN 285-B12-B18-2-* | B 12 | B 18 | 25 | M 6 | 25 | 25 | 97 | 34.5 | 48.5 | 48.5 | GN 911-M6-22 | 146 |
| GN 285-B14-B12-2-* | B 14 | B 12 | 25 | M 6 | 25 | 25 | 97 | 34.5 | 48.5 | 48.5 | GN 911-M6-22 | 146 |
| GN 285-B14-B14-2-* | B 14 | B 14 | 25 | M 6 | 25 | 25 | 97 | 34.5 | 48.5 | 48.5 | GN 911-M6-22 | 148 |
| GN 285-B14-B16-2-* | B 14 | B 16 | 25 | M 6 | 25 | 25 | 97 | 34.5 | 48.5 | 48.5 | GN 911-M6-22 | 146 |
| GN 285-B14-B18-2-* | B 14 | B 18 | 25 | M 6 | 25 | 25 | 97 | 34.5 | 48.5 | 48.5 | GN 911-M6-22 | 146 |
| GN 285-B16-B12-2-* | B 16 | B 12 | 25 | M 6 | 25 | 25 | 97 | 34.5 | 48.5 | 48.5 | GN 911-M6-22 | 146 |
| GN 285-B16-B14-2-* | B 16 | B 14 | 25 | M 6 | 25 | 25 | 97 | 34.5 | 48.5 | 48.5 | GN 911-M6-22 | 146 |
| GN 285-B16-B16-2-* | B 16 | B 16 | 25 | M 6 | 25 | 25 | 97 | 34.5 | 48.5 | 48.5 | GN 911-M6-22 | 144 |
| GN 285-B16-B18-2-* | B 16 | B 18 | 25 | M 6 | 25 | 25 | 97 | 34.5 | 48.5 | 48.5 | GN 911-M6-22 | 146 |
| GN 285-B18-B12-2-* | B 18 | B 12 | 25 | M 6 | 25 | 25 | 97 | 34.5 | 48.5 | 48.5 | GN 911-M6-22 | 146 |
| GN 285-B18-B14-2-* | B 18 | B 14 | 25 | M 6 | 25 | 25 | 97 | 34.5 | 48.5 | 48.5 | GN 911-M6-22 | 146 |
| GN 285-B18-B16-2-* | B 18 | B 16 | 25 | M 6 | 25 | 25 | 97 | 34.5 | 48.5 | 48.5 | GN 911-M6-22 | 146 |
| GN 285-B18-B18-2-* | B 18 | B 18 | 25 | M 6 | 25 | 25 | 97 | 34.5 | 48.5 | 48.5 | GN 911-M6-22 | 136 |

重量基于BL款



ELESA 和 GANTER 依法保留所有权利。
复制我方图纸时需始终提及来源。

# GN 287

## 旋转管夹接头

**铝制**

### 规格

**识别号**

No. **2**: 带六枚DIN 912不锈钢夹紧螺钉

铝制

喷塑涂层
黑色 RAL 9005, 纹理饰面 **SW**

本色**BL**
亚光喷砂饰面

机加工锁紧孔

DIN 912 槽头带帽螺钉
AISI 304 不锈钢

DIN 985 六角螺母
AISI 304 不锈钢

### 信息

旋转管夹接头GN 287由旋转管夹头GN 275 (参见页 1854) 和 GN 277 (参见页 1855)组合而成。
由于旋转夹具连接器具有相同的旋转宽度“b”，所有孔“$d_1/d_2$”可以根据需要组合。
锁紧孔经机加工制成，设计用于构造管 GN 990 (参见页 1902) 或分别适用于DIN 2391、DIN 2395 和DIN 2462。
标配紧固件为DIN 912 圆柱头内六角螺钉，可替换为紧固套件 GN 911 (参见页 1874) (参见规格表)。

### 附件

- 紧固套件 GN 911 (参见页 1874)

### 技术信息

- 不锈钢特性 (参见页 A26)

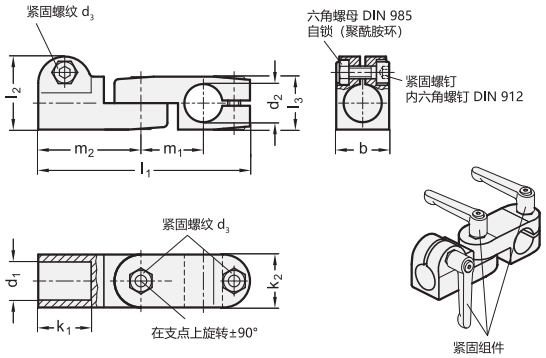


*增加活动旋转管夹头的颜色索引 (SW 或 BL)

| SW | BL |
|---|---|
| RAL9005 | 本色 |

**GN 287**

| 说明 | d1 | d2 | b | d3 | k1 | k2 | l1 | l2 | l3 | m1 | m2 | 紧固套件用于 d3 | ⚖ |
|---|---|---|---|---|---|---|---|---|---|---|---|---|---|
| GN 287-B12-B12-2-* | B 12 | B 12 | 25 | M 6 | 25 | 25 | 100 | 34.5 | 25 | 29.5 | 48.5 | GN 911-M6-22 | 145 |
| GN 287-B12-B14-2-* | B 12 | B 14 | 25 | M 6 | 25 | 25 | 100 | 34.5 | 25 | 29.5 | 48.5 | GN 911-M6-22 | 150 |
| GN 287-B12-B16-2-* | B 12 | B 16 | 25 | M 6 | 25 | 25 | 100 | 34.5 | 25 | 29.5 | 48.5 | GN 911-M6-22 | 145 |
| GN 287-B12-B18-2-* | B 12 | B 18 | 25 | M 6 | 25 | 25 | 100 | 34.5 | 25 | 29.5 | 48.5 | GN 911-M6-22 | 145 |
| GN 287-B14-B12-2-* | B 14 | B 12 | 25 | M 6 | 25 | 25 | 100 | 34.5 | 25 | 29.5 | 48.5 | GN 911-M6-22 | 140 |
| GN 287-B14-B14-2-* | B 14 | B 14 | 25 | M 6 | 25 | 25 | 100 | 34.5 | 25 | 29.5 | 48.5 | GN 911-M6-22 | 140 |
| GN 287-B14-B16-2-* | B 14 | B 16 | 25 | M 6 | 25 | 25 | 100 | 34.5 | 25 | 29.5 | 48.5 | GN 911-M6-22 | 135 |
| GN 287-B14-B18-2-* | B 14 | B 18 | 25 | M 6 | 25 | 25 | 100 | 34.5 | 25 | 29.5 | 48.5 | GN 911-M6-22 | 130 |
| GN 287-B16-B12-2-* | B 16 | B 12 | 25 | M 6 | 25 | 25 | 100 | 34.5 | 25 | 29.5 | 48.5 | GN 911-M6-22 | 145 |
| GN 287-B16-B14-2-* | B 16 | B 14 | 25 | M 6 | 25 | 25 | 100 | 34.5 | 25 | 29.5 | 48.5 | GN 911-M6-22 | 140 |
| GN 287-B16-B16-2-* | B 16 | B 16 | 25 | M 6 | 25 | 25 | 100 | 34.5 | 25 | 29.5 | 48.5 | GN 911-M6-22 | 135 |
| GN 287-B16-B18-2-* | B 16 | B 18 | 25 | M 6 | 25 | 25 | 100 | 34.5 | 25 | 29.5 | 48.5 | GN 911-M6-22 | 130 |
| GN 287-B18-B12-2-* | B 18 | B 12 | 25 | M 6 | 25 | 25 | 100 | 34.5 | 25 | 29.5 | 48.5 | GN 911-M6-22 | 145 |
| GN 287-B18-B14-2-* | B 18 | B 14 | 25 | M 6 | 25 | 25 | 100 | 34.5 | 25 | 29.5 | 48.5 | GN 911-M6-22 | 140 |
| GN 287-B18-B16-2-* | B 18 | B 16 | 25 | M 6 | 25 | 25 | 100 | 34.5 | 25 | 29.5 | 48.5 | GN 911-M6-22 | 135 |
| GN 287-B18-B18-2-* | B 18 | B 18 | 25 | M 6 | 25 | 25 | 100 | 34.5 | 25 | 29.5 | 48.5 | GN 911-M6-22 | 130 |

重量基于BL款



ELESA 和 GANTER 依法保留所有权利。
复制我方图纸时需始终提及来源。

# GN 284

## 旋转管夹接头

**铝制**

### 规格

**识别号**

No. **2**: 带六枚DIN 912不锈钢夹紧螺钉

**类型**

- **S**型: 无极调节
- **T**型: 15°分度调整 (锯齿)

铝制

喷塑涂层
黑色 RAL 9005, 纹理饰面 **SW**

本色**BL**
亚光喷砂饰面

机加工锁紧孔

DIN 912 槽头带帽螺钉
AISI 304 不锈钢

DIN 985 六角螺母
AISI 304 不锈钢

### 信息

旋转管夹接头GN 284 由旋转管夹头 GN 274 (参见页 1850) 和 GN 276 (参见页 1852)组合而成。
无级调整型 (S型) 旋转管夹头带有定心台阶。由于后者具有相同的旋转宽度“b”，所有孔径“d1/d2”均可配套选用。
锁紧孔经机加工制成，设计用于构造管 GN 990 (参见页 1902) 或分别适用于DIN 2391、DIN 2395 和DIN 2462。
标配紧固螺钉为DIN 912 内六角螺钉，可由紧固套件替代 GN 911 (参见页 1874) (参见规格表)。

### 附件

- 紧固套件 GN 911 (参见页 1874)

### 技术信息

- 不锈钢特性 (参见页 A26)

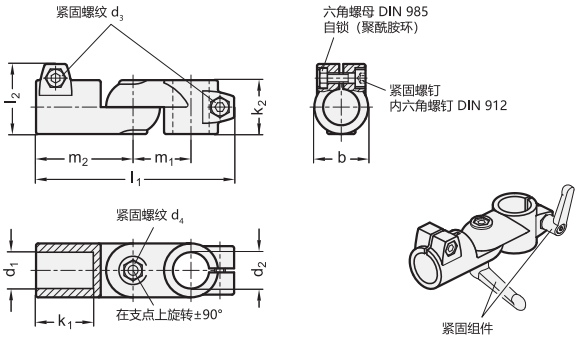


*增加活动旋转管夹头的颜色索引 (SW 或 BL)

SW RAL9005　　BL 本色

**GN 284**

| 说明 | d1 | d2 | b | d3 | d4 | k1 | k2 | l1 | l2 | m1 | m2 | 紧固套件用于 d3 | 紧固套件用于 d4 | ⚖ |
|---|---|---|---|---|---|---|---|---|---|---|---|---|---|---|
| GN 284-B20-B20-S-2-* | B 20 | B 20 | 40 | M 8 | M 8 | 42.5 | 40 | 147 | 52 | 43 | 72 | GN 911-M8-32 | GN 911-M8-35 | 405 |
| GN 284-B20-B25-S-2-* | B 20 | B 25 | 40 | M 8 | M 8 | 42.5 | 40 | 147 | 52 | 43 | 72 | GN 911-M8-32 | GN 911-M8-35 | 405 |
| GN 284-B20-B30-S-2-* | B 20 | B 30 | 40 | M 8 | M 8 | 42.5 | 40 | 147 | 52 | 43 | 72 | GN 911-M8-32 | GN 911-M8-35 | 405 |
| GN 284-B25-B20-S-2-* | B 25 | B 20 | 40 | M 8 | M 8 | 42.5 | 40 | 147 | 52 | 43 | 72 | GN 911-M8-32 | GN 911-M8-35 | 405 |
| GN 284-B25-B25-S-2-* | B 25 | B 25 | 40 | M 8 | M 8 | 42.5 | 40 | 147 | 52 | 43 | 72 | GN 911-M8-32 | GN 911-M8-35 | 375 |
| GN 284-B25-B30-S-2-* | B 25 | B 30 | 40 | M 8 | M 8 | 42.5 | 40 | 147 | 52 | 43 | 72 | GN 911-M8-32 | GN 911-M8-35 | 405 |
| GN 284-B30-B20-S-2-* | B 30 | B 20 | 40 | M 8 | M 8 | 42.5 | 40 | 147 | 52 | 43 | 72 | GN 911-M8-32 | GN 911-M8-35 | 405 |
| GN 284-B30-B25-S-2-* | B 30 | B 25 | 40 | M 8 | M 8 | 42.5 | 40 | 147 | 52 | 43 | 72 | GN 911-M8-32 | GN 911-M8-35 | 405 |
| GN 284-B30-B30-S-2-* | B 30 | B 30 | 40 | M 8 | M 8 | 42.5 | 40 | 147 | 52 | 43 | 72 | GN 911-M8-32 | GN 911-M8-35 | 325 |
| GN 284-B40-B40-S-2-* | B 40 | B 40 | 65 | M 10 | M 10 | 74 | 65 | 230 | 77.5 | 70 | 115 | GN 911-M10-55 | GN 911-M10-63 | 1000 |
| GN 284-B40-B42-S-2-* | B 40 | B 42 | 65 | M 10 | M 10 | 74 | 65 | 230 | 77.5 | 70 | 115 | GN 911-M10-55 | GN 911-M10-63 | 1500 |
| GN 284-B40-B45-S-2-* | B 40 | B 45 | 65 | M 10 | M 10 | 74 | 65 | 230 | 77.5 | 70 | 115 | GN 911-M10-55 | GN 911-M10-63 | 1500 |
| GN 284-B40-B48-S-2-* | B 40 | B 48 | 65 | M 10 | M 10 | 74 | 65 | 230 | 77.5 | 70 | 115 | GN 911-M10-55 | GN 911-M10-63 | 1500 |
| GN 284-B40-B50-S-2-* | B 40 | B 50 | 65 | M 10 | M 10 | 74 | 65 | 230 | 77.5 | 70 | 115 | GN 911-M10-55 | GN 911-M10-63 | 1500 |
| GN 284-B50-B48-T-2-* | B 50 | B 48 | 65 | M 10 | M 10 | 74 | 65 | 230 | 77.5 | 70 | 115 | GN 911-M10-55 | GN 911-M10-63 | 1380 |
| GN 284-B50-B50-T-2-* | B 50 | B 50 | 65 | M 10 | M 10 | 74 | 65 | 230 | 77.5 | 70 | 115 | GN 911-M10-55 | GN 911-M10-63 | 1280 |





ELESA 和 GANTER 依法保留所有权利。
复制我方图纸时需始终提及来源。

# GN 284

## 旋转管夹接头

*增加活动旋转管夹头的颜色索引 (SW 或 BL)

SW RAL9005　　BL 本色

**GN 284**

| 说明 | d1 | d2 | b | d3 | d4 | k1 | k2 | l1 | l2 | m1 | m2 | 紧固套件用于 d3 | 紧固套件用于 d4 | ⚖ |
|---|---|---|---|---|---|---|---|---|---|---|---|---|---|---|
| GN 284-B42-B40-S-2-* | B 42 | B 40 | 65 | M 10 | M 10 | 74 | 65 | 230 | 77.5 | 70 | 115 | GN 911-M10-55 | GN 911-M10-63 | 1485 |
| GN 284-B42-B42-S-2-* | B 42 | B 42 | 65 | M 10 | M 10 | 74 | 65 | 230 | 77.5 | 70 | 115 | GN 911-M10-55 | GN 911-M10-63 | 1470 |
| GN 284-B42-B45-S-2-* | B 42 | B 45 | 65 | M 10 | M 10 | 74 | 65 | 230 | 77.5 | 70 | 115 | GN 911-M10-55 | GN 911-M10-63 | 1435 |
| GN 284-B42-B48-S-2-* | B 42 | B 48 | 65 | M 10 | M 10 | 74 | 65 | 230 | 77.5 | 70 | 115 | GN 911-M10-55 | GN 911-M10-63 | 1410 |
| GN 284-B42-B50-S-2-* | B 42 | B 50 | 65 | M 10 | M 10 | 74 | 65 | 230 | 77.5 | 70 | 115 | GN 911-M10-55 | GN 911-M10-63 | 1370 |
| GN 284-B45-B40-S-2-* | B 45 | B 40 | 65 | M 10 | M 10 | 74 | 65 | 230 | 77.5 | 70 | 115 | GN 911-M10-55 | GN 911-M10-63 | 1400 |
| GN 284-B45-B42-S-2-* | B 45 | B 42 | 65 | M 10 | M 10 | 74 | 65 | 230 | 77.5 | 70 | 115 | GN 911-M10-55 | GN 911-M10-63 | 1380 |
| GN 284-B45-B45-S-2-* | B 45 | B 45 | 65 | M 10 | M 10 | 74 | 65 | 230 | 77.5 | 70 | 115 | GN 911-M10-55 | GN 911-M10-63 | 1400 |
| GN 284-B45-B48-S-2-* | B 45 | B 48 | 65 | M 10 | M 10 | 74 | 65 | 230 | 77.5 | 70 | 115 | GN 911-M10-55 | GN 911-M10-63 | 1355 |
| GN 284-B45-B50-S-2-* | B 45 | B 50 | 65 | M 10 | M 10 | 74 | 65 | 230 | 77.5 | 70 | 115 | GN 911-M10-55 | GN 911-M10-63 | 1380 |
| GN 284-B48-B40-S-2-* | B 48 | B 40 | 65 | M 10 | M 10 | 74 | 65 | 230 | 77.5 | 70 | 115 | GN 911-M10-55 | GN 911-M10-63 | 1400 |
| GN 284-B48-B42-S-2-* | B 48 | B 42 | 65 | M 10 | M 10 | 74 | 65 | 230 | 77.5 | 70 | 115 | GN 911-M10-55 | GN 911-M10-63 | 1400 |
| GN 284-B48-B45-S-2-* | B 48 | B 45 | 65 | M 10 | M 10 | 74 | 65 | 230 | 77.5 | 70 | 115 | GN 911-M10-55 | GN 911-M10-63 | 1400 |
| GN 284-B48-B48-S-2-* | B 48 | B 48 | 65 | M 10 | M 10 | 74 | 65 | 230 | 77.5 | 70 | 115 | GN 911-M10-55 | GN 911-M10-63 | 1350 |
| GN 284-B48-B50-S-2-* | B 48 | B 50 | 65 | M 10 | M 10 | 74 | 65 | 230 | 77.5 | 70 | 115 | GN 911-M10-55 | GN 911-M10-63 | 1400 |
| GN 284-B50-B40-S-2-* | B 50 | B 40 | 65 | M 10 | M 10 | 74 | 65 | 230 | 77.5 | 70 | 115 | GN 911-M10-55 | GN 911-M10-63 | 1380 |
| GN 284-B50-B42-S-2-* | B 50 | B 42 | 65 | M 10 | M 10 | 74 | 65 | 230 | 77.5 | 70 | 115 | GN 911-M10-55 | GN 911-M10-63 | 1380 |
| GN 284-B50-B45-S-2-* | B 50 | B 45 | 65 | M 10 | M 10 | 74 | 65 | 230 | 77.5 | 70 | 115 | GN 911-M10-55 | GN 911-M10-63 | 1380 |
| GN 284-B50-B48-S-2-* | B 50 | B 48 | 65 | M 10 | M 10 | 74 | 65 | 230 | 77.5 | 70 | 115 | GN 911-M10-55 | GN 911-M10-63 | 1380 |
| GN 284-B50-B50-S-2-* | B 50 | B 50 | 65 | M 10 | M 10 | 74 | 65 | 230 | 77.5 | 70 | 115 | GN 911-M10-55 | GN 911-M10-63 | 1270 |
| GN 284-B20-B20-T-2-* | B 20 | B 20 | 40 | M 8 | M 8 | 42.5 | 40 | 147 | 52 | 43 | 72 | GN 911-M8-32 | GM 911-M8-35 | 410 |
| GN 284-B20-B25-T-2-* | B 20 | B 25 | 40 | M 8 | M 8 | 42.5 | 40 | 147 | 52 | 43 | 72 | GN 911-M8-32 | GM 911-M8-35 | 405 |
| GN 284-B20-B30-T-2-* | B 20 | B 30 | 40 | M 8 | M 8 | 42.5 | 40 | 147 | 52 | 43 | 72 | GN 911-M8-32 | GM 911-M8-35 | 405 |
| GN 284-B25-B20-T-2-* | B 25 | B 20 | 40 | M 8 | M 8 | 42.5 | 40 | 147 | 52 | 43 | 72 | GN 911-M8-32 | GM 911-M8-35 | 405 |
| GN 284-B25-B25-T-2-* | B 25 | B 25 | 40 | M 8 | M 8 | 42.5 | 40 | 147 | 52 | 43 | 72 | GN 911-M8-32 | GM 911-M8-35 | 380 |
| GN 284-B25-B30-T-2-* | B 25 | B 30 | 40 | M 8 | M 8 | 42.5 | 40 | 147 | 52 | 43 | 72 | GN 911-M8-32 | GM 911-M8-35 | 405 |
| GN 284-B30-B20-T-2-* | B 30 | B 20 | 40 | M 8 | M 8 | 42.5 | 40 | 147 | 52 | 43 | 72 | GN 911-M8-32 | GM 911-M8-35 | 405 |
| GN 284-B30-B25-T-2-* | B 30 | B 25 | 40 | M 8 | M 8 | 42.5 | 40 | 147 | 52 | 43 | 72 | GN 911-M8-32 | GM 911-M8-35 | 405 |
| GN 284-B30-B30-T-2-* | B 30 | B 30 | 40 | M 8 | M 8 | 42.5 | 40 | 147 | 52 | 43 | 72 | GN 911-M8-32 | GM 911-M8-35 | 330 |
| GN 284-B40-B40-T-2-* | B 40 | B 40 | 65 | M 10 | M 10 | 74 | 65 | 230 | 77.5 | 70 | 115 | GN 911-M10-55 | GN 911-M10-63 | 1510 |
| GN 284-B40-B42-T-2-* | B 40 | B 42 | 65 | M 10 | M 10 | 74 | 65 | 230 | 77.5 | 70 | 115 | GN 911-M10-55 | GN 911-M10-63 | 1500 |
| GN 284-B40-B45-T-2-* | B 40 | B 45 | 65 | M 10 | M 10 | 74 | 65 | 230 | 77.5 | 70 | 115 | GN 911-M10-55 | GN 911-M10-63 | 1500 |
| GN 284-B40-B48-T-2-* | B 40 | B 48 | 65 | M 10 | M 10 | 74 | 65 | 230 | 77.5 | 70 | 115 | GN 911-M10-55 | GN 911-M10-63 | 1500 |
| GN 284-B40-B50-T-2-* | B 40 | B 50 | 65 | M 10 | M 10 | 74 | 65 | 230 | 77.5 | 70 | 115 | GN 911-M10-55 | GN 911-M10-63 | 1500 |
| GN 284-B42-B40-T-2-* | B 42 | B 40 | 65 | M 10 | M 10 | 74 | 65 | 230 | 77.5 | 70 | 115 | GN 911-M10-55 | GN 911-M10-63 | 1485 |
| GN 284-B42-B42-T-2-* | B 42 | B 42 | 65 | M 10 | M 10 | 74 | 65 | 230 | 77.5 | 70 | 115 | GN 911-M10-55 | GN 911-M10-63 | 1480 |
| GN 284-B42-B45-T-2-* | B 42 | B 45 | 65 | M 10 | M 10 | 74 | 65 | 230 | 77.5 | 70 | 115 | GN 911-M10-55 | GN 911-M10-63 | 1435 |
| GN 284-B42-B48-T-2-* | B 42 | B 48 | 65 | M 10 | M 10 | 74 | 65 | 230 | 77.5 | 70 | 115 | GN 911-M10-55 | GN 911-M10-63 | 1410 |
| GN 284-B42-B50-T-2-* | B 42 | B 50 | 65 | M 10 | M 10 | 74 | 65 | 230 | 77.5 | 70 | 115 | GN 911-M10-55 | GN 911-M10-63 | 1370 |
| GN 284-B45-B40-T-2-* | B 45 | B 40 | 65 | M 10 | M 10 | 74 | 65 | 230 | 77.5 | 70 | 115 | GN 911-M10-55 | GN 911-M10-63 | 1400 |
| GN 284-B45-B42-T-2-* | B 45 | B 42 | 65 | M 10 | M 10 | 74 | 65 | 230 | 77.5 | 70 | 115 | GN 911-M10-55 | GN 911-M10-63 | 1380 |
| GN 284-B45-B45-T-2-* | B 45 | B 45 | 65 | M 10 | M 10 | 74 | 65 | 230 | 77.5 | 70 | 115 | GN 911-M10-55 | GN 911-M10-63 | 1410 |
| GN 284-B45-B48-T-2-* | B 45 | B 48 | 65 | M 10 | M 10 | 74 | 65 | 230 | 77.5 | 70 | 115 | GN 911-M10-55 | GN 911-M10-63 | 1380 |
| GN 284-B45-B50-T-2-* | B 45 | B 50 | 65 | M 10 | M 10 | 74 | 65 | 230 | 77.5 | 70 | 115 | GN 911-M10-55 | GN 911-M10-63 | 1380 |
| GN 284-B48-B40-T-2-* | B 48 | B 40 | 65 | M 10 | M 10 | 74 | 65 | 230 | 77.5 | 70 | 115 | GN 911-M10-55 | GN 911-M10-63 | 1400 |
| GN 284-B48-B42-T-2-* | B 48 | B 42 | 65 | M 10 | M 10 | 74 | 65 | 230 | 77.5 | 70 | 115 | GN 911-M10-55 | GN 911-M10-63 | 1380 |
| GN 284-B48-B45-T-2-* | B 48 | B 45 | 65 | M 10 | M 10 | 74 | 65 | 230 | 77.5 | 70 | 115 | GN 911-M10-55 | GN 911-M10-63 | 1380 |
| GN 284-B48-B48-T-2-* | B 48 | B 48 | 65 | M 10 | M 10 | 74 | 65 | 230 | 77.5 | 70 | 115 | GN 911-M10-55 | GN 911-M10-63 | 1380 |
| GN 284-B48-B50-T-2-* | B 48 | B 50 | 65 | M 10 | M 10 | 74 | 65 | 230 | 77.5 | 70 | 115 | GN 911-M10-55 | GN 911-M10-63 | 1400 |
| GN 284-B50-B40-T-2-* | B 50 | B 40 | 65 | M 10 | M 10 | 74 | 65 | 230 | 77.5 | 70 | 115 | GN 911-M10-55 | GN 911-M10-63 | 1380 |
| GN 284-B50-B42-T-2-* | B 50 | B 42 | 65 | M 10 | M 10 | 74 | 65 | 230 | 77.5 | 70 | 115 | GN 911-M10-55 | GN 911-M10-63 | 1380 |
| GN 284-B50-B45-T-2-* | B 50 | B 45 | 65 | M 10 | M 10 | 74 | 65 | 230 | 77.5 | 70 | 115 | GN 911-M10-55 | GN 911-M10-63 | 1380 |
| GN 284-B50-B48-T-2-* | B 50 | B 48 | 65 | M 10 | M 10 | 74 | 65 | 230 | 77.5 | 70 | 115 | GN 911-M10-55 | GN 911-M10-63 | 1380 |
| GN 284-B50-B50-T-2-* | B 50 | B 50 | 65 | M 10 | M 10 | 74 | 65 | 230 | 77.5 | 70 | 115 | GN 911-M10-55 | GN 911-M10-63 | 1280 |

重量基于BL款

ELESA 和 GANTER 依法保留所有权利。
复制我方图纸时需始终提及来源。

# GN 286

## 旋转管夹接头

**铝制**

### 规格

**识别号**

No. **2**: 带六枚DIN 912不锈钢夹紧螺钉

**类型**

- **S**型: 无极调节
- **T**型: 15°分度调整 (锯齿)

铝制

喷塑涂层
黑色 RAL 9005, 纹理饰面 **SW**

本色**BL**
亚光喷砂饰面

机加工锁紧孔

DIN 912 槽头带帽螺钉
AISI 304 不锈钢

DIN 985 六角螺母
AISI 304 不锈钢

### 信息

旋转管夹接头GN 286由两个旋转管夹头GN 276 (参见页 1852)装配而成。
对于具有无级调节 (S型) 的旋转夹具连接器，使用带定心步骤的连接器。在相同的旋转宽度“b”内，可以根据需要组合所有孔„d1/ d2”。
锁紧孔经机加工制成，设计用于构造管 GN 990 (参见页 1902) 或分别适用于DIN 2391、DIN 2395 和DIN 2462。
标配紧固螺钉为DIN 912 内六角螺钉，可由紧固套件替代 GN 911(参见页 1874) (参见规格表)。

### 附件

- 紧固套件 GN 911 (参见页 1874)

### 技术信息

- 不锈钢特性 (参见页 A26)

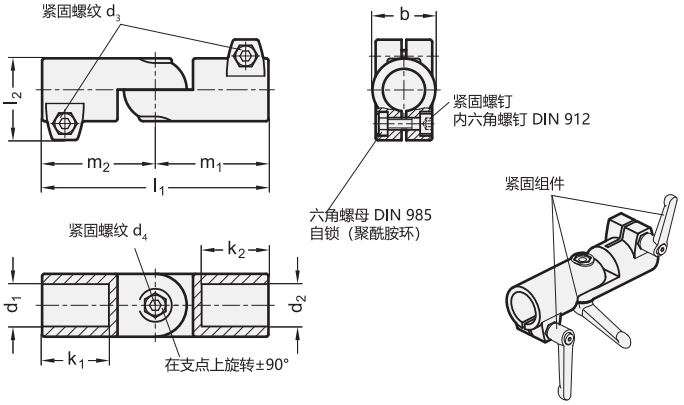


*增加活动旋转管夹头的颜色索引 (SW 或 BL)

| SW | BL |
|---|---|
| RAL9005 | 本色 |

**GN 286**

| 说明 | d1 | d2 | b | d3 | d4 | k1 | k2 | l1 | l2 | m1 | m2 | 紧固套件用于 d3 | 紧固套件用于 d4 | ⚖ |
|---|---|---|---|---|---|---|---|---|---|---|---|---|---|---|
| GN 286-B20-B20-S-2-* | B 20 | B 20 | 40 | M 8 | M 8 | 42.5 | 42.5 | 144 | 52 | 72 | 72 | GN 911-M8-32 | GN 911-M8-35 | 430 |
| GN 286-B20-B25-S-2-* | B 20 | B 25 | 40 | M 8 | M 8 | 42.5 | 42.5 | 144 | 52 | 72 | 72 | GN 911-M8-32 | GN 911-M8-35 | 430 |
| GN 286-B20-B30-S-2-* | B 20 | B 30 | 40 | M 8 | M 8 | 42.5 | 42.5 | 144 | 52 | 72 | 72 | GN 911-M8-32 | GN 911-M8-35 | 430 |
| GN 286-B25-B20-S-2-* | B 25 | B 20 | 40 | M 8 | M 8 | 42.5 | 42.5 | 144 | 52 | 72 | 72 | GN 911-M8-32 | GN 911-M8-35 | 435 |
| GN 286-B25-B25-S-2-* | B 25 | B 25 | 40 | M 8 | M 8 | 42.5 | 42.5 | 144 | 52 | 72 | 72 | GN 911-M8-32 | GN 911-M8-35 | 390 |
| GN 286-B25-B30-S-2-* | B 25 | B 30 | 40 | M 8 | M 8 | 42.5 | 42.5 | 144 | 52 | 72 | 72 | GN 911-M8-32 | GN 911-M8-35 | 330 |
| GN 286-B30-B20-S-2-* | B 30 | B 20 | 40 | M 8 | M 8 | 42.5 | 42.5 | 144 | 52 | 72 | 72 | GN 911-M8-32 | GN 911-M8-35 | 430 |
| GN 286-B30-B25-S-2-* | B 30 | B 25 | 40 | M 8 | M 8 | 42.5 | 42.5 | 144 | 52 | 72 | 72 | GN 911-M8-32 | GN 911-M8-35 | 430 |
| GN 286-B30-B30-S-2-* | B 30 | B 30 | 40 | M 8 | M 8 | 42.5 | 42.5 | 144 | 52 | 72 | 72 | GN 911-M8-32 | GN 911-M8-35 | 340 |
| GN 286-B40-B40-S-2-* | B 40 | B 40 | 65 | M 10 | M 10 | 74 | 74 | 230 | 77.5 | 115 | 115 | GN 911-M10-55 | GN 911-M10-63 | 1575 |
| GN 286-B40-B42-S-2-* | B 40 | B 42 | 65 | M 10 | M 10 | 74 | 74 | 230 | 77.5 | 115 | 115 | GN 911-M10-55 | GN 911-M10-63 | 1558 |
| GN 286-B40-B45-S-2-* | B 40 | B 45 | 65 | M 10 | M 10 | 74 | 74 | 230 | 77.5 | 115 | 115 | GN 911-M10-55 | GN 911-M10-63 | 1355 |
| GN 286-B40-B48-S-2-* | B 40 | B 48 | 65 | M 10 | M 10 | 74 | 74 | 230 | 77.5 | 115 | 115 | GN 911-M10-55 | GN 911-M10-63 | 1355 |
| GN 286-B40-B50-S-2-* | B 40 | B 50 | 65 | M 10 | M 10 | 74 | 74 | 230 | 77.5 | 115 | 115 | GN 911-M10-55 | GN 911-M10-63 | 1355 |
| GN 286-B50-B50-T-2-* | B 50 | B 50 | 65 | M 10 | M 10 | 74 | 74 | 230 | 77.5 | 115 | 115 | GN 911-M10-55 | GN 911-M10-63 | 1590 |





ELESA 和 GANTER 依法保留所有权利。
复制我方图纸时需始终提及来源。

# GN 286

## 旋转管夹接头

*增加活动旋转管夹头的颜色索引 (SW 或 BL)

SW RAL9005　　BL 本色

**GN 286**

| 说明 | d1 | d2 | b | d3 | d4 | k1 | k2 | l1 | l2 | m1 | m2 | 紧固套件用于 d3 | 紧固套件用于 d4 | ⚖ |
|---|---|---|---|---|---|---|---|---|---|---|---|---|---|---|
| GN 286-B42-B40-S-2-* | B 42 | B 40 | 65 | M 10 | M 10 | 74 | 74 | 230 | 77.5 | 115 | 115 | GN 911-M10-55 | GN 911-M10-63 | 1560 |
| GN 286-B42-B42-S-2-* | B 42 | B 42 | 65 | M 10 | M 10 | 74 | 74 | 230 | 77.5 | 115 | 115 | GN 911-M10-55 | GN 911-M10-63 | 1540 |
| GN 286-B42-B45-S-2-* | B 42 | B 45 | 65 | M 10 | M 10 | 74 | 74 | 230 | 77.5 | 115 | 115 | GN 911-M10-55 | GN 911-M10-63 | 1500 |
| GN 286-B42-B48-S-2-* | B 42 | B 48 | 65 | M 10 | M 10 | 74 | 74 | 230 | 77.5 | 115 | 115 | GN 911-M10-55 | GN 911-M10-63 | 1460 |
| GN 286-B42-B50-S-2-* | B 42 | B 50 | 65 | M 10 | M 10 | 74 | 74 | 230 | 77.5 | 115 | 115 | GN 911-M10-55 | GN 911-M10-63 | 1435 |
| GN 286-B45-B40-S-2-* | B 45 | B 40 | 65 | M 10 | M 10 | 74 | 74 | 230 | 77.5 | 115 | 115 | GN 911-M10-55 | GN 911-M10-63 | 1520 |
| GN 286-B45-B42-S-2-* | B 45 | B 42 | 65 | M 10 | M 10 | 74 | 74 | 230 | 77.5 | 115 | 115 | GN 911-M10-55 | GN 911-M10-63 | 1500 |
| GN 286-B45-B45-S-2-* | B 45 | B 45 | 65 | M 10 | M 10 | 74 | 74 | 230 | 77.5 | 115 | 115 | GN 911-M10-55 | GN 911-M10-63 | 1500 |
| GN 286-B45-B48-S-2-* | B 45 | B 48 | 65 | M 10 | M 10 | 74 | 74 | 230 | 77.5 | 115 | 115 | GN 911-M10-55 | GN 911-M10-63 | 1420 |
| GN 286-B45-B50-S-2-* | B 45 | B 50 | 65 | M 10 | M 10 | 74 | 74 | 230 | 77.5 | 115 | 115 | GN 911-M10-55 | GN 911-M10-63 | 1395 |
| GN 286-B48-B40-S-2-* | B 48 | B 40 | 65 | M 10 | M 10 | 74 | 74 | 230 | 77.5 | 115 | 115 | GN 911-M10-55 | GN 911-M10-63 | 1510 |
| GN 286-B48-B42-S-2-* | B 48 | B 42 | 65 | M 10 | M 10 | 74 | 74 | 230 | 77.5 | 115 | 115 | GN 911-M10-55 | GN 911-M10-63 | 1500 |
| GN 286-B48-B45-S-2-* | B 48 | B 45 | 65 | M 10 | M 10 | 74 | 74 | 230 | 77.5 | 115 | 115 | GN 911-M10-55 | GN 911-M10-63 | 1500 |
| GN 286-B48-B48-S-2-* | B 48 | B 48 | 65 | M 10 | M 10 | 74 | 74 | 230 | 77.5 | 115 | 115 | GN 911-M10-55 | GN 911-M10-63 | 1440 |
| GN 286-B48-B50-S-2-* | B 48 | B 50 | 65 | M 10 | M 10 | 74 | 74 | 230 | 77.5 | 115 | 115 | GN 911-M10-55 | GN 911-M10-63 | 1370 |
| GN 286-B50-B40-S-2-* | B 50 | B 40 | 65 | M 10 | M 10 | 74 | 74 | 230 | 77.5 | 115 | 115 | GN 911-M10-55 | GN 911-M10-63 | 1466 |
| GN 286-B50-B42-S-2-* | B 50 | B 42 | 65 | M 10 | M 10 | 74 | 74 | 230 | 77.5 | 115 | 115 | GN 911-M10-55 | GN 911-M10-63 | 1456 |
| GN 286-B50-B45-S-2-* | B 50 | B 45 | 65 | M 10 | M 10 | 74 | 74 | 230 | 77.5 | 115 | 115 | GN 911-M10-55 | GN 911-M10-63 | 1406 |
| GN 286-B50-B48-S-2-* | B 50 | B 48 | 65 | M 10 | M 10 | 74 | 74 | 230 | 77.5 | 115 | 115 | GN 911-M10-55 | GN 911-M10-63 | 1366 |
| GN 286-B50-B50-S-2-* | B 50 | B 50 | 65 | M 10 | M 10 | 74 | 74 | 230 | 77.5 | 115 | 115 | GN 911-M10-55 | GN 911-M10-63 | 1300 |
| GN 286-B20-B20-T-2-* | B 20 | B 20 | 40 | M 8 | M 8 | 42.5 | 42.5 | 144 | 52 | 72 | 72 | GN 911-M8-32 | GN 911-M8-35 | 435 |
| GN 286-B20-B25-T-2-* | B 20 | B 25 | 40 | M 8 | M 8 | 42.5 | 42.5 | 144 | 52 | 72 | 72 | GN 911-M8-32 | GN 911-M8-35 | 435 |
| GN 286-B20-B30-T-2-* | B 20 | B 30 | 40 | M 8 | M 8 | 42.5 | 42.5 | 144 | 52 | 72 | 72 | GN 911-M8-32 | GN 911-M8-35 | 435 |
| GN 286-B25-B20-T-2-* | B 25 | B 20 | 40 | M 8 | M 8 | 42.5 | 42.5 | 144 | 52 | 72 | 72 | GN 911-M8-32 | GN 911-M8-35 | 430 |
| GN 286-B25-B25-T-2-* | B 25 | B 25 | 40 | M 8 | M 8 | 42.5 | 42.5 | 144 | 52 | 72 | 72 | GN 911-M8-32 | GN 911-M8-35 | 430 |
| GN 286-B25-B30-T-2-* | B 25 | B 30 | 40 | M 8 | M 8 | 42.5 | 42.5 | 144 | 52 | 72 | 72 | GN 911-M8-32 | GN 911-M8-35 | 430 |
| GN 286-B30-B20-T-2-* | B 30 | B 20 | 40 | M 8 | M 8 | 42.5 | 42.5 | 144 | 52 | 72 | 72 | GN 911-M8-32 | GN 911-M8-35 | 430 |
| GN 286-B30-B25-T-2-* | B 30 | B 25 | 40 | M 8 | M 8 | 42.5 | 42.5 | 144 | 52 | 72 | 72 | GN 911-M8-32 | GN 911-M8-35 | 430 |
| GN 286-B30-B30-T-2-* | B 30 | B 30 | 40 | M 8 | M 8 | 42.5 | 42.5 | 144 | 52 | 72 | 72 | GN 911-M8-32 | GN 911-M8-35 | 320 |
| GN 286-B40-B40-T-2-* | B 40 | B 40 | 65 | M 10 | M 10 | 74 | 74 | 230 | 77.5 | 115 | 115 | GN 911-M10-55 | GN 911-M10-63 | 1590 |
| GN 286-B40-B42-T-2-* | B 40 | B 42 | 65 | M 10 | M 10 | 74 | 74 | 230 | 77.5 | 115 | 115 | GN 911-M10-55 | GN 911-M10-63 | 1558 |
| GN 286-B40-B45-T-2-* | B 40 | B 45 | 65 | M 10 | M 10 | 74 | 74 | 230 | 77.5 | 115 | 115 | GN 911-M10-55 | GN 911-M10-63 | 1558 |
| GN 286-B40-B48-T-2-* | B 40 | B 48 | 65 | M 10 | M 10 | 74 | 74 | 230 | 77.5 | 115 | 115 | GN 911-M10-55 | GN 911-M10-63 | 1558 |
| GN 286-B40-B50-T-2-* | B 40 | B 50 | 65 | M 10 | M 10 | 74 | 74 | 230 | 77.5 | 115 | 115 | GN 911-M10-55 | GN 911-M10-63 | 1558 |
| GN 286-B42-B40-T-2-* | B 42 | B 40 | 65 | M 10 | M 10 | 74 | 74 | 230 | 77.5 | 115 | 115 | GN 911-M10-55 | GN 911-M10-63 | 1570 |
| GN 286-B42-B42-T-2-* | B 42 | B 42 | 65 | M 10 | M 10 | 74 | 74 | 230 | 77.5 | 115 | 115 | GN 911-M10-55 | GN 911-M10-63 | 1550 |
| GN 286-B42-B45-T-2-* | B 42 | B 45 | 65 | M 10 | M 10 | 74 | 74 | 230 | 77.5 | 115 | 115 | GN 911-M10-55 | GN 911-M10-63 | 1520 |
| GN 286-B42-B48-T-2-* | B 42 | B 48 | 65 | M 10 | M 10 | 74 | 74 | 230 | 77.5 | 115 | 115 | GN 911-M10-55 | GN 911-M10-63 | 1475 |
| GN 286-B42-B50-T-2-* | B 42 | B 50 | 65 | M 10 | M 10 | 74 | 74 | 230 | 77.5 | 115 | 115 | GN 911-M10-55 | GN 911-M10-63 | 1460 |
| GN 286-B45-B40-T-2-* | B 45 | B 40 | 65 | M 10 | M 10 | 74 | 74 | 230 | 77.5 | 115 | 115 | GN 911-M10-55 | GN 911-M10-63 | 1530 |
| GN 286-B45-B42-T-2-* | B 45 | B 42 | 65 | M 10 | M 10 | 74 | 74 | 230 | 77.5 | 115 | 115 | GN 911-M10-55 | GN 911-M10-63 | 1515 |
| GN 286-B45-B45-T-2-* | B 45 | B 45 | 65 | M 10 | M 10 | 74 | 74 | 230 | 77.5 | 115 | 115 | GN 911-M10-55 | GN 911-M10-63 | 1500 |
| GN 286-B45-B48-T-2-* | B 45 | B 48 | 65 | M 10 | M 10 | 74 | 74 | 230 | 77.5 | 115 | 115 | GN 911-M10-55 | GN 911-M10-63 | 1430 |
| GN 286-B45-B50-T-2-* | B 45 | B 50 | 65 | M 10 | M 10 | 74 | 74 | 230 | 77.5 | 115 | 115 | GN 911-M10-55 | GN 911-M10-63 | 1420 |
| GN 286-B48-B40-T-2-* | B 48 | B 40 | 65 | M 10 | M 10 | 74 | 74 | 230 | 77.5 | 115 | 115 | GN 911-M10-55 | GN 911-M10-63 | 1510 |
| GN 286-B48-B42-T-2-* | B 48 | B 42 | 65 | M 10 | M 10 | 74 | 74 | 230 | 77.5 | 115 | 115 | GN 911-M10-55 | GN 911-M10-63 | 1510 |
| GN 286-B48-B45-T-2-* | B 48 | B 45 | 65 | M 10 | M 10 | 74 | 74 | 230 | 77.5 | 115 | 115 | GN 911-M10-55 | GN 911-M10-63 | 1500 |
| GN 286-B48-B48-T-2-* | B 48 | B 48 | 65 | M 10 | M 10 | 74 | 74 | 230 | 77.5 | 115 | 115 | GN 911-M10-55 | GN 911-M10-63 | 1500 |
| GN 286-B48-B50-T-2-* | B 48 | B 50 | 65 | M 10 | M 10 | 74 | 74 | 230 | 77.5 | 115 | 115 | GN 911-M10-55 | GN 911-M10-63 | 1500 |
| GN 286-B50-B40-T-2-* | B 50 | B 40 | 65 | M 10 | M 10 | 74 | 74 | 230 | 77.5 | 115 | 115 | GN 911-M10-55 | GN 911-M10-63 | 1471 |
| GN 286-B50-B42-T-2-* | B 50 | B 42 | 65 | M 10 | M 10 | 74 | 74 | 230 | 77.5 | 115 | 115 | GN 911-M10-55 | GN 911-M10-63 | 1456 |
| GN 286-B50-B45-T-2-* | B 50 | B 45 | 65 | M 10 | M 10 | 74 | 74 | 230 | 77.5 | 115 | 115 | GN 911-M10-55 | GN 911-M10-63 | 1416 |
| GN 286-B50-B48-T-2-* | B 50 | B 48 | 65 | M 10 | M 10 | 74 | 74 | 230 | 77.5 | 115 | 115 | GN 911-M10-55 | GN 911-M10-63 | 1366 |
| GN 286-B50-B50-T-2-* | B 50 | B 50 | 65 | M 10 | M 10 | 74 | 74 | 230 | 77.5 | 115 | 115 | GN 911-M10-55 | GN 911-M10-63 | 1590 |

重量基于BL款



ELESA 和 GANTER 依法保留所有权利。
复制我方图纸时需始终提及来源。

# GN 288

## 旋转管夹接头

**铝制**

### 规格

**识别号**

No. **2**: 带六枚DIN 912不锈钢夹紧螺钉

**类型**

- **S**型: 无极调节
- **T**型: 15°分度调整 (锯齿)

铝制

喷塑涂层
黑色 RAL 9005, 纹理饰面 **SW**

本色**BL**
亚光喷砂饰面

机加工锁紧孔

DIN 912 槽头带帽螺钉
AISI 304 不锈钢

DIN 985 六角螺母
AISI 304 不锈钢

### 信息

旋转管夹接头GN 288由旋转管夹头 GN 276 (参见页 1852) 和 GN 278 (参见页 1856)组合而成。
对于具有无级调节 (S型) 的旋转夹具连接器，使用带定心步骤的连接器。在相同的旋转宽度“b”内，可以根据需要组合所有孔“$d_1/d_2$”。
锁紧孔经机加工制成，设计用于构造管 GN 990 (参见页 1902) 或分别适用于DIN 2391、DIN 2395 和DIN 2462。
标配紧固螺钉为DIN 912 内六角螺钉，可由紧固套件替代 GN 911(参见页 1874) (参见规格表)。

### 附件

- 紧固套件 GN 911 (参见页 1874)

### 技术信息

- 不锈钢特性 (参见页 A26)

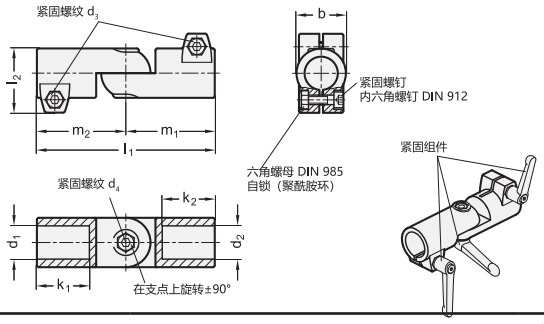


*增加活动旋转管夹头的颜色索引 (SW 或 BL)

| SW | BL |
|---|---|
| RAL9005 | 本色 |

**GN 288**

| 说明 | d1 | d2 | b | d3 | d4 | k1 | k2 | l1 | l2 | l3 | m1 | m2 | 紧固套件用于 d3 | 紧固套件用于 d4 | ⚖ |
|---|---|---|---|---|---|---|---|---|---|---|---|---|---|---|---|
| GN 288-B20-B20-S-2-* | B 20 | B 20 | 40 | M 8 | M 8 | 42.5 | 40 | 147 | 52 | 40 | 43 | 72 | GN 911-M8-32 | GN 911-M8-35 | 410 |
| GN 288-B20-B25-S-2-* | B 20 | B 25 | 40 | M 8 | M 8 | 42.5 | 40 | 147 | 52 | 40 | 43 | 72 | GN 911-M8-32 | GN 911-M8-35 | 410 |
| GN 288-B20-B30-S-2-* | B 20 | B 30 | 40 | M 8 | M 8 | 42.5 | 40 | 147 | 52 | 40 | 43 | 72 | GN 911-M8-32 | GN 911-M8-35 | 350 |
| GN 288-B25-B20-S-2-* | B 25 | B 20 | 40 | M 8 | M 8 | 42.5 | 40 | 147 | 52 | 40 | 43 | 72 | GN 911-M8-32 | GN 911-M8-35 | 375 |
| GN 288-B25-B25-S-2-* | B 25 | B 25 | 40 | M 8 | M 8 | 42.5 | 40 | 147 | 52 | 40 | 43 | 72 | GN 911-M8-32 | GN 911-M8-35 | 375 |
| GN 288-B25-B30-S-2-* | B 25 | B 30 | 40 | M 8 | M 8 | 42.5 | 40 | 147 | 52 | 40 | 43 | 72 | GN 911-M8-32 | GN 911-M8-35 | 375 |
| GN 288-B30-B20-S-2-* | B 30 | B 20 | 40 | M 8 | M 8 | 42.5 | 40 | 147 | 52 | 40 | 43 | 72 | GN 911-M8-32 | GN 911-M8-35 | 325 |
| GN 288-B30-B25-S-2-* | B 30 | B 25 | 40 | M 8 | M 8 | 42.5 | 40 | 147 | 52 | 40 | 43 | 72 | GN 911-M8-32 | GN 911-M8-35 | 340 |
| GN 288-B30-B30-S-2-* | B 30 | B 30 | 40 | M 8 | M 8 | 42.5 | 40 | 147 | 52 | 40 | 43 | 72 | GN 911-M8-32 | GN 911-M8-35 | 325 |
| GN 288-B40-B40-S-2-* | B 40 | B 40 | 65 | M 10 | M 10 | 74 | 65 | 230 | 77.5 | 65 | 70 | 115 | GN 911-M10-55 | GN 911-M10-63 | 1500 |
| GN 288-B40-B42-S-2-* | B 40 | B 42 | 65 | M 10 | M 10 | 74 | 65 | 230 | 77.5 | 65 | 70 | 115 | GN 911-M10-55 | GN 911-M10-63 | 1510 |
| GN 288-B40-B45-S-2-* | B 40 | B 45 | 65 | M 10 | M 10 | 74 | 65 | 230 | 77.5 | 65 | 70 | 115 | GN 911-M10-55 | GN 911-M10-63 | 1500 |
| GN 288-B40-B48-S-2-* | B 40 | B 48 | 65 | M 10 | M 10 | 74 | 65 | 230 | 77.5 | 65 | 70 | 115 | GN 911-M10-55 | GN 911-M10-63 | 1500 |
| GN 288-B40-B50-S-2-* | B 40 | B 50 | 65 | M 10 | M 10 | 74 | 65 | 230 | 77.5 | 65 | 70 | 115 | GN 911-M10-55 | GN 911-M10-63 | 1490 |





ELESA 和 GANTER 依法保留所有权利。
复制我方图纸时需始终提及来源。

# GN 288

## 旋转管夹接头

*增加活动旋转管夹头的颜色索引 (SW 或 BL)

SW RAL9005　　BL 本色

### GN 288

| 说明 | d1 | d2 | b | d3 | d4 | k1 | k2 | l1 | l2 | l3 | m1 | m2 | 紧固套件用于 d3 | 紧固套件用于 d4 | ⚖ |
|---|---|---|---|---|---|---|---|---|---|---|---|---|---|---|---|
| GN 288-B42-B40-S-2-* | B 42 | B 40 | 65 | M 10 | M 10 | 74 | 65 | 230 | 77.5 | 65 | 70 | 115 | GN 911-M10-55 | GN 911-M10-63 | 1470 |
| GN 288-B42-B42-S-2-* | B 42 | B 42 | 65 | M 10 | M 10 | 74 | 65 | 230 | 77.5 | 65 | 70 | 115 | GN 911-M10-55 | GN 911-M10-63 | 1465 |
| GN 288-B42-B45-S-2-* | B 42 | B 45 | 65 | M 10 | M 10 | 74 | 65 | 230 | 77.5 | 65 | 70 | 115 | GN 911-M10-55 | GN 911-M10-63 | 1460 |
| GN 288-B42-B48-S-2-* | B 42 | B 48 | 65 | M 10 | M 10 | 74 | 65 | 230 | 77.5 | 65 | 70 | 115 | GN 911-M10-55 | GN 911-M10-63 | 1455 |
| GN 288-B42-B50-S-2-* | B 42 | B 50 | 65 | M 10 | M 10 | 74 | 65 | 230 | 77.5 | 65 | 70 | 115 | GN 911-M10-55 | GN 911-M10-63 | 1450 |
| GN 288-B45-B40-S-2-* | B 45 | B 40 | 65 | M 10 | M 10 | 74 | 65 | 230 | 77.5 | 65 | 70 | 115 | GN 911-M10-55 | GN 911-M10-63 | 1410 |
| GN 288-B45-B42-S-2-* | B 45 | B 42 | 65 | M 10 | M 10 | 74 | 65 | 230 | 77.5 | 65 | 70 | 115 | GN 911-M10-55 | GN 911-M10-63 | 1405 |
| GN 288-B45-B45-S-2-* | B 45 | B 45 | 65 | M 10 | M 10 | 74 | 65 | 230 | 77.5 | 65 | 70 | 115 | GN 911-M10-55 | GN 911-M10-63 | 1400 |
| GN 288-B45-B48-S-2-* | B 45 | B 48 | 65 | M 10 | M 10 | 74 | 65 | 230 | 77.5 | 65 | 70 | 115 | GN 911-M10-55 | GN 911-M10-63 | 1395 |
| GN 288-B45-B50-S-2-* | B 45 | B 50 | 65 | M 10 | M 10 | 74 | 65 | 230 | 77.5 | 65 | 70 | 115 | GN 911-M10-55 | GN 911-M10-63 | 1390 |
| GN 288-B48-B40-S-2-* | B 48 | B 40 | 65 | M 10 | M 10 | 74 | 65 | 230 | 77.5 | 65 | 70 | 115 | GN 911-M10-55 | GN 911-M10-63 | 1270 |
| GN 288-B48-B42-S-2-* | B 48 | B 42 | 65 | M 10 | M 10 | 74 | 65 | 230 | 77.5 | 65 | 70 | 115 | GN 911-M10-55 | GN 911-M10-63 | 1265 |
| GN 288-B48-B45-S-2-* | B 48 | B 45 | 65 | M 10 | M 10 | 74 | 65 | 230 | 77.5 | 65 | 70 | 115 | GN 911-M10-55 | GN 911-M10-63 | 1260 |
| GN 288-B48-B48-S-2-* | B 48 | B 48 | 65 | M 10 | M 10 | 74 | 65 | 230 | 77.5 | 65 | 70 | 115 | GN 911-M10-55 | GN 911-M10-63 | 1300 |
| GN 288-B48-B50-S-2-* | B 48 | B 50 | 65 | M 10 | M 10 | 74 | 65 | 230 | 77.5 | 65 | 70 | 115 | GN 911-M10-55 | GN 911-M10-63 | 1295 |
| GN 288-B50-B40-S-2-* | B 50 | B 40 | 65 | M 10 | M 10 | 74 | 65 | 230 | 77.5 | 65 | 70 | 115 | GN 911-M10-55 | GN 911-M10-63 | 1275 |
| GN 288-B50-B42-S-2-* | B 50 | B 42 | 65 | M 10 | M 10 | 74 | 65 | 230 | 77.5 | 65 | 70 | 115 | GN 911-M10-55 | GN 911-M10-63 | 1275 |
| GN 288-B50-B45-S-2-* | B 50 | B 45 | 65 | M 10 | M 10 | 74 | 65 | 230 | 77.5 | 65 | 70 | 115 | GN 911-M10-55 | GN 911-M10-63 | 1270 |
| GN 288-B50-B48-S-2-* | B 50 | B 48 | 65 | M 10 | M 10 | 74 | 65 | 230 | 77.5 | 65 | 70 | 115 | GN 911-M10-55 | GN 911-M10-63 | 1265 |
| GN 288-B50-B50-S-2-* | B 50 | B 50 | 65 | M 10 | M 10 | 74 | 65 | 230 | 77.5 | 65 | 70 | 115 | GN 911-M10-55 | GN 911-M10-63 | 1275 |
| GN 288-B20-B20-T-2-* | B 20 | B 20 | 40 | M 8 | M 8 | 42.5 | 40 | 147 | 52 | 40 | 43 | 72 | GN 911-M8-32 | GN 911-M8-35 | 420 |
| GN 288-B20-B25-T-2-* | B 20 | B 25 | 40 | M 8 | M 8 | 42.5 | 40 | 147 | 52 | 40 | 43 | 72 | GN 911-M8-32 | GN 911-M8-35 | 410 |
| GN 288-B20-B30-T-2-* | B 20 | B 30 | 40 | M 8 | M 8 | 42.5 | 40 | 147 | 52 | 40 | 43 | 72 | GN 911-M8-32 | GN 911-M8-35 | 420 |
| GN 288-B25-B20-T-2-* | B 25 | B 20 | 40 | M 8 | M 8 | 42.5 | 40 | 147 | 52 | 40 | 43 | 72 | GN 911-M8-32 | GN 911-M8-35 | 380 |
| GN 288-B25-B25-T-2-* | B 25 | B 25 | 40 | M 8 | M 8 | 42.5 | 40 | 147 | 52 | 40 | 43 | 72 | GN 911-M8-32 | GN 911-M8-35 | 380 |
| GN 288-B25-B30-T-2-* | B 25 | B 30 | 40 | M 8 | M 8 | 42.5 | 40 | 147 | 52 | 40 | 43 | 72 | GN 911-M8-32 | GN 911-M8-35 | 375 |
| GN 288-B30-B20-T-2-* | B 30 | B 20 | 40 | M 8 | M 8 | 42.5 | 40 | 147 | 52 | 40 | 43 | 72 | GN 911-M8-32 | GN 911-M8-35 | 325 |
| GN 288-B30-B25-T-2-* | B 30 | B 25 | 40 | M 8 | M 8 | 42.5 | 40 | 147 | 52 | 40 | 43 | 72 | GN 911-M8-32 | GN 911-M8-35 | 340 |
| GN 288-B30-B30-T-2-* | B 30 | B 30 | 40 | M 8 | M 8 | 42.5 | 40 | 147 | 52 | 40 | 43 | 72 | GN 911-M8-32 | GN 911-M8-35 | 330 |
| GN 288-B40-B40-T-2-* | B 40 | B 40 | 65 | M 10 | M 10 | 74 | 65 | 230 | 77.5 | 65 | 70 | 115 | GN 911-M10-55 | GN 911-M10-63 | 1510 |
| GN 288-B40-B42-T-2-* | B 40 | B 42 | 65 | M 10 | M 10 | 74 | 65 | 230 | 77.5 | 65 | 70 | 115 | GN 911-M10-55 | GN 911-M10-63 | 1510 |
| GN 288-B40-B45-T-2-* | B 40 | B 45 | 65 | M 10 | M 10 | 74 | 65 | 230 | 77.5 | 65 | 70 | 115 | GN 911-M10-55 | GN 911-M10-63 | 1300 |
| GN 288-B40-B48-T-2-* | B 40 | B 48 | 65 | M 10 | M 10 | 74 | 65 | 230 | 77.5 | 65 | 70 | 115 | GN 911-M10-55 | GN 911-M10-63 | 1500 |
| GN 288-B40-B50-T-2-* | B 40 | B 50 | 65 | M 10 | M 10 | 74 | 65 | 230 | 77.5 | 65 | 70 | 115 | GN 911-M10-55 | GN 911-M10-63 | 1490 |
| GN 288-B42-B40-T-2-* | B 42 | B 40 | 65 | M 10 | M 10 | 74 | 65 | 230 | 77.5 | 65 | 70 | 115 | GN 911-M10-55 | GN 911-M10-63 | 1470 |
| GN 288-B42-B42-T-2-* | B 42 | B 42 | 65 | M 10 | M 10 | 74 | 65 | 230 | 77.5 | 65 | 70 | 115 | GN 911-M10-55 | GN 911-M10-63 | 1475 |
| GN 288-B42-B45-T-2-* | B 42 | B 45 | 65 | M 10 | M 10 | 74 | 65 | 230 | 77.5 | 65 | 70 | 115 | GN 911-M10-55 | GN 911-M10-63 | 1460 |
| GN 288-B42-B48-T-2-* | B 42 | B 48 | 65 | M 10 | M 10 | 74 | 65 | 230 | 77.5 | 65 | 70 | 115 | GN 911-M10-55 | GN 911-M10-63 | 1455 |
| GN 288-B42-B50-T-2-* | B 42 | B 50 | 65 | M 10 | M 10 | 74 | 65 | 230 | 77.5 | 65 | 70 | 115 | GN 911-M10-55 | GN 911-M10-63 | 1450 |
| GN 288-B45-B40-T-2-* | B 45 | B 40 | 65 | M 10 | M 10 | 74 | 65 | 230 | 77.5 | 65 | 70 | 115 | GN 911-M10-55 | GN 911-M10-63 | 1410 |
| GN 288-B45-B42-T-2-* | B 45 | B 42 | 65 | M 10 | M 10 | 74 | 65 | 230 | 77.5 | 65 | 70 | 115 | GN 911-M10-55 | GN 911-M10-63 | 1405 |
| GN 288-B45-B45-T-2-* | B 45 | B 45 | 65 | M 10 | M 10 | 74 | 65 | 230 | 77.5 | 65 | 70 | 115 | GN 911-M10-55 | GN 911-M10-63 | 1410 |
| GN 288-B45-B48-T-2-* | B 45 | B 48 | 65 | M 10 | M 10 | 74 | 65 | 230 | 77.5 | 65 | 70 | 115 | GN 911-M10-55 | GN 911-M10-63 | 1395 |
| GN 288-B45-B50-T-2-* | B 45 | B 50 | 65 | M 10 | M 10 | 74 | 65 | 230 | 77.5 | 65 | 70 | 115 | GN 911-M10-55 | GN 911-M10-63 | 1390 |
| GN 288-B48-B40-T-2-* | B 48 | B 40 | 65 | M 10 | M 10 | 74 | 65 | 230 | 77.5 | 65 | 70 | 115 | GN 911-M10-55 | GN 911-M10-63 | 1270 |
| GN 288-B48-B42-T-2-* | B 48 | B 42 | 65 | M 10 | M 10 | 74 | 65 | 230 | 77.5 | 65 | 70 | 115 | GN 911-M10-55 | GN 911-M10-63 | 1265 |
| GN 288-B48-B45-T-2-* | B 48 | B 45 | 65 | M 10 | M 10 | 74 | 65 | 230 | 77.5 | 65 | 70 | 115 | GN 911-M10-55 | GN 911-M10-63 | 1260 |
| GN 288-B48-B48-T-2-* | B 48 | B 48 | 65 | M 10 | M 10 | 74 | 65 | 230 | 77.5 | 65 | 70 | 115 | GN 911-M10-55 | GN 911-M10-63 | 1315 |
| GN 288-B48-B50-T-2-* | B 48 | B 50 | 65 | M 10 | M 10 | 74 | 65 | 230 | 77.5 | 65 | 70 | 115 | GN 911-M10-55 | GN 911-M10-63 | 1295 |
| GN 288-B50-B40-T-2-* | B 50 | B 40 | 65 | M 10 | M 10 | 74 | 65 | 230 | 77.5 | 65 | 70 | 115 | GN 911-M10-55 | GN 911-M10-63 | 1275 |
| GN 288-B50-B42-T-2-* | B 50 | B 42 | 65 | M 10 | M 10 | 74 | 65 | 230 | 77.5 | 65 | 70 | 115 | GN 911-M10-55 | GN 911-M10-63 | 1275 |
| GN 288-B50-B45-T-2-* | B 50 | B 45 | 65 | M 10 | M 10 | 74 | 65 | 230 | 77.5 | 65 | 70 | 115 | GN 911-M10-55 | GN 911-M10-63 | 1270 |
| GN 288-B50-B48-T-2-* | B 50 | B 48 | 65 | M 10 | M 10 | 74 | 65 | 230 | 77.5 | 65 | 70 | 115 | GN 911-M10-55 | GN 911-M10-63 | 1265 |
| GN 288-B50-B50-T-2-* | B 50 | B 50 | 65 | M 10 | M 10 | 74 | 65 | 230 | 77.5 | 65 | 70 | 115 | GN 911-M10-55 | GN 911-M10-63 | 1285 |

重量基于BL款

ELESA 和 GANTER 依法保留所有权利。
复制我方图纸时需始终提及来源。

# GN 289

## 旋转管夹接头

**铝制/带双片夹紧件**

### 规格

**识别号**

No. **2**: 带五颗不锈钢DIN 912紧固螺钉

**类型**

**S**型: 无极调节

铝制

喷塑涂层
黑色 RAL 9005, 纹理饰面 **SW**

本色**BL**
亚光喷砂饰面

机加工锁紧孔

DIN 912 槽头带帽螺钉
AISI 304 不锈钢

DIN 985 六角螺母
AISI 304 不锈钢

### 信息

活动旋转管夹接头GN 289 由两个旋转式管夹头GN 279 (参见页 1858) 组成。
旋转管夹接头连接件GN 289的夹紧孔并非由机加工制成，设计用于构造管 GN 990 (参见页 1902) 或分别适用于DIN 2391、DIN 2395 和DIN 2462。
由于旋转式管夹接头具有相同的旋转宽度“b”，所有孔径“$d_1/d_2$”均可配套选用。
标配紧固件为DIN 912 圆柱头内六角螺钉，可替换为紧固套件 GN 911 (参见页 1874) (参见规格表)。

### 附件

- 紧固套件 GN 911 (参见页 1874)

### 技术信息

- 不锈钢特性 (参见页 A26)

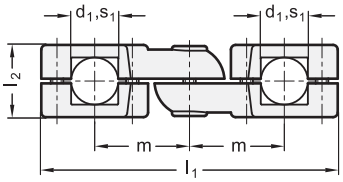


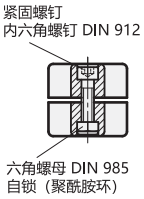


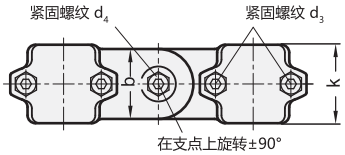


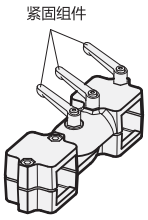


*增加活动旋转管夹头的颜色索引 (SW 或 BL)

SW RAL9005　　BL 本色

### GN 289

| 说明 | d1 | s1 | d2 | s2 | b | d3 | d4 | k | l1 | l2 | m | 紧固套件用于 d3 | 紧固套件用于 d4 | ⚖ |
|---|---|---|---|---|---|---|---|---|---|---|---|---|---|---|
| GN 289-B40-B40-S-2-* | B 40 | - | B 40 | - | 65 | M 10 | M 10 | 76 | 268 | 70 | 85 | GN 911-M10-55 | GN 911-M10-63 | 1731 |
| GN 289-B40-B42-S-2-* | B 40 | - | B 42 | - | 65 | M 10 | M 10 | 76 | 268 | 70 | 85 | GN 911-M10-55 | GN 911-M10-63 | 1855 |
| GN 289-B40-B45-S-2-* | B 40 | - | B 45 | - | 65 | M 10 | M 10 | 76 | 268 | 70 | 85 | GN 911-M10-55 | GN 911-M10-63 | 1720 |
| GN 289-B40-B48-S-2-* | B 40 | - | B 48 | - | 65 | M 10 | M 10 | 76 | 268 | 70 | 85 | GN 911-M10-55 | GN 911-M10-63 | 1699 |
| GN 289-B40-B50-S-2-* | B 40 | - | B 50 | - | 65 | M 10 | M 10 | 76 | 268 | 70 | 85 | GN 911-M10-55 | GN 911-M10-63 | 1691 |
| GN 289-B42-B40-S-2-* | B 42 | - | B 40 | - | 65 | M 10 | M 10 | 76 | 268 | 70 | 85 | GN 911-M10-55 | GN 911-M10-63 | 1855 |
| GN 289-B42-B42-S-2-* | B 42 | - | B 42 | - | 65 | M 10 | M 10 | 76 | 268 | 70 | 85 | GN 911-M10-55 | GN 911-M10-63 | 1979 |
| GN 289-B42-B45-S-2-* | B 42 | - | B 45 | - | 65 | M 10 | M 10 | 76 | 268 | 70 | 85 | GN 911-M10-55 | GN 911-M10-63 | 1844 |
| GN 289-B42-B48-S-2-* | B 42 | - | B 48 | - | 65 | M 10 | M 10 | 76 | 268 | 70 | 85 | GN 911-M10-55 | GN 911-M10-63 | 1823 |
| GN 289-B42-B50-S-2-* | B 42 | - | B 50 | - | 65 | M 10 | M 10 | 76 | 268 | 70 | 85 | GN 911-M10-55 | GN 911-M10-63 | 1815 |



ELESA 和 GANTER 依法保留所有权利。
复制我方图纸时需始终提及来源。

# GN 289

## 旋转管夹接头

*增加活动旋转管夹头的颜色索引 (SW 或 BL)

| SW | BL |
|---|---|
| RAL9005 | 本色 |

**GN 289**

| 说明 | d1 | s1 | d2 | s2 | b | d3 | d4 | k | l1 | l2 | m | 紧固套件用于 d3 | 紧固套件用于 d4 | ⚖ |
|---|---|---|---|---|---|---|---|---|---|---|---|---|---|---|
| GN 289-B45-B40-S-2-* | B 45 | - | B 40 | - | 65 | M 10 | M 10 | 76 | 268 | 70 | 85 | GN 911-M10-55 | GN 911-M10-63 | 1855 |
| GN 289-B45-B42-S-2-* | B 45 | - | B 42 | - | 65 | M 10 | M 10 | 76 | 268 | 70 | 85 | GN 911-M10-55 | GN 911-M10-63 | 1979 |
| GN 289-B45-B45-S-2-* | B 45 | - | B 45 | - | 65 | M 10 | M 10 | 76 | 268 | 70 | 85 | GN 911-M10-55 | GN 911-M10-63 | 1844 |
| GN 289-B45-B48-S-2-* | B 45 | - | B 48 | - | 65 | M 10 | M 10 | 76 | 268 | 70 | 85 | GN 911-M10-55 | GN 911-M10-63 | 1823 |
| GN 289-B45-B50-S-2-* | B 45 | - | B 50 | - | 65 | M 10 | M 10 | 76 | 268 | 70 | 85 | GN 911-M10-55 | GN 911-M10-63 | 1815 |
| GN 289-B48-B40-S-2-* | B 48 | - | B 40 | - | 65 | M 10 | M 10 | 76 | 268 | 70 | 85 | GN 911-M10-55 | GN 911-M10-63 | 1699 |
| GN 289-B48-B42-S-2-* | B 48 | - | B 42 | - | 65 | M 10 | M 10 | 76 | 268 | 70 | 85 | GN 911-M10-55 | GN 911-M10-63 | 1823 |
| GN 289-B48-B45-S-2-* | B 48 | - | B 45 | - | 65 | M 10 | M 10 | 76 | 268 | 70 | 85 | GN 911-M10-55 | GN 911-M10-63 | 1688 |
| GN 289-B48-B48-S-2-* | B 48 | - | B 48 | - | 65 | M 10 | M 10 | 76 | 268 | 70 | 85 | GN 911-M10-55 | GN 911-M10-63 | 1760 |
| GN 289-B48-B50-S-2-* | B 48 | - | B 50 | - | 65 | M 10 | M 10 | 76 | 268 | 70 | 85 | GN 911-M10-55 | GN 911-M10-63 | 1659 |
| GN 289-B50-B40-S-2-* | B 50 | - | B 40 | - | 65 | M 10 | M 10 | 76 | 268 | 70 | 85 | GN 911-M10-55 | GN 911-M10-63 | 1699 |
| GN 289-B50-B42-S-2-* | B 50 | - | B 42 | - | 65 | M 10 | M 10 | 76 | 268 | 70 | 85 | GN 911-M10-55 | GN 911-M10-63 | 1823 |
| GN 289-B50-B45-S-2-* | B 50 | - | B 45 | - | 65 | M 10 | M 10 | 76 | 268 | 70 | 85 | GN 911-M10-55 | GN 911-M10-63 | 1688 |
| GN 289-B50-B48-S-2-* | B 50 | - | B 48 | - | 65 | M 10 | M 10 | 76 | 268 | 70 | 85 | GN 911-M10-55 | GN 911-M10-63 | 1760 |
| GN 289-B50-B50-S-2-* | B 50 | - | B 50 | - | 65 | M 10 | M 10 | 76 | 268 | 70 | 85 | GN 911-M10-55 | GN 911-M10-63 | 1659 |
| GN 289-B50-V40-S-2-* | B 50 | - | - | V 40 | 65 | M 10 | M 10 | 76 | 268 | 70 | 85 | GN 911-M10-55 | GN 911-M10-63 | 1803 |
| GN 289-B50-V45-S-2-* | B 50 | - | - | V 45 | 65 | M 10 | M 10 | 76 | 268 | 70 | 85 | GN 911-M10-55 | GN 911-M10-63 | 1759 |
| GN 289-B50-V50-S-2-* | B 50 | - | - | V 50 | 65 | M 10 | M 10 | 76 | 268 | 70 | 85 | GN 911-M10-55 | GN 911-M10-63 | 1719 |
| GN 289-B45-V40-S-2-* | B 45 | - | - | V 40 | 65 | M 10 | M 10 | 76 | 268 | 70 | 85 | GN 911-M10-55 | GN 911-M10-63 | 1832 |
| GN 289-B45-V45-S-2-* | B 45 | - | - | V 45 | 65 | M 10 | M 10 | 76 | 268 | 70 | 85 | GN 911-M10-55 | GN 911-M10-63 | 1788 |
| GN 289-B45-V50-S-2-* | B 45 | - | - | V 50 | 65 | M 10 | M 10 | 76 | 268 | 70 | 85 | GN 911-M10-55 | GN 911-M10-63 | 1748 |
| GN 289-B40-V40-S-2-* | B 40 | - | - | V 40 | 65 | M 10 | M 10 | 76 | 268 | 70 | 85 | GN 911-M10-55 | GN 911-M10-63 | 1843 |
| GN 289-B40-V45-S-2-* | B 40 | - | - | V 45 | 65 | M 10 | M 10 | 76 | 268 | 70 | 85 | GN 911-M10-55 | GN 911-M10-63 | 1799 |
| GN 289-B40-V50-S-2-* | B 40 | - | - | V 50 | 65 | M 10 | M 10 | 76 | 268 | 70 | 85 | GN 911-M10-55 | GN 911-M10-63 | 1759 |
| GN 289-V40-B40-S-2-* | - | V 40 | B 40 | - | 65 | M 10 | M 10 | 76 | 268 | 70 | 85 | GN 911-M10-55 | GN 911-M10-63 | 1780 |
| GN 289-V40-B42-S-2-* | - | V 40 | B 42 | - | 65 | M 10 | M 10 | 76 | 268 | 70 | 85 | GN 911-M10-55 | GN 911-M10-63 | 1967 |
| GN 289-V40-B45-S-2-* | - | V 40 | B 45 | - | 65 | M 10 | M 10 | 76 | 268 | 70 | 85 | GN 911-M10-55 | GN 911-M10-63 | 1832 |
| GN 289-V40-B48-S-2-* | - | V 40 | B 48 | - | 65 | M 10 | M 10 | 76 | 268 | 70 | 85 | GN 911-M10-55 | GN 911-M10-63 | 1811 |
| GN 289-V40-B50-S-2-* | - | V 40 | B 50 | - | 65 | M 10 | M 10 | 76 | 268 | 70 | 85 | GN 911-M10-55 | GN 911-M10-63 | 1803 |
| GN 289-V45-B40-S-2-* | - | V 45 | B 40 | - | 65 | M 10 | M 10 | 76 | 268 | 70 | 85 | GN 911-M10-55 | GN 911-M10-63 | 1799 |
| GN 289-V45-B42-S-2-* | - | V 45 | B 42 | - | 65 | M 10 | M 10 | 76 | 268 | 70 | 85 | GN 911-M10-55 | GN 911-M10-63 | 1923 |
| GN 289-V45-B45-S-2-* | - | V 45 | B 45 | - | 65 | M 10 | M 10 | 76 | 268 | 70 | 85 | GN 911-M10-55 | GN 911-M10-63 | 1788 |
| GN 289-V45-B48-S-2-* | - | V 45 | B 48 | - | 65 | M 10 | M 10 | 76 | 268 | 70 | 85 | GN 911-M10-55 | GN 911-M10-63 | 1767 |
| GN 289-V45-B50-S-2-* | - | V 45 | B 50 | - | 65 | M 10 | M 10 | 76 | 268 | 70 | 85 | GN 911-M10-55 | GN 911-M10-63 | 1759 |
| GN 289-V50-B40-S-2-* | - | V 50 | B 40 | - | 65 | M 10 | M 10 | 76 | 268 | 70 | 85 | GN 911-M10-55 | GN 911-M10-63 | 1759 |
| GN 289-V50-B42-S-2-* | - | V 50 | B 42 | - | 65 | M 10 | M 10 | 76 | 268 | 70 | 85 | GN 911-M10-55 | GN 911-M10-63 | 1883 |
| GN 289-V50-B45-S-2-* | - | V 50 | B 45 | - | 65 | M 10 | M 10 | 76 | 268 | 70 | 85 | GN 911-M10-55 | GN 911-M10-63 | 1748 |
| GN 289-V50-B48-S-2-* | - | V 50 | B 48 | - | 65 | M 10 | M 10 | 76 | 268 | 70 | 85 | GN 911-M10-55 | GN 911-M10-63 | 1727 |
| GN 289-V50-B50-S-2-* | - | V 50 | B 50 | - | 65 | M 10 | M 10 | 76 | 268 | 70 | 85 | GN 911-M10-55 | GN 911-M10-63 | 1719 |
| GN 289-V50-V40-S-2-* | - | V 50 | - | V 40 | 65 | M 10 | M 10 | 76 | 268 | 70 | 85 | GN 911-M10-55 | GN 911-M10-63 | 1871 |
| GN 289-V50-V45-S-2-* | - | V 50 | - | V 45 | 65 | M 10 | M 10 | 76 | 268 | 70 | 85 | GN 911-M10-55 | GN 911-M10-63 | 1827 |
| GN 289-V50-V50-S-2-* | - | V 50 | - | V 50 | 65 | M 10 | M 10 | 76 | 268 | 70 | 85 | GN 911-M10-55 | GN 911-M10-63 | 1787 |
| GN 289-V40-V40-S-2-* | - | V 40 | - | V 40 | 65 | M 10 | M 10 | 76 | 268 | 70 | 85 | GN 911-M10-55 | GN 911-M10-63 | 1740 |
| GN 289-V40-V45-S-2-* | - | V 40 | - | V 45 | 65 | M 10 | M 10 | 76 | 268 | 70 | 85 | GN 911-M10-55 | GN 911-M10-63 | 1911 |
| GN 289-V40-V50-S-2-* | - | V 40 | - | V 50 | 65 | M 10 | M 10 | 76 | 268 | 70 | 85 | GN 911-M10-55 | GN 911-M10-63 | 1871 |
| GN 289-V45-V40-S-2-* | - | V 45 | - | V 40 | 65 | M 10 | M 10 | 76 | 268 | 70 | 85 | GN 911-M10-55 | GN 911-M10-63 | 1911 |
| GN 289-V45-V45-S-2-* | - | V 45 | - | V 45 | 65 | M 10 | M 10 | 76 | 268 | 70 | 85 | GN 911-M10-55 | GN 911-M10-63 | 1867 |
| GN 289-V45-V50-S-2-* | - | V 45 | - | V 50 | 65 | M 10 | M 10 | 76 | 268 | 70 | 85 | GN 911-M10-55 | GN 911-M10-63 | 1827 |
| GN 289-V50-V40-S-2-* | - | V 50 | - | V 40 | 65 | M 10 | M 10 | 76 | 268 | 70 | 85 | GN 911-M10-55 | GN 911-M10-63 | 1871 |
| GN 289-V50-V45-S-2-* | - | V 50 | - | V 45 | 65 | M 10 | M 10 | 76 | 268 | 70 | 85 | GN 911-M10-55 | GN 911-M10-63 | 1827 |
| GN 289-V50-V50-S-2-* | - | V 50 | - | V 50 | 65 | M 10 | M 10 | 76 | 268 | 70 | 85 | GN 911-M10-55 | GN 911-M10-63 | 1787 |

重量基于BL款

ELESA 和 GANTER 依法保留所有权利。
复制我方图纸时需始终提及来源。

# GN 271.4

## 传感器支架

**铝制**

**规格**

铝制
喷塑涂层
黑色, RAL 9005, 纹理饰面 **SW**

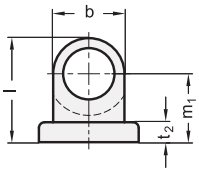

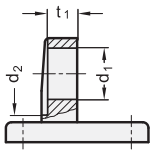

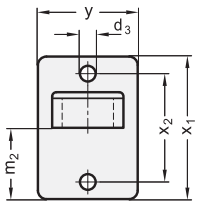

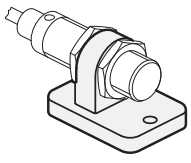

# GN 272.4

## 传感器支架

**铝制**

**规格**

铝制
喷塑涂层
黑色, RAL 9005, 纹理饰面 **SW**

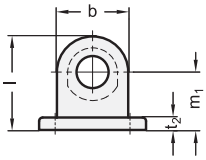

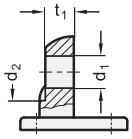

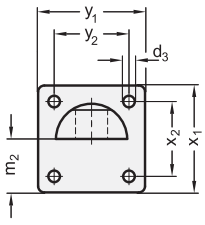

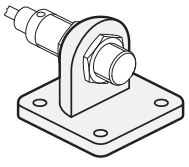

**GN 271.4**

| 说明 | d1 | b | d2 | d3 | l | m1 | m2 | t1 | t2 | x1 | x2 | y | ⚖ |
|---|---|---|---|---|---|---|---|---|---|---|---|---|---|
| GN 271.4-B12-25-SW | B 12 | 25 | 30 | 5.5 | 36.5 | 24 | 25 | 11.5 | 7 | 50 | 38 | 35 | 40 |
| GN 271.4-B18-25-SW | B 18 | 25 | 30 | 5.5 | 36.5 | 24 | 25 | 11.5 | 7 | 50 | 38 | 35 | 38 |

**GN 272.4**

| 说明 | d1 | b | d2 | d3 | l | m1 | m2 | t1 | t2 | x1 | x2 | y1 | y2 | ⚖ |
|---|---|---|---|---|---|---|---|---|---|---|---|---|---|---|
| GN 272.4-B18-40-SW | B 18 | 40 | 50 | 6.5 | 52.5 | 32.5 | 30 | 10 | 7 | 60 | 42 | 60 | 42 | 110 |
| GN 272.4-B30-40-SW | B 30 | 40 | 50 | 6.5 | 52.5 | 32.5 | 30 | 10 | 7 | 60 | 42 | 60 | 42 | 100 |



ELESA 和 GANTER 依法保留所有权利。
复制我方图纸时需始终提及来源。

# GN 273.4

## 传感器支架

**铝制**

### 规格

**识别号**

No. **2**: 带不锈钢DIN 912紧固螺钉

铝制
喷塑涂层
黑色, RAL 9005, 纹理饰面 **SW**

机加工锁紧孔

DIN 912 槽头螺钉
AISI 304 不锈钢

DIN 985 六角螺母
AISI 304 不锈钢

### 信息

传感机架GN 273.4的锁紧孔经机加工制成，设计用于构造管 GN 990 (参见页 1902) 或分别适用于DIN 2391、DIN 2395 和DIN 2462。
标配紧固螺钉为DIN 912 内六角螺钉，可由紧固套件替代 GN 911(参见页 1874) (参见规格表)。
铝制设计保证了高安全性，确保夹紧牢固与定位安全。

### 附件

- 紧固套件 GN 911 (参见页 1874)

### 技术信息

- 不锈钢特性 (参见页 A26)

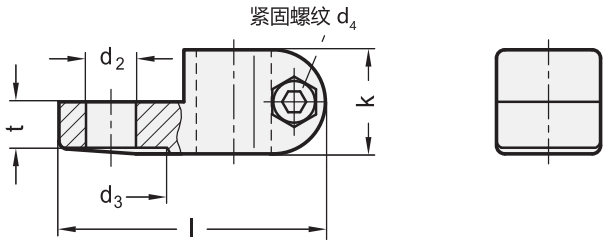




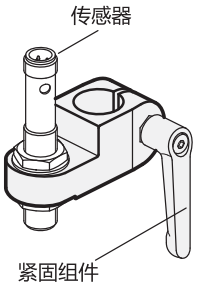


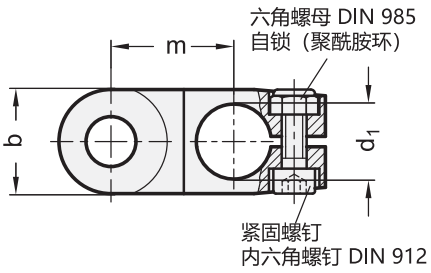


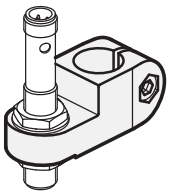

**GN 273.4**

| 说明 | d1 | d2 | b | d3 | d4 | k | l | m | t -0.5 | 紧固套件用于 d4 | ⚖ |
|---|---|---|---|---|---|---|---|---|---|---|---|
| GN 273.4-B12-B12-2-SW | B 12 | B 12 | 25 | 27 | M 6 | 25 | 64 | 29.5 | 11 | GN 911-M6-22 | 77 |
| GN 273.4-B12-B18-2-SW | B 12 | B 18 | 25 | 27 | M 6 | 25 | 64 | 29.5 | 11 | GN 911-M6-22 | 77 |
| GN 273.4-B14-B12-2-SW | B 14 | B 12 | 25 | 27 | M 6 | 25 | 64 | 29.5 | 11 | GN 911-M6-22 | 60 |
| GN 273.4-B14-B18-2-SW | B 14 | B 18 | 25 | 27 | M 6 | 25 | 64 | 29.5 | 11 | GN 911-M6-22 | 60 |
| GN 273.4-B16-B12-2-SW | B 16 | B 12 | 25 | 27 | M 6 | 25 | 64 | 29.5 | 11 | GN 911-M6-22 | 62 |
| GN 273.4-B16-B18-2-SW | B 16 | B 18 | 25 | 27 | M 6 | 25 | 64 | 29.5 | 11 | GN 911-M6-22 | 60 |
| GN 273.4-B18-B12-2-SW | B 18 | B 12 | 25 | 27 | M 6 | 25 | 64 | 29.5 | 11 | GN 911-M6-22 | 60 |
| GN 273.4-B18-B18-2-SW | B 18 | B 18 | 25 | 27 | M 6 | 25 | 64 | 29.5 | 11 | GN 911-M6-22 | 60 |



ELESA 和 GANTER 依法保留所有权利。
复制我方图纸时需始终提及来源。

# GN 911

## 紧固套件

**可调节，用于管夹头**

### 规格

手柄
压铸锌
喷塑涂层
银色，RAL 9006, 纹理饰面

螺杆/定距衬套
AISI 303 不锈钢

### 信息

GN 911紧固套件可替代DIN 912内六角螺钉来紧固管夹接头。
接头夹紧元件规格表中列出了与每个夹紧螺纹相匹配的紧固套件。
定距衬套及六角螺母包含在订货中。

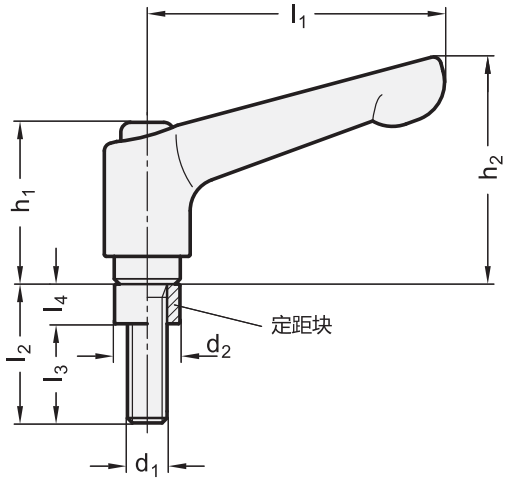


**GN 911**

| 说明 | d1 | l2 | d2 | l1 | l3 | l4 | h1 | h2 | ⚖ |
|---|---|---|---|---|---|---|---|---|---|
| GN 911-M6-22 | M 6 | 22 | 9.9 | 45 | 19 | 3 | 24.5 | 35 | 51 |
| GN 911-M6-25 | M 6 | 25 | 9.9 | 45 | 22 | 3 | 24.5 | 35 | 53 |
| GN 911-M6-32 | M 6 | 32 | 9.9 | 45 | 29 | 3 | 24.5 | 35 | 51 |
| GN 911-M8-32 | M 8 | 32 | 12.9 | 63 | 27.5 | 4.5 | 31 | 45 | 103 |
| GN 911-M8-35 | M 8 | 35 | 12.9 | 63 | 30.5 | 4.5 | 31 | 45 | 100 |
| GN 911-M8-40 | M 8 | 40 | 12.9 | 63 | 35.5 | 4.5 | 31 | 45 | 107 |
| GN 911-M8-45 | M 8 | 45 | 12.9 | 63 | 40.5 | 4.5 | 31 | 45 | 109 |
| GN 911-M8-50 | M 8 | 50 | 12.9 | 63 | 45.5 | 4.5 | 31 | 45 | 111 |
| GN 911-M8-55 | M 8 | 55 | 12.9 | 63 | 50.5 | 4.5 | 31 | 45 | 90 |
| GN 911-M10-40 | M 10 | 40 | 16.9 | 78 | 34.5 | 5.5 | 36 | 55 | 174 |
| GN 911-M10-50 | M 10 | 50 | 16.9 | 78 | 44.5 | 5.5 | 36 | 55 | 179 |
| GN 911-M10-55 | M 10 | 55 | 16.9 | 78 | 49.5 | 5.5 | 36 | 55 | 160 |
| GN 911-M10-63 | M 10 | 63 | 16.9 | 78 | 57.5 | 5.5 | 36 | 55 | 16 |
| GN 911-M10-70 | M 10 | 70 | 16.9 | 78 | 64.5 | 5.5 | 36 | 55 | 188 |
| GN 911-M10-80 | M 10 | 80 | 16.9 | 78 | 74.5 | 5.5 | 36 | 55 | 197 |





ELESA 和 GANTER 依法保留所有权利。
复制我方图纸时需始终提及来源。

# GN 911.3

## 不锈钢紧固套件

**可调节，用于管夹头**

### 规格

手柄
精铸不锈钢

- AISI CF-8
- 亚光喷砂饰面

螺杆/定距衬套
AISI 303 不锈钢

### 信息

GN 911.3紧固套件可替代DIN 912内六角螺钉来紧固管夹接头。
接头夹紧元件规格表中列出了与每个夹紧螺纹相匹配的紧固套件。
定距衬套及六角螺母包含在订货中。

### 技术信息

- 不锈钢特性 (参见页 A26)

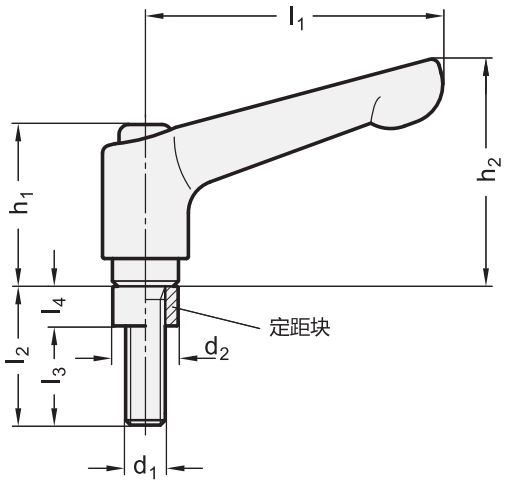


**GN 911.3** 不锈钢

| 说明 | d1 | l2 | d2 | l1 | l3 | l4 | h1 | h2 | ⚖ |
|---|---|---|---|---|---|---|---|---|---|
| GN 911.3-M6-22 | M 6 | 22 | 9.9 | 45 | 19 | 3 | 24.5 | 35 | 50 |



ELESA 和 GANTER 依法保留所有权利。
复制我方图纸时需始终提及来源。

# 夹紧安装件

## 范围

通过夹紧安装件固定管材和杆材，得到更高的夹紧力的同时最大化节约空间。标准化的孔间距和螺纹尺寸使得在组装过程中更换安装夹紧安装件时非常简单和高效，尤其在将旋转夹紧安装件组装到相连接的夹紧安装件上时。

夹紧安装件的铝合金具有优异的强度和良好的耐化学性。具有黑色阳极氧化表面的款式还具有良好的防腐蚀保护效果。高科技聚合体材质的底板和夹具重量轻，耐溶剂、油、油脂和其他化学试剂。MSR连接管上的特殊滚花可防止管身自由转动。夹紧安装件配套耐腐蚀的A2不锈钢制紧固螺钉，可以在不利的环境条件下使用。

传感器支架，固定杆和固定管等配件以及紧固手柄套件完善了该系列。如果需要，可以使用合适的固定磁铁（GN 51.6参见2032页），以便快速重新定位。传感器，扫描仪，反射器，照相机，冷却剂管和空气喷嘴的定位皆为典型的实际应用。

| | | | |
|---|---|---|---|
| **底板夹紧安装件**<br>GN 473 (见第 1878 页)<br>铝制 | 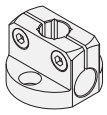 | **夹紧安装件**<br>GN 477 (见第 1879 页)<br>铝制 | 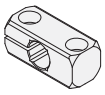 |
| **双向夹紧安装件**<br>GN 474 (见第 1880 页)<br>铝制 | 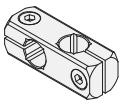 | **可扭转双向夹紧安装件**<br>GN 475 (见第 1882 页)<br>铝制 | 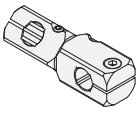 |
| **T型夹紧安装件**<br>GN 476 (见第 1883 页)<br>铝制 | 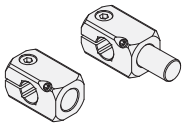 | **夹紧安装件**<br>GN 478 (见第 1884 页)<br>铝制 | 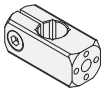 |
| **法兰螺栓**<br>GN 480 (见第 1185 页)<br>镀锌钢 | 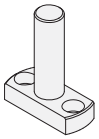 | **可扭转双向夹紧安装件**<br>GN 490 (见第 1886 页)<br>铝制 | 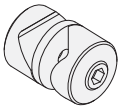 |
| **旋转管夹基座**<br>GN 485 (见第 1887 页)<br>铝制 | | **旋转夹紧安装件**<br>GN 482 (见第 1890 页)<br>铝制 | 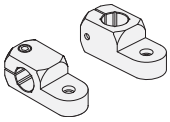 |
| **T形旋转夹紧安装件**<br>GN 483 (见第 1891 页)<br>铝制 | 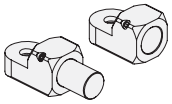 | **夹紧安装件**<br>GN 484 (见第 1892 页)<br>铝制 | |
| **传感器支架**<br>GN 479 (见第 1895 页)<br>**固定片**<br>GN 479.1 (见第 1896 页) | 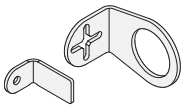 | **固定杆**<br>**固定管**<br>GN 480.1 (见第 1904 页) | 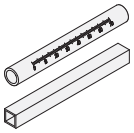 |
| **连接夹**<br>MSX. (见第 1906 页)<br>高科技聚合体 | 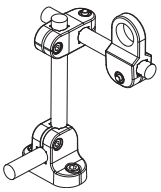 | **连接夹**<br>MSR. (见第 1908 页)<br>高科技聚合体 | 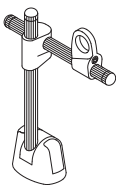 |



ELESA 和 GANTER 依法保留所有权利。
复制我方图纸时需始终提及来源。

# 夹紧安装件

## 应用示例

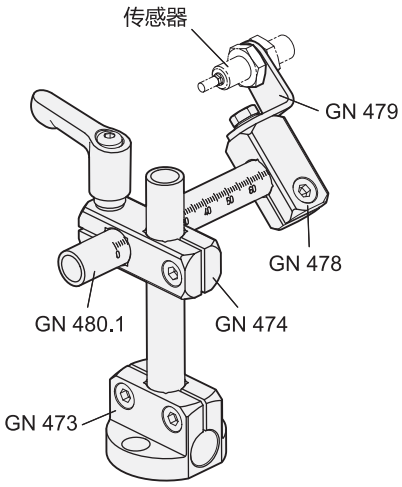


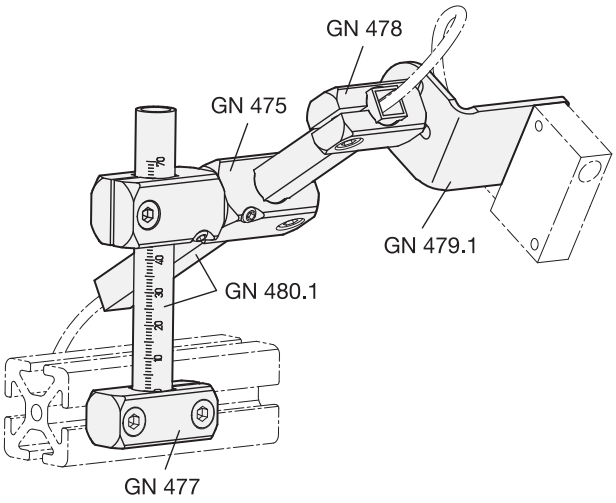


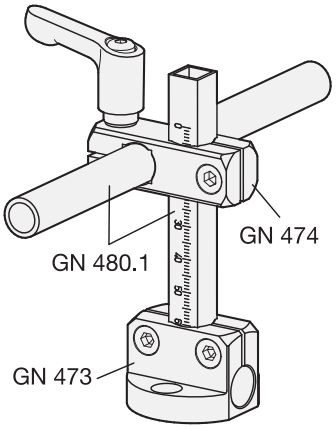


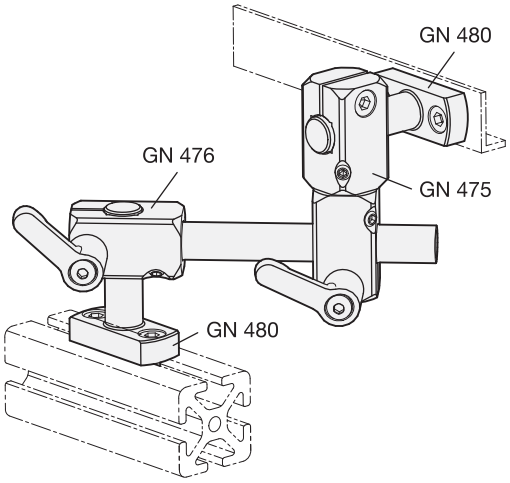


**MSR.**

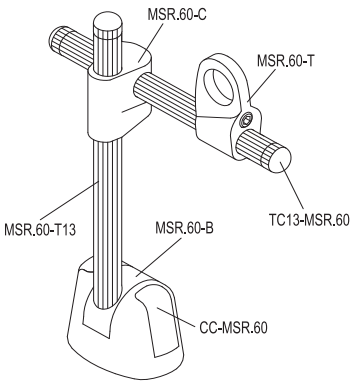


**MSX.**

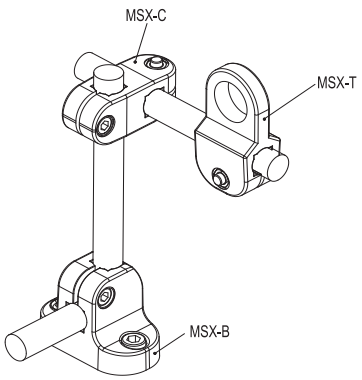





ELESA 和 GANTER 依法保留所有权利。
复制我方图纸时需始终提及来源。

# GN 473

## 底板夹紧安装件

**铝制**

### 规格

铝制

- 亚光，光滑研磨**MT**
- 阳极氧化处理，黑色 **ELS**

DIN 912 槽头带帽螺钉
AISI 304 不锈钢

### 信息

夹紧安装支脚GN　473带有水平和垂直的夹紧孔。垂直夹紧孔还可额外安装方形连接件。
GN 473 底脚型夹紧安装件的孔距m可配合夹紧安装件　GN 477　(参见页 1879) 和法兰螺栓 GN 480　(参见页 1885)以及固定磁体　GN 51.6　(参见页 2032)。
标配紧固螺钉为DIN 912内六角螺钉，可替换为紧固套件 GN 511　(参见页 1893)　(参见规格表)。

### 技术信息

- 不锈钢特性　(参见页　A26)

### 附件

- 紧固套件 GN 511 (参见页 1893)

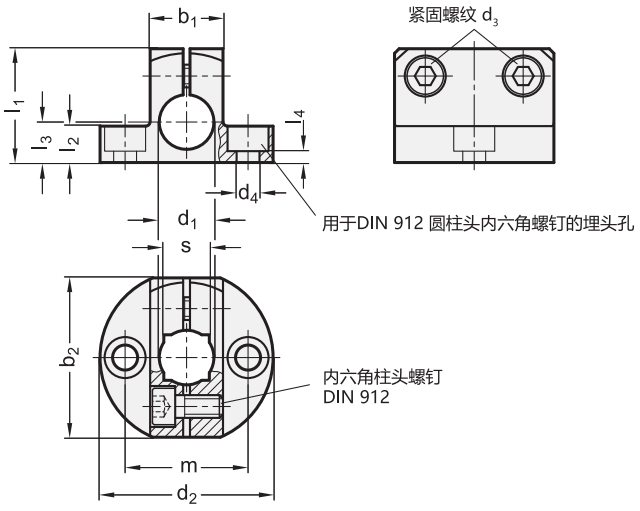

**应用示例**

*增加底板夹紧安装件的表面处理索引(MT 或 ELS)

**MT**
亚光，光滑研磨

**ELS**
阳极氧化处理，黑色

**GN 473**

| 说明 | d1 用于主轴 公差 h11 | b1 | b2 | d2 | d3 | d4 | l1 | l2 | l3 | l4 | m | s | 紧固套件用于 d3 | ⚖ |
|---|---|---|---|---|---|---|---|---|---|---|---|---|---|---|
| GN 473-B8-* | B 8 | 14 | 29 | 31.5 | M 4 | M 4 | 20 | 7 | 7 | 3 | 22 | - | GN 511-M4-14 | 23 |
| GN 473-B10-* | B 10 | 16 | 35 | 38 | M 5 | M 5 | 24 | 8 | 8 | 2.5 | 27 | 8 | GN 511-M5-16 | 36 |
| GN 473-B12-* | B 12 | 16 | 35 | 38 | M 5 | M 5 | 25 | 8 | 8 | 2.5 | 27 | 10 | GN 511-M5-16 | 33 |
| GN 473-B15-* | B 15 | 20 | 41 | 45 | M 6 | M 6 | 30 | 10 | 10 | 4 | 32 | 12 | GN 511-M6-20 | 57 |
| GN 473-B16-* | B 16 | 20 | 41 | 45 | M 6 | M 6 | 31 | 10 | 10 | 4 | 32 | - | GN 511-M6-20 | 57 |
| GN 473-B20-* | B 20 | 25 | 44 | 50 | M 6 | M 6 | 35 | 12.5 | 12.5 | 6.5 | 36 | 16 | GN 511-M6-25 | 76 |

ELS型重量






ELESA 和 GANTER 依法保留所有权利。
复制我方图纸时需始终提及来源。

# GN 477

## 夹紧安装件

**铝制**

### 规格

铝制

- 亚光，光滑研磨**MT**
- 阳极氧化处理，黑色 **ELS**

紧固套件 GN 511 (参见页 1893)

压铸锌

嵌件/定距衬套
AISI 303 不锈钢

### 信息

GN 477 夹紧安装件本身不带螺纹。通过侧面附加的螺纹实现固定或夹紧。
夹紧安装件 GN 477 的孔间距 m 可配合底脚型夹紧安装件 GN 473(参见页 1878) 和法兰螺栓 GN 480 (参见页 1885)以及固定磁体 GN 51.6 (参见页 2032)。

### 技术信息

- 不锈钢特性 (参见页 A26)

### 附件

- 紧固套件 GN 511 (参见页 1893)

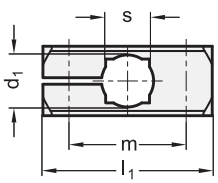


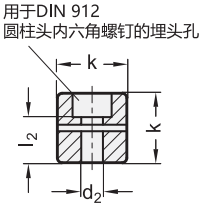

**应用示例**

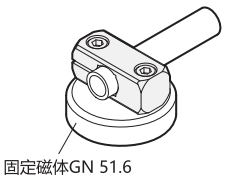


**GN 477**

| 说明 | d1 用于主轴 公差 h11 | k | d2 | l1 | l2 | m | s | 紧固套件用于 d2 | ⚖ |
|---|---|---|---|---|---|---|---|---|---|
| GN 477-B8-ELS | B 8 | 14 | M 4 | 31.5 | 10 | 22 | - | GN 511-M4-20 | 11 |
| GN 477-B8-MT | B 8 | 14 | M 4 | 31.5 | 10 | 22 | - | GN 511-M4-20 | 11 |
| GN 477-B10-ELS | B 10 | 16 | M 5 | 38 | 10.5 | 27 | 8 | GN 511-M5-25 | 18 |
| GN 477-B10-MT | B 10 | 16 | M 5 | 38 | 10.5 | 27 | 8 | GN 511-M5-25 | 17 |
| GN 477-B12-ELS | B 12 | 16 | M 5 | 38 | 10.5 | 27 | 10 | GN 511-M5-25 | 16 |
| GN 477-B12-MT | B 12 | 16 | M 5 | 38 | 10.5 | 27 | 10 | GN 511-M5-25 | 16 |
| GN 477-B15-ELS | B 15 | 20 | M 6 | 45 | 14 | 32 | 12 | GN 511-M6-25 | 31 |
| GN 477-B15-MT | B 15 | 20 | M 6 | 45 | 14 | 32 | 12 | GN 511-M6-25 | 30 |
| GN 477-B16-ELS | B 16 | 20 | M 6 | 45 | 14 | 32 | - | GN 511-M6-25 | 29 |
| GN 477-B16-MT | B 16 | 20 | M 6 | 45 | 14 | 32 | - | GN 511-M6-25 | 29 |
| GN 477-B20-ELS | B 20 | 25 | M 6 | 50 | 19 | 36 | 16 | GN 511-M6-32 | 52 |
| GN 477-B20-MT | B 20 | 25 | M 6 | 50 | 19 | 36 | 16 | GN 511-M6-32 | 52 |




ELESA 和 GANTER 依法保留所有权利。
复制我方图纸时需始终提及来源。

# GN 474

## 双向夹紧安装件

**铝制**

### 规格

铝制

- 亚光，光滑研磨**MT**
- 阳极氧化处理，黑色 **ELS**

DIN 912 槽头带帽螺钉
AISI 304 不锈钢

### 信息

标配紧固螺钉为内六角螺钉DIN912，可替换为可调节紧固套件GN 511 (参见页 1893) (参见规格表)。

### 技术信息

- 不锈钢特性 (参见页 A26)

### 附件

- 紧固套件 GN 511 (参见页 1893)

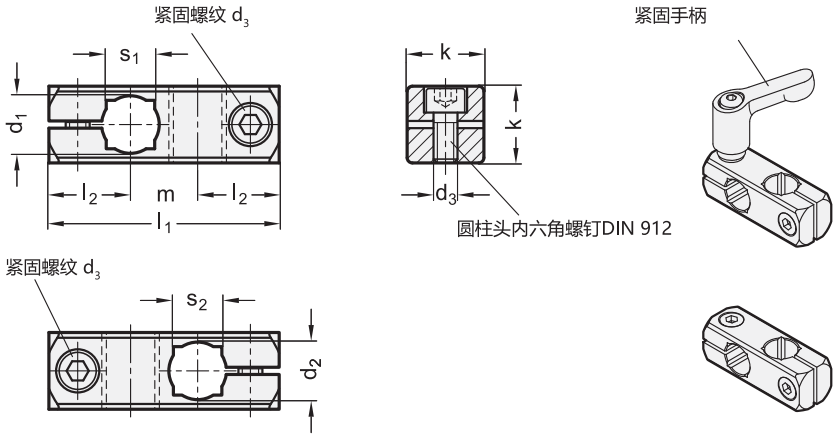


*增加双向夹紧安装件的表面处理索引(MT 或 ELS)

| MT | ELS |
|---|---|
| 亚光，光滑研磨 | 阳极氧化处理，黑色 |

**GN 474**

| 说明 | d1 用于主轴 公差 h11 | d2 用于主轴 公差 h11 | k | d3 | l1 | l2 | m | s1 | s2 | 紧固套件用于 d3 | ⚖ |
|---|---|---|---|---|---|---|---|---|---|---|---|
| GN 474-B8-B8-* | B 8 | B 8 | 14 | M 4 | 37 | 13.5 | 10 | - | - | GN 511-M4-14 | 16 |
| GN 474-B10-B10-* | B 10 | B 10 | 16 | M 5 | 46 | 17 | 12 | 8 | 8 | GN 511-M5-16 | 25 |
| GN 474-B10-B8-* | B 10 | B 8 | 16 | M 5 | 46 | 17 | 12 | 8 | - | GN 511-M5-16 | 27 |
| GN 474-B12-B12-* | B 12 | B 12 | 16 | M 5 | 48 | 17 | 14 | 10 | 10 | GN 511-M5-16 | 25 |
| GN 474-B12-B8-* | B 12 | B 8 | 16 | M 5 | 48 | 17 | 14 | 10 | - | GN 511-M5-16 | 27 |
| GN 474-B15-B10-* | B 15 | B 10 | 20 | M 6 | 58 | 20.5 | 17 | 12 | 8 | GN 511-M6-20 | 51 |
| GN 474-B15-B12-* | B 15 | B 12 | 20 | M 6 | 58 | 20.5 | 17 | 12 | 10 | GN 511-M6-20 | 49 |
| GN 474-B15-B15-* | B 15 | B 15 | 20 | M 6 | 58 | 20.5 | 17 | 12 | 12 | GN 511-M6-20 | 44 |
| GN 474-B16-B12-* | B 16 | B 12 | 20 | M 6 | 59 | 20.5 | 18 | - | 10 | GN 511-M6-20 | 49 |
| GN 474-B16-B16-* | B 16 | B 16 | 20 | M 6 | 59 | 20.5 | 18 | - | - | GN 511-M6-20 | 44 |
| GN 474-B20-B15-* | B 20 | B 15 | 25 | M 6 | 65 | 21.5 | 22 | 16 | 12 | GN 511-M6-25 | 80 |
| GN 474-B20-B16-* | B 20 | B 16 | 25 | M 6 | 65 | 21.5 | 22 | 16 | - | GN 511-M6-25 | 77 |
| GN 474-B20-B20-* | B 20 | B 20 | 25 | M 6 | 65 | 21.5 | 22 | 16 | 16 | GN 511-M6-25 | 67 |

ELS型重量





ELESA 和 GANTER 依法保留所有权利。
复制我方图纸时需始终提及来源。

# GN 474.1

## 双向夹紧安装件

**铝制**

### 规格

铝制

- 亚光滚磨饰面**MT**
- 黑色阳极氧化处理 **ELS**

DIN 912 槽头带帽螺钉
AISI 304 不锈钢

### 信息

标配DIN 912内六角螺钉紧固螺钉，可由紧固套件GN 511 替代 (参见页 1893)。

### 技术信息

- 不锈钢特性 (参见页 A26)

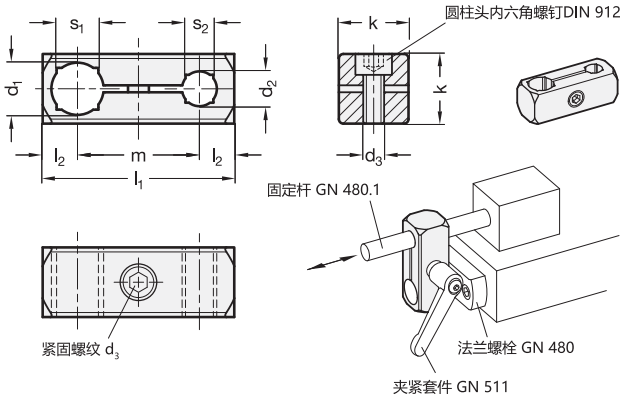


*增加双向夹紧安装件的表面处理索引 (MT 或 ELS)

| MT | ELS |
|---|---|
| 亚光，滚磨处理 | 阳极氧化处理，黑色 |

**GN 474.1**

| 说明 | d1 用于主轴 公差 h11 | d2 用于主轴 公差 h11 | k | d3 | l1 | l2 | m | s1 | s2 | 紧固套件用于 d3 | ⚖ |
|---|---|---|---|---|---|---|---|---|---|---|---|
| GN 474.1-B8-B8-* | B 8 | B 8 | 14 | M 4 | 38 | 7 | 24 | - | - | GN 511-M4-14 | 16 |
| GN 474.1-B10-B8-* | B 10 | B 10 | 16 | M 5 | 44 | 8 | 28 | 8 | - | GN 511-M5-16 | 24 |
| GN 474.1-B10-B10-* | B 10 | B 10 | 16 | M 5 | 44 | 8 | 28 | 8 | 8 | GN 511-M5-16 | 23 |
| GN 474.1-B12-B8-* | B 12 | B 8 | 16 | M 5 | 45 | 8 | 29 | 10 | - | GN 511-M5-16 | 23 |
| GN 474.1-B12-B10-* | B 12 | B 10 | 16 | M 5 | 45 | 8 | 29 | 10 | 8 | GN 511-M5-16 | 21 |
| GN 474.1-B12-B12-* | B 12 | B 12 | 16 | M 5 | 45 | 8 | 29 | 10 | 10 | GN 511-M5-16 | 21 |
| GN 474.1-B15-B10-* | B 15 | B 10 | 20 | M 6 | 55 | 10 | 35 | 12 | 8 | GN 511-M6-20 | 45 |
| GN 474.1-B15-B12-* | B 15 | B 12 | 20 | M 6 | 55 | 10 | 35 | 12 | 10 | GN 511-M6-20 | 43 |
| GN 474.1-B15-B15-* | B 15 | B 15 | 20 | M 6 | 55 | 10 | 35 | 12 | 12 | GN 511-M6-20 | 40 |
| GN 474.1-B16-B10-* | B 16 | B 10 | 20 | M 6 | 55 | 10 | 35 | - | 8 | GN 511-M6-20 | 42 |
| GN 474.1-B16-B12-* | B 16 | B 12 | 20 | M 6 | 55 | 10 | 35 | - | 10 | GN 511-M6-20 | 42 |
| GN 474.1-B16-B15-* | B 16 | B 15 | 20 | M 6 | 55 | 10 | 35 | - | 12 | GN 511-M6-20 | 38 |
| GN 474.1-B16-B16-* | B 16 | B 16 | 20 | M 6 | 55 | 10 | 35 | - | - | GN 511-M6-20 | 38 |
| GN 474.1-B20-B12-* | B 20 | B 12 | 25 | M 6 | 66 | 12.5 | 41 | 16 | 10 | GN 511-M6-25 | 75 |
| GN 474.1-B20-B15-* | B 20 | B 15 | 25 | M 6 | 66 | 12.5 | 41 | 16 | 12 | GN 511-M6-25 | 75 |
| GN 474.1-B20-B16-* | B 20 | B 16 | 25 | M 6 | 66 | 12.5 | 41 | 16 | - | GN 511-M6-25 | 74 |
| GN 474.1-B20-B20-* | B 20 | B 20 | 25 | M 6 | 66 | 12.5 | 41 | 16 | 16 | GN 511-M6-25 | 66 |

ELS型重量



ELESA 和 GANTER 依法保留所有权利。
复制我方图纸时需始终提及来源。

# GN 475

## 可扭转双向夹紧安装件

**铝制**

### 规格

铝制

- 亚光，光滑研磨**MT**
- 阳极氧化处理，黑色 **ELS**

DIN 912 槽头带帽螺钉
AISI 304 不锈钢

DIN 915 (A型)平头螺钉
AISI 304 不锈钢

紧固套件 GN 511 (参见页 1893)

### 信息

可扭转双向夹紧安装件GN 475可在夹紧安装系统中，对所夹持的连接杆和连接管进行任意角度的调节。角度调节后，夹紧片保持在调节后的位置并夹紧。
标配紧固螺钉为带$d_3$和$d_4$紧固螺纹的DIN 912 内六角螺钉，可替换为紧固套件 GN 511 (参见页 1893)。

### 技术信息

- 不锈钢特性 (参见页 A26)

### 附件

- 紧固套件 GN 511 (参见页 1893)

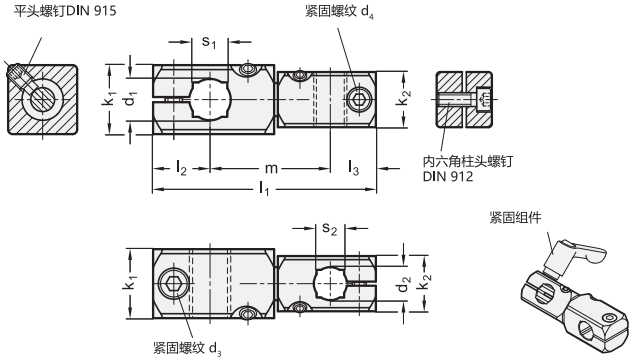


*增加可扭转双向夹紧安装件的表面处理(MT 或 ELS)

| MT | ELS |
|---|---|
| 亚光，光滑研磨 | 阳极氧化处理，黑色 |

### GN 475

| 说明 | d1 用于主轴 公差 h11 | d2 用于主轴 公差 h11 | k1 | k2 | d3 | d4 | l1 | l2 | l3 | m | s1 | s2 | 紧固套件用于 d3 | 紧固套件用于 d4 | ⚖ |
|---|---|---|---|---|---|---|---|---|---|---|---|---|---|---|---|
| GN 475-B8-B8-* | B 8 | B 8 | 16 | 16 | M 4 | M 4 | 52.5 | 13 | 13 | 26.5 | - | - | GN 511-M4-16 | GN 511-M4-16 | 34 |
| GN 475-B10-B8-* | B 10 | B 8 | 20 | 16 | M 5 | M 4 | 58 | 15.5 | 13 | 29.5 | 8 | - | GN 511-M5-20 | GN 511-M4-16 | 50 |
| GN 475-B10-B10-* | B 10 | B 10 | 20 | 20 | M 5 | M 5 | 63.5 | 15.5 | 15.5 | 32.5 | 8 | 8 | GN 511-M5-20 | GN 511-M5-20 | 65 |
| GN 475-B12-B8-* | B 12 | B 8 | 20 | 16 | M 5 | M 4 | 62 | 16.5 | 13 | 32.5 | 10 | - | GN 511-M5-20 | GN 511-M4-16 | 54 |
| GN 475-B12-B12-* | B 12 | B 12 | 20 | 20 | M 5 | M 5 | 71.5 | 16.5 | 16.5 | 38.5 | 10 | 10 | GN 511-M5-20 | GN 511-M5-20 | 73 |
| GN 475-B15-B10-* | B 15 | B 10 | 25 | 20 | M 6 | M 5 | 75.5 | 20 | 15.5 | 40 | 12 | 8 | GN 511-M6-25 | GN 511-M5-20 | 105 |
| GN 475-B15-B12-* | B 15 | B 12 | 25 | 20 | M 6 | M 5 | 79.5 | 20 | 16.5 | 43 | 12 | 10 | GN 511-M6-25 | GN 511-M5-20 | 108 |
| GN 475-B15-B15-* | B 15 | B 15 | 25 | 25 | M 6 | M 6 | 87.5 | 20 | 20 | 47.5 | 12 | 12 | GN 511-M6-25 | GN 511-M6-25 | 143 |
| GN 475-B16-B12-* | B 16 | B 12 | 25 | 20 | M 6 | M 5 | 81 | 20 | 16.5 | 44.5 | - | 10 | GN 511-M6-25 | GN 511-M5-20 | 112 |
| GN 475-B16-B16-* | B 16 | B 16 | 25 | 25 | M 6 | M 6 | 90.5 | 20 | 20 | 50.5 | - | - | GN 511-M6-25 | GN 511-M6-25 | 139 |
| GN 475-B20-B15-* | B 20 | B 15 | 30 | 25 | M 6 | M 6 | 95 | 22 | 20 | 53 | 16 | 12 | GN 511-M6-30 | GN 511-M6-25 | 193 |
| GN 475-B20-B16-* | B 20 | B 16 | 30 | 25 | M 6 | M 6 | 96.5 | 22 | 20 | 54.5 | 16 | - | GN 511-M6-30 | GN 511-M6-25 | 196 |
| GN 475-B20-B20-* | B 20 | B 20 | 30 | 30 | M 6 | M 6 | 102.5 | 22 | 22 | 58.5 | 16 | 16 | GN 511-M6-30 | GN 511-M6-30 | 242 |

ELS型重量





ELESA 和 GANTER 依法保留所有权利。
复制我方图纸时需始终提及来源。

# GN 476

## T型夹紧安装件

**铝制**

### 规格

**类型**

- **A**型: 带孔
- **W**型:带螺栓

铝制

- 亚光, 光滑研磨**MT**
- 阳极氧化处理, 黑色 **ELS**

螺栓 (W型)
AISI 303 不锈钢

DIN 912 槽头螺钉
AISI 304 不锈钢

DIN 913 (A型)平头螺钉
AISI 304 不锈钢

DIN 915 (A型)平头螺钉
AISI 304 不锈钢

紧固套件 GN 511 (参见页 1893)

### 信息

GN 476 T形夹紧安装件(W型) 可替代 可扭转双向夹紧安装件。
GN 475 (参见页 1882) 在需要高转距的场合。
标配紧固螺钉为带$d_4$紧固螺纹的DIN 912 内六角螺钉, 可替换为紧固套件 GN 511 (参见页 1893) (参见规格表描述)。

### 技术信息

- 不锈钢特性 (参见页 A26)

### 附件

- 紧固套件 GN 511 (参见页 1893)

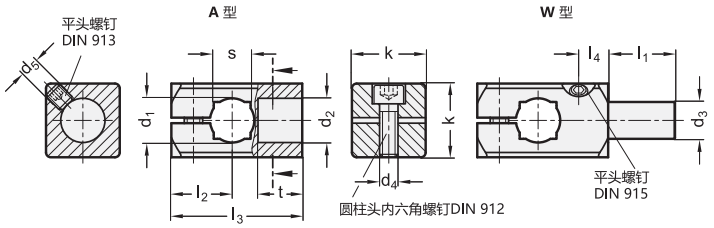


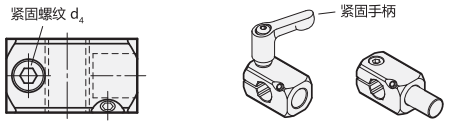


*增加T型夹紧安装件的表面处理索引 (MT 或 ELS)

| MT | ELS |
|---|---|
| 亚光, 光滑研磨 | 阳极氧化处理, 黑色 |

### GN 476

| 说明 | d1 用于主轴 公差 h11 | d2 | d3 | k | d4 | d5 | l1 | l2 | l3 | l4 | t | s | 紧固套件用于 d4 | ⚖ |
|---|---|---|---|---|---|---|---|---|---|---|---|---|---|---|
| GN 476-B8-B8-A-* | B 8 | B 8 | - | 16 | M 4 | M 4 | 16 | 13 | 26 | 5.5 | 8 | - | GN 511-M4-16 | 20 |
| GN 476-B10-B10-A-* | B 10 | B 10 | - | 20 | M 5 | M 5 | 17 | 15.5 | 31.5 | 7 | 10 | 8 | GN 511-M5-20 | 28 |
| GN 476-B12-B12-A-* | B 12 | B 12 | - | 20 | M 5 | M 5 | 19 | 16.5 | 35.5 | 8 | 12 | 10 | GN 511-M5-20 | 28 |
| GN 476-B15-B15-A-* | B 15 | B 15 | - | 25 | M 6 | M 6 | 21 | 20 | 43.5 | 10 | 15 | 12 | GN 511-M6-25 | 54 |
| GN 476-B16-B16-A-* | B 16 | B 16 | - | 25 | M 6 | M 6 | 24 | 20 | 45 | 11 | 16 | - | GN 511-M6-25 | 54 |
| GN 476-B20-B20-A-* | B 20 | B 20 | - | 30 | M 6 | M 6 | 26 | 22 | 51 | 12 | 18 | 16 | GN 511-M6-30 | 80 |
| GN 476-B8-8-W-* | B 8 | - | 8 | 16 | M 4 | M 4 | 16 | 13 | 26 | 5.5 | 8 | - | GN 511-M4-16 | 25 |
| GN 476-B10-10-W-* | B 10 | - | 10 | 20 | M 5 | M 5 | 17 | 15.5 | 31.5 | 7 | 10 | 8 | GN 511-M5-20 | 45 |
| GN 476-B12-12-W-* | B 12 | - | 12 | 20 | M 5 | M 5 | 19 | 16.5 | 35.5 | 8 | 12 | 10 | GN 511-M5-20 | 57 |
| GN 476-B15-15-W-* | B 15 | - | 15 | 25 | M 6 | M 6 | 21 | 20 | 43.5 | 10 | 15 | 12 | GN 511-M6-25 | 103 |
| GN 476-B16-16-W-* | B 16 | - | 16 | 25 | M 6 | M 6 | 24 | 20 | 45 | 11 | 16 | - | GN 511-M6-25 | 120 |
| GN 476-B20-20-W-* | B 20 | - | 20 | 30 | M 6 | M 6 | 26 | 22 | 51 | 12 | 18 | 16 | GN 511-M6-30 | 191 |

ELS型重量



ELESA 和 GANTER 依法保留所有权利。
复制我方图纸时需始终提及来源。

# GN 478

## 夹紧安装件

**铝制**

### 规格

铝制

- 亚光，光滑研磨**MT**
- 阳极氧化处理，黑色 **ELS**

DIN 912 槽头螺钉
AISI 304 不锈钢

紧固套件 GN 511 (参见页 1893)

- 压铸锌
- 嵌件/定距衬套，AISI 303 不锈钢

### 信息

GN 478 夹紧安装件主要设计用于GN 479 (参见页 1895)传感器支架和GN 479.1 (参见页 1896)固定片。主要通过中心螺纹或对于$d_1$ = B15或以上的孔，通过附加的 4 x M4 钻孔安装板装配。
标配紧固件为DIN 912 圆柱头内六角螺钉，可替换为紧固套件 GN 511 (参见页 1893) (参见规格表)。

### 技术信息

- 不锈钢特性 (参见页 A26)

### 附件

- 紧固套件 GN 511 (参见页 1893)

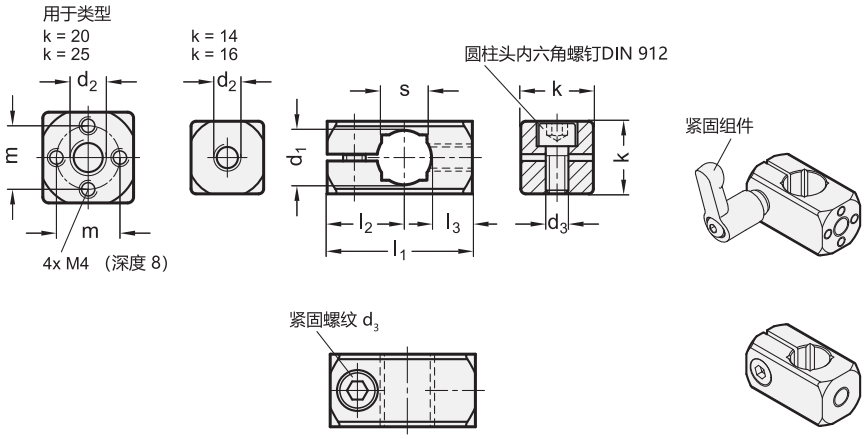


*增加夹紧安装件的表面处理索引(MT 或 ELS)

| MT | ELS |
|---|---|
| 亚光，光滑研磨 | 阳极氧化处理，黑色 |

**GN 478**

| 说明 | d1 用于主轴\|P\|公差 h11 | d2 | d3 | k | m | l1 | l2 | l3 | s | 紧固套件用于 d3 | ⚖ |
|---|---|---|---|---|---|---|---|---|---|---|---|
| GN 478-B8-M5-* | B 8 | M 5 | M 4 | 14 | - | 25 | 13.5 | 7.5 | - | GN 511-M4-14 | 11 |
| GN 478-B10-M5-* | B 10 | M 5 | M 5 | 16 | - | 30 | 17 | 8 | 8 | GN 511-M5-16 | 16 |
| GN 478-B10-M6-* | B 10 | M 6 | M 5 | 16 | - | 30 | 17 | 8 | 8 | GN 511-M5-16 | 16 |
| GN 478-B10-M8-* | B 10 | M 8 | M 5 | 16 | - | 30 | 17 | 8 | 8 | GN 511-M5-16 | 16 |
| GN 478-B12-M5-* | B 12 | M 5 | M 5 | 16 | - | 32 | 17 | 9 | 10 | GN 511-M5-16 | 16 |
| GN 478-B12-M6-* | B 12 | M 6 | M 5 | 16 | - | 32 | 17 | 9 | 10 | GN 511-M5-16 | 17 |
| GN 478-B12-M8-* | B 12 | M 8 | M 5 | 16 | - | 32 | 17 | 9 | 10 | GN 511-M5-16 | 17 |
| GN 478-B15-M6-* | B 15 | M 6 | M 6 | 20 | 14 | 40 | 20.5 | 12 | 12 | GN 511-M6-20 | 32 |
| GN 478-B15-M8-* | B 15 | M 8 | M 6 | 20 | 14 | 40 | 20.5 | 12 | 12 | GN 511-M6-20 | 31 |
| GN 478-B16-M6-* | B 16 | M 6 | M 6 | 20 | 14 | 40 | 20.5 | 11.5 | - | GN 511-M6-20 | 31 |
| GN 478-B16-M8-* | B 16 | M 8 | M 6 | 20 | 14 | 40 | 20.5 | 11.5 | - | GN 511-M6-20 | 30 |
| GN 478-B20-M8-* | B 20 | M 8 | M 6 | 25 | 17 | 45 | 21.5 | 12 | 16 | GN 511-M6-25 | 51 |
| GN 478-B20-M10-* | B 20 | M 10 | M 6 | 25 | 17 | 45 | 21.5 | 12 | 16 | GN 511-M6-25 | 50 |

ELS型重量





ELESA 和 GANTER 依法保留所有权利。
复制我方图纸时需始终提及来源。

# GN 480

## 法兰螺栓

**用于夹紧安装件**

### 规格

镀锌钢，蓝钝处理

### 信息

GN 480 法兰螺栓用于连接夹紧安装件，用作支脚或连接元件，如：调节宽度或高度。
凭借低法兰高度，提供了替代底板型夹紧安装件GN473的选项 (参见页 1878) 可应用于需要在夹紧面上方低高度夹紧的场合。
夹紧安装件GN 480的孔间距m与夹紧安装件 GN 473(参见页 1878)和 GN 477 (参见页 1879) 以及固定磁铁匹配GN 51.6 (参见页 2032)。

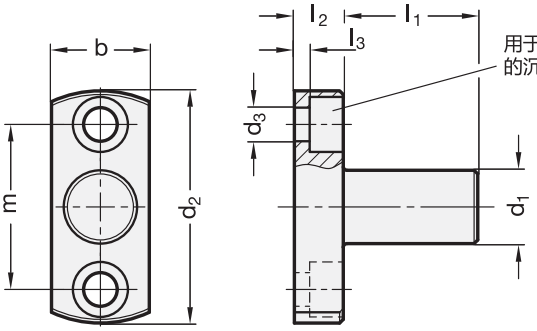


**应用示例**

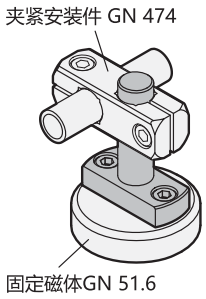


**GN 480**

| 说明 | d1 h9 | l1 | b | d2 | d3 | l2 | l3 | m | ⚖ |
|---|---|---|---|---|---|---|---|---|---|
| GN 480-8-18 | 8 | 18 | 14 | 31.5 | M 4 | 6 | 2 | 22 | 23 |
| GN 480-8-32 | 8 | 32 | 14 | 31.5 | M 4 | 6 | 2 | 22 | 40 |
| GN 480-10-21 | 10 | 21 | 16 | 38 | M 5 | 8 | 2.5 | 27 | 43 |
| GN 480-10-37 | 10 | 37 | 16 | 38 | M 5 | 8 | 2.5 | 27 | 52 |
| GN 480-12-22 | 12 | 22 | 16 | 38 | M 5 | 8 | 2.5 | 27 | 49 |
| GN 480-12-39 | 12 | 39 | 16 | 38 | M 5 | 8 | 2.5 | 27 | 64 |
| GN 480-15-27,5 | 15 | 27.5 | 20 | 45 | M 6 | 10 | 4 | 32 | 94 |
| GN 480-15-47,5 | 15 | 47.5 | 20 | 45 | M 6 | 10 | 4 | 32 | 122 |
| GN 480-16-28 | 16 | 28 | 20 | 45 | M 6 | 10 | 4 | 32 | 100 |
| GN 480-16-49 | 16 | 49 | 20 | 45 | M 6 | 10 | 4 | 32 | 133 |
| GN 480-20-35 | 20 | 35 | 25 | 50 | M 6 | 10 | 4 | 36 | 166 |
| GN 480-20-60 | 20 | 60 | 25 | 50 | M 6 | 10 | 4 | 36 | 240 |




ELESA 和 GANTER 依法保留所有权利。
复制我方图纸时需始终提及来源。

# GN 490

## 可扭转双向夹紧安装件

**铝制**

### 规格

**类型**

- **A**型: 带 DIN 912 柱头螺钉
- **B**型: 带可调节手柄 GN 300.1 (参见页 324)

铝制

本色, 表面亚光滚磨处理**MT**
喷塑涂层

黑色, RAL 9005, 纹理饰面 **SW**

DIN 912 槽头带帽螺钉
AISI 304 不锈钢

DIN 985 六角螺母
AISI 304 不锈钢

可调节手柄 GN 300.1 (参见页 324)

压铸锌
喷塑涂层
银色, RAL 9006, 纹理饰面

嵌件/定距衬套
AISI 303 不锈钢

### 信息

GN 490 可扭转双向夹紧安装件, 通过一个棱柱体夹紧支撑杆或支撑管, 架设时容许较大的直径Ø公差。压力弹簧使得夹紧与释放更为便捷。

### 技术信息

- 不锈钢特性 (参见页 A26)

**应用示例**

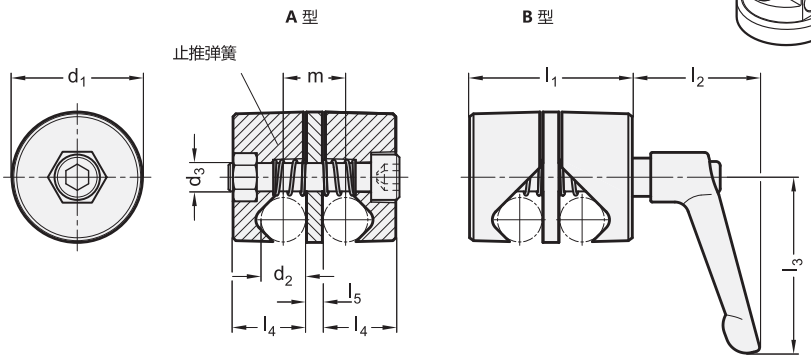


**GN 490**

| 说明 | d1 | d2 | d3 | l1 | l2 | l3 | l4 | l5 | m | ⚖ |
|---|---|---|---|---|---|---|---|---|---|---|
| GN 490-28-8-A-MT | 28 | 8 | M 6 | 33 | - | - | 14 | 5 | 13 | 52 |
| GN 490-28-8-A-SW | 28 | 8 | M 6 | 33 | - | - | 14 | 5 | 13 | 52 |
| GN 490-32-10-A-MT | 32 | 10 | M 8 | 45 | - | - | 20 | 5 | 15 | 95 |
| GN 490-32-10-A-SW | 32 | 10 | M 8 | 45 | - | - | 20 | 5 | 15 | 96 |
| GN 490-36-12-A-MT | 36 | 12 | M 8 | 47 | - | - | 21 | 5 | 17 | 118 |
| GN 490-36-12-A-SW | 36 | 12 | M 8 | 47 | - | - | 21 | 5 | 17 | 118 |
| GN 490-46-16-A-MT | 46 | 16 | M 10 | 57 | - | - | 25.5 | 6 | 22 | 221 |
| GN 490-46-16-A-SW | 46 | 16 | M 10 | 57 | - | - | 25.5 | 6 | 22 | 225 |
| GN 490-28-8-B-MT | 28 | 8 | M 6 | 33 | 35 | 45 | 14 | 5 | 13 | 89 |
| GN 490-28-8-B-SW | 28 | 8 | M 6 | 33 | 35 | 45 | 14 | 5 | 13 | 85 |
| GN 490-32-10-B-MT | 32 | 10 | M 8 | 45 | 45 | 63 | 20 | 5 | 15 | 172 |
| GN 490-32-10-B-SW | 32 | 10 | M 8 | 45 | 45 | 63 | 20 | 5 | 15 | 173 |
| GN 490-36-12-B-MT | 36 | 12 | M 8 | 47 | 45 | 63 | 21 | 5 | 17 | 193 |
| GN 490-36-12-B-SW | 36 | 12 | M 8 | 47 | 45 | 63 | 21 | 5 | 17 | 195 |
| GN 490-46-16-B-MT | 46 | 16 | M 10 | 57 | 55 | 78 | 25.5 | 6 | 22 | 354 |
| GN 490-46-16-B-SW | 46 | 16 | M 10 | 57 | 55 | 78 | 25.5 | 6 | 22 | 354 |





ELESA 和 GANTER 依法保留所有权利。
复制我方图纸时需始终提及来源。

# GN 485

## 旋转管夹基座

**铝制**

### 规格

铝制

- 亚光滚磨饰面**MT**
- 阳极氧化处理，黑色 **ELS**

### 信息

GN 485底板旋转夹紧安装件可与相同规格为k的GN 482 (参见页 1890)旋转管夹安装件、GN 483(参见页 1891)T形旋转夹紧安装件以及GN 484 (参见页 1892)夹紧安装附件，组成旋转夹紧安装接头。带螺钉(S型)和可调节手柄(K型)的GN 511.1(参见页 1893)紧固套件，可用于这种组合(订购代码请见规格表)。
GN 485夹紧安装件的孔间距m与夹紧安装件GN 477、法兰螺栓GN 480和固定磁体GN 51.6匹配。

### 技术信息

- 不锈钢特性 (参见页 A26)

### 附件

- 紧固套件 GN 511.1 (参见页 1894)

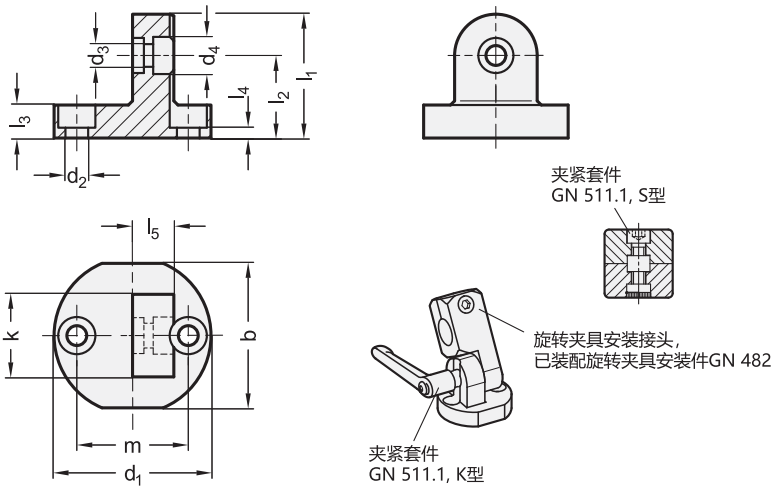


**GN 485**

| 说明 | k | b | d1 | d2 | d3 | d4 | l1 | l2 | l3 | l4 | l5 | m | 紧固套件用于 d3 K型 | 紧固套件用于 d3 S 型 | ⚖ |
|---|---|---|---|---|---|---|---|---|---|---|---|---|---|---|---|
| GN 485-16-MT | 16 | 29 | 31.5 | M 4 | 4.5 | 7.5 | 25 | 17 | 7 | 3 | 8 | 22 | GN 511.1-M4-16-K | GN 511.1-M4-16-S | 18 |
| GN 485-20-MT | 20 | 35 | 38 | M 5 | 5.5 | 9 | 30 | 20 | 8 | 2.5 | 10 | 27 | GN 511.1-M5-20-K | GN 511.1-M5-20-S | 31 |
| GN 485-25-MT | 25 | 41 | 45 | M 6 | 6.5 | 10.5 | 37 | 24.5 | 10 | 4 | 12.5 | 32 | GN 511.1-M6-25-K | GN 511.1-M6-25-S | 55 |
| GN 485-30-MT | 30 | 44 | 50 | M 6 | 6.5 | 10.5 | 44.5 | 29.5 | 12.5 | 6.5 | 15 | 36 | GN 511.1-M6-30-K | GN 511.1-M6-30-S | 90 |
| GN 485-16-ELS | 16 | 29 | 31.5 | M 4 | 4.5 | 7.5 | 25 | 17 | 7 | 3 | 8 | 22 | GN 511.1-M4-16-K | GN 511.1-M4-16-S | 20 |
| GN 485-20-ELS | 20 | 35 | 38 | M 5 | 5.5 | 9 | 30 | 20 | 8 | 2.5 | 10 | 27 | GN 511.1-M5-20-K | GN 511.1-M5-20-S | 33 |
| GN 485-25-ELS | 25 | 41 | 45 | M 6 | 6.5 | 10.5 | 37 | 24.5 | 10 | 4 | 12.5 | 32 | GN 511.1-M6-25-K | GN 511.1-M6-25-S | 57 |
| GN 485-30-ELS | 30 | 44 | 50 | M 6 | 6.5 | 10.5 | 44.5 | 29.5 | 12.5 | 6.5 | 15 | 36 | GN 511.1-M6-30-K | GN 511.1-M6-30-S | 92 |




ELESA 和 GANTER 依法保留所有权利。
复制我方图纸时需始终提及来源。

# GN 480.7

## 不锈钢-软管转接器

**卡口安装 / 螺纹**

### 规格

不锈钢

- AISI 304
- 本色，表面未加工

### 信息

GN 480.7 软管接头可附着在如，空气喷嘴或冷却喷嘴，以及带夹紧安装件的进料管使其固定到位。
$d_2$ / $d_3$ 螺纹和倒刺安装直径可兼容多数常见螺栓和内软管直径。软管通过合适的软管夹固定在带卡口的接头上，以防止它们脱落。

### 技术信息

- 不锈钢特性 （参见页 A26）

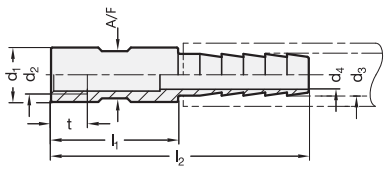


应用示例

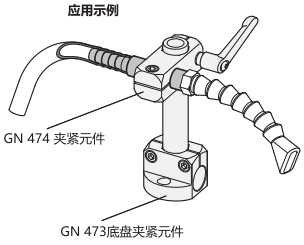


**GN 480.7** 不锈钢

| 说明 | d1 h9 | d2 - t | d3 | d4 | l1 | l2 | A/F | ⚖ |
|---|---|---|---|---|---|---|---|---|
| GN 480.7-D10-M5-4 | D 10 | M 5 - 8.5 | 4 | 2.5 | 30 | 48 | 8 | 16 |
| GN 480.7-D10-M6-4 | D 10 | M 6 - 10.5 | 4 | 2.5 | 30 | 48 | 8 | 15 |
| GN 480.7-D10-M5-6 | D 10 | M 5 - 8.5 | 6 | 4.5 | 30 | 57 | 8 | 19 |
| GN 480.7-D10-M6-6 | D 10 | M 6 - 10.5 | 6 | 4.5 | 30 | 57 | 8 | 17 |
| GN 480.7-D12-M7-6 | D 12 | M 7 - 11.5 | 6 | 4.5 | 30 | 57 | 10 | 23 |
| GN 480.7-D12-M8x1-6 | D 12 | M 8x1 - 10 | 6 | 4.5 | 30 | 57 | 10 | 21 |
| GN 480.7-D12-M7-9 | D 12 | M 7 - 11.5 | 9 | 7 | 30 | 63 | 10 | 28 |
| GN 480.7-D12-M8x1-9 | D 12 | M 8x1 - 10 | 9 | 7 | 30 | 63 | 10 | 25 |
| GN 480.7-D15-M10x1-9 | D 15 | M 10x1 - 10 | 9 | 7 | 35 | 68 | 13 | 40 |
| GN 480.7-D15-G1/8-9 | D 15 | G 1/8 - 8 | 9 | 7 | 35 | 68 | 13 | 41 |
| GN 480.7-D15-M10x1-10 | D 15 | M 10x1 - 10 | 10 | 8 | 35 | 71 | 13 | 41 |
| GN 480.7-D15-G1/8-10 | D 15 | G 1/8 - 8 | 10 | 8 | 35 | 71 | 13 | 42 |
| GN 480.7-D16-M12x1,5-10 | D 16 | M 12x1.5 - 14 | 10 | 8 | 35 | 71 | 14 | 42 |
| GN 480.7-D16-G1/8-10 | D 16 | G 1/8 - 8 | 10 | 8 | 35 | 71 | 14 | 49 |
| GN 480.7-D16-M12x1,5-12 | D 16 | M 12x1.5 - 14 | 12 | 9 | 35 | 71 | 14 | 47 |
| GN 480.7-D16-G1/8-12 | D 16 | G 1/8 - 8 | 12 | 8 | 35 | 71 | 14 | 59 |
| GN 480.7-D20-M16x1,5-12 | D 20 | M 16x1.5 - 15 | 12 | 9 | 40 | 76 | 18 | 64 |
| GN 480.7-D20-G3/8-12 | D 20 | G 3/8 - 12 | 12 | 9 | 40 | 76 | 18 | 60 |
| GN 480.7-D20-G1/4-12 | D 20 | G 1/4 - 12 | 12 | 9 | 40 | 76 | 18 | 83 |
| GN 480.7-D20-M16x1,5-16 | D 20 | M 16x1.5 - 15 | 16 | 12 | 40 | 76 | 18 | 68 |
| GN 480.7-D20-G3/8-16 | D 20 | G 3/8 -12 | 16 | 12 | 40 | 76 | 18 | 69 |
| GN 480.7-D20-G1/4-16 | D 20 | G 1/4 - 12 | 16 | 12 | 40 | 76 | 18 | 69 |





ELESA 和 GANTER 依法保留所有权利。
复制我方图纸时需始终提及来源。

# GN 480.8

## 不锈钢-螺纹转接头

**螺纹/螺纹**

### 规格

不锈钢

- AISI 304
- 本色，表面未加工

### 信息

GN 480.8 螺纹转接器可附着在如，空气喷嘴或冷却喷嘴，以及带夹紧安装件的进料管使其固定到位。
$d_2$ / $d_3$ 螺纹直径可兼容多数常见螺栓直径。

### 技术信息

- 不锈钢特性 （参见页 A26）

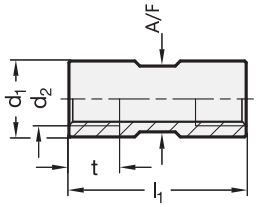


**应用示例**

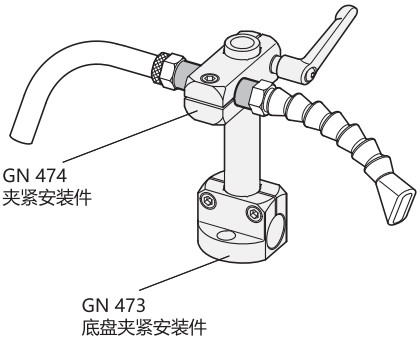


**GN 480.8** 不锈钢

| 说明 | d1 h9 | d2 - t | l1 | A/F | ⚖ |
|---|---|---|---|---|---|
| GN 480.8-D10-M5 | D 10 | M 5 - 8.5 | 30 | 8 | 14 |
| GN 480.8-D10-M6 | D 10 | M 6 - 10.5 | 30 | 8 | 13 |
| GN 480.8-D12-M7 | D 12 | M 7 - 11.5 | 30 | 10 | 18 |
| GN 480.8-D12-M8x1 | D 12 | M 8x1 - 10 | 30 | 10 | 16 |
| GN 480.8-D15-M10x1 | D 15 | M 10x1 - 10 | 35 | 13 | 29 |
| GN 480.8-D15-G1/8 | D 15 | G 1/8 - 8 | 35 | 13 | 30 |
| GN 480.8-D16-M12x1,5 | D 16 | M 12x1.5 - 14 | 35 | 14 | 37 |
| GN 480.8-D16-G1/8 | D 16 | G 1/8 - 8 | 35 | 14 | 37 |
| GN 480.8-D20-M16x1,5 | D 20 | M 16x1.5 - 15 | 40 | 18 | 40 |
| GN 480.8-D20-G3/8 | D 20 | G 3/8 - 12 | 40 | 18 | 36 |
| GN 480.8-D20-G1/4 | D 20 | G 1/4 - 12 | 40 | 18 | 40 |



ELESA 和 GANTER 依法保留所有权利。
复制我方图纸时需始终提及来源。

# GN 482

## 旋转夹紧安装件

**铝制**

### 规格

**类型**

- **Q**型:夹紧孔与旋转轴横向交叉
- **P**型: 夹紧孔平行于旋转轴。

铝制

- 亚光，光滑研磨**MT**
- 黑色阳极氧化处理 **ELS**

DIN 912 柱头螺钉
AISI 304 不锈钢

### 信息

GN 482 旋转夹紧安装件可与 T形旋转夹紧安装件组合GN 483 (参见页 1891) 与夹紧安装附件 GN 484 (参见页 1892)在旋转夹紧安装接头之内具有相同规格k。紧固套件 GN 511.1 (参见页 1894) 带螺钉的(S型)和可调节手柄的(K型)，可用于这种组合。
此外，$d_4$紧固螺钉-标配为六角凹槽的柱头螺钉DIN912-可替换为紧固组件 GN 511 (参见页 1893)。
订购详情请见尺寸列表。

### 技术信息

- 不锈钢特性 (参见页 A26)

### 附件

- 紧固套件 GN 511 (参见页 1893)
- 紧固套件 GN 511.1 (参见页 1894 )

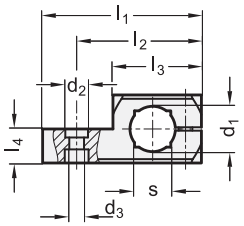


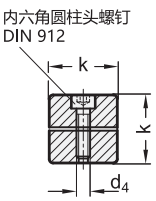

旋转夹紧安装件
已安装配套夹紧套件GN 511.1，K型

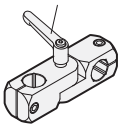

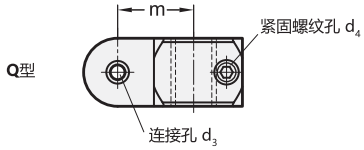


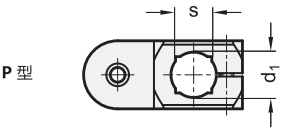


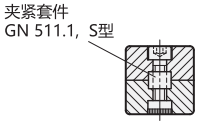


*增加旋转夹紧安装件的表面处理索引 (MT 或 ELS)

**MT**
亚光，光滑研磨

**ELS**
阳极氧化处理，黑色

**GN 482**

| 说明 | d1 用于主轴 公差 h11 | k | d2 | d3 | d4 | l1 | l2 | l3 | m | l4 | s | 紧固套件用于 d3 Type S/K | 紧固套件用于 d4 | ⚖ |
|---|---|---|---|---|---|---|---|---|---|---|---|---|---|---|
| GN 482-B8-16-P-* | B 8 | 16 | 7 | 4.5 | M 4 | 40 | 32 | 23 | 18.5 | 8 | - | GN 511.1-M4-16-S/K | GN 511-M4-16 | 19 |
| GN 482-B10-20-P-* | B 10 | 20 | 8.5 | 5.5 | M 5 | 50 | 40 | 29 | 23 | 10 | 8 | GN 511.1-M5-20-S/K | GN 511-M5-20 | 36 |
| GN 482-B12-20-P-* | B 12 | 20 | 8.5 | 5.5 | M 5 | 50 | 40 | 29 | 23 | 10 | 10 | GN 511.1-M5-20-S/K | GN 511-M5-20 | 34 |
| GN 482-B15-25-P-* | B 15 | 25 | 10 | 6.5 | M 6 | 62 | 49.5 | 36 | 29 | 12.5 | 12 | GN 511.1-M6-25-S/K | GN 511-M6-25 | 67 |
| GN 482-B16-25-P-* | B 16 | 25 | 10 | 6.5 | M 6 | 62 | 49.5 | 36 | 29 | 12.5 | - | GN 511.1-M6-25-S/K | GN 511-M5-25 | 66 |
| GN 482-B20-30-P-* | B 20 | 30 | 10 | 6.5 | M 6 | 70 | 55 | 39 | 33.5 | 15 | 16 | GN 511.1-M6-30-S/K | GN 511-M6-32 | 99 |
| GN 482-B8-16-Q-* | B 8 | 16 | 7 | 4.5 | M 4 | 40 | 32 | 23 | 18.5 | 8 | - | GN 511.1-M4-16-S/K | GN 511-M4-16 | 19 |
| GN 482-B10-20-Q-* | B 10 | 20 | 8.5 | 5.5 | M 5 | 50 | 40 | 29 | 23 | 10 | 8 | GN 511.1-M5-20-S/K | GN 511-M5-20 | 36 |
| GN 482-B12-20-Q-* | B 12 | 20 | 8.5 | 5.5 | M 5 | 50 | 40 | 29 | 23 | 10 | 10 | GN 511.1-M5-20-S/K | GN 511-M5-20 | 35 |
| GN 482-B15-25-Q-* | B 15 | 25 | 10 | 6.5 | M 6 | 62 | 49.5 | 36 | 29 | 12.5 | 12 | GN 511.1-M6-25-S/K | GN 511-M6-25 | 60 |
| GN 482-B16-25-Q-* | B 16 | 25 | 10 | 6.5 | M 6 | 62 | 49.5 | 36 | 29 | 12.5 | - | GN 511.1-M6-25-S/K | GN 511-M5-25 | 65 |
| GN 482-B20-30-Q-* | B 20 | 30 | 10 | 6.5 | M 6 | 70 | 55 | 39 | 33.5 | 15 | 16 | GN 511.1-M6-30-S/K | GN 511-M6-32 | 99 |

ELS型重量





ELESA 和 GANTER 依法保留所有权利。
复制我方图纸时需始终提及来源。

# GN 483

## T形旋转夹紧安装件

**铝制**

### 规格

**类型**

- **A**型: 带孔
- **W**型:带螺栓

铝制

- 亚光，光滑研磨**MT**
- 黑色阳极氧化处理 **ELS**

螺栓 (W型)
镀锌钢，蓝钝处理。

DIN 913 (A型)平头螺钉
AISI 304 不锈钢

DIN 915 (A型)平头螺钉
AISI 304 不锈钢

### 信息

GN 483 T形旋转夹紧安装件可与 旋转夹紧安装件组合GN 482 (参见页 1890) 与夹紧安装附件 GN 484 (参见页 1892) 在旋转夹紧安装接头之内具有相同规格k。夹紧套件 GN 511.1 (参见页 1894) 带螺钉的S型和可调节手柄的K型，可用于这种组合。(参见规格表描述)。

### 技术信息

- 不锈钢特性 (参见页 A26)

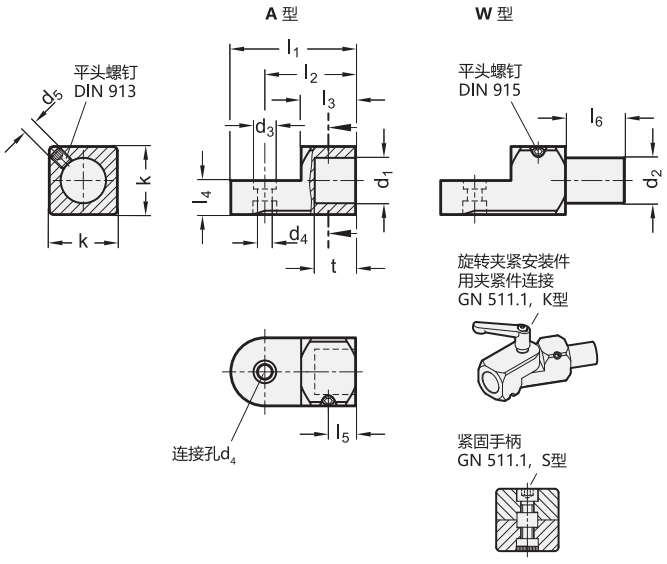


*增加T形旋转夹紧安装件的表面处理 (MT 或 ELS)

| MT | ELS |
|---|---|
| 亚光，光滑研磨 | 阳极氧化处理，黑色 |

**GN 483** 不锈钢

| 说明 | d1 | d2 | k | d3 | d4 | d5 | l1 | l2 | l3 | l4 | l5 | l6 | t | 紧固套件用于 d4 S 型 | 紧固套件用于 d3 K型 | ⚖ |
|---|---|---|---|---|---|---|---|---|---|---|---|---|---|---|---|---|
| GN 483-B8-16-A-* | B 8 | - | 16 | 7 | 4.5 | M 4 | 30 | 22 | 13 | 8 | 5.5 | 16 | 8 | GN 511.1-M4-16-S | GN 511.1-M4-16-K | 45 |
| GN 483-B10-20-A-* | B 10 | - | 20 | 8.5 | 5.5 | M 5 | 38 | 28 | 17 | 10 | 7 | 17 | 10 | GN 511.1-M5-20-S | GN 511.1-M5-20-K | 20 |
| GN 483-B12-20-A-* | B 12 | - | 20 | 8.5 | 5.5 | M 5 | 38 | 28 | 17 | 10 | 8 | 19 | 12 | GN 511.1-M5-20-S | GN 511.1-M5-20-K | 20 |
| GN 483-B15-25-A-* | B 15 | - | 25 | 10 | 6.5 | M 6 | 46 | 33.5 | 20 | 12.5 | 10 | 21 | 15 | GN 511.1-M6-25-S | GN 511.1-M6-25-K | 40 |
| GN 483-B16-25-A-* | B 16 | - | 25 | 10 | 6.5 | M 6 | 46 | 33.5 | 20 | 12.5 | 11 | 24 | 16 | GN 511.1-M6-25-S | GN 511.1-M6-25-K | 40 |
| GN 483-B20-30-A-* | B 20 | - | 30 | 10 | 6.5 | M 6 | 55 | 40 | 24 | 15 | 12 | 26 | 18 | GN 511.1-M6-30-S | GN 511.1-M6-30-K | 80 |
| GN 483-8-16-W-* | - | 8 | 16 | 7 | 4.5 | M 4 | 30 | 22 | 13 | 8 | 5.5 | 16 | 8 | GN 511.1-M4-16-S | GN 511.1-M4-16-K | 20 |
| GN 483-10-20-W-* | - | 10 | 20 | 8.5 | 5.5 | M 5 | 38 | 28 | 17 | 10 | 7 | 17 | 10 | GN 511.1-M5-20-S | GN 511.1-M5-20-K | 42 |
| GN 483-12-20-W-* | - | 12 | 20 | 8.5 | 5.5 | M 5 | 38 | 28 | 17 | 10 | 8 | 19 | 12 | GN 511.1-M5-20-S | GN 511.1-M5-20-K | 51 |
| GN 483-15-25-W-* | - | 15 | 25 | 10 | 6.5 | M 6 | 46 | 33.5 | 20 | 12.5 | 10 | 21 | 15 | GN 511.1-M6-25-S | GN 511.1-M6-25-K | 94 |
| GN 483-16-25-W-* | - | 16 | 25 | 10 | 6.5 | M 6 | 46 | 33.5 | 20 | 12.5 | 11 | 24 | 16 | GN 511.1-M6-25-S | GN 511.1-M6-25-K | 106 |
| GN 483-20-30-W-* | - | 20 | 30 | 10 | 6.5 | M 6 | 55 | 40 | 24 | 15 | 12 | 26 | 18 | GN 511.1-M6-30-S | GN 511.1-M6-30-K | 180 |

ELS型重量



ELESA 和 GANTER 依法保留所有权利。
复制我方图纸时需始终提及来源。

# GN 484

## 夹紧安装件

**铝制**

### 规格

铝制

- 亚光，光滑研磨**MT**
- 黑色阳极氧化处理 **ELS**

### 信息

GN 484 夹紧安装附件主要设计用于 传感器支架GN 479 (参见页 1895) 和固定片 GN 479.1 (参见页 1896)通过中心螺纹孔，或尺寸为 k = 20 及以上时，采用附加的 4 x M4 钻孔安装板装配。
使用旋转管夹安装件 GN 482 (参见页 1890) 和T形旋转夹紧安装件 GN 483 (参见页 1891)与相同规格为k的 夹紧安装附件 GN 484 方便地组成旋转夹紧安装接头。夹紧套件 GN 511.1 (参见页 1894)带螺钉的S型和可调节手柄的K型，可用于这种组合。(参见规格表描述)。

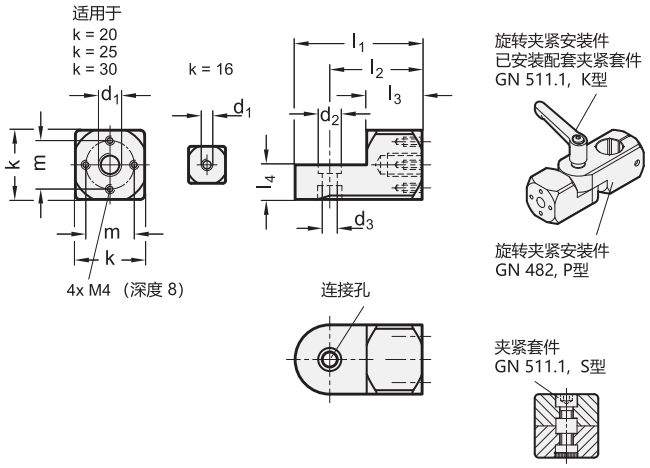


*增加夹紧安装件的表面处理索引(MT 或 ELS)

| MT | ELS |
|---|---|
| 亚光，光滑研磨 | 阳极氧化处理，黑色 |

**GN 484**

| 说明 | d1 | k | d2 | d3 | l1 | l2 | l3 | l4 | m | 紧固套件用于 d3 S 型 | 紧固套件用于 d3 K型 | ⚖ |
|---|---|---|---|---|---|---|---|---|---|---|---|---|
| GN 484-M5-16-* | M 5 | 16 | 7 | 4.5 | 30 | 22 | 13 | 8 | - | GN 511.1-M4-16-S | GN 511.1-M4-16-K | 12 |
| GN 484-M6-16-* | M 6 | 16 | 7 | 4.5 | 30 | 22 | 13 | 8 | - | GN 511.1-M4-16-S | GN 511.1-M4-16-K | 12 |
| GN 484-M8-16-* | M 8 | 16 | 7 | 4.5 | 30 | 22 | 13 | 8 | - | GN 511.1-M4-16-S | GN 511.1-M4-16-K | 11 |
| GN 484-M6-20-* | M 6 | 20 | 8.5 | 5.5 | 38 | 28 | 17 | 10 | 14 | GN 511.1-M5-20-S | GN 511.1-M5-20-K | 24 |
| GN 484-M8-20-* | M 8 | 20 | 8.5 | 5.5 | 38 | 28 | 17 | 10 | 14 | GN 511.1-M5-20-S | GN 511.1-M5-20-K | 23 |
| GN 484-M8-25-* | M 8 | 25 | 10 | 6.5 | 46 | 33.5 | 20 | 12.5 | 17 | GN 511.1-M6-25-S | GN 511.1-M6-25-K | 46 |
| GN 484-M10-25-* | M 10 | 25 | 10 | 6.5 | 46 | 33.5 | 20 | 12.5 | 17 | GN 511.1-M6-25-S | GN 511.1-M6-25-K | 45 |
| GN 484-M8-30-* | M 8 | 30 | 10 | 6.5 | 55 | 40 | 24 | 15 | 20 | GN 511.1-M6-30-S | GN 511.1-M6-30-K | 84 |
| GN 484-M10-30-* | M 10 | 30 | 10 | 6.5 | 55 | 40 | 24 | 15 | 20 | GN 511.1-M6-30-S | GN 511.1-M6-30-K | 82 |
| GN 484-M12-30-* | M 12 | 30 | 10 | 6.5 | 55 | 40 | 24 | 15 | 20 | GN 511.1-M6-30-S | GN 511.1-M6-30-K | 80 |

ELS型重量



ELESA 和 GANTER 依法保留所有权利。
复制我方图纸时需始终提及来源。

# GN 511

## 紧固套件

**可调节,用于夹紧安装件**

### 规格

手柄
压铸锌
喷塑涂层
银色，RAL 9006, 纹理饰面

插入/间隔套管
AISI 303 不锈钢

### 信息

对于夹紧安装件，紧固套件GN 511可替换DIN 912内六角螺钉。其适用于任何需要反复夹紧操作的夹紧位置。例如：用于调节止动装置。
匹配的夹紧元件尺寸显示在对应旋转管夹安装件的尺寸表格内。

### 技术信息

- 不锈钢特性 (参见页 A26)

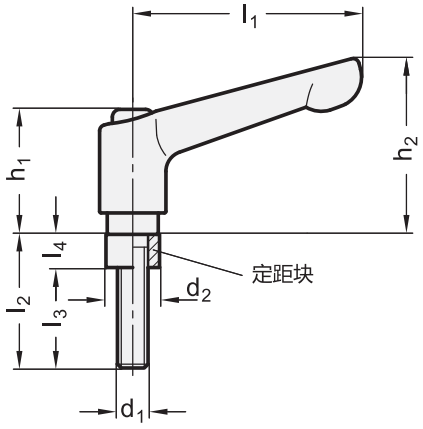


**GN 511**

| 说明 | d1 | l2 | d2 | l1 | l3 | l4 | h1 | h2 | ⚖ |
|---|---|---|---|---|---|---|---|---|---|
| GN 511-M4-14 | M 4 | 14 | 7.5 | 30 | 9.5 | 4.5 | 24.5 | 30.5 | 39 |
| GN 511-M4-16 | M 4 | 16 | 7.5 | 30 | 11.5 | 4.5 | 24.5 | 30.5 | 39 |
| GN 511-M4-20 | M 4 | 20 | 7.5 | 30 | 15.5 | 4.5 | 24.5 | 30.5 | 41 |
| GN 511-M5-16 | M 5 | 16 | 9 | 30 | 10 | 6 | 24.5 | 30.5 | 41 |
| GN 511-M5-20 | M 5 | 20 | 9 | 30 | 14 | 6 | 24.5 | 30.5 | 41 |
| GN 511-M5-25 | M 5 | 25 | 9 | 30 | 19 | 6 | 24.5 | 30.5 | 41 |
| GN 511-M6-20 | M 6 | 20 | 10.5 | 45 | 13.5 | 6.5 | 24.5 | 35 | 41 |
| GN 511-M6-25 | M 6 | 25 | 10.5 | 45 | 18.5 | 6.5 | 24.5 | 35 | 51 |
| GN 511-M6-30 | M 6 | 30 | 10.5 | 45 | 23.5 | 6.5 | 24.5 | 35 | 52 |
| GN 511-M6-32 | M 6 | 32 | 10.5 | 45 | 25.5 | 6.5 | 24.5 | 35 | 52 |



ELESA 和 GANTER 依法保留所有权利。
复制我方图纸时需始终提及来源。

# GN 511.1

RoHS

## 紧固套件

**用于旋转夹紧安装件**

### 规格

**类型**

- **S**型: 柱头螺钉DIN 912
- **K**型: 可调节手柄

手柄
压铸锌
喷塑涂层
银色，RAL 9006, 纹理饰面

螺纹嵌件，定距套筒
定心衬套和螺纹衬套
AISI 303 不锈钢

DIN 912 柱头螺钉
AISI 304 不锈钢

### 信息

用紧固套件GN 511.1的旋转夹紧安装件 GN 482 (参见页 1890) 可与T形旋转夹紧安装件组合 GN 483 (参见页 1891) 与夹紧安装附件 GN 484 (参见页 1892)在旋转夹紧安装件之内具有相同规格k。
定心衬套的定位与旋转夹紧安装件相关。安装过程中，滚花螺纹衬套通过紧固螺钉自身作用压入其中一个转轴，从而嵌入装置中。
适配的紧固套件尺寸显示在对应旋转夹紧安装件的尺寸表格内。

### 技术信息

- 不锈钢特性 (参见页 A26)

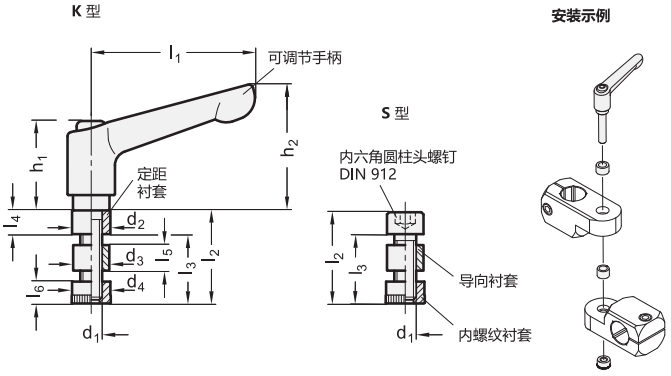


**GN 511.1**

| 说明 | d1 | l2 | d2 | d3 | d4 | l1 | l3 | l4 | l5 | l6 | h1 | h2 | 旋转夹紧安装件 | ⚖ |
|---|---|---|---|---|---|---|---|---|---|---|---|---|---|---|
| GN 511.1-M4-16-K | M 4 | 16 | 7.5 | 6.9 | 7.5 | 30 | 11.5 | 4.5 | 4 | 4 | 24.5 | 30.5 | 16 | 30 |
| GN 511.1-M4-16-S | M 4 | 16 | 7.5 | 6.9 | 7.5 | - | 11.5 | - | 4 | 4 | - | - | 16 | 34 |
| GN 511.1-M5-20-K | M 5 | 20 | 9 | 8.4 | 9 | 30 | 14 | 6 | 5 | 5 | 24.5 | 30.5 | 20 | 12 |
| GN 511.1-M5-20-S | M 5 | 20 | 9 | 8.4 | 9 | - | 14 | - | 5 | 5 | - | - | 20 | 15 |
| GN 511.1-M6-25-K | M 6 | 25 | 10.5 | 9.9 | 10.5 | 45 | 18.5 | 6.5 | 7 | 6 | 24.5 | 35 | 25 | 120 |
| GN 511.1-M6-25-S | M 6 | 25 | 10.5 | 9.9 | 10.5 | - | 18.5 | - | 7 | 6 | - | - | 25 | 150 |
| GN 511.1-M6-30-K | M 6 | 30 | 10.5 | 9.9 | 10.5 | 45 | 23.5 | 6.5 | 7 | 6 | 24.5 | 35 | 30 | 150 |
| GN 511.1-M6-30-S | M 6 | 30 | 10.5 | 9.9 | 10.5 | - | 23.5 | - | 7 | 6 | - | - | 30 | 200 |



elesa+Ganter

ELESA 和 GANTER 依法保留所有权利。
复制我方图纸时需始终提及来源。

# GN 479

## 传感器支架

**用于带螺纹孔的夹紧安装件 GN 478 / GN 484**

### 规格

AISI 303 不锈钢
亚光喷砂饰面

### 信息

传感器架GN 479设计用于带两个锁紧螺母的传感器。
固定孔适配 夹紧安装件的中心螺纹GN 478 (参见页 1884) 和 夹紧安装附件GN 484 (参见页 1892) 对于k=30的规格,十字形槽孔提供额外调节功能并允许使用2枚固定螺钉。
固定螺钉须单独定购。

### 技术信息

- 不锈钢特性 (参见页 A26)

**旋转宽度 k=16**

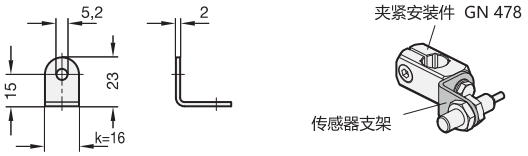


不同孔径的前视图 - Ød

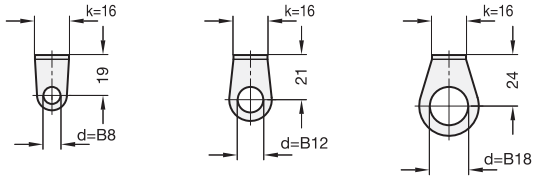


**旋转宽度 k=30**

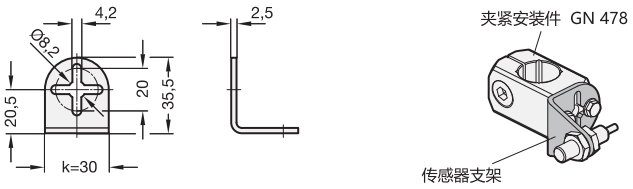


不同孔径的前视图 - Ød

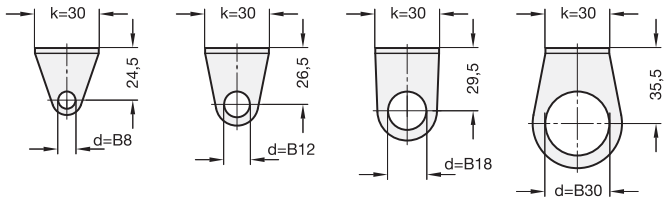


**GN 479** 不锈钢

| 说明 | d | k | ⚖ |
|---|---|---|---|
| GN 479-B8-16 | B 8 | 16 | 9 |
| GN 479-B8-30 | B 8 | 30 | 24 |
| GN 479-B12-16 | B 12 | 16 | 10 |
| GN 479-B12-30 | B 12 | 30 | 26 |
| GN 479-B18-16 | B 18 | 16 | 13 |
| GN 479-B18-30 | B 18 | 30 | 30 |
| GN 479-B30-30 | B 30 | 30 | 36 |




ELESA 和 GANTER 依法保留所有权利。
复制我方图纸时需始终提及来源。

# GN 479.1

## 固定片

**用于带螺纹孔的夹紧安装件 GN 478 / GN 484**

### 规格

AISI 303 不锈钢
亚光喷砂饰面

### 信息

GN 479.1 固定板设计为通用安装元件，例如用于集成特定的孔组合模式。
固定孔适配 夹紧安装件的中心螺纹GN 478 (参见页 1884)与夹紧安装附件 GN 484 (参见页 1892). 对于k=30的规格,十字形槽孔不仅提供额外调节空间，并允许使用2枚螺钉固定。
固定螺钉须单独定购。

### 技术信息

- 不锈钢特性 (参见页 A26)

**旋转宽度 k=16**

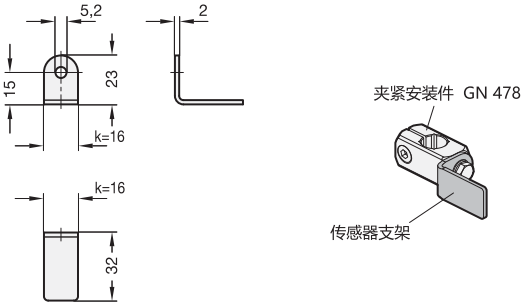


**旋转宽度 k=30**

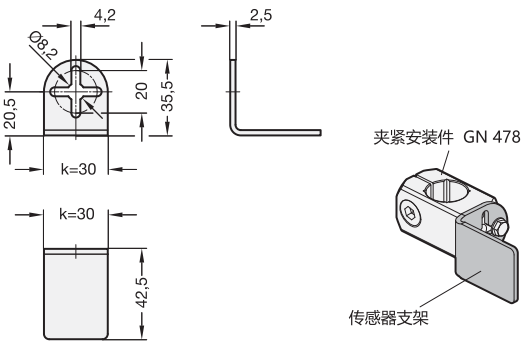


**GN 479.1** 不锈钢

| 说明 | k | ⚖ |
|---|---|---|
| GN 479.1-16 | 16 | 10 |
| GN 479.1-30 | 30 | 37 |






ELESA 和 GANTER 依法保留所有权利。
复制我方图纸时需始终提及来源。

# GN 960

## 拐角连接件, 用于 30 / 40 / 45 型材系统

**用于槽宽度 8 / 10, 采用T型螺母 / T型槽螺栓安装**

### 规格

**类型**

- **A**型: 未组装, 不带盖帽
- **B**型:已组装, 带盖帽
- **C**型: 已组装, 不带盖帽

铝制
压铸

亚光喷砂饰面 **MT**

喷塑涂层
黑色, RAL 9005, 纹理饰面 **SW**
银色, RAL 9006, 纹理饰面 **SR**

T形槽螺母 GN 505.4 (参见页 )
带六角法兰螺母DIN 6923
钢制
镀锌, 蓝钝处理

T形螺母 GN 505 (参见页 979)
DIN 7984 槽头带帽螺钉
钢制
镀锌, 蓝钝处理

盖帽
塑料 (聚酰胺PA)
黑色, 亚光饰面

### 信息

GN 960旋转管夹基座, 将安装座嵌入型材槽内。拧紧后, 螺钉和螺母成十字交叉位置并且固定在槽内。
对于型材截面或当拐角连接件应用于不带槽的元件时, 可简单地采用冗余式导向阶进行破断。
安装后, 可将盖帽通过四个凸耳, 咬合装配在连接件上。盖帽使得连接件外形美观, 且能防止灰尘进入。
因其弹性的咬合凸缘, 即使反复使用, 盖帽仍能牢固嵌入连接件内。如有需要, GN 963盖帽可作为标准品单独供货。GN 963 (参见页 1900)。

### 技术信息

- 塑料特性 (参见页 A2)

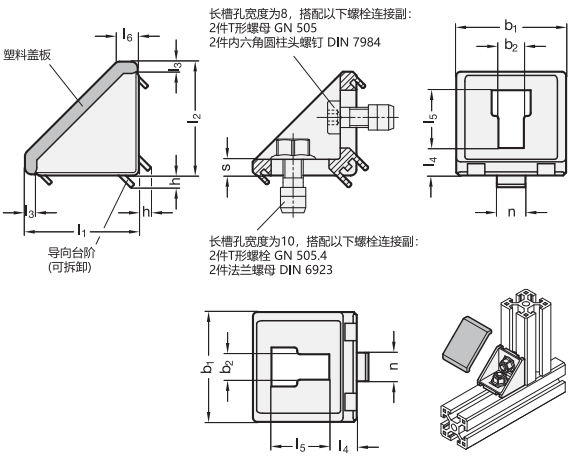


*增加拐角连接件的表面处理索引

| MT | SW | SR |
|---|---|---|
| 亚光 | RAL9005 | RAL9006 |

### GN 960

| 说明 | b 标称尺寸 | b 实际大小 | n | l1 | l2 | b2 | h | l3 | l4 | l5 | l6 | s | ⚖ |
|---|---|---|---|---|---|---|---|---|---|---|---|---|---|
| GN 960-30-8-30-30-A-* | 30 | 28 | 8 | 30 | 30 | 6.3 | 2.1 | - | 9.7 | 10.4 | 6.8 | 5.9 | 23 |
| GN 960-40-10-40-40-A-* | 40 | 38 | 10 | 40 | 40 | 8.5 | 4.1 | - | 9.5 | 20 | 7.2 | 5.6 | 37 |
| GN 960-45-10-45-45-A-* | 45 | 43 | 10 | 45 | 45 | 8.5 | 4.1 | - | 15.7 | 18.7 | 11.5 | 9.7 | 63 |
| GN 960-30-8-30-30-B-* | 30 | 28 | 8 | 30 | 30 | 6.3 | 2.1 | 3 | 9.7 | 10.4 | 6.8 | 5.9 | 40 |
| GN 960-40-10-40-40-B-* | 40 | 38 | 10 | 40 | 40 | 8.5 | 4.1 | 4 | 9.5 | 20 | 7.2 | 5.6 | 80 |
| GN 960-45-10-45-45-B-* | 45 | 43 | 10 | 45 | 45 | 8.5 | 4.1 | 4 | 15.7 | 18.7 | 11.5 | 9.7 | 110 |
| GN 960-30-8-30-30-C-* | 30 | 28 | 8 | 30 | 30 | 6.3 | 2.1 | - | 9.7 | 10.4 | 6.8 | 5.9 | 40 |
| GN 960-40-10-40-40-C-* | 40 | 38 | 10 | 40 | 40 | 8.5 | 4.1 | - | 9.5 | 20 | 7.2 | 5.6 | 80 |
| GN 960-45-10-45-45-C-* | 45 | 43 | 10 | 45 | 45 | 8.5 | 4.1 | - | 15.7 | 18.7 | 11.5 | 9.7 | 110 |

颜色 SW 重量




ELESA 和 GANTER 依法保留所有权利。
复制我方图纸时需始终提及来源。

# GN 961

## 拐角连接件, 用于 30 / 40 型材系统

**用于槽宽度 6 / 8, 采用T型螺母 / T型槽螺栓安装 GN 506**

### 规格

**类型**

- **A**型: 未组装, 不带盖帽
- **B**型:已组装, 带盖帽
- **C**型: 已组装, 不带盖帽

铝制
压铸

亚光喷砂饰面 **MT**

喷塑涂层
黑色, RAL 9005, 纹理饰面 **SW**
银色, RAL 9006, 纹理饰面 **SR**

带导向台的T形螺母GN 506 (参见页 982)
钢制
镀锌, 蓝钝处理

開槽柱頭螺釘ISO 7380
钢制
镀锌, 蓝钝处理

盖帽
塑料 (聚酰胺PA)
黑色, 亚光饰面

### 信息

GN 961旋转管夹基座, 将安装座嵌入型材槽内。拧紧后, 螺钉和螺母成十字交叉位置并且固定在槽内。然后螺母的导向台阶将这些平行定位并居中于槽; 弹簧组件抵消无意的侧向滑动。
对于型材截面或当拐角连接件应用于不带槽的元件时, 可简单地采用冗余式导向阶进行破断。
安装后, 可将盖帽通过四个凸耳, 咬合装配在连接件上。盖帽使得连接件外形美观, 且能防止灰尘进入。
因其弹性的咬合凸缘, 即使反复使用, 盖帽仍能牢固嵌入连接件内。如有需要, GN 963盖帽可作为标准品单独供货。GN 963 (参见页 1900)。

### 技术信息

- 塑料特性 (参见页 A2)

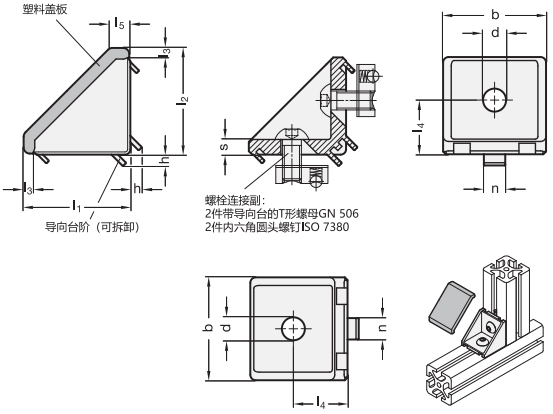


*增加拐角连接件的表面处理索引

| MT | SW | SR |
|---|---|---|
| 亚光 | RAL9005 | RAL9006 |

**GN 961**

| 说明 | b 标称尺寸 | b 实际大小 | n | l1 | l2 | d | h | l3 | l4 | l5 | s | ⚖ |
|---|---|---|---|---|---|---|---|---|---|---|---|---|
| GN 961-30-6-30-30-A-* | 30 | 28 | 6 | 30 | 30 | 6.3 | 2.6 | 3 | 15 | 6.8 | 5.9 | 24 |
| GN 961-40-8-40-40-A-* | 40 | 38 | 8 | 40 | 40 | 8.5 | 4.1 | 4 | 20 | 7.2 | 5.6 | 40 |
| GN 961-30-6-30-30-B-* | 30 | 28 | 6 | 30 | 30 | 6.3 | 2.6 | 3 | 15 | 6.8 | 5.9 | 46 |
| GN 961-40-8-40-40-B-* | 40 | 38 | 8 | 40 | 40 | 8.5 | 4.1 | 4 | 20 | 7.2 | 5.6 | 80 |
| GN 961-30-6-30-30-C-* | 30 | 28 | 6 | 30 | 30 | 6.3 | 2.6 | 3 | 15 | 6.8 | 5.9 | 40 |
| GN 961-40-8-40-40-C-* | 40 | 38 | 8 | 40 | 40 | 8.5 | 4.1 | 4 | 20 | 7.2 | 5.6 | 80 |

颜色 SW 重量





ELESA 和 GANTER 依法保留所有权利。
复制我方图纸时需始终提及来源。

# SQT.

## 型材结构的拐角

### 高科技聚合体

**材料**
玻璃纤维加固高科技类聚合体，灰色类似 RAL 7046，亚光饰面。

**标准型号**
- **SQT-A**: 带双槽用于M8螺钉
- **SQT-F**:带M8螺钉安装孔和中心滑块。
- **SQT-AF**: 带用于M8螺钉的槽或孔。如采用螺钉在槽内安装，我们建议选用UNI 9327型螺钉。

如采用螺钉在槽内安装，我们建议选用UNI 9327型螺钉。

**特征及应用**
SQT.型连接角座特别适用于金属型材、保护装置和工作平台等工业元件的装配。
形状，截面和材料确保了牢固的机械特性，尺寸的恒定性和耐高温性。

**技术参数**
为了正确安装，施加在各个角上的压力须满足以下所示的条件。

| 代码 | 说明 | 罩盖用于 |
|---|---|---|
| 156101 | CO.SQT.40-18 | SQT.40-18 |
| 156103 | CO.SQT.40-25 | SQT.40-25 |
| 156105 | CO.SQT.43-43 | SQT.43-43 |

**可按需提供的配件**
CO.SQT 聚酯基 (PBT) 高科技聚合体盖帽系列，灰色类似 RAL 7046，半光亮饰面，可避免转角位置的灰尘淤积。

FMdesign

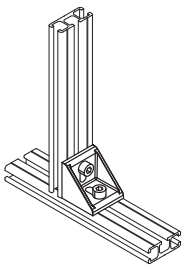

| 说明 | F [N] | F L [Nm] |
|---|---|---|
| SQT.40-18 | < 600 | < 25 |
| SQT.40-25 | < 700 | < 30 |
| SQT.43-43 | < 750 | < 35 |

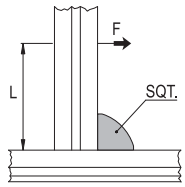


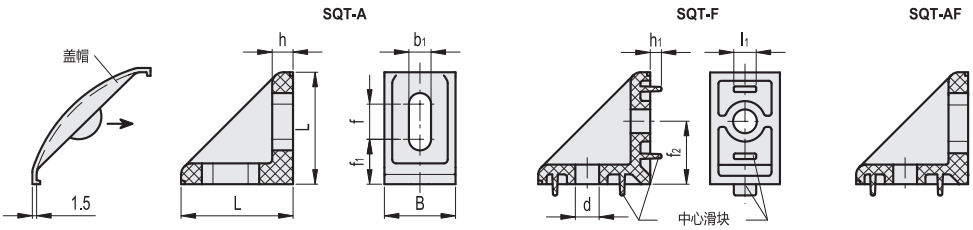


| 代码 | 说明 | L | B | h | h1 | l1 | b1 | f | f1 | f2 | d | C# [Nm] | ⚖ |
|---|---|---|---|---|---|---|---|---|---|---|---|---|---|
| 156111 | SQT.40-18-A-8 | 40 | 18.5 | 7 | - | - | 8.5 | 13 | 14.5 | - | - | 5 | 12 |
| 156113 | SQT.40-18-F-8 | 40 | 18.5 | 7 | 4 | 8 | - | - | - | 22.5 | 8.5 | 5 | 14 |
| 156115 | SQT.40-18-AF-8 | 40 | 18.5 | 7 | 4 | 8 | 8.5 | 13 | 14.5 | 22.5 | 8.5 | 5 | 13 |
| 156121 | SQT.40-25-A-8 | 40 | 25 | 7 | - | - | 8.5 | 13 | 14.5 | - | - | 5 | 18 |
| 156123 | SQT.40-25-F-8 | 40 | 25 | 7 | 4 | 8 | - | - | - | 22.5 | 8.5 | 5 | 20 |
| 156125 | SQT.40-25-AF-8 | 40 | 25 | 7 | 4 | 8 | 8.5 | 13 | 14.5 | 22.5 | 8.5 | 5 | 19 |
| 156131 | SQT.43-43-A-8 | 43 | 43 | 8 | - | - | 8.5 | 13 | 17 | - | - | 5 | 32 |

建议用于安装螺钉的旋紧扭矩



ELESA 和 GANTER 依法保留所有权利。
复制我方图纸时需始终提及来源。

# GN 963

RoHS

## 盖帽

**折角连接件，用于型材系统**

### 规格

塑料（聚酰胺PA）
黑色，RAL 9005，纹理饰面 **SW**

### 信息

GN 963 盖帽适用于型材系统上的折角连接件 GN 960（参见页 1897）和 GN 961（参见页 1898）. 折角连接件安装后，盖帽通过四个凸缘咬合就位。盖帽使得连接件外形美观，且能防止灰尘进入。
咬合凸耳具有弹性，即使反复使用，盖帽仍能牢固嵌入连接件内。

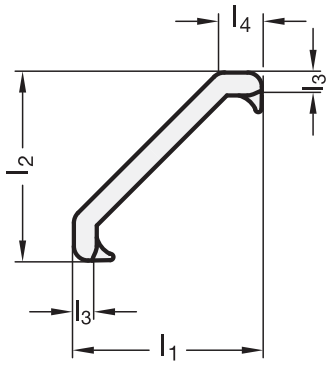


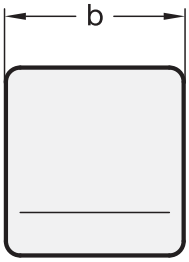


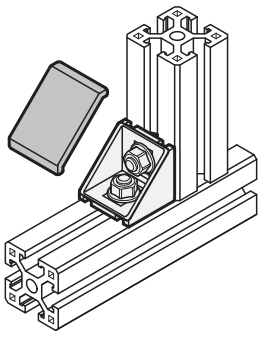

**GN 963**

| 说明 | b 标称尺寸 | b 实际大小 | l1 | l2 | l3 | l4 | ⚖ |
|---|---|---|---|---|---|---|---|
| GN 963-30-30-30-SW | 30 | 28 | 30 | 30 | 3 | 6.8 | 3 |
| GN 963-40-40-40-SW | 40 | 38 | 40 | 40 | 4 | 7.2 | 6 |
| GN 963-45-45-45-SW | 45 | 43 | 45 | 45 | 4 | 11.5 | 9 |



ELESA 和 GANTER 依法保留所有权利。
复制我方图纸时需始终提及来源。

# GN 991

## 管端塞

**用于GN 990构造管**

### 规格

塑料 (聚乙烯PE)
黑色

### 信息

处于安全和美观考虑, GN 991管端盖设计用于密封管材端部。
可直接用手或使用木锤压入。

### 技术信息

- 塑料特性 (参见页 A2)

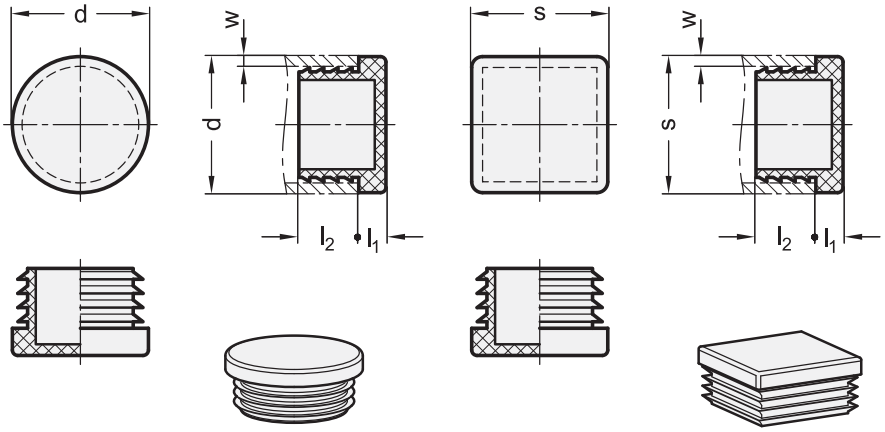


**GN 991**

| 说明 | d | w | l1 | l2 | 用于管 GN 990 | ⚖ |
|---|---|---|---|---|---|---|
| GN 991-D10 | D 10 | 1 ... 2 | 3.5 | 11 | D 10 | 1 |
| GN 991-D12 | D 12 | 1 ... 2 | 3.5 | 11 | D 12 | 1 |
| GN 991-D14 | D 14 | 1 ... 2 | 4 | 11.5 | D 14 | 1 |
| GN 991-D15 | D 15 | 1 ... 2 | 5 | 11.5 | D 15 | 1 |
| GN 991-D16 | D 16 | 1 ... 2 | 3 | 11 | D 16 | 1 |
| GN 991-D18 | D 18 | 1 ... 2 | 5 | 11.5 | D 18 | 2 |
| GN 991-D20 | D 20 | 1 ... 2.5 | 5 | 11.5 | D 20 | 2 |
| GN 991-D25 | D 25 | 1 ... 3 | 5 | 11.5 | D 25 | 3 |
| GN 991-D30 | D 30 | 1 ... 2.5 | 5 | 11.5 | D 30 | 3 |
| GN 991-D32 | D 32 | 1 ... 3 | 5 | 12 | D 32 | 4 |
| GN 991-D35 | D 35 | 1 ... 3 | 5 | 11.5 | D 35 | 5 |
| GN 991-D40 | D 40 | 1 ... 3 | 5 | 11.5 | D 40 | 6 |
| GN 991-D42 | D 42 | 1 ... 3 | 5 | 11.5 | D 42 | 6 |
| GN 991-D45 | D 45 | 1 ... 3 | 5 | 11 | D 45 | 7 |
| GN 991-D48 | D 48 | 1.2 ... 3.6 | 5 | 11.5 | D 48 | 8 |
| GN 991-D50 | D 50 | 2.5 ... 3.6 | 5 | 11.5 | D 50 | 10 |
| GN 991-D55 | D 55 | 3 ... 5 | 5 | 14.5 | D 55 | 11 |
| GN 991-D60 | D 60 | 3 ... 5 | 5 | 17.5 | D 60 | 14 |

**GN 991**

| 说明 | s | w | l1 | l2 | 用于管 GN 990 | ⚖ |
|---|---|---|---|---|---|---|
| GN 991-V10 | V 10 | 0.8 ... 2.5 | 4 | 8 | V 10 | 1 |
| GN 991-V12 | V 12 | 1 ... 2 | 4 | 8 | V 12 | 1 |
| GN 991-V16 | V 16 | 1 ... 2.5 | 5 | 6.5 | V 16 | 3 |
| GN 991-V20 | V 20 | 1 ... 3 | 5 | 6.5 | V 20 | 3 |
| GN 991-V25 | V 25 | 1 ... 3 | 5 | 6.5 | V 25 | 4 |
| GN 991-V30 | V 30 | 1 ... 3 | 5 | 6.5 | V 30 | 4 |
| GN 991-V35 | V 35 | 1 ... 3 | 5 | 9.5 | V 35 | 7 |
| GN 991-V40 | V 40 | 1 ... 3 | 5 | 9.5 | V 40 | 10 |
| GN 991-V45 | V 45 | 1 ... 3 | 5 | 9.5 | V 45 | 10 |
| GN 991-V50 | V 50 | 2.6 ... 4 | 5 | 9.5 | V 50 | 16 |



ELESA 和 GANTER 依法保留所有权利。
复制我方图纸时需始终提及来源。

# GN 990

## 构造管

**钢制/铝制/不锈钢，用于管夹头**

### 规格

钢制款式 **ST**
镀锌，蓝钝处理 **ZB**

**铝制款式 AL**

- 本色**BL**，表面未加工。
- 阳极氧化，本色 **EL**

**AISI 304 不锈钢款式 NI**

本色**BL**，表面未加工。

锯齿状截面，本色，去毛刺，
例如，未经表面处理

### 信息

GN 990管材可按指定长度订购，最长3000mm。
圆管外径可满足单片分离式管夹接头的公差要求。其余尺寸公差符合DIN 2391、DIN 2395和DIN 2462要求。
双片管夹接头夹允许构造管存在更大的公差。

### 技术信息

- 不锈钢特性 （参见页 A2）

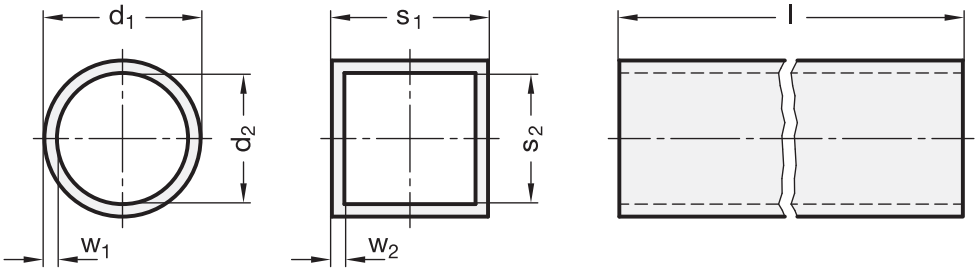


**GN 990**

| 说明 | d1 | s1 | l ±0.5 | d2 | w1 | ⚖ |
|---|---|---|---|---|---|---|
| GN 990-ST-D10-100-ZB | D 10 ±0.1 | - | * | 7 | 1.5 | 31 |
| GN 990-ST-D12-100-ZB | D 12 ±0.1 | - | * | 9 | 1.5 | 40 |
| GN 990-ST-D14-100-ZB | D 14 ±0.1 | - | * | 11 | 1.5 | 46 |
| GN 990-ST-D15-100-ZB | D 15 ±0.1 | - | * | 12 | 1.5 | 52 |
| GN 990-ST-D16-100-ZB | D 16 ±0.1 | - | * | 13 | 1.5 | 54 |
| GN 990-ST-D18-100-ZB | D 18 ±0.1 | - | * | 15 | 1.5 | 61 |
| GN 990-ST-D20-100-ZB | D 20 ±0.1 | - | * | 16 | 2 | 82 |
| GN 990-ST-D25-100-ZB | D 25 ±0.1 | - | * | 21 | 2 | 113 |
| GN 990-ST-D30-100-ZB | D 30 ±0.1 | - | * | 26 | 2 | 138 |
| GN 990-ST-D32-100-ZB | D 32 ±0.15 | - | * | 28 | 2 | 148 |
| GN 990-ST-D35-100-ZB | D 35 ±0.15 | - | * | 31 | 2 | 163 |
| GN 990-ST-D40-100-ZB | D 40 ±0.15 | - | * | 34 | 3 | 274 |
| GN 990-ST-D42-100-ZB | D 42 ±0.2 | - | * | 36 | 3 | 288 |
| GN 990-ST-D45-100-ZB | D 45 ±0.15 | - | * | 39 | 3 | 312 |
| GN 990-ST-D48-100-ZB | D 48 ±0.2 | - | * | 42 | 3 | 334 |
| GN 990-ST-D50-100-ZB | D 50 ±0.2 | - | * | 44 | 3 | 348 |
| GN 990-ST-D55-100-ZB | D 55 ±0.25 | - | * | 47 | 4 | 503 |
| GN 990-ST-D60-100-ZB | D 60 ±0.25 | - | * | 52 | 4 | 552 |

*可提供50至3000 mm区间内的任意长度（1 mm为基本单位）

**GN 990**

| 说明 | s1 | l ±0.5 | s2 | w2 | ⚖ |
|---|---|---|---|---|---|
| GN 990-ST-V20-100-ZB | V 20 | * | 16 | 2 | 112 |
| GN 990-ST-V25-100-ZB | V 25 | * | 21 | 2 | 144 |
| GN 990-ST-V30-100-ZB | V 30 | * | 26 | 2 | 175 |
| GN 990-ST-V35-100-ZB | V 35 | * | 31 | 2 | 206 |
| GN 990-ST-V40-100-ZB | V 40 | * | 34 | 3 | 333 |
| GN 990-ST-V45-100-ZB | V 45 | * | 39 | 3 | 380 |
| GN 990-ST-V50-100-ZB | V 50 | * | 44 | 3 | 428 |

*可提供50至3000 mm区间内的任意长度（1 mm为基本单位）





ELESA 和 GANTER 依法保留所有权利。
复制我方图纸时需始终提及来源。

# GN 990 | 构造管



## GN 990-AL

| 说明 | d1 | s1 | l ±0.5 | d2 | s2 | w1 | w2 | ⚖ |
|---|---|---|---|---|---|---|---|---|
| GN 990-AL-D10-100-BL | D 10 ±0.1 | - | * | 7 | - | 1.5 | - | 11 |
| GN 990-AL-D12-100-BL | D 12 ±0.1 | - | * | 9 | - | 1.5 | - | 14 |
| GN 990-AL-D14-100-BL | D 14 ±0.1 | - | * | 11 | - | 1.5 | - | 16 |
| GN 990-AL-D15-100-BL | D 15 ±0.1 | - | * | 12 | - | 1.5 | - | 18 |
| GN 990-AL-D16-100-BL | D 16 ±0.1 | - | * | 13 | - | 1.5 | - | 18 |
| GN 990-AL-D18-100-BL | D 18 ±0.1 | - | * | 15 | - | 1.5 | - | 21 |
| GN 990-AL-D20-100-BL | D 20 ±0.1 | - | * | 16 | - | 2 | - | 31 |
| GN 990-AL-D25-100-BL | D 25 ±0.1 | - | * | 21 | - | 2 | - | 39 |
| GN 990-AL-D30-100-BL | D 30 ±0.1 | - | * | 26 | - | 2 | - | 48 |
| GN 990-AL-D32-100-BL | D 32 ±0.15 | - | * | 28 | - | 2 | - | 51 |
| GN 990-AL-D35-100-BL | D 35 ±0.15 | - | * | 31 | - | 2 | - | 56 |
| GN 990-AL-D40-100-BL | D 40 ±0.15 | - | * | 34 | - | 3 | - | 93 |
| GN 990-AL-D45-100-BL | D 45 ±0.2 | - | * | 39 | - | 3 | - | 107 |
| GN 990-AL-D48-100-BL | D 48 ±0.2 | - | * | 42 | - | 3 | - | 115 |
| GN 990-AL-D50-100-BL | D 50 ±0.5 | - | * | 44 | - | 3 | - | 120 |
| GN 990-AL-D60-100-BL | D 60 ±0.25 | - | * | 52 | - | 4 | - | 190 |
| GN 990-AL-D10-100-EL | D 10 ±0.1 | - | * | 7 | - | 1.5 | - | 5 |
| GN 990-AL-D12-100-EL | D 12 ±0.1 | - | * | 9 | - | 1.5 | - | 14 |
| GN 990-AL-D14-100-EL | D 14 ±0.1 | - | * | 11 | - | 1.5 | - | 16 |
| GN 990-AL-D15-100-EL | D 15 ±0.1 | - | * | 12 | - | 1.5 | - | 18 |
| GN 990-AL-D16-100-EL | D 16 ±0.1 | - | * | 13 | - | 1.5 | - | 18 |
| GN 990-AL-D18-100-EL | D 18 ±0.1 | - | * | 15 | - | 1.5 | - | 21 |
| GN 990-AL-D20-100-EL | D 20 ±0.1 | - | * | 16 | - | 2 | - | 31 |
| GN 990-AL-D25-100-EL | D 25 ±0.1 | - | * | 21 | - | 2 | - | 39 |
| GN 990-AL-D30-100-EL | D 30 ±0.1 | - | * | 26 | - | 2 | - | 48 |
| GN 990-AL-D32-100-EL | D 32 ±0.15 | - | * | 28 | - | 2 | - | 51 |
| GN 990-AL-D35-100-EL | D 35 ±0.15 | - | * | 31 | - | 2 | - | 56 |
| GN 990-AL-D40-100-EL | D 40 ±0.15 | - | * | 34 | - | 3 | - | 94 |
| GN 990-AL-D45-100-EL | D 45 ±0.2 | - | * | 39 | - | 3 | - | 107 |
| GN 990-AL-D48-100-EL | D 48 ±0.2 | - | * | 42 | - | 3 | - | 115 |
| GN 990-AL-D50-100-EL | D 50 ±0.5 | - | * | 44 | - | 3 | - | 120 |
| GN 990-AL-D60-100-EL | D 60 ±0.25 | - | * | 52 | - | 4 | - | 190 |
| GN 990-AL-V10-100-BL | - | V 10 | * | 7 | 7 | - | 1.5 | 10 |
| GN 990-AL-V12-100-BL | - | V 12 | * | 9 | 9 | - | 1.5 | 12 |
| GN 990-AL-V16-100-BL | - | V 16 | * | 13 | 13 | - | 1.5 | 16 |
| GN 990-AL-V20-100-BL | - | V 20 | * | 16 | 16 | - | 2 | 39 |
| GN 990-AL-V25-100-BL | - | V 25 | * | 21 | 21 | - | 2 | 50 |
| GN 990-AL-V30-100-BL | - | V 30 | * | 26 | 26 | - | 2 | 61 |
| GN 990-AL-V35-100-BL | - | V 35 | * | 31 | 31 | - | 2 | 71 |
| GN 990-AL-V40-100-BL | - | V 40 | * | 34 | 34 | - | 3 | 120 |
| GN 990-AL-V45-100-BL | - | V 45 | * | 39 | 39 | - | 3 | 136 |
| GN 990-AL-V50-100-BL | - | V 50 | * | 44 | 44 | - | 3 | 152 |
| GN 990-AL-V10-100-EL | - | V 10 | * | 7 | 7 | - | 1.5 | 10 |
| GN 990-AL-V12-100-EL | - | V 12 | * | 9 | 9 | - | 1.5 | 12 |
| GN 990-AL-V16-100-EL | - | V 16 | * | 13 | 13 | - | 1.5 | 16 |
| GN 990-AL-V20-100-EL | - | V 20 | * | 16 | 16 | - | 2 | 39 |
| GN 990-AL-V25-100-EL | - | V 25 | * | 21 | 21 | - | 2 | 50 |
| GN 990-AL-V30-100-EL | - | V 30 | * | 26 | 26 | - | 2 | 61 |
| GN 990-AL-V35-100-EL | - | V 35 | * | 31 | 31 | - | 2 | 71 |
| GN 990-AL-V40-100-EL | - | V 40 | * | 34 | 34 | - | 3 | 120 |
| GN 990-AL-V45-100-EL | - | V 45 | * | 39 | 39 | - | 3 | 137 |
| GN 990-AL-V50-100-EL | - | V 50 | * | 44 | 44 | - | 3 | 152 |

*可提供50至3000 mm区间内的任意长度（1 mm为基本单位）

## GN 990-NI

不锈钢

| 说明 | d1 | s1 | l ±0.5 | d2 | s2 | w1 | w2 | ⚖ |
|---|---|---|---|---|---|---|---|---|
| GN 990-NI-D10-100-BL | D 10 ±0.1 | - | * | 7 | - | 1.5 | - | 32 |
| GN 990-NI-D12-100-BL | D 12 ±0.1 | - | * | 9 | - | 1.5 | - | 40 |
| GN 990-NI-D14-100-BL | D 14 ±0.1 | - | * | 11 | - | 1.5 | - | 47 |
| GN 990-NI-D15-100-BL | D 15 ±0.1 | - | * | 12 | - | 1.5 | - | 49 |
| GN 990-NI-D16-100-BL | D 16 ±0.1 | - | * | 13 | - | 1.5 | - | 54 |
| GN 990-NI-D18-100-BL | D 18 ±0.1 | - | * | 15 | - | 1.5 | - | 61 |
| GN 990-NI-D20-100-BL | D 20 ±0.1 | - | * | 16 | - | 2 | - | 89 |
| GN 990-NI-D25-100-BL | D 25 ±0.1 | - | * | 21 | - | 2 | - | 114 |
| GN 990-NI-D30-100-BL | D 30 ±0.1 | - | * | 26 | - | 2 | - | 139 |
| GN 990-NI-D32-100-BL | D 32 ±0.15 | - | * | 28 | - | 2 | - | 149 |
| GN 990-NI-D35-100-BL | D 35 ±0.15 | - | * | 31 | - | 2 | - | 164 |
| GN 990-NI-D40-100-BL | D 40 ±0.15 | - | * | 34 | - | 3 | - | 176 |
| GN 990-NI-D42,4-100-BL | D 42.4 (1 1/4") | - | * | 37.2 | - | 2.6 | - | 253 |
| GN 990-NI-D48,3-100-BL | D 48.3 (1 1/2") | - | * | 43.1 | - | 2.6 | - | 260 |
| GN 990-NI-D50-100-BL | D 50 ±0.2 | - | * | 44 | - | 3 | - | 350 |
| GN 990-NI-D60-100-BL | D 60 ±0.25 | - | * | 52 | - | 4 | - | 511 |
| GN 990-NI-D60,3-100-BL | D 60.3 (2") | - | * | 53.1 | - | 3.6 | - | 556 |
| GN 990-NI-V20-100-BL | - | V 20 | * | 16 | 16 | - | 2 | 120 |
| GN 990-NI-V25-100-BL | - | V 25 | * | 21 | 21 | - | 2 | 145 |
| GN 990-NI-V30-100-BL | - | V 30 | * | 26 | 26 | - | 2 | 176 |
| GN 990-NI-V40-100-BL | - | V 40 | * | 34 | 34 | - | 3 | 335 |
| GN 990-NI-V45-100-BL | - | V 45 | * | 39 | 39 | - | 3 | 382 |
| GN 990-NI-V50-100-BL | - | V 50 | * | 44 | 44 | - | 3 | 431 |

*可提供50至3000 mm区间内的任意长度（1 mm为基本单位）

ELESA 和 GANTER 依法保留所有权利。
复制我方图纸时需始终提及来源。

# GN 480.1



## 固定杆/固定管

**铝制/不锈钢，用于夹紧安装件**

### 规格

**类型**

- **OS**: 無規模
- **LS**: 帶刻度（mm刻度）

**不锈钢款式 NI**
固定杆/管，圆形
AISI 304 不锈钢
研磨处理

**铝制款式 AL**
固定方管
铝制
阳极氧化处理，本色

纵向刻度
在激光精度范围内

### 信息

GN 480.1 固定杆/固定管的外部尺寸可配合夹紧安装件。
固定管还可用作电缆引入管。

### 可按需提供

- 特殊刻度

### 技术信息

- 不锈钢特性 （参见页 A26）

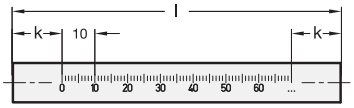


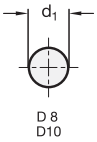


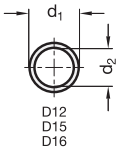


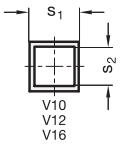


**GN 480.1**

| 说明 | s1 | l | s2 | k | ⚖ |
|---|---|---|---|---|---|
| GN 480.1-V10-100-AL-OS | V 10 | 100 | 7 | 15 | 11 |
| GN 480.1-V10-150-AL-OS | V 10 | 150 | 7 | 15 | 19 |
| GN 480.1-V10-200-AL-OS | V 10 | 200 | 7 | 15 | 25 |
| GN 480.1-V10-250-AL-OS | V 10 | 250 | 7 | 15 | 32 |
| GN 480.1-V10-300-AL-OS | V 10 | 300 | 7 | 15 | 38 |
| GN 480.1-V10-350-AL-OS | V 10 | 350 | 7 | 15 | 44 |
| GN 480.1-V10-400-AL-OS | V 10 | 400 | 7 | 15 | 51 |
| GN 480.1-V12-100-AL-OS | V 12 | 100 | 9 | 15 | 15 |
| GN 480.1-V12-150-AL-OS | V 12 | 150 | 9 | 15 | 23 |
| GN 480.1-V12-200-AL-OS | V 12 | 200 | 9 | 15 | 31 |
| GN 480.1-V12-250-AL-OS | V 12 | 250 | 9 | 15 | 39 |
| GN 480.1-V12-300-AL-OS | V 12 | 300 | 9 | 15 | 46 |
| GN 480.1-V12-350-AL-OS | V 12 | 350 | 7 | 15 | 54 |
| GN 480.1-V12-400-AL-OS | V 12 | 400 | 7 | 15 | 65 |
| GN 480.1-V16-100-AL-OS | V 16 | 100 | 13 | 20 | 21 |
| GN 480.1-V16-150-AL-OS | V 16 | 150 | 13 | 20 | 32 |
| GN 480.1-V16-200-AL-OS | V 16 | 200 | 13 | 20 | 43 |
| GN 480.1-V16-250-AL-OS | V 16 | 250 | 13 | 20 | 53 |
| GN 480.1-V16-300-AL-OS | V 16 | 300 | 13 | 20 | 64 |
| GN 480.1-V16-350-AL-OS | V 16 | 350 | 7 | 15 | 74 |
| GN 480.1-V16-400-AL-OS | V 16 | 400 | 7 | 15 | 85 |

**GN 480.1**

| 说明 | s1 | l | s2 | k | ⚖ |
|---|---|---|---|---|---|
| GN 480.1-V10-100-AL-LS | V 10 | 100 | 7 | 15 | 20 |
| GN 480.1-V10-150-AL-LS | V 10 | 150 | 7 | 15 | 20 |
| GN 480.1-V10-200-AL-LS | V 10 | 200 | 7 | 15 | 25 |
| GN 480.1-V10-250-AL-LS | V 10 | 250 | 7 | 15 | 32 |
| GN 480.1-V10-300-AL-LS | V 10 | 300 | 7 | 15 | 38 |
| GN 480.1-V10-350-AL-LS | V 10 | 350 | 7 | 15 | 44 |
| GN 480.1-V10-400-AL-LS | V 10 | 400 | 7 | 15 | 51 |
| GN 480.1-V12-100-AL-LS | V 12 | 100 | 9 | 15 | 15 |
| GN 480.1-V12-150-AL-LS | V 12 | 150 | 9 | 15 | 23 |
| GN 480.1-V12-200-AL-LS | V 12 | 200 | 9 | 15 | 31 |
| GN 480.1-V12-250-AL-LS | V 12 | 250 | 9 | 15 | 39 |
| GN 480.1-V12-300-AL-LS | V 12 | 300 | 9 | 15 | 46 |
| GN 480.1-V12-350-AL-LS | V 12 | 350 | 9 | 15 | 54 |
| GN 480.1-V12-400-AL-LS | V 12 | 400 | 9 | 15 | 65 |
| GN 480.1-V16-100-AL-LS | V 16 | 100 | 13 | 20 | 21 |
| GN 480.1-V16-150-AL-LS | V 16 | 150 | 13 | 20 | 32 |
| GN 480.1-V16-200-AL-LS | V 16 | 200 | 13 | 20 | 43 |
| GN 480.1-V16-250-AL-LS | V 16 | 250 | 13 | 20 | 53 |
| GN 480.1-V16-300-AL-LS | V 16 | 300 | 13 | 20 | 64 |
| GN 480.1-V16-350-AL-LS | V 16 | 350 | 13 | 20 | 80 |
| GN 480.1-V16-400-AL-LS | V 16 | 400 | 13 | 20 | 100 |



ELESA 和 GANTER 依法保留所有权利。
复制我方图纸时需始终提及来源。

# GN 480.1 | 固定杆/固定管

**GN 480.1-NI** 不锈钢

| 说明 | d1 | l | d2 | k | ⚖ |
|---|---|---|---|---|---|
| GN 480.1-D8-100-NI-OS | D 8 | 100 | - | 15 | 39 |
| GN 480.1-D8-150-NI-OS | D 8 | 150 | - | 15 | 59 |
| GN 480.1-D8-200-NI-OS | D 8 | 200 | - | 15 | 78 |
| GN 480.1-D8-250-NI-OS | D 8 | 250 | - | 15 | 98 |
| GN 480.1-D8-300-NI-OS | D 8 | 300 | - | 15 | 118 |
| GN 480.1-D8-350-NI-OS | D 8 | 350 | - | 15 | 138 |
| GN 480.1-D8-400-NI-OS | D 8 | 400 | - | 15 | 158 |
| GN 480.1-D10-100-NI-OS | D 10 | 100 | - | 15 | 62 |
| GN 480.1-D10-150-NI-OS | D 10 | 150 | - | 15 | 92 |
| GN 480.1-D10-200-NI-OS | D 10 | 200 | - | 15 | 123 |
| GN 480.1-D10-250-NI-OS | D 10 | 250 | - | 15 | 154 |
| GN 480.1-D10-300-NI-OS | D 10 | 300 | - | 15 | 185 |
| GN 480.1-D10-350-NI-OS | D 10 | 350 | - | 15 | 217 |
| GN 480.1-D10-400-NI-OS | D 10 | 400 | - | 15 | 250 |
| GN 480.1-D12-100-NI-OS | D 12 | 100 | 9 | 15 | 37 |
| GN 480.1-D12-150-NI-OS | D 12 | 150 | 9 | 15 | 56 |
| GN 480.1-D12-200-NI-OS | D 12 | 200 | 9 | 15 | 74 |
| GN 480.1-D12-250-NI-OS | D 12 | 250 | 9 | 15 | 93 |
| GN 480.1-D12-300-NI-OS | D 12 | 300 | 9 | 15 | 112 |
| GN 480.1-D12-350-NI-OS | D 12 | 350 | 9 | 15 | 129 |
| GN 480.1-D12-400-NI-OS | D 12 | 400 | 9 | 15 | 148 |
| GN 480.1-D15-100-NI-OS | D 15 | 100 | 12 | 20 | 46 |
| GN 480.1-D15-150-NI-OS | D 15 | 150 | 12 | 20 | 69 |
| GN 480.1-D15-200-NI-OS | D 15 | 200 | 12 | 20 | 96 |
| GN 480.1-D15-250-NI-OS | D 15 | 250 | 12 | 20 | 114 |
| GN 480.1-D15-300-NI-OS | D 15 | 300 | 12 | 20 | 146 |
| GN 480.1-D15-350-NI-OS | D 15 | 350 | 12 | 20 | 156 |
| GN 480.1-D15-400-NI-OS | D 15 | 400 | 12 | 20 | 188 |
| GN 480.1-D16-100-NI-OS | D 16 | 100 | 13 | 20 | 50 |
| GN 480.1-D16-150-NI-OS | D 16 | 150 | 13 | 20 | 76 |
| GN 480.1-D16-200-NI-OS | D 16 | 200 | 13 | 20 | 101 |
| GN 480.1-D16-250-NI-OS | D 16 | 250 | 13 | 20 | 126 |
| GN 480.1-D16-300-NI-OS | D 16 | 300 | 13 | 20 | 151 |
| GN 480.1-D16-350-NI-OS | D 16 | 350 | 13 | 20 | 184 |
| GN 480.1-D16-400-NI-OS | D 16 | 400 | 13 | 20 | 209 |
| GN 480.1-D20-100-NI-OS | D 20 | 100 | 16 | 25 | 85 |
| GN 480.1-D20-150-NI-OS | D 20 | 150 | 16 | 25 | 133 |
| GN 480.1-D20-200-NI-OS | D 20 | 200 | 16 | 25 | 170 |
| GN 480.1-D20-250-NI-OS | D 20 | 250 | 16 | 25 | 213 |
| GN 480.1-D20-300-NI-OS | D 20 | 300 | 16 | 25 | 256 |
| GN 480.1-D20-350-NI-OS | D 20 | 350 | 16 | 25 | 288 |
| GN 480.1-D20-400-NI-OS | D 20 | 400 | 16 | 25 | 356 |

**GN 480.1-NI** 不锈钢

| 说明 | d1 | l | d2 | k | ⚖ |
|---|---|---|---|---|---|
| GN 480.1-D8-100-NI-LS | D 8 | 100 | - | 15 | 39 |
| GN 480.1-D8-150-NI-LS | D 8 | 150 | - | 15 | 59 |
| GN 480.1-D8-200-NI-LS | D 8 | 200 | - | 15 | 78 |
| GN 480.1-D8-250-NI-LS | D 8 | 250 | - | 15 | 98 |
| GN 480.1-D8-300-NI-LS | D 8 | 300 | - | 15 | 118 |
| GN 480.1-D8-350-NI-LS | D 8 | 350 | - | 15 | 118 |
| GN 480.1-D8-400-NI-LS | D 8 | 400 | - | 15 | 158 |
| GN 480.1-D10-100-NI-LS | D 10 | 100 | - | 15 | 62 |
| GN 480.1-D10-150-NI-LS | D 10 | 150 | - | 15 | 95 |
| GN 480.1-D10-200-NI-LS | D 10 | 200 | - | 15 | 123 |
| GN 480.1-D10-250-NI-LS | D 10 | 250 | - | 15 | 154 |
| GN 480.1-D10-300-NI-LS | D 10 | 300 | - | 15 | 180 |
| GN 480.1-D10-350-NI-LS | D 10 | 350 | - | 15 | 217 |
| GN 480.1-D10-400-NI-LS | D 10 | 400 | - | 15 | 247 |
| GN 480.1-D12-100-NI-LS | D 12 | 100 | 9 | 15 | 37 |
| GN 480.1-D12-150-NI-LS | D 12 | 150 | 9 | 15 | 56 |
| GN 480.1-D12-200-NI-LS | D 12 | 200 | 9 | 15 | 74 |
| GN 480.1-D12-250-NI-LS | D 12 | 250 | 9 | 15 | 93 |
| GN 480.1-D12-300-NI-LS | D 12 | 300 | 9 | 15 | 112 |
| GN 480.1-D12-350-NI-LS | D 12 | 350 | 9 | 15 | 120 |
| GN 480.1-D12-400-NI-LS | D 12 | 400 | 9 | 15 | 150 |
| GN 480.1-D15-100-NI-LS | D 15 | 100 | 12 | 20 | 90 |
| GN 480.1-D15-150-NI-LS | D 15 | 150 | 12 | 20 | 90 |
| GN 480.1-D15-200-NI-LS | D 15 | 200 | 12 | 20 | 90 |
| GN 480.1-D15-250-NI-LS | D 15 | 250 | 12 | 20 | 90 |
| GN 480.1-D15-300-NI-LS | D 15 | 300 | 12 | 20 | 140 |
| GN 480.1-D15-350-NI-LS | D 15 | 350 | 12 | 20 | 156 |
| GN 480.1-D15-400-NI-LS | D 15 | 400 | 12 | 20 | 190 |
| GN 480.1-D16-100-NI-LS | D 16 | 100 | 13 | 20 | 50 |
| GN 480.1-D16-150-NI-LS | D 16 | 150 | 13 | 20 | 80 |
| GN 480.1-D16-200-NI-LS | D 16 | 200 | 13 | 20 | 100 |
| GN 480.1-D16-250-NI-LS | D 16 | 250 | 13 | 20 | 120 |
| GN 480.1-D16-300-NI-LS | D 16 | 300 | 13 | 20 | 160 |
| GN 480.1-D16-350-NI-LS | D 16 | 350 | 13 | 20 | 184 |
| GN 480.1-D16-400-NI-LS | D 16 | 400 | 13 | 20 | 210 |
| GN 480.1-D20-100-NI-LS | D 20 | 100 | 16 | 25 | 85 |
| GN 480.1-D20-150-NI-LS | D 20 | 150 | 16 | 25 | 127 |
| GN 480.1-D20-200-NI-LS | D 20 | 200 | 16 | 25 | 170 |
| GN 480.1-D20-250-NI-LS | D 20 | 250 | 16 | 25 | 213 |
| GN 480.1-D20-300-NI-LS | D 20 | 300 | 16 | 25 | 256 |
| GN 480.1-D20-350-NI-LS | D 20 | 350 | 16 | 25 | 300 |
| GN 480.1-D20-400-NI-LS | D 20 | 400 | 16 | 25 | 340 |



ELESA 和 GANTER 依法保留所有权利。
复制我方图纸时需始终提及来源。

# MSX.

## 连接夹

### 高科技聚合体

**标准元件**

- **MSX-B 底座**: 玻璃纤维加固高科技类聚合体，黑色，亚光饰面。采用不锈钢M5内六角柱头螺钉及螺母安装。
- **MAX-CT 型夹**：玻璃纤维加固聚酰胺基（PA）高科技聚合体，黑色，亚光饰面。采用不锈钢M5内六角柱头螺钉及螺母安装。
- **MSX-TA-TB-TC-TD-TE-TF 夹紧装置**: 玻璃纤维加固聚酰胺基（PA）高科技聚合体，黑色，亚光饰面。采用不锈钢M5内六角柱头螺钉及螺母安装。

**特征及应用**

MSX.系列连接夹的安装孔形状，专门设计用于安装横截面为圆形和方形的管件；方形管件可防止元件的转动（参见图1）。

**安装说明**

1. 采用2枚M6内六角柱头螺钉（未随货提供）安装底座。
2. 将连接管装入底座上的孔内，拧紧固定螺钉以夹紧。最大拧紧扭矩 5 Nm。
3. 将连接管插入双向夹头的缩扩孔。
4. 安装其它连接管到双向夹头的孔内。
5. 在连接管上安装适宜的夹紧装置，有六种可选。元件定位后，拧紧固定螺钉以夹紧。推荐拧紧扭矩为 5 Nm。

FM design

图1

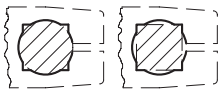

安装说明

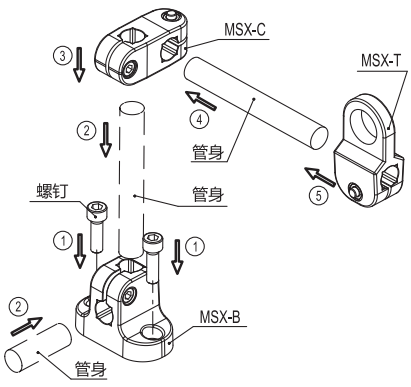

ELESA 和 GANTER 依法保留所有权利。
复制我方图纸时需始终提及来源。

# MSX. 连接夹

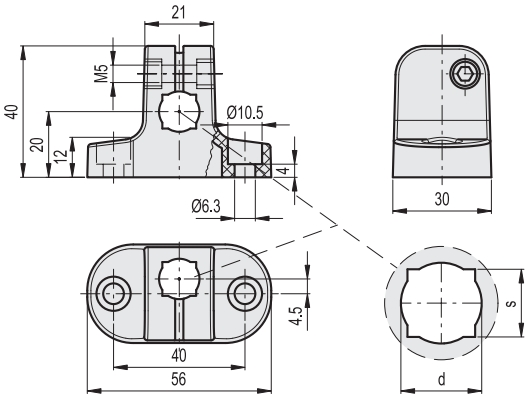


**MSX-B**

| 代码 | 说明 | d | s | 抗拔强度# [N] | 旋转阻力# [Nm] | ⚖ |
|---|---|---|---|---|---|---|
| 440101 | MSX.56-B-8-10 | 10 | 8 | 900 | 4 | 32 |
| 440102 | MSX.56-B-10-12 | 12 | 10 | 1000 | 4.5 | 31 |
| 440103 | MSX.56-B-12-14 | 14 | 12 | 1100 | 5 | 28 |

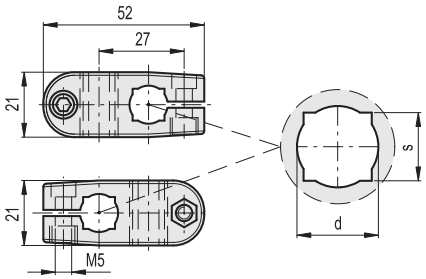


**MSX-C**

| 代码 | 说明 | d | s | 抗拔强度# [N] | 旋转阻力# [Nm] | ⚖ |
|---|---|---|---|---|---|---|
| 440121 | MSX.56-C-8-10 | 10 | 8 | 900 | 4.5 | 24 |
| 440122 | MSX.56-C-10-12 | 12 | 10 | 1000 | 5 | 23 |
| 440123 | MSX.56-C-12-14 | 14 | 12 | 1100 | 5.5 | 20 |

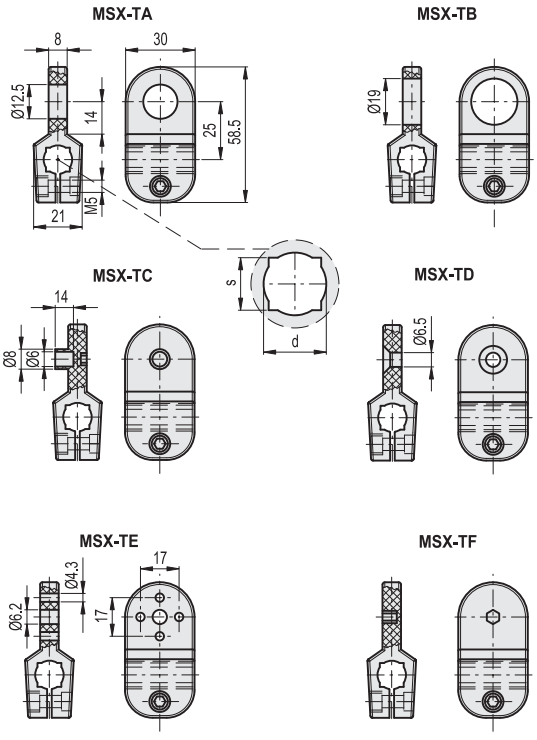


**MSX-TA-TB-TC-TD-TE-TF**

| 代码 | 说明 | d | s | 抗拔强度# [N] | 旋转阻力# [Nm] | ⚖ |
|---|---|---|---|---|---|---|
| 440131 | MSX.56-TA-8-10 | 10 | 8 | 900 | 4 | 23 |
| 440132 | MSX.56-TA-10-12 | 12 | 10 | 1000 | 4.5 | 22 |
| 440133 | MSX.56-TA-12-14 | 14 | 12 | 1100 | 5 | 21 |
| 440135 | MSX.56-TB-8-10 | 10 | 8 | 900 | 4 | 21 |
| 440136 | MSX.56-TB-10-12 | 12 | 10 | 1000 | 4.5 | 20 |
| 440137 | MSX.56-TB-12-14 | 14 | 12 | 1100 | 5 | 19 |
| 440139 | MSX.56-TC-8-10 | 10 | 8 | 900 | 4 | 25 |
| 440140 | MSX.56-TC-10-12 | 12 | 10 | 1000 | 4.5 | 24 |
| 440141 | MSX.56-TC-12-14 | 14 | 12 | 1100 | 5 | 23 |
| 440143 | MSX.56-TD-8-10 | 10 | 8 | 900 | 4 | 24 |
| 440144 | MSX.56-TD-10-12 | 12 | 10 | 1000 | 4.5 | 23 |
| 440145 | MSX.56-TD-12-14 | 14 | 12 | 1100 | 5 | 22 |
| 440147 | MSX.56-TE-8-10 | 10 | 8 | 900 | 4 | 23 |
| 440148 | MSX.56-TE-10-12 | 12 | 10 | 1000 | 4.5 | 22 |
| 440149 | MSX.56-TE-12-14 | 14 | 12 | 1100 | 5 | 21 |
| 440151 | MSX.56-TF-8-10 | 10 | 8 | 900 | 4 | 24 |
| 440152 | MSX.56-TF-10-12 | 12 | 10 | 1000 | 4.5 | 23 |
| 440153 | MSX.56-TF-12-14 | 14 | 12 | 1100 | 5 | 22 |

**#** 由圆管进行测试。



ELESA 和 GANTER 依法保留所有权利。
复制我方图纸时需始终提及来源。

# 连接夹

## 高科技聚合体及铝

**标准元件**

- **MSR.60-B 底座**: 玻璃纤维加固聚酰胺基 (PA) 高科技聚合体, 黑色, 亚光饰面。
- **CC-MSR.60 螺钉罩盖**:
  六种颜色的高科技聚合体, 光亮饰面。
  随货提供, 压入式装配, 用螺丝刀拆卸。
  还可作为附件单独供应 (参见CC-MSR)

| 代码 | 说明 | 毂帽用于 |
|---|---|---|
| 440011-* | CC-MSR.60-* | MSR.60-B |

* 完整代码及型号请添加色号索引 (C1, ..., C6).

- **MSR.60-C 双向夹头** : 玻璃纤维加固高科技聚合体, 黑色, 亚光饰面
- **MSR.60-TA-TB-TC-TD-TE-TF 夹紧装置**: 玻璃纤维加固高科技聚合体, 黑色, 亚光饰面
- **MSR.60-T13 链接管**:
  铝型材可提供的标准长度 从100 至2000 mm。
  如订货量充足, 可按需提供其他长度。
- **连接管密封帽**:
  玻璃纤维加固高科技聚合体, 黑色, 亚光饰面
  随货提供, 压入式安装。
  也可单独订购 ((代码440016 描述 TC13-MSR.60)。

FM design

**特征及应用**

MSR.型连接夹的设计拥有ELESA专利, 可便捷、高效地连接元件, 并可防止元件随意转动。
系统允许所连接的管与基座轴向、垂直或呈角度定位。

**优势**

可防止自由转动槽型连接管。
仅用一枚螺钉协助夹紧的管及元件。
可轻松调节, 五级自由切换的夹紧装置。(如图).
无空穴, 以避免灰尘和有害物质淤积。
底座采用不同色彩的盖帽, 便于识别夹紧装置。

**安装说明**

1. 采用2枚M6内六角柱头螺钉 (未随货提供) 安装底座。
2. 使用塑料槌将其中一个封闭帽轻轻敲入连接管末端, 直至其就位。注意不要将封闭帽安装在用于安装底盘的管端。
3. 将所要连接的管插入底座的预置孔内, 拧紧固定螺钉以夹紧, 推荐拧紧扭矩5 Nm。
4. 将连接管插入双向夹头的缩扩孔。
5. 在连接管上安装封闭帽。
6. 将连接管插入双向夹头的缩扩孔。
7. 在连接管上安装适宜的夹紧装置, 可选六种。元件定位后拧紧固定螺钉以夹紧。建议拧紧扭矩为5Nm,勿超过推荐值。
8. 一旦调节完毕, 在底座上安装螺钉盖帽。

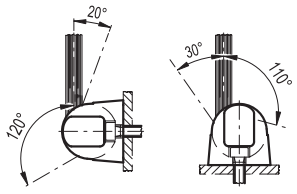


5个自由度

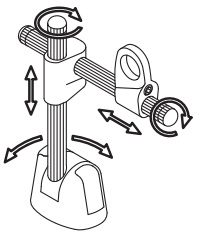

安装说明

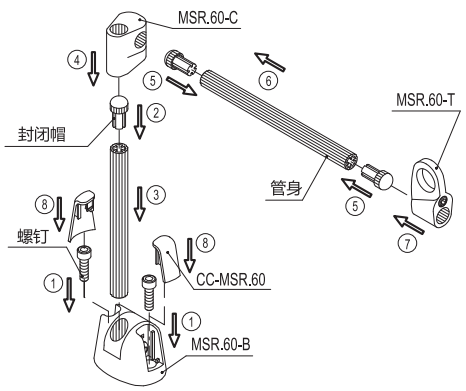




ELESA 和 GANTER 依法保留所有权利。
复制我方图纸时需始终提及来源。

* 增加色号索引，如：440001-C9 MSR.60-B-C9

| C9 | C2 | C3 | C4 | C5 | C6 |
|---|---|---|---|---|---|
| RAL9005 | RAL2004 | RAL7035 | RAL1021 | RAL5024 | RAL3000 |

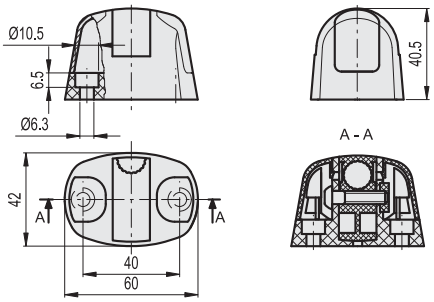


**MSR.60-B**

| 代码 | 说明 | 抗拔强度 [N] | ⚖ |
|---|---|---|---|
| 440001-* | MSR.60-B-* | 300 | 50 |

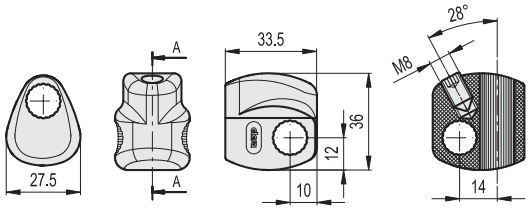


**MSR.60-C**

| 代码 | 说明 | 抗拔强度 [N] | ⚖ |
|---|---|---|---|
| 440021 | MSR.60-C | 300 | 19 |

**MSR.60-TA-TB-TC-TD-TE-TF**

| 代码 | 说明 | 抗拔强度 [N] | ⚖ |
|---|---|---|---|
| 440031 | MSR.60-TA | 300 | 18 |
| 440032 | MSR.60-TB | 300 | 17 |
| 440033 | MSR.60-TC | 300 | 19 |
| 440034 | MSR.60-TD | 300 | 18 |
| 440035 | MSR.60-TE | 300 | 18 |
| 440036 | MSR.60-TF | 300 | 20 |

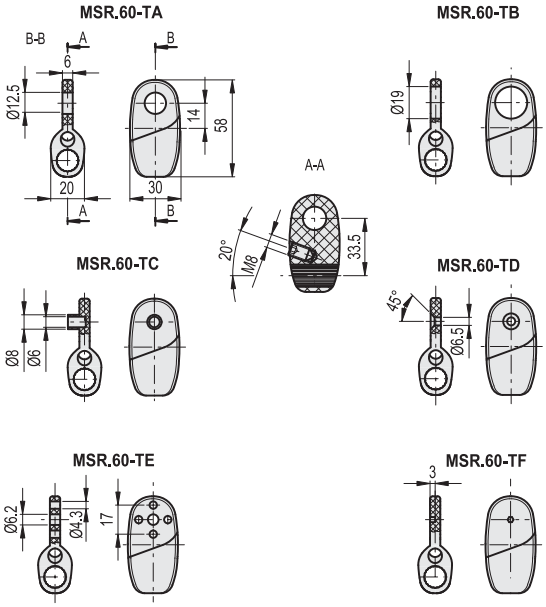

**MSR.60-T13**

| 代码 | 说明 | L | ⚖ |
|---|---|---|---|
| 440050 | MSR.60-T13-100 | 100 | 20 |
| 440055 | MSR.60-T13-150 | 150 | 28 |
| 440060 | MSR.60-T13-200 | 200 | 36 |
| 440065 | MSR.60-T13-250 | 250 | 44 |
| 440070 | MSR.60-T13-300 | 300 | 52 |
| 440200 | MSR.60-T13-2000* | 2000 | 320 |

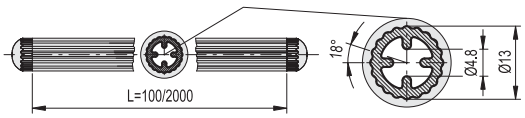


* 连接管密封帽不随货提供



ELESA 和 GANTER 依法保留所有权利。
复制我方图纸时需始终提及来源。

# 线性传动装置

## 技术描述

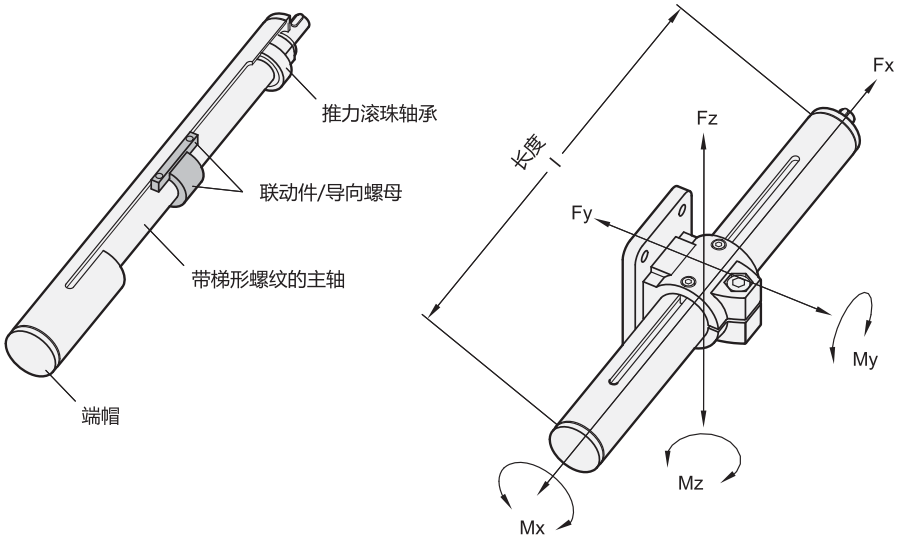


| Ø线性传动装置 | Fx （单位：牛） | Fy （单位：牛） l = 500 | l = 1000 | l = 1500 | Fz （单位：牛） l = 500 | l = 1000 | l = 1500 | Mx Nm | My Nm | Mz Nm |
|---|---|---|---|---|---|---|---|---|---|---|
| 18 | 400 | 80 | - | - | 65 | - | - | 1.5 | 4.5 | 4.5 |
| 30 | 850 | 500 | 70 | 15 | 550 | 55 | 10 | 6.5 | 15 | 15 |
| 40 | 1100 | 2150 | 250 | 65 | 1900 | 150 | 50 | 15 | 42 | 42 |
| 50 | 1750 | 3100 | 650 | 150 | 3100 | 650 | 150 | 29 | 69 | 69 |
| 60 | 2600 | 4550 | 1500 | 400 | 4550 | 1400 | 350 | 45 | 125 | 125 |

载荷值适用于钢制(SCR)或不锈钢制(NI)的线性传动装置GN 291(见第1912页)，GN 292(见第1914页)，GN 293(见第1915页)。
Fy 和Fz 指定力导致导向管弯曲约0.5mm。

线性传动装置中，带锥螺纹的主轴两端装有推力滚珠轴承，同时装有一个联动螺母。联动螺母可防止旋转并且转接不同的线性传动装置。线性传动装置设计采用手动操作 (手轮 )。

定位精度 0.2 mm / 300 mm 行程, 最大反向间隙0.1 mm.

套管可选镀铬钢(SCR)或不锈钢(NI)，按精密构造管DIN 2391和DIN 2462的公差带要求制造。

管夹接头系列品种齐全，可选各种不同的组件来固定线性传动构件，组建线性传动系统。

此外，还可加装数字位置指示器 (DD52, 见页721面/ DD51, 见页 718面 / DD52R-E, 见页726面 / DD51-E, 见页724面) 以监控位置和行程。

对于高力矩惯量Mx的应用，建议使用方形或双管线性传动装置。

这种设计的管夹头系列可选各种不同的组件。在对方形管的精度没有特殊要求的情况下，线性传动装置接头可由两半式元件组成。





ELESA 和 GANTER 依法保留所有权利。
复制我方图纸时需始终提及来源。

# 线性传动装置

## 类型

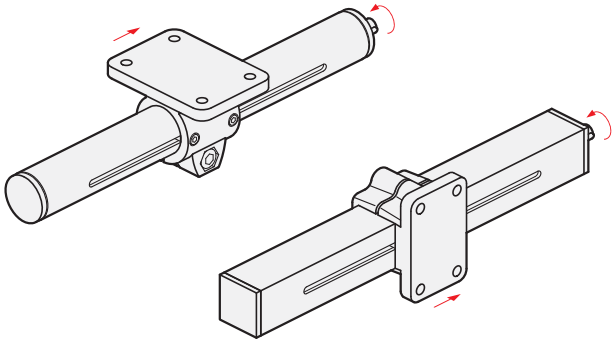

**说明**

线性传动装置**GN 291**（见第1912页）可选右旋或左旋螺纹，单侧**或**双侧轴端盖，配套一个线性传动装置夹头**GN 146.1**（见第1923页）。

方形线性传动装置GN 291.1（见第1930页）可选右旋螺纹或左旋螺纹，单侧**或**者双侧轴端盖，配套一个线性传动装置夹头**GN 147.1**（见第1933页）。

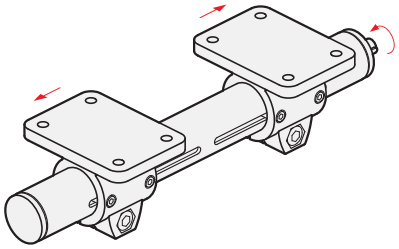

**说明**

线性转动装置**GN 292**（见第1914页）可选左旋或右旋螺纹，带单侧**或者**双侧轴端盖，配套两个线性装置夹头**GN 146.1**（见第1923页），两个夹头对称移动。

可按需提供方形线性传动装置**GN 292.1**。

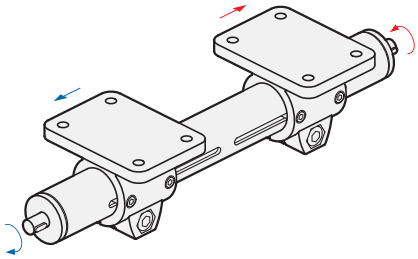

**说明**

线性传动装置**GN 293**（见第1915页）可选两根分别为左旋**或**右旋螺纹的主轴、两根同为左或右旋螺纹的主轴带双轴端盖和两根线性传动装置夹头**GN 146.1**（见第1923页），两个线性传动装置彼此独立移动。

可按需提供方形线性传动装置**GN 293.1**。



ELESA 和 GANTER 依法保留所有权利。
复制我方图纸时需始终提及来源。

# GN 291

## 线性传动装置

**钢制/不锈钢，带右旋和左旋螺纹**

### 规格

**类型**

- **R1**型: 右旋螺纹，单侧轴头
- **R2***型: 右旋螺纹，双侧轴头
- **L1**型: 左旋螺纹，单侧轴头
- **L2***型: 左旋螺纹，双侧轴头

* 通常不设库存

导向管

**钢制款式**
套管 DIN 2391
钢制，镀镍 **SCR**

**不锈钢款式 ***
套管 DIN 2391
AISI 304 不锈钢**NI**

* 通常不设库存

带梯形螺纹的主轴

- 分别为钢制和 AISI 303 不锈钢
- 滚珠轴承

导向螺母
铜锡合金

端帽
塑料

### 信息

除了上表指定用于线性传动装置GN 291的标准行程外，还可提供不超过最大行程的任意行程。
除繁多的管夹头系列外，还有许多不同元件用于固定和连接线性传动装置。
可加装数字或模拟位置指示器，带纵向标尺的导向管，以便测量线性传动装置接头的移动和定位。

### 附件

- 线性传动装置接头，管夹接头和附件需单独订购。

### 可按需提供

- 不锈钢管 DIN 2462 **NI**

### 技术信息

- ISO-基本公差 (参见页 A21)
- 不锈钢特性 (参见页 A26)
- 线性传动装置的技术说明 (参见页 1910)

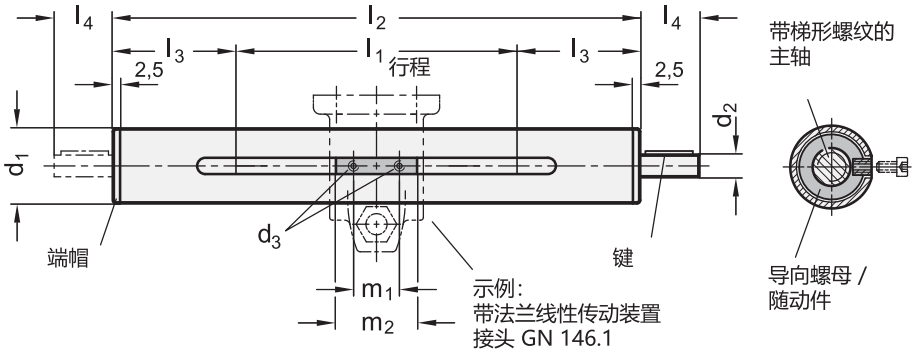




ELESA 和 GANTER 依法保留所有权利。
复制我方图纸时需始终提及来源。

# GN 291

## 线性传动装置



**GN 291**

| 说明 | d1 | l1 | 最大行程 | 螺纹主轴 | d2 f7 | d3 | l2 | l3 | l4 | m1 | m2 | 用于键 DIN 6885 | ⚖ |
|---|---|---|---|---|---|---|---|---|---|---|---|---|---|
| GN 291-18-65-R1-SCR | 18 | 65 | 350 | TR10x3 | 6 | M 3 | l1+140 | 70 | 16 | 17 | 24 | A2x2x12 | 230 |
| GN 291-18-165-R1-SCR | 18 | 165 | 350 | TR10x3 | 6 | M 3 | l1+140 | 70 | 16 | 17 | 24 | A2x2x12 | 330 |
| GN 291-18-265-R1-SCR | 18 | 265 | 350 | TR10x3 | 6 | M 3 | l1+140 | 70 | 16 | 17 | 24 | A2x2x12 | 430 |
| GN 291-30-100-R1-SCR | 30 | 100 | 1250 | TR14x4 | 8 | M 4 | l1+205 | 102.5 | 16 | 23 | 38 | A2x2x12 | 780 |
| GN 291-30-150-R1-SCR | 30 | 150 | 1250 | TR14x4 | 8 | M 4 | l1+205 | 102.5 | 16 | 23 | 38 | A2x2x12 | 890 |
| GN 291-30-200-R1-SCR | 30 | 200 | 1250 | TR14x4 | 8 | M 4 | l1+205 | 102.5 | 16 | 23 | 38 | A2x2x12 | 1000 |
| GN 291-30-300-R1-SCR | 30 | 300 | 1250 | TR14x4 | 8 | M 4 | l1+205 | 102.5 | 16 | 23 | 38 | A2x2x12 | 1210 |
| GN 291-40-70-R1-SCR | 40 | 70 | 1570 | TR20x4 | 12 | M 5 | l1+235 | 117.5 | 17 | 42 | 54 | A4x4x12 | 1640 |
| GN 291-40-170-R1-SCR | 40 | 170 | 1570 | TR20x4 | 12 | M 5 | l1+235 | 117.5 | 17 | 42 | 54 | A4x4x12 | 2080 |
| GN 291-40-220-R1-SCR | 40 | 220 | 1570 | TR20x4 | 12 | M 5 | l1+235 | 117.5 | 17 | 42 | 54 | A4x4x12 | 2310 |
| GN 291-40-270-R1-SCR | 40 | 270 | 1570 | TR20x4 | 12 | M 5 | l1+235 | 117.5 | 17 | 42 | 54 | A4x4x12 | 2530 |
| GN 291-40-320-R1-SCR | 40 | 320 | 1570 | TR20x4 | 12 | M 5 | l1+235 | 117.5 | 17 | 42 | 54 | A4x4x12 | 2750 |
| GN 291-50-65-R1-SCR | 50 | 65 | 1565 | TR20x4 | 12 | M 6 | l1+240 | 120 | 18 | 42 | 54 | A4x4x12 | 2410 |
| GN 291-50-115-R1-SCR | 50 | 115 | 1565 | TR20x4 | 12 | M 6 | l1+240 | 120 | 18 | 42 | 54 | A4x4x12 | 2720 |
| GN 291-50-215-R1-SCR | 50 | 215 | 1565 | TR20x4 | 12 | M 6 | l1+240 | 120 | 18 | 42 | 54 | A4x4x12 | 3000 |
| GN 291-50-265-R1-SCR | 50 | 265 | 1565 | TR20x4 | 12 | M 6 | l1+240 | 120 | 18 | 42 | 54 | A4x4x12 | 3670 |
| GN 291-50-315-R1-SCR | 50 | 315 | 1565 | TR20x4 | 12 | M 6 | l1+240 | 120 | 18 | 42 | 54 | A4x4x12 | 3990 |
| GN 291-60-220-R1-SCR | 60 | 220 | 1520 | TR24x5 | 14 | M 8 | l1+285 | 142.5 | 19 | 58 | 70 | A5x5x16 | 5300 |
| GN 291-60-720-R1-SCR | 60 | 720 | 1520 | TR24x5 | 14 | M 8 | l1+285 | 142.5 | 19 | 58 | 70 | A5x5x16 | 10000 |
| GN 291-18-65-L1-SCR | 18 | 65 | 350 | TR10x3 | 6 | M 3 | l1+140 | 70 | 16 | 17 | 24 | A2x2x12 | 230 |
| GN 291-18-165-L1-SCR | 18 | 165 | 350 | TR10x3 | 6 | M 3 | l1+140 | 70 | 16 | 17 | 24 | A2x2x12 | 330 |
| GN 291-18-265-L1-SCR | 18 | 265 | 350 | TR10x3 | 6 | M 3 | l1+140 | 70 | 16 | 17 | 24 | A2x2x12 | 430 |
| GN 291-30-100-L1-SCR | 30 | 100 | 1250 | TR14x4 | 8 | M 4 | l1+205 | 102.5 | 16 | 23 | 38 | A2x2x12 | 780 |
| GN 291-30-150-L1-SCR | 30 | 150 | 1250 | TR14x4 | 8 | M 4 | l1+205 | 102.5 | 16 | 23 | 38 | A2x2x12 | 890 |
| GN 291-30-200-L1-SCR | 30 | 200 | 1250 | TR14x4 | 8 | M 4 | l1+205 | 102.5 | 16 | 23 | 38 | A2x2x12 | 1000 |
| GN 291-30-300-L1-SCR | 30 | 300 | 1250 | TR14x4 | 8 | M 4 | l1+205 | 102.5 | 16 | 23 | 38 | A2x2x12 | 1210 |
| GN 291-40-70-L1-SCR | 40 | 70 | 1570 | TR20x4 | 12 | M 5 | l1+235 | 117.5 | 17 | 42 | 54 | A4x4x12 | 1640 |
| GN 291-40-170-L1-SCR | 40 | 170 | 1570 | TR20x4 | 12 | M 5 | l1+235 | 117.5 | 17 | 42 | 54 | A4x4x12 | 2080 |
| GN 291-40-220-L1-SCR | 40 | 220 | 1570 | TR20x4 | 12 | M 5 | l1+235 | 117.5 | 17 | 42 | 54 | A4x4x12 | 2310 |
| GN 291-40-270-L1-SCR | 40 | 270 | 1570 | TR20x4 | 12 | M 5 | l1+235 | 117.5 | 17 | 42 | 54 | A4x4x12 | 2530 |
| GN 291-40-320-L1-SCR | 40 | 320 | 1570 | TR20x4 | 12 | M 5 | l1+235 | 117.5 | 17 | 42 | 54 | A4x4x12 | 2750 |
| GN 291-50-65-L1-SCR | 50 | 65 | 1565 | TR20x4 | 12 | M 6 | l1+240 | 120 | 18 | 42 | 54 | A4x4x12 | 3000 |
| GN 291-50-115-L1-SCR | 50 | 115 | 1565 | TR20x4 | 12 | M 6 | l1+240 | 120 | 18 | 42 | 54 | A4x4x12 | 2720 |
| GN 291-50-215-L1-SCR | 50 | 215 | 1565 | TR20x4 | 12 | M 6 | l1+240 | 120 | 18 | 42 | 54 | A4x4x12 | 3360 |
| GN 291-50-265-L1-SCR | 50 | 265 | 1565 | TR20x4 | 12 | M 6 | l1+240 | 120 | 18 | 42 | 54 | A4x4x12 | 3670 |
| GN 291-50-315-L1-SCR | 50 | 315 | 1565 | TR20x4 | 12 | M 6 | l1+240 | 120 | 18 | 42 | 54 | A4x4x12 | 3990 |
| GN 291-60-220-L1-SCR | 60 | 220 | 1520 | TR24x5 | 14 | M 8 | l1+285 | 142.5 | 19 | 58 | 70 | A5x5x16 | 5300 |
| GN 291-60-720-L1-SCR | 60 | 720 | 1520 | TR24x5 | 14 | M 8 | l1+285 | 142.5 | 19 | 58 | 70 | A5x5x16 | 9800 |

ELESA 和 GANTER 依法保留所有权利。
复制我方图纸时需始终提及来源。

# GN 292

## 线性传动装置

**钢制/不锈钢, 带右旋和左旋螺纹**

### 规格

**类型**

- **RL1**型: 单侧柚头
- **RL2**型: 双侧轴头

导向管

**钢制款式**
套管 DIN 2391
钢制, 镀镍 **SCR**

**不锈钢款式 ***
套管 DIN 2391
AISI 304 不锈钢**NI**

* 通常不设库存

带梯形螺纹的主轴

钢制, 镀镍 SCR
AISI 303 不锈钢

滚珠轴承

导向螺母
铜锡合金

端帽
塑料

### 信息

除了上表指定用于线性传动装置GN 292的标准行程外, 还可提供不超过最大行程的任意行程。
除繁多的管夹头系列外, 还有许多不同元件用于固定和连接线性传动装置。
可加装数字或模拟位置指示器, 带纵向标尺的导向管, 以便测量线性传动装置接头的移动和定位。

### 附件

- 线性传动装置接头, 管夹接头和附件需单独订购。

### 可按需提供

- 特殊长度

### 技术信息

- ISO-基本公差 (参见页 A21)
- 不锈钢特性 (参见页 A26)
- 线性传动装置的技术说明 (参见页 1910)

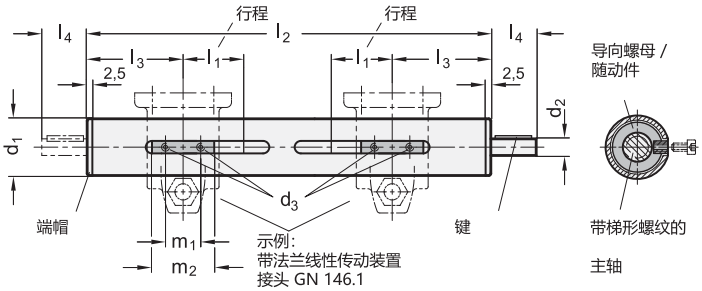


**GN 292**

| 说明 | d1 | l1 | 最大行程 | 螺纹主轴 | d2 f7 | d3 | l2 | l3 | l4 | m1 | m2 | 用于键 DIN 6885 | ⚖ |
|---|---|---|---|---|---|---|---|---|---|---|---|---|---|
| GN 292-18-120-RL1-SCR | 18 | 120* | every 167 | TR10x3 | 6 | M 3 | 2xl1+171 | 70 | 16 | 17 | 24 | A2x2x12 | 440 |
| GN 292-30-130-RL1-SCR | 30 | 130* | every 601 | TR14x4 | 8 | M 4 | 2xl1+253 | 102.5 | 16 | 23 | 38 | A2x2x12 | 1250 |
| GN 292-40-205-RL1-SCR | 40 | 205* | every 753 | TR20x4 | 12 | M 5 | 2xl1+299 | 117.5 | 17 | 42 | 54 | A4x4x12 | 3130 |
| GN 292-40-255-RL1-SCR | 40 | 255* | every 753 | TR20x4 | 12 | M 5 | 2xl1+299 | 117.5 | 17 | 42 | 54 | A4x4x12 | 3560 |
| GN 292-50-300-RL1-SCR | 50 | 300* | every 748 | TR20x4 | 12 | M 6 | 2xl1+309 | 120 | 18 | 42 | 54 | A4x4x12 | 6400 |
| GN 292-50-350-RL1-SCR | 50 | 350* | every 748 | TR20x4 | 12 | M 6 | 2xl1+309 | 120 | 18 | 42 | 54 | A4x4x12 | 6700 |
| GN 292-60-300-RL1-SCR | 60 | 300* | every 715 | TR24x5 | 14 | M 8 | 2xl1+375 | 142.5 | 19 | 58 | 70 | A5x5x16 | 9900 |
| GN 292-18-120-RL2-SCR | 18 | 120* | every 167 | TR10x3 | 6 | M 3 | 2xl1+171 | 70 | 16 | 17 | 24 | A2x2x12 | 458 |
| GN 292-30-130-RL2-SCR | 30 | 130* | every 601 | TR14x4 | 8 | M 4 | 2xl1+253 | 102.5 | 16 | 23 | 38 | A2x2x12 | 1233 |
| GN 292-40-205-RL2-SCR | 40 | 205* | every 753 | TR20x4 | 12 | M 5 | 2xl1+299 | 117.5 | 17 | 42 | 54 | A4x4x12 | 3057 |
| GN 292-40-255-RL2-SCR | 40 | 255* | every 753 | TR20x4 | 12 | M 5 | 2xl1+299 | 117.5 | 17 | 42 | 54 | A4x4x12 | 3800 |
| GN 292-50-300-RL2-SCR | 50 | 300* | every 748 | TR20x4 | 12 | M 6 | 2xl1+309 | 120 | 18 | 42 | 54 | A4x4x12 | 6520 |
| GN 292-50-350-RL2-SCR | 50 | 350* | every 748 | TR20x4 | 12 | M 6 | 2xl1+309 | 120 | 18 | 42 | 54 | A4x4x12 | 6520 |
| GN 292-60-300-RL2-SCR | 60 | 300* | every 715 | TR24x5 | 14 | M 8 | 2xl1+375 | 142.5 | 19 | 58 | 70 | A5x5x16 | 7960 |

* 通常不设库存





ELESA 和 GANTER 依法保留所有权利。
复制我方图纸时需始终提及来源。

# GN 293

## 线性传动装置

**钢制/不锈钢, 带有2個單獨的螺紋主軸**

### 规格

**类型**

- **RL2**:一個主軸右旋螺紋, 一個主軸左旋螺紋
- **RR2**: 兩個主軸右旋螺紋
- **LL2**: 兩個主軸左旋螺紋

导向管

**钢制款式**
套管 DIN 2391
钢制, 镀镍 **SCR**

**不锈钢款式 ***
套管 DIN 2391
AISI 304 不锈钢**NI**

* 通常不设库存

带梯形螺纹的主轴

- 钢制, 镀镍 SCR
- AISI 303 不锈钢

滚珠轴承

导向螺母
铜锡合金

端帽
塑料

### 信息

除了上表指定用于线性传动装置GN 293的标准行程外, 还可提供不超过最大行程的任意行程。
除繁多的管夹头系列外, 还有许多不同元件用于固定和连接线性传动装置。
可加装数字或模拟位置指示器, 带纵向标尺的导向管, 以便测量线性传动装置接头的移动和定位。

### 附件

- 线性传动装置接头, 管夹接头和附件需单独订购。

### 可按需提供

- 特殊长度

### 技术信息

- ISO-基本公差 (参见页 A21)
- 不锈钢特性 (参见页 A26)
- 线性传动装置的技术说明 (参见页 1910)

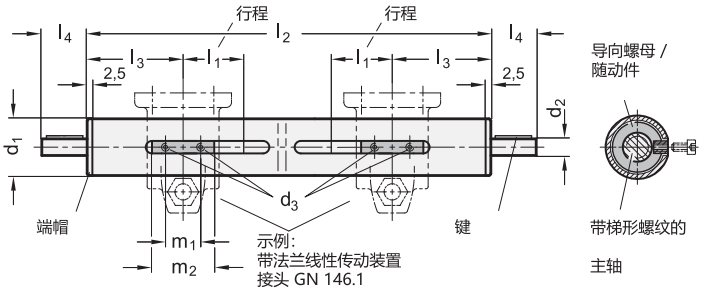


**GN 293**

| 说明 | d1 | l1 | 最大行程 | 螺纹主轴 | d2 f7 | d3 | l2 | l3 | l4 | m1 | m2 | 用于键 DIN 6885 | ⚖ |
|---|---|---|---|---|---|---|---|---|---|---|---|---|---|
| GN 293-30-100-RL2-SCR | 30 | 100* | every 601 | TR14x4 | 8 | M 4 | 2xl1+253 | 102.5 | 16 | 23 | 38 | A2x2x12 | 1178 |
| GN 293-30-100-RR2-SCR | 30 | 100* | every 601 | TR14x4 | 8 | M 4 | 2xl1+253 | 102.5 | 16 | 23 | 38 | A2x2x12 | 1110 |
| GN 293-30-100-LL2-SCR | 30 | 100* | every 601 | TR14x4 | 8 | M 4 | 2xl1+253 | 102.5 | 16 | 23 | 38 | A2x2x12 | 1110 |
| GN 293-40-170-RL2-SCR | 40 | 170* | every 753 | TR20x4 | 12 | M 5 | 2xl1+299 | 117.5 | 17 | 42 | 54 | A4x4x12 | 3300 |
| GN 293-40-170-RR2-SCR | 40 | 170* | every 753 | TR20x4 | 12 | M 5 | 2xl1+299 | 117.5 | 17 | 42 | 54 | A4x4x12 | 3300 |
| GN 293-40-170-LL2-SCR | 40 | 170* | every 753 | TR20x4 | 12 | M 5 | 2xl1+299 | 117.5 | 17 | 42 | 54 | A4x4x12 | 3300 |
| GN 293-50-200-RL2-SCR | 50 | 200* | every748 | TR20x4 | 12 | M 6 | 2xl1+309 | 120 | 18 | 42 | 54 | A4x4x12 | 4940 |
| GN 293-50-200-RR2-SCR | 50 | 200* | every748 | TR20x4 | 12 | M 6 | 2xl1+309 | 120 | 18 | 42 | 54 | A4x4x12 | 4940 |
| GN 293-50-200-LL2-SCR | 50 | 200* | every748 | TR20x4 | 12 | M 6 | 2xl1+309 | 120 | 18 | 42 | 54 | A4x4x12 | 4940 |
| GN 293-60-250-RL2-SCR | 60 | 250* | every 715 | TR24x5 | 14 | M 8 | 2xl1+375 | 142.5 | 19 | 58 | 70 | A5x5x16 | 6580 |
| GN 293-60-250-RR2-SCR | 60 | 250* | every 715 | TR24x5 | 14 | M 8 | 2xl1+375 | 142.5 | 19 | 58 | 70 | A5x5x16 | 6580 |
| GN 293-60-250-LL2-SCR | 60 | 250* | every 715 | TR24x5 | 14 | M 8 | 2xl1+375 | 142.5 | 19 | 58 | 70 | A5x5x16 | 6580 |

* 通常不设库存



ELESA 和 GANTER 依法保留所有权利。
复制我方图纸时需始终提及来源。

# 纵向刻度 GN 299

**应用于标准行程长度l1的GN 291线性传动装置**

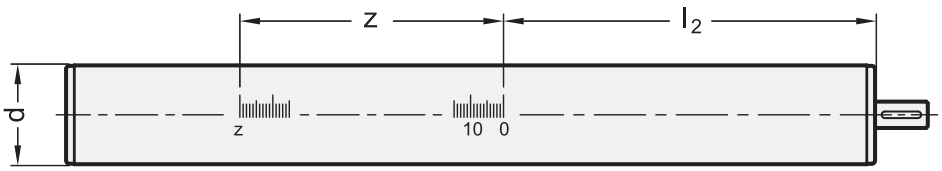


**A 型**

刻度值
向左递增

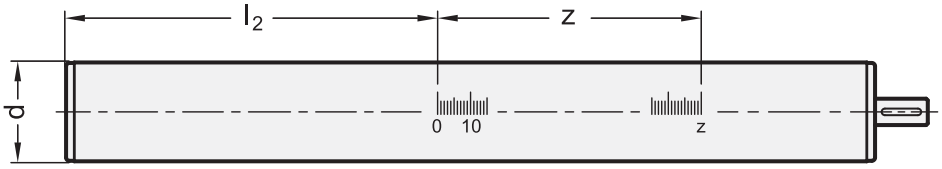


**B 型**

刻度值
向右递增

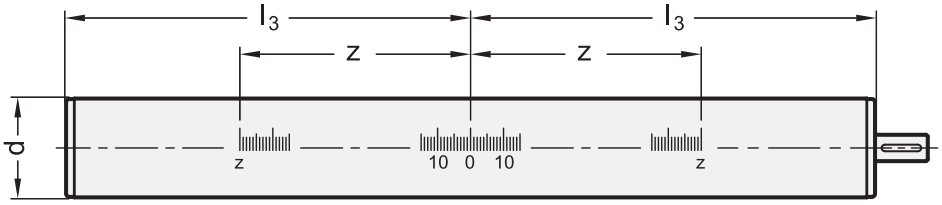


**C 型**

刻度值向
中间递减

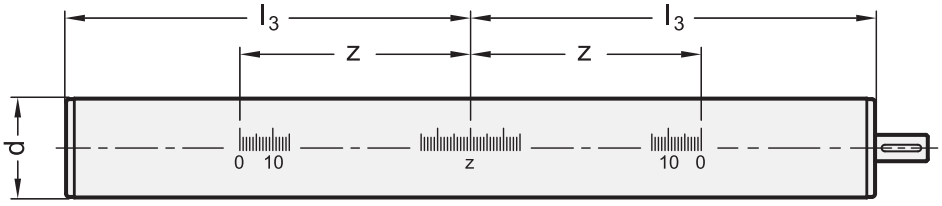


**D 型**

刻度值向
中间递增

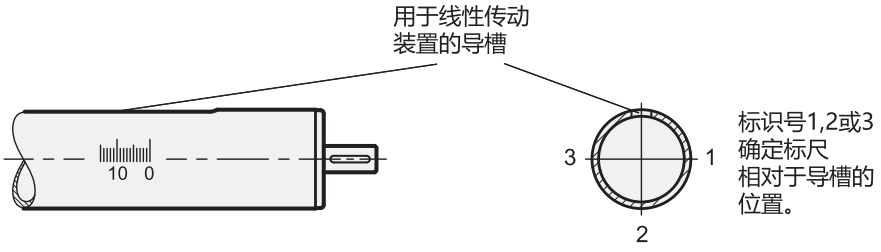


标识号1,2或3
确定标尺
相对于导槽的
位置。





ELESA 和 GANTER 依法保留所有权利。
复制我方图纸时需始终提及来源。

# 纵向刻度 GN 299

**应用于标准行程长度l1的GN 291线性传动装置**

### 规格

刻度
由激光精雕

### 信息

GN 299纵向标尺系列中，A型和B型通常与线性传动装置GN 291 (参见1912页) 和GN 291.1 (参见1930页) 一起使用，C型和D型通常用于线性传动装置GN 292 (参见1914页) 和GN 293 (参见1915页)。
纵向刻度**仅**可与线性传动装置一起订购。

*增加纵向刻度的识别号
1 2 3

**GN 299**

| 说明 | d Ø 线性传送装置 | l1 | l2 | l3 | z 标尺长度或最大值 |
|---|---|---|---|---|---|
| GN 299-18-65-A-* | 18 | 65 | 82.5 | 147.5 | 90 |
| GN 299-18-65-B-* | 18 | 65 | 82.5 | 147.5 | 90 |
| GN 299-18-65-C-* | 18 | 65 | 82.5 | 147.5 | 90 |
| GN 299-18-65-D-* | 18 | 65 | 82.5 | 147.5 | 90 |
| GN 299-18-165-A-* | 18 | 165 | 82.5 | 247.5 | 190 |
| GN 299-18-165-B-* | 18 | 165 | 82.5 | 247.5 | 190 |
| GN 299-18-165-C-* | 18 | 165 | 82.5 | 247.5 | 190 |
| GN 299-18-165-D-* | 18 | 165 | 82.5 | 247.5 | 190 |
| GN 299-18-265-A-* | 18 | 265 | 82.5 | 347.5 | 290 |
| GN 299-18-265-B-* | 18 | 265 | 82.5 | 347.5 | 290 |
| GN 299-18-265-C-* | 18 | 265 | 82.5 | 347.5 | 290 |
| GN 299-18-265-D-* | 18 | 265 | 82.5 | 347.5 | 290 |
| GN 299-30-100-A-* | 30 | 100 | 122.5 | 222.5 | 120 |
| GN 299-30-100-B-* | 30 | 100 | 122.5 | 222.5 | 120 |
| GN 299-30-100-C-* | 30 | 100 | 122.5 | 222.5 | 120 |
| GN 299-30-100-D-* | 30 | 100 | 122.5 | 222.5 | 120 |
| GN 299-30-150-A-* | 30 | 150 | 122.5 | 272.5 | 170 |
| GN 299-30-150-B-* | 30 | 150 | 122.5 | 272.5 | 170 |
| GN 299-30-150-C-* | 30 | 150 | 122.5 | 272.5 | 170 |
| GN 299-30-150-D-* | 30 | 150 | 122.5 | 272.5 | 170 |
| GN 299-30-200-A-* | 30 | 200 | 122.5 | 322.5 | 220 |
| GN 299-30-200-B-* | 30 | 200 | 122.5 | 322.5 | 220 |
| GN 299-30-200-C-* | 30 | 200 | 122.5 | 322.5 | 220 |
| GN 299-30-200-D-* | 30 | 200 | 122.5 | 322.5 | 220 |
| GN 299-30-300-A-* | 30 | 300 | 122.5 | 422.5 | 320 |
| GN 299-30-300-B-* | 30 | 300 | 122.5 | 422.5 | 320 |
| GN 299-30-300-C-* | 30 | 300 | 122.5 | 422.5 | 320 |
| GN 299-30-300-D-* | 30 | 300 | 122.5 | 422.5 | 320 |
| GN 299-40-70-A-* | 40 | 70 | 142.5 | 217.5 | 90 |
| GN 299-40-70-B-* | 40 | 70 | 142.5 | 217.5 | 90 |
| GN 299-40-70-C-* | 40 | 70 | 142.5 | 217.5 | 90 |
| GN 299-40-70-D-* | 40 | 70 | 142.5 | 217.5 | 90 |
| GN 299-40-170-A-* | 40 | 170 | 142.5 | 317.5 | 190 |
| GN 299-40-170-B-* | 40 | 170 | 142.5 | 317.5 | 190 |
| GN 299-40-170-C-* | 40 | 170 | 142.5 | 317.5 | 190 |
| GN 299-40-170-D-* | 40 | 170 | 142.5 | 317.5 | 190 |
| GN 299-40-220-A-* | 40 | 220 | 142.5 | 367.5 | 240 |
| GN 299-40-220-B-* | 40 | 220 | 142.5 | 367.5 | 240 |
| GN 299-40-220-C-* | 40 | 220 | 142.5 | 367.5 | 240 |
| GN 299-40-220-D-* | 40 | 220 | 142.5 | 367.5 | 240 |

**GN 299**

| 说明 | d Ø 线性传送装置 | l1 | l2 | l3 | z 标尺长度或最大值 |
|---|---|---|---|---|---|
| GN 299-40-270-A-* | 40 | 270 | 142.5 | 417.5 | 290 |
| GN 299-40-270-B-* | 40 | 270 | 142.5 | 417.5 | 290 |
| GN 299-40-270-C-* | 40 | 270 | 142.5 | 417.5 | 290 |
| GN 299-40-270-D-* | 40 | 270 | 142.5 | 417.5 | 290 |
| GN 299-40-320-A-* | 40 | 320 | 142.5 | 467.5 | 340 |
| GN 299-40-320-B-* | 40 | 320 | 142.5 | 467.5 | 340 |
| GN 299-40-320-C-* | 40 | 320 | 142.5 | 467.5 | 340 |
| GN 299-40-320-D-* | 40 | 320 | 142.5 | 467.5 | 340 |
| GN 299-50-65-A-* | 50 | 65 | 147.5 | 217.5 | 90 |
| GN 299-50-65-B-* | 50 | 65 | 147.5 | 217.5 | 90 |
| GN 299-50-65-C-* | 50 | 65 | 147.5 | 217.5 | 90 |
| GN 299-50-65-D-* | 50 | 65 | 147.5 | 217.5 | 90 |
| GN 299-50-115-A-* | 50 | 115 | 147.5 | 267.5 | 190 |
| GN 299-50-115-B-* | 50 | 115 | 147.5 | 267.5 | 190 |
| GN 299-50-115-C-* | 50 | 115 | 147.5 | 267.5 | 190 |
| GN 299-50-115-D-* | 50 | 115 | 147.5 | 267.5 | 190 |
| GN 299-50-215-A-* | 50 | 215 | 147.5 | 367.5 | 240 |
| GN 299-50-215-B-* | 50 | 215 | 147.5 | 367.5 | 240 |
| GN 299-50-215-C-* | 50 | 215 | 147.5 | 367.5 | 240 |
| GN 299-50-215-D-* | 50 | 215 | 147.5 | 367.5 | 240 |
| GN 299-50-265-A-* | 50 | 265 | 147.5 | 417.5 | 290 |
| GN 299-50-265-B-* | 50 | 265 | 147.5 | 417.5 | 290 |
| GN 299-50-265-C-* | 50 | 265 | 147.5 | 417.5 | 290 |
| GN 299-50-265-D-* | 50 | 265 | 147.5 | 417.5 | 290 |
| GN 299-50-315-A-* | 50 | 315 | 147.5 | 467.5 | 340 |
| GN 299-50-315-B-* | 50 | 315 | 147.5 | 467.5 | 340 |
| GN 299-50-315-C-* | 50 | 315 | 147.5 | 467.5 | 340 |
| GN 299-50-315-D-* | 50 | 315 | 147.5 | 467.5 | 340 |
| GN 299-60-220-A-* | 60 | 220 | 182.5 | 402.5 | 240 |
| GN 299-60-220-B-* | 60 | 220 | 182.5 | 402.5 | 240 |
| GN 299-60-220-C-* | 60 | 220 | 182.5 | 402.5 | 240 |
| GN 299-60-220-D-* | 60 | 220 | 182.5 | 402.5 | 240 |
| GN 299-60-720-A-* | 60 | 720 | 182.5 | 902.5 | 740 |
| GN 299-60-720-B-* | 60 | 720 | 182.5 | 902.5 | 740 |
| GN 299-60-720-C-* | 60 | 720 | 182.5 | 902.5 | 740 |
| GN 299-60-720-D-* | 60 | 720 | 182.5 | 902.5 | 740 |



ELESA 和 GANTER 依法保留所有权利。
复制我方图纸时需始终提及来源。

# GN 131.1

## 线性传动装置

**用于Ø18线性传动装置，单向系统**

**规格**

**识别号**

No. 2: 带两颗AISI 304不锈钢DIN 912紧固螺钉

**铝制款式**

喷塑涂层

黑色，RAL 9005，纹理饰面 **SW**

**AISI CF-8 不锈钢款式 NI**

- 亚光喷砂饰面
- 滑动衬套的孔(G18)

机加工锁紧孔

滑套
聚酰胺

DIN 912 槽头螺钉
AISI 304 不锈钢

DIN 985 六角螺母
AISI 304 不锈钢

**信息**

适用于单向系统的线性传动装置夹头GN 131.1通常仅搭配**安装好的**线性传动装置以实现各种功能的控制。
借助通孔$d_1/d_2$上的紧固螺钉，可设置移动或锁紧滑块(在最终调节完毕后)。
标配紧固螺钉为DIN 912 内六角螺钉，可由紧固套件 GN 911 替代(参见页 1874) (参见规格表)。

**附件**

- 紧固套件 GN 911 (参见页 1874) / GN 911.3 (参见页 1875)

**技术信息**

- 不锈钢特性 (参见页 A26)

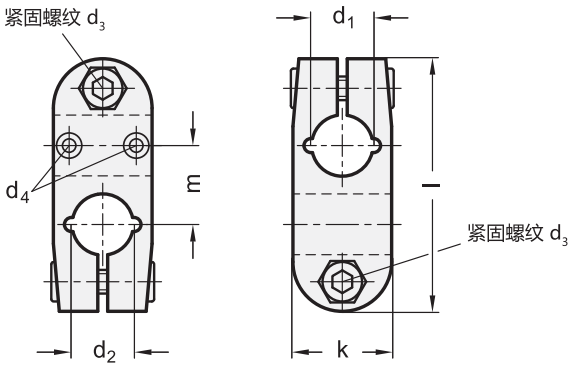


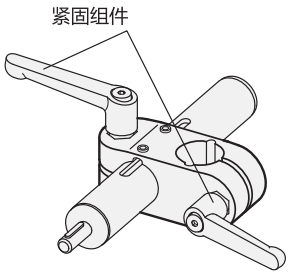


**GN 131.1**

| 说明 | d1 孔 B 不带滑动衬套 | d1 孔 G 带滑动衬套 | d2 | d3 | d4 | k | l | m | 紧固套件用于 d3 | ⚖ |
|---|---|---|---|---|---|---|---|---|---|---|
| GN 131.1-B18-B18-2-SW | B 18 | - | B 18 | M 6 | M 3 | 25 | 64 | 20 | GN 911-M6-22 | 66 |
| GN 131.1-G18-B18-2-SW | - | G 18 | B 18 | M 6 | M 3 | 25 | 64 | 20 | GN 911-M6-22 | 64 |

**GN 131.1-NI** 不锈钢

| 说明 | d1 孔 G 带滑动衬套 | d2 | d3 | d4 | k | l | m | 紧固套件用于 d3 | ⚖ |
|---|---|---|---|---|---|---|---|---|---|
| GN 131.1-G18-B18-2-NI | G 18 | B 18 | M 6 | M 3 | 25 | 64 | 20 | GN 911.3-M6-22 | 142 |





ELESA 和 GANTER 依法保留所有权利。
复制我方图纸时需始终提及来源。

# GN 131.2

## 线性传动装置

**用于Ø18线性传动装置，单向系统**

### 规格

**识别号**

No. **2**: 带两颗AISI 304不锈钢DIN 912紧固螺钉

**铝制款式**
喷塑涂层
黑色, RAL 9005, 纹理饰面 **SW**

**AISI CF-8 不锈钢款式 NI**
- 亚光喷砂饰面

机加工锁紧孔

滑套
聚酰胺

DIN 912 槽头螺钉
AISI 304 不锈钢

DIN 985 六角螺母
AISI 304 不锈钢

### 信息

适用于双向连接系统的线性传动装置夹头GN 131.2通常仅搭配**安装好的**线性传动装置以实现各种功能的控制。
借助通孔$d_1/d_2$上的紧固螺钉，可设置移动或锁紧滑块（在最终调节完毕后）。
标配紧固螺钉为DIN 912 内六角螺钉，可由紧固套件 GN 911.3替代 (参见页 1875) (参见规格表)。

### 附件

- 紧固套件 GN 911 (参见页 1874) / GN 911.3 (参见页 1875)

### 技术信息

- 不锈钢特性 (参见页 A26)

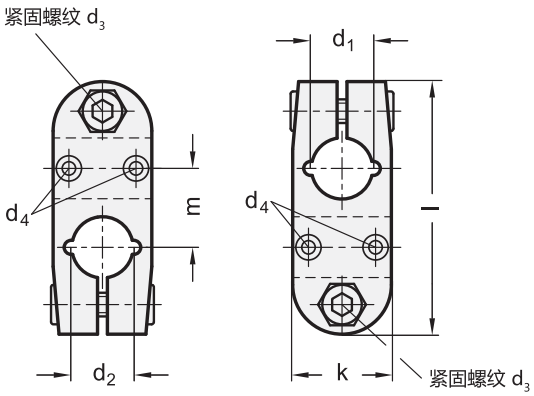


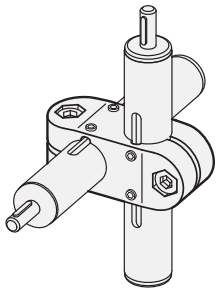

**GN 131.2**

| 说明 | d1 孔 B 不带滑动衬套 | d1 孔 G 带滑动衬套 | d2 | d3 | d4 | k | l | m | 紧固套件用于 d3 | ⚖ |
|---|---|---|---|---|---|---|---|---|---|---|
| GN 131.2-B18-B18-2-SW | B 18 | - | B 18 | M 6 | M 3 | 25 | 64 | 20 | GN 911-M6-22 | 62 |
| GN 131.2-G18-G18-2-SW | - | G 18 | G 18 | M 6 | M 3 | 25 | 64 | 20 | GN 911-M6-22 | 62 |

**GN 131.2-NI** 不锈钢

| 说明 | d1 孔 G 带滑动衬套 | d2 | d3 | d4 | k | l | m | 紧固套件用于 d3 | ⚖ |
|---|---|---|---|---|---|---|---|---|---|
| GN 131.2-G18-G18-2-NI | G 18 | G 18 | M 6 | M 3 | 25 | 64 | 20 | GN 911.3-M6-22 | 148 |




ELESA 和 GANTER 依法保留所有权利。
复制我方图纸时需始终提及来源。

# GN 132.1

RoHS

## 线性传动装置

**用于Ø30、Ø40、Ø50 和 Ø60规格的线性传动装置,双向轴系统**

### 规格

**识别号**

No. **2**: 带两颗AISI 304不锈钢DIN 912紧固螺钉

铝制
喷塑涂层
黑色, RAL 9005, 纹理饰面 **SW**

机加工锁紧孔

滑套
聚酰胺

DIN 912 槽头螺钉
AISI 304 不锈钢

DIN 985 六角螺母
AISI 304 不锈钢

### 信息

线性传动装置接头GN 132.1通常仅搭配安装好的线性传动装置以实现各种功能的控制。
借助通孔$d_1$/$d_2$上的紧固螺钉，可设置移动或锁紧滑块（在最终调节完毕后）。
标配紧固螺钉为DIN 912 内六角螺钉，可由紧固套件 GN 911 替代(参见页 1874) (参见规格表)。

**附件**
- 紧固套件 GN 911 (参见页 1874)

**技术信息**
- 不锈钢特性 (参见页 A26)

紧固螺纹 $d_3$

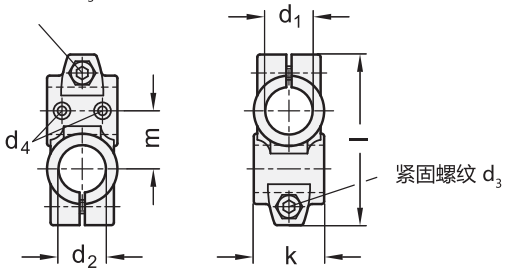


紧固组件

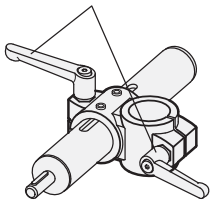

**GN 132.1**

| 说明 | d1 孔 B 不带滑动衬套 | d1 孔 G 带滑动衬套 | d2 | d3 | d4 | k | l | m | 紧固套件用于 d3 | ⚖ |
|---|---|---|---|---|---|---|---|---|---|---|
| GN 132.1-B30-B30-2-SW | B 30 | - | B 30 | M 8 | M 4 | 40 | 97 | 33 | GN 911-M8-32 | 155 |
| GN 132.1-B40-B40-2-SW | B 40 | - | B 40 | M 10 | M 5 | 56 | 125 | 45 | GN 911-M10-40 | 410 |
| GN 132.1-B50-B50-2-SW | B 50 | - | B 50 | M 10 | M 6 | 65 | 143 | 53 | GN 911-M10-55 | 600 |
| GN 132.1-B60-B60-2-SW | B 60 | - | B 60 | M 10 | M 8 | 80 | 169 | 65 | GN 911-M10-55 | 1000 |
| GN 132.1-G30-B30-2-SW | - | G 30 | B 30 | M 8 | M 4 | 40 | 97 | 33 | GN 911-M8-32 | 155 |
| GN 132.1-G40-B40-2-SW | - | G 40 | B 40 | M 10 | M 5 | 56 | 125 | 45 | GN 911-M10-40 | 410 |
| GN 132.1-G50-B50-2-SW | - | G 50 | B 50 | M 10 | M 6 | 65 | 143 | 53 | GN 911-M10-55 | 600 |
| GN 132.1-G60-B60-2-SW | - | G 60 | B 60 | M 10 | M 8 | 80 | 169 | 65 | GN 911-M10-55 | 1000 |



ELESA 和 GANTER 依法保留所有权利。
复制我方图纸时需始终提及来源。

# GN 132.2

## 线性传动装置

**用于Ø30、Ø40、Ø50 和 Ø60规格的线性传动装置,双向轴系统**

### 规格

**识别号**

No. **2**: 带两颗AISI 304不锈钢DIN 912紧固螺钉

铝制
喷塑涂层
黑色, RAL 9005, 纹理饰面 **SW**

机加工锁紧孔

滑套
聚酰胺

DIN 912 槽头螺钉
AISI 304 不锈钢

DIN 985 六角螺母
AISI 304 不锈钢

### 信息

线性传动装置接头GN 132.2通常仅搭配安装好的线性传动装置以实现各种功能的控制。
借助通孔d1/d2上的紧固螺钉，可设置移动或锁紧滑块（在最终调节完毕后）。
标配紧固螺钉为DIN 912 内六角螺钉，可由紧固套件 GN 911 替代(参见页 1874) (参见规格表)。

### 附件

- 紧固套件 GN 911 (参见页 1874)

### 技术信息

- 不锈钢特性 (参见页 A26)

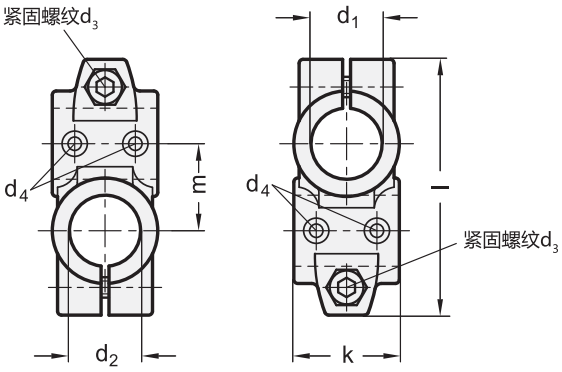


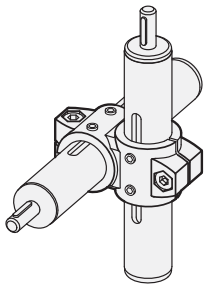

**GN 132.2**

| 说明 | d1 孔 B 不带滑动衬套 | d1 孔 G 带滑动衬套 | d2 孔 B 不带滑动衬套 | d2 孔 G 带滑动衬套 | d3 | d4 | k | l | m | 紧固套件用于 d3 | ⚖ |
|---|---|---|---|---|---|---|---|---|---|---|---|
| GN 132.2-B30-B30-2-SW | B 30 | - | B 30 | - | M 8 | M 4 | 40 | 97 | 33 | GN 911-M8-32 | 168 |
| GN 132.2-B40-B40-2-SW | B 40 | - | B 40 | - | M 10 | M 5 | 56 | 125 | 45 | GN 911-M10-40 | 500 |
| GN 132.2-B50-B50-2-SW | B 50 | - | B 50 | - | M 10 | M 6 | 65 | 143 | 53 | GN 911-M10-55 | 670 |
| GN 132.2-B60-B60-2-SW | B 60 | - | B 60 | - | M 10 | M 8 | 80 | 169 | 65 | GN 911-M10-55 | 1000 |
| GN 132.2-G30-G30-2-SW | - | G 30 | - | G 30 | M 8 | M 4 | 40 | 97 | 33 | GN 911-M8-32 | 168 |
| GN 132.2-G40-G40-2-SW | - | G 40 | - | G 40 | M 10 | M 5 | 56 | 125 | 45 | GN 911-M10-40 | 400 |
| GN 132.2-G50-G50-2-SW | - | G 50 | - | G 50 | M 10 | M 6 | 65 | 143 | 53 | GN 911-M10-55 | 560 |
| GN 132.2-G60-G60-2-SW | - | G 60 | - | G 60 | M 10 | M 8 | 80 | 169 | 65 | GN 911-M10-55 | 1000 |




ELESA 和 GANTER 依法保留所有权利。
复制我方图纸时需始终提及来源。

# GN 145.1

## 法兰线性传动装置夹头

**铝 /不锈钢, 用于Ø18线性传动装置**

### 规格

**识别号**

No. 2: 带不锈钢DIN 912紧固螺钉

铝制款式
喷塑涂层
黑色, RAL 9005, 纹理饰面 **SW**

**AISI CF-8 不锈钢款式 NI**

- 亚光喷砂饰面
- 仅带有滑动衬套的孔(G18)

机加工导向孔

滑套
聚酰胺

DIN 912 槽头带帽螺钉
AISI 304 不锈钢

DIN 985 六角螺母
AISI 304 不锈钢

### 信息

适用于双向连接系统的线性传动装置夹头GN 145.1通常仅搭配安装好的线性传动装置以实现各种功能的控制
借助通孔 $d_1$上的紧固螺钉, 可设置移动或锁紧线性传动装置夹头 (在最终调节完毕后)。
标配紧固螺钉为DIN 912 内六角螺钉, 可由紧固套件 GN 911 替代(参见页 1874) / GN 911.3 (参见页 1875) (参见规格表)。

### 附件

- 紧固套件 GN 911 (参见页 1874) / GN 911.3 (参见页 1875)

### 技术信息

- 不锈钢特性 (参见页 A26)

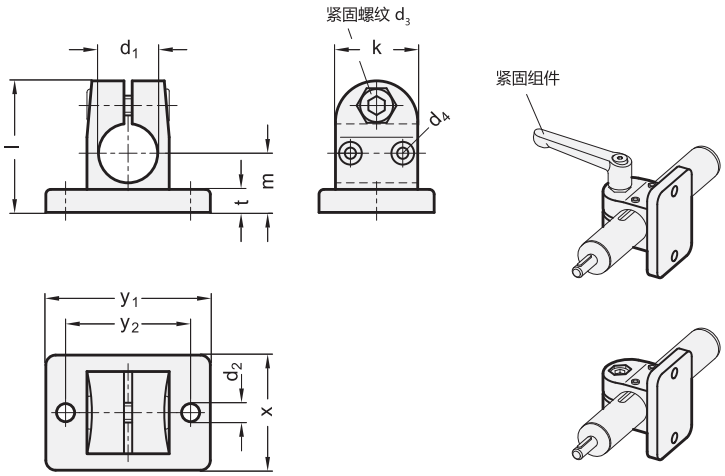


**GN 145.1**

| 说明 | $d_1$ 孔 B 不带滑动衬套 | $d_1$ 孔 G 带滑动衬套 | $d_2$ | $d_3$ | $d_4$ | k | l | m | t | x | $y_1$ | $y_2$ | 紧固套件用于 $d_3$ | ⚖ |
|---|---|---|---|---|---|---|---|---|---|---|---|---|---|---|
| GN 145.1-B18-2-SW | B 18 | - | 5.5 | M 6 | M 3 | 25 | 40 | 18 | 7 | 35 | 50 | 38 | GN 911-M6-22 | 60 |
| GN 145.1-G18-2-SW | - | G 18 | 5.5 | M 6 | M 3 | 25 | 40 | 18 | 7 | 35 | 50 | 38 | GN 911-M6-22 | 60 |

**GN 145.1-NI** 不锈钢

| 说明 | $d_1$ 孔 G 带滑动衬套 | $d_2$ | $d_3$ | $d_4$ | k | l | m | t | x | $y_1$ | $y_2$ | 紧固套件用于 $d_3$ | ⚖ |
|---|---|---|---|---|---|---|---|---|---|---|---|---|---|
| GN 145.1-G18-2-NI | G 18 | 5.5 | M 6 | M 3 | 25 | 40 | 18 | 7 | 35 | 50 | 38 | GN 911.3-M6-22 | 145 |





ELESA 和 GANTER 依法保留所有权利。
复制我方图纸时需始终提及来源。

# GN 146.1

## 法兰线性传动装置夹头

**铝制, 线性传动装置Ø30, Ø40, Ø50, Ø60**

### 规格

**识别号**

No. **2**: 带不锈钢DIN 912紧固螺钉

铝制
喷塑涂层
黑色, RAL 9005, 纹理饰面 **SW**

机加工导向孔

滑套
聚酰胺

DIN 912 槽头带帽螺钉
AISI 304 不锈钢

DIN 985 六角螺母
AISI 304 不锈钢

### 信息

形线性传动装置夹头GN 146.1通常仅搭配**安装好的**线性传动装置以实现各种功能的控制。
借助通孔 $d_1$上的紧固螺钉，可设置移动或锁紧线性传动装置夹头（在最终调节完毕后）。
标配DIN 912内六角螺钉紧固螺钉，可由紧固套件 GN 911替代 （参见页 1874）详见规格表。

### 附件

- 紧固套件 GN 911 （参见页 1874）

### 技术信息

- 不锈钢特性 （参见页 A26）

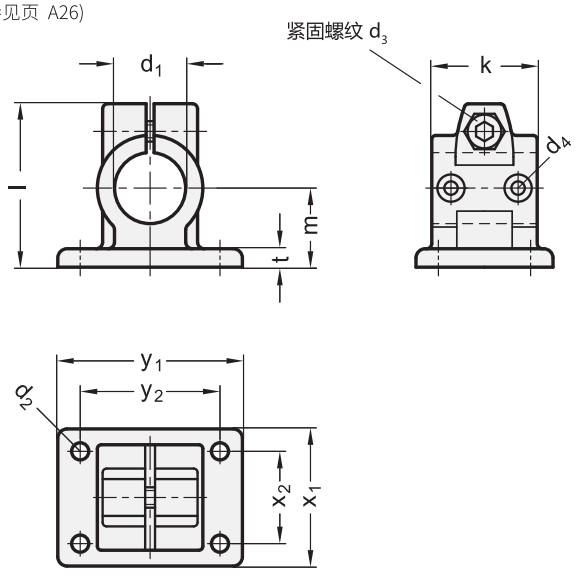


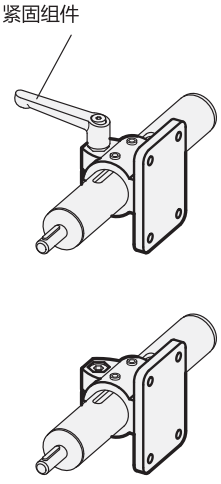


**GN 146.1**

| 说明 | d1 孔 B 不带滑动衬套 | d1 孔 G 带滑动衬套 | d2 | d3 | d4 | k | l | m | t | x1 | x2 | y1 | y2 | 紧固套件用于 d3 | ⚖ |
|---|---|---|---|---|---|---|---|---|---|---|---|---|---|---|---|
| GN 146.1-B30-2-SW | B 30 | - | 6.5 | M 8 | M 4 | 40 | 62 | 30 | 7 | 52 | 35 | 70 | 53 | GN 911-M8-32 | 154 |
| GN 146.1-B40-2-SW | B 40 | - | 8.5 | M 10 | M 5 | 56 | 83 | 42 | 10 | 78 | 52 | 108 | 82 | GN 911-M10-40 | 430 |
| GN 146.1-B50-2-SW | B 50 | - | 11 | M 10 | M 6 | 65 | 95 | 50 | 14 | 92 | 62 | 128 | 98 | GN 911-M10-55 | 675 |
| GN 146.1-B60-2-SW | B 60 | - | 11 | M 10 | M 8 | 80 | 112 | 60 | 14 | 110 | 74 | 154 | 118 | GN 911-M10-55 | 1130 |
| GN 146.1-G30-2-SW | - | G 30 | 6.5 | M 8 | M 4 | 40 | 62 | 30 | 7 | 52 | 35 | 70 | 53 | GN 911-M8-32 | 140 |
| GN 146.1-G40-2-SW | - | G 40 | 8.5 | M 10 | M 5 | 56 | 83 | 42 | 10 | 78 | 52 | 108 | 82 | GN 911-M10-40 | 420 |
| GN 146.1-G50-2-SW | - | G 50 | 11 | M 10 | M 6 | 65 | 95 | 50 | 14 | 92 | 62 | 128 | 98 | GN 911-M10-55 | 720 |
| GN 146.1-G60-2-SW | - | G 60 | 11 | M 10 | M 8 | 80 | 112 | 60 | 14 | 110 | 74 | 154 | 118 | GN 911-M10-55 | 1130 |



ELESA 和 GANTER 依法保留所有权利。
复制我方图纸时需始终提及来源。

# GN 162.1

## 连底线性传动装置接头

**铝制/不锈钢，用于 Ø 18 线性传动装置接头**

**规格**

**识别号**

No. **2**: 带不锈钢DIN 912紧固螺钉

**铝制款式**

喷塑涂层

黑色，RAL 9005，纹理饰面 **SW**

**AISI CF-8 不锈钢款式 NI**

- 亚光喷砂饰面
- 滑动衬套的孔(G18)

机加工导向孔

滑套
聚酰胺

DIN 912 槽头螺钉
AISI 304 不锈钢

DIN 985 六角螺母
AISI 304 不锈钢

**信息**

线性传动装置接头GN 162.1通常仅搭配**安装好的**线性传动装置以实现各种功能的控制。
借助通孔 $d_1$上的紧固螺钉，可设置移动或锁紧线性传动装置夹头（在最终调节完毕后）。
标配DIN 912内六角螺钉紧固螺钉，可由紧固套件 GN 911替代 （参见页 1874）（详见规格表）。

**附件**

- 紧固套件 GN 911 （参见页 1874） / GN 911.3 （参见页 1875）

**技术信息**

- 不锈钢特性 （参见页 A26）

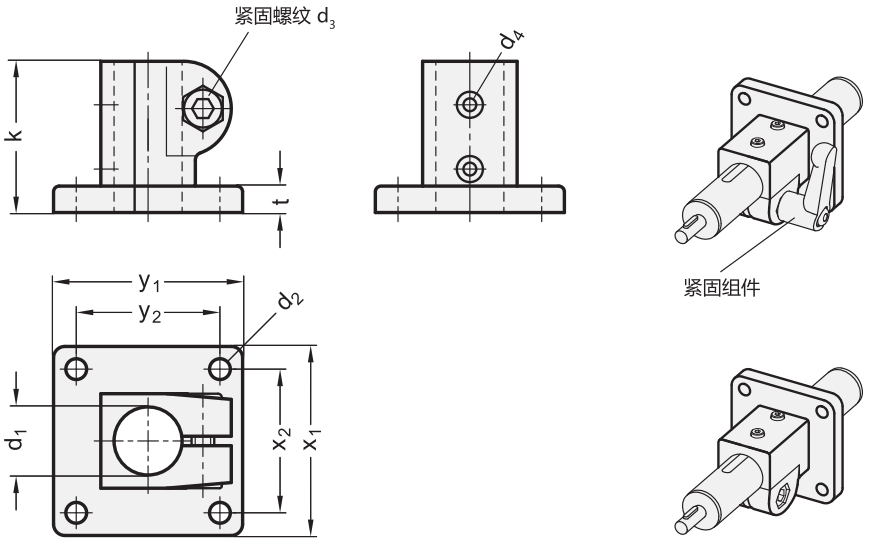


**GN 162.1**

| 说明 | d1 孔 B 不带滑动衬套 | d1 孔 G 带滑动衬套 | d2 | d3 | d4 | k | t | x1 | x2 | y1 | y2 | 紧固套件用于 d3 | ⚖ |
|---|---|---|---|---|---|---|---|---|---|---|---|---|---|
| GN 162.1-B18-2-SW | B 18 | - | 5.5 | M 6 | M 3 | 40 | 7 | 50 | 38 | 50 | 38 | GN 911-M6-22 | 75 |
| GN 162.1-G18-2-SW | - | G 18 | 5.5 | M 6 | M 3 | 40 | 7 | 50 | 38 | 50 | 38 | GN 911-M6-22 | 79 |

**GN 162.1-NI** 不锈钢

| 说明 | d1 孔 G 带滑动衬套 | d2 | d3 | d4 | k | t | x1 | x2 | y1 | y2 | 紧固套件用于 d3 | ⚖ |
|---|---|---|---|---|---|---|---|---|---|---|---|---|
| GN 162.1-G18-2-NI | G 18 | 5.5 | M 6 | M 3 | 40 | 7 | 50 | 38 | 50 | 38 | GN 911.3-M6-22 | 190 |



ELESA 和 GANTER 依法保留所有权利。
复制我方图纸时需始终提及来源。

# GN 163.1

## 连底线性传动装置接头

**用于线性传动装置 Ø30, Ø40, Ø50, Ø60**

### 规格

**识别号**

No. **2**: 带不锈钢DIN 912紧固螺钉

铝制
喷塑涂层
黑色, RAL 9005, 纹理饰面 **SW**

机加工导向孔

滑套
聚酰胺

DIN 912 槽头带帽螺钉
AISI 304 不锈钢

DIN 985 六角螺母
AISI 304 不锈钢

### 信息

线性传动装置接头GN 163.1通常仅搭配**安装好的**线性传动装置以实现各种功能的控制。
借助通孔 $d_1$上的紧固螺钉，可设置移动或锁紧线性传动装置夹头（在最终调节完毕后）。
标配DIN 912内六角螺钉紧固螺钉，可由紧固套件GN 911替代（参见页 1874）（详见规格表）。

### 附件

- 紧固套件 GN 911（参见页 1874）

### 技术信息

- 不锈钢特性（参见页 A26）

紧固螺纹 $d_3$

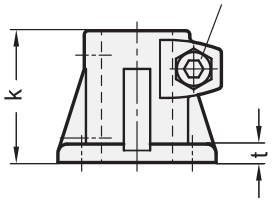


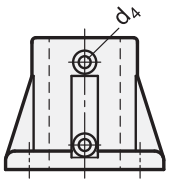


紧固组件

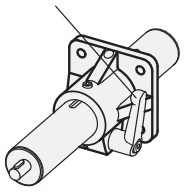

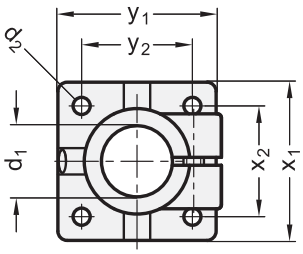


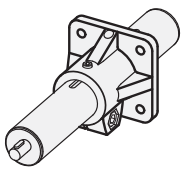

**GN 163.1**

| 说明 | d1 孔 B 不带滑动衬套 | d1 孔 G 带滑动衬套 | d2 | d3 | d4 | k | t | x1 | x2 | y1 | y2 | 紧固套件用于 d3 | ⚖ |
|---|---|---|---|---|---|---|---|---|---|---|---|---|---|
| GN 163.1-B30-2-SW | B 30 | - | 6.5 | M 8 | M 4 | 50 | 7 | 60 | 42 | 60 | 42 | GN 911-M8-32 | 145 |
| GN 163.1-B40-2-SW | B 40 | - | 8.5 | M 10 | M 5 | 70 | 10 | 90 | 64 | 90 | 64 | GN 911-M10-40 | 430 |
| GN 163.1-B50-2-SW | B 50 | - | 11 | M 10 | M 6 | 85 | 14 | 105 | 74 | 105 | 74 | GN 911-M10-55 | 711 |
| GN 163.1-B60-2-SW | B 60 | - | 11 | M 10 | M 8 | 100 | 14 | 125 | 89 | 125 | 89 | GN 911-M10-55 | 1020 |
| GN 163.1-G30-2-SW | - | G 30 | 6.5 | M 8 | M 4 | 50 | 7 | 60 | 42 | 60 | 42 | GN 911-M8-32 | 130 |
| GN 163.1-G40-2-SW | - | G 40 | 8.5 | M 10 | M 5 | 70 | 10 | 90 | 64 | 90 | 64 | GN 911-M10-40 | 400 |
| GN 163.1-G50-2-SW | - | G 50 | 11 | M 10 | M 6 | 85 | 14 | 105 | 74 | 105 | 74 | GN 911-M10-55 | 650 |
| GN 163.1-G60-2-SW | - | G 60 | 11 | M 10 | M 8 | 100 | 14 | 125 | 89 | 125 | 89 | GN 911-M10-55 | 1020 |




ELESA 和 GANTER 依法保留所有权利。
复制我方图纸时需始终提及来源。

# GN 191.1

## T形线性传动装置夹头

**铝 /不锈钢, 用于Ø18线性传动装置**

**规格**

**识别号**

No. **2**: 带两颗AISI 304不锈钢DIN 912紧固螺钉

**铝制款式**

喷塑涂层

黑色, RAL 9005, 纹理饰面 **SW**

**AISI CF-8 不锈钢款式 NI**

- 亚光喷砂饰面
- 仅带有滑动衬套的孔(G18)

导向孔/夹紧孔

机加工

滑套

聚酰胺

DIN 912 槽头螺钉

AISI 304 不锈钢

DIN 985 六角螺母

AISI 304 不锈钢

**信息**

T形线性传动装置夹头GN 191.1通常仅搭配**安装好的**线性传动装置以实现各种功能的控制。

借助通孔 $d_1$上的紧固螺钉, 可设置移动或锁紧线性传动装置夹头 (在最终调节完毕后)。

标配DIN 912内六角螺钉紧固螺钉, 可由紧固套件GN 911替代 (参见页 1874)详见规格表。

**附件**

- 紧固套件 GN 911 (参见页 1874) / GN 911.3 (参见页 1875)

**技术信息**

- 不锈钢特性 (参见页 A26)

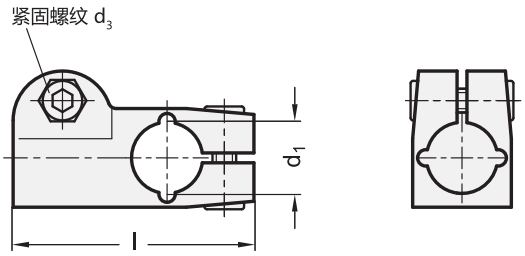




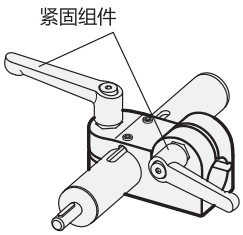


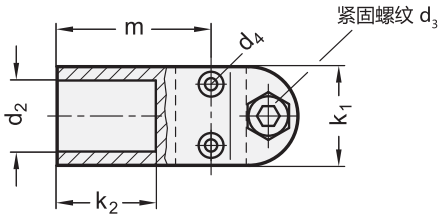


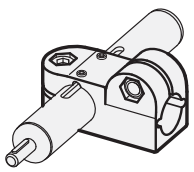

**GN 191.1**

| 说明 | d1 孔 B 不带滑动衬套 | d1 孔 G 带滑动衬套 | d2 | d3 | d4 | k1 | k2 | l | m | 紧固套件用于 d3 | ⚖ |
|---|---|---|---|---|---|---|---|---|---|---|---|
| GN 191.1-B18-B18-2-SW | B 18 | - | B 18 | M 6 | M 3 | 25 | 25 | 61 | 39 | GN 911-M6-22 | 77 |
| GN 191.1-G18-B18-2-SW | - | G 18 | B 18 | M 6 | M 3 | 25 | 25 | 61 | 39 | GN 911-M6-22 | 77 |

**GN 191.1-NI** 不锈钢

| 说明 | d1 孔 G 带滑动衬套 | d2 | d3 | d4 | k1 | k2 | l | m | 紧固套件用于 d3 | ⚖ |
|---|---|---|---|---|---|---|---|---|---|---|
| GN 191.1-G18-B18-2-NI | G 18 | B 18 | M 6 | M 3 | 25 | 25 | 61 | 39 | GN 911.3-M6-22 | 78 |



ELESA 和 GANTER 依法保留所有权利。
复制我方图纸时需始终提及来源。

# GN 192.1

## T形线性传动装置夹头

**用于线性传动装置 Ø30, Ø40, Ø50, Ø60**

### 规格

**识别号**

No. **2**: 带两颗AISI 304不锈钢DIN 912紧固螺钉

铝制
喷塑涂层
黑色, RAL 9005, 纹理饰面 **SW**

导向孔/夹紧孔
机加工

滑套
聚酰胺

DIN 912 槽头螺钉
AISI 304 不锈钢

DIN 985 六角螺母
AISI 304 不锈钢

### 信息

T形线性传动装置夹头GN 192.1通常仅搭配**安装好的**线性传动装置以实现各种功能的控制。
借助通孔 $d_1$上的紧固螺钉，可设置移动或锁紧线性传动装置夹头（在最终调节完毕后）。
标配DIN 912内六角螺钉紧固螺钉，可由紧固套件GN 911替代（参见页 1874）（详见规格表）。

### 附件

- 紧固套件 GN 911 (参见页 1874)

### 技术信息

- 不锈钢特性 (参见页 A26)

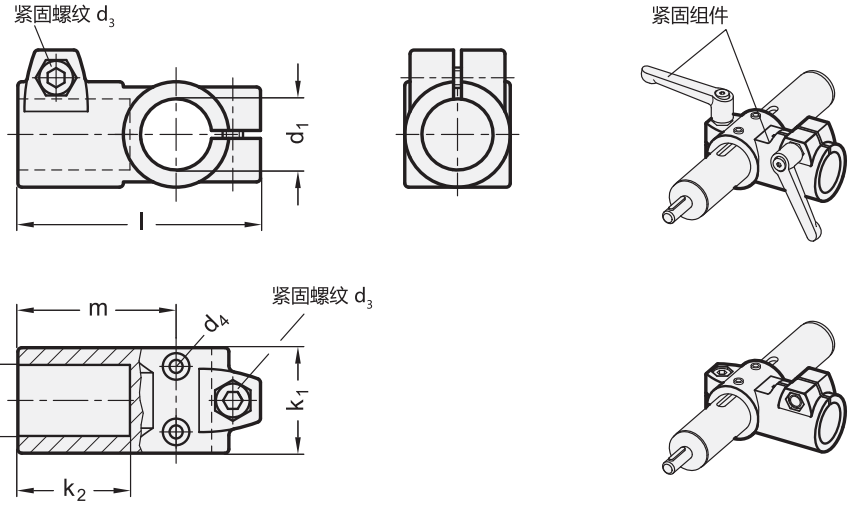


**GN 192.1**

| 说明 | d1 孔 B 不带滑动衬套 | d1 孔 G 带滑动衬套 | d2 | d3 | d4 | k1 | k2 | l | m | 紧固套件用于 d3 | ⚖ |
|---|---|---|---|---|---|---|---|---|---|---|---|
| GN 192.1-B30-B30-2-SW | B 30 | - | B 30 | M 8 | M 4 | 40 | 42.5 | 92 | 60 | GN 911-M8-32 | 185 |
| GN 192.1-B40-B40-2-SW | B 40 | - | B 40 | M 10 | M 5 | 56 | 62 | 129 | 88 | GN 911-M10-40 | 450 |
| GN 192.1-B50-B50-2-SW | B 50 | - | B 50 | M 10 | M 6 | 65 | 75 | 148 | 103 | GN 911-M10-55 | 620 |
| GN 192.1-B60-B60-2-SW | B 60 | - | B 60 | M 10 | M 8 | 80 | 80 | 177 | 125 | GN 911-M10-55 | 1260 |
| GN 192.1-G30-B30-2-SW | - | G 30 | B 30 | M 8 | M 4 | 40 | 42.5 | 92 | 60 | GN 911-M8-32 | 185 |
| GN 192.1-G40-B40-2-SW | - | G 40 | B 40 | M 10 | M 5 | 56 | 62 | 129 | 88 | GN 911-M10-40 | 450 |
| GN 192.1-G50-B50-2-SW | - | G 50 | B 50 | M 10 | M 6 | 65 | 75 | 148 | 103 | GN 911-M10-55 | 620 |
| GN 192.1-G60-B60-2-SW | - | G 60 | B 60 | M 10 | M 8 | 80 | 80 | 177 | 125 | GN 911-M10-55 | 1260 |




ELESA 和 GANTER 依法保留所有权利。
复制我方图纸时需始终提及来源。

# GN 273.1

RoHS

## 旋转线性传动装置夹接头

**用于线性传动装置 Ø18**

### 规格

**识别号**

No. **2**: 带不锈钢DIN 912紧固螺钉

铝制
喷塑涂层
黑色, RAL 9005, 纹理饰面 **SW**

机加工导向孔

滑套
聚酰胺

DIN 912 槽头螺钉
AISI 304 不锈钢

DIN 985 六角螺母
AISI 304 不锈钢

### 信息

旋转线性传动装置接头GN 273.1通常仅搭配**安装好的**方形线性传动装置提供，用于功能控制。
借助通孔 $d_1$上的紧固螺钉，可设置移动或锁紧线性传动装置夹头（在最终调节完毕后）。
标配DIN 912内六角螺钉紧固螺钉，可由紧固套件GN 911替代 （参见页 1874）（详见规格表）。

### 附件

- 紧固套件 GN 911 （参见页 1874）

### 技术信息

- 不锈钢特性 （参见页 A26）

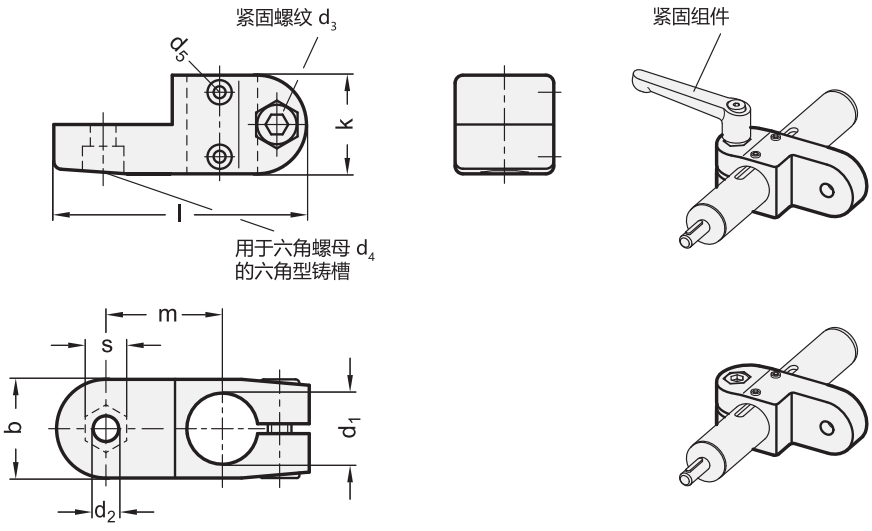


**GN 273.1**

| 说明 | d1 孔 B 不带滑动衬套 | d1 孔 G 带滑动衬套 | b | d2 | d3 | d4 | d5 | k | l | m | s | 紧固套件用于 d3 | ⚖ |
|---|---|---|---|---|---|---|---|---|---|---|---|---|---|
| GN 273.1-B18-2-SW | B 18 | - | 25 | 6.5 | M 6 | M 6 | M 3 | 25 | 64 | 29.5 | 10 | GN 911-M6-22 | 55 |
| GN 273.1-G18-2-SW | - | G 18 | 25 | 6.5 | M 6 | M 6 | M 3 | 25 | 64 | 29.5 | 10 | GN 911-M6-22 | 53 |



elesa+Ganter

ELESA 和 GANTER 依法保留所有权利。
复制我方图纸时需始终提及来源。

# GN 274.1

## 旋转线性传动装置夹接头

**用于方形线性传动装置 Ø30, Ø40, Ø50**

### 规格

**识别号**

No. **2**: 带不锈钢DIN 912紧固螺钉

**类型**

- **OZ**型:不带定心台阶 (光滑型)
- **MZ**型:带定心台阶
- **AV**型:带凸齿
- **IV**型: 带凹齿

铝制
喷塑涂层
黑色, RAL 9005, 纹理饰面 **SW**

机加工导向孔

滑套
聚酰胺

DIN 912 槽头螺钉
AISI 304 不锈钢

DIN 985 六角螺母
AISI 304 不锈钢

### 信息

旋转线性传动装置接头GN 274.1通常仅搭配**安装好的**方形线性传动装置提供, 用于功能控制。
借助通孔 $d_1$上的紧固螺钉, 可设置移动或锁紧线性传动装置夹头 (在最终调节完毕后)。
标配DIN 912内六角螺钉紧固螺钉, 可由紧固套件GN 911替代 (参见页 1874) (详见规格表)。

### 附件

- 紧固套件 GN 911 (参见页 1874)

### 技术信息

- 不锈钢特性 (参见页 A26)

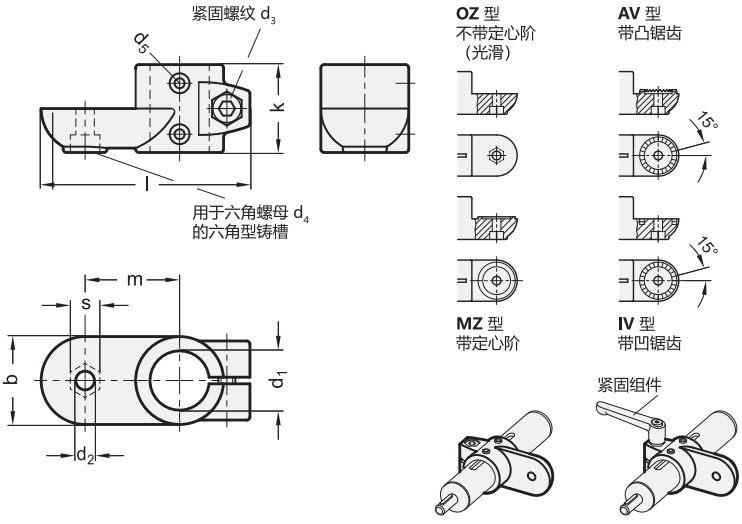


*增加旋转线性传动装置夹接头的型号索引

**OZ** **MZ** **AV** **IV**

### GN 274.1

| 说明 | d1 孔 B 不带滑动衬套 | d1 孔 G 带滑动衬套 | b | d2 | d3 | d4 | d5 | k | l | m | s | 紧固套件用于 d3 | ⚖ |
|---|---|---|---|---|---|---|---|---|---|---|---|---|---|
| GN 274.1-B30-*-2-SW | B 30 | - | 40 | 8.5 | M 8 | M 8 | M 4 | 40 | 95 | 43 | 13 | GN 911-M8-32 | 145 |
| GN 274.1-B40-*-2-SW | B 40 | - | 65 | 10.5 | M 10 | M 10 | M 5 | 65 | 148 | 70 | 17 | GN 911-M10-55 | 630 |
| GN 274.1-B50-*-2-SW | B 50 | - | 65 | 10.5 | M 10 | M 10 | M 6 | 65 | 148 | 70 | 17 | GN 911-M10-55 | 700 |
| GN 274.1-G30-*-2-SW | - | G 30 | 40 | 8.5 | M 8 | M 8 | M 4 | 40 | 95 | 43 | 13 | GN 911-M8-32 | 130 |
| GN 274.1-G40-*-2-SW | - | G 40 | 65 | 10.5 | M 10 | M 10 | M 5 | 65 | 148 | 70 | 17 | GN 911-M10-55 | 580 |
| GN 274.1-G50-*-2-SW | - | G 50 | 65 | 10.5 | M 10 | M 10 | M 6 | 65 | 148 | 70 | 17 | GN 911-M10-55 | 670 |

OZ型重量



ELESA 和 GANTER 依法保留所有权利。
复制我方图纸时需始终提及来源。

# GN 291.1

## 方形线性传动装置

**带右旋或左旋螺纹**

### 规格

**类型**

- **R1**型: 右旋螺纹, 单侧轴头
- **R2***型: 右旋螺纹, 双侧轴头
- **L1**型: 左旋螺纹, 单侧轴头
- **L2***型: 左旋螺纹, 双侧轴头

* 通常不设库存

方管
钢制, 镀镍 **SCR**

带梯形螺纹的主轴

- 钢制
- 滚珠轴承

导向螺母
铜锡合金

端帽
塑料

### 信息

当需要线性传动装置接触高扭力时, 使用方形线性传动装置GN 291.1。
除了上表指定用于线性传动装置的标准行程外, 还可提供不超过最大行程的任意行程。
除繁多的管夹头系列外, 还有许多不同元件用于固定和连接线性传动装置。
可加装数字或模拟位置指示器, 带纵向标尺的导向管, 以便测量线性传动装置接头的移动和定位。

### 附件

- 线性传动装置接头, 管夹接头和附件需单独订购。

### 可按需提供

- 由不锈钢制成的 GN 291.1 方形线性传动装置。

### 技术信息

- ISO-基本公差 (参见页 A21)

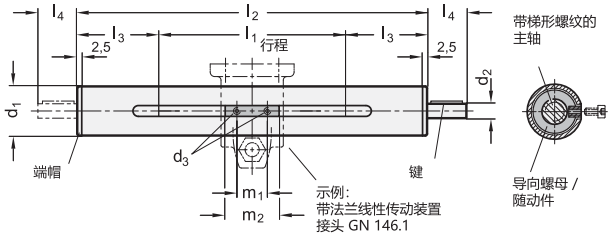


*增加方形线性传动装置的型号索引

R1 R2* L1 L2*

**GN 291.1**

| 说明 | s | l1 | 最大行程 | 螺纹主轴 | d1 f7 | d2 | l2 | l3 | l4 | m1 | m2 | 用于键 DIN 6885 | ⚖ |
|---|---|---|---|---|---|---|---|---|---|---|---|---|---|
| GN 291.1-30-100-*-SCR | 30 | 100 | 1250 | TR14x4 | 8 | M 4 | l1+210 | 105 | 16 | 23 | 38 | A2x2x12 | 825 |
| GN 291.1-30-150-*-SCR | 30 | 150 | 1250 | TR14x4 | 8 | M 4 | l1+210 | 105 | 16 | 23 | 38 | A2x2x12 | 948 |
| GN 291.1-30-200-*-SCR | 30 | 200 | 1250 | TR14x4 | 8 | M 4 | l1+210 | 105 | 16 | 23 | 38 | A2x2x12 | 1260 |
| GN 291.1-30-300-*-SCR | 30 | 300 | 1250 | TR14x4 | 8 | M 4 | l1+210 | 105 | 16 | 23 | 38 | A2x2x12 | 1300 |
| GN 291.1-40-70-*-SCR | 40 | 70 | 1570 | TR20x4 | 12 | M 5 | l1+240 | 120 | 17 | 42 | 54 | A4x4x12 | 1685 |
| GN 291.1-40-170-*-SCR | 40 | 170 | 1570 | TR20x4 | 12 | M 5 | l1+240 | 120 | 17 | 42 | 54 | A4x4x12 | 2229 |
| GN 291.1-40-220-*-SCR | 40 | 220 | 1570 | TR20x4 | 12 | M 5 | l1+240 | 120 | 17 | 42 | 54 | A4x4x12 | 2492 |
| GN 291.1-40-270-*-SCR | 40 | 270 | 1570 | TR20x4 | 12 | M 5 | l1+240 | 120 | 17 | 42 | 54 | A4x4x12 | 2709 |
| GN 291.1-40-320-*-SCR | 40 | 320 | 1570 | TR20x4 | 12 | M 5 | l1+240 | 120 | 17 | 42 | 54 | A4x4x12 | 3100 |
| GN 291.1-50-65-*-SCR | 50 | 65 | 1565 | TR20x4 | 12 | M 6 | l1+245 | 122.5 | 18 | 42 | 54 | A4x4x12 | 2639 |
| GN 291.1-50-115-*-SCR | 50 | 115 | 1565 | TR20x4 | 12 | M 6 | l1+245 | 122.5 | 18 | 42 | 54 | A4x4x12 | 2820 |
| GN 291.1-50-215-*-SCR | 50 | 215 | 1565 | TR20x4 | 12 | M 6 | l1+245 | 122.5 | 18 | 42 | 54 | A4x4x12 | 3500 |
| GN 291.1-50-265-*-SCR | 50 | 265 | 1565 | TR20x4 | 12 | M 6 | l1+245 | 122.5 | 18 | 42 | 54 | A4x4x12 | 3830 |
| GN 291.1-50-315-*-SCR | 50 | 315 | 1565 | TR20x4 | 12 | M 6 | l1+245 | 122.5 | 18 | 42 | 54 | A4x4x12 | 4190 |

重量基于R1款






ELESA 和 GANTER 依法保留所有权利。
复制我方图纸时需始终提及来源。

# GN 134.1

## 线性传动装置接头

**铝制, 同一孔径$d_1$ / $s_1$ 和 $d_2$ / $s_2$**

### 规格

**识别号**

识别号**2**: 带4个不锈钢-紧固螺钉 DIN 912

铝制
喷塑涂层
黑色, RAL 9005, 纹理饰面 **SW**

机加工锁紧孔

紧固元件/传动元件

- DIN 912 槽头带帽螺钉
- DIN 985 六角螺母
- 定心衬套, 联动件

AISI 304 不锈钢

### 信息

线性传动装置接头GN 134.1通常仅搭配**安装好的**方形线性传动装置以实现各种功能的控制。
联动件的固定孔总是位于圆孔 $d_1$ 与/或方孔 $s_1$ 的盖内。通孔内的定心衬套消除了轴向间隙。方孔的宽度 $s_1$ 在尺寸上贴合方形线性传动装置的间隙。
标准设计中不提供线性传动装置的方孔机加工。
标配紧固螺钉为DIN 912 内六角螺钉, 可由紧固套件 GN 911 替代(参见页 1874)详见规格表。

### 附件

- 紧固套件 GN 911 (参见页 1874)

### 可按需提供

- 带极小间隙的线性传动装置接头
- 其它圆孔及方孔组合
- GN 134.2 双重线性传动装置系统

### 技术信息

- 不锈钢特性 (参见页 A26)

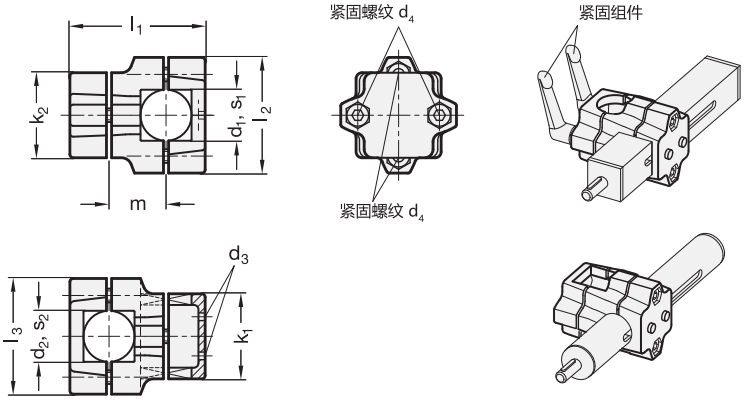


**GN 134.1**

| 说明 | d1 | s1 | d2 | s2 | d3 | d4 | k1 | k2 | l1 | l2 | l3 | m | 紧固套件用于 d4 | ⚖ |
|---|---|---|---|---|---|---|---|---|---|---|---|---|---|---|
| GN 134.1-B30-B30-2-SW | B 30 | - | B 30 | - | M 4 | M 8 | 50 | 50 | 79.5 | 68 | 68 | 33.5 | GN 911-M8-32 | 326 |
| GN 134.1-B40-B40-2-SW | B 40 | - | B 40 | - | M 5 | M 10 | 76 | 76 | 125 | 98 | 98 | 55 | GN 911-M10-55 | 885 |
| GN 134.1-B50-B50-2-SW | B 50 | - | B 50 | - | M 6 | M 10 | 76 | 76 | 125 | 98 | 98 | 55 | GN 911-M10-55 | 975 |
| GN 134.1-B30-V30-2-SW | B 30 | - | - | V 30 | M 4 | M 8 | 50 | 50 | 79.5 | 68 | 68 | 33.5 | GN 911-M8-32 | 314 |
| GN 134.1-B40-V40-2-SW | B 40 | - | - | V 40 | M 5 | M 10 | 76 | 76 | 125 | 98 | 98 | 55 | GN 911-M10-55 | 773 |
| GN 134.1-B50-V50-2-SW | B 50 | - | - | V 50 | M 6 | M 10 | 76 | 76 | 125 | 98 | 98 | 55 | GN 911-M10-55 | 891 |
| GN 134.1-V30-V30-2-SW | - | V 30 | - | V 30 | M 4 | M 8 | 50 | 50 | 79.5 | 68 | 68 | 33.5 | GN 911-M8-32 | 300 |
| GN 134.1-V40-V40-2-SW | - | V 40 | - | V 40 | M 5 | M 10 | 76 | 76 | 125 | 98 | 98 | 55 | GN 911-M10-55 | 920 |
| GN 134.1-V50-V50-2-SW | - | V 50 | - | V 50 | M 6 | M 10 | 76 | 76 | 125 | 98 | 98 | 55 | GN 911-M10-55 | 969 |
| GN 134.1-V30-B30-2-SW | - | V 30 | B 30 | - | M 4 | M 8 | 50 | 50 | 79.5 | 68 | 68 | 33.5 | GN 911-M8-32 | 300 |
| GN 134.1-V40-B40-2-SW | - | V 40 | B 40 | - | M 5 | M 10 | 76 | 76 | 125 | 98 | 98 | 55 | GN 911-M10-55 | 946 |
| GN 134.1-V50-B50-2-SW | - | V 50 | B 50 | - | M 6 | M 10 | 76 | 76 | 125 | 98 | 98 | 55 | GN 911-M10-55 | 980 |




ELESA 和 GANTER 依法保留所有权利。
复制我方图纸时需始终提及来源。

# GN 135.1

## 线性传动装置接头

**铝制/多部件装配/ 孔的尺寸不相同 $d_1$ / $s_1$ 以及 $d_2$ / $s_2$**

### 规格

**识别号**

识别号**2**: 带4个不锈钢-紧固螺钉 DIN 912

铝制
喷塑涂层
黑色, RAL 9005, 纹理饰面 **SW**

机加工锁紧孔

紧固元件/传动元件

- DIN 912 槽头带帽螺钉
- DIN 985 六角螺母
- 定心衬套, 联动件

AISI 304 不锈钢

### 信息

线性传动装置接头GN 135.1通常仅搭配**安装好的**方形线性传动装置以实现各种功能的控制。
联动件的固定孔总是位于圆孔 $d_1$ 与/或方孔 $s_1$ 的盖内。通孔内的定心衬套消除了轴向间隙。方孔的宽度 $s_1$ 在尺寸上贴合方形线性传动装置的间隙。
标准设计中不提供线性传动装置的方孔机加工。
标配紧固螺钉为DIN 912 内六角螺钉, 可由紧固套件 GN 911 替代(参见页 1874) (详见规格表)。

### 附件

- 紧固套件 GN 911 (参见页 1874)

### 可按需提供

- 带极小间隙的线性传动装置接头
- 其它圆孔及方孔组合

### 技术信息

- 不锈钢特性 (参见页 A26)

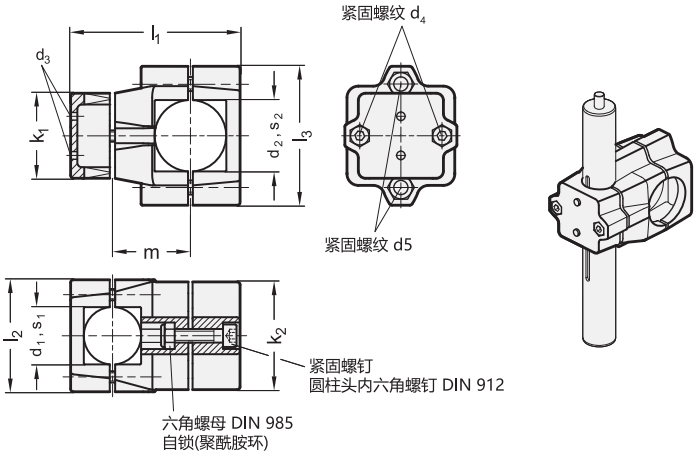


**GN 135.1**

| 说明 | d1 | s1 | d2 | s2 | d3 | d4 | d5 | k1 | k2 | l1 | l2 | l3 | m | 紧固套件用于 d4 | 紧固套件用于 d5 | ⚖ |
|---|---|---|---|---|---|---|---|---|---|---|---|---|---|---|---|---|
| GN 135.1-B30-V40-2-SW | B 30 | - | - | V 40 | M 4 | M 8 | M 10 | 60 | 76 | 120 | 79 | 98 | 55 | 911-M8-55 | 911-M10-55 | 929 |
| GN 135.1-V30-V40-2-SW | - | V 30 | - | V 40 | M 4 | M 8 | M 10 | 60 | 76 | 120 | 79 | 98 | 55 | 911-M8-55 | 911-M10-55 | 838 |
| GN 135.1-B30-B40-2-SW | B 30 | - | B 40 | - | M 4 | M 8 | M 10 | 60 | 76 | 120 | 79 | 98 | 55 | 911-M8-55 | 911-M10-55 | 869 |
| GN 135.1-V30-B40-2-SW | - | V 30 | B 40 | - | M 4 | M 8 | M 10 | 60 | 76 | 120 | 79 | 98 | 55 | 911-M8-55 | 911-M10-55 | 857 |
| GN 135.1-B30-V50-2-SW | B 30 | - | - | V 50 | M 5 | M 8 | M 10 | 60 | 76 | 120 | 79 | 98 | 55 | 911-M8-55 | 911-M10-55 | 802 |
| GN 135.1-V30-V50-2-SW | - | V 30 | - | V 50 | M 5 | M 8 | M 10 | 60 | 76 | 120 | 79 | 98 | 55 | 911-M8-55 | 911-M10-55 | 789 |
| GN 135.1-B30-B50-2-SW | B 30 | - | B 50 | - | M 5 | M 8 | M 10 | 60 | 76 | 120 | 79 | 98 | 55 | 911-M8-55 | 911-M10-55 | 834 |
| GN 135.1-V30-B50-2-SW | - | V 30 | B 50 | - | M 5 | M 8 | M 10 | 60 | 76 | 120 | 79 | 98 | 55 | 911-M8-55 | 911-M10-55 | 825 |
| GN 135.1-B40-B50-2-SW | B 40 | - | B 50 | - | M 6 | M 8 | M 10 | 60 | 76 | 120 | 79 | 98 | 55 | 911-M8-55 | 911-M10-55 | 813 |
| GN 135.1-V40-B50-2-SW | - | V 40 | B 50 | - | M 6 | M 8 | M 10 | 60 | 76 | 120 | 79 | 98 | 55 | 911-M8-55 | 911-M10-55 | 767 |
| GN 135.1-B40-V50-2-SW | B 40 | - | - | V 50 | M 6 | M 8 | M 10 | 60 | 76 | 120 | 79 | 98 | 55 | 911-M8-55 | 911-M10-55 | 785 |
| GN 135.1-V40-V50-2-SW | - | V 40 | - | V 50 | M 6 | M 8 | M 10 | 60 | 76 | 120 | 79 | 98 | 55 | 911-M8-55 | 911-M10-55 | 737 |





ELESA 和 GANTER 依法保留所有权利。
复制我方图纸时需始终提及来源。

# GN 147.1

## 线性传动装置接头

**铝制, 方形线性传动装置**

### 规格

**识别号**

No. **2**: 带两颗AISI 304不锈钢DIN 912紧固螺钉

铝制
喷塑涂层
黑色, RAL 9005, 纹理饰面 **SW**

非机加工方形夹头

DIN 912 槽头带帽螺钉
AISI 304 不锈钢

DIN 985 六角螺母
AISI 304 不锈钢

### 信息

适用于双向连接系统的线性传动装置夹头GN 147.1通常仅搭配**安装好的**线性传动装置以实现各种功能的控制。
标准设计中线性传动装置接头的方孔供货时未经机加工处理。如果再加上管的公差, 此举会导致相对较大的间隙。
使用紧固螺钉调节一个方向。在另一个方向(与之呈90°), 只有通过对方形线性传动装置接头进行适宜的机加工(特殊设计), 才能达到所定义的最小间隙。
标配DIN 912内六角螺钉紧固螺钉, 可由紧固套件GN 911替代 (参见页 1874)详见规格表。

### 附件

- 紧固套件 GN 911 (参见页 1874)

### 可按需提供

- 带极小间隙的线性传动装置接头

### 技术信息

- 不锈钢特性 (参见页 A26)

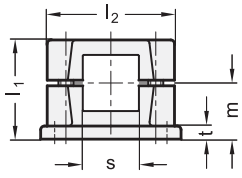


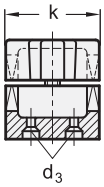


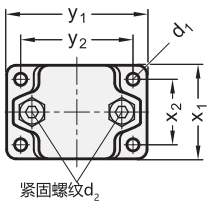


紧固组件

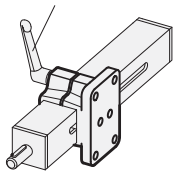

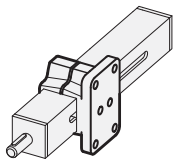

**GN 147.1**

| 说明 | s | d1 | d2 | d3 | k | l1 | l2 | m | t | x1 | x2 | y1 | y2 | 紧固套件用于 d2 | ⚖ |
|---|---|---|---|---|---|---|---|---|---|---|---|---|---|---|---|
| GN 147.1-V30-2-SW | V 30 | 6.5 | M 8 | M 4 | 50 | 53 | 68 | 30 | 7 | 50 | 35 | 75 | 60 | GN 911-M8-45 | 221 |
| GN 147.1-V40-2-SW | V 40 | 11 | M 10 | M 5 | 76 | 81.5 | 98 | 46.5 | 14 | 76 | 50 | 115 | 90 | GN 911-M10-70 | 643 |
| GN 147.1-V50-2-SW | V 50 | 11 | M 10 | M 6 | 76 | 81.5 | 98 | 46.5 | 14 | 76 | 50 | 115 | 90 | GN 911-M10-70 | 700 |




ELESA 和 GANTER 依法保留所有权利。
复制我方图纸时需始终提及来源。

# GN 165.1

## 线性传动装置

**铝制，方形线性传动装置**

### 规格

**识别号**

No. **2**: 带两颗AISI 304不锈钢DIN 912紧固螺钉

铝制
喷塑涂层
黑色，RAL 9005，纹理饰面 **SW**

非机加工方形夹头

DIN 912 槽头螺钉
AISI 304 不锈钢

DIN 985 六角螺母
AISI 304 不锈钢

### 信息

适用于双向连接系统的线性传动装置夹头GN 165.1通常仅搭配**安装好的**线性传动装置以实现各种功能的控制。
标准设计中线性传动装置接头的方孔供货时未经机加工处理。如果再加上管的公差，此举会导致相对较大的间隙。
使用紧固螺钉调节一个方向。在另一个方向（与之呈90°），只有通过对方形线性传动装置接头进行适宜的机加工（特殊设计），才能达到所定义的最小间隙。
标配DIN 912内六角螺钉紧固螺钉，可由紧固套件GN 911替代 （参见页 1874）（详见规格表）。

### 附件

- 紧固套件 GN 911 （参见页 1874）

### 可按需提供

- 带极小间隙的线性传动装置接头

### 技术信息

- 不锈钢特性 （参见页 A26）

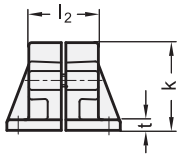


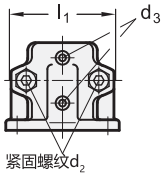


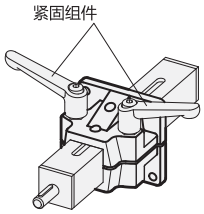


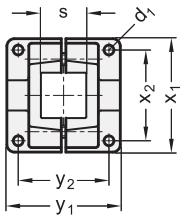


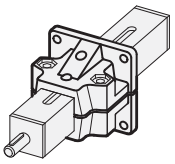

**GN 165.1**

| 说明 | s | d1 | d2 | d3 | k | l1 | l2 | t | x1 | x2 | y1 | y2 | 紧固套件用于 d2 | ⚖ |
|---|---|---|---|---|---|---|---|---|---|---|---|---|---|---|
| GN 165.1-V30-2-SW | V 30 | 6.5 | M 8 | M 4 | 58 | 69 | 46 | 7 | 75 | 60 | 75 | 60 | GN 911-M8-32 | 270 |
| GN 165.1-V40-2-SW | V 40 | 11 | M 10 | M 5 | 91 | 98 | 70 | 14 | 115 | 90 | 119 | 90 | GN 911-M10-55 | 920 |
| GN 165.1-V50-2-SW | V 50 | 11 | M 10 | M 6 | 91 | 98 | 70 | 14 | 115 | 90 | 119 | 90 | GN 911-M10-55 | 980 |





ELESA 和 GANTER 依法保留所有权利。
复制我方图纸时需始终提及来源。

# GN 923.18

## 盘形手轮 Ø 80

**用于线性传动装置 Ø 18**

**规格**

**类型**
- **R**型: 带旋转手柄

**孔类型**
- **K**款:带键槽

压铸铝

机加工轮毂
车削轮缘

喷塑涂层
黑色, RAL 9005, 纹理饰面 **SW**

同心振摆及轴向振摆偏差
边缘< 0.4

旋转手柄 GN 798.2 (参见页 578)
塑料, 高科技聚合体
黑色, 亚光饰面

**信息**
- 线性接头 GN 291 (参见页 1912)

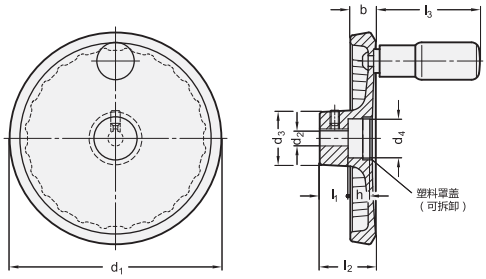


**GN 923.18**

| 说明 | d1 | d2 | d3 | d4 | b | h | l1 | l2 | l3 ≈ | Ø 手柄 GN 798 | ⚖ |
|---|---|---|---|---|---|---|---|---|---|---|---|
| GN 923.18-80-K6-R | 80 | 6 | 26 | 17 | 13 | 7 | 16 | 26 | 43.5 | 16 | 150 |

# GN 923.30

## 盘形手轮 Ø 100

**用于Ø30线性传动装置**

**规格**

**类型**
- **R**型: 带旋转手柄

**孔类型**
- **K**款:带键槽

压铸铝

机加工轮毂
车削轮缘

喷塑涂层
黑色, RAL 9005, 纹理饰面 **SW**

同心振摆及轴向振摆偏差
边缘< 0.4

旋转手柄 GN 798.2 (参见页 578)
塑料, 高科技聚合体
黑色, 亚光饰面

**信息**
- 线性接头 GN 291 (参见页 1912)
- 线性接头 GN 291.1 (参见页 1930)

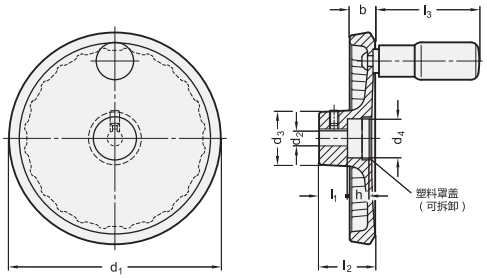


**GN 923.30**

| 说明 | d1 | d2 | d3 | d4 | b | h | l1 | l2 | l3 ≈ | Ø 手柄 GN 798 | ⚖ |
|---|---|---|---|---|---|---|---|---|---|---|---|
| GN 923.30-100-K8-R | 100 | 8 | 28 | 22 | 14 | 9.5 | 17 | 30 | 58 | 18 | 200 |




ELESA 和 GANTER 依法保留所有权利。
复制我方图纸时需始终提及来源。

# GN 923.40

## 盘形手轮 Ø 100

**用于线性传动装置 Ø 40**

**规格**

**类型**
- **R**型: 带旋转手柄

**孔类型**
- **K**款：带键槽

压铸铝

机加工轮毂
车削轮缘

喷塑涂层
黑色, RAL 9005, 纹理饰面 **SW**

同心振摆及轴向振摆偏差
边缘< 0.4

旋转手柄 GN 798.2 (参见页 578)
塑料, 高科技聚合体
黑色, 亚光饰面

**信息**
- 线性接头 GN 291 (参见页 1912)
- 线性接头 GN 291.1 (参见页 1930)

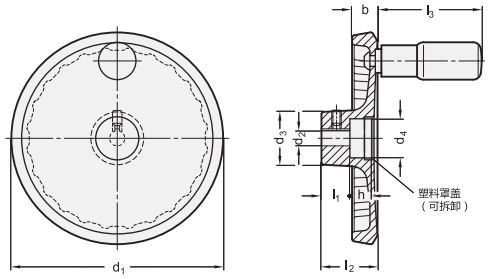


**GN 923.40**

| 说明 | d1 | d2 | d3 | d4 | b | h | l1 | l2 | l3 ≈ | Ø 手柄 GN 798 | ⚖ |
|---|---|---|---|---|---|---|---|---|---|---|---|
| GN 923.40-100-K12-R | 100 | 12 | 28 | 22 | 14 | 9.5 | 17 | 30 | 61.5 | 18 | 180 |

# GN 924.40

## 手轮Ø 125

**用于线性传动装置 Ø 40**

**规格**

**类型**
- **R**型: 带旋转手柄

**孔类型**
- **K**款：带键槽

压铸铝

机加工轮毂
车削轮缘

喷塑涂层
黑色, RAL 9005, 纹理饰面 **SW**

同心振摆及轴向振摆偏差
边缘< 0.4

旋转手柄 GN 798.2 (参见页 578)
塑料, 高科技聚合体
黑色, 亚光饰面

**信息**
- 线性接头 GN 291 (参见页 1912)
- 线性接头 GN 291.1 (参见页 1930)

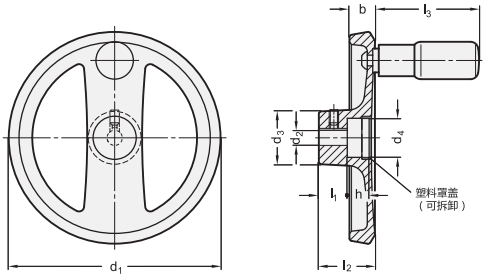


**GN 924.40**

| 说明 | d1 | d2 | d3 | d4 | b | h | l1 | l2 | l3 ≈ | Ø 手柄 GN 798 | ⚖ |
|---|---|---|---|---|---|---|---|---|---|---|---|
| GN 924.40-125-K12-R | 125 | 12 | 31 | 23 | 15 | 11 | 18 | 33.5 | 61.5 | 22 | 340 |



ELESA 和 GANTER 依法保留所有权利。
复制我方图纸时需始终提及来源。

# GN 924.50

## 手轮Ø 140

**用于线性传动装置 Ø 50**

**规格**

**类型**
- **R**型: 带旋转手柄

**孔类型**
- **K**款:带键槽

压铸铝

机加工轮毂
车削轮缘

喷塑涂层
黑色, RAL 9005, 纹理饰面 **SW**

同心振摆及轴向振摆偏差
边缘< 0.4

旋转手柄 GN 798.2 (参见页 578)
塑料, 高科技聚合体
黑色, 亚光饰面

**信息**
- 线性接头 GN 291 (参见页 1912)
- 线性接头 GN 291.1 (参见页 1930)

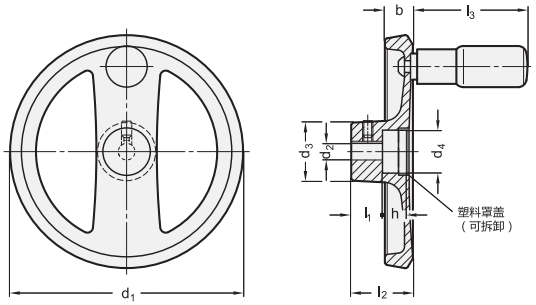


**GN 924.50**

| 说明 | d1 | d2 | d3 | d4 | b | h | l1 | l2 | l3 ≈ | Ø 手柄 GN 798 | ⚖ |
|---|---|---|---|---|---|---|---|---|---|---|---|
| GN 924.50-140-K12-R | 140 | 12 | 36 | 28 | 16.5 | 13 | 19 | 36.5 | 76.5 | 24 | 410 |

# GN 924.60

## 手轮Ø 160

**用于线性传动装置 Ø 60**

**规格**

**类型**
- **R**型: 带旋转手柄

**孔类型**
- **K**款:带键槽

压铸铝

机加工轮毂
车削轮缘

喷塑涂层
黑色, RAL 9005, 纹理饰面 **SW**

同心振摆及轴向振摆偏差
边缘< 0.4

旋转手柄 GN 798.2 (参见页 578)
塑料, 高科技聚合体
黑色, 亚光饰面

**信息**
- 线性接头 GN 291 (参见页 1912)
- 线性接头 GN 291.1 (参见页 1930)

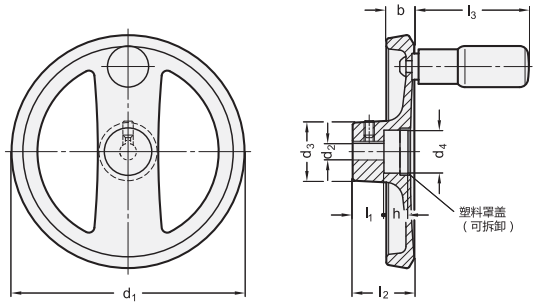


**GN 924.60**

| 说明 | d1 | d2 | d3 | d4 | b | h | l1 | l2 | l3 ≈ | Ø 手柄 GN 798 | ⚖ |
|---|---|---|---|---|---|---|---|---|---|---|---|
| GN 924.60-160-K14-R | 160 | 14 | 36 | 30 | 18 | 14.5 | 20 | 39.5 | 76.5 | 24 | 587 |




ELESA 和 GANTER 依法保留所有权利。
复制我方图纸时需始终提及来源。

# GN 295

## 安装套件

**位置指示器适用于线性传动装置GN 291, GN 292, GN 293, GN 391**

### 规格

**识别号**

No. **1**: 用于机械位置指示器 DD52R (参见页 721) / DD51 (参见页 718)
No. **2**: 用于电子位置指示器 DD52R-E (参见页 726) / DD51-E (参见页 724)

适配器轴
钢制
发黑处理

扭矩支持
铝制
黑色阳极氧化处理

### 信息

GN 295安装套件用于将位置指示器安装在线性传动装置上。套件包含一个主轴接头，和配有带固定螺钉的扭矩支承器。
须订购 DD52R / DD51 / DD50 机械指示器，以使计数器随梯形螺纹轴的上升进行校准。
用于位置指示器 DD52R-E / DD51-E, 位置指示器计数节距可编程。

### 附件

位置指示器和手轮需单独订购。

### 可按需提供

- 带 GA11 / GA12 模拟位置指示器的线性传动装置(参见页 695)

### 技术信息

- ISO-基本公差 (参见页 A21)

识别号**1** (尺寸 d1 = 18 ... 50)

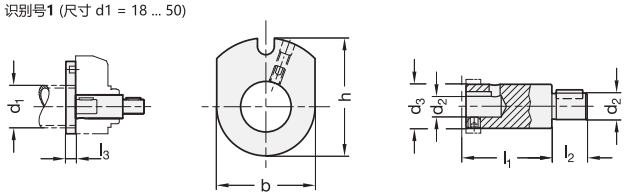


识别号**2** (尺寸 d1 = 30 ... 50)

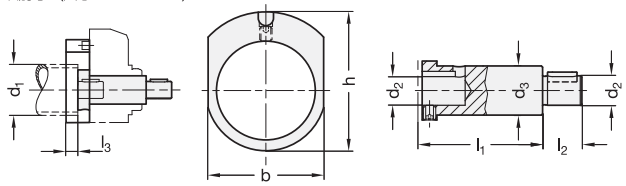


识别号**1**和**2** (尺寸 d1 = 60)

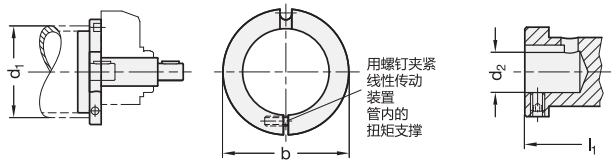


**GN 295**

| 说明 | d1 | d2 f7 | b | d3 | h | l1 | l2 | l3 | 位置指示器 | ⚖ |
|---|---|---|---|---|---|---|---|---|---|---|
| GN 295-18-6-1 | 18 | 6 | 24 | 10 | 33 | 28 | 16 | 10 | DD50 | 80 |
| GN 295-30-8-1 | 30 | 8 | 35 | 14 | 42 | 35 | 15 | 10 | DD51 \| DD51-E | 70 |
| GN 295-30-8-2 | 30 | 8 | 35 | 14 | 42 | 36 | 15 | 10 | DD51 \| DD51-E | 82 |
| GN 295-40-12-1 | 40 | 12 | 47 | 20 | 56.5 | 39 | 16 | 10 | DD52R \| DD52R-E | 120 |
| GN 295-40-12-2 | 40 | 12 | 47 | 20 | 56.5 | 43 | 16 | 10 | DD52R \| DD52R-E | 168 |
| GN 295-50-12-1 | 50 | 12 | 58 | 20 | 61 | 39 | 17 | 10 | DD52R \| DD52R-E | 118 |
| GN 295-50-12-2 | 50 | 12 | 58 | 20 | 61 | 43 | 17 | 10 | DD52R \| DD52R-E | 162 |
| GN 295-60-14-1 | 60 | 14 | 64 | 20 | - | 39 | 18 | - | DD52R \| DD52R-E | 154 |
| GN 295-60-14-2 | 60 | 14 | 64 | 20 | - | 43 | 18 | - | DD52R \| DD52R-E | 155 |





ELESA 和 GANTER 依法保留所有权利。
复制我方图纸时需始终提及来源。

# GN 296

## 安装套件

### 用于方形线性传动装置GN 291.1上的位置指示器

**规格**

**编号**

- 代码**1**: 用于机械位置指示器 DD52R / DD51 (参见页 718) / DD52R (参见页 721)
- 代码 **2**: 用于电子位置指示器 DD52R-E (参见页 726) / DD51-E (参见页 724)

适配器轴
钢制
发黑处理

扭矩支持
铝制
本色, 研磨处理

**信息**

GN 296安装套件用于需要将位置指示器附着在线性传动装置的场合。套件包含一个主轴转接头和配有带固定螺钉的扭矩支承座。
订购机械位置指示器DD52R (参见页 721)/ DD51 /(参见页 718) DD50 (参见页 716)以数字间隔对应主轴上的锥形螺纹节距。
用于位置指示器 DD52R-E (参见页 726)/ DD51-E (参见页 724), 位置指示器计数节距可编程。

**附件**

- 位置指示器和手轮需单独订购。

**技术信息**

- ISO-基本公差 (参见页 A21)

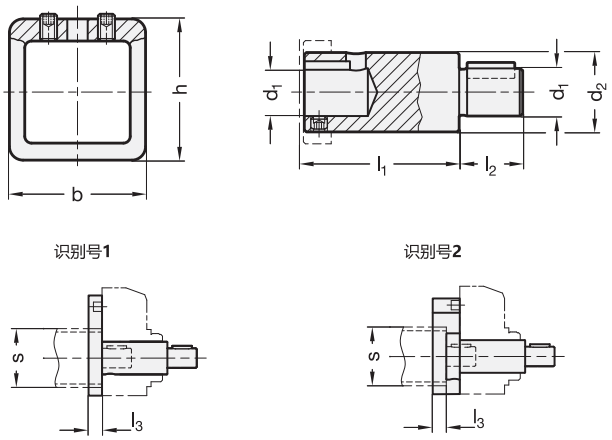


**GN 296**

| 说明 | s | d1 f7 | d2 | b | h | l1 | l2 | l3 | 用于位置指示器 | ⚖ |
|---|---|---|---|---|---|---|---|---|---|---|
| GN 296-30-8-1 | 30 | 8 | 14 | 40 | 43.5 | 35 | 15 | 12 | DD51 | 75 |
| GN 296-40-12-1 | 40 | 12 | 20 | 50 | 56.5 | 39 | 16 | 12 | DD52R | 130 |
| GN 296-50-12-1 | 50 | 12 | 20 | 60 | 61.5 | 39 | 17 | 12 | DD52R | 140 |
| GN 296-30-8-2 | 30 | 8 | 14 | 40 | 43.5 | 36 | 15 | 12 | DD51 | 58 |
| GN 296-40-12-2 | 40 | 12 | 20 | 50 | 56.5 | 43 | 16 | 12 | DD52R | 123 |
| GN 296-50-12-2 | 50 | 12 | 20 | 60 | 61.5 | 43 | 17 | 12 | DD52R | 133 |




ELESA 和 GANTER 依法保留所有权利。
复制我方图纸时需始终提及来源。

# GN 391

## 驱动/ 传动单元

**规格**

**钢制款式**
套管 DIN 2391
钢制, 镀镍 **SCR**

**不锈钢款式 NI**
套管 DIN 2391
AISI 304 不锈钢

轴

- 分别为钢制和不锈钢
- 滚珠轴承

端帽
塑料

**信息**

传动装置GN 391通常配合线性传动装置 (GN 291(参见页 1912)、GN 292(参见页 1914)、GN 293(参见页 1915)) 使用。主要功能为将旋转运动转化为直线运动以将线性传动装置移动到另一点或位置。
标准长度l1的传动装置为特殊设计：用于和斜齿齿轮驱动一起将线性传动装置 (手轮) 的操作轴旋转90°。
和线性传动装置一样, 也可加装数字位置指示器。

**附件**

- 锥形齿轮、手轮、管夹接头和附件需单独订购。

**技术信息**

- ISO-基本公差 (参见页 A21)
- 不锈钢特性 (参见页 A26)
- 传动单元的组装和应用示例 (参见页 1944)

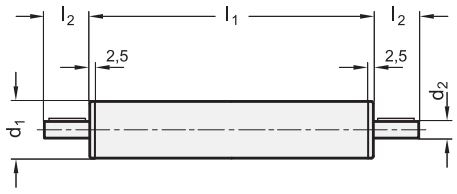


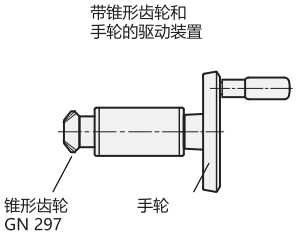


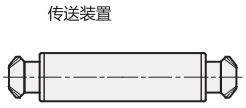


**GN 391-SCR**

| 说明 | d1 | l1 | 传动装置 | d2 | l2 | ⚖ |
|---|---|---|---|---|---|---|
| GN 391-18-47-SCR | 18 | 47 | * | 6 | 16 | 63 |
| GN 391-30-60-SCR | 30 | 60 | * | 8 | 16 | 180 |
| GN 391-40-93-SCR | 40 | 93 | * | 12 | 17 | 506 |
| GN 391-50-93-SCR | 50 | 93 | * | 12 | 18 | 781 |

**GN 391-NI** 不锈钢

| 说明 | d1 | l1 | 传动装置 | d2 | l2 | ⚖ |
|---|---|---|---|---|---|---|
| GN 391-18-47-NI | 18 | 47 | * | 6 | 16 | 65 |
| GN 391-30-60-NI | 30 | 60 | * | 8 | 16 | 185 |
| GN 391-40-93-NI | 40 | 93 | * | 12 | 17 | 528 |
| GN 391-50-93-NI | 50 | 93 | * | 12 | 18 | 772 |

* 根据客户要求





ELESA 和 GANTER 依法保留所有权利。
复制我方图纸时需始终提及来源。

# GN 297

## 锥形齿轮

**带螺旋锥齿轮用于线性传动装置/带锥形齿轮传动装置**

### 规格

**类型**

- **R**型: 锥形齿轮,右倾齿节
- **L**型: 锥形齿轮,左倾齿节
- **W**型: 锥形齿轮套件, 2 个锥形齿轮, 1 x 右倾齿节, 1 x 左倾齿节
- **T**型: 锥形齿轮套件, 3 个锥形齿轮, 1 x 右倾齿节, 2 x 左倾齿节

钢制
硬化处理

铣齿

### 信息

锥形齿轮GN 297 用于斜齿齿轮/ T形齿轮，与线性传动装置/传动装置连接。GN 298 (参见页 1942)。
螺旋锥齿轮实现了同时设定锥形齿轮的所需间隙和精确定位。因此，齿轮组运行噪音极低。
斜齿齿轮需要两个锥形齿轮，T形齿轮需要三个锥形齿轮。可选W型或T型。
请注意只有带不同齿节的锥形齿轮才能配对。由于锥形齿轮的齿数相同，传动比一律为 1:1 。

### 技术信息

- ISO-基本公差 (参见页 A21)
- 传动单元的组装和应用示例 (参见页 1944)

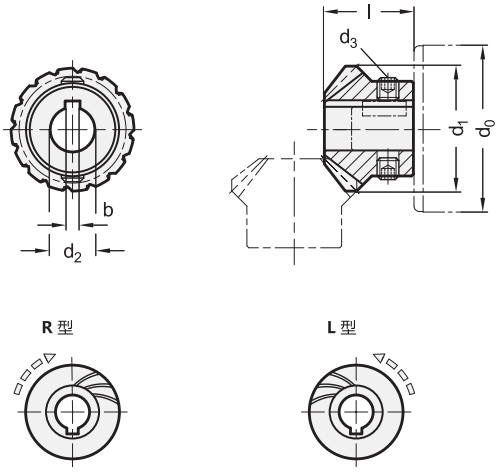


**GN 297**

| 说明 | d0 | d1 | d2 H7 | b | d3 | l | ⚖ |
|---|---|---|---|---|---|---|---|
| GN 297-14,5-K6-L | 18 | 14.5 | K 6 | 2 | M 4 | 11 | 9 |
| GN 297-25-K8-L | 30 | 25 | K 8 | 2 | M 6 | 19 | 36 |
| GN 297-33-K12-L | 40 / 50 | 33 | K 12 | 4 | M 6 | 23.5 | 72 |
| GN 297-14,5-K6-R | 18 | 14.5 | K 6 | 2 | M 4 | 11 | 9 |
| GN 297-25-K8-R | 30 | 25 | K 8 | 2 | M 6 | 19 | 36 |
| GN 297-33-K12-R | 40 / 50 | 33 | K 12 | 4 | M 6 | 23.5 | 72 |
| GN 297-14,5-K6-T | 18 | 14.5 | K 6 | 2 | M 4 | 11 | 150 |
| GN 297-25-K8-T | 30 | 25 | K 8 | 2 | M 6 | 19 | 150 |
| GN 297-33-K12-T | 40 / 50 | 33 | K 12 | 4 | M 6 | 23.5 | 220 |
| GN 297-14,5-K6-W | 18 | 14.5 | K 6 | 2 | M 4 | 11 | 20 |
| GN 297-25-K8-W | 30 | 25 | K 8 | 2 | M 6 | 19 | 75 |
| GN 297-33-K12-W | 40 / 50 | 33 | K 12 | 4 | M 6 | 23.5 | 160 |



ELESA 和 GANTER 依法保留所有权利。
复制我方图纸时需始终提及来源。

# GN 298

## 齿轮外壳

**用于斜齿齿轮/T形齿轮**

### 规格

**类型**

- **W**型: 斜齿齿轮外罩
- **T**型: T形齿轮外罩

铝制, 重力压铸

喷塑涂层
黑色, RAL 9005, 纹理饰面 **SW**

止推螺钉
不锈钢

### 信息

斜齿齿轮/T形齿轮罩GN 298用于连接锥形齿轮 GN 297 (参见页 1942) 和线性传动装置/传动装置。斜齿齿轮/T形齿轮用于将线性传动装置/传动装置的旋转运动偏转90°
每批供货均附操作指引, 提供详尽说明。

### 技术信息

- 传动单元的组装和应用示例 (参见页 1944)

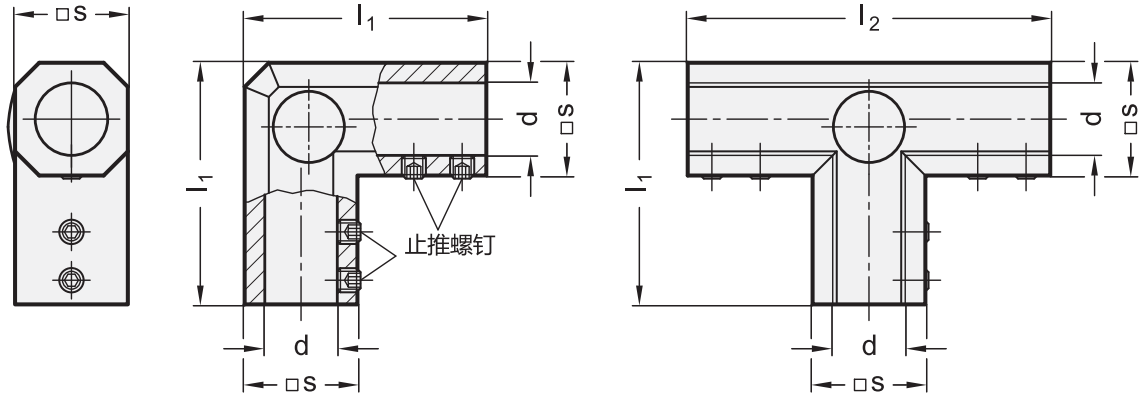


**GN 298**

| 说明 | s | d | l1 | l2 | ⚖ |
|---|---|---|---|---|---|
| GN 298-28-B18-W-SW | 28 | B 18 | 60 | 90 | 107 |
| GN 298-40-B30-W-SW | 40 | B 30 | 84 | 126 | 240 |
| GN 298-50-B40-W-SW | 50 | B 40 | 108 | 162 | 434 |
| GN 298-60-B50-W-SW | 60 | B 50 | 128 | 190 | 700 |
| GN 298-28-B18-T-SW | 28 | B 18 | 60 | 90 | 139 |
| GN 298-40-B30-T-SW | 40 | B 30 | 84 | 126 | 280 |
| GN 298-50-B40-T-SW | 50 | B 40 | 108 | 162 | 542 |
| GN 298-60-B50-T-SW | 60 | B 50 | 128 | 190 | 851 |





ELESA 和 GANTER 依法保留所有权利。
复制我方图纸时需始终提及来源。

# GN 298

## 齿轮外壳

**线性传动装置和传动装置、锥形齿轮在外罩GN 298内的装配。**

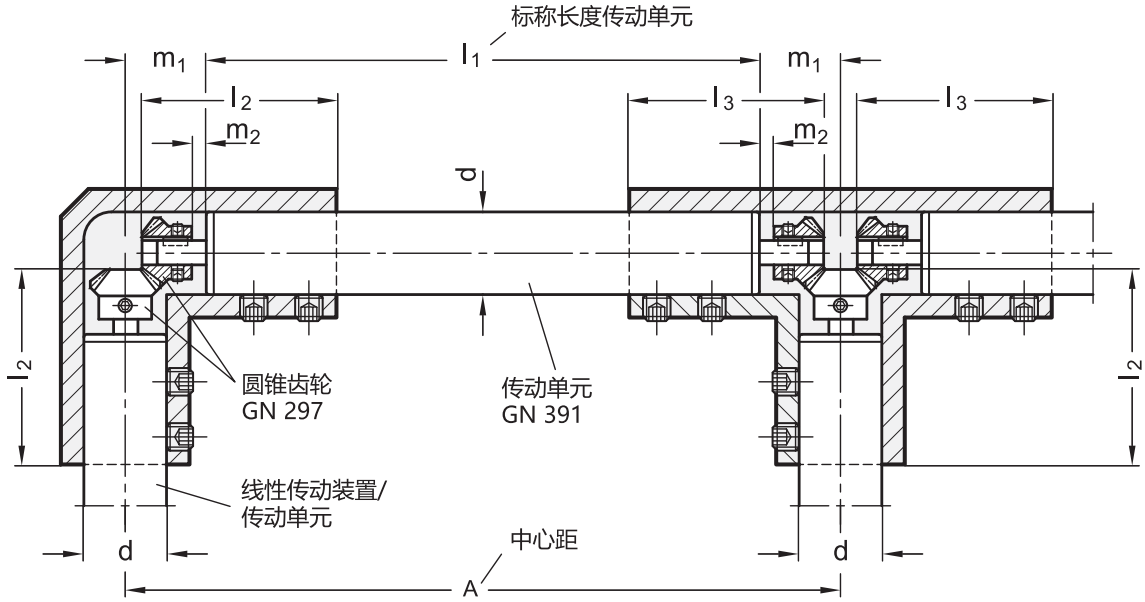


| d Ø 线性传动装置/传送单元 | l2 | l3 | m1 | m2 | 锥形齿轮 | 外壳 | 传动单元的长度<br>GN 391:<br>$l_1 = A - 2 \times m_1$ |
|---|---|---|---|---|---|---|---|
| **18** | 41 | 40 | 20 | 4 | GN 297-17,5-K6 | GN 298-28-B18-W/T-SW | |
| **30** | 58 | 57 | 26 | 1 | GN 297-26-K8 | GN 298-40-B30-W/T-SW | |
| **40** | 75.5 | 73.5 | 32 | 1 | GN 297-35-K12 | GN 298-50-B40-W/T-SW | |
| **50** | 90.5 | 87.5 | 32 | 1 | GN 297-35-K12 | GN 298-60-B50-W/T-SW | |



ELESA 和 GANTER 依法保留所有权利。
复制我方图纸时需始终提及来源。

# 转接单元和锥齿轮

**应用示例**

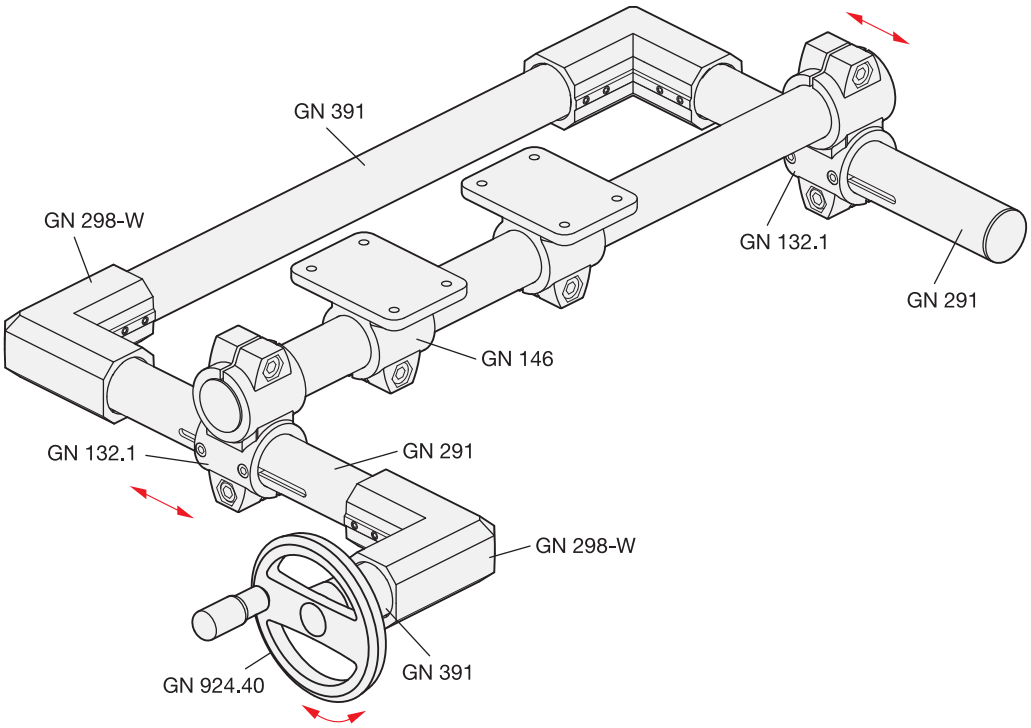


两个平行滑动线性转动装置 GN 291（见第1912页）通过GN 391转接单元连接在一起（见第1940页）。

拐角外罩GN 298-W（见第1942页）搭配GN 297锥齿轮（见第1941页）和GN391转接单元使用，一端的GN391转接单元与手轮相连，使该手轮和传动轴呈垂直状态。





ELESA 和 GANTER 依法保留所有权利。
复制我方图纸时需始终提及来源。

# 转接单元和锥齿轮

**应用示例**

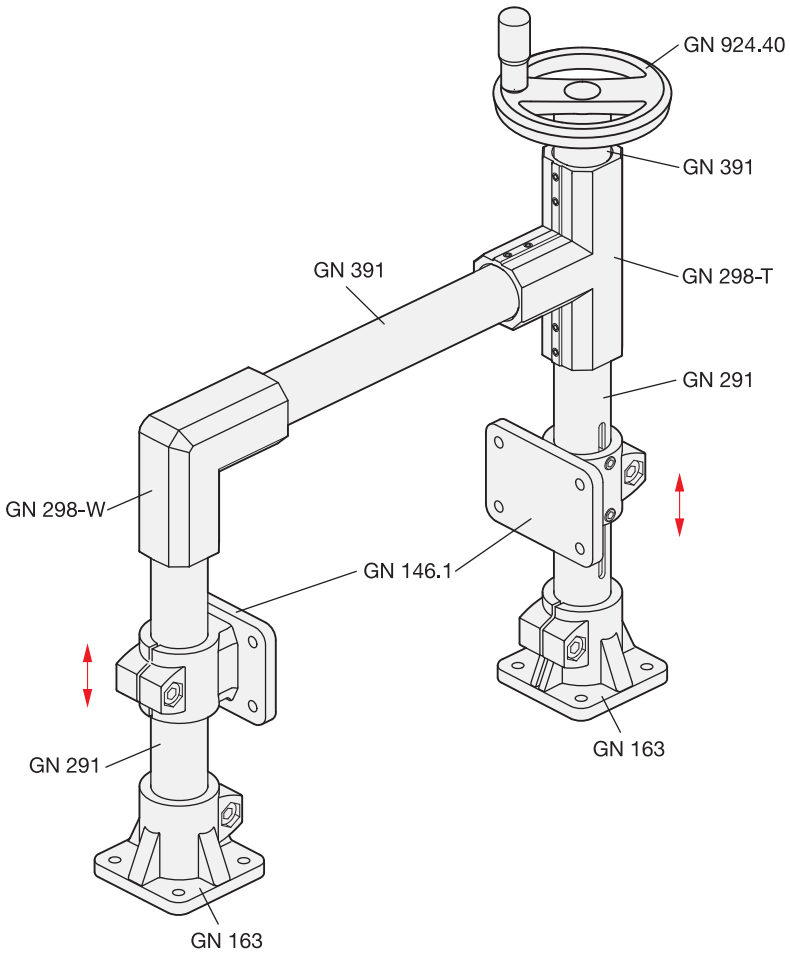


两个法兰线性传动装置夹头GN 146.1(见第1923页)平行移动。这两个线性传动装置GN 291(见第1912页)通过GN 391转接单元想连(见第1940页)。

T形和锥齿轮GN 298-T/-W(见第1942页)搭配GN 297锥齿轮(见第1941页)和GN391转接单元使用,一端的GN391转接单元与手轮相连,使该手轮和传动轴呈平行状态。




ELESA 和 GANTER 依法保留所有权利。
复制我方图纸时需始终提及来源。

# 双管线性传动装置

## 技术描述



**GN 491**

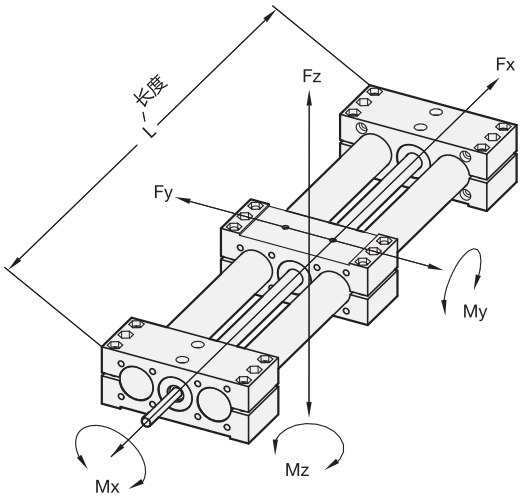


**GN 492**

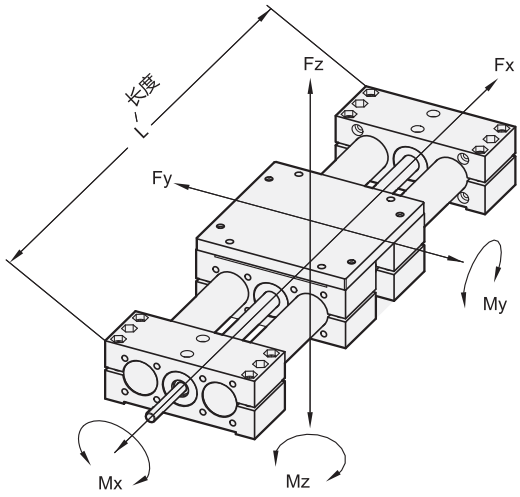


| d | Fx | Fy (单位: 牛) 对应长度l = | | | Fz (单位: 牛) 对应长度l = | | | Mx | My | Mz |
|---|---|---|---|---|---|---|---|---|---|---|
| GN 491 | in N | 500 | 1000 | 1500 | 500 | 1000 | 1500 | Nm | Nm | Nm |
| 18 | 425 | 215 | 110 | - | 105 | 80 | - | 22 | 35 | 40 |
| 30 | 850 | 1100 | 900 | 550 | 600 | 350 | 150 | 100 | 100 | 100 |
| 40 | 1100 | 3700 | 2800 | 1400 | 2100 | 600 | 130 | 150 | 140 | 170 |
| 50 | 1900 | 3850 | 2400 | 2100 | 3100 | 700 | 200 | 180 | 220 | 290 |
| 60 | 2700 | 6900 | 2700 | 5100 | 6300 | 2800 | 360 | 320 | 350 | 500 |

| d | Fx | Fy (单位: 牛) 对应长度l = | | | Fz (单位: 牛) 对应长度l = | | | Mx | My | Mz |
|---|---|---|---|---|---|---|---|---|---|---|
| GN 492 | in N | 500 | 1000 | 1500 | 500 | 1000 | 1500 | Nm | Nm | Nm |
| 18 | 425 | 290 | 180 | - | 140 | 105 | - | 42 | 50 | 75 |
| 30 | 850 | 1550 | 1300 | 800 | 700 | 550 | 250 | 150 | 150 | 200 |
| 40 | 1100 | 6400 | 3400 | 1900 | 2400 | 750 | 230 | 180 | 210 | 260 |
| 50 | 1900 | 7500 | 5100 | 2700 | 3400 | 850 | 340 | 250 | 350 | 530 |
| 60 | 2700 | 11500 | 9500 | 8200 | 7500 | 3100 | 610 | 550 | 650 | 980 |

Fy 和Fz 指定力导致导向管弯曲约0.5mm。

**说明**

滑块通过带轴承型梯形螺纹的主轴以及1枚导向螺母移动。滑块由两根平行的镀铬管引导，因而具有高承载能力，并可极大补偿线性传动过程中产生的弯曲力矩。

GN 492 (见第1952页) 可加装第二滑块和转接片拓展了应用选项。

双管线性传动装置设计用于手动操作 (手轮 )。经适当润滑,可承受转速高达 250 rpm的主轴。

定位精度 0.2 mm / 300 mm 行程, 最大反向间隙0.1 mm。

此外还可加装DD52R (参见721 页)/ DD51 (参见718 页)/ DD52R-E (参见726 页)/ DD51-E (参见722 页) 数字指示器用于测量移动和定位，在轴端加装指示器需配套使用安装套件GN 491.1 (参见1955页)。

详细信息请参见GN 491的标准页 (见第1948页) / GN 492 (见第1952页) 。



ELESA 和 GANTER 依法保留所有权利。
复制我方图纸时需始终提及来源。

# 双管线性传动装置

## 技术描述

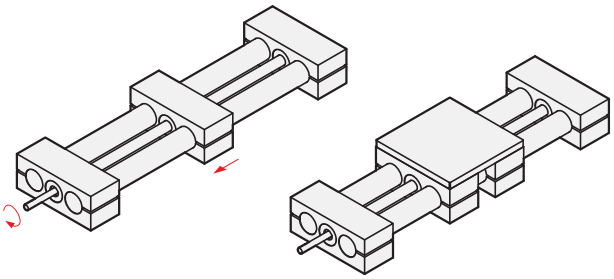

GN 491　　GN 492

**说明**

双管线性传动装置
**GN 491 / GN 492**
(见第 1948 页/ 见第 1952 页)
带右螺旋或左螺纹，
单侧或双侧轴端盖。

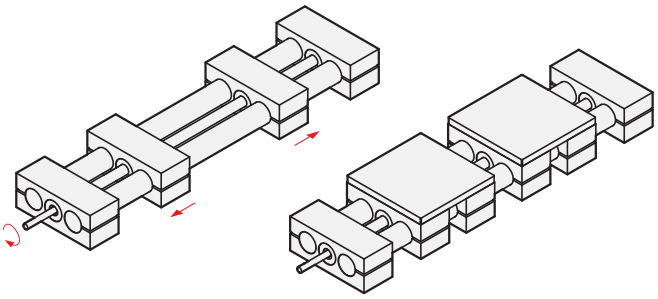

GN 493　　GN 494

**说明**

双管线性传动装置
**GN 493 / GN 494**
带右旋螺旋或左旋螺纹，
单侧或双侧轴端盖。
两边滑块对称移动。

按需：
双管线性传动装置
**GN 493 / GN 494**

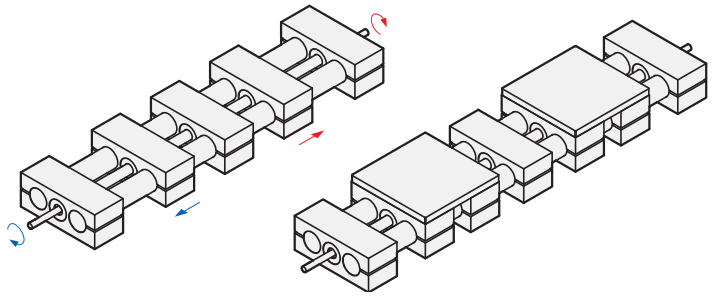

GN 495　　GN 496

**说明**

双管线性传动装置
**GN 495 / GN 496**
带两根独立主轴，
每根带双侧右旋螺旋或双侧左旋螺纹
滑块彼此独立移动。

按需：
双管线性传动装置
**GN 495 / GN 496.**



ELESA 和 GANTER 依法保留所有权利。
复制我方图纸时需始终提及来源。

# GN 491

## 双管线性传动装置

**带右旋或左旋螺纹，单滑块**

### 规格

**类型**

- **R1**型: 右旋螺纹, 单侧轴头
- **R2***型: 右旋螺纹, 双侧轴头
- **L1**型: 左旋螺纹, 单侧轴头
- **L2***型: 左旋螺纹, 双侧轴头

* 通常不设库存

导管DIN 2391
钢镀铬 **SCR**

端件/滑块
铝制

喷塑涂层
黑色, RAL 9005, 纹理饰面

固定面/安装面
加工, 空白

带梯形螺纹的主轴

- 钢制, 本色
- 带滚珠轴承
- 定位精度±0.2 mm / 300 mm行程

从动螺母, 枪金属

气缸盖螺钉DIN 912 /

DIN 985 六角螺母
钢制, 镀锌

### 信息

除了上表指定用于线性传动装置GN　491的标准行程外，还可提供不超过最大行程的任意行程。
为了测量滑块的移动和定位，可以添加数字位置指示器。

### 附件

- 安装组件 GN 491.1 (参见页 1955) 用于位置指示器

### 技术信息

- 末端元件的安装组件 (参见页 1950)
- 双管线性传动装置的技术信息/载荷数据 (参见页 1946)

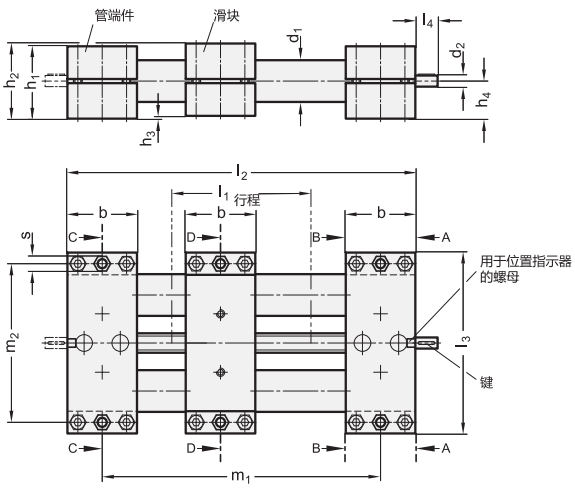




ELESA 和 GANTER 依法保留所有权利。
复制我方图纸时需始终提及来源。

# GN 491

## 双管线性传动装置



**GN 491**

| 说明 | d1 | l1 | 最大行程 | 轴螺纹 | b | d2 | d3 | d4 | d5 | d6 | 用于螺钉 DIN 912 | d7 | 用于螺钉 DIN 912 | h1 | h2 | h3 | h4 | h5 |
|---|---|---|---|---|---|---|---|---|---|---|---|---|---|---|---|---|---|---|
| GN 491-18-100-R1-SCR | 18 | 100 | 420 | TR10x3 | 28 | 6 | - | M 5*** | 5.3 | - | - | - | - | 28 | 29 | 1 | 14.5 | 0.75 |
| GN 491-18-150-R1-SCR | 18 | 150 | 420 | TR10x3 | 28 | 6 | - | M 5*** | 5.3 | - | - | - | - | 28 | 29 | 1 | 14.5 | 0.75 |
| GN 491-18-200-R1-SCR | 18 | 200 | 420 | TR10x3 | 28 | 6 | - | M 5*** | 5.3 | - | - | - | - | 28 | 29 | 1 | 14.5 | 0.75 |
| GN 491-18-250-R1-SCR | 18 | 250 | 420 | TR10x3 | 28 | 6 | - | M 5*** | 5.3 | - | - | - | - | 28 | 29 | 1 | 14.5 | 0.75 |
| GN 491-30-100-R1-SCR | 30 | 100 | 1500 | TR14x4 | 50 | 8 | M 6** | M 6*** | 6.5 | 9 | M 5 | 10.5 | M 6 | 52 | 54 | 2 | 27 | 0.85 |
| GN 491-30-150-R1-SCR | 30 | 150 | 1500 | TR14x4 | 50 | 8 | M 6** | M 6*** | 6.5 | 9 | M 5 | 10.5 | M 6 | 52 | 54 | 2 | 27 | 0.85 |
| GN 491-30-200-R1-SCR | 30 | 200 | 1500 | TR14x4 | 50 | 8 | M 6** | M 6*** | 6.5 | 9 | M 5 | 10.5 | M 6 | 52 | 54 | 2 | 27 | 0.85 |
| GN 491-30-300-R1-SCR | 30 | 300 | 1500 | TR14x4 | 50 | 8 | M 6** | M 6*** | 6.5 | 9 | M 5 | 10.5 | M 6 | 52 | 54 | 2 | 27 | 0.85 |
| GN 491-40-100-R1-SCR | 40 | 100 | 2650 | TR20x4 | 60 | 12 | M 8** | M 8*** | 6.5 | 13.5 | M 6 | 13.5 | M 8 | 60 | 63 | 3 | 31.5 | 1.05 |
| GN 491-40-150-R1-SCR | 40 | 150 | 2650 | TR20x4 | 60 | 12 | M 8** | M 8*** | 8.5 | 13.5 | M 6 | 13.5 | M 8 | 60 | 63 | 3 | 31.5 | 1.05 |
| GN 491-40-200-R1-SCR | 40 | 200 | 2650 | TR20x4 | 60 | 12 | M 8** | M 8*** | 8.5 | 13.5 | M 6 | 13.5 | M 8 | 60 | 63 | 3 | 31.5 | 1.05 |
| GN 491-40-300-R1-SCR | 40 | 300 | 2650 | TR20x4 | 60 | 12 | M 8** | M 8*** | 8.5 | 13.5 | M 6 | 13.5 | M 8 | 60 | 63 | 3 | 31.5 | 1.05 |
| GN 491-50-100-R1-SCR | 50 | 100 | 2760 | TR20x4 | 72 | 12 | M 10** | M 8*** | 8.5 | 13.5 | M 8 | 13.5 | M 8 | 72 | 76 | 4 | 38 | 1.2 |
| GN 491-50-150-R1-SCR | 50 | 150 | 2760 | TR20x4 | 72 | 12 | M 10** | M 8*** | 8.5 | 13.5 | M 8 | 13.5 | M 8 | 72 | 76 | 4 | 38 | 1.2 |
| GN 491-50-200-R1-SCR | 50 | 200 | 2760 | TR20x4 | 72 | 12 | M 10** | M 8*** | 8.5 | 13.5 | M 8 | 13.5 | M 8 | 72 | 76 | 4 | 38 | 1.2 |
| GN 491-50-300-R1-SCR | 50 | 300 | 2760 | TR20x4 | 72 | 12 | M 10** | M 8*** | 8.5 | 13.5 | M 8 | 13.5 | M 8 | 72 | 76 | 4 | 38 | 1.2 |
| GN 491-60-300-R1-SCR | 60 | 300 | 2740 | TR25x5 | 80 | 14 | M 10** | M 10*** | 10.5 | 13.5 | M 8 | 16.5 | M 10 | 86 | 88 | 2 | 44 | 1.35 |
| GN 491-60-400-R1-SCR | 60 | 400 | 2740 | TR25x5 | 80 | 14 | M 10** | M 10*** | 10.5 | 13.5 | M 8 | 16.5 | M 10 | 86 | 88 | 2 | 44 | 1.35 |
| GN 491-60-500-R1-SCR | 60 | 500 | 2740 | TR25x5 | 80 | 14 | M 10** | M 10*** | 10.5 | 13.5 | M 8 | 16.5 | M 10 | 86 | 88 | 2 | 44 | 1.35 |

**GN 491**

| 说明 | l2 | l3 | l4 | m1 | m2 | m3 | m4 | m5 | m6 | m7 | m8 | m9 | s | 轴键 弹簧 DIN 6885 | 位置指示器 | 手轮 | ⚖ |
|---|---|---|---|---|---|---|---|---|---|---|---|---|---|---|---|---|---|
| GN 491-18-100-R1-SCR | 3xb+l5+l1 | 81 | 16 | 2xb+l5+l1 | 68 | - | 20 | - | 20 | 18 | - | 4.5 | 8 | A2x2x12 | DD50 | GN 923.18 | 1020 |
| GN 491-18-150-R1-SCR | 3xb+l5+l1 | 81 | 16 | 2xb+l5+l1 | 68 | - | 20 | - | 20 | 18 | - | 4.5 | 8 | A2x2x12 | DD50 | GN 923.18 | 1120 |
| GN 491-18-200-R1-SCR | 3xb+l5+l1 | 81 | 16 | 2xb+l5+l1 | 68 | - | 20 | - | 20 | 18 | - | 4.5 | 8 | A2x2x12 | DD50 | GN 923.18 | 1200 |
| GN 491-18-250-R1-SCR | 3xb+l5+l1 | 81 | 16 | 2xb+l5+l1 | 68 | - | 20 | - | 20 | 18 | - | 4.5 | 8 | A2x2x12 | DD50 | GN 923.18 | 1360 |
| GN 491-30-100-R1-SCR | 3xb+l5+l1 | 130 | 16 | 2xb+l5+l1 | 114 | 92 | 30 | 35 | 30 | 42 | 9.5 | 12 | 10 | A2x2x12 | DD51\|DD51-E | GN 923.30 | 4000 |
| GN 491-30-150-R1-SCR | 3xb+l5+l1 | 130 | 16 | 2xb+l5+l1 | 114 | 92 | 30 | 35 | 30 | 42 | 9.5 | 12 | 10 | A2x2x12 | DD51\|DD51-E | GN 923.30 | 4340 |
| GN 491-30-200-R1-SCR | 3xb+l5+l1 | 130 | 16 | 2xb+l5+l1 | 114 | 92 | 30 | 35 | 30 | 42 | 9.5 | 12 | 10 | A2x2x12 | DD51\|DD51-E | GN 923.30 | 4500 |
| GN 491-30-300-R1-SCR | 3xb+l5+l1 | 130 | 16 | 2xb+l5+l1 | 114 | 92 | 30 | 35 | 30 | 42 | 9.5 | 12 | 10 | A2x2x12 | DD51\|DD51-E | GN 923.30 | 4900 |
| GN 491-40-100-R1-SCR | 3xb+l5+l1 | 180 | 17 | 2xb+l5+l1 | 160 | 132 | 39 | 38 | 39 | 62 | 12.5 | 12 | 13 | A4x4x12 | DD52R\|DD52R-E | GN 924.40 | 8650 |
| GN 491-40-150-R1-SCR | 3xb+l5+l1 | 180 | 17 | 2xb+l5+l1 | 160 | 132 | 39 | 38 | 39 | 62 | 12.5 | 12 | 13 | A4x4x12 | DD52R\|DD52R-E | GN 924.40 | 9000 |
| GN 491-40-200-R1-SCR | 3xb+l5+l1 | 180 | 17 | 2xb+l5+l1 | 160 | 132 | 39 | 38 | 39 | 62 | 12.5 | 12 | 13 | A4x4x12 | DD52R\|DD52R-E | GN 924.40 | 9651 |
| GN 491-40-300-R1-SCR | 3xb+l5+l1 | 180 | 17 | 2xb+l5+l1 | 160 | 132 | 39 | 38 | 39 | 62 | 12.5 | 12 | 13 | A4x4x12 | DD52R\|DD52R-E | GN 924.40 | 10150 |
| GN 491-50-100-R1-SCR | 3xb+l5+l1 | 206 | 18 | 2xb+l5+l1 | 184 | 150 | 46 | 50 | 46 | 62 | 13 | 15 | 13 | A4x4x12 | DD52R\|DD52R-E | GN 924.50 | 14000 |
| GN 491-50-150-R1-SCR | 3xb+l5+l1 | 206 | 18 | 2xb+l5+l1 | 184 | 150 | 46 | 50 | 46 | 62 | 13 | 15 | 13 | A4x4x12 | DD52R\|DD52R-E | GN 924.50 | 14440 |
| GN 491-50-200-R1-SCR | 3xb+l5+l1 | 206 | 18 | 2xb+l5+l1 | 184 | 150 | 46 | 50 | 46 | 62 | 13 | 15 | 13 | A4x4x12 | DD52R\|DD52R-E | GN 924.50 | 14860 |
| GN 491-50-300-R1-SCR | 3xb+l5+l1 | 206 | 18 | 2xb+l5+l1 | 184 | 150 | 46 | 50 | 46 | 62 | 13 | 15 | 13 | A4x4x12 | DD52R\|DD52R-E | GN 924.50 | 16020 |
| GN 491-60-300-R1-SCR | 3xb+l5+l1 | 240 | 19 | 2xb+l5+l1 | 216 | 185 | 55 | 60 | 55 | 74 | 14 | 16.5 | 17 | A5x5x16 | DD52R\|DD52R-E | GN 924.60 | 26900 |
| GN 491-60-400-R1-SCR | 3xb+l5+l1 | 240 | 19 | 2xb+l5+l1 | 216 | 185 | 55 | 60 | 55 | 74 | 14 | 16.5 | 17 | A5x5x16 | DD52R\|DD52R-E | GN 924.60 | 28550 |
| GN 491-60-500-R1-SCR | 3xb+l5+l1 | 240 | 19 | 2xb+l5+l1 | 216 | 185 | 55 | 60 | 55 | 74 | 14 | 16.5 | 17 | A5x5x16 | DD52R\|DD52R-E | GN 924.60 | 30200 |

**两侧最小可用螺纹深度 2 x $d_3$ | ***最小可用螺纹深度1.5 x $d_4$

ELESA 和 GANTER 依法保留所有权利。
复制我方图纸时需始终提及来源。

# GN 491 | 双管线性传动装置



**协助安装的末端组件**

水平安装螺钉，用于螺纹 $d_4$ 或孔 $d_5$

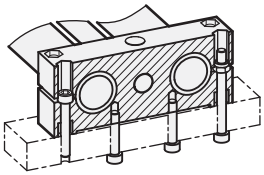

垂直

带用于螺纹 $d_3$的螺钉，用于从外部装配

带用于孔 $d_6$的螺钉，用于从内部装配

带用于孔 $d_5$ / $d_7$的螺钉，用于从内部装配

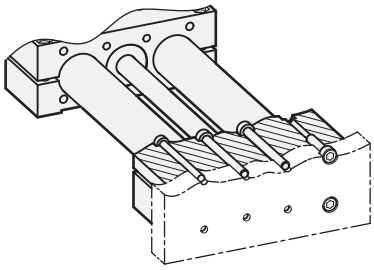

**滑块部位的安装组件**

用于带螺纹$d_4$ 或孔$d_5$的螺钉安装

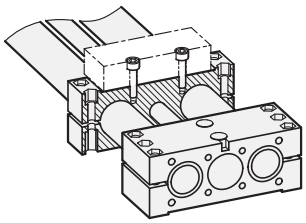

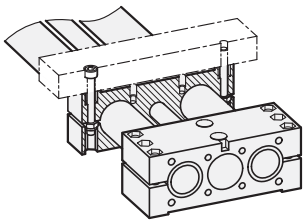

**位置指示器和手轮的装配**

安装套件、位置指示器和手轮的选用，请参考相关表格

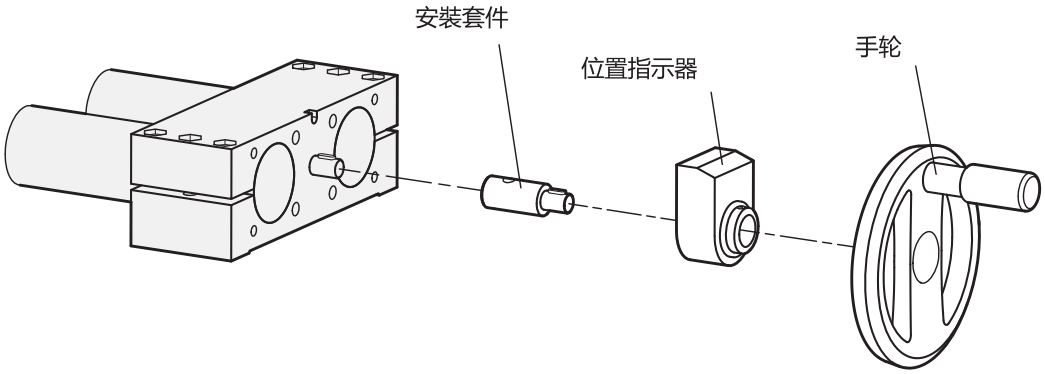




ELESA 和 GANTER 依法保留所有权利。
复制我方图纸时需始终提及来源。

ELESA 和 GANTER 依法保留所有权利。
复制我方图纸时需始终提及来源。

# GN 492

## 双管线性传动装置

**带右旋或左旋螺纹，双滑块**

### 规格

**类型**

- **R1**型: 右旋螺纹，单侧轴头
- **R2***型: 右旋螺纹，双侧轴头
- **L1***型: 左旋螺纹，单侧轴头
- **L2***型: 左旋螺纹，双侧轴头

* 通常不设库存

导管DIN 2391
钢镀铬 **SCR**

端件/滑块/适配器板
铝制

喷塑涂层
黑色，RAL 9005，纹理饰面

固定面/安装面
加工，空白

带梯形螺纹的主轴

- 钢制，本色
- 带滚珠轴承
- 定位精度±0.2 mm / 300 mm行程

从动螺母，枪金属

气缸盖螺钉DIN 912 /
DIN 985 六角螺母
钢制，镀锌

### 信息

除了上表中规定的双管线性传动装置GN　492的标准行程长度外，还有最大长度内的任何长度。
為了测量滑块的移動和定位，可以添加數字位置指示器。

### 附件

- 安装组件 GN 491.1 (参见页 1955) 用于位置指示器

### 技术信息

- 末端元件的安装组件 (参见页 1950)
- 双管线性传动装置的技术信息/载荷数据 (参见页 1946)

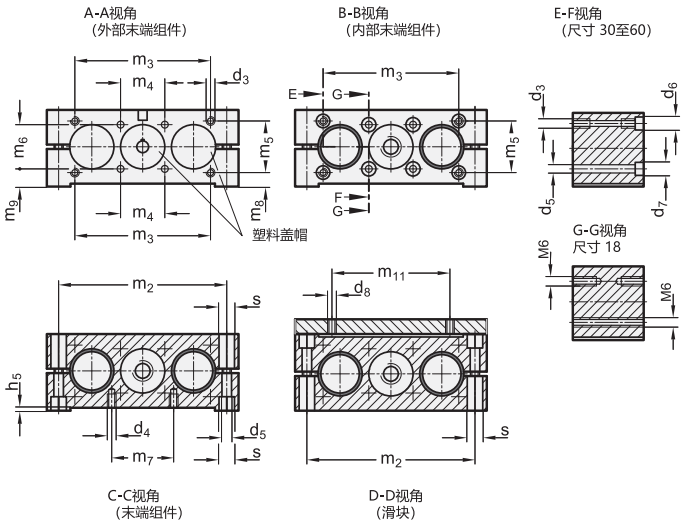




ELESA 和 GANTER 依法保留所有权利。
复制我方图纸时需始终提及来源。

# GN 492

## 双管线性传动装置

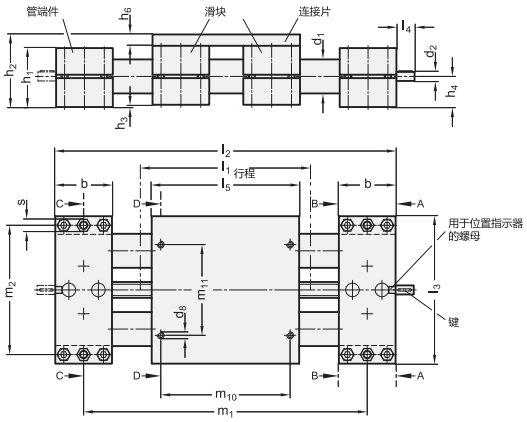


### GN 492

| 说明 | d1 | l1 | 最大行程 | 轴螺纹 | b | d2 | d3 | d4 | d5 | d6 | 用于螺钉 DIN 912 | d7 | 用于螺钉 DIN 912 | d8 | h1 | h2 | h3 | h4 | h5 | h6 |
|---|---|---|---|---|---|---|---|---|---|---|---|---|---|---|---|---|---|---|---|---|
| GN 492-18-100-R1-SCR | 18 | 100 | 400 | TR10x3 | 28 | 6 | - | M 5*** | 5.3 | - | - | - | - | M 5 | 28 | 37 | 1 | 14.5 | 0.75 | 8 |
| GN 492-18-150-R1-SCR | 18 | 150 | 400 | TR10x3 | 28 | 6 | - | M 5*** | 5.3 | - | - | - | - | M 5 | 28 | 37 | 1 | 14.5 | 0.75 | 8 |
| GN 492-18-200-R1-SCR | 18 | 200 | 400 | TR10x3 | 28 | 6 | - | M 5*** | 5.3 | - | - | - | - | M 5 | 28 | 37 | 1 | 14.5 | 0.75 | 8 |
| GN 492-18-300-R1-SCR | 18 | 300 | 400 | TR10x3 | 28 | 6 | - | M 5*** | 5.3 | - | - | - | - | M 5 | 28 | 37 | 1 | 14.5 | 0.75 | 8 |
| GN 492-30-100-R1-SCR | 30 | 100 | 1500 | TR14x4 | 50 | 8 | M 6** | M 6*** | 6.5 | 10 | M 5 | 11 | M 6 | M 6 | 52 | 64 | 2 | 27 | 0.85 | 10 |
| GN 492-30-150-R1-SCR | 30 | 150 | 1500 | TR14x4 | 50 | 8 | M 6** | M 6*** | 6.5 | 10 | M 5 | 11 | M 6 | M 6 | 52 | 64 | 2 | 27 | 0.85 | 10 |
| GN 492-30-200-R1-SCR | 30 | 200 | 1500 | TR14x4 | 50 | 8 | M 6** | M 6*** | 6.5 | 10 | M 5 | 11 | M 6 | M 6 | 52 | 64 | 2 | 27 | 0.85 | 10 |
| GN 492-30-300-R1-SCR | 30 | 300 | 1500 | TR14x4 | 50 | 8 | M 6** | M 6*** | 6.5 | 10 | M 5 | 11 | M 6 | M 6 | 52 | 64 | 2 | 27 | 0.85 | 10 |
| GN 492-40-100-R1-SCR | 40 | 100 | 2500 | TR20x4 | 60 | 12 | M 8** | M 8*** | 6.5 | 13.5 | M 6 | 13.5 | M 8 | M 8 | 60 | 76 | 3 | 31.5 | 1.05 | 13 |
| GN 492-40-150-R1-SCR | 40 | 150 | 2500 | TR20x4 | 60 | 12 | M 8** | M 8*** | 8.5 | 13.5 | M 6 | 13.5 | M 8 | M 8 | 60 | 76 | 3 | 31.5 | 1.05 | 13 |
| GN 492-40-200-R1-SCR | 40 | 200 | 2500 | TR20x4 | 60 | 12 | M 8** | M 8*** | 8.5 | 13.5 | M 6 | 13.5 | M 8 | M 8 | 60 | 76 | 3 | 31.5 | 1.05 | 13 |
| GN 492-40-300-R1-SCR | 40 | 300 | 2500 | TR20x4 | 60 | 12 | M 8** | M 8*** | 8.5 | 13.5 | M 6 | 13.5 | M 8 | M 8 | 60 | 76 | 3 | 31.5 | 1.05 | 13 |
| GN 492-50-100-R1-SCR | 50 | 100 | 2630 | TR20x4 | 72 | 12 | M 10** | M 8*** | 8.5 | 15 | M 8 | 15 | M 8 | M 8 | 72 | 92 | 4 | 38 | 1.2 | 16 |
| GN 492-50-150-R1-SCR | 50 | 150 | 2630 | TR20x4 | 72 | 12 | M 10** | M 8*** | 8.5 | 15 | M 8 | 15 | M 8 | M 8 | 72 | 92 | 4 | 38 | 1.2 | 16 |
| GN 492-50-200-R1-SCR | 50 | 200 | 2630 | TR20x4 | 72 | 12 | M 10** | M 8*** | 8.5 | 15 | M 8 | 15 | M 8 | M 8 | 72 | 92 | 4 | 38 | 1.2 | 16 |
| GN 492-50-300-R1-SCR | 50 | 300 | 2630 | TR20x4 | 72 | 12 | M 10** | M 8*** | 8.5 | 15 | M 8 | 15 | M 8 | M 8 | 72 | 92 | 4 | 38 | 1.2 | 16 |
| GN 492-60-400-R1-SCR | 60 | 400 | 2580 | TR25x5 | 80 | 14 | M 10** | M 10*** | 10.5 | 13.5 | M 8 | 16.5 | M 10 | M 10 | 86 | 103 | 2 | 44 | 1.35 | 15 |
| GN 492-60-500-R1-SCR | 60 | 500 | 2580 | TR25x5 | 80 | 14 | M 10** | M 10*** | 10.5 | 13.5 | M 8 | 16.5 | M 10 | M 10 | 86 | 103 | 2 | 44 | 1.35 | 15 |
| GN 492-60-600-R1-SCR | 60 | 600 | 2580 | TR25x5 | 80 | 14 | M 10** | M 10*** | 10.5 | 13.5 | M 8 | 16.5 | M 10 | M 10 | 86 | 103 | 2 | 44 | 1.35 | 15 |

### GN 492

| 说明 | l2 | l3 | l4 | l5 | m1 | m2 | m3 | m4 | m5 | m6 | m7 | m8 | m9 | m10 | m11 | s | 轴键 弹簧 DIN 6885 | 位置指示器 | 手轮 | ⚖ |
|---|---|---|---|---|---|---|---|---|---|---|---|---|---|---|---|---|---|---|---|---|
| GN 492-18-100-R1-SCR | 2xb+l5+l1 | 81 | 16 | 80 | b+l5+l1 | 68 | - | 20 | - | 20 | 18 | - | 4.5 | 68 | 52 | 8 | A2x2x12 | DD50 | GN 923.18 | 1020 |
| GN 492-18-150-R1-SCR | 2xb+l5+l1 | 81 | 16 | 80 | b+l5+l1 | 68 | - | 20 | - | 20 | 18 | - | 4.5 | 68 | 52 | 8 | A2x2x12 | DD50 | GN 923.18 | 1120 |
| GN 492-18-200-R1-SCR | 2xb+l5+l1 | 81 | 16 | 80 | b+l5+l1 | 68 | - | 20 | - | 20 | 18 | - | 4.5 | 68 | 52 | 8 | A2x2x12 | DD50 | GN 923.18 | 1200 |
| GN 492-18-300-R1-SCR | 2xb+l5+l1 | 81 | 16 | 80 | b+l5+l1 | 68 | - | 20 | - | 20 | 18 | - | 4.5 | 68 | 52 | 8 | A2x2x12 | DD50 | GN 923.18 | 1360 |
| GN 492-30-100-R1-SCR | 2xb+l5+l1 | 130 | 16 | 130 | b+l5+l1 | 114 | 92 | 30 | 35 | 30 | 42 | 9.5 | 12 | 114 | 80 | 10 | A2x2x12 | DD51\|DD51-E | GN 923.30 | 4000 |
| GN 492-30-150-R1-SCR | 2xb+l5+l1 | 130 | 16 | 130 | b+l5+l1 | 114 | 92 | 30 | 35 | 30 | 42 | 9.5 | 12 | 114 | 80 | 10 | A2x2x12 | DD51\|DD51-E | GN 923.30 | 4340 |
| GN 492-30-200-R1-SCR | 2xb+l5+l1 | 130 | 16 | 130 | b+l5+l1 | 114 | 92 | 30 | 35 | 30 | 42 | 9.5 | 12 | 114 | 80 | 10 | A2x2x12 | DD51\|DD51-E | GN 923.30 | 4500 |
| GN 492-30-300-R1-SCR | 2xb+l5+l1 | 130 | 16 | 130 | b+l5+l1 | 114 | 92 | 30 | 35 | 30 | 42 | 9.5 | 12 | 114 | 80 | 10 | A2x2x12 | DD51\|DD51-E | GN 923.30 | 4900 |
| GN 492-40-100-R1-SCR | 2xb+l5+l1 | 180 | 17 | 180 | b+l5+l1 | 160 | 132 | 39 | 38 | 39 | 62 | 12.5 | 12 | 160 | 120 | 13 | A4x4x12 | DD52R\|DD52R-E | GN 924.40 | 8650 |
| GN 492-40-150-R1-SCR | 2xb+l5+l1 | 180 | 17 | 180 | b+l5+l1 | 160 | 132 | 39 | 38 | 39 | 62 | 12.5 | 12 | 160 | 120 | 13 | A4x4x12 | DD52R\|DD52R-E | GN 924.40 | 9000 |
| GN 492-40-200-R1-SCR | 2xb+l5+l1 | 180 | 17 | 180 | b+l5+l1 | 160 | 132 | 39 | 38 | 39 | 62 | 12.5 | 12 | 160 | 120 | 13 | A4x4x12 | DD52R\|DD52R-E | GN 924.40 | 9665 |
| GN 492-40-300-R1-SCR | 2xb+l5+l1 | 180 | 17 | 180 | b+l5+l1 | 160 | 132 | 39 | 38 | 39 | 62 | 12.5 | 12 | 160 | 120 | 13 | A4x4x12 | DD52R\|DD52R-E | GN 924.40 | 10150 |
| GN 492-50-100-R1-SCR | 2xb+l5+l1 | 206 | 18 | 206 | b+l5+l1 | 184 | 150 | 46 | 50 | 46 | 62 | 13 | 15 | 184 | 134 | 13 | A4x4x12 | DD52R\|DD52R-E | GN 924.50 | 14000 |
| GN 492-50-150-R1-SCR | 2xb+l5+l1 | 206 | 18 | 206 | b+l5+l1 | 184 | 150 | 46 | 50 | 46 | 62 | 13 | 15 | 184 | 134 | 13 | A4x4x12 | DD52R\|DD52R-E | GN 924.50 | 14440 |
| GN 492-50-200-R1-SCR | 2xb+l5+l1 | 206 | 18 | 206 | b+l5+l1 | 184 | 150 | 46 | 50 | 46 | 62 | 13 | 15 | 184 | 134 | 13 | A4x4x12 | DD52R\|DD52R-E | GN 924.50 | 14860 |
| GN 492-50-300-R1-SCR | 2xb+l5+l1 | 206 | 18 | 206 | b+l5+l1 | 184 | 150 | 46 | 50 | 46 | 62 | 13 | 15 | 184 | 134 | 13 | A4x4x12 | DD52R\|DD52R-E | GN 924.50 | 16020 |
| GN 492-60-400-R1-SCR | 2xb+l5+l1 | 240 | 19 | 240 | b+l5+l1 | 216 | 185 | 55 | 60 | 55 | 74 | 14 | 16.5 | 216 | 160 | 17 | A5x5x16 | DD52R\|DD52R-E | GN 924.60 | 26900 |
| GN 492-60-500-R1-SCR | 2xb+l5+l1 | 240 | 19 | 240 | b+l5+l1 | 216 | 185 | 55 | 60 | 55 | 74 | 14 | 16.5 | 216 | 160 | 17 | A5x5x16 | DD52R\|DD52R-E | GN 924.60 | 28550 |
| GN 492-60-600-R1-SCR | 2xb+l5+l1 | 240 | 19 | 240 | b+l5+l1 | 216 | 185 | 55 | 60 | 55 | 74 | 14 | 16.5 | 216 | 160 | 17 | A5x5x16 | DD52R\|DD52R-E | GN 924.60 | 30200 |

**两侧最小可用螺纹深度 2 x $d_3$ | ***最小可用螺纹深度1.5 x $d_4$



ELESA 和 GANTER 依法保留所有权利。
复制我方图纸时需始终提及来源。

# GN 492 | 双管线性传动装置



**协助安装的末端组件**

水平安装螺钉，用于螺纹 $d_4$ 或孔 $d_5$

垂直
带用于螺纹 $d_3$的螺钉，用于从外部装配
带用于孔 $d_6$的螺钉，用于从内部装配
带用于孔 $d_5$ / $d_7$的螺钉，用于从内部装配

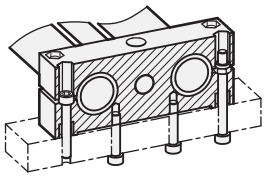

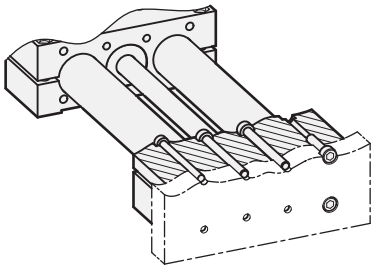

**滑块部位的安装组件**

用于带螺纹$d_4$ 或孔$d_5$的螺钉安装

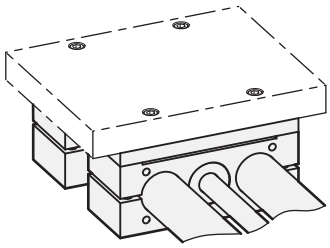

**位置指示器和手轮的装配**

安装套件、位置指示器和手轮的选用，请参考相关表格

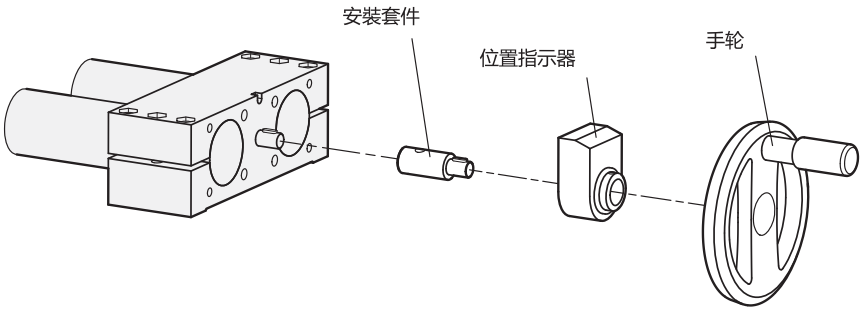




ELESA 和 GANTER 依法保留所有权利。
复制我方图纸时需始终提及来源。

# GN 491.1

## 安装套件

### 位置指示器适用于线性传动装置 GN 491/GN492

**规格**

**识别号**

- No. **1**: 用于机械位置指示器 DD52R / DD51 / DD50
- No. **2**: 用于电子位置指示器 DD52R-E / DD51-E

适配器轴
钢制
发黑处理

扭矩支持
铝制
黑色阳极氧化处理

**信息**

GN 491.1 安装套件用于需要将位置指示器附着在双管线性传动装置的场合。套件包含一个主轴接头，以及按照指示器的不同，配有带固定螺钉的扭矩支承器。
订购机械位置指示器DD52R (参见页 726)/ DD51 (参见页 718)/ DD50 (参见页 716)以数字间隔对应主轴上的锥形螺纹节距。
对于 DD52R-E (参见页 726)/ DD51-E (参见页 722)位置指示器，上升值域分别在位置指示器上通过每一次的编程设定。

**附件**

位置指示器和手轮需单独订购。

**技术信息**

- ISO-基本公差 (参见页 A21)

识别号**1** ($d_1$=18)

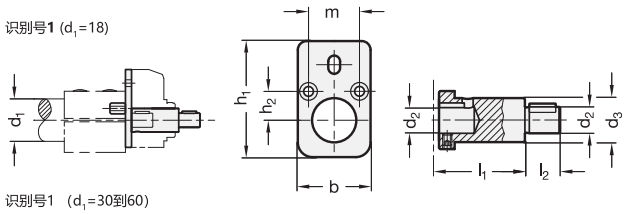


识别号1 ($d_1$=30到60)

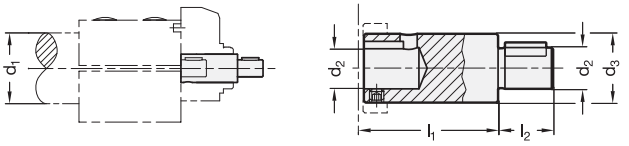


识别号 **2**

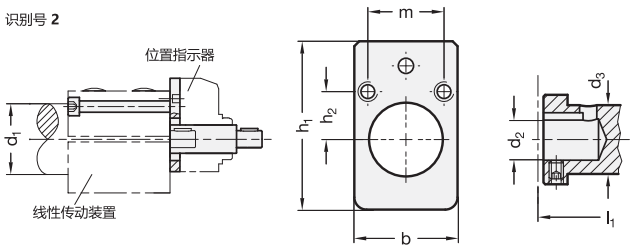


**GN 491.1**

| 说明 | d1 Ø 线性传送装置 | d2 f7 | b | d3 | l1 | l2 | h1 | h2 | m | 用于位置指示器 | ⚖ |
|---|---|---|---|---|---|---|---|---|---|---|---|
| GN 491.1-18-6-1 | 18 | 6 | 27 | 10 | 30 | 16 | 38.5 | 10 | 20 | DD50 | 90 |
| GN 491.1-30-8-1 | 30 | 8 | 40 | 14 | 35 | 15 | 54.5 | 15 | 30 | DD51\|DD51-E | 100 |
| GN 491.1-40-12-1 | 40 | 12 | 50 | 20 | 39 | 16 | 72.5 | 19.5 | 39 | DD52R\|DD52R-E | 159 |
| GN 491.1-50-12-1 | 50 | 12 | 60 | 20 | 39 | 17 | 72.5 | 23 | 46 | DD52R\|DD52R-E | 159 |
| GN 491.1-60-14-1 | 60 | 14 | 70 | 20 | 39 | 18 | 72.5 | 27.5 | 55 | DD52R\|DD52R-E | 92 |
| GN 491.1-30-8-2 | 30 | 8 | 40 | 14 | 44 | 15 | 54.5 | 15 | 30 | DD51\|DD51-E | 150 |
| GN 491.1-40-12-2 | 40 | 12 | 50 | 20 | 51 | 16 | 72.5 | 19.5 | 39 | DD52R\|DD52R-E | 247 |
| GN 491.1-50-12-2 | 50 | 12 | 60 | 20 | 51 | 17 | 72.5 | 23 | 46 | DD52R\|DD52R-E | 271 |
| GN 491.1-60-14-2 | 60 | 14 | 70 | 20 | 51 | 18 | 72.5 | 27.5 | 55 | DD52R\|DD52R-E | 324 |




ELESA 和 GANTER 依法保留所有权利。
复制我方图纸时需始终提及来源。

1956

DESIGNED
FOR ENGINEERING

# 17 脚轮

注塑聚氨酯脚轮

高科技聚合体脚轮

橡胶脚轮

热固性塑料脚轮

# RE.F5

RoHS 2200 - 8500 N

## 注模聚氨脂滚轮

**铝制轮芯**

**轮面**
注模聚氨脂，硬度Shore 95 A。

**轮芯**
压铸铝。

**滚动作用**
轮毂带滚珠轴承，是重载荷连续运动的理想解决方案。

**应用**
平稳性好、弹性佳，耐磨性及抗撕裂性高。
选型参数参见 技术参数（页2013）
RE.F5 滚轮还可提供的支架有：
- RE.F5-N (参见页1959): 用于轻载场合的带电焊钢制支架的滚轮。
- RE.F5-H (参见页1961): 适用于中等程度负载的带有钢板支架的滚轮。

**环境条件**
适用于存在气体溶剂、乙醇和乙二醇的环境；不适用于有机酸和无机酸、碱性溶液及饱和蒸汽的环境。

**滚动阻力作用力/施加载荷的关系**
本曲线图揭示了为保持脚轮能够以4 km/h的恒定速度移动，施加在脚轮上的牵引力随负载变化的情况。
对于一个四轮手推车来说，曲线和50 N 牵引力水平线的交点所对应的横坐标就是最大运输负载值，实际上由于手推车带有四个滚轮，按照安全生产规范中的力学基本规律，操作人员为小车提供的最大牵引力为50 N x 4=200 N。

**使用牵引设备的机械移动**
有关机械牵引，请参阅相关技术说明以确定承载能力变化。

**温度**
如果实际应用中的工作温度超出了规定范围，请参阅相关技术说明以确定承载能力变化。

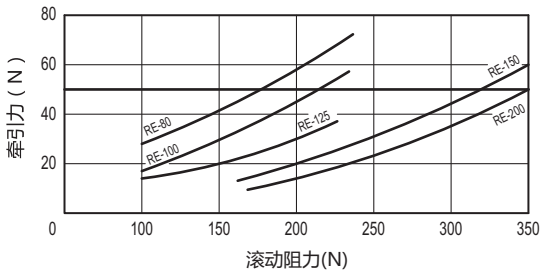


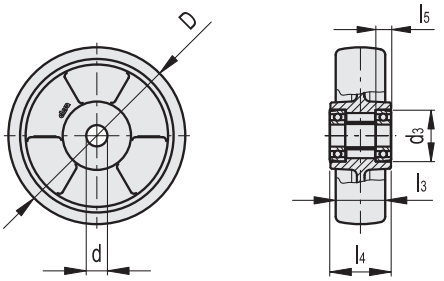


| 代码 | 型号 | D | d | d3 | l3 | l4 | l5 | 静载荷# [N] | 滚动阻力# [N] | 动态承载能力# [N] | ⚖ |
|---|---|---|---|---|---|---|---|---|---|---|---|
| 451501 | RE.F5-080-RSL | 80 | 12 | 28 | 25 | 30 | 8 | 2800 | 1500 | 2200 | 200 |
| 451506 | RE.F5-100-RSL | 100 | 12 | 32 | 30 | 40 | 10 | 3500 | 2250 | 2500 | 340 |
| 451511 | RE.F5-125-RSL | 125 | 12 | 32 | 35 | 40 | 10 | 5000 | 2800 | 4000 | 500 |
| 451516 | RE.F5-150-RSL | 150 | 20 | 47 | 40 | 50 | 14 | 8500 | 3300 | 6000 | 910 |
| 451521 | RE.F5-200-RSL | 200 | 25 | 52 | 50 | 55 | 15 | 10000 | 3600 | 8500 | 1450 |

**#** 静负载、滚动阻力及动态承载能力 技术参数 页 2014.





ELESA 和 GANTER 依法保留所有权利。
复制图纸时请注明出处。

# RE.F5-N

RoHS 2000 - 3000 N

## 注模聚氨脂脚轮

### 钢板支架

**轮面**
注模聚氨脂，硬度Shore 95 A。

**轮芯**
压铸铝。

**滚动作用**
轮毂带有滚珠轴承。用于重载荷连续运动的理想解决方案。

**定向支架**
支架由镀锌钢板制成，其设计承载能力高达3000 N。

**万向支架**
支架由镀锌钢板制成，其设计承载能力高达3000 N。
双重滚珠座圈的回转以及底板与滚珠座圈通过内置销直接接触确保了优良的操纵灵敏度。
免维护。
由下列部分组成（参见图1）：
1. 底板：电解镀锌钢板；
2. 轮叉：电解镀锌钢板；
3. 滚珠座圈：电镀锌钢板；
4. 中心销：与底板一体成型，冷压折边而成。
5. 旋转系统：带滚珠双润滑脂滚道；
6. 防尘圈：RAL 7015 深灰色高科技聚合体。

**刹车**
可同时双重锁定滚轮和支架。
产品规格经优化设计并采用缩放式踏板，占用空间小，制动方便。
弹簧由硬质碳钢制成。
推车需用牵引装置拖动。
刹车使用简单高效：只需踩一下两个单独的踏板顶端，即可进行制动和释放，操纵十分顺畅。
刹车性能可用一枚M8内六角螺栓来调节。

**标准型号**
- **PSL-N**: 配备定向支架的无刹车脚轮。
- **SSL-N**: 配备万向支架的无刹车脚轮。
- **SSF-N**: 配备万向支架的带刹车脚轮。
- **FSL-N**: 配备万向支架及装配通孔的无刹车脚轮。
- **FSF-N**: 配备万向支架及装配通孔的带刹车脚轮。

**应用**
平稳性好、弹性佳，耐磨性及抗撕裂性高。
欲了解详情参见 RE.F5 (页 1958).

图1

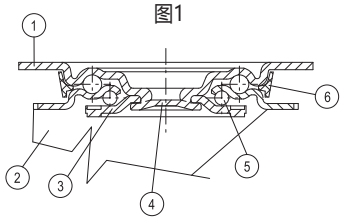




ELESA 和 GANTER 依法保留所有权利。
复制图纸时请注明出处。

# RE.F5-N | 注模聚氨脂脚轮



RE.F5-PSL-N

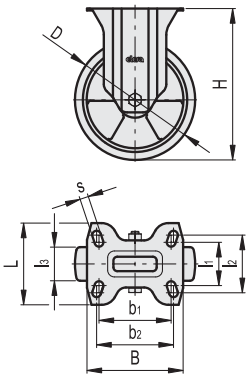


RE.F5-SSL-N

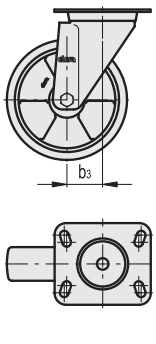


RE.F5-SSF-N

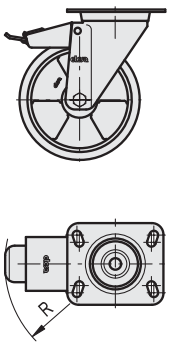


RE.F5-FSL-N

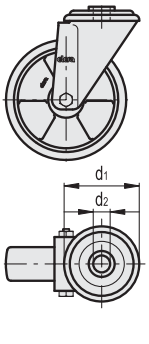


RE.F5-FSF-N

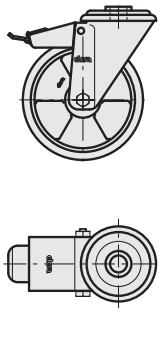

| 代码 | 型号 | D | d1 | d2 | l1 | l2 | l3 | H | B | L | s | b1 | b2 | b3 | R | 滚动阻力# [N] | 动态承载能力# [N] | ⚖ |
|---|---|---|---|---|---|---|---|---|---|---|---|---|---|---|---|---|---|---|
| 451651 | RE.F5-080-PSL-N | 80 | - | - | 45 | 60 | 25 | 107 | 100 | 85 | 9 | 75 | 80 | - | - | 1500 | 2000 | 520 |
| 451656 | RE.F5-100-PSL-N | 100 | - | - | 45 | 60 | 30 | 128 | 100 | 85 | 9 | 75 | 80 | - | - | 2250 | 2000 | 690 |
| 451661 | RE.F5-125-PSL-N | 125 | - | - | 45 | 60 | 35 | 156 | 100 | 85 | 9 | 75 | 80 | - | - | 2800 | 2200 | 890 |
| 451666 | RE.F5-150-PSL-N | 150 | - | - | 73 | 87 | 40 | 194 | 140 | 110 | 11 | 105 | 105 | - | - | 3300 | 3000 | 2040 |
| 451671 | RE.F5-200-PSL-N | 200 | - | - | 73 | 87 | 50 | 240 | 140 | 110 | 11 | 105 | 105 | - | - | 3600 | 3000 | 2760 |
| 451551 | RE.F5-080-SSL-N | 80 | - | - | 45 | 60 | 25 | 107 | 100 | 85 | 9 | 75 | 80 | 39 | - | 1500 | 2000 | 720 |
| 451556 | RE.F5-100-SSL-N | 100 | - | - | 45 | 60 | 30 | 128 | 100 | 85 | 9 | 75 | 80 | 35 | - | 2250 | 2000 | 940 |
| 451561 | RE.F5-125-SSL-N | 125 | - | - | 45 | 60 | 35 | 156 | 100 | 85 | 9 | 75 | 80 | 37 | - | 2800 | 2200 | 1140 |
| 451565 | RE.F5-150-SSL-N | 150 | - | - | 73 | 87 | 40 | 194 | 140 | 110 | 11 | 105 | 105 | 56 | - | 3300 | 3000 | 2340 |
| 451571 | RE.F5-200-SSL-N | 200 | - | - | 73 | 87 | 50 | 240 | 140 | 110 | 11 | 105 | 105 | 56 | - | 3600 | 3000 | 3050 |
| 451601 | RE.F5-080-SSF-N | 80 | - | - | 45 | 60 | 25 | 107 | 100 | 85 | 9 | 75 | 80 | 39 | 120 | 1500 | 2000 | 910 |
| 451606 | RE.F5-100-SSF-N | 100 | - | - | 45 | 60 | 30 | 128 | 100 | 85 | 9 | 75 | 80 | 35 | 120 | 2250 | 2000 | 1080 |
| 451611 | RE.F5-125-SSF-N | 125 | - | - | 45 | 60 | 35 | 156 | 100 | 85 | 9 | 75 | 80 | 37 | 120 | 2800 | 2200 | 1280 |
| 451615 | RE.F5-150-SSF-N | 150 | - | - | 73 | 87 | 40 | 194 | 140 | 110 | 11 | 105 | 105 | 56 | 156 | 3300 | 3000 | 2630 |
| 451621 | RE.F5-200-SSF-N | 200 | - | - | 73 | 87 | 50 | 240 | 140 | 110 | 11 | 105 | 105 | 56 | 156 | 3600 | 3000 | 3250 |
| 451851 | RE.F5-080-FSL-N | 80 | 73 | 12 | - | - | 25 | 107 | - | - | - | - | - | 39 | - | 1500 | 2000 | 650 |
| 451856 | RE.F5-100-FSL-N | 100 | 73 | 12 | - | - | 30 | 128 | - | - | - | - | - | 35 | - | 2250 | 2000 | 880 |
| 451861 | RE.F5-125-FSL-N | 125 | 73 | 12 | - | - | 35 | 156 | - | - | - | - | - | 37 | - | 2800 | 2200 | 1080 |
| 451866 | RE.F5-150-FSL-N | 150 | 102 | 20 | - | - | 40 | 194 | - | - | - | - | - | 56 | - | 3300 | 3000 | 2200 |
| 451871 | RE.F5-200-FSL-N | 200 | 102 | 20 | - | - | 50 | 240 | - | - | - | - | - | 56 | - | 3600 | 3000 | 2950 |
| 451901 | RE.F5-080-FSF-N | 80 | 73 | 12 | - | - | 25 | 107 | - | - | - | - | - | 39 | 120 | 1500 | 2000 | 780 |
| 451906 | RE.F5-100-FSF-N | 100 | 73 | 12 | - | - | 30 | 128 | - | - | - | - | - | 35 | 120 | 2250 | 2000 | 1020 |
| 451911 | RE.F5-125-FSF-N | 125 | 73 | 12 | - | - | 35 | 156 | - | - | - | - | - | 37 | 120 | 2800 | 2200 | 1230 |
| 451916 | RE.F5-150-FSF-N | 150 | 102 | 20 | - | - | 40 | 194 | - | - | - | - | - | 56 | 156 | 3300 | 3000 | 2490 |
| 451921 | RE.F5-200-FSF-N | 200 | 102 | 20 | - | - | 50 | 240 | - | - | - | - | - | 56 | 156 | 3600 | 3000 | 3240 |

**#** 滚动阻力及动态承载能力参见 技术参数 页 2014.



elesa+Ganter

ELESA 和 GANTER 依法保留所有权利。
复制图纸时请注明出处。

# RE.F5-H

RoHS | 3500 - 7500 N

## 注模聚氨脂脚轮

**用于中等程度负载的钢板支架;**

**轮面**
注模聚氨脂，硬度Shore 95 A。

**轮芯**
压铸铝。

**滚动作用**
轮毂带有滚珠轴承。用于重载荷连续运动的理想解决方案。

**定向支架**
黄色镀锌钢板支架（已通过72小时以上盐雾测试）。该支架设计用于承载高达7500 N的载荷。适用于重型工业场合。

**万向支架**
黄色镀锌钢板支架（已通过72小时以上盐雾测试）。该支架设计用于在承载高达7500 N的载荷时，保持脚轮正常的机械运动性能，使之适用于重型工业场合。
由下列部分组成（参见图1）：
1. 底板：黄色镀锌钢板；
2. 轮叉：黄色镀锌钢板；
3. 滚珠座圈：黄色镀锌钢板;
4. 中心销：等级8.8的钢制螺钉和螺母；
5. 旋转系统：带滚珠双润滑脂滚道；
6. 防尘圈：RAL 7015 深灰色高科技聚合体。

**刹车**
前驱式刹车（RE.F5-125)或后驱式刹车(RE.F5-150-200)可同时双重锁定滚轮和支架。
刹车使用简单高效：只需踩一下两个单独的踏板顶端，即可进行制动和释放，操纵十分顺畅。
刹车性能可用一枚M8内六角螺栓来调节。

**标准型号**
- **PSL-H**:带定向支架，无刹车。
- **SSL-H**:带万向支架，无刹车。
- **SSF-H**:带万向支架，带刹车。

**应用**
平稳性好、弹性佳，耐磨性及抗撕裂性高。
更详细信息参见器RE.F5 页1958 .

图1

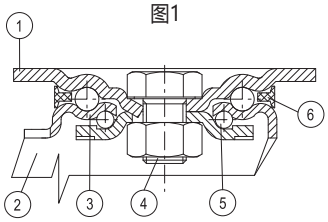




ELESA 和 GANTER 依法保留所有权利。
复制图纸时请注明出处。

# RE.F5-H

## 注模聚氨脂脚轮



RE.F5-PSL-H

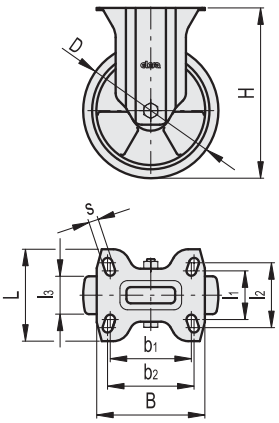


RE.F5-SSL-H

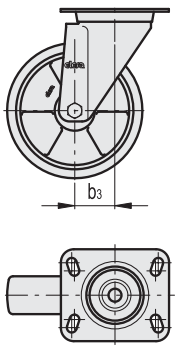


RE.F5-125-SSF-H

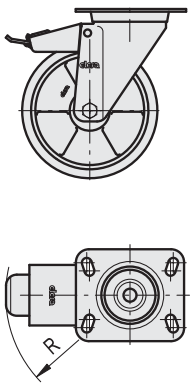


RE.F5-150-SSF-H
RE.F5-200-SSF-H

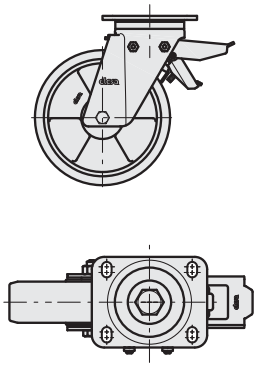

| 代码 | 型号 | D | l1 | l2 | l3 | H | B | L | s | b1 | b2 | b3 | R | 滚动阻力# [N] | 动态承载能力# [N] | ⚖ |
|---|---|---|---|---|---|---|---|---|---|---|---|---|---|---|---|---|
| 451801 | RE.F5-125-PSL-H | 125 | 45 | 60 | 35 | 161 | 100 | 85 | 9 | 75 | 80 | - | - | 2800 | 3500 | 970 |
| 451806 | RE.F5-150-PSL-H | 150 | 73 | 85 | 40 | 200 | 140 | 114 | 11 | 105 | 105 | - | - | 3300 | 6000 | 2190 |
| 451811 | RE.F5-200-PSL-H | 200 | 73 | 85 | 50 | 250 | 140 | 114 | 11 | 105 | 105 | - | - | 3600 | 7500 | 2480 |
| 451701 | RE.F5-125-SSL-H | 125 | 45 | 60 | 35 | 161 | 100 | 85 | 9 | 75 | 80 | 48 | - | 2800 | 3500 | 1390 |
| 451706 | RE.F5-150-SSL-H | 150 | 73 | 87 | 40 | 200 | 140 | 110 | 11 | 105 | 105 | 70 | - | 3300 | 6000 | 3180 |
| 451711 | RE.F5-200-SSL-H | 200 | 73 | 87 | 50 | 250 | 140 | 110 | 11 | 105 | 105 | 70 | - | 3600 | 7500 | 3940 |
| 451751 | RE.F5-125-SSF-H | 125 | 45 | 60 | 35 | 161 | 100 | 85 | 9 | 75 | 80 | 48 | 120 | 2800 | 3500 | 1540 |
| 451756 | RE.F5-150-SSF-H | 150 | 73 | 87 | 40 | 200 | 140 | 110 | 11 | 105 | 105 | 70 | 146 | 3300 | 6000 | 3750 |
| 451761 | RE.F5-200-SSF-H | 200 | 73 | 87 | 50 | 250 | 140 | 110 | 11 | 105 | 105 | 70 | 146 | 3600 | 7500 | 4510 |

**#** 滚动阻力及动态承载能力参见 技术参数 页 2014.



ELESA 和 GANTER 依法保留所有权利。
复制图纸时请注明出处。

# RE.F2

RoHS 3000 - 7000 N

## 软性聚胺酯滚轮

**铝制轮芯**

**轮面**
软性注模聚胺酯，硬度 75 Shore A。

**轮芯**
压铸铝。

**滚动作用**
轮毂带滚珠轴承，是重载荷连续运动的理想解决方案。

**应用**
平稳性好、弹性佳，耐磨性及抗撕裂性高。
选型参数参见 技术参数 页 2013.
RE.F2 滚轮也可配支架供货:
- RE.F2-N (参见页 1964): 带钢板支架的滚轮用于轻载场合。
- RE.F2-H (参见页 1966): 适用于中等程度负载的带有钢板支架的滚轮。
- RE.F2-WH (参见页 1968): 带有电焊钢制支架的脚轮，适用于较大的负重。

**环境条件**
适用于存在气体溶剂、乙醇和乙二醇的环境；不适用于有机酸和无机酸、碱性溶液及饱和蒸汽的环境。

**滚动阻力作用力/施加载荷的关系**
本曲线图揭示了为保持脚轮能够以4 km/h的恒定速度移动，施加在脚轮上的牵引力随负载变化的情况。
对于一个四轮手推车来说，曲线和50 N 牵引力水平线的交点所对应的横坐标就是最大运输负载值，实际上由于手推车带有四个滚轮，按照安全生产规范中的力学基本规律，操作人员为小车提供的最大牵引力为 50 N x 4=200 N。

**使用牵引设备的机械移动**
有关机械牵引，请参阅相关技术说明以确定承载能力变化。

**温度**
如果实际应用中的工作温度超出了规定范围，请参阅相关技术说明以确定承载能力变化。

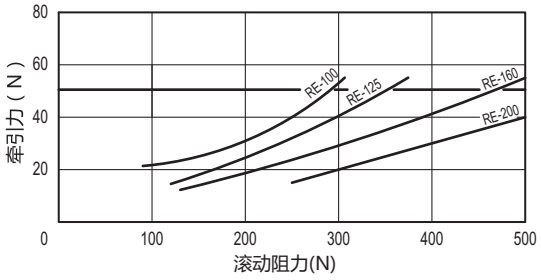


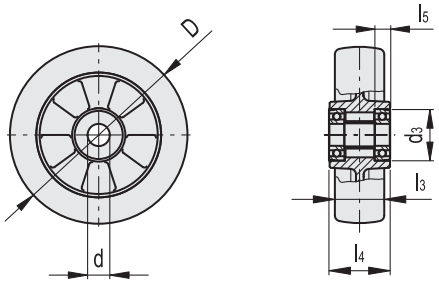


| 代码 | 型号 | D | d | d3 | l3 | l4 | l5 | 静载荷# [N] | 滚动阻力# [N] | 动态承载能力# [N] | ⚖ |
|---|---|---|---|---|---|---|---|---|---|---|---|
| 452411 | RE.F2-100-RSL | 100 | 15 | 32 | 40 | 40 | 10 | 4000 | 3000 | 3000 | 480 |
| 452412 | RE.F2-125-RSL | 125 | 20 | 47 | 40 | 50 | 14 | 5000 | 3500 | 3500 | 810 |
| 452413 | RE.F2-160-RSL | 160 | 20 | 47 | 50 | 58 | 14.5 | 8000 | 5500 | 5500 | 1250 |
| 452414 | RE.F2-200-RSL | 200 | 20 | 47 | 50 | 60 | 14.5 | 10000 | 7000 | 7000 | 1850 |

**#** 静负载、滚动阻力及动态承载能力 技术参数 页 2014.

ELESA 和 GANTER 依法保留所有权利。
复制图纸时请注明出处。

elesa+Ganter

# RE.F2-N

RoHS 2000 N

## 软性聚胺酯脚轮

### 钢板支架

**轮面**
软性注模聚胺酯，硬度 75 Shore A。

**轮芯**
压铸铝。

**滚动作用**
轮毂带有滚珠轴承。用于重载荷连续运动的理想解决方案。

**定向支架**
支架由镀锌钢板制成，其设计承载能力高达3000 N。

**万向支架**
支架由镀锌钢板制成，其设计承载能力高达3000 N。
双重滚珠座圈的回转以及底板与滚珠座圈通过内置销直接接触确保了优良的操纵灵敏度。
免维护。
由下列部分组成（参见图1）：
1. 底板：电解镀锌钢板；
2. 轮叉：电解镀锌钢板；
3. 滚珠座圈：电镀锌钢板；
4. 中心销：与底板一体成型，冷压折边而成。
5. 旋转系统：带滚珠双润滑脂滚道；
6. 防尘圈：RAL 7015 深灰色高科技聚合体。

**刹车**
可同时双重锁定滚轮和支架。
产品规格经优化设计并采用缩放式踏板，占用空间小，制动方便
弹簧由硬质碳钢制成。
推车需用牵引装置拖动。
刹车使用简单高效：只需踩一下两个单独的踏板顶端，即可进行制动和释放，操纵十分顺畅。
刹车性能可用一枚M8内六角螺栓来调节。

**标准型号**
- **PSL-N**: 配备定向支架的无刹车脚轮。
- **SSL-N**: 配备万向支架的无刹车脚轮。
- **SSF-N**: 配备万向支架的带刹车脚轮。

**应用**
平稳性好、弹性佳，耐磨性及抗撕裂性高。
欲了解详情参见 RE.F2 (页 1963).

图1

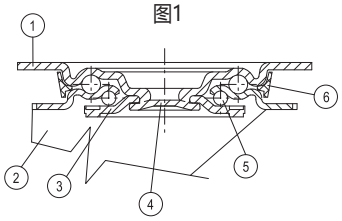






ELESA 和 GANTER 依法保留所有权利。
复制图纸时请注明出处。

# RE.F2-N

## 软性聚胺酯脚轮



RE.F2-PSL-N

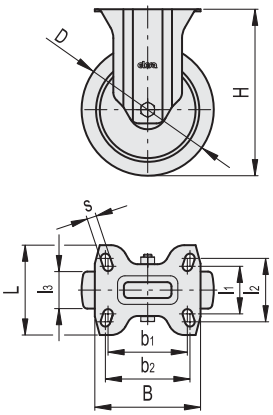


RE.F2-SSL-N

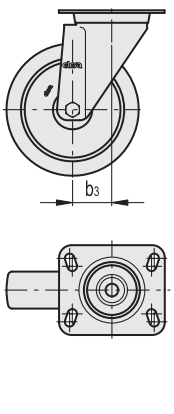


RE.F2-SSF-N

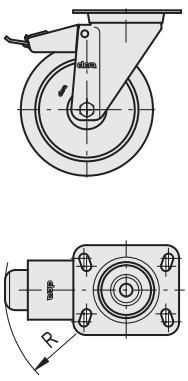


| 代码 | 型号 | D | l1 | l2 | l3 | H | B | L | s | b1 | b2 | b3 | R | 滚动阻力# [N] | 动态承载能力# [N] | ⚖ |
|---|---|---|---|---|---|---|---|---|---|---|---|---|---|---|---|---|
| 452466 | RE.F2-100-PSL-N | 100 | 45 | 60 | 40 | 128 | 100 | 85 | 9 | 75 | 80 | - | - | 3000 | 2000 | 690 |
| 452426 | RE.F2-100-SSL-N | 100 | 45 | 60 | 40 | 128 | 100 | 85 | 9 | 75 | 80 | 37 | - | 3000 | 2000 | 940 |
| 452446 | RE.F2-100-SSF-N | 100 | 45 | 60 | 40 | 128 | 100 | 85 | 9 | 75 | 80 | 37 | 120 | 3000 | 2000 | 1080 |

**#** 滚动阻力及动态承载能力参见 技术参数 页 2014.

ELESA 和 GANTER 依法保留所有权利。
复制图纸时请注明出处。

# RE.F2-H

RoHS 3000 - 7000 N

## 软性聚胺酯脚轮

**用于中等程度负载的钢板支架;**

**轮面**
软性注模聚胺酯，硬度 75 Shore A。

**轮芯**
压铸铝。

**滚动作用**
轮毂带有滚珠轴承。用于重载荷连续运动的理想解决方案。

**定向支架**
黄色镀锌钢板支架（已通过72小时以上盐雾测试）。该支架的设计承载载荷达 7000 N。适用于重型工业场合。

**万向支架**
黄色镀锌钢板支架（通过72小时以上盐雾测试）。该支架的设计承载载荷达 7000 N。保证其承载能力适合重型工业应用场合。
由下列部分组成（参见图1）：
1. 底板：黄色镀锌钢板；
2. 轮叉：黄色镀锌钢板；
3. 滚珠座圈：黄色镀锌钢板；
4. 中心销：等级8.8的钢制螺钉和螺母；
5. 旋转系统：带滚珠双润滑脂滚道；
6. 防尘圈：RAL 7015 深灰色高科技聚合体。

**刹车**
前置刹车（RE.F2-100）或后置刹车(RE.F2-125-160-200）同时双重锁定滚轮与支架。
刹车使用简单高效：只需踩一下两个单独的踏板顶端，即可进行制动和释放，操纵十分顺畅。
刹车性能可用一枚M8内六角螺栓来调节。

**标准型号**
- **PSL-H**:带定向支架，无刹车。
- **SSL-H**:带万向支架，无刹车。
- **SSF-H**:带万向支架，带刹车。

**应用**
平稳性好、弹性佳，耐磨性及抗撕裂性高。
更详细信息参见用于操作双向液体流动的指示器RE.F2 页 1963.

图1

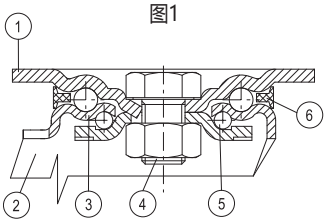






ELESA 和 GANTER 依法保留所有权利。
复制图纸时请注明出处。

# RE.F2-H

## 软性聚胺酯脚轮

RE.F2-PSL-H

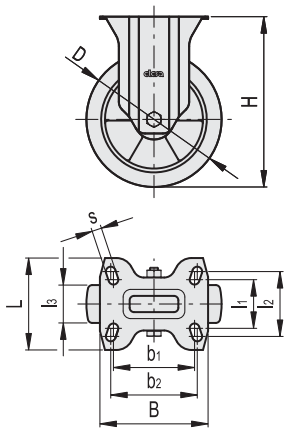


RE.F2-SSL-H

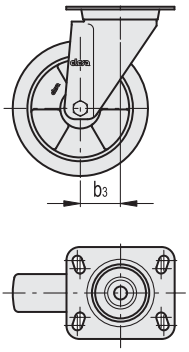


RE.F2-100-SSF-H

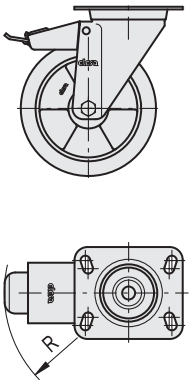


RE.F2-125-SSF-H
RE.F2-160-SSF-H
RE.F2-200-SSF-H

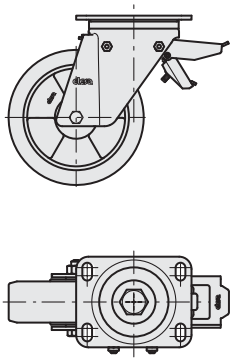

**RE.F2-PSL-H**

| 代码 | 型号 | D | l1 | l2 | l3 | H | B | L | s | b1 | b2 | 滚动阻力# [N] | 动态承载能力# [N] | ⚖ |
|---|---|---|---|---|---|---|---|---|---|---|---|---|---|---|
| 452461 | RE.F2-100-PSL-H | 100 | 45 | 60 | 40 | 138 | 100 | 85 | 9 | 75 | 80 | 3000 | 3000 | 850 |
| 452462 | RE.F2-125-PSL-H | 125 | 73 | 87 | 40 | 170 | 140 | 110 | 11 | 105 | 105 | 3500 | 3500 | 1690 |
| 452463 | RE.F2-160-PSL-H | 160 | 73 | 87 | 50 | 205 | 140 | 110 | 11 | 105 | 105 | 5500 | 5500 | 2110 |
| 452464 | RE.F2-200-PSL-H | 200 | 73 | 87 | 50 | 250 | 140 | 110 | 11 | 105 | 105 | 7000 | 7000 | 2850 |

**RE.F2-SSL-H**

| 代码 | 型号 | D | l1 | l2 | l3 | H | B | L | s | b1 | b2 | b3 | 滚动阻力# [N] | 动态承载能力# [N] | ⚖ |
|---|---|---|---|---|---|---|---|---|---|---|---|---|---|---|---|
| 452421 | RE.F2-100-SSL-H | 100 | 45 | 60 | 40 | 138 | 100 | 85 | 9 | 75 | 80 | 46 | 3000 | 3000 | 1350 |
| 452422 | RE.F2-125-SSL-H | 125 | 73 | 87 | 40 | 170 | 140 | 110 | 11 | 105 | 105 | 70 | 3500 | 3500 | 2330 |
| 452423 | RE.F2-160-SSL-H | 160 | 73 | 87 | 50 | 205 | 140 | 110 | 11 | 105 | 105 | 70 | 5500 | 5500 | 2600 |
| 452424 | RE.F2-200-SSL-H | 200 | 73 | 87 | 50 | 250 | 140 | 110 | 11 | 105 | 105 | 70 | 7000 | 7000 | 4310 |

**RE.F2-SSF-H**

| 代码 | 型号 | D | l1 | l2 | l3 | H | B | L | s | b1 | b2 | b3 | R | 滚动阻力# [N] | 动态承载能力# [N] | ⚖ |
|---|---|---|---|---|---|---|---|---|---|---|---|---|---|---|---|---|
| 452441 | RE.F2-100-SSF-H | 100 | 45 | 60 | 40 | 138 | 100 | 85 | 9 | 75 | 80 | 46 | 123 | 3000 | 3000 | 1520 |
| 452442 | RE.F2-125-SSF-H | 125 | 73 | 87 | 40 | 170 | 140 | 110 | 11 | 105 | 105 | 70 | 126 | 3500 | 3500 | 2860 |
| 452443 | RE.F2-160-SSF-H | 160 | 73 | 87 | 50 | 205 | 140 | 110 | 11 | 105 | 105 | 70 | 126 | 5500 | 5500 | 4170 |
| 452444 | RE.F2-200-SSF-H | 200 | 73 | 87 | 50 | 250 | 140 | 110 | 11 | 105 | 105 | 70 | 126 | 7000 | 7000 | 4910 |

**#** 滚动阻力及动态承载能力参见 技术参数 页 2014.

ELESA 和 GANTER 依法保留所有权利。
复制图纸时请注明出处。

# RE.F2-WH

RoHS 5500 - 7000 N

## 软性聚胺酯脚轮

### 重载型电焊钢制支架

**轮面**
软性注模聚胺酯，硬度 75 Shore A。

**轮芯**
压铸铝。

**滚动作用**
轮毂带滚珠轴承，是重载荷连续运动的理想解决方案。

**定向支架**
电解镀锌电焊钢。

**万向支架**
电镀锌电焊钢制。用于支撑轴承和一枚圆锥形轴承可确保支架在满载状态下承受侧方冲击。带有润滑装置和防锁紧螺母松脱系统。该支架设计用于在承载高达 7000 N的载荷，适用于重型工业场合以及严苛的工况，如侧向冲击和高速运动。
由下列部分组成（参见图1）：
1. 底板：带内置销的锻钢，表面电镀锌；
2. 轮叉：双侧电焊于法兰上，表面电镀锌；
3. 旋转系统：带滚珠双润滑脂滚道；
4. 润滑装置；
5. 防锁紧螺母松脱系统。

**刹车**
后驱式刹车可同时双重锁定滚轮和支架。刹车使用简单高效：只需踩一下两个单独的踏板顶端，即可进行制动和释放，操纵十分顺畅。刹车性能可用一枚M8内六角螺栓来调节。

**标准型号**
- **PSL-WH**:带定向支架，无刹车。
- **SSL-WH**:带万向支架，无刹车。
- **SSF-WH**:带万向支架，带刹车。

**应用**
适用于重型工业场合以及严苛的工况，如侧方冲击和高速运动。注模聚氨酯脚轮平稳性佳、弹性高，耐磨性好。欲了解详情参见 RE.F2 (页 1963).

图1

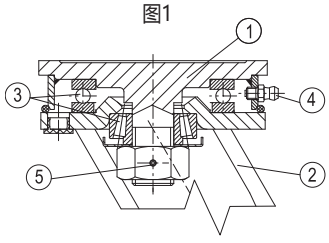






ELESA 和 GANTER 依法保留所有权利。
复制图纸时请注明出处。

# RE.F2-WH

## 软性聚胺酯脚轮



RE.F2-PSL-WH

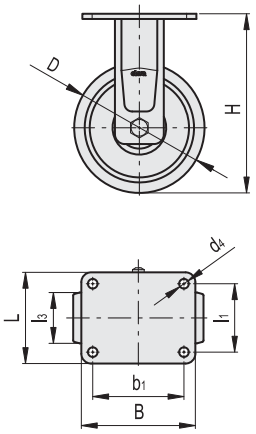


RE.F2-SSL-WH

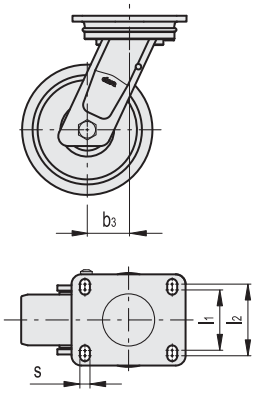


RE.F2-SSF-WH

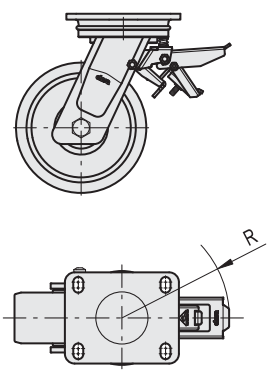


**RE.F2-PSL-WH**

| 代码 | 型号 | D | d4 | l1 | l3 | H | B | L | b1 | 滚动阻力# [N] | 动态承载能力# [N] | ⚖ |
|---|---|---|---|---|---|---|---|---|---|---|---|---|
| 452473 | RE.F2-160-PSL-WH | 160 | 11 | 80 | 50 | 215 | 135 | 110 | 105 | 5500 | 5500 | 3260 |
| 452474 | RE.F2-200-PSL-WH | 200 | 11 | 80 | 50 | 252 | 135 | 110 | 105 | 7000 | 7000 | 3990 |

**RE.F2-SSL-WH**

| 代码 | 型号 | D | l1 | l2 | l3 | H | B | L | s | b1 | b3 | 滚动阻力# [N] | 动态承载能力# [N] | ⚖ |
|---|---|---|---|---|---|---|---|---|---|---|---|---|---|---|
| 452433 | RE.F2-160-SSL-WH | 160 | 73 | 87 | 50 | 215 | 135 | 110 | 11 | 105 | 60 | 5500 | 5500 | 4250 |
| 452434 | RE.F2-200-SSL-WH | 200 | 73 | 87 | 50 | 252 | 135 | 110 | 11 | 105 | 70 | 7000 | 7000 | 4970 |

**RE.F2-SSF-WH**

| 代码 | 型号 | D | l1 | l2 | l3 | H | B | L | s | b1 | b3 | R | 滚动阻力# [N] | 动态承载能力# [N] | ⚖ |
|---|---|---|---|---|---|---|---|---|---|---|---|---|---|---|---|
| 452453 | RE.F2-160-SSF-WH | 160 | 73 | 87 | 50 | 215 | 135 | 110 | 11 | 105 | 60 | 157 | 5500 | 5500 | 5130 |
| 452454 | RE.F2-200-SSF-WH | 200 | 73 | 87 | 50 | 252 | 135 | 110 | 11 | 105 | 70 | 157 | 7000 | 7000 | 6310 |

**#** 滚动阻力及动态承载能力参见 技术参数 页 2014.

ELESA 和 GANTER 依法保留所有权利。
复制图纸时请注明出处。

# RE.F4

RoHS 3000 - 25000 N

## 注模聚氨脂滚轮

**铸铁内芯**

**轮面**
注模聚氨脂，硬度Shore 95 A。

**轮芯**
铸铁

**标准型号**
- RBL:直接在轮芯上钻孔。轮毂的设计使之易于加工，可开键槽或加工夹紧轴套。任何再加工均需确保加工温度不得高于80°C（即保证本产品正常使用的建议最高极限温度），防止聚胺脂轮面性能减退。是制造带有驱动脚轮的设备的理想解决方案。
- **RSL**:轮毂带有滚珠轴承。是重载荷连续运动的理想解决方案。

**应用**
平稳性好、弹性佳，耐磨性及抗撕裂性高。
选型参数参见 技术参数 页 2013.
RE.F4 滚轮还可提供的支架有：
- RE.F4-H（参见页 1972）：适用于中等程度负载的带有钢板支架的滚轮。
- RE.F4-WH（参见页 1974）：带有电焊钢制支架的脚轮，适用于较大的负重。
- RE.F4-WEH（参见页 1976）：用于超重载场合带有电焊钢制支架的滚轮。

**环境条件**
适用于存在气体溶剂、乙醇和乙二醇的环境；不适用于有机酸和无机酸、碱性溶液及饱和蒸汽的环境。

**滚动阻力作用力/施加载荷的关系**
本曲线图揭示了为保持脚轮能够以4 km/h的恒定速度移动，施加在脚轮上的牵引力随负载变化的情况。
对于一个四轮手推车来说，曲线和50 N 牵引力水平线的交点所对应的横坐标就是最大运输负载值，实际上由于手推车带有四个滚轮，按照安全生产规范中的力学基本规律，操作人员为小车提供的最大牵引力为50 N x 4=200 N。

**使用牵引设备的机械移动**
有关机械牵引，请参阅相关技术说明以确定承载能力变化。

**温度**
如果实际应用中的工作温度超出了规定范围，请参阅相关技术说明以确定承载能力变化。
带有符合UNI 6604, UNI 6607 e ISO 2941(RBL款式) 规定键槽的孔。

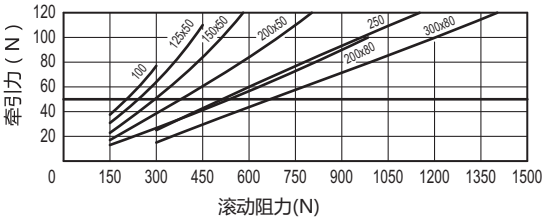






elesa+Ganter

ELESA 和 GANTER 依法保留所有权利。
复制图纸时请注明出处。

# RE.F4

## 注模聚氨脂滚轮

RE.F4-RBL

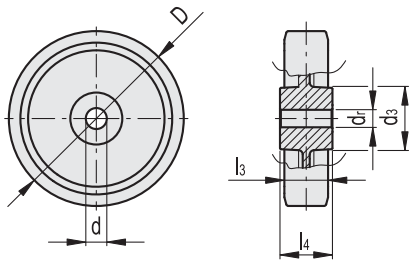


RE.F4-RSL

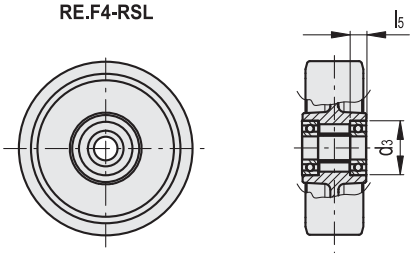


**RE.F4-RBL**

| 代码 | 型号 | D | d | d3 | dr * | l3 | l4 | 静载荷# [N] | 动态承载能力# [N] | ⚖ |
|---|---|---|---|---|---|---|---|---|---|---|
| 451401 | RE.F4-100-RBL | 100 | 15 | 55 | 30 | 40 | 45 | 5000 | 3000 | 1500 |
| 451402 | RE.F4-125-RBL | 125 | 20 | 60 | 30 | 40 | 60 | 6000 | 4000 | 1300 |
| 451403 | RE.F4-150-RBL | 150 | 20 | 70 | 40 | 50 | 60 | 9100 | 7000 | 3700 |
| 451404 | RE.F4-200-RBL | 200 | 20 | 70 | 40 | 50 | 60 | 15000 | 9500 | 4600 |
| 451405 | RE.F4-250-RBL | 250 | 40 | 95 | 60 | 80 | 80 | 28000 | 16000 | 11000 |
| 451406 | RE.F4-300-RBL | 300 | 50 | 120 | 80 | 100 | 100 | 42000 | 25000 | 21200 |

**RE.F4-RSL**

| 代码 | 型号 | D | d | d3 | l3 | l4 | l5 | 静载荷# [N] | 滚动阻力# [N] | 动态承载能力# [N] | ⚖ |
|---|---|---|---|---|---|---|---|---|---|---|---|
| 451411 | RE.F4-100-RSL | 100 | 15 | 35 | 38 | 40 | 11 | 5000 | 2200 | 3800 | 1020 |
| 451412 | RE.F4-125-RSL | 125 | 20 | 47 | 50 | 55 | 14 | 8000 | 2700 | 5500 | 1980 |
| 451413 | RE.F4-150x50-RSL | 150 | 20 | 47 | 50 | 55 | 14 | 9100 | 2900 | 7000 | 2500 |
| 451410 | RE.F4-150x80-RSL | 150 | 25 | 62 | 80 | 88 | 18 | 17000 | 4000 | 10000 | 5690 |
| 451414 | RE.F4-200x50-RSL | 200 | 20 | 47 | 50 | 55 | 14 | 15000 | 3800 | 10000 | 3650 |
| 451415 | RE.F4-200x80-RSL | 200 | 25 | 62 | 80 | 86 | 17 | 20000 | 4500 | 16000 | 7260 |
| 451416 | RE.F4-250-RSL | 250 | 25 | 62 | 80 | 86 | 17 | 28000 | 5000 | 19000 | 9810 |
| 451417 | RE.F4-300-RSL | 300 | 30 | 62 | 80 | 86 | 17 | 34000 | 6000 | 23000 | 13800 |

*确保标称静载荷值的最大允许钻孔直径。

# 静负载、滚动阻力及动态承载能力 技术参数 页 2014.

ELESA 和 GANTER 依法保留所有权利。
复制图纸时请注明出处。

# RE.F4-H

RoHS 3500 - 7500 N

## 注模聚氨脂脚轮

**用于中等程度负载的钢板支架;**

**轮面**
注模聚氨脂，硬度Shore 95 A。

**轮芯**
铸铁

**滚动作用**
轮毂带滚珠轴承，是重载荷连续运动的理想解决方案。

**定向支架**
黄色镀锌钢板支架（已通过72小时以上盐雾测试）。该支架设计用于承载高达7500 N的载荷。适用于重型工业场合。

**万向支架**
黄色镀锌钢板支架（已通过72小时以上盐雾测试）。双重滚珠座圈的回转以及底板与滚珠座圈通过内置销直接接触确保了优良的操纵灵敏度。无需维护。支架设计承受载荷达 7500N。使之适用于重型工业场合。
由下列部分组成（参见图1）：
1. 底板：黄色镀锌钢板；
2. 轮叉：黄色镀锌钢板；
3. 滚珠座圈：黄色镀锌钢板;
4. 中心销：等级8.8的钢制螺钉和螺母；
5. 旋转系统：带滚珠双润滑脂滚道；
6. 防尘圈：RAL 7015 深灰色高科技聚合体。

**刹车**
前驱式刹车（RE.F4-100)或后置式刹车(RE.F4-125-150-200)可同时双重锁定滚轮和支架。刹车使用简单高效：只需踩一下两个单独的踏板顶端，即可进行制动和释放，操纵十分顺畅。刹车性能可用一枚M8内六角螺栓来调节。

**标准型号**
- **PSL-H**:带定向支架，无刹车
- **SSL-H**:带万向支架，无刹车。
- **SSF-H**:带万向支架，带刹车。

**应用**
适用于重型工业场合。注模聚氨酯脚轮平稳性佳、弹性高，耐磨性好。欲了解详情参见RE.F4 页1970 .

图1

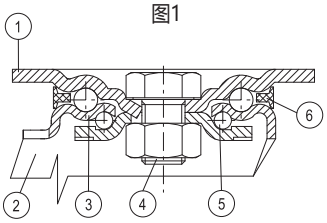






elesa+Ganter

ELESA 和 GANTER 依法保留所有权利。
复制图纸时请注明出处。

# RE.F4-H

## 注模聚氨脂脚轮

RE.F4-PSL-H

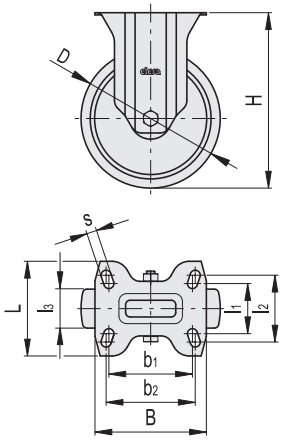


RE.F4-SSL-H

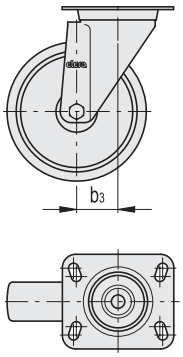


RE.F4-100-SSF-H

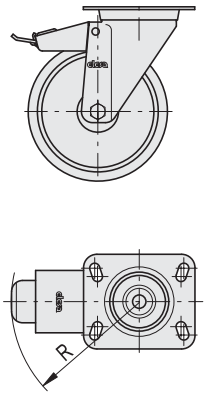


RE.F4-125-SSF-H
RE.F4-150-SSF-H
RE.F4-200-SSF-H

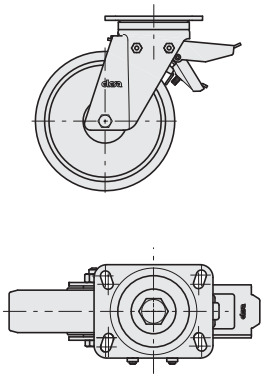

| 代码 | 型号 | D | l1 | l2 | l3 | H | B | L | s | b1 | b2 | b3 | R | 滚动阻力# [N] | 动态承载能力# [N] | ⚖ |
|---|---|---|---|---|---|---|---|---|---|---|---|---|---|---|---|---|
| 451461 | RE.F4-100-PSL-H | 100 | 45 | 60 | 38 | 138 | 100 | 85 | 9 | 75 | 80 | - | - | 2200 | 3500 | 1520 |
| 451462 | RE.F4-125-PSL-H | 125 | 73 | 87 | 50 | 170 | 140 | 110 | 11 | 105 | - | - | - | 2700 | 5500 | 2650 |
| 451463 | RE.F4-150-PSL-H | 150 | 73 | 87 | 50 | 200 | 140 | 110 | 11 | 105 | - | - | - | 2900 | 7000 | 3550 |
| 451464 | RE.F4-200-PSL-H | 200 | 73 | 87 | 50 | 250 | 140 | 110 | 11 | 105 | - | - | - | 3800 | 7500 | 5150 |
| 451421 | RE.F4-100-SSL-H | 100 | 45 | 60 | 38 | 138 | 100 | 85 | 9 | 75 | 80 | 46 | - | 2200 | 3500 | 1930 |
| 451422 | RE.F4-125-SSL-H | 125 | 73 | 87 | 50 | 170 | 140 | 110 | 11 | 105 | - | 70 | - | 2700 | 5500 | 3660 |
| 451423 | RE.F4-150-SSL-H | 150 | 73 | 87 | 50 | 200 | 140 | 110 | 11 | 105 | - | 70 | - | 2900 | 7000 | 4810 |
| 451424 | RE.F4-200-SSL-H | 200 | 73 | 87 | 50 | 250 | 140 | 110 | 11 | 105 | - | 70 | - | 3800 | 7500 | 6060 |
| 451441 | RE.F4-100-SSF-H | 100 | 45 | 60 | 38 | 138 | 100 | 85 | 9 | 75 | 80 | 46 | 123 | 2200 | 3500 | 2060 |
| 451442 | RE.F4-125-SSF-H | 125 | 73 | 87 | 50 | 170 | 140 | 110 | 11 | 105 | - | 70 | 126 | 2700 | 5500 | 4240 |
| 451443 | RE.F4-150-SSF-H | 150 | 73 | 87 | 50 | 200 | 140 | 110 | 11 | 105 | - | 70 | 126 | 2900 | 7000 | 5330 |
| 451444 | RE.F4-200-SSF-H | 200 | 73 | 87 | 50 | 250 | 140 | 110 | 11 | 105 | - | 70 | 126 | 3800 | 7500 | 6660 |

**#** 滚动阻力及动态承载能力参见 技术参数 页2014.

ELESA 和 GANTER 依法保留所有权利。
复制图纸时请注明出处。

# RE.F4-WH

RoHS 5500 - 9000 N

## 注模聚氨脂脚轮

### 重载型电焊钢制支架

**轮面**
注模聚氨脂，硬度Shore 95 A。

**轮芯**
铸铁

**滚动作用**
轮毂带滚珠轴承，是重载荷连续运动的理想解决方案。

**定向支架**
电镀锌电焊钢制支架。该支架设计用于在承载高达9000 N的载荷时，保持脚轮正常的机械运动性能，使之适用于重型工业场合以及严苛的工况，如侧方冲击和高速运动。

**万向支架**
电镀锌电焊钢制。用于支撑轴承和一枚圆锥形轴承可确保支架在满载状态下承受侧方冲击。带有润滑装置和防锁紧螺母松脱系统。该支架设计用于在承载高达9000N的载荷，适用于重型工业场合以及严苛的工况，如侧向冲击和高速运动。
由下列部分组成（参见图1）：
1. 底板：带内置销的锻钢，表面电镀锌；
2. 轮叉：双侧电焊于法兰上，表面电镀锌；
3. 旋转系统：带滚珠双润滑脂滚道；
4. 润滑装置；
5. 防锁紧螺母松脱系统。

**刹车**
后驱式刹车可同时双重锁定滚轮和支架。刹车使用简单高效：只需踩一下两个单独的踏板顶端，即可进行制动和释放，操纵十分顺畅。刹车性能可用一枚M8内六角螺栓来调节。

**标准型号**
- **PSL-WH**:带定向支架，无刹车。
- **SSL-WH**:带万向支架，无刹车。
- **SSF-WH**:带万向支架，带刹车。

**应用**
适用于重型工业场合以及严苛的工况，如侧方冲击和高速运动。注模聚氨酯脚轮平稳性佳、弹性高，耐磨性好。.欲了解详情参见 RE.F4 (页 1970).

图1

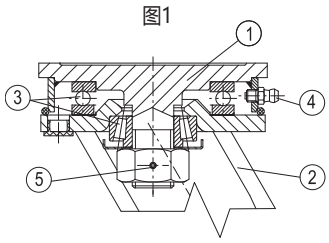




elesa+Ganter

ELESA 和 GANTER 依法保留所有权利。
复制图纸时请注明出处。

# RE.F4-WH

## 注模聚氨脂脚轮



RE.F4-PSL-WH

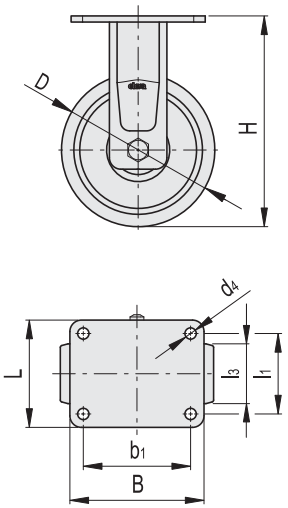


RE.F4-SSL-WH

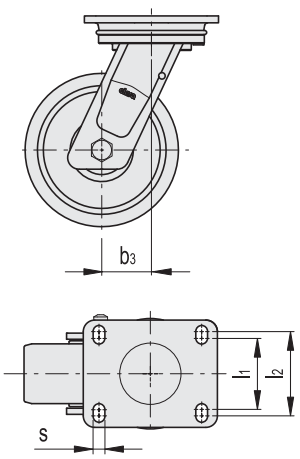


RE.F4-SSF-WH

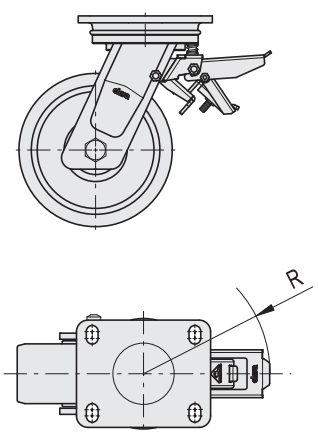


| 代码 | 型号 | D | d4 | l1 | l3 | H | B | L | s | b1 | b3 | R | 滚动阻力# [N] | 动态承载能力# [N] | ⚖ |
|---|---|---|---|---|---|---|---|---|---|---|---|---|---|---|---|
| 451465 | RE.F4-125-PSL-WH | 125 | 11 | 80 | 50 | 182 | 135 | 110 | - | 105 | - | - | 2700 | 5500 | 3900 |
| 451466 | RE.F4-150-PSL-WH | 150 | 11 | 80 | 50 | 210 | 135 | 110 | - | 105 | - | - | 2900 | 7000 | 4510 |
| 451467 | RE.F4-200-PSL-WH | 200 | 11 | 80 | 50 | 252 | 135 | 110 | - | 105 | - | - | 3800 | 9000 | 5790 |
| 451425 | RE.F4-125-SSL-WH | 125 | - | 80 | 50 | 182 | 135 | 110 | 11 | 105 | 51 | - | 2700 | 5500 | 4880 |
| 451426 | RE.F4-150-SSL-WH | 150 | - | 80 | 50 | 210 | 135 | 110 | 11 | 105 | 60 | - | 2900 | 7000 | 5500 |
| 451427 | RE.F4-200-SSL-WH | 200 | - | 80 | 50 | 252 | 135 | 110 | 11 | 105 | 70 | - | 3800 | 9000 | 6770 |
| 451446 | RE.F4-125-SSF-WH | 125 | - | 80 | 50 | 182 | 135 | 110 | 11 | 105 | 51 | 157 | 2700 | 5500 | 5760 |
| 451447 | RE.F4-150-SSF-WH | 150 | - | 80 | 50 | 210 | 135 | 110 | 11 | 105 | 60 | 157 | 2900 | 7000 | 6380 |
| 451448 | RE.F4-200-SSF-WH | 200 | - | 80 | 50 | 252 | 135 | 110 | 11 | 105 | 70 | 157 | 3800 | 9000 | 7650 |

**#** 滚动阻力及动态承载能力参见 技术参数 页 2014.

ELESA 和 GANTER 依法保留所有权利。
复制图纸时请注明出处。

# RE.F4-WEH

RoHS 10000 - 23000 N

## 注模聚氨脂脚轮

### 重载型电焊钢制支架

**轮面**
注模聚氨脂，硬度Shore 95 A。

**轮芯**
铸铁

**滚动作用**
轮毂带滚珠轴承，是重载荷连续运动的理想解决方案。

**定向支架**
电焊钢制带深绿色喷粉涂层支架。该支架设计用于在承载高达23000 N的载荷，适用于重型工业场合以及严苛的工况，如侧向冲击和高速运动。

**万向支架**
电焊钢制带深绿色喷粉涂层支架。
止推轴承与锥形轴承确保了即使在满载状态下优良的操纵灵敏度，并增强支架抗侧方冲击能力。配备润滑装置和防锁紧螺母松脱系统。该支架设计承载载荷达23000N，适用于重型工业场合以及严苛的工况，如冲击性和高速运动场合。
由下列部分组成（参见图1）：
1. 底板：带内置销的锻钢，表面深绿喷粉涂层；
2. 轮叉：双侧电焊于法兰上，表面深绿喷粉涂层；
3. 旋转系统：带滚珠双润滑脂滚道；
4. 润滑装置；
5. 防锁紧螺母松脱系统。

**刹车**
可同时双重锁定滚轮和支架。刹车使用简单高效：只需踩一下两个单独的踏板顶端，即可进　行制动和释放，操纵十分顺畅。刹车性能可用一枚M8内六角螺栓来调节。

**标准型号**
- **PSL-WEH**:带定向支架，无刹车。
- **SSL-WEH**:带万向支架，无刹车。
- **SSF-WEH**:带万向支架，带刹车。

**应用**
适用于重型工业场合以及严苛的工况，如冲击性和高速运动场合。注模聚氨酯脚轮平稳性佳、弹性高，耐磨性好。欲了解详情参见 RE.F4 (页 1970).

图1

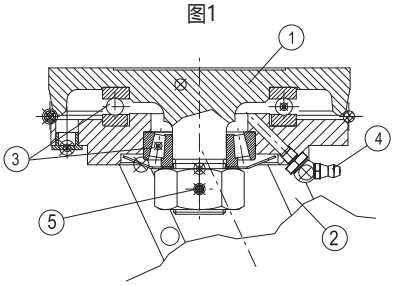






elesa+Ganter

ELESA 和 GANTER 依法保留所有权利。
复制图纸时请注明出处。

# RE.F4-WEH | 注模聚氨脂脚轮



RE.F4-PSL-WEH

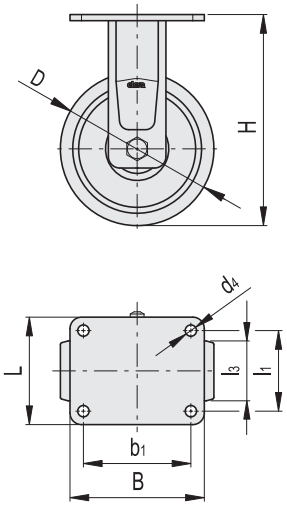


RE.F4-SSL-WEH

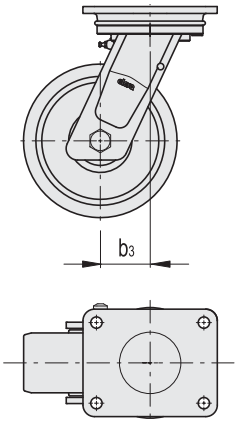


RE.F4-SSF-WEH

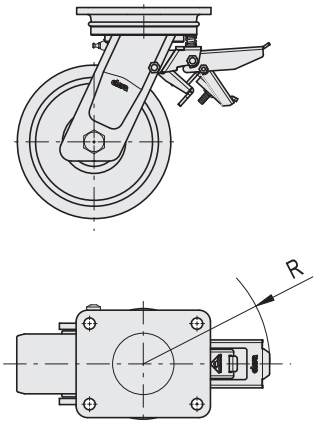


| 代码 | 型号 | D | d4 | l1 | l3 | H | B | L | b1 | b3 | R | 滚动阻力# [N] | 动态承载能力# [N] | ⚖ |
|---|---|---|---|---|---|---|---|---|---|---|---|---|---|---|
| 451468 | RE.F4-150-PSL-WEH | 150 | 14 | 105 | 80 | 218 | 175 | 140 | 140 | - | - | 4000 | 10000 | 10610 |
| 451469 | RE.F4-200-PSL-WEH | 200 | 14 | 105 | 80 | 275 | 175 | 140 | 140 | - | - | 4500 | 16000 | 12180 |
| 451470 | RE.F4-250-PSL-WEH | 250 | 17 | 120 | 80 | 325 | 200 | 160 | 160 | - | - | 5000 | 19000 | 15230 |
| 451472 | RE.F4-300-PSL-WEH | 300 | 17 | 120 | 80 | 365 | 200 | 160 | 160 | - | - | 6000 | 23000 | 19320 |
| 451428 | RE.F4-150-SSL-WEH | 150 | 14 | 105 | 80 | 218 | 175 | 140 | 140 | 50 | - | 4000 | 10000 | 12150 |
| 451429 | RE.F4-200-SSL-WEH | 200 | 14 | 105 | 80 | 275 | 175 | 140 | 140 | 65 | - | 4500 | 16000 | 13720 |
| 451430 | RE.F4-250-SSL-WEH | 250 | 17 | 120 | 80 | 325 | 200 | 160 | 160 | 74 | - | 5000 | 19000 | 17560 |
| 451432 | RE.F4-300-SSL-WEH | 300 | 17 | 120 | 80 | 365 | 200 | 160 | 160 | 81 | - | 6000 | 23000 | 21670 |
| 451449 | RE.F4-150-SSF-WEH | 150 | 14 | 105 | 80 | 218 | 175 | 140 | 140 | 50 | 166 | 4000 | 10000 | 13030 |
| 451450 | RE.F4-200-SSF-WEH | 200 | 14 | 105 | 80 | 275 | 175 | 140 | 140 | 65 | 166 | 4500 | 16000 | 14600 |
| 451451 | RE.F4-250-SSF-WEH | 250 | 17 | 120 | 80 | 325 | 200 | 160 | 160 | 74 | 166 | 5000 | 19000 | 18440 |
| 451452 | RE.F4-300-SSF-WEH | 300 | 17 | 120 | 80 | 365 | 200 | 160 | 160 | 81 | 166 | 6000 | 23000 | 22550 |

**#** 滚动阻力及动态承载能力参见 技术参数 页 2014.

ELESA 和 GANTER 依法保留所有权利。
复制图纸时请注明出处。

# RE.G5

RoHS 7000 - 10000 N

## 注模聚氨酯滚筒

**钢制轮芯**

**轮面**
注模聚氨脂，硬度Shore 95 A。

**轮芯**
钢制。

**滚动作用**
轮毂带滚珠轴承，是重载荷连续运动的理想解决方案。

**应用**
平稳性佳、弹性好，高度耐磨性及抗撕裂性能。选型参数参见 技术参数 页 2013.

**环境条件**
适用于存在气体溶剂、乙醇和乙二醇的环境；不适用于有机酸和无机酸、碱性溶液及饱和蒸汽的环境。

**滚动阻力作用力/施加载荷的关系**
本曲线图揭示了为保持脚轮能够以4 km/h的恒定速度移动，施加在脚轮上的牵引力随负载变化的情况。用于操作双向液体流动的指示器对于一个四轮手推车来说，曲线和50 N 牵引力水平线的交点所对应的横坐标就是最大运输负载值，实际上由于手推车带有四个滚轮，按照安全生产规范中的力学基本规律，操作人员为小车提供的最大牵引力为50 N x 4=200 N。

**使用牵引设备的机械移动**
有关机械牵引，请参阅相关技术说明以确定承载能力变化。

**温度**
如果实际应用中的工作温度超出了规定范围，请参阅相关技术说明以确定承载能力变化。

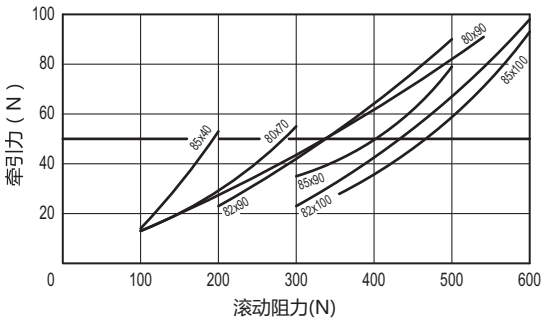


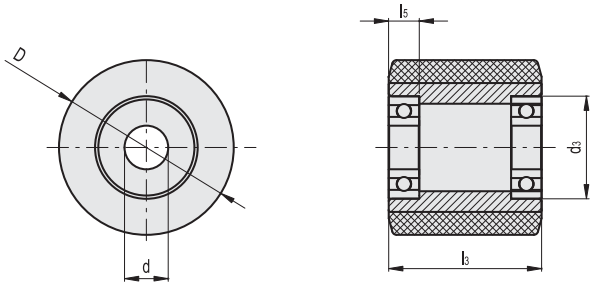


| 代码 | 型号 | D | d | d3 | l3 | l5 | 静载荷# [N] | 滚动阻力# [N] | 动态承载能力# [N] | ⚖ |
|---|---|---|---|---|---|---|---|---|---|---|
| 452791 | RE.G5-80x70-RSL | 80 | 20 | 47 | 70 | 14 | 8000 | 2500 | 7000 | 1060 |
| 452792 | RE.G5-80x90-RSL | 80 | 20 | 47 | 90 | 14 | 10000 | 3350 | 9000 | 1350 |
| 452797 | RE.G5-82x70-RSL | 82 | 20 | 47 | 70 | 14 | 8000 | 2550 | 7000 | 1090 |
| 452798 | RE.G5-82x90-RSL | 82 | 20 | 47 | 90 | 14 | 10000 | 3400 | 9000 | 1330 |
| 452799 | RE.G5-82x100-RSL | 82 | 20 | 47 | 100 | 14 | 11000 | 3900 | 10000 | 1450 |
| 452793 | RE.G5-85x40-RSL | 85 | 20 | 47 | 40 | 14 | 4500 | 1500 | 4000 | 720 |
| 452794 | RE.G5-85x70-RSL | 85 | 20 | 47 | 70 | 14 | 8000 | 2650 | 7000 | 1120 |
| 452795 | RE.G5-85x90-RSL | 85 | 20 | 47 | 90 | 14 | 10000 | 3500 | 9000 | 1390 |
| 452796 | RE.G5-85x100-RSL | 85 | 20 | 47 | 100 | 14 | 11000 | 4000 | 10000 | 1520 |

**#** 静负载、滚动阻力及动态承载能力 技术参数 页 2014.



elesa+Ganter

ELESA 和 GANTER 依法保留所有权利。
复制图纸时请注明出处。

# RE.FF

RoHS 1200 - 3500 N

## 注塑聚氨脂滚轮

**高科技聚合体轮芯**

**轮面**
注塑聚氨酯，硬度Shore 55 D。

**轮芯**
聚酰胺基 (PA) 高科技聚合体。

**滚动作用**
轮毂带通孔。

**应用**
平稳性、弹性高，优良的耐磨性和抗撕裂性能。
选型参数参见 技术参数 (页 2013).
RE.FF滚轮还可提供钢板支架 RE.FF-N (参见页 1980).

**环境条件**
适用于存在气体溶剂、乙醇和乙二醇、弱有机酸和无机酸、水及饱和蒸汽的环境。

**滚动阻力作用力/施加载荷的关系**
本曲线图揭示了为保持脚轮能够以4 km/h的恒定速度移动，施加在脚轮上的牵引力随负载变化的情况。
对于一个四轮手推车来说，曲线和50 N 牵引力水平线的交点所对应的横坐标就是最大运输负载值，实际上由于手推车带有四个滚轮，按照安全生产规范中的力学基本规律，操作人员为小车提供的最大牵引力为50 N x 4=200 N。

**使用牵引设备的机械移动**
有关机械牵引，请参阅相关技术说明以确定承载能力变化。

**温度**
如果实际应用中的工作温度超出了规定范围，请参阅相关技术说明以确定承载能力变化。

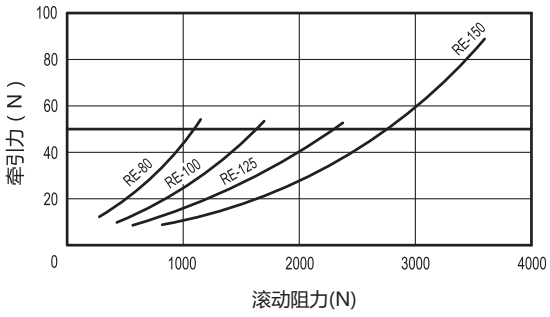


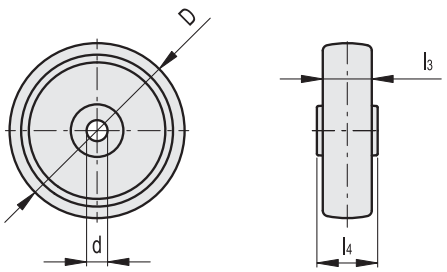


| 代码 | 型号 | D | d | l3 | l4 | 静载荷# [N] | 滚动阻力# [N] | 动态承载能力# [N] | ⚖ |
|---|---|---|---|---|---|---|---|---|---|
| 451001 | RE.FF-080-RBL | 80 | 12 | 30 | 39 | 2200 | 1200 | 1200 | 110 |
| 451006 | RE.FF-100-RBL | 100 | 12 | 30 | 44 | 3000 | 1700 | 1700 | 150 |
| 451011 | RE.FF-125-RBL | 125 | 15 | 35 | 44 | 3500 | 2300 | 2300 | 250 |
| 451016 | RE.FF-150-RBL | 150 | 20 | 45 | 59 | 5000 | 2800 | 3500 | 470 |

**#** 静负载、滚动阻力及动态承载能力 技术参数 页 2014.

ELESA 和 GANTER 依法保留所有权利。
复制图纸时请注明出处。

# RE.FF-N

INOX STAINLESS STEEL | RoHS | 1200 - 3000 N

## 注塑聚氨脂脚轮

### 钢板或不锈钢板支架

**轮面**
注塑聚氨酯，硬度Shore 55 D。

**轮芯**
聚酰胺基（PA）高科技聚合体。

**滚动作用**
轮毂带通孔。

**定向支架**
支架由镀锌钢板或AISI 304不锈钢板（SST型）制成，其设计承载能力高达3000 N。

**万向支架**
支架由镀锌钢板或AISI 304不锈钢板（SST型）制成，其设计承载能力高达3000 N。
双重滚珠座圈的回转以及底板与滚珠座圈通过内置销直接接触确保了优良的操纵灵敏度。
免维护。
由下列部分组成（参见图1）：
1. 垫板：电解镀锌钢板或AISI 304不锈钢板;
2. 轮叉：电解镀锌钢板或AISI 304不锈钢板;
3. 滚珠座圈：电解镀锌钢板或AISI 304不锈钢板;
4. 中心销：与底板一体成型，冷压折边而成。
5. 旋转系统：带滚珠双润滑脂滚道；
6. 防尘圈：RAL 7015 深灰色高科技聚合体。

**前驱式刹车**
可同时双重锁定滚轮和支架。
产品规格经优化设计并采用缩放式踏板，占用空间小，制动方便。弹簧由硬质碳钢或不锈钢（SST款）制成。
滚珠座圈：黄色镀锌钢板；
刹车性能可用一枚M8内六角螺栓来调节。

**标准型号**
- **PBL**:带定向支架，无刹车。
- **SBL**:带万向支架，无刹车。
- **SBF**:带万向支架，带刹车。
- **FBL**: 配备万向支架及装配通孔的无刹车脚轮。
- **FBF**: 配备万向支架及装配通孔的带刹车脚轮。

支架材料索引
- **N**:镀锌钢板支架
- **N-SST**: AISI 304 不锈钢支架

**应用**
平稳性、弹性高，优良的耐磨性和抗撕裂性能。
更详细信息参见滚轮技术参数 RE.FF (页 1979).

图1

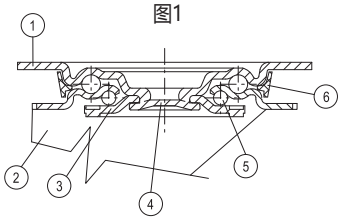

# RE.FF-N

## 注塑聚氨脂脚轮

RE.FF-PBL-N
RE.FF-PBL-N-SST

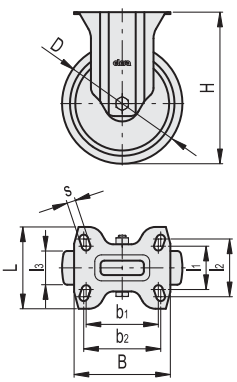


RE.FF-SBL-N
RE.FF-SBL-N-SST

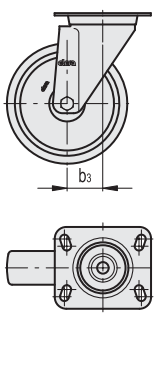


RE.FF-SBF-N
RE.FF-SBF-N-SST

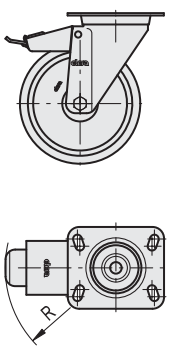


RE.FF-FBL-N
RE.FF-FBL-N-SST

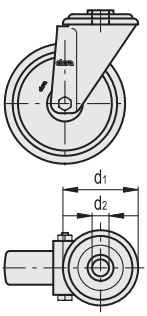


RE.FF-FBF-N
RE.FF-FBF-N-SST

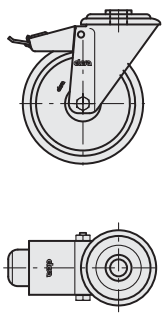

**RE.FF-N**

| 代码 | 型号 | D | d1 | d2 | l1 | l2 | l3 | H | B | L | s | b1 | b2 | b3 | R | 滚动阻力# [N] | 动态承载能力# [N] | ⚖ |
|---|---|---|---|---|---|---|---|---|---|---|---|---|---|---|---|---|---|---|
| 451151 | RE.FF-080-PBL-N | 80 | - | - | 45 | 60 | 30 | 107 | 100 | 85 | 9 | 75 | 80 | - | - | 1200 | 1200 | 380 |
| 451156 | RE.FF-100-PBL-N | 100 | - | - | 45 | 60 | 30 | 128 | 100 | 85 | 9 | 75 | 80 | - | - | 1700 | 1700 | 430 |
| 451161 | RE.FF-125-PBL-N | 125 | - | - | 45 | 60 | 35 | 156 | 100 | 85 | 9 | 75 | 80 | - | - | 2300 | 2200 | 660 |
| 451166 | RE.FF-150-PBL-N | 150 | - | - | 73 | 85 | 45 | 194 | 140 | 114 | 11 | 105 | 105 | - | - | 2800 | 3000 | 1460 |
| 451051 | RE.FF-080-SBL-N | 80 | - | - | 45 | 60 | 30 | 107 | 100 | 85 | 9 | 75 | 80 | 39 | - | 1200 | 1200 | 620 |
| 451056 | RE.FF-100-SBL-N | 100 | - | - | 45 | 60 | 30 | 128 | 100 | 85 | 9 | 75 | 80 | 35 | - | 1700 | 1700 | 740 |
| 451061 | RE.FF-125-SBL-N | 125 | - | - | 45 | 60 | 35 | 156 | 100 | 85 | 9 | 75 | 80 | 37 | - | 2300 | 2200 | 910 |
| 451066 | RE.FF-150-SBL-N | 150 | - | - | 73 | 87 | 45 | 194 | 140 | 110 | 11 | 105 | 105 | 56 | - | 2800 | 3000 | 1830 |
| 451101 | RE.FF-080-SBF-N | 80 | - | - | 45 | 60 | 30 | 107 | 100 | 85 | 9 | 75 | 80 | 39 | 120 | 1200 | 1200 | 810 |
| 451106 | RE.FF-100-SBF-N | 100 | - | - | 45 | 60 | 30 | 128 | 100 | 85 | 9 | 75 | 80 | 35 | 120 | 1700 | 1700 | 890 |
| 451111 | RE.FF-125-SBF-N | 125 | - | - | 45 | 60 | 35 | 156 | 100 | 85 | 9 | 75 | 80 | 37 | 120 | 2300 | 2200 | 1050 |
| 451116 | RE.FF-150-SBF-N | 150 | - | - | 73 | 87 | 45 | 194 | 140 | 110 | 11 | 105 | 105 | 56 | 156 | 2800 | 3000 | 2110 |
| 451171 | RE.FF-80-FBL-N | 80 | 73 | 12 | - | - | 30 | 107 | - | - | - | - | - | 39 | - | 1200 | 1200 | 550 |
| 451173 | RE.FF-100-FBL-N | 100 | 73 | 12 | - | - | 30 | 128 | - | - | - | - | - | 35 | - | 1700 | 1700 | 670 |
| 451176 | RE.FF-125-FBL-N | 125 | 73 | 12 | - | - | 35 | 156 | - | - | - | - | - | 37 | - | 2300 | 2200 | 850 |
| 451179 | RE.FF-150-FBL-N | 150 | 102 | 20 | - | - | 45 | 188 | - | - | - | - | - | 56 | - | 2800 | 3000 | 1690 |
| 451181 | RE.FF-80-FBF-N | 80 | 73 | 12 | - | - | 30 | 107 | - | - | - | - | - | 39 | 120 | 1200 | 1200 | 730 |
| 451183 | RE.FF-100-FBF-N | 100 | 73 | 12 | - | - | 30 | 128 | - | - | - | - | - | 35 | 120 | 1700 | 1700 | 880 |
| 451186 | RE.FF-125-FBF-N | 125 | 73 | 12 | - | - | 35 | 156 | - | - | - | - | - | 37 | 120 | 2300 | 2200 | 1000 |
| 451189 | RE.FF-150-FBF-N | 150 | 102 | 20 | - | - | 45 | 188 | - | - | - | - | - | 56 | 156 | 2800 | 3000 | 1980 |

**RE.FF-SST-N** 不锈钢

| 代码 | 型号 | D | d1 | d2 | l1 | l2 | l3 | H | B | L | s | b1 | b2 | b3 | R | 滚动阻力# [N] | 动态承载能力# [N] | ⚖ |
|---|---|---|---|---|---|---|---|---|---|---|---|---|---|---|---|---|---|---|
| 451301 | RE.FF-080-PBL-SST-N | 80 | - | - | 45 | 60 | 30 | 107 | 100 | 85 | 9 | 75 | 80 | - | - | 1200 | 1200 | 350 |
| 451306 | RE.FF-100-PBL-SST-N | 100 | - | - | 45 | 60 | 30 | 128 | 100 | 85 | 9 | 75 | 80 | - | - | 1700 | 1700 | 400 |
| 451311 | RE.FF-125-PBL-SST-N | 125 | - | - | 45 | 60 | 35 | 156 | 100 | 85 | 9 | 75 | 80 | - | - | 2300 | 2200 | 640 |
| 451201 | RE.FF-080-SBL-SST-N | 80 | - | - | 45 | 60 | 30 | 107 | 100 | 85 | 9 | 75 | 80 | 39 | - | 1200 | 1200 | 610 |
| 451206 | RE.FF-100-SBL-SST-N | 100 | - | - | 45 | 60 | 30 | 128 | 100 | 85 | 9 | 75 | 80 | 35 | - | 1700 | 1700 | 650 |
| 451211 | RE.FF-125-SBL-SST-N | 125 | - | - | 45 | 60 | 35 | 156 | 100 | 85 | 9 | 75 | 80 | 37 | - | 2300 | 2200 | 810 |
| 451251 | RE.FF-080-SBF-SST-N | 80 | - | - | 45 | 60 | 30 | 107 | 100 | 85 | 9 | 75 | 80 | 39 | 120 | 1200 | 1200 | 780 |
| 451256 | RE.FF-100-SBF-SST-N | 100 | - | - | 45 | 60 | 30 | 128 | 100 | 85 | 9 | 75 | 80 | 35 | 120 | 1700 | 1700 | 830 |
| 451261 | RE.FF-125-SBF-SST-N | 125 | - | - | 45 | 60 | 35 | 156 | 100 | 85 | 9 | 75 | 80 | 37 | 120 | 2300 | 2200 | 950 |
| 451351 | RE.FF-080-FBL-SST-N | 80 | 73 | 12 | - | - | 30 | 107 | - | - | - | - | - | 39 | - | 1200 | 1200 | 550 |
| 451353 | RE.FF-100-FBL-SST-N | 100 | 73 | 12 | - | - | 30 | 128 | - | - | - | - | - | 35 | - | 1700 | 1700 | 670 |
| 451356 | RE.FF-125-FBL-SST-N | 125 | 73 | 12 | - | - | 35 | 156 | - | - | - | - | - | 37 | - | 2300 | 2200 | 850 |
| 451361 | RE.FF-080-FBF-SST-N | 80 | 73 | 12 | - | - | 30 | 107 | - | - | - | - | - | 39 | 120 | 1200 | 1200 | 550 |
| 451363 | RE.FF-100-FBF-SST-N | 100 | 73 | 12 | - | - | 30 | 128 | - | - | - | - | - | 35 | 120 | 1700 | 1700 | 670 |
| 451366 | RE.FF-125-FBF-SST-N | 125 | 73 | 12 | - | - | 35 | 156 | - | - | - | - | - | 37 | 120 | 2300 | 2200 | 860 |

**#** 滚动阻力及动态承载能力参见 技术参数

页 2014.

ELESA 和 GANTER 依法保留所有权利。
复制图纸时请注明出处。

# RE.F8

RoHS 1200 - 9000 N

## 高科技聚合体滚轮

**整体式**

**轮芯**
聚酰胺基(PA)高科技聚合体。

**标准型号**
- **RBL**:轮毂带通孔。
- **RSL**: 轮毂带有滚珠轴承。是重载荷连续运动的理想解决方案。

**应用**
耐磨性及抗撕裂性能优良。选型参数参见 技术参数 页 2013.
RE.F8 滚轮还可提供的支架有:
- RE.F8-N (参见页 1984): 带有电焊钢制支架的滚轮。
- RE.F8-H (参见页 1986): 适用于中等程度负载的带有钢板支架的滚轮。
- RE.F8-WH (参见页 1988): 带有电焊钢制支架的脚轮,适用于较大的负重。

**环境条件**
适用于存在强腐蚀性化学品的潮湿环境。不推荐用于存在强有机酸和矿物质浓缩液的环境。

**滚动阻力作用力/施加载荷的关系**
本曲线图揭示了为保持脚轮能够以4 km/h的恒定速度移动,施加在脚轮上的牵引力随负载变化的情况。对于一个四轮手推车来说,曲线和50 N 牵引力水平线的交点所对应的横坐标就是最大运输负载值,实际上由于手推车带有四个滚轮,按照安全生产规范中的力学基本规律,操作人员为小车提供的最大牵引力为50 N x 4=200 N。

**使用牵引设备的机械移动**
有关机械牵引,请参阅相关技术说明以确定承载能力变化。

**温度**
如果实际应用中的工作温度超出了规定范围,请参阅相关技术说明以确定承载能力变化。

RE.F8-RBL

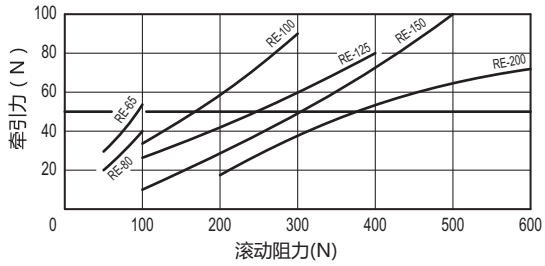


RE.F8-RSL

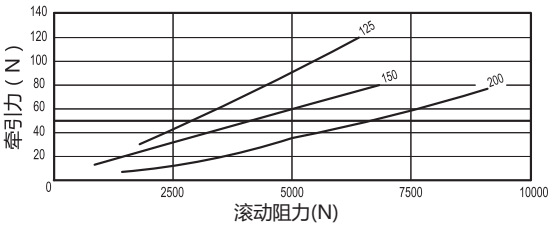


RE.F8-RBL

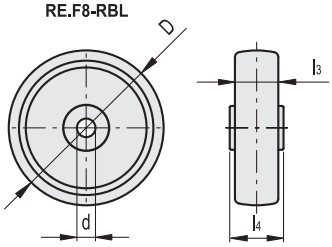


RE.F8-RSL

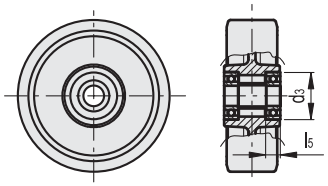


| 代码 | 型号 | D | d | d3 | l3 | l4 | l5 | 静载荷# [N] | 滚动阻力# [N] | 动态承载能力# [N] | ⚖ |
|---|---|---|---|---|---|---|---|---|---|---|---|
| 450501 | RE.F8-065-RBL | 65 | 12 | - | 30 | 34 | - | 1250 | 900 | 1200 | 60 |
| 450506 | RE.F8-080-RBL | 80 | 12 | - | 30 | 39 | - | 2000 | 1500 | 1800 | 80 |
| 450511 | RE.F8-100-RBL | 100 | 12 | - | 30 | 44 | - | 3500 | 1750 | 3000 | 130 |
| 450516 | RE.F8-125-RBL | 125 | 15 | - | 38 | 44 | - | 4500 | 2000 | 4000 | 230 |
| 450521 | RE.F8-150-RBL | 150 | 20 | - | 45 | 58 | - | 6000 | 2500 | 5000 | 340 |
| 450526 | RE.F8-200-RBL | 200 | 20 | - | 50 | 58 | - | 8000 | 3150 | 7300 | 640 |
| 449451 | RE.F8-125-RSL | 125 | 20 | 47 | 45 | 56 | 13 | 7000 | 4000 | 6500 | 610 |
| 449452 | RE.F8-150-RSL | 150 | 20 | 47 | 45 | 56 | 13 | 8000 | 4550 | 7500 | 740 |
| 449453 | RE.F8-200-RSL | 200 | 20 | 47 | 50 | 56 | 13 | 10000 | 6500 | 9000 | 1100 |

**#** 静负载、滚动阻力及动态承载能力 技术参数 页 2014.

ELESA 和 GANTER 依法保留所有权利。
复制图纸时请注明出处。

# RE.F8-N

INOX STAINLESS STEEL | RoHS | 1200 - 3000 N



## 高科技聚合体脚轮

### 钢板或不锈钢板支架

**轮芯**
聚酰胺基(PA)高科技聚合体。

**滚动作用**
轮毂带通孔。

**定向支架**
支架由镀锌钢板或AISI 304不锈钢板(SST型)制成,其设计承载能力高达3000 N。

**万向支架**
支架由镀锌钢板或AISI 304不锈钢板(SST型)制成,其设计承载能力高达3000 N。双重滚珠座圈的回转以及底板与滚珠座圈通过内置销直接接触确保了优良的操纵灵敏度。免维护。由下列部分组成(参见图1):
1. 垫板:电解镀锌钢板或AISI 304不锈钢板;
2. 轮叉:电解镀锌钢板或AISI 304不锈钢板;
3. 滚珠座圈:电解镀锌钢板或AISI 304不锈钢板;
4. 中心销:与底板一体成型,冷压折边而成。
5. 旋转系统:带滚珠双润滑脂滚道;
6. 防尘圈:RAL 7015 深灰色高科技聚合体。

**刹车**
可同时双重锁定滚轮和支架。产品规格经优化设计并采用缩放式踏板,占用空间小,制动方便。弹簧由硬质碳钢或不锈钢(SST款)制成。

**标准型号**
- **PBL**:带定向支架,无刹车。
- **SBL**:带万向支架,无刹车。
- **SBF**:带万向支架,带刹车。
- **FBL**: 配备万向支架及装配通孔的无刹车脚轮。
- **FBF**: 配备万向支架及装配通孔的带刹车脚轮。

支架材料索引
- **N**:镀锌钢板支架
- **N-SST**: AISI 304 不锈钢支架

**应用**
优良的耐磨性和抗撕裂性能。欲了解详情参见 RE.F8 (页 1983).

图1

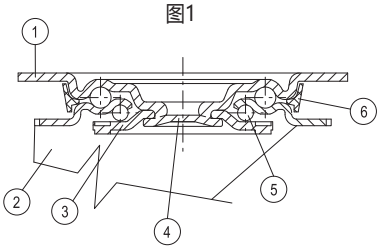




elesa+Ganter

ELESA 和 GANTER 依法保留所有权利。
复制图纸时请注明出处。

# RE.F8-N

## 高科技聚合体脚轮

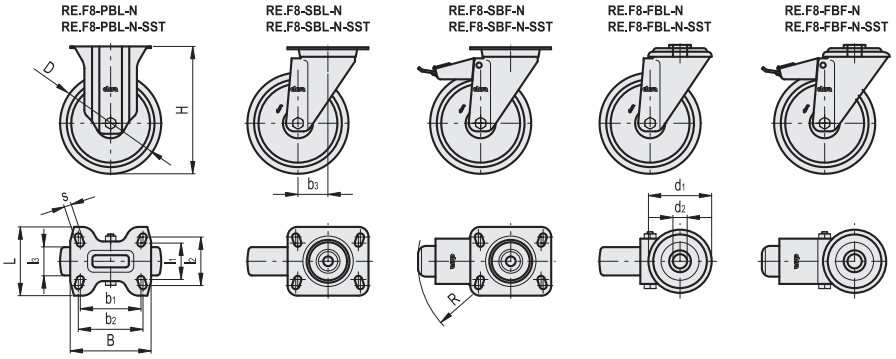


### RE.F8-N

| 代码 | 型号 | D | d1 | d2 | l1 | l2 | l3 | H | B | L | s | b1 | b2 | b3 | R | 滚动阻力# [N] | 动态承载能力# [N] | ⚖ |
|---|---|---|---|---|---|---|---|---|---|---|---|---|---|---|---|---|---|---|
| 450651 | RE.F8-065-PBL-N | 65 | - | - | 45 | 60 | 30 | 100 | 100 | 85 | 9 | 75 | 80 | - | - | 900 | 1200 | 370 |
| 450656 | RE.F8-080-PBL-N | 80 | - | - | 45 | 60 | 30 | 107 | 100 | 85 | 9 | 75 | 80 | - | - | 1500 | 1800 | 390 |
| 450661 | RE.F8-100-PBL-N | 100 | - | - | 45 | 60 | 30 | 128 | 100 | 85 | 9 | 75 | 80 | - | - | 1750 | 2000 | 460 |
| 450666 | RE.F8-125-PBL-N | 125 | - | - | 45 | 60 | 38 | 156 | 100 | 85 | 9 | 75 | 80 | - | - | 2000 | 2200 | 640 |
| 450671 | RE.F8-150-PBL-N | 150 | - | - | 73 | 85 | 45 | 194 | 140 | 114 | 11 | 105 | 105 | - | - | 2500 | 3000 | 1450 |
| 450676 | RE.F8-200-PBL-N | 200 | - | - | 73 | 85 | 50 | 240 | 140 | 114 | 11 | 105 | 105 | - | - | 3150 | 3000 | 1920 |
| 450551 | RE.F8-065-SBL-N | 65 | - | - | 45 | 60 | 30 | 100 | 100 | 85 | 9 | 75 | 80 | 39 | - | 900 | 1200 | 570 |
| 450556 | RE.F8-080-SBL-N | 80 | - | - | 45 | 60 | 30 | 107 | 100 | 85 | 9 | 75 | 80 | 39 | - | 1500 | 1800 | 580 |
| 450561 | RE.F8-100-SBL-N | 100 | - | - | 45 | 60 | 30 | 128 | 100 | 85 | 9 | 75 | 80 | 35 | - | 1750 | 2000 | 650 |
| 450566 | RE.F8-125-SBL-N | 125 | - | - | 45 | 60 | 38 | 156 | 100 | 85 | 9 | 75 | 80 | 37 | - | 2000 | 2200 | 890 |
| 450571 | RE.F8-150-SBL-N | 150 | - | - | 73 | 87 | 45 | 194 | 140 | 110 | 11 | 105 | 105 | 56 | - | 2500 | 3000 | 1770 |
| 450576 | RE.F8-200-SBL-N | 200 | - | - | 73 | 87 | 50 | 240 | 140 | 110 | 11 | 105 | 105 | 56 | - | 3150 | 3000 | 2140 |
| 450601 | RE.F8-080-SBF-N | 80 | - | - | 45 | 60 | 30 | 107 | 100 | 85 | 9 | 75 | 80 | 39 | 120 | 1500 | 1800 | 780 |
| 450606 | RE.F8-100-SBF-N | 100 | - | - | 45 | 60 | 30 | 128 | 100 | 85 | 9 | 75 | 80 | 35 | 120 | 1750 | 2000 | 850 |
| 450611 | RE.F8-125-SBF-N | 125 | - | - | 45 | 60 | 40 | 156 | 100 | 85 | 9 | 75 | 80 | 37 | 120 | 2000 | 2200 | 1040 |
| 450616 | RE.F8-150-SBF-N | 150 | - | - | 73 | 87 | 45 | 194 | 140 | 110 | 11 | 105 | 105 | 56 | 156 | 2500 | 3000 | 1990 |
| 450621 | RE.F8-200-SBF-N | 200 | - | - | 73 | 87 | 50 | 240 | 140 | 110 | 11 | 105 | 105 | 56 | 156 | 3150 | 3000 | 2330 |
| 450681 | RE.F8-065-FBL-N | 65 | 73 | 12 | - | - | 30 | 100 | - | - | - | - | - | 39 | - | 900 | 1200 | 570 |
| 450683 | RE.F8-080-FBL-N | 80 | 73 | 12 | - | - | 30 | 107 | - | - | - | - | - | 39 | - | 1500 | 1800 | 580 |
| 450685 | RE.F8-100-FBL-N | 100 | 73 | 12 | - | - | 30 | 128 | - | - | - | - | - | 35 | - | 1750 | 2000 | 650 |
| 450687 | RE.F8-125-FBL-N | 125 | 73 | 12 | - | - | 38 | 156 | - | - | - | - | - | 37 | - | 2000 | 2200 | 890 |
| 450689 | RE.F8-150-FBL-N | 150 | 102 | 20 | - | - | 45 | 188 | - | - | - | - | - | 56 | - | 2500 | 3000 | 1770 |
| 450691 | RE.F8-200-FBL-N | 200 | 102 | 20 | - | - | 50 | 236 | - | - | - | - | - | 56 | - | 3150 | 3000 | 1950 |
| 450693 | RE.F8-080-FBF-N | 80 | 73 | 12 | - | - | 30 | 107 | - | - | - | - | - | 39 | 120 | 1500 | 1800 | 780 |
| 450695 | RE.F8-100-FBF-N | 100 | 73 | 12 | - | - | 30 | 128 | - | - | - | - | - | 35 | 120 | 1750 | 2000 | 850 |
| 450697 | RE.F8-125-FBF-N | 125 | 73 | 12 | - | - | 38 | 156 | - | - | - | - | - | 37 | 120 | 2000 | 2200 | 1040 |
| 450699 | RE.F8-150-FBF-N | 150 | 102 | 20 | - | - | 45 | 188 | - | - | - | - | - | 56 | 156 | 2500 | 3000 | 1990 |
| 450700 | RE.F8-200-FBF-N | 200 | 102 | 20 | - | - | 50 | 236 | - | - | - | - | - | 56 | 156 | 3150 | 3000 | 2240 |

### RE.F8-N-SST

不锈钢

| 代码 | 型号 | D | d1 | d2 | l1 | l2 | l3 | H | B | L | s | b1 | b2 | b3 | R | 滚动阻力# [N] | 动态承载能力# [N] | ⚖ |
|---|---|---|---|---|---|---|---|---|---|---|---|---|---|---|---|---|---|---|
| 450801 | RE.F8-080-PBL-SST-N | 80 | - | - | 45 | 60 | 30 | 107 | 100 | 85 | 9 | 75 | 80 | - | - | 1500 | 1800 | 290 |
| 450806 | RE.F8-100-PBL-SST-N | 100 | - | - | 45 | 60 | 30 | 128 | 100 | 85 | 9 | 75 | 80 | - | - | 1750 | 2000 | 360 |
| 450811 | RE.F8-125-PBL-SST-N | 125 | - | - | 45 | 60 | 40 | 156 | 100 | 85 | 9 | 75 | 80 | - | - | 2000 | 2200 | 630 |
| 450701 | RE.F8-080-SBL-SST-N | 80 | - | - | 45 | 60 | 30 | 107 | 100 | 85 | 9 | 75 | 80 | 39 | - | 1500 | 1800 | 550 |
| 450706 | RE.F8-100-SBL-SST-N | 100 | - | - | 45 | 60 | 30 | 128 | 100 | 85 | 9 | 75 | 80 | 35 | - | 1750 | 2000 | 610 |
| 450711 | RE.F8-125-SBL-SST-N | 125 | - | - | 45 | 60 | 40 | 156 | 100 | 85 | 9 | 75 | 80 | 37 | - | 2000 | 2200 | 780 |
| 450751 | RE.F8-080-SBF-SST-N | 80 | - | - | 45 | 60 | 30 | 107 | 100 | 85 | 9 | 75 | 80 | 39 | 120 | 1500 | 1800 | 730 |
| 450756 | RE.F8-100-SBF-SST-N | 100 | - | - | 45 | 60 | 30 | 128 | 100 | 85 | 9 | 75 | 80 | 35 | 120 | 1750 | 2000 | 760 |
| 450761 | RE.F8-125-SBF-SST-N | 125 | - | - | 45 | 60 | 40 | 156 | 100 | 85 | 9 | 75 | 80 | 37 | 120 | 2000 | 2200 | 950 |
| 450851 | RE.F8-080-FBL-SST-N | 80 | 73 | 12 | - | - | 30 | 107 | - | - | - | - | - | 39 | - | 1500 | 1800 | 550 |
| 450856 | RE.F8-100-FBL-SST-N | 100 | 73 | 12 | - | - | 30 | 128 | - | - | - | - | - | 35 | - | 1750 | 2000 | 610 |
| 450861 | RE.F8-125-FBL-SST-N | 125 | 73 | 12 | - | - | 38 | 156 | - | - | - | - | - | 37 | - | 2000 | 2200 | 780 |
| 450901 | RE.F8-080-FBF-SST-N | 80 | 73 | 12 | - | - | 30 | 107 | - | - | - | - | - | 39 | 120 | 1500 | 1800 | 730 |
| 450906 | RE.F8-100-FBF-SST-N | 100 | 73 | 12 | - | - | 30 | 128 | - | - | - | - | - | 35 | 120 | 1750 | 2000 | 760 |
| 450911 | RE.F8-125-FBF-SST-N | 125 | 73 | 12 | - | - | 38 | 156 | - | - | - | - | - | 37 | 120 | 2000 | 2200 | 950 |

**#** 滚动阻力及动态承载能力参见 技术参数 页 2014.

ELESA 和 GANTER 依法保留所有权利。
复制图纸时请注明出处。

# RE.F8-H

RoHS 3000 - 7300 N

## 高科技聚合体脚轮

**用于中等程度负载的钢板支架;**

**轮芯**
聚酰胺基高科技聚合体(PA)。

**滚动作用**
轮毂带通孔。

**定向支架**
黄色镀锌钢板支架(已通过72小时以上盐雾测试)。该支架设计用于在承载高达7500 N的载荷时,保持脚轮正常的机械运动性能,使之适用于重型工业场合。

**万向支架**
黄色镀锌钢板支架(已通过72小时以上盐雾测试)。双重滚珠座圈的回转以及底板与滚珠座圈通过内置销直接接触确保了优良的操纵灵敏度。免维护。该支架设计用于承载高达7500 N的载荷。适用于重型工业场合。
由下列部分组成(参见图1):
1. 底板:黄色镀锌钢板;
2. 轮叉:黄色镀锌钢板;
3. 滚珠座圈:黄色镀锌钢板;
4. 中心销:等级8.8的钢制螺钉和螺母;
5. 旋转系统:带滚珠双润滑脂滚道;
6. 防尘圈:RAL 7015 深灰色高科技聚合体。

**刹车**
前驱式刹车(RE.F8-100-125)或后驱式刹车(RE.F8-150-200)可同时双重锁定滚轮和支架。刹车使用简单高效:只需踩一下两个单独的踏板顶端,即可进 行制动和释放,操纵十分顺畅。刹车性能可用一枚M8内六角螺栓来调节。

**标准型号**
- **PBL-H**:带定向支架,无刹车
- **SBL-H**:带万向支架,无刹车。
- **SBF-H**:带万向支架,带刹车。

**应用**
适用于重型工业场合。优良的耐磨性和抗撕裂性能。欲了解详情参见RE.F8 (页 1983).

图1

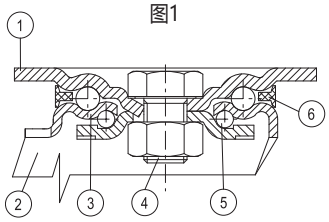






elesa+Ganter

ELESA 和 GANTER 依法保留所有权利。
复制图纸时请注明出处。

# RE.F8-H

## 高科技聚合体脚轮

RE.F8-PBL-H

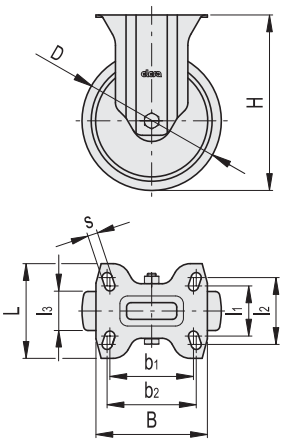


RE.F8-SBL-H

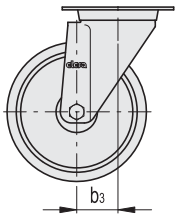


RE.F8-100-SBF-H
RE.F8-125-SBF-H

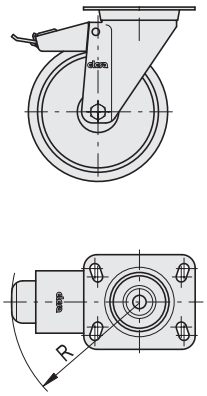


RE.F8-150-SBF-H
RE.F8-200-SBF-H

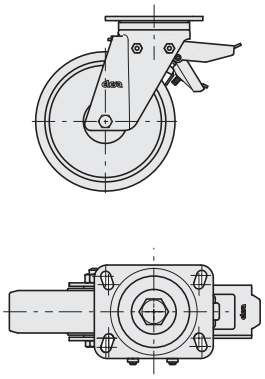

| 代码 | 型号 | D | l1 | l2 | l3 | H | B | L | s | b1 | b2 | b3 | R | 滚动阻力# [N] | 动态承载能力# [N] | ⚖ |
|---|---|---|---|---|---|---|---|---|---|---|---|---|---|---|---|---|
| 450951 | RE.F8-100-PBL-H | 100 | 45 | 60 | 30 | 138 | 100 | 85 | 9 | 75 | 80 | - | - | 1750 | 3000 | 600 |
| 450952 | RE.F8-125-PBL-H | 125 | 45 | 60 | 38 | 161 | 100 | 85 | 9 | 75 | 80 | - | - | 2000 | 3500 | 640 |
| 450953 | RE.F8-150-PBL-H | 150 | 73 | 87 | 45 | 200 | 140 | 110 | 11 | 105 | - | - | - | 2500 | 5000 | 1670 |
| 450954 | RE.F8-200-PBL-H | 200 | 73 | 87 | 50 | 250 | 140 | 110 | 11 | 105 | - | - | - | 4550 | 7300 | 1650 |
| 450931 | RE.F8-100-SBL-H | 100 | 45 | 60 | 30 | 138 | 100 | 85 | 9 | 75 | 80 | 46 | - | 1750 | 3000 | 990 |
| 450932 | RE.F8-125-SBL-H | 125 | 45 | 60 | 38 | 161 | 100 | 85 | 9 | 75 | 80 | 48 | - | 2000 | 3500 | 1160 |
| 450933 | RE.F8-150-SBL-H | 150 | 73 | 87 | 45 | 200 | 140 | 110 | 11 | 105 | - | 70 | - | 2500 | 5000 | 2800 |
| 450934 | RE.F8-200-SBL-H | 200 | 73 | 87 | 50 | 250 | 140 | 110 | 11 | 105 | - | 70 | - | 4550 | 7300 | 3110 |
| 450941 | RE.F8-100-SBF-H | 100 | 45 | 60 | 30 | 138 | 100 | 85 | 9 | 75 | 80 | 46 | 123 | 1750 | 3000 | 1140 |
| 450942 | RE.F8-125-SBF-H | 125 | 45 | 60 | 38 | 161 | 100 | 85 | 9 | 75 | 80 | 48 | 123 | 2000 | 3500 | 1270 |
| 450943 | RE.F8-150-SBF-H | 150 | 73 | 87 | 45 | 200 | 140 | 110 | 11 | 105 | - | 70 | 156 | 2500 | 5000 | 2980 |
| 450944 | RE.F8-200-SBF-H | 200 | 73 | 87 | 50 | 250 | 140 | 110 | 11 | 105 | - | 70 | 156 | 4550 | 7300 | 3390 |

**#** 滚动阻力及动态承载能力参见 技术参数 页 2014.

ELESA 和 GANTER 依法保留所有权利。
复制图纸时请注明出处。

# RE.F8-WH

RoHS 6500 - 9000 N

## 高科技聚合体脚轮

**重载型电焊钢制支架**

**轮芯**
聚酰胺基高科技聚合体(PA)。

**滚动作用**
轮毂带滚珠轴承,是重载荷连续运动的理想解决方案。

**定向支架**
电解镀锌电焊钢制。该支架设计用于在承载高达9000 N的载荷时,保持脚轮正常的机械运动性能,使之适用于重型工业场合以及严苛的工况,如冲击性和高速运动场合。

**万向支架**
电镀锌电焊钢制。止推轴承与锥形轴承确保了即使在满载状态下优良的操纵灵敏度,并增强支架抗侧方冲击能力。带有润滑装置和防锁紧螺母松脱系统。该支架设计用于承载高达9000 N的载荷。适用于重型工业场合以及严苛的工况,如冲击性和高速运动场合。
由下列部分组成(参见图1):
1. 底板:带内置销的锻钢,表面电镀锌;
2. 轮叉:双侧电焊于法兰上,表面电镀锌;
3. 旋转系统:带滚珠双润滑脂滚道;
4. 润滑装置;
5. 防锁紧螺母松脱系统。

**刹车**
后驱式刹车可同时双重锁定滚轮和支架。刹车使用简单高效:只需踩一下两个单独的踏板顶端,即可进行制动和释放,操纵十分顺畅。刹车性能可用一枚M8内六角螺栓来调节。

**标准型号**
- **PSL-WH**:带定向支架,无刹车。
- **SSL-WH**:带万向支架,无刹车。
- **SSF-WH**:带万向支架,带刹车。

**应用**
适用于在承载高达7500 N的载荷,使之适用于重型工业场合。耐磨性及抗撕裂性能优良。欲了解详情参见 RE.F8 (页 1983).

图1

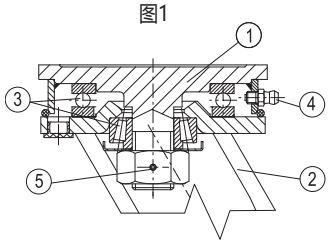






elesa+Ganter

ELESA 和 GANTER 依法保留所有权利。
复制图纸时请注明出处。

# RE.F8-WH

## 高科技聚合体脚轮



RE.F8-PSL-WH

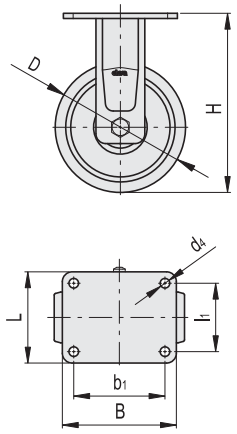


RE.F8-SSL-WH

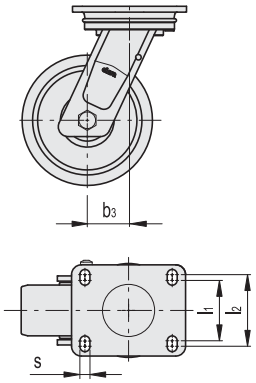


RE.F8-SSF-WH

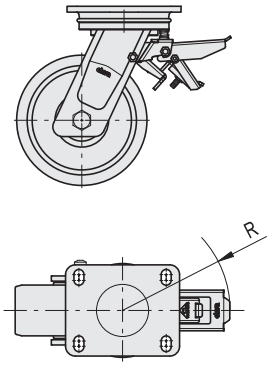


| 代码 | 型号 | D | d4 | l1 | H | B | L | s | b1 | b3 | R | 滚动阻力# [N] | 动态承载能力# [N] | ⚖ |
|---|---|---|---|---|---|---|---|---|---|---|---|---|---|---|
| 449481 | RE.F8-125-PSL-WH | 125 | 11 | 80 | 182 | 135 | 110 | - | 105 | - | - | 4000 | 6500 | 2280 |
| 449482 | RE.F8-150-PSL-WH | 150 | 11 | 80 | 210 | 135 | 110 | - | 105 | - | - | 4550 | 7500 | 2750 |
| 449483 | RE.F8-200-PSL-WH | 200 | 11 | 80 | 252 | 135 | 110 | - | 105 | - | - | 6500 | 9000 | 3240 |
| 449461 | RE.F8-125-SSL-WH | 125 | - | 80 | 182 | 135 | 110 | 11 | 105 | 51 | - | 4000 | 6500 | 3510 |
| 449462 | RE.F8-150-SSL-WH | 150 | - | 80 | 210 | 135 | 110 | 11 | 105 | 60 | - | 4550 | 7500 | 3740 |
| 449463 | RE.F8-200-SSL-WH | 200 | - | 80 | 252 | 135 | 110 | 11 | 105 | 70 | - | 6500 | 9000 | 4220 |
| 449471 | RE.F8-125-SSF-WH | 125 | - | 80 | 182 | 135 | 110 | 11 | 105 | 51 | 157 | 4000 | 6500 | 4390 |
| 449472 | RE.F8-150-SSF-WH | 150 | - | 80 | 210 | 135 | 110 | 11 | 105 | 60 | 157 | 4550 | 7500 | 4620 |
| 449473 | RE.F8-200-SSF-WH | 200 | - | 80 | 252 | 135 | 110 | 11 | 105 | 70 | 157 | 6500 | 9000 | 5100 |

**#** 滚动阻力及动态承载能力参见 技术参数 页 2014.

ELESA 和 GANTER 依法保留所有权利。
复制图纸时请注明出处。

# RE.F7-N-HT

INOX STAINLESS STEEL | RoHS | HT | 1500 - 2000 N

## 热固性塑料脚轮

**钢板或不锈钢板支架，高温**

**轮芯**
酚醛基 (PF)热固性塑料整体式脚轮，耐受温度达 300°C。

**滚动作用**
带钢制或不锈钢管 (SST 型) 的轮毂，及 PTFE 毂。

**万向支架**
镀锌钢板或AISI 304不锈钢板 (SST 款)，该支架的设计承载载荷达 2000 N。双重滚珠座圈的回转以及底板与滚珠座圈通过内置销直接接触确保了优良的操纵灵敏度。免维护。由下列部分组成 (参见图1)：
1. 垫板：电解镀锌钢板或AISI 304不锈钢板;
2. 轮叉：电解镀锌钢板或AISI 304不锈钢板;
3. 滚珠座圈：电解镀锌钢板或AISI 304不锈钢板;
4. 中心销：与底板一体成型，冷压折边而成。
5. 旋转系统：带滚珠双润滑脂滚道;
6. 防尘圈：RAL 7015 深灰色高科技聚合体。

**标准型号**
- **SBL**:带万向支架，无刹车。
- **FBL**:配备万向支架及装配通孔的无刹车脚轮。

支架材料索引
- **N**:镀锌钢板支架
- **N-SST**: AISI 304 不锈钢支架

**应用**
由于耐高温，RE.F7-N-HT 滚轮特别适用于食品工业及烹饪炉具，尤其是烘焙行业。

图1

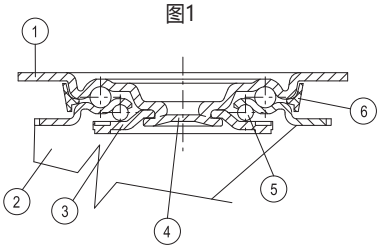






elesa+Ganter

ELESA 和 GANTER 依法保留所有权利。
复制图纸时请注明出处。

# RE.F7-N-HT | 热固性塑料脚轮

RE.F7-SBL-N
RE.F7-SBL-SST-N

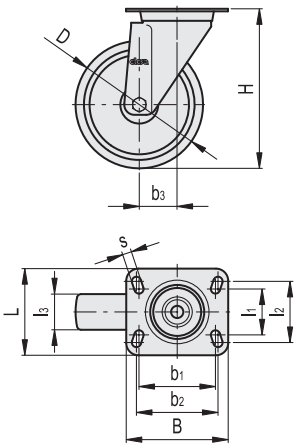


RE.F7-FBL-N
RE.F7-FBL-SST-N

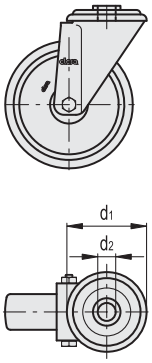


**RE.F7-SBL-N-HT**

| 代码 | 型号 | D | l1 | l2 | l3 | H | B | L | s | b1 | b2 | b3 | 滚动阻力# [N] | 动态承载能力# [N] | ⚖ |
|---|---|---|---|---|---|---|---|---|---|---|---|---|---|---|---|
| 448556 | RE.F7-080-SBL-N-HT | 80 | 45 | 60 | 35 | 107 | 100 | 85 | 9 | 75 | 80 | 37 | 1250 | 1500 | 710 |
| 448561 | RE.F7-100-SBL-N-HT | 100 | 45 | 60 | 35 | 128 | 100 | 85 | 9 | 75 | 80 | 35 | 1300 | 2000 | 850 |

**RE.F7-FBL-N-HT**

| 代码 | 型号 | D | d1 | d2 | l3 | H | b3 | 滚动阻力# [N] | 动态承载能力# [N] | ⚖ |
|---|---|---|---|---|---|---|---|---|---|---|
| 448683 | RE.F7-080-FBL-N-HT | 80 | 73 | 12 | 35 | 107 | 37 | 1250 | 1500 | 620 |
| 448685 | RE.F7-100-FBL-N-HT | 100 | 73 | 12 | 35 | 128 | 35 | 1300 | 2000 | 720 |

**RE.F7-SBL-SST-N-HT** 不锈钢

| 代码 | 型号 | D | l1 | l2 | l3 | H | B | L | s | b1 | b2 | b3 | 滚动阻力# [N] | 动态承载能力# [N] | ⚖ |
|---|---|---|---|---|---|---|---|---|---|---|---|---|---|---|---|
| 448701 | RE.F7-080-SBL-SST-N-HT | 80 | 45 | 60 | 35 | 107 | 100 | 85 | 9 | 75 | 80 | 37 | 1250 | 1500 | 710 |
| 448706 | RE.F7-100-SBL-SST-N-HT | 100 | 45 | 60 | 35 | 128 | 100 | 85 | 9 | 75 | 80 | 35 | 1300 | 2000 | 790 |

**RE.F7-FBL-SST-N-HT** 不锈钢

| 代码 | 型号 | D | d1 | d2 | l3 | H | b3 | 滚动阻力# [N] | 动态承载能力# [N] | ⚖ |
|---|---|---|---|---|---|---|---|---|---|---|
| 448851 | RE.F7-080-FBL-SST-N-HT | 80 | 73 | 12 | 35 | 107 | 37 | 1250 | 1500 | 620 |
| 448856 | RE.F7-100-FBL-SST-N-HT | 100 | 73 | 12 | 35 | 128 | 35 | 1300 | 2000 | 720 |

**#** 滚动阻力及动态承载能力参见 技术参数 页 2014.

ELESA 和 GANTER 依法保留所有权利。
复制图纸时请注明出处。

# RE.G1

RoHS 700 - 1800 N

## 热塑性橡胶滚轮

### 高科技聚合体轮芯

**轮面**
灰色无痕热塑性橡胶，硬度Shore 85 A。

**轮芯**
聚丙烯基 (PP) 高科技聚合体。

**滚动作用**
轮毂带通孔。

**应用**
优良的平稳性与弹性特征。选型参数参见 技术参数 页 2013.
RE.G1滚轮还可与钢制支架配套供应(RE.G1-N 页 1993)。

**环境条件**
适用于存在中等强度腐蚀性化学品的潮湿环境;不推荐用于存在有机酸、氯化溶剂、烃类和矿物油的环境。

**滚动阻力作用力/施加载荷的关系**
本曲线图揭示了为保持脚轮能够以4 km/h的恒定速度移动，施加在脚轮上的牵引力随负载变化的情况。
对于一个四轮手推车来说，曲线和50 N 牵引力水平线的交点所对应的横坐标就是最大运输负载值，实际上由于手推车带有四个滚轮，按照安全生产规范中的力学基本规律，操作人员为小车提供的最大牵引力为50 N x 4=200 N。

**使用牵引设备的机械移动**
有关机械牵引，请参阅相关技术说明以确定承载能力变化。

**温度**
如果实际应用中的工作温度超出了规定范围，请参阅相关技术说明以确定承载能力变化。

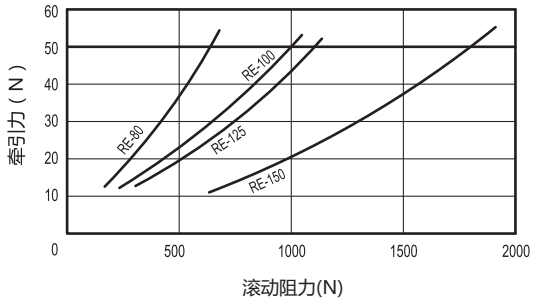


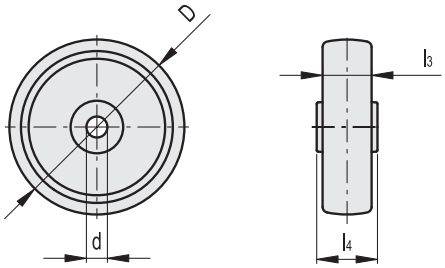


| 代码 | 型号 | D | d | l3 | l4 | 静载荷# [N] | 滚动阻力# [N] | 动态承载能力# [N] | ⚖ |
|---|---|---|---|---|---|---|---|---|---|
| 452501 | RE.G1-080-RBL | 80 | 12 | 30 | 39 | 1000 | 700 | 700 | 90 |
| 452506 | RE.G1-100-RBL | 100 | 12 | 30 | 44 | 1500 | 1000 | 1000 | 120 |
| 452511 | RE.G1-125-RBL | 125 | 15 | 35 | 44 | 1800 | 1200 | 1200 | 200 |
| 452516 | RE.G1-150-RBL | 150 | 20 | 45 | 59 | 2700 | 1800 | 1800 | 360 |

**#** 静负载、滚动阻力及动态承载能力 技术参数 页2014.



elesa+Ganter

ELESA 和 GANTER 依法保留所有权利。
复制图纸时请注明出处。

# RE.G1-N

INOX STAINLESS STEEL | RoHS | 700 - 1800 N

## 热塑性橡胶脚轮

**钢板或不锈钢板支架**

**轮面**
灰色无痕热塑性橡胶，硬度Shore 85 A。

**轮芯**
聚丙烯基 (PP) 高科技聚合体。

**滚动作用**
轮毂带通孔。

**定向支架**
支架由镀锌钢板或AISI 304不锈钢板 (SST型) 制成，其设计承载能力高达3000 N。

**万向支架**
支架由镀锌钢板或AISI 304不锈钢板 (SST型) 制成，其设计承载能力高达3000 N。双重滚珠座圈的回转以及底板与滚珠座圈通过内置销直接接触确保了优良的操纵灵敏度。免维护。
由下列部分组成 (参见图1)：
1. 垫板：电解镀锌钢板或AISI 304不锈钢板;
2. 轮叉：电解镀锌钢板或AISI 304不锈钢板;
3. 滚珠座圈：电解镀锌钢板或AISI 304不锈钢板;
4. 中心销：与底板一体成型，冷压折边而成。
5. 旋转系统：带滚珠双润滑脂滚道;
6. 防尘圈：RAL 7015 深灰色高科技聚合体。

**刹车**
可同时双重锁定滚轮和支架。产品规格经优化设计并采用缩放式踏板，占用空间小，制动方便弹簧由硬质碳钢或不锈钢 (SST款) 制成。

**标准型号**
- **PBL**:带定向支架，无刹车。
- **SBL**:带万向支架，无刹车。
- **SBF:**带万向支架，带刹车。
- **FBL**: 配备万向支架及装配通孔的无刹车脚轮。
- **FBF**: 配备万向支架及装配通孔的带刹车脚轮。

支架材料索引
- **N**:镀锌钢板支架
- **N-SST**: AISI 304 不锈钢支架

**应用**
优良的平稳性与弹性特征。欲了解详情参见 RE.G1 页 1992.

图1

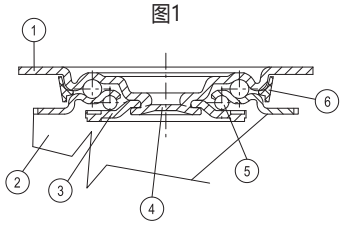




ELESA 和 GANTER 依法保留所有权利。
复制图纸时请注明出处。

# RE.G1-N

## 热塑性橡胶脚轮



RE.G1-PBL-N
RE.G1-PBL-N-SST

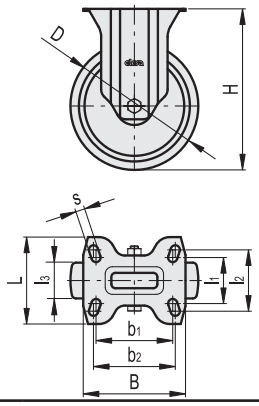


RE.G1-SBL-N
RE.G1-SBL-N-SST

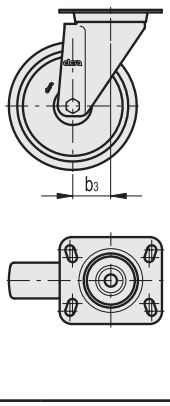


RE.G1-SBF-N
RE.G1-SBF-N-SST

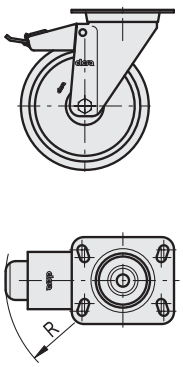


RE.G1-FBL-N
RE.G1-FBL-N-SST

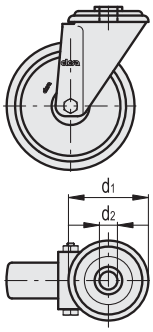


RE.G1-FBF-N
RE.G1-FBF-N-SST

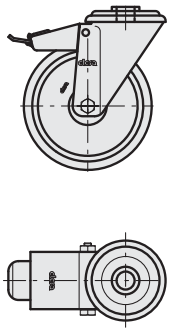

**RE.G1-N**

| 代码 | 型号 | D | d1 | d2 | b1 | l1 | b2 | l2 | l3 | H | B | L | s | b3 | R | 滚动阻力# [N] | 动态承载能力# [N] | ⚖ |
|---|---|---|---|---|---|---|---|---|---|---|---|---|---|---|---|---|---|---|
| 452651 | RE.G1-080-PBL-N | 80 | - | - | 75 | 45 | 80 | 60 | 30 | 107 | 100 | 85 | 9 | - | - | 700 | 700 | 360 |
| 452656 | RE.G1-100-PBL-N | 100 | - | - | 75 | 45 | 80 | 60 | 30 | 128 | 100 | 85 | 9 | - | - | 1000 | 1000 | 390 |
| 452661 | RE.G1-125-PBL-N | 125 | - | - | 75 | 45 | 80 | 60 | 35 | 156 | 100 | 85 | 9 | - | - | 1200 | 1200 | 610 |
| 452666 | RE.G1-150-PBL-N | 150 | - | - | 105 | 73 | 105 | 85 | 45 | 194 | 140 | 114 | 11 | - | - | 1800 | 1800 | 1350 |
| 452551 | RE.G1-080-SBL-N | 80 | - | - | 75 | 45 | 80 | 60 | 30 | 107 | 100 | 85 | 9 | 39 | - | 700 | 700 | 600 |
| 452556 | RE.G1-100-SBL-N | 100 | - | - | 75 | 45 | 80 | 60 | 30 | 128 | 100 | 85 | 9 | 35 | - | 1000 | 1000 | 700 |
| 452561 | RE.G1-125-SBL-N | 125 | - | - | 75 | 45 | 80 | 60 | 35 | 156 | 100 | 85 | 9 | 37 | - | 1200 | 1200 | 860 |
| 452566 | RE.G1-150-SBL-N | 150 | - | - | 105 | 73 | 105 | 87 | 45 | 194 | 140 | 110 | 11 | 56 | - | 1800 | 1800 | 1720 |
| 452601 | RE.G1-080-SBF-N | 80 | - | - | 75 | 45 | 80 | 60 | 30 | 107 | 100 | 85 | 9 | 39 | 120 | 700 | 700 | 790 |
| 452606 | RE.G1-100-SBF-N | 100 | - | - | 75 | 45 | 80 | 60 | 30 | 128 | 100 | 85 | 9 | 35 | 120 | 1000 | 1000 | 850 |
| 452611 | RE.G1-125-SBF-N | 125 | - | - | 75 | 45 | 80 | 60 | 35 | 156 | 100 | 85 | 9 | 37 | 120 | 1200 | 1200 | 1000 |
| 452616 | RE.G1-150-SBF-N | 150 | - | - | 105 | 73 | 105 | 87 | 45 | 194 | 140 | 110 | 11 | 56 | 156 | 1800 | 1800 | 2000 |
| 452701 | RE.G1-080-FBL-N | 80 | 73 | 12 | - | - | - | - | 30 | 107 | - | - | - | 39 | - | 700 | 700 | 600 |
| 452706 | RE.G1-100-FBL-N | 100 | 73 | 12 | - | - | - | - | 30 | 128 | - | - | - | 35 | - | 1000 | 1000 | 700 |
| 452711 | RE.G1-125-FBL-N | 125 | 73 | 12 | - | - | - | - | 35 | 156 | - | - | - | 37 | - | 1200 | 1200 | 860 |
| 452716 | RE.G1-150-FBL-N | 150 | 102 | 20 | - | - | - | - | 45 | 188 | - | - | - | 56 | - | 1800 | 1800 | 1720 |
| 452751 | RE.G1-080-FBF-N | 80 | 73 | 12 | - | - | - | - | 30 | 107 | - | - | - | 39 | 120 | 700 | 700 | 790 |
| 452756 | RE.G1-100-FBF-N | 100 | 73 | 12 | - | - | - | - | 30 | 128 | - | - | - | 35 | 120 | 1000 | 1000 | 850 |
| 452761 | RE.G1-125-FBF-N | 125 | - | - | - | - | - | - | 35 | 156 | - | - | - | 37 | 120 | 1200 | 1200 | 1000 |
| 452766 | RE.G1-150-FBF-N | 150 | - | - | - | - | - | - | 45 | 188 | - | - | - | 56 | 156 | 1800 | 1800 | 2000 |

**RE.G1-N-SST** 不锈钢

| 代码 | 型号 | D | d1 | d2 | b1 | l1 | b2 | l2 | l3 | H | B | L | s | b3 | R | 滚动阻力# [N] | 动态承载能力# [N] | ⚖ |
|---|---|---|---|---|---|---|---|---|---|---|---|---|---|---|---|---|---|---|
| 452653 | RE.G1-080-PBL-N-SST | 80 | - | - | 75 | 45 | 80 | 60 | 30 | 107 | 100 | 85 | 9 | - | - | 700 | 700 | 590 |
| 452658 | RE.G1-100-PBL-N-SST | 100 | - | - | 75 | 45 | 80 | 60 | 30 | 128 | 100 | 85 | 9 | - | - | 1000 | 1000 | 610 |
| 452663 | RE.G1-125-PBL-N-SST | 125 | - | - | 75 | 45 | 80 | 60 | 35 | 156 | 100 | 85 | 9 | - | - | 1200 | 1200 | 760 |
| 452553 | RE.G1-080-SBL-N-SST | 80 | - | - | 75 | 45 | 80 | 60 | 30 | 107 | 100 | 85 | 9 | 39 | - | 700 | 700 | 330 |
| 452558 | RE.G1-100-SBL-N-SST | 100 | - | - | 75 | 45 | 80 | 60 | 30 | 128 | 100 | 85 | 9 | 35 | - | 1000 | 1000 | 360 |
| 452563 | RE.G1-125-SBL-N-SST | 125 | - | - | 75 | 45 | 80 | 60 | 35 | 156 | 100 | 85 | 9 | 37 | - | 1200 | 1200 | 590 |
| 452603 | RE.G1-080-SBF-N-SST | 80 | - | - | 75 | 45 | 80 | 60 | 30 | 107 | 100 | 85 | 9 | 39 | 120 | 700 | 700 | 530 |
| 452608 | RE.G1-100-SBF-N-SST | 100 | - | - | 75 | 45 | 80 | 60 | 30 | 128 | 100 | 85 | 9 | 35 | 120 | 1000 | 1000 | 570 |
| 452613 | RE.G1-125-SBF-N-SST | 125 | - | - | 75 | 45 | 80 | 60 | 35 | 156 | 100 | 85 | 9 | 37 | 120 | 1200 | 1200 | 740 |
| 452703 | RE.G1-080-FBL-N-SST | 80 | 73 | 12 | - | - | - | - | 30 | 107 | - | - | - | 39 | - | 700 | 700 | 760 |
| 452708 | RE.G1-100-FBL-N-SST | 100 | 73 | 12 | - | - | - | - | 30 | 128 | - | - | - | 35 | - | 1000 | 1000 | 790 |
| 452713 | RE.G1-125-FBL-N-SST | 125 | 73 | 12 | - | - | - | - | 35 | 156 | - | - | - | 37 | - | 1200 | 1200 | 900 |
| 452753 | RE.G1-080-FBF-N-SST | 80 | 73 | 12 | - | - | - | - | 30 | 107 | - | - | - | 39 | 120 | 700 | 700 | 700 |
| 452758 | RE.G1-100-FBF-N-SST | 100 | 73 | 12 | - | - | - | - | 30 | 128 | - | - | - | 35 | 120 | 1000 | 1000 | 780 |
| 452763 | RE.G1-125-FBF-N-SST | 125 | 73 | 12 | - | - | - | - | 35 | 156 | - | - | - | 37 | 120 | 1200 | 1200 | 890 |

**#** 滚动阻力及动态承载能力参见 技术参数 页 2014.



elesa+Ganter

ELESA 和 GANTER 依法保留所有权利。
复制图纸时请注明出处。

# RE.E2

RoHS 650 - 2250 N

## 硫化橡胶滚轮

**高科技聚合体轮芯**

**轮面（带胎面）**
硫化橡胶，硬度 Shore 83 A。

**轮芯**
聚丙烯基（PP）高科技聚合体。

**滚动作用**
轮毂带通孔。

**应用**
RE.E2滚轮可安装在不同种类的中小型推车上，也适用于户外用途。典型应用：工业推车（也可户外使用）、垃圾箱等。选型参数参见 技术参数 页 2013.
RE.E2滚轮还可与钢制支架配套提供（RE.E2-N 页 1996）。

**环境条件**
适用于存在气体溶剂的潮湿环境；不推荐用于存在有机氯化溶剂、碳氢化合物及矿物油的环境。

**滚动阻力作用力/施加载荷的关系**
本曲线图揭示了为保持脚轮能够以4 km/h的恒定速度移动，施加在脚轮上的牵引力随负载变化的情况。
对于一个四轮手推车来说，曲线和50 N 牵引力水平线的交点所对应的横坐标就是最大运输负载值，实际上由于手推车带有四个滚轮，按照安全生产规范中的力学基本规律，操作人员为小车提供的最大牵引力为50 N x 4=200 N。

**使用牵引设备的机械移动**
有关机械牵引，请参阅相关技术说明以确定承载能力变化。

**温度**
如果实际应用中的工作温度超出了规定范围，请参阅相关技术说明以确定承载能力变化。

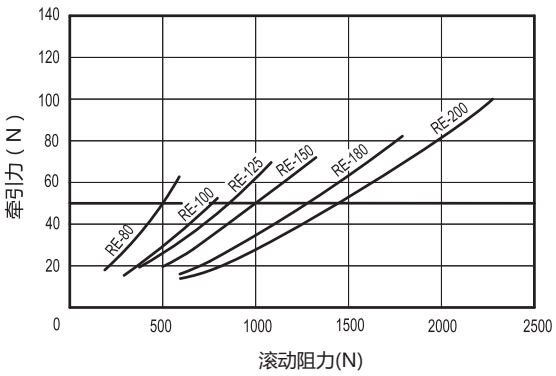


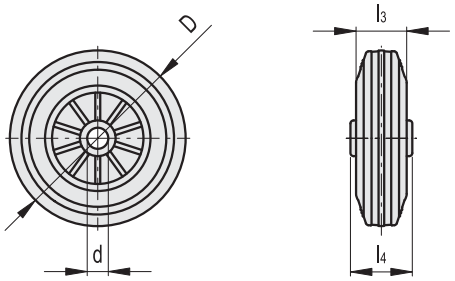


| 代码 | 型号 | D | d | l3 | l4 | 静载荷# [N] | 滚动阻力# [N] | 动态承载能力# [N] | ⚖ |
|---|---|---|---|---|---|---|---|---|---|
| 449501 | RE.E2-080-RBL | 80 | 12 | 25 | 39 | 1500 | 500 | 650 | 110 |
| 449506 | RE.E2-100-RBL | 100 | 12 | 30 | 44 | 2000 | 750 | 800 | 210 |
| 449512 | RE.E2-125-RBL | 125 | 15 | 37.5 | 44 | 2250 | 850 | 1100 | 410 |
| 449516 | RE.E2-150-RBL | 150 | 15 | 40 | 44 | 2750 | 1000 | 1300 | 610 |
| 449518 | RE.E2-180-RBL | 180 | 20 | 45 | 59 | 3500 | 1300 | 1800 | 1020 |
| 449522 | RE.E2-200-RBL | 200 | 20 | 50 | 59 | 4000 | 1400 | 2250 | 1310 |

**#** 静负载、滚动阻力及动态承载能力 技术参数 页 2014.



ELESA 和 GANTER 依法保留所有权利。
复制图纸时请注明出处。

# RE.E2-N

RoHS 650 - 2250 N

## 硫化橡胶脚轮

### 钢板支架

**轮面(带胎面)**
硫化橡胶,硬度 Shore 83 A。

**轮芯**
聚丙烯基(PP)高科技聚合体。

**滚动作用**
轮毂带通孔。

**定向支架**
支架由镀锌钢板制成,其设计承载能力高达3000 N。

**万向支架**
支架由镀锌钢板制成,其设计承载能力高达3000 N。双重滚珠座圈的回转以及底板与滚珠座圈通过内置销直接接触确保了优良的操纵灵敏度。免维护。
由下列部分组成(参见图1):
1. 底板:电解镀锌钢板;
2. 轮叉:电解镀锌钢;
3. 滚珠座圈:电解镀锌钢板;
4. 中心销:与底板一体成型,冷压折边而成。
5. 旋转系统:带滚珠双润滑脂滚道;
6. 防尘圈:RAL 7015 深灰色高科技聚合体。

**刹车**
可同时双重锁定滚轮和支架。
产品规格经优化设计并采用缩放式踏板,占用空间小,制动方便
弹簧由硬质碳钢制成。

**标准型号**
- PBL-N:带定向支架,无刹车。
- SBL-N:带万向支架,无刹车。
- SBF-N:带万向支架,带刹车。
- FBL-N: 配备万向支架及装配通孔的无刹车脚轮。
- FBF-N: 配备万向支架及装配通孔的带刹车脚轮。

**应用**
RE.E2滚轮可安装在不同的中小型推车上,也适用于户外用途。
典型应用:工业推车(也可户外使用)、垃圾箱等。
欲了解详情参见 RE.E2 页 1995.

图1

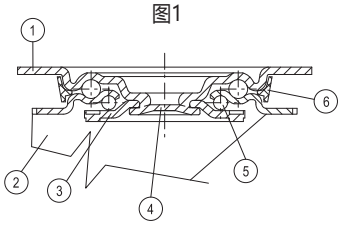






elesa+Ganter

ELESA 和 GANTER 依法保留所有权利。
复制图纸时请注明出处。

# RE.E2-N

## 硫化橡胶脚轮

RE.E2-PBL-N

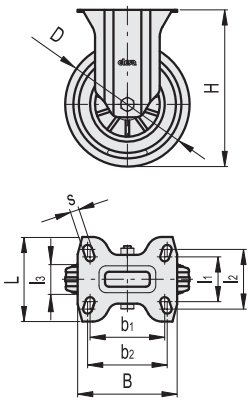


RE.E2-SBL-N

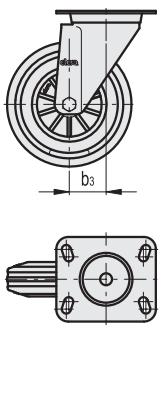


RE.E2-SBF-N

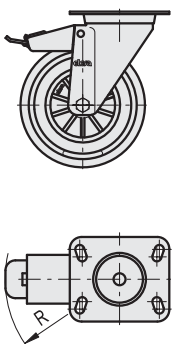


RE.E2-FBL-N

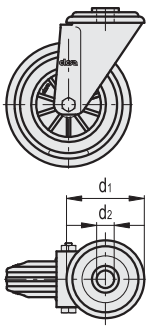


RE.E2-FBF-N

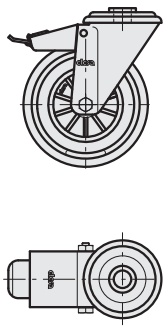

| 代码 | 型号 | D | d1 | d2 | b1 | l1 | b2 | l2 | l3 | H | B | L | s | b3 | R | 滚动阻力# [N] | 动态承载能力# [N] | ⚖ |
|---|---|---|---|---|---|---|---|---|---|---|---|---|---|---|---|---|---|---|
| 449651 | RE.E2-080-PBL-N | 80 | - | - | 75 | 45 | 80 | 60 | 25 | 107 | 100 | 85 | 9 | - | - | 500 | 650 | 360 |
| 449656 | RE.E2-100-PBL-N | 100 | - | - | 75 | 45 | 80 | 60 | 30 | 128 | 100 | 85 | 9 | - | - | 750 | 800 | 480 |
| 449661 | RE.E2-125-PBL-N | 125 | - | - | 75 | 45 | 80 | 60 | 37.5 | 156 | 100 | 85 | 9 | - | - | 850 | 1100 | 710 |
| 449666 | RE.E2-150-PBL-N | 150 | - | - | 75 | 45 | 80 | 60 | 40 | 182 | 100 | 85 | 9 | - | - | 1000 | 1300 | 930 |
| 449668 | RE.E2-180-PBL-N | 180 | - | - | 105 | 73 | 105 | 85 | 45 | 219 | 140 | 114 | 11 | - | - | 1300 | 1800 | 2110 |
| 449671 | RE.E2-200-PBL-N | 200 | - | - | 105 | 73 | 105 | 85 | 50 | 240 | 140 | 114 | 11 | - | - | 1400 | 2250 | 2500 |
| 449551 | RE.E2-080-SBL-N | 80 | - | - | 75 | 45 | 80 | 60 | 25 | 107 | 100 | 85 | 9 | 39 | - | 500 | 650 | 640 |
| 449556 | RE.E2-100-SBL-N | 100 | - | - | 75 | 45 | 80 | 60 | 30 | 128 | 100 | 85 | 9 | 35 | - | 750 | 800 | 730 |
| 449561 | RE.E2-125-SBL-N | 125 | - | - | 75 | 45 | 80 | 60 | 37.5 | 156 | 100 | 85 | 9 | 37 | - | 850 | 1100 | 1060 |
| 449566 | RE.E2-150-SBL-N | 150 | - | - | 75 | 45 | 80 | 60 | 40 | 182 | 100 | 85 | 9 | 37 | - | 1000 | 1300 | 1310 |
| 449568 | RE.E2-180-SBL-N | 180 | - | - | 105 | 73 | 105 | 87 | 45 | 219 | 140 | 110 | 11 | 56 | - | 1300 | 1800 | 2400 |
| 449571 | RE.E2-200-SBL-N | 200 | - | - | 105 | 73 | 105 | 87 | 50 | 240 | 140 | 110 | 11 | 56 | - | 1400 | 2250 | 2720 |
| 449601 | RE.E2-080-SBF-N | 80 | - | - | 75 | 45 | 80 | 60 | 25 | 107 | 100 | 85 | 9 | 39 | 120 | 500 | 650 | 820 |
| 449606 | RE.E2-100-SBF-N | 100 | - | - | 75 | 45 | 80 | 60 | 30 | 128 | 100 | 85 | 9 | 35 | 120 | 750 | 800 | 880 |
| 449611 | RE.E2-125-SBF-N | 125 | - | - | 75 | 45 | 80 | 60 | 37.5 | 156 | 100 | 85 | 9 | 37 | 120 | 850 | 1100 | 1200 |
| 449616 | RE.E2-150-SBF-N | 150 | - | - | 75 | 45 | 80 | 60 | 40 | 182 | 100 | 85 | 9 | 37 | 120 | 1000 | 1300 | 1450 |
| 449618 | RE.E2-180-SBF-N | 180 | - | - | 105 | 73 | 105 | 87 | 45 | 219 | 140 | 110 | 11 | 56 | 156 | 1300 | 1800 | 2690 |
| 449621 | RE.E2-200-SBF-N | 200 | - | - | 105 | 73 | 105 | 87 | 50 | 240 | 140 | 110 | 11 | 56 | 156 | 1400 | 2250 | 3000 |
| 449701 | RE.E2-080-FBL-N | 80 | 73 | 12 | - | - | - | - | 25 | 107 | - | - | - | 39 | - | 500 | 650 | 550 |
| 449706 | RE.E2-100-FBL-N | 100 | 73 | 12 | - | - | - | - | 30 | 128 | - | - | - | 35 | - | 750 | 800 | 680 |
| 449711 | RE.E2-125-FBL-N | 125 | 73 | 12 | - | - | - | - | 37.5 | 156 | - | - | - | 37 | - | 850 | 1100 | 960 |
| 449716 | RE.E2-150-FBL-N | 150 | 73 | 12 | - | - | - | - | 40 | 182 | - | - | - | 37 | - | 1000 | 1300 | 1250 |
| 449718 | RE.E2-180-FBL-N | 180 | 102 | 20 | - | - | - | - | 45 | 214 | - | - | - | 56 | - | 1300 | 1800 | 2280 |
| 449721 | RE.E2-200-FBL-N | 200 | 102 | 20 | - | - | - | - | 50 | 236 | - | - | - | 56 | - | 1400 | 2250 | 2620 |
| 449751 | RE.E2-080-FBF-N | 80 | 73 | 12 | - | - | - | - | 25 | 107 | - | - | - | 39 | 120 | 500 | 650 | 680 |
| 449756 | RE.E2-100-FBF-N | 100 | 73 | 12 | - | - | - | - | 30 | 128 | - | - | - | 35 | 120 | 750 | 800 | 750 |
| 449761 | RE.E2-125-FBF-N | 125 | 73 | 12 | - | - | - | - | 37.5 | 156 | - | - | - | 37 | 120 | 850 | 1100 | 1100 |
| 449766 | RE.E2-150-FBF-N | 150 | 73 | 12 | - | - | - | - | 40 | 182 | - | - | - | 37 | 120 | 1000 | 1300 | 1390 |
| 449768 | RE.E2-180-FBF-N | 180 | 102 | 20 | - | - | - | - | 45 | 214 | - | - | - | 56 | 156 | 1300 | 1800 | 2570 |
| 449771 | RE.E2-200-FBF-N | 200 | 102 | 20 | - | - | - | - | 50 | 236 | - | - | - | 56 | 156 | 1400 | 2250 | 2910 |

**#** 滚动阻力及动态承载能力参见 技术参数 页 2014.

ELESA 和 GANTER 依法保留所有权利。
复制图纸时请注明出处。

# RE.E3

RoHS 650 - 2300 N

## 硫化橡胶滚轮

**钢制轮芯**

**轮面(带胎面)**
硫化橡胶,硬度 Shore 83 A。

**轮芯**
由两个镀锌铆接钢盘组成。

**滚动作用**
聚酰胺基(PA)高科技聚合体轮毂,与轮芯整合。

**应用**
RE.E3滚轮可安装在不同种类的中小型推车上,也适用于户外用途。典型应用:工业推车(也可户外使用)、垃圾箱等。选型参数参见 技术参数 页 2013.
E.G2 滚轮还可提供用于中等程度的钢板支架 (RE.E3 参见页 1999)。

**环境条件**
适用于存在气体溶剂的潮湿环境;不推荐用于存在有机氯化溶剂、碳氢化合物及矿物油的环境。

**滚动阻力作用力/施加载荷的关系**
本曲线图揭示了为保持脚轮能够以4 km/h的恒定速度移动,施加在脚轮上的牵引力随负载变化的情况。
对于一个四轮手推车来说,曲线和50 N 牵引力水平线的交点所对应的横坐标就是最大运输负载值,实际上由于手推车带有四个滚轮,按照安全生产规范中的力学基本规律,操作人员为小车提供的最大牵引力为50 N x 4=200 N。

**使用牵引设备的机械移动**
有关机械牵引,请参阅相关技术说明以确定承载能力变化。

**温度**
如果实际应用中的工作温度超出了规定范围,请参阅相关技术说明以确定承载能力变化。

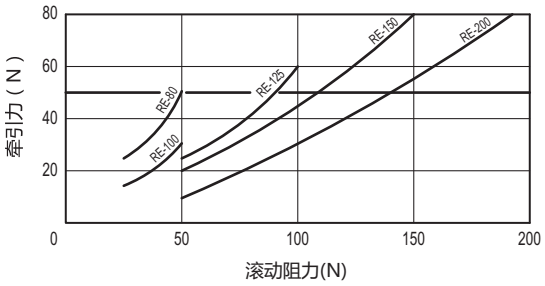


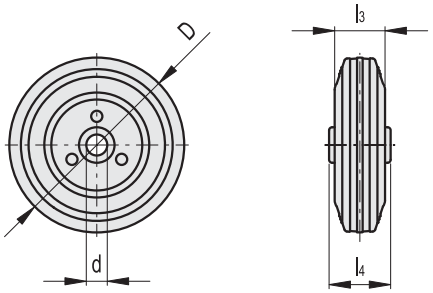


| 代码 | 型号 | D | d | l3 | l4 | 静载荷# [N] | 滚动阻力# [N] | 动态承载能力# [N] | ⚖ |
|---|---|---|---|---|---|---|---|---|---|
| 450001 | RE.E3-080-RBL | 80 | 12 | 25 | 39 | 2600 | 600 | 650 | 170 |
| 450006 | RE.E3-100-RBL | 100 | 12 | 30 | 44 | 3000 | 750 | 800 | 280 |
| 450012 | RE.E3-125-RBL | 125 | 15 | 37.5 | 44 | 3300 | 850 | 1300 | 510 |
| 450016 | RE.E3-150-RBL | 150 | 15 | 40 | 44 | 3500 | 1000 | 1700 | 730 |
| 450022 | RE.E3-200-RBL | 200 | 20 | 50 | 58 | 4100 | 1400 | 2300 | 1750 |

**#** 静负载、滚动阻力及动态承载能力 技术参数 页 2014.





elesa+Ganter


ELESA 和 GANTER 依法保留所有权利。
复制图纸时请注明出处。

# RE.E3-N

RoHS 650 - 2300 N

## 硫化橡胶脚轮

### 钢板支架

**轮面（带胎面）**
硫化橡胶，硬度 Shore 83 A。

**轮芯**
由两个镀锌铆接钢盘组成。

**滚动作用**
聚酰胺基（PA）高科技聚合体轮毂，与轮芯整合。

**定向支架**
支架由镀锌钢板制成，其设计承载能力高达3000 N。

**万向支架**
支架由镀锌钢板制成，其设计承载能力高达3000 N。双重滚珠座圈的回转以及底板与滚珠座圈通过内置销直接接触确保了优良的操纵灵敏度。免维护。
由下列部分组成（参见图1）：
1. 底板：电解镀锌钢板；
2. 轮叉：电解镀锌钢；
3. 滚珠座圈：电解镀锌钢板；
4. 中心销：与底板一体成型，冷压折边而成。
5. 旋转系统：带滚珠双润滑脂滚道；
6. 防尘圈：RAL 7015 深灰色高科技聚合体。

**刹车**
可同时双重锁定滚轮和支架。
产品规格经优化设计并采用缩放式踏板，占用空间小，制动方便
弹簧由硬质碳钢制成。

**标准型号（孔带滑动轴承）**
- **PBL-N**:带定向支架，无刹车。
- **SBL-N**:带万向支架，无刹车。
- **SBF-N**:带万向支架，带刹车。
- **FBL-N**: 配备万向支架及装配通孔的无刹车脚轮。
- **FBF-N**: 配备万向支架及装配通孔的带刹车脚轮。

**应用**
RE.E3滚轮可安装在不同种类的中小型推车上，也适用于户外用途。典型应用：工业推车（也可户外使用）、垃圾箱等。
欲了解详情参见 RE.E3 页 1998.

图1

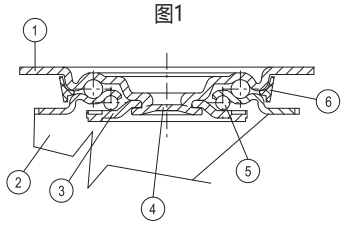




ELESA 和 GANTER 依法保留所有权利。
复制图纸时请注明出处。

# RE.E3-N | 硫化橡胶脚轮



RE.E3-PBL-N

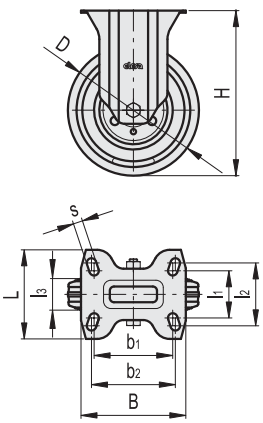


RE.E3-SBL-N

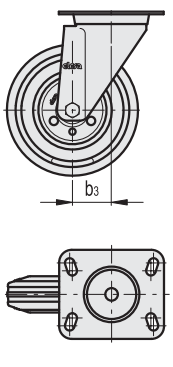


RE.E3-SBF-N

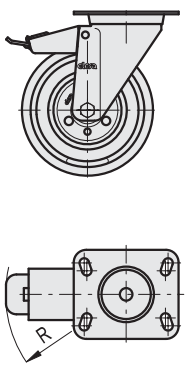


RE.E3-FBL-N

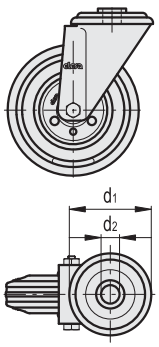


RE.E3-FBF-N

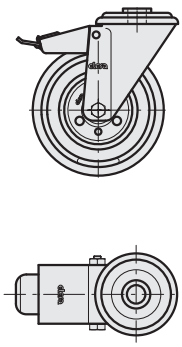

| 代码 | 型号 | D | d1 | d2 | b1 | l1 | b2 | l2 | l3 | H | B | L | s | b3 | R | 滚动阻力# [N] | 动态承载能力# [N] | ⚖ |
|---|---|---|---|---|---|---|---|---|---|---|---|---|---|---|---|---|---|---|
| 450151 | RE.E3-080-PBL-N | 80 | - | - | 75 | 45 | 80 | 60 | 25 | 107 | 100 | 85 | 9 | - | - | 600 | 650 | 490 |
| 450156 | RE.E3-100-PBL-N | 100 | - | - | 75 | 45 | 80 | 60 | 30 | 128 | 100 | 85 | 9 | - | - | 750 | 800 | 620 |
| 450161 | RE.E3-125-PBL-N | 125 | - | - | 75 | 45 | 80 | 60 | 37.5 | 156 | 100 | 85 | 9 | - | - | 850 | 1300 | 920 |
| 450166 | RE.E3-150-PBL-N | 150 | - | - | 75 | 45 | 80 | 60 | 40 | 182 | 100 | 85 | 9 | - | - | 1000 | 1700 | 1220 |
| 450171 | RE.E3-200-PBL-N | 200 | - | - | 105 | 73 | 105 | 85 | 50 | 240 | 140 | 114 | 11 | - | - | 1400 | 2300 | 2890 |
| 450051 | RE.E3-080-SBL-N | 80 | - | - | 75 | 45 | 80 | 60 | 25 | 107 | 100 | 85 | 9 | 39 | - | 600 | 650 | 690 |
| 450056 | RE.E3-100-SBL-N | 100 | - | - | 75 | 45 | 80 | 60 | 30 | 128 | 100 | 85 | 9 | 35 | - | 750 | 800 | 820 |
| 450061 | RE.E3-125-SBL-N | 125 | - | - | 75 | 45 | 80 | 60 | 37.5 | 156 | 100 | 85 | 9 | 37 | - | 850 | 1300 | 1180 |
| 450066 | RE.E3-150-SBL-N | 150 | - | - | 75 | 45 | 80 | 60 | 40 | 182 | 100 | 85 | 9 | 37 | - | 1000 | 1700 | 1400 |
| 450071 | RE.E3-200-SBL-N | 200 | - | - | 105 | 73 | 105 | 87 | 50 | 240 | 140 | 110 | 11 | 56 | - | 1400 | 2300 | 3250 |
| 450101 | RE.E3-080-SBF-N | 80 | - | - | 75 | 45 | 80 | 60 | 25 | 107 | 100 | 85 | 9 | 39 | 120 | 600 | 650 | 870 |
| 450106 | RE.E3-100-SBF-N | 100 | - | - | 75 | 45 | 80 | 60 | 30 | 128 | 100 | 85 | 9 | 35 | 120 | 750 | 800 | 1000 |
| 450111 | RE.E3-125-SBF-N | 125 | - | - | 75 | 45 | 80 | 60 | 37.5 | 156 | 100 | 85 | 9 | 37 | 120 | 850 | 1300 | 1300 |
| 450116 | RE.E3-150-SBF-N | 150 | - | - | 75 | 45 | 80 | 60 | 40 | 182 | 100 | 85 | 9 | 37 | 120 | 1000 | 1700 | 1570 |
| 450121 | RE.E3-200-SBF-N | 200 | - | - | 105 | 73 | 105 | 87 | 50 | 240 | 140 | 110 | 11 | 56 | 156 | 1400 | 2300 | 3390 |
| 450201 | RE.E3-080-FBL-N | 80 | 73 | 12 | - | - | - | - | 25 | 107 | - | - | - | 39 | - | 600 | 650 | 690 |
| 450206 | RE.E3-100-FBL-N | 100 | 73 | 12 | - | - | - | - | 30 | 128 | - | - | - | 35 | - | 750 | 800 | 820 |
| 450211 | RE.E3-125-FBL-N | 125 | 73 | 12 | - | - | - | - | 37.5 | 156 | - | - | - | 37 | - | 850 | 1300 | 1180 |
| 450216 | RE.E3-150-FBL-N | 150 | 73 | 12 | - | - | - | - | 40 | 182 | - | - | - | 37 | - | 1000 | 1700 | 1400 |
| 450221 | RE.E3-200-FBL-N | 200 | 102 | 20 | - | - | - | - | 50 | 236 | - | - | - | 56 | - | 1400 | 2300 | 3250 |
| 450251 | RE.E3-080-FBF-N | 80 | 73 | 12 | - | - | - | - | 25 | 107 | - | - | - | 39 | 120 | 600 | 650 | 870 |
| 450256 | RE.E3-100-FBF-N | 100 | 73 | 12 | - | - | - | - | 30 | 128 | - | - | - | 35 | 120 | 750 | 800 | 1000 |
| 450261 | RE.E3-125-FBF-N | 125 | 73 | 12 | - | - | - | - | 37.5 | 156 | - | - | - | 37 | 120 | 850 | 1300 | 1300 |
| 450266 | RE.E3-150-FBF-N | 150 | 73 | 12 | - | - | - | - | 40 | 182 | - | - | - | 37 | 120 | 1000 | 1700 | 1570 |
| 450271 | RE.E3-200-FBF-N | 200 | 102 | 20 | - | - | - | - | 50 | 236 | - | - | - | 56 | 156 | 1400 | 2300 | 3390 |

**#** 滚动阻力及动态承载能力参见 技术参数 页 2014.



ELESA 和 GANTER 依法保留所有权利。
复制图纸时请注明出处。

# RE.G2

RoHS 1800 - 5000 N

## 弹性橡胶滚轮

**铝制轮芯**

**轮面**
弹性橡胶，硬度 Shore 70 A。

**轮芯**
压铸铝。

**滚动作用**
轮毂带滚珠轴承，是重载荷连续运动的理想解决方案。

**应用**
耐磨性及抗撕裂性能好。请参见选型技术参数 技术参数 页 2013.
RE.G2滚轮还可与钢板支架配套提供，组成适用于中等程度的负重的脚轮 (RE.G2-H 参见页 2002)。

**环境条件**
适用于存在中等强度腐蚀性化学品的潮湿环境;不推荐用于存在有机酸、氯化溶剂、烃类和矿物油的环境。

**滚动阻力作用力/施加载荷的关系**
本曲线图揭示了为保持脚轮能够以4 km/h的恒定速度移动，施加在脚轮上的牵引力随负载变化的情况。
对于一个四轮手推车来说，曲线和50 N 牵引力水平线的交点所对应的横坐标就是最大运输负载值，实际上由于手推车带有四个滚轮，按照安全生产规范中的力学基本规律，操作人员为小车提供的最大牵引力为50 N x 4=200 N。

**使用牵引设备的机械移动**
有关机械牵引，请参阅相关技术说明以确定承载能力变化。

**温度**
如果实际应用中的工作温度超出了规定范围，请参阅相关技术说明以确定承载能力变化。

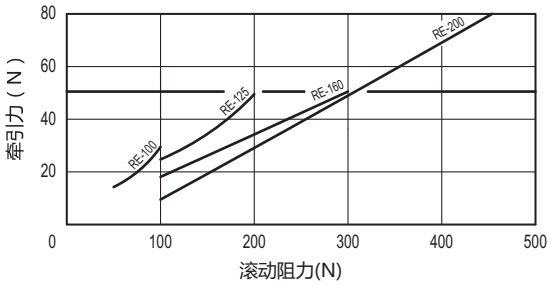


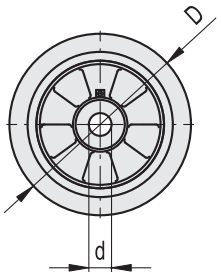


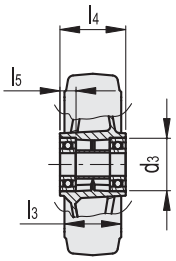


| 代码 | 型号 | D | d | d3 | l3 | l4 | l5 | 静载荷# [N] | 滚动阻力# [N] | 动态承载能力# [N] | ⚖ |
|---|---|---|---|---|---|---|---|---|---|---|---|
| 452771 | RE.G2-100-RSL | 100 | 15 | 32 | 40 | 40 | 9 | 2500 | 1800 | 1800 | 440 |
| 452772 | RE.G2-125-RSL | 125 | 20 | 47 | 50 | 59 | 14 | 3200 | 2300 | 2300 | 840 |
| 452773 | RE.G2-160-RSL | 160 | 20 | 47 | 50 | 59 | 14 | 4200 | 3000 | 3000 | 1220 |
| 452774 | RE.G2-200-RSL | 200 | 20 | 52 | 50 | 60 | 17.5 | 10000 | 3000 | 5000 | 2000 |

**#** 静负载、滚动阻力及动态承载能力 技术参数 页2014.

ELESA 和 GANTER 依法保留所有权利。
复制图纸时请注明出处。

elesa+Ganter

# RE.G2-H

RoHS 1800 - 5000 N

## 弹性橡胶脚轮

**用于中等程度负载的钢板支架;**

**轮面**
弹性橡胶,硬度 Shore 70 A。

**轮芯**
压铸铝。

**滚动作用**
轮毂带有滚珠轴承。是重载荷连续运动的理想解决方案。

**定向支架**
黄色镀锌钢板支架(已通过72小时以上盐雾测试)。该支架设计用于在承载高达7500 N的载荷时,保持脚轮正常的机械运动性能,使之适用于重型工业场合。

**万向支架**
黄色镀锌钢板支架(已通过72小时以上盐雾测试)。双重滚珠座圈的回转以及底板与滚珠座圈通过内置销直接接触确保了优良的操纵灵敏度。免维护。该支架设计用于在承载高达7500 N的载荷时,保持脚轮正常的机械运动性能,使之适用于重型工业场合。
由下列部分组成(参见图1):
1. 底板:黄色镀锌钢板;
2. 轮叉:黄色镀锌钢板;
3. 滚珠座圈:黄色镀锌钢板;
4. 中心销:等级8.8的钢制螺钉和螺母;
5. 旋转系统:带滚珠双润滑脂滚道;
6. 防尘圈:RAL 7015 深灰色高科技聚合体。

**刹车**
后驱式刹车可同时双重锁定滚轮和支架。刹车使用简单高效:只需踩一下两个单独的踏板顶端,即可进行制动和释放,操纵十分顺畅。刹车性能可用一枚M8内六角螺栓来调节。

**标准型号**
- **PSL-H**:带定向支架,无刹车
- **SSL-H**:带万向支架,无刹车。
- **SSF-H**:带万向支架,带刹车。

**应用**
良好的耐磨和抗撕裂性能。欲了解详情参见 RE.G2 页 2001.

图1

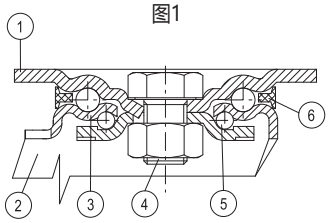






elesa+Ganter

ELESA 和 GANTER 依法保留所有权利。
复制图纸时请注明出处。

# RE.G2-H

## 弹性橡胶脚轮

RE.G2-PSL-H

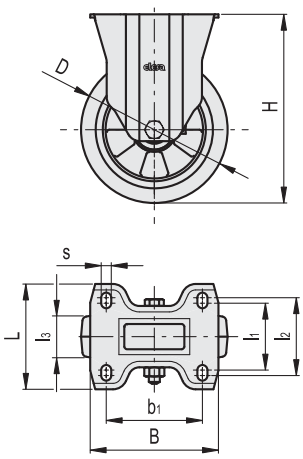


RE.G2-SSL-H

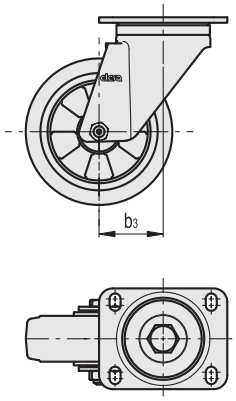


RE.G2-SSF-H

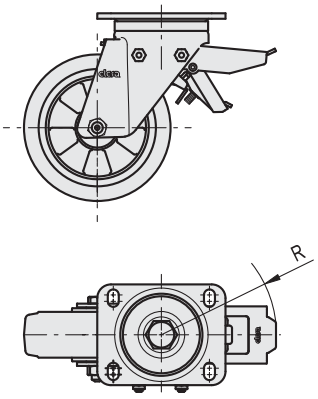


| 代码 | 型号 | D | b1 | l1 | l2 | l3 | H | B | L | s | b3 | R | 滚动阻力# [N] | 动态承载能力# [N] | ⚖ |
|---|---|---|---|---|---|---|---|---|---|---|---|---|---|---|---|
| 452785 | RE.G2-100-PSL-H | 100 | 80 | 60 | - | 40 | 138 | 100 | 85 | 9 | - | - | 1800 | 1800 | 810 |
| 452786 | RE.G2-125-PSL-H | 125 | 105 | 73 | 85 | 50 | 170 | 140 | 110 | 11 | - | - | 2300 | 2300 | 1660 |
| 452787 | RE.G2-160-PSL-H | 160 | 105 | 73 | 87 | 50 | 205 | 140 | 110 | 11 | - | - | 3000 | 3000 | 2080 |
| 452788 | RE.G2-200-PSL-H | 200 | 105 | 73 | 87 | 50 | 250 | 140 | 110 | 11 | - | - | 3000 | 5000 | 3000 |
| 452775 | RE.G2-100-SSL-H | 100 | 80 | 60 | - | 40 | 138 | 100 | 85 | 9 | 46 | - | 1800 | 1800 | 1310 |
| 452776 | RE.G2-125-SSL-H | 125 | 105 | 73 | 85 | 50 | 170 | 140 | 110 | 11 | 70 | - | 2300 | 2300 | 2300 |
| 452777 | RE.G2-160-SSL-H | 160 | 105 | 73 | 87 | 50 | 205 | 140 | 110 | 11 | 70 | - | 3000 | 3000 | 3570 |
| 452778 | RE.G2-200-SSL-H | 200 | 105 | 73 | 87 | 50 | 250 | 140 | 110 | 11 | 70 | - | 3000 | 5000 | 4460 |
| 452781 | RE.G2-160-SSF-H | 160 | 105 | 73 | 87 | 50 | 205 | 140 | 110 | 11 | 70 | 126 | 3000 | 3000 | 4140 |
| 452782 | RE.G2-200-SSF-H | 200 | 105 | 73 | 87 | 50 | 250 | 140 | 110 | 11 | 70 | 126 | 3000 | 5000 | 5060 |

**#** 滚动阻力及动态承载能力参见 技术参数 页 2014.

ELESA 和 GANTER 依法保留所有权利。
复制图纸时请注明出处。

# RE.C6

RoHS 400 - 700 N

## 通用型脚轮

**注塑聚氨酯轮面**

**轮面**
注塑聚胺酯，硬度Shore 55 D。

**轮芯**
聚酰胺基（PA）高科技聚合体。

**滚动作用**
轮毂带通孔。

**定向支架**
电解镀锌钢板支架。

**万向支架**
电解镀锌钢板支架。
双重滚珠座圈的回转以及底板与滚珠座圈通过内置销直接接触确保了优良的操纵灵敏度。

**前驱式刹车**
可同时双重锁定滚轮和支架。产品规格经优化设计并采用缩放式踏板，占用空间小，制动方便。

**标准型号**
- **PBL**:带定向支架，无刹车。
- **SBL**:带万向支架，无刹车。
- **SBF**:带万向支架，带刹车。
- **CBL**:配备万向支架及装配螺杆的无刹车脚轮。
- **CBF**:配备万向支架及装配螺杆的带刹车脚轮。
- **FBL**:配备万向支架及装配通孔的无刹车脚轮。
- **FBF**:配备万向支架及装配通孔的带刹车脚轮。

**应用**
通用型，平稳性佳、弹性高，高度耐磨与抗撕裂。

**环境条件**
脚轮适用于潮湿及存在化学制剂的工业和非工业环境。
因其良好的耐频繁清洗特性，还适用于必须保持卫生的环境。

elesa+Ganter

ELESA 和 GANTER 依法保留所有权利。
复制图纸时请注明出处。

# RE.C6

## 通用型脚轮

RE.C6-PBL RE.C6-SBL RE.C6-SBF RE.C6-CBL RE.C6-CBF RE.C6-FBL RE.C6-FBF

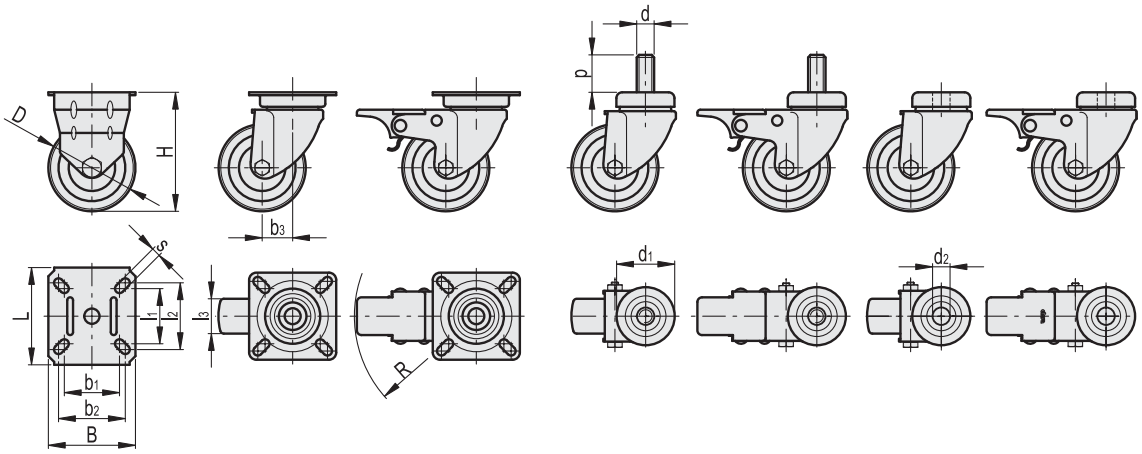


| 代码 | 型号 | D | d | p | d1 | d2 | l3 | H | B | L | s | b1 | l1 | b2 | l2 | b3 | R | 动态承载能力# [N] | ⚖ |
|---|---|---|---|---|---|---|---|---|---|---|---|---|---|---|---|---|---|---|---|
| 451946 | RE.C6-040-PBL | 40 | - | - | - | - | 18 | 59 | 42 | 42 | 5 | 27 | 27 | 33 | 33 | - | - | 400 | 110 |
| 451948 | RE.C6-050-PBL | 50 | - | - | - | - | 18 | 66 | 55 | 55 | 6 | 38.5 | 38.5 | 44 | 44 | - | - | 550 | 120 |
| 451950 | RE.C6-060-PBL | 60 | - | - | - | - | 25 | 83 | 60 | 60 | 6 | 38 | 38 | 46 | 46 | - | - | 700 | 210 |
| 451926 | RE.C6-040-SBL | 40 | - | - | - | - | 18 | 59 | 42 | 42 | 5 | 30 | 30 | 33 | 33 | 24 | - | 400 | 110 |
| 451928 | RE.C6-050-SBL | 50 | - | - | - | - | 18 | 66 | 55 | 55 | 6 | 38.5 | 38.5 | 44 | 44 | 24 | - | 550 | 130 |
| 451930 | RE.C6-060-SBL | 60 | - | - | - | - | 25 | 83 | 60 | 60 | 6 | 38 | 38 | 48 | 48 | 21 | - | 700 | 240 |
| 451936 | RE.C6-040-SBF | 40 | - | - | - | - | 18 | 59 | 42 | 42 | 5 | 30 | 30 | 33 | 33 | 24 | 78 | 400 | 130 |
| 451938 | RE.C6-050-SBF | 50 | - | - | - | - | 18 | 66 | 55 | 55 | 6 | 38.5 | 38.5 | 44 | 44 | 24 | 76 | 550 | 160 |
| 451940 | RE.C6-060-SBF | 60 | - | - | - | - | 25 | 83 | 60 | 60 | 6 | 38 | 38 | 48 | 48 | 21 | 84 | 700 | 280 |
| 451956 | RE.C6-040-CBL | 40 | M10 | 20 | 35 | - | 18 | 59 | - | - | - | - | - | - | - | 24 | - | 400 | 120 |
| 451958 | RE.C6-050-CBL | 50 | M10 | 20 | 35 | - | 18 | 66 | - | - | - | - | - | - | - | 24 | - | 550 | 130 |
| 451960 | RE.C6-060-CBL | 60 | M12 | 25 | 42 | - | 25 | 83 | - | - | - | - | - | - | - | 21 | - | 700 | 240 |
| 451966 | RE.C6-040-CBF | 40 | M10 | 20 | 35 | - | 18 | 59 | - | - | - | - | - | - | - | 24 | 78 | 400 | 140 |
| 451968 | RE.C6-050-CBF | 50 | M10 | 20 | 35 | - | 18 | 66 | - | - | - | - | - | - | - | 24 | 76 | 550 | 160 |
| 451970 | RE.C6-060-CBF | 60 | M12 | 25 | 42 | - | 25 | 83 | - | - | - | - | - | - | - | 21 | 84 | 700 | 280 |
| 451976 | RE.C6-040-FBL | 40 | - | - | 35 | 10 | 18 | 59 | - | - | - | - | - | - | - | 24 | - | 400 | 100 |
| 451978 | RE.C6-050-FBL | 50 | - | - | 35 | 10 | 18 | 66 | - | - | - | - | - | - | - | 24 | - | 550 | 130 |
| 451980 | RE.C6-060-FBL | 60 | - | - | 42 | 13 | 25 | 83 | - | - | - | - | - | - | - | 21 | - | 700 | 240 |
| 451986 | RE.C6-040-FBF | 40 | - | - | 35 | 10 | 18 | 59 | - | - | - | - | - | - | - | 24 | 78 | 400 | 120 |
| 451988 | RE.C6-050-FBF | 50 | - | - | 35 | 10 | 18 | 66 | - | - | - | - | - | - | - | 24 | 76 | 550 | 130 |
| 451990 | RE.C6-060-FBF | 60 | - | - | 42 | 13 | 25 | 83 | - | - | - | - | - | - | - | 21 | 84 | 700 | 250 |

# 动态承载能力参见 技术参数 页 2014.

ELESA 和 GANTER 依法保留所有权利。
复制图纸时请注明出处。

# RE.C6-G

RoHS 1400 N

## 通用型双轮并置脚轮

**注塑聚氨酯轮面**

**轮面**
注塑聚胺酯，硬度Shore 55 D。

**轮芯**
聚酰胺基（PA）高科技聚合体。

**滚动作用**
轮毂带通孔。

**万向支架**
电解镀锌钢板支架。
双重滚珠座圈的回转以及底板与滚珠座圈通过内置销直接接触确保了优良的操纵灵敏度。

**前驱式刹车**
可同时双重锁定滚轮和支架。产品规格经优化设计并采用缩放式踏板，占用空间小，制动方便。

**标准型号**
- **SBL-G**:带万向支架，无刹车。
- **SBF-G**:带万向支架，带刹车。
- **CBL-G**:万向支架及螺纹中心销，无刹车。
- **CBF-G**:万向支架及螺纹中心销，带刹车。
- **FBL-G**:万向支架及中心通孔，无刹车。
- **FBF-G**:万向支架及中心通孔，带刹车。

**应用**
通用型，承载力高，平稳性佳、弹性好，良好的耐磨性及抗撕裂性能。

**环境条件**
RE.C6双轮并置脚轮适用于潮湿及存在化学制剂的工业和非工业环境。因其良好的耐频繁清洗特性，还适用于必须保持卫生的环境。

elesa+Ganter

ELESA 和 GANTER 依法保留所有权利。
复制图纸时请注明出处。

# RE.C6-G

## 通用型双轮并置脚轮



RE.C6-SBL-G

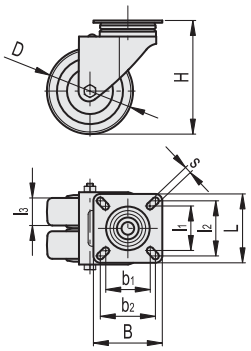


RE.C6-SBF-G

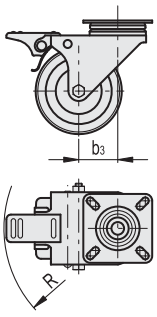


RE.C6-CBL-G

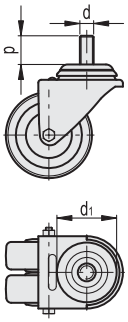


RE.C6-CBF-G

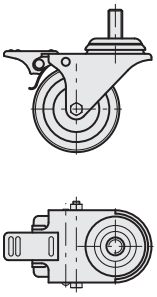

RE.C6-FBL-G

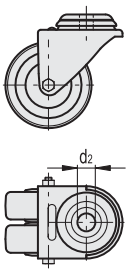


RE.C6-FBF-G

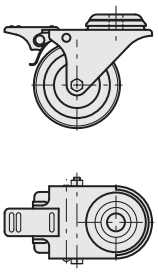

| 代码 | 型号 | D | d | p | d1 | d2 | l3 | H | B | L | s | b1 | l1 | b2 | l2 | b3 | R | 动态承载能力# [N] | ⚖ |
|---|---|---|---|---|---|---|---|---|---|---|---|---|---|---|---|---|---|---|---|
| 451929 | RE.C6-050-SBL-G | 50 | - | - | - | - | 18 | 71 | 60 | 60 | 6 | 39 | 39 | 49 | 49 | 25.5 | - | 1400 | 300 |
| 451939 | RE.C6-050-SBF-G | 50 | - | - | - | - | 18 | 71 | 60 | 60 | 6 | 39 | 39 | 49 | 49 | 25.5 | 83 | 1400 | 350 |
| 451959 | RE.C6-050-CBL-G | 50 | M10 | 25 | 52 | - | 18 | 71 | - | - | - | - | - | - | - | 25.5 | - | 1400 | 310 |
| 451969 | RE.C6-050-CBF-G | 50 | M10 | 25 | 52 | - | 18 | 71 | - | - | - | - | - | - | - | 25.5 | 83 | 1400 | 360 |
| 451979 | RE.C6-050-FBL-G | 50 | - | - | 55 | 10 | 18 | 71 | - | - | - | - | - | - | - | 25.5 | - | 1400 | 270 |
| 451989 | RE.C6-050-FBF-G | 50 | - | - | 55 | 10 | 18 | 71 | - | - | - | - | - | - | - | 25.5 | 83 | 1400 | 320 |

# 动态承载能力参见 技术参数 页 2014.

ELESA 和 GANTER 依法保留所有权利。
复制图纸时请注明出处。

# RE.C7

RoHS 350 - 550 N

## 通用型脚轮

**硫化橡胶覆层**

**轮面**
灰色无痕热塑性橡胶。

**轮芯**
聚酰胺基 (PA) 高科技聚合体。

**滚动作用**
轮毂带通孔。

**定向支架**
电解镀锌钢板支架。

**万向支架**
电解镀锌钢板支架。
双重滚珠座圈的回转以及底板与滚珠座圈通过内置销直接接触确保了优良的操纵灵敏度。

**前驱式刹车**
可同时双重锁定滚轮和支架。产品规格经优化设计并采用缩放式踏板，占用空间小，制动方便。

**标准型号**
- **PBL**:带定向支架，无刹车。
- **SBL**:带万向支架，无刹车。
- **SBF**:带万向支架，带刹车。
- **CBL**:配备万向支架及装配螺杆的无刹车脚轮。
- **CBF**:配备万向支架及装配螺杆的带刹车脚轮。
- **FBL**:配备万向支架及装配通孔的无刹车脚轮。
- **FBF**:配备万向支架及装配通孔的带刹车脚轮。

**应用**
通用型脚轮，优良的滚动阻力与弹性特征。

**环境条件**
适用于潮湿或存在中等腐蚀性化学品的环境；不推荐用于存在有机氯化溶剂、碳氢化合物及矿物油的环境。

elesa+Ganter

ELESA 和 GANTER 依法保留所有权利。
复制图纸时请注明出处。

# RE.C7

## 通用型脚轮

RE.C7-PBL RE.C7-SBL RE.C7-SBF RE.C7-CBL RE.C7-CBF RE.C7-FBL RE.C7-FBF

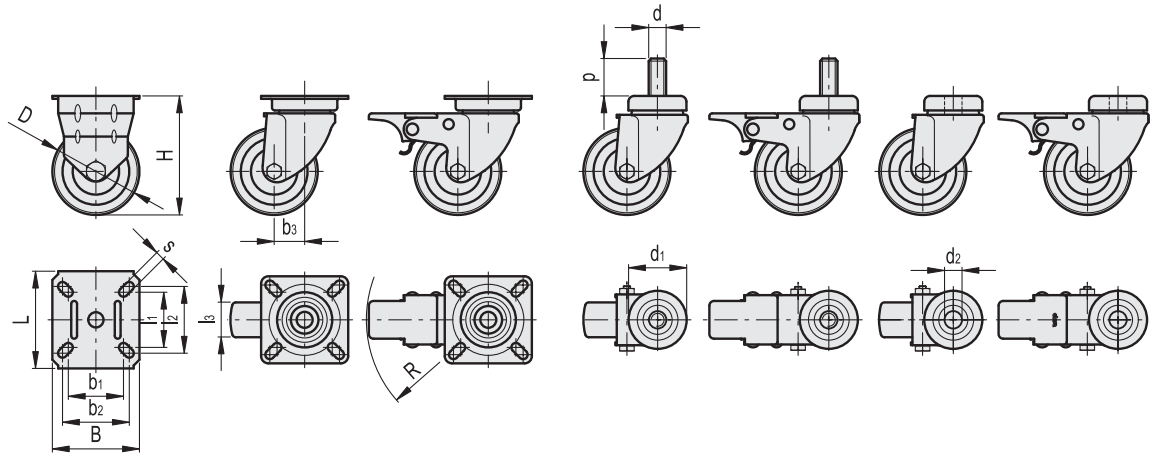


| 代码 | 型号 | D | d | p | d1 | d2 | b1 | l1 | b2 | l2 | l3 | H | B | L | s | b3 | R | 动态承载能力# [N] | ⚖ |
|---|---|---|---|---|---|---|---|---|---|---|---|---|---|---|---|---|---|---|---|
| 452096 | RE.C7-040-PBL | 40 | - | - | - | - | 27 | 27 | 33 | 33 | 18 | 59 | 42 | 42 | 5 | - | - | 300 | 110 |
| 452101 | RE.C7-050-PBL | 50 | - | - | - | - | 38.5 | 38.5 | 44 | 44 | 20 | 67 | 55 | 55 | 6 | - | - | 350 | 200 |
| 452106 | RE.C7-060-PBL | 60 | - | - | - | - | 39.5 | 39.5 | 48 | 48 | 24 | 83 | 60 | 67 | 6 | - | - | 500 | 260 |
| 452111 | RE.C7-080-PBL | 80 | - | - | - | - | 39.5 | 39.5 | 48 | 48 | 24 | 104 | 60 | 67 | 6 | - | - | 550 | 340 |
| 451996 | RE.C7-040-SBL | 40 | - | - | - | - | 30 | 30 | 33 | 33 | 18 | 59 | 42 | 42 | 5 | 24 | - | 300 | 120 |
| 452001 | RE.C7-050-SBL | 50 | - | - | - | - | 38.5 | 38.5 | 44 | 44 | 20 | 67 | 55 | 55 | 6 | 24 | - | 350 | 200 |
| 452006 | RE.C7-060-SBL | 60 | - | - | - | - | 38.5 | 38.5 | 48 | 48 | 24 | 83 | 60 | 67 | 6 | 21 | - | 500 | 280 |
| 452011 | RE.C7-080-SBL | 80 | - | - | - | - | 38.5 | 38.5 | 48 | 48 | 24 | 104 | 60 | 67 | 6 | 30 | - | 550 | 430 |
| 452046 | RE.C7-040-SBF | 40 | - | - | - | - | 30 | 30 | 33 | 33 | 18 | 59 | 42 | 42 | 5 | 24 | 78 | 300 | 150 |
| 452051 | RE.C7-050-SBF | 50 | - | - | - | - | 38.5 | 38.5 | 44 | 44 | 20 | 67 | 55 | 55 | 6 | 24 | 76 | 350 | 240 |
| 452056 | RE.C7-060-SBF | 60 | - | - | - | - | 38.5 | 38.5 | 48 | 48 | 24 | 83 | 60 | 67 | 6 | 21 | 84 | 500 | 400 |
| 452061 | RE.C7-080-SBF | 80 | - | - | - | - | 38.5 | 38.5 | 48 | 48 | 24 | 104 | 60 | 67 | 6 | 30 | 91 | 550 | 500 |
| 452146 | RE.C7-040-CBL | 40 | M8 | 15 | 35 | - | - | - | - | - | 18 | 59 | - | - | - | 24 | - | 300 | 130 |
| 452151 | RE.C7-050-CBL | 50 | M8 | 15 | 35 | - | - | - | - | - | 18 | 66 | - | - | - | 24 | - | 350 | 180 |
| 452156 | RE.C7-060-CBL | 60 | M12 | 25 | 41 | - | - | - | - | - | 24 | 83 | - | - | - | 21 | - | 500 | 290 |
| 452161 | RE.C7-080-CBL | 80 | M12 | 25 | 41 | - | - | - | - | - | 24 | 104 | - | - | - | 25 | - | 550 | 390 |
| 452196 | RE.C7-040-CBF | 40 | M8 | 15 | 35 | - | - | - | - | - | 18 | 59 | - | - | - | 24 | 78 | 300 | 180 |
| 452201 | RE.C7-050-CBF | 50 | M8 | 15 | 35 | - | - | - | - | - | 18 | 66 | - | - | - | 24 | 76 | 350 | 210 |
| 452206 | RE.C7-060-CBF | 60 | M12 | 25 | 41 | - | - | - | - | - | 24 | 83 | - | - | - | 21 | 84 | 500 | 360 |
| 452211 | RE.C7-080-CBF | 80 | M12 | 25 | 41 | - | - | - | - | - | 24 | 104 | - | - | - | 25 | 91 | 550 | 460 |
| 452246 | RE.C7-040-FBL | 40 | - | - | 35 | 10 | - | - | - | - | 18 | 59 | - | - | - | 24 | - | 300 | 110 |
| 452251 | RE.C7-050-FBL | 50 | - | - | 35 | 10 | - | - | - | - | 18 | 66 | - | - | - | 24 | - | 350 | 200 |
| 452256 | RE.C7-060-FBL | 60 | - | - | 41 | 12 | - | - | - | - | 24 | 83 | - | - | - | 21 | - | 500 | 280 |
| 452261 | RE.C7-080-FBL | 80 | - | - | 41 | 12 | - | - | - | - | 24 | 104 | - | - | - | 25 | - | 550 | 430 |
| 452296 | RE.C7-040-FBF | 40 | - | - | 35 | 10 | - | - | - | - | 18 | 59 | - | - | - | 24 | 78 | 300 | 140 |
| 452301 | RE.C7-050-FBF | 50 | - | - | 35 | 10 | - | - | - | - | 18 | 66 | - | - | - | 24 | 76 | 350 | 240 |
| 452306 | RE.C7-060-FBF | 60 | - | - | 41 | 12 | - | - | - | - | 24 | 83 | - | - | - | 21 | 84 | 500 | 400 |
| 452311 | RE.C7-080-FBF | 80 | - | - | 41 | 12 | - | - | - | - | 24 | 104 | - | - | - | 25 | 91 | 550 | 500 |

**#** 动态承载能力参见 技术参数 页 2014.

ELESA 和 GANTER 依法保留所有权利。
复制图纸时请注明出处。

# RE.C7-G

RoHS 600 - 800 N

## 通用型双轮并置脚轮

**硫化橡胶覆层**

**轮面**
灰色无痕热塑性橡胶。

**轮芯**
聚酰胺基 (PA) 高科技聚合体。

**滚动作用**
轮毂带通孔。

**万向支架**
电解镀锌钢板支架。
双重滚珠座圈的回转以及底板与滚珠座圈通过内置销直接接触确保了优良的操纵灵敏度。

**前驱式刹车**
可同时双重锁定滚轮和支架。产品规格经优化设计并采用缩放式踏板，占用空间小，制动方便。

**标准型号**
- **SBL-G**: 万向支架，无刹车。
- **SBF-G**: 万向支架，带刹车。
- **CBL-G**: 万向支架及螺纹中心销，无刹车。
- **CBF-G**: 万向支架及螺纹中心销，带刹车。

**应用**
通用型，承载力高，平稳性佳、弹性好。

**环境条件**
RE.C7-G双轮并置脚轮适用于存在中等腐蚀性化学品的潮湿环境；不推荐用于存在有机氯化溶剂、碳氢化合物及矿物油的环境。

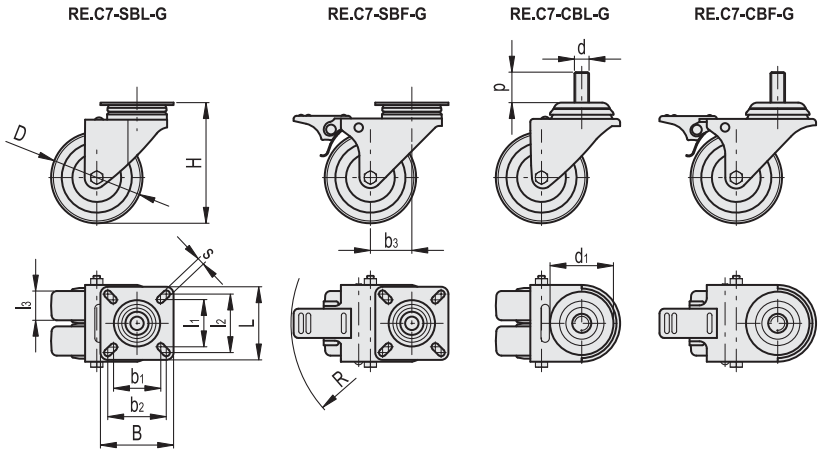


| 代码 | 型号 | D | d | p | d1 | b1 | l1 | b2 | l2 | l3 | H | B | L | s | b3 | R | 动态承载能力# [N] | ⚖ |
|---|---|---|---|---|---|---|---|---|---|---|---|---|---|---|---|---|---|---|
| 452002 | RE.C7-050-SBL-G | 50 | - | - | - | 38.5 | 38.5 | 48 | 48 | 18 | 70 | 60 | 60 | 6 | 30 | - | 600 | 350 |
| 452010 | RE.C7-075-SBL-G | 75 | - | - | - | 38.5 | 38.5 | 48 | 48 | 24 | 100 | 60 | 60 | 6 | 33 | - | 800 | 640 |
| 452052 | RE.C7-050-SBF-G | 50 | - | - | - | 38.5 | 38.5 | 48 | 48 | 18 | 70 | 60 | 60 | 6 | 30 | 82 | 600 | 400 |
| 452050 | RE.C7-075-SBF-G | 75 | - | - | - | 38.5 | 38.5 | 48 | 48 | 24 | 100 | 60 | 60 | 6 | 33 | 95 | 800 | 720 |
| 452152 | RE.C7-050-CBL-G | 50 | M10 | 15 | 42 | - | - | - | - | 18 | 70 | - | - | - | 30 | - | 600 | 300 |
| 452160 | RE.C7-075-CBL-G | 75 | M12 | 25 | 52 | - | - | - | - | 24 | 100 | - | - | - | 33 | - | 800 | 500 |
| 452202 | RE.C7-050-CBF-G | 50 | M10 | 15 | 42 | - | - | - | - | 18 | 70 | - | - | - | 30 | 82 | 600 | 370 |
| 452210 | RE.C7-075-CBF-G | 75 | M12 | 25 | 52 | - | - | - | - | 24 | 100 | - | - | - | 33 | 95 | 800 | 680 |

**#** 动态承载能力参见 技术参数 页 2014.



ELESA 和 GANTER 依法保留所有权利。
复制图纸时请注明出处。

## 1. 概述

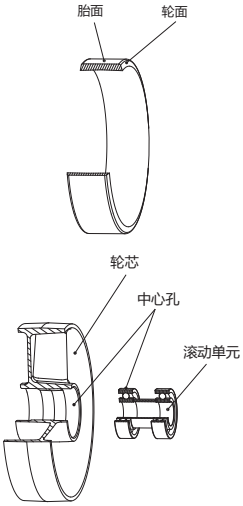


滚轮是一种通过绕轴线旋转将滑动转变为滚动的机械组件。它由胎面、轮面、轮芯、中心孔和滚动单元所组成。

- **胎面**

胎面是滚轮的外表面，即滚轮接触地面的部分。胎面既可以是光滑的，也可以刻有不同类型凸纹来增加抓地力。

- **轮面**

轮面（也称为滚动带）是滚轮的外环，可由多种材料制成并决定滚轮的特性。轮面既可以通过粘合剂或机械连接同轮心固定连接成一个坚固整体，也可以通过机械方式装配到轮心上。

- **轮芯**

轮芯是连接轮面和中心孔的部分。它有多种形状，可由不同的材料制成。轮芯既可以是单独的一个整体，也可以由两个或多个部分连接而成。

- **中心孔和滚动单元**

中心孔位于滚轮中心处，用于容纳轮轴或滚动单元（球轴承、滚柱轴承、滑动轴承等），使滚轮旋转更加平滑。根据构造方式和轮面材料，滚轮可以分为橡胶轮、聚氨酯轮和整体式（或硬质）轮三大类。

## 1.1 橡胶轮

轮面由天然橡胶和/或合成橡胶弹性体制成。在工业脚轮制造过程中可以分别采用两种工艺对橡胶进行处理：硫化或注射成型。

- **硫化橡胶**：在橡胶中加入专用矿物助剂和硫化剂并经过所谓“硫化”工艺而制成的一种橡胶。硫化过程中，橡胶的分子结构会发生重大改变：由过程初期的糊状物质在模具中逐步变成难熔物质，从而按照模具形状逐步成型。如此制得的胎圈通过机械方式装配到轮心上。硫化橡胶在相对宽泛的牵引和压缩载荷范围内具有较强的弹性变形能力。硫化橡胶的物理化学性能易受某些因素影响，这些因素包括：所用的天然橡胶和/或合成橡胶品质、添加的矿物助剂类型和数量以及硫化工艺条件等。

- **注入橡胶**：是经过化学合成工艺而形成的一种橡胶。注入橡胶轮是通过把原料直接注入预置了轮心的模具中形成的。注入橡胶在脱模后仍可保持其熔度。注塑橡胶的弹性虽然同中低质量的硫化橡胶相近，但一般比高质量硫化橡胶的弹性要差一些。下列各项为与橡胶质量相关的一些主要物理力学特性（对于每种特性的定义请见参数后附注的相关标准）：

  — 硬度 UNI EN ISO 868:1999；ASTM D 2240-2004
  — 比重 UNI 7092:1972；ISO 2781:1988
  — 冲击强度 UNI 7716:2000；ISO 4662:1986
  — 磨耗量 UNI 9185:1988；DIN 53516:1987
  — 极限抗拉强度 UNI 6065:2001；ISO 37:1994; ASTM D 412c-1998
  — 极限伸长率 UNI 6065:2001；ISO 37:1994; ASTM D 412c-1998
  — 撕裂强度 UNI 4914:1987；ASTM D 624b-2000
  — 压缩形变 UNI ISO 815:2001

上述参数并不是孤立的，也就是说，改变其中某个参数通常会导致其它参数不同程度的改变。硬度是最容易确定的参数：一般来说硬度越大，弹性（冲击强度、极限伸长率、压缩形变）就会越低，而且会使脚轮整体性能下降。撕裂强度和磨耗量等其他参数则主要由硫化橡胶的成分决定，受硬度影响较小。

## 1.2 聚氨酯轮

轮面为聚氨酯弹性体，这种弹性体完全由原料聚合而成。聚氨酯是一种通过将两种不同族化合物（二异氰酸酯和多元醇）预先加热到一定温度使之保持粘度相对较低的液态，然后混合进行聚合反应所产生的化合物。一般来说，聚氨酯弹性体不需要任何矿物质添加剂，可直接将反应性混合物浇注或注射到预置了金属或塑料轮心的热模具中。利用模具和轮心的温度，可以在聚氨酯内完成聚合反应，同时聚氨酯可以和轮心表面的粘合剂化学粘接在一起。

- **注模聚氨酯** 不仅具有良好的弹性，而且不易熔，其硬度、抗压强度、牵引强度均为中上等水平。
- **注塑聚氨酯** 即使在脱模后也比较易熔。同注模聚氨酯相比，注塑聚氨酯一般弹性较差，但是硬度较高。
- 下列各项为聚氨酯的一些主要物理力学特性（对于每种特性的定义请见参数后附注的相关标准）：

  — 硬度 UNI EN ISO 868:1999；ASTM D 2240-2004
  — 比重 UNI 7092:1972；ISO 2781:1988
  — 冲击强度 UNI 7716:2000；ISO 4662:1986
  — 磨耗量 UNI 9185:1988；DIN 53516:1987
  — 极限抗拉强度 UNI 6065:2001；ISO 37:1994; ASTM D 412c-1998



技术参数: 版权所有 ELESA+GANTER 2018.
复制图纸时请注明出处。

— 极限伸长率 UNI 6065:2001；ISO 37:1994; ASTM D 412c-1998
— 撕裂强度 UNI 4914:1987；ASTM D 624b-2000
— 压缩形变 UNI ISO 815:2001.

**1.3 整体式（硬质）轮**

整体式（硬面）滚轮的轮心和轮面由相同的材料制成。滚轮的物理力学特性因所用材料而异。

**2. 支架**

支架是连接脚轮和设备的部分。一般来说，所有脚轮都需要用到支架和设备进行连接，但是轮轴直接固定在设备上的脚轮则可以没有支架。支架分万向型和定向型两种。
ELESA+GANTER 滚轮配有不同类型的支架，分别由镀锌钢板，AISI 304不锈钢或电焊钢制成，详细说明请见产品参数页。
钢板支架的部件说明参见以下示例。

**2.1 万向支架**

脚轮“机动性”是指脚轮改变方向的能力，而“方向性”则指脚轮沿特定方向保持行走轨迹的能力。偏心距过大会造成脚轮发生“滑移”，从而影响设备方向性（“眩晕”效应）。
万向支架还可以配带刹车。它主要由固定底板、轮叉、滚珠座圈、旋转单元、中心销和（视需要）防尘圈组成。

- **固定底板**

固定底板用于连接脚轮和设备（带四个连接孔）。

- **轮叉**

辅助滚轮的轮叉为典型的倒“U”形。底部钻有轮轴安装孔，而顶部插有旋转单元。

- **滚珠轮座**

滚珠座圈含有脚轮的旋转单元。
在特殊情况下，滚珠座圈还可以用作防尘圈或护套。

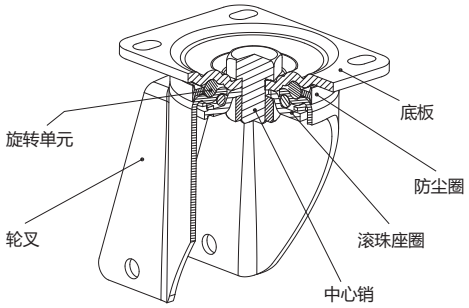


- **旋转单元**

借助旋转单元，底板可以在轮叉上自由旋转。旋转单元由同时接触底板和轮叉的一圈滚珠所组成（又称为“球陀螺”）。滚珠涂有润滑脂，从而避免防止灰尘、液体和其它腐蚀剂的影响。支架承载能力和旋转单元类型密切相关。

- **中心销**

中心销是用于连接底板和滚珠座圈的部分。它把底板和滚珠座圈连成一体，同时让轮叉可以沿自身轴线自由旋转。中心销可以通过以下方式和底板连为一体：
— 一体成型或在装配后铆接。
— 在底板上热压成形并用自锁螺母拧紧。
— 由一个螺栓和一个螺母组成。

- **防尘圈**

防尘圈用于防止灰尘、硬物和中粒腐蚀剂进入旋转单元内。





技术参数: 版权所有 ELESA+GANTER 2018.
复制图纸时请注明出处。

**2.2 定向支架**

定向支架可以保证滚轮沿特定方向行走，因此有效保证设备的方向性。但是如果要求设备的机动性，则最好使用旋转支架。定向支架一般由一整块钢板压制为倒U形制成。轴孔位于支架底部，而安装孔则位于支架顶部。

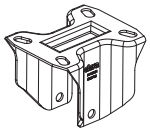

**2.3 带刹车的万向支架**

刹车装置不仅能够阻止支架绕自身轴线旋转，而且还能阻止滚轮和脚轮（滚轮和支架组件）的旋转。

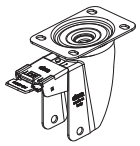

**3. 轮轴**

轮轴是连接滚轮和脚轮的部件。它一般由螺纹销、螺母、垫圈、轴管和（视需要）隔环组成。在一般应用中，轮轴可直接铆接在轮叉上。

**4. 负载、摩擦和力**

当两个相互接触的物体发生相对运动时会在接触表面上产生阻碍相对运动的耗散力或摩擦。

**4.1 滑动摩擦**

当一个物体在另一物体表面上滑动或有滑动趋势时，在两物体接触面上产生的阻碍它们之间相对滑动的现象叫做滑动摩擦。滑动摩擦力的大小同接触表面类型（材料和光滑度）以及运动方向垂直作用力（正压力）密切相关。

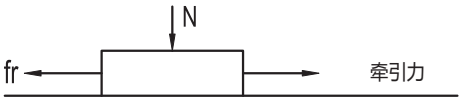


用数学术语来说，滑动摩擦力是这样定义的：
**Fr=br x N** ，其中：**br** = 滑动摩擦系数，**N** = 正压力（或载荷）。

当两个互相接触的物体没有发生相对运动时，两者之间的阻力称为静摩擦力。静摩擦力是使两个接触物体发生相对运动所需要的最小外力。当两个互相接触的物体发生相对运动时，两者之间的阻力称为动摩擦力，小于静摩擦力的动摩擦力足以保持物体匀速运动。动摩擦系数和静摩擦系数都可以通过实验得到。

**4.2 滚动摩擦**

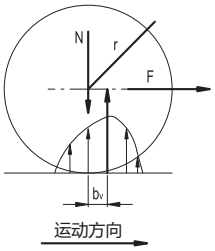


当一个物体在另一个物体表面做无滑动的滚动或有滚动趋势时即会产生滚动摩擦力。假使滚轮**半径为r**，承受**载荷为N**。当轮面材料靠近接触点时，就会受压变形，一旦离开接触点，被压缩的材料就会恢复原状。如果制造滚轮的材料不是理想的弹性材料，则在随后的还原阶段将会损失一部分压缩能量，这些能量会以热量的方式抵消材料的内部摩擦阻力。如果考虑接触点的作用力，而不是能量，我们可以发现同作用力N的方向相比，接触点上的压力分布是不对称的。

$$F = \frac{M_r}{r} = \frac{b_v \times N}{r} = f_v \times N$$

公式中：

$$f_v = \frac{b_v}{r}$$

**fv**称为**滚动摩擦系数**，该系数可以通过实验测得

**4.3 牵引力**

牵引力是克服两物体之间滑动和滚动摩擦所需的驱动力，牵引力和摩擦阻力的大小相等、方向相反。保持设备运动所需的力越小，则要求所使用滚轮的光滑度越高。滚轮在平面上滚动是一种特殊情况，此时牵引力必须克服滚动摩擦（滚轮与地面接触产生的力）和滑动摩擦（轮孔和轮轴相对运动产生的力）产生的阻力。.




技术参数: 版权所有 ELESA+GANTER 2018.
复制图纸时请注明出处。

## 5.如何正确选型

如果不在设计使用条件下使用产品，则可能导致产品无法满足客户的需求，甚至造成材料损坏和人员受伤。

— 滚轮不符合路况要求，可能导致轮面磨蚀或地面损坏。

— 在设备要求高机动性的情况下却选用了定向脚轮，导致设备移动异常艰难。

— 工作中施加的载荷超过滚轮的额定载荷，导致滚轮故障和提早报废。

因此选用脚轮时必须对使用条件进行技术分析，只有经过详尽的技术认证，才能找到最经济的解决方案。因此选用脚轮时必须对使用条件进行技术分析，只有经过详尽的技术认证，才能找到最经济的解决方案。下面是滚轮和脚轮使用不当的一些示例：

— **地面属性和状况 (5.1)**

— **环境 (5.2)**

— **载荷性质和大小 (5.3)**

— **牵引速度和方式 (5.4)**

— **机动性 (5.5)**

— **图表 (5.6)**

按如下三个步骤即可根据相应的使用条件选择正确的脚轮：**第1步**：基于地面状况和工作环境确定轮子类型**第2步**：按照具体应用情况计算动载荷、静载荷和滚动阻力，从而确定车轮直径。**第3步**：确定脚轮支架，核实脚轮（滚轮和支架组件）动载荷。

评估上述各项条件时，如果认证相同的滚轮和/或脚轮特性，却产生不同的数据，则最终必须按最保守的条件选择脚轮。

- **静载荷[N]**

静载荷是指在不产生任何影响滚轮工作效率的残余变形情况下处于静止状态的滚轮所能承受的最大载荷。如果安装脚轮的设备很少运动，因此经常保持相同的状态，则滚轮所承受的载荷为静载荷。

- **动载荷**

按照ISO 22883:2004 和 UNI EN 12532:2001标准，滚轮动载荷定义为滚轮可以承受的最大负载值（用字母N表示）。对于工业脚轮，需要按照下述试验条件进行动态测试：

— 1.1 m/s (4 km/h) 匀速

— 越过500个障碍物，旋转15000转

— 障碍物正截面宽度为100mm，对于软质轮（硬度≤90 Shore A），高度为车轮直径的 5%，对于硬质轮（硬度>90 Shore A），高度为车轮直径的2.5%；

— 环境温度20 °C（公差± 10 °C）

— 不连续运转（运转3分钟，停止1分钟）

— 地面光滑、硬质并且水平

- **滚动阻力**

滚动阻力为单个滚轮在50N牵引力或推力作用下保持4km/h匀速（不包括初次起动）时所能承受的最大载荷（单位：牛顿），对于一个四轮设备来说，该值是通过在设备在施加200 N

牵引力并在正常移动条件下测得的每个轮子的最大运输载荷。所施加牵引力为200 N，该值不仅符合国际工作场所室内移动标准，而且也是工人长时间工作所能承受的公认疲劳极限值。

## 5.1 地面属性和状况

地面属性和状况以及障碍物不仅会影响滚轮的正确选型，而且也会对设备移动性能和效率以及滚轮和脚轮的效率和持续时间产生重要的影响。需要特别提醒的是涉及地面不平或者存在障碍物的情况。在这种情况下，车轮撞击障碍物会产生阻力，阻力大小取决于滚动带材料的弹性。事实上，在撞击时软质轮会比硬质轮吸收更多的能量，从而部分地抵消了障碍物产生的制动作用。对于那些不平或有障碍物的地方，当承载能力相同的情况下，应选择直径更大的滚轮以跨越障碍物。以下情况必须谨慎选择滚轮：存在障碍物、化学品或有机物、加工碎屑。地板的主要材料有：

下表中列出了主要的地板轮面组合





技术参数: 版权所有 ELESA+GANTER 2018.
复制图纸时请注明出处。

| 地面类型 | 适宜的轮面 |
|---|---|
| 磁砖 | 聚氨酯或橡胶 |
| 沥青 | 橡胶 |
| 水泥-树脂 | 聚氨酯或橡胶 |
| 无铺设 | 橡胶 |
| 金属网 | 橡胶 |
| 带碎屑/障碍物地面 | 橡胶 |

## 5.2 环境

要选择正确的滚轮，确定滚轮材料是否满足化学环境条件、温度、湿度和静电感应等可能的影响因素要求，也是十分重要的。制造商的目录说明了各种类型滚轮的标准工作条件。
化学环境条件要选择正确的滚轮，确定滚轮材料是否满足化学环境条件、温度、湿度和静电感应等可能的影响因素要求，也是十分重要的。制造商的目录说明了各种类型滚轮的标准工作条件。

**化学环境条件**

由于工作环境中侵蚀性化学物质太多，很难一一加以描述。滚轮可能会接触的主要化学物质有：
- 弱酸（如硼酸、亚硫酸）
- 强酸（如盐酸、硝酸）
- 弱碱（如碱性溶液）
- 强碱（苏打、烧碱）
- 氯化物及芳烃溶剂（如丙酮，松节油）
- 烃类（如汽油、机油、柴油、矿物油）
- 酒精（如乙醇）
- 淡水
- 海水
- 饱和蒸汽。

因此，在选择车轮时，非常重要的一点是要检查轮面、轮芯、滚动单元和支架的材料是否符合工作环境特性的要求。需特别留意有水、酸、碱、蒸汽及其它腐蚀性溶剂出现的情况。例如，当有大量的油、脂类和烃类时，应采用聚氨酯轮而非轮胎，而在潮湿环境和高浓度盐分环境中，推荐使用不锈钢脚轮。

**温度**

如果在某项应用中工作温度和生产厂家说明的标准范围不同，则需要检查滚轮材料的承受能力。此时不仅要检查滚动带和轮芯，也要确认润滑油的类型（可能需要咨询制造商）。承载能力随温度变化的百分比参考值见下表

| 温度范围 [°C] | | 承载能力变化系数 (1 = 100% 承载能力) | | | | | | | | | | |
|---|---|---|---|---|---|---|---|---|---|---|---|---|
| from | to | RE.FF | RE.F2 | RE.F5 | RE.F4 | RE.F7 | RE.F8 | RE.G1 | RE.E2 | RE.E3 | RE.G2 | RE.G5 |
| -40 | -20 | ▲ | ▲ | ▲ | ▲ | 0,50 | 0,50 | ▲ | ▲ | 0,40 | 0,40 | ▲ |
| -20 | 0 | 1,00 | 1,00 | 1,00 | 1,00 | 1,00 | 1,00 | 0,80 | 1,00 | 1,00 | 1,00 | 1,00 |
| 0 | +20 | 1,00 | 1,00 | 1,00 | 1,00 | 1,00 | 1,00 | 1,00 | 1,00 | 1,00 | 1,00 | 1,00 |
| +20 | +40 | 1,00 | 1,00 | 1,00 | 1,00 | 1,00 | 1,00 | 1,00 | 1,00 | 1,00 | 1,00 | 1,00 |
| +40 | +60 | 0,90 | 0,90 | 0,90 | 0,90 | 1,00 | 0,90 | 0,85 | 0,85 | 0,85 | 0,85 | 0,90 |
| +60 | +80 | 0,70 | 0,80 | 0,80 | 0,80 | 1,00 | 0,70 | 0,50 | 0,60 | 0,60 | 0,60 | 0,80 |
| +80 | +120 | 0,40 | ▲ | 0,40 | 0,40 | 1,00 | 0,60 | ▲ | ▲ | ▲ | 0,40 | 0,40 |
| > 120 °C | | ▲ | ▲ | ▲ | ▲ | 1,00 | ▲ | ▲ | ▲ | ▲ | ▲ | ▲ |

▲ 不推荐

上述变化值适合在特定环境温度下长期连续使用滚轮（超过30分钟的情况）

## 5.3 负载的大小和性质

负载的大小是由所运载重量与设备重量（自重）相加而得到的值。负载的性质，液体或固体，对滚轮承载能力的计算有极大影响。确定每个滚轮承载能力的公式为：

$$Q = \frac{P_U + P_C}{n}$$

式中：**Q**是车轮承载能力，**Pu**是运输重量，**Pc**是设备皮重（设备自重）；n是和地面接触的车轮数。

**固态负载**

在固体负载时，对于4轮设备，n取3（这里，4个车轮中的3个被认为始终和地面保持接触）。

**液体负载**

在液体负载时，对于4轮设备，n取2(这里，4个车轮中的2个被认为同地面交替接触）。当设备用于自动化或连续循环生产部门时，全面详尽的分析必不可少。此时，所有作用在车轮上的力都必须加以考虑，因此建议计算上考虑余量和安全因素。



技术参数: 版权所有 ELESA+GANTER 2018.
复制图纸时请注明出处。

## 5.4 牵引的速度与方式

当挑选滚轮时，设备速度是一个重要考虑因素。事实上，如果速度为0，也就是说主要是静态使用，只需考虑制造商目录中的轮子静载荷数值就可以了。如果速度不为0，则必须考虑牵引方式。
牵引方式是指施加外力以移动物体的手段。在工业上，牵引装置可以是人力的或机械的。人力移动是指外力是由一个或多个人产生的，而机械移动是指外力是由机械装置施加的（自带驱动器或使用牵引设备）。

- 人力移动

对于人力移动，速度一般小于或等于4公里/小时假如只允许一名操作者移动负载，则应根据下列公式计算滚轮滚动阻力：

$$S = \frac{P_U + P_C}{n}$$

公式中：**S**是滚动阻力，**Pu**是运输重量，**Pc**是设备皮重（设备自重）n是设备车轮数（最大4个）。

- 使用牵引设备的机械移动

计算值应和制造商目录中的滚轮滚动阻力参考值进行比较。牵引装置带动的机械运动或者为被拖动的机械运动，应根据设备的运行速度选择滚轮。滚轮的额定动载荷通常是指速度不超过4公里/小时（1.1米/秒）时的动载荷值。如果速度高于4公里/小时，必须采用修正系数计算承载能力值，因为随着运行速度的增加，滚轮会经历化学物理变化。对于不同类型的滚轮，承载能力随速度变化的百分比参考值如下表所示。

| **速度范围 [Km/h]** | | **承载能力的变化系数 (1,00 = 100% 承载能力)** | | | | | | | | | | |
|---|---|---|---|---|---|---|---|---|---|---|---|---|
| 小 | 大 | RE.FF | RE.F2 | RE.F5 | RE.F4 | RE.F7 | FE.F8 | RE.G1 | RE.E2 | RE.E3 | RE.G2 | RE.G5 |
| 0,00 | 4,00 | 1,00 | 1,00 | 1,00 | 1,00 | 1,0 | 1,00 | 1,00 | 1,00 | 1,00 | 1,00 | 1,00 |
| 4,00 | 6,00 | ▲ | 1,00 | 0,80 | 0,80 | ▲ | ▲ | ▲ | ▲ | ▲ | 0,80 | 0,80 |
| 6,00 | 10,00 | ▲ | 0,80 | 0,60 | 0,60 | ▲ | ▲ | ▲ | ▲ | ▲ | 0,60 | 0,65 |
| 10,00 | 16,00 | ▲ | 0,60 | 0,40 | 0,40 | ▲ | ▲ | ▲ | ▲ | ▲ | 0,40 | 0,50 |
| > 16 Km/h | | ▲ | ▲ | ▲ | ▲ | ▲ | ▲ | ▲ | ▲ | ▲ | ▲ | ▲ |

▲ 不推荐

- 自走机械运动

对于自带驱动器的设备（带驱动轮的设备自走式设备），车轮会经受特定的应力和应变。事实上，驱动轮不仅要支撑负荷，还必须传送切向力，使车轮及设备前行。此外，驱动轮面还要承受更大的应力。尤其在为自走式设备选择滚轮和脚轮时，以下因素也必须考虑：

- 中心孔中的滑动轴承或滚珠轴承类型；
- 轴/孔配合公差；
- 孔材料和轴材料的关系；
- 传动部件的起动和停止；
- 方向变换；
- 临时超载

由于要考虑的因素很多，建议在选择自走式设备的滚轮和脚轮时咨询我们。

## 5.5 机动性

设备机动性是指一个设备在使用过程中移动的难易程度。 在一些空间狭小的生产部门或部分用于连接工作单元的蜿蜒通道中，可能对设备机动性有特特殊要求以使操作员作业更轻松。万向脚轮可以让设备自由旋转，并且脚轮偏心距越大（即支架转轴到车轮转轴的距离），设备就越容易旋转。然而，尽管它保证了出色的机动性，但过大的偏心距可能导致沿直线行走方向的摆动（眩晕效应）。定向脚轮则使设备无法改变方向，但却能保证方向性。在任何情况下，定向脚轮必须完全相互平行安装。最常见的滚轮布局以及相应的脚轮如下表所示：



技术参数: 版权所有 ELESA+GANTER 2018.
复制图纸时请注明出处。

| 示意图 | 脚轮分局 | 工作条件 | 承载能力 |
|---|---|---|---|
| 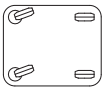 | **稳定设备**<br>2个万向脚轮和2个定向脚轮 | 长距离且笔直的路线。<br>极少变向。 | 加工车间、半自动化仓库、<br>冶金车间。 |
| 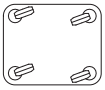 | **稳定设备**<br>4个万向脚轮 | 短距离。频繁变向。接近机器或货架。 | 超市、木料加工公司、<br>小型配送中心 |
| 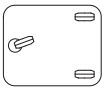 | **稳定设备**<br>1个万向脚轮和2个定向脚轮 | 长距离且笔直的路线。<br>极少变向。 | 小型设备<br>工具/物品装载车<br>轻载。 |
| 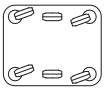 | **倾卸设备**<br>2个定向脚轮和4个万向脚轮 | 长距离。<br>有机械牵引。<br>极少变向。 | 铁路、邮局、机场搬运。<br>重载。 |
| 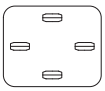 | **倾卸设备** 4个定向脚轮 | 长距离且笔直的路线，<br>没有变向。 | 配备往返和转运装置的<br>组装或<br>加工生产线 |
| 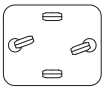 | **倾卸设备** 2个定向脚轮和2个万向脚轮 | 长距离，有人力或机械牵引。<br>极少变向。 | 加工和冶金车间<br>半自动化仓库 |

## 5.6 滚轮选择

以上章节所列举的参数及操作特性，均以应用在以下选择滚轮的三个步骤之中。

**步骤 1**

第一步，确定适合地面和工作环境的滚轮类型。下图归纳了各种滚轮选型的影响因素，“滚轮类型”是指：

- 轮面和轮芯的材料
- 轮面和轮芯之间的连接类型
- 滚动单元。

技术参数: 版权所有 ELESA+GANTER 2018.
复制图纸时请注明出处。

**步骤 2**

第二步主要计算具体应用的承载能力、静载荷和光滑度参数以确定轮径。此步骤中最重要的环节之一是对滚轮的最大承载能力进行分析。下图显示了各种工作条件下所需的计算公式和相应的参数值。这些因素必须始终明确（负载和速度的大小和性质），同时确保所有结果值不得高于制造商产品目录中的额定值。如果对于同一项滚轮特性，各方面的评估产生了不同的数据，最后必须根据最保守的情况进行选择。

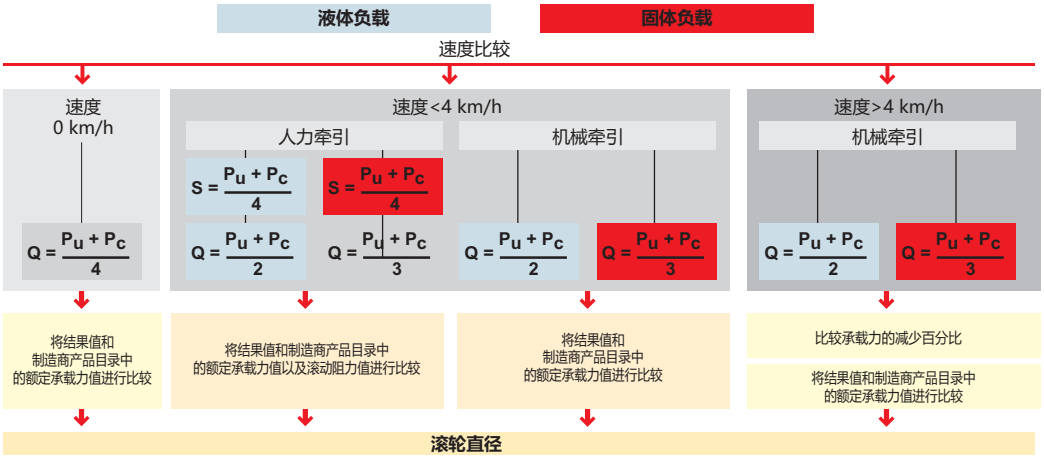


**S** = 滚动阻力 **Q** = 承载能力 **Pu** = 运输重量 **Pc** = 设备自重

**步骤 3**

第三步确定正确的脚轮类型。该步骤可分为两个独立的部分：
1.根据机动性和方向性要求，选择万向或定向支架；
2.确认滚轮和支架的动载荷和额定值是否一致。
下表收集了根据应用特点选型过程中的一些常见问题。

● 推荐 □ 容许范围内 ▲不推荐

| 选型参数 | 取值范围 | RE.FF | RE.F2 | RE.F5 | RE.F4 | RE.F7 | RE.F8 | RE.G1 | RE.E2 | RE.E3 | RE.G2 | RE.G5 |
|---|---|---|---|---|---|---|---|---|---|---|---|---|
| 承载能力 | 轻载,不超过250 kg | ● | ● | ● | ● | ● | ● | ● | ● | ● | ● | ● |
| | 中载,不超过750 kg | ● | ● | ● | ● | ▲ | ● | ▲ | ▲ | ▲ | ● | ● |
| | 重载,超过750 kg | ❐ | ● | ● | ● | ▲ | ❐ | ▲ | ▲ | ▲ | ▲ | ❐ |
| 滚动阻力 | < 125 kg | ● | ● | ● | ● | ● | ● | ● | ● | ● | ● | ● |
| | > 125 kg | ❐ | ● | ● | ● | ● | ● | ▲ | ▲ | ▲ | ● | ● |
| 地面 | 磁砖 | ● | ● | ● | ● | ● | ● | ● | ● | ● | ● | ● |
| | 沥青 | ● | ● | ● | ❐ | ▲ | ❐ | ● | ● | ● | ● | ❐ |
| | 水泥-树脂 | ● | ● | ● | ● | ❐ | ❐ | ● | ● | ● | ● | ● |
| | 无铺设 | ▲ | ● | ▲ | ❐ | ▲ | ▲ | ▲ | ● | ● | ● | ❐ |
| | 金属网 | ❐ | ● | ❐ | ❐ | ▲ | ▲ | ● | ● | ● | ● | ❐ |
| | 带碎屑、障碍物等 | ▲ | ● | ❐ | ❐ | ▲ | ▲ | ▲ | ▲ | ▲ | ● | ❐ |
| 环境化学条件 | 无腐蚀性化学品 | ● | ● | ● | ● | ● | ● | ● | ● | ● | ● | ● |
| | 有腐蚀性化学品 | ❐ | ▲ | ❐ | ❐ | ▲ | ● | ● | ▲ | ▲ | ❐ | ❐ |
| 温度 | -40° / -20° | ▲ | ▲ | ▲ | ▲ | ❐ | ● | ▲ | ▲ | ❐ | ❐ | ▲ |
| | -20° / +80° | ● | ● | ● | ● | ● | ● | ● | ● | ● | ● | ● |
| | +80° / +120° | ❐ | ▲ | ❐ | ❐ | ● | ❐ | ▲ | ▲ | ▲ | ❐ | ❐ |
| | > 120° | ▲ | ▲ | ▲ | ▲ | ● | ▲ | ▲ | ▲ | ▲ | ▲ | ▲ |
| 牵引方式 | 人力 (速度 ≤ 4 Km/h) | ● | ● | ● | ● | ● | ● | ● | ● | ● | ● | ● |
| | 机械 (速度 ≤ 16 Km/h) | ▲ | ● | ● | ● | ▲ | ▲ | ▲ | ▲ | ▲ | ❐ | ❐ |



技术参数: 版权所有 ELESA+GANTER 2018.
复制图纸时请注明出处。

**轮轴**
连接滚轮和脚轮的部件。它一般由螺纹销、螺母、垫圈、轴管和（视需要）隔环组成。
参考标准：UNI EN 12526：2001 - ISO 22877：2004
**滚珠轮座**
含有脚轮旋转单元的部件。
**螺栓孔**
在支架顶部开设的孔，用于将脚轮连接到设备上。
参考标准：UNI EN 12526：2001 - ISO 22877：2004
**中心孔**
滚轮的中心部分设计用于容纳轮轴或滚动单元（球轴承，滚柱轴承，滑动轴承……）。
参考标准：UNI EN 12526：2001 - ISO 22877：2004
**支架**
连接脚轮和设备的部件。通常所有脚轮都需要用到支架来和设备进行连接，但是如果轮轴直接固定在设备上，则脚轮可以不使用支架。万向支架：支架随着操作方向的变化绕其垂直轴旋转；它既有法兰面带通孔的形式，也有安装轴采用通孔和螺杆装配的形式。万向支架可选配刹车制动器。定向支架：支架不能旋转；它旨在保持车轮沿直线移动。
**刹车**
阻止支架绕其自身轴线旋转，滚轮旋转或脚轮旋转（滚轮和支架组件）的装置。万向脚轮上可以安装前置刹车或后置刹车。
参考标准：UNI EN 12526：2001 - ISO 22877：2004
**中心销**
连接底板、轮叉和滚珠座圈的部件。中心销把连接底板、轮叉联为一体，同时滚珠座圈仍可沿自身轴线自由旋转。
**轮芯**
轮芯是连接轮面和中心孔的部分。它有多种形状，可由不同的材料制成。轮芯既可以是单独的一个整体，也可以由两个或多个部分连接而成。.
参考标准：UNI EN 12526：2001 - ISO 22877：2004
**轮面**
滚轮的外圈，可选多种特性各不相同的材料。轮面既可以同轮芯刚性连接，也可以通过机械方式装配到轮芯上。
**动载荷**
按照欧标UNI EN 12532：2001和国际ISO 22883：2004标准，滚轮动载荷定义为滚轮可以承受的最大负载值（单位：牛顿）。在动态测试中，滚轮在恒定速度（4 km / h，1.1 m / s）下需克服500个障碍物，并不会发生影响运行效率的永久变形。障碍物宽100mm，其高度分别为：对于弹性车轮（硬度不超过90肖氏A）为滚轮直径的5%，以及对于刚性车论（硬度大于90肖氏A）为滚轮直径的2.5%。
**方向性**
物体保持沿预定方向移动的可能性。

**防尘圈**
用于保护滚动单元的支架部件。
**轮叉**
定向或万向支架中支撑滚轮的部件；通常轮叉为倒“U”形。轮叉底部钻有轮轴安装孔，而顶部与旋转单元相连。
参考标准：UNI EN 12526：2001 - ISO 22877：2004
**硬度**
材料局部抵抗硬物压入其表面的能力。它通过实验测试来测得，特定情况下以特定值给试样施加特定负荷，以压痕深度评估压入硬度。压入硬度与压痕深度成反比。可以进行不同的测试方法来测量材料的硬度。在最最广泛采用的测试中，多用肖氏A和肖氏D硬度计：A型硬度计用于较软材料（弹性体），而D型用于较硬材料（热塑性材料，聚丙烯）。
参考标准：UNI EN ISO 868：1999 - ASTM D 2240-2004
**机动性**
物体改变运行方向的能力
**底板**
支架顶端的部件，带有用于设备连接的孔或槽。 它可以制成不同的形状：带有四个装配孔的矩形，带有四个装配孔的正方形，带有三个配合孔的三角形，带有1个中心孔的圆形，带有1个中心螺杆的圆形。
参考标准：UNI EN 12526：2001 - ISO 22877：2004
**滚动阻力**
操作员长时间无疲劳工作时，可施加在行走在水平路面上的单个车轮上的最大载荷值（单位：牛顿）
**静载荷**
在不发生永久变形的情况下，一个静止滚轮可以承受的最大载荷值（单位：牛顿）
参考标准：UNI EN 12527：2001 - ISO 22878：2004
**螺杆**
螺杆与支架垂直，可连接在设备装配孔上
参考标准：UNI EN 12526：2001 - ISO 22877：2004
**撕裂强度**
材料阻碍裂口扩大的能力。撕裂强度按照标准ASTM D 624b-2000-UNI 4914：1987中定义的条件下通过测试来测得。在测试过程中，试件垂直于牵引力沿缺口方向撕裂。
**胎面**
滚轮外表面； 滚轮与地面接触的部件。 它可以是平滑的，也可刻有凸纹以增加其抓地力。
**硫化**
使用硫或含硫化合物处理某些物质（包括橡胶），在物性上将塑性橡胶转化为弹性橡胶。
**滚轮**
一种通过绕轴线旋转将滑动转变为滚动的机械组件。它由胎面、轮面、轮芯、中心孔和滚动单元所组成。根据构造方式和轮面材料，滚轮可以分为橡胶轮、聚氨酯轮、整体式（硬质）轮和气动轮四大类。
参考标准：UNI EN 12526：2001 - ISO 22877：2004



技术参数: 版权所有 ELESA+GANTER 2018.
复制图纸时请注明出处。

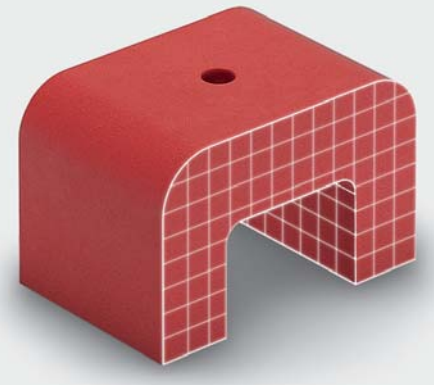

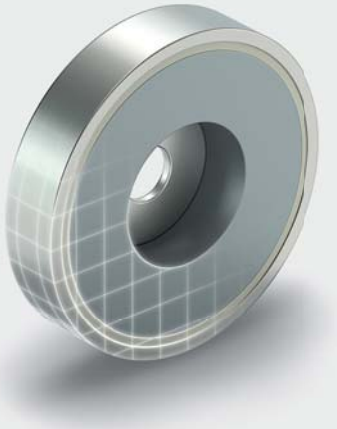

2020

DESIGNED
FOR ENGINEERING

# 18 磁体

盘形

杆形

U型磁体

磁体坯料

# 固定磁体/磁体胚料

## 应用/设计/结构/磁体材料

### 应用

磁体是对于解决任务更为简单、高效、可靠的简易元件。

如紧固时不允许钻孔，例如，不可损坏防腐蚀保护层，需要改装/可移动安装，或仅需要临时固定，该类产品组提供了很大的适用磁体可选范围。

### 设计

根据外形与功能方面的概念分类，有七种不同的磁体类型：

钮扣形磁体与U形磁体，以及盘形或杆状固定磁体形成最大的组别，为与螺钉一起使用的固定磁体。称为固定磁体的元件用于直接固定。磁体胚料通常用于协助构建特殊用途的磁体系统。

### 结构

除钮扣形/U形磁体和磁体胚料，还可使用磁体系统。因其结构，只有一个磁性接触面。通过磁性回流片，全部的磁能集中于吸附表面，磁场的空间效应被限制，从而防止磁化周围环境。

### 磁体材料

按照不同的设计，有不同的磁体材料可供选择。为尽可能满足特殊的应用条件，相应磁体材料的最为重要的特性列在下表中。

**磁体材料对比**

| 说明 | 硬铁(HF) | AlNiCo (AN) | SmCo (SC) | NdFeB (ND) |
|---|---|---|---|---|
| **附着** | 强 | 中等 | 强 | 很强 |
| **最高工作温度*** | ≈ 200 °C | ≈ 450 °C | ≈ 200 °C | ≈ 80 °C |
| **高温吸附力** | 低 | 良好 | 低 | 低 |
| **耐腐蚀性** | 很好 | 很好 | 好 | 镀镍 - 好 |
| **材料为** | 氧化铁 | 铝、镍、钴和铁 | 钐和钴 | 钕、铁和硼 |
| **制造方式** | 烧结 | 烧结、铸造 | 烧结 | 烧结 |
| **机械特性** | 非常硬，脆性强 | 非常硬，坚韧 | 非常硬，脆性强 | 非常硬，脆性强 |
| **机加工** | 不可加工 | 可钻石研磨加工 | 不可加工 | 不可加工 |
| **消磁能力** | 适度,通过消磁场 | 容易,通过消磁场 | 很难,须通过较大的消磁场 | 难,须通过较大的消磁场 |
| **价格** | 非常合理 | 高 | 很高 | 合理 |

* 最高工作温度与磁体尺寸有关，所列数值仅供参考。





ELESA 和 GANTER 依法保留所有权利。
复制我方图纸时需始终提及来源。

# 固定磁体/磁体胚料

## 吸附力 / 影响因素

### 附着

除了磁体材料和磁体大小之外，影响磁性附着力的其他因素还有：

| 影响因素 | |
|---|---|
| **气隙**<br>工件与磁体之间，磁力无法穿透的气隙和材料，对磁流通有阻隔效应。吸附力随距离衰减。 | 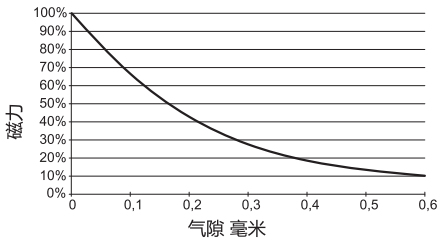 |
| **工件厚度**<br>应保持工件的最小厚度，以免限制磁流通及吸附力。 | 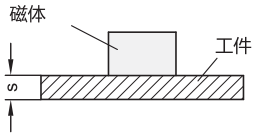 |
| **材料**<br>含碳比例低的钢质和铁质材料与合金材料会促进磁流通。类似的，非硬化工件可更好地传导磁流，使吸附力更强。 | 100% 纯铁技术<br>95% St37, C15<br>94% St44-2, 34CrNiMo6<br>93% St52-3<br>92% 90MnV8<br>90% C45<br>87% Ck45<br>86% C60, X6Cr17<br>84% 42CrMo4<br>75% St50<br>72% X155CrMo12<br>65% X210CrW12<br>50% 20MnCr5<br>30% GG |
| **工件表面**<br>过度粗糙或不平整都会产生气隙。会降低吸附力。 | 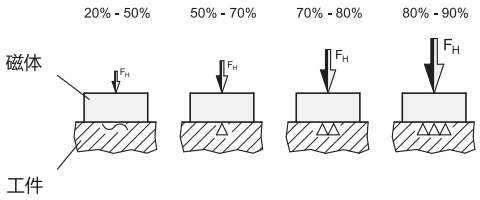 |
| **位移力**<br>位移力对应摩擦力，取决于磁体与工件之间的摩擦系数，以及磁体的吸附力。<br>由于具有更高的摩擦系数，橡胶封装的磁体系统具有更高的吸附力。 | 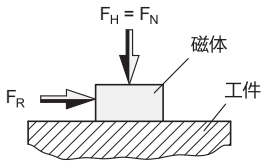 |

标准页表格中给出的磁性吸附力，是在下列条件下可达到的最小值：室温。在磁体表面全接触的情况下，被垂直扯落。由最小厚度10mm的低碳钢制作。



ELESA 和 GANTER 依法保留所有权利。
复制我方图纸时需始终提及来源。

# GN 50.1

## 磁体

**盘形，不带螺纹**

### 规格

外壳
钢制，镀锌

磁体材料：

硬铁**HF**
耐受温度达 200 °C

SmCo **SC**
钐，钴
耐受温度达 200 °C

NdFeB **ND**
钕铁硼
耐受温度达 80 °C

### 信息

固定磁体GN 50.1是一种屏蔽磁性系统。
通过粘合或侧面安装的止推螺栓 (例如 固定到位GN 913.2 (参见页 920)带尖头的平头螺钉
- 固定磁体的更详细信息 (参见页 2022)

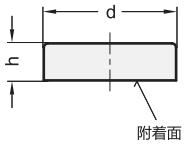


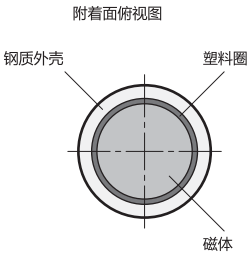


**GN 50.1**

| 型号 | d | h | 标称附着力N | ⚖ |
|---|---|---|---|---|
| GN 50.1-HF-10 | 10 ±0.1 | 4.5 +0.2/-0.1 | 4 | 2 |
| GN 50.1-HF-13 | 13 ±0.1 | 4.5 +0.2/-0.1 | 10 | 3 |
| GN 50.1-HF-16 | 16 ±0.1 | 4.5 +0.2/-0.1 | 18 | 5 |
| GN 50.1-HF-20 | 20 ±0.1 | 6 +0.2/-0.1 | 30 | 9 |
| GN 50.1-HF-25 | 25 ±0.1 | 7 +0.3/-0.1 | 40 | 17 |
| GN 50.1-HF-32 | 32 ±0.1 | 7 +0.3/-0.1 | 80 | 29 |
| GN 50.1-HF-40 | 40 +0.2/-0.1 | 8 +0.4/-0.1 | 125 | 54 |
| GN 50.1-HF-50 | 50 +0.2/-0.1 | 10 +0.5/-0.1 | 220 | 102 |
| GN 50.1-HF-63 | 63 +0.3/-0.1 | 14 +0.5/-0.1 | 350 | 226 |
| GN 50.1-HF-80 | 80 +0.5/-0.1 | 18 +0.5/-0.1 | 600 | 468 |
| GN 50.1-HF-100 | 100 +0.5/-0.1 | 22 +0.5/-0.1 | 900 | 915 |
| GN 50.1-HF-125 | 125 +0.5/-0.1 | 26 +0.5/-0.1 | 1300 | 1680 |
| GN 50.1-SC-6 | 6 ±0.1 | 4.5 ±0.1 | 5 | 1 |
| GN 50.1-SC-8 | 8 ±0.1 | 4.5 ±0.1 | 11 | 2 |
| GN 50.1-SC-10 | 10 ±0.1 | 4.5 ±0.1 | 20 | 3 |
| GN 50.1-SC-13 | 13 ±0.1 | 4.5 ±0.1 | 40 | 4 |
| GN 50.1-SC-16 | 16 ±0.1 | 4.5 ±0.1 | 60 | 7 |
| GN 50.1-SC-20 | 20 ±0.1 | 6 ±0.1 | 90 | 14 |
| GN 50.1-SC-25 | 25 ±0.1 | 7 ±0.2 | 150 | 26 |
| GN 50.1-SC-32 | 32 ±0.1 | 7 ±0.2 | 220 | 42 |
| GN 50.1-ND-6 | 6 ±0.1 | 4.5 ±0.1 | 5 | 1 |
| GN 50.1-ND-8 | 8 ±0.1 | 4.5 ±0.1 | 13 | 2 |
| GN 50.1-ND-10 | 10 ±0.1 | 4.5 ±0.1 | 25 | 3 |
| GN 50.1-ND-13 | 13 ±0.1 | 4.5 ±0.1 | 60 | 4 |
| GN 50.1-ND-16 | 16 ±0.1 | 4.5 ±0.1 | 95 | 6 |
| GN 50.1-ND-20 | 20 ±0.1 | 6 ±0.1 | 140 | 14 |
| GN 50.1-ND-25 | 25 ±0.1 | 7 ±0.2 | 200 | 26 |
| GN 50.1-ND-32 | 32 ±0.1 | 7 ±0.2 | 350 | 41 |





ELESA 和 GANTER 依法保留所有权利。
复制我方图纸时需始终提及来源。

# GN 50.2

## 磁体

**盘形，带内螺纹**

### 规格

外壳/螺纹衬套
钢制，镀锌

磁体材料：

硬铁**HF**
耐受温度达 200 °C

SmCo **SC**
钐，钴
耐受温度达 200 °C

NdFeB **ND**
钕铁硼
耐受温度达 80 °C

### 信息

固定磁体GN 50.2是一种屏蔽磁性系统。
- 固定磁体的更详细信息 (参见页 2022)

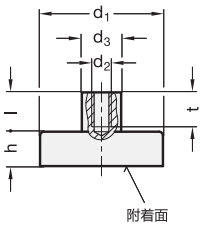


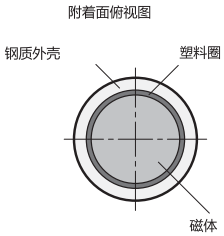


**GN 50.2**

| 型号 | d1 | d2 | d3 | h | l | t | 标称附着力N | ⚖ |
|---|---|---|---|---|---|---|---|---|
| GN 50.2-HF-10-M3 | 10 ±0.1 | M 3 | 6 ±0.1 | 4.5 +0.2/-0.1 | 7 | 5 | 4 | 3 |
| GN 50.2-HF-13-M3 | 13 ±0.1 | M 3 | 6 ±0.1 | 4.5 +0.2/-0.1 | 7 | 5 | 10 | 4 |
| GN 50.2-HF-16-M3 | 16 ±0.1 | M 3 | 6 ±0.1 | 4.5 +0.2/-0.1 | 7 | 5 | 18 | 6 |
| GN 50.2-HF-20-M3 | 20 ±0.1 | M 3 | 6 ±0.1 | 6 +0.2/-0.1 | 7 | 5 | 30 | 11 |
| GN 50.2-HF-25-M4 | 25 ±0.1 | M 4 | 8 ±0.2 | 7 +0.3/-0.1 | 8 | 7 | 40 | 20 |
| GN 50.2-HF-32-M4 | 32 ±0.1 | M 4 | 8 ±0.2 | 7 +0.3/-0.1 | 8 | 7 | 80 | 31 |
| GN 50.2-HF-40-M5 | 40 +0.2/-0.1 | M 5 | 10 ±0.2 | 8 +0.4/-0.1 | 10 | 9 | 125 | 59 |
| GN 50.2-HF-50-M6 | 50 +0.2/-0.1 | M 6 | 12 ±0.2 | 10 +0.5/-0.1 | 12 | 11 | 220 | 111 |
| GN 50.2-HF-63-M8 | 63 +0.3/-0.1 | M 8 | 15 ±0.2 | 14 +0.5/-0.1 | 16 | 14 | 350 | 242 |
| GN 50.2-HF-80-M10 | 80 +0.5/-0.1 | M 10 | 20 ±0.2 | 18 +0.5/-0.1 | 16 | 15 | 600 | 500 |
| GN 50.2-HF-100-M12 | 100 +0.5/-0.1 | M 12 | 22 ±0.2 | 22 +0.5/-0.1 | 21 | 18 | 900 | 948 |
| GN 50.2-HF-125-M14 | 125 +0.5/-0.1 | M 14 | 25 ±0.2 | 26 +0.5/-0.1 | 24 | 20 | 1300 | 1732 |
| GN 50.2-SC-6-M3 | 6 ±0.1 | M 3 | 6 ±0.1 | 4.5 ±0.1 | 7 | 6 | 5 | 2 |
| GN 50.2-SC-8-M3 | 8 ±0.1 | M 3 | 6 ±0.1 | 4.5 ±0.1 | 7 | 6 | 11 | 3 |
| GN 50.2-SC-10-M3 | 10 ±0.1 | M 3 | 6 ±0.1 | 4.5 ±0.1 | 7 | 6 | 20 | 4 |
| GN 50.2-SC-13-M3 | 13 ±0.1 | M 3 | 6 ±0.1 | 4.5 ±0.1 | 7 | 6 | 40 | 6 |
| GN 50.2-SC-16-M4 | 16 ±0.1 | M 4 | 6 ±0.1 | 4.5 ±0.1 | 7 | 6 | 60 | 8 |
| GN 50.2-SC-20-M4 | 20 ±0.1 | M 4 | 8 ±0.2 | 6 ±0.1 | 7 | 7 | 90 | 16 |
| GN 50.2-SC-25-M4 | 25 ±0.1 | M 4 | 8 ±0.2 | 7 ±0.2 | 7 | 7 | 150 | 28 |
| GN 50.2-SC-32-M5 | 32 ±0.1 | M 5 | 10 ±0.2 | 7 ±0.2 | 8.5 | 8 | 220 | 47 |
| GN 50.2-ND-6-M3 | 6 ±0.1 | M 3 | 6 ±0.1 | 4.5 ±0.1 | 7 | 6 | 5 | 2 |
| GN 50.2-ND-8-M3 | 8 ±0.1 | M 3 | 6 ±0.1 | 4.5 ±0.1 | 7 | 6 | 13 | 3 |
| GN 50.2-ND-10-M3 | 10 ±0.1 | M 3 | 6 ±0.1 | 4.5 ±0.1 | 7 | 6 | 25 | 4 |
| GN 50.2-ND-13-M3 | 13 ±0.1 | M 3 | 6 ±0.1 | 4.5 ±0.1 | 7 | 6 | 60 | 5 |
| GN 50.2-ND-16-M4 | 16 ±0.1 | M 4 | 6 ±0.1 | 4.5 ±0.1 | 7 | 6 | 95 | 7 |
| GN 50.2-ND-20-M4 | 20 ±0.1 | M 4 | 8 ±0.2 | 6 ±0.1 | 7 | 7 | 140 | 16 |
| GN 50.2-ND-25-M4 | 25 ±0.1 | M 4 | 8 ±0.2 | 7 ±0.2 | 7 | 7 | 200 | 27 |
| GN 50.2-ND-32-M5 | 32 ±0.1 | M 5 | 10 ±0.2 | 7 ±0.2 | 8.5 | 8 | 350 | 45 |



ELESA 和 GANTER 依法保留所有权利。
复制我方图纸时需始终提及来源。

# GN 50.3

## 磁体

**盘形，带螺杆**

### 规格

外壳/螺杆
钢制，镀锌

磁体材料：

硬铁**HF**
耐受温度达 200 °C

NdFeB **ND**
钕铁硼
耐受温度达 80 °C

### 信息

固定磁体GN 50.3是一种屏蔽磁性系统。
- 固定磁体的更详细信息 (参见页 2022)

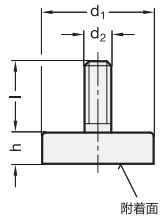


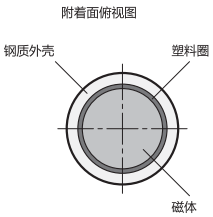


**GN 50.3**

| 型号 | d1 | d2 | h | l | 标称附着力N | ⚖ |
|---|---|---|---|---|---|---|
| GN 50.3-HF-10-M3 | 10 ±0.1 | M 3 | 4.5 +0.2/-0.1 | 7 | 4 | 2 |
| GN 50.3-HF-13-M3 | 13 ±0.1 | M 3 | 4.5 +0.2/-0.1 | 7 | 10 | 3 |
| GN 50.3-HF-16-M3 | 16 ±0.1 | M 3 | 4.5 +0.2/-0.1 | 7 | 18 | 5 |
| GN 50.3-HF-20-M3 | 20 ±0.1 | M 3 | 6 +0.2/-0.1 | 7 | 30 | 10 |
| GN 50.3-HF-25-M4 | 25 ±0.1 | M 4 | 7 +0.3/-0.1 | 8 | 40 | 19 |
| GN 50.3-HF-32-M4 | 32 ±0.1 | M 4 | 7 +0.3/-0.1 | 8 | 80 | 30 |
| GN 50.3-HF-47-M6 | 47 +0.2/-0.1 | M 6 | 9 +0.5/-0.1 | 8 | 180 | 85 |
| GN 50.3-HF-63-M6 | 63 +0.3/-0.1 | M 6 | 14 +0.5/-0.1 | 15 | 350 | 233 |
| GN 50.3-ND-10-M4 | 10 ±0.1 | M 4 | 4.5 ±0.1 | 8 | 25 | 3 |
| GN 50.3-ND-13-M5 | 13 ±0.1 | M 5 | 4.5 ±0.1 | 8 | 60 | 5 |
| GN 50.3-ND-16-M6 | 16 ±0.1 | M 6 | 4.5 ±0.1 | 8 | 95 | 7 |
| GN 50.3-ND-20-M6 | 20 ±0.1 | M 6 | 6 ±0.1 | 10 | 140 | 15 |
| GN 50.3-ND-25-M6 | 25 ±0.1 | M 6 | 7 ±0.1 | 10 | 200 | 27 |
| GN 50.3-ND-32-M6 | 32 ±0.1 | M 6 | 7 ±0.1 | 10 | 350 | 42 |

# GN 50.25

## 不锈钢固定磁体

**盘形，带内螺纹**

### 规格

外壳/螺纹衬套
不锈钢

磁体材料：
硬铁**HF**
耐受温度达 220 °C

### 信息

不锈钢固定磁体GN 50.25是一种屏蔽磁性系统。
由于不锈钢质外壳导磁性较低，其附着力低于钢制外壳中磁体。
- 固定磁体的更详细信息 (参见页 2022)

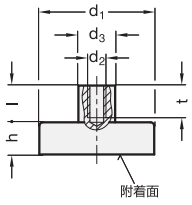


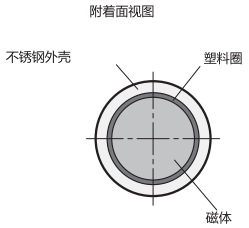


**GN 50.25** 不锈钢

| 型号 | d1 | d2 | d3 | h | l | t | 标称附着力N | ⚖ |
|---|---|---|---|---|---|---|---|---|
| GN 50.25-HF-25 | 25 ±0.1 | M 5 | 8 | 7 +0.3/-0.1 | 9 | 8.25 | 32 | 20 |
| GN 50.25-HF-32 | 32 ±0.1 | M 5 | 8 | 7 +0.3/-0.1 | 9 | 9 | 64 | 31 |
| GN 50.25-HF-40 | 40 +0.2/-0.1 | M 5 | 8 | 8 +0.3/-0.1 | 8.5 | 9 | 100 | 56 |
| GN 50.25-HF-50 | 50 +0.2/-0.1 | M 5 | 8 | 10 +0.4/-0.1 | 8.5 | 9 | 175 | 105 |
| GN 50.25-HF-63 | 63 +0.3/-0.1 | M 5 | 8 | 14 +0.5/-0.1 | 8 | 9 | 280 | 228 |



ELESA 和 GANTER 依法保留所有权利。
复制我方图纸时需始终提及来源。

# GN 50.4

## 磁体

**盘形，带孔或内螺纹**

### 规格

外壳
钢制，镀锌

磁体材料：

硬铁**HF**
耐受温度达 200 °C

NdFeB **ND**
钕铁硼
耐受温度达 80 °C

### 信息

固定磁体GN 50.4是一种屏蔽磁性系统。
为保证磁性属性(附着力)不受影响，固定螺钉必须为**非磁性**(无导磁性)材料。
- 固定磁体的更详细信息 (参见页 2022)

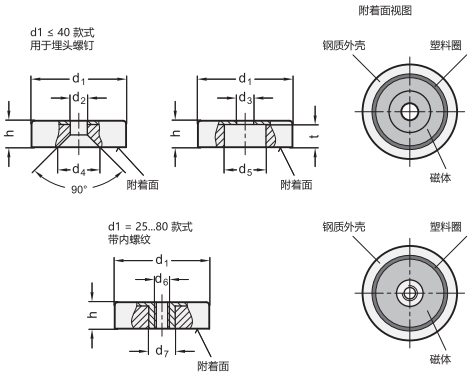


**GN 50.4**

| 型号 | d1 | d2 | d3 | d4 | d5 | d6 | d7 | t | h | 标称附着力N | ⚖ |
|---|---|---|---|---|---|---|---|---|---|---|---|
| GN 50.4-HF-16 | 16 ±0.1 | 3.5 | - | 7.5 | - | - | - | - | 4.5 +0.2/-0.1 | 14 | 4 |
| GN 50.4-HF-20 | 20 ±0.1 | 4.1 | - | 10.5 | - | - | - | - | 6 +0.2/-0.1 | 27 | 9 |
| GN 50.4-HF-25 | 25 ±0.1 | 5.5 | - | 12 | - | - | - | - | 7 +0.3/-0.2 | 36 | 17 |
| GN 50.4-HF-32 | 32 ±0.1 | 5.5 | - | 12 | - | - | - | - | 7 +0.3/-0.1 | 72 | 27 |
| GN 50.4-HF-40 | 40 +0.2/-0.1 | 5.5 | - | 13.5 | - | - | - | - | 8 +0.4/-0.1 | 90 | 52 |
| GN 50.4-HF-50 | 50 +0.2/-0.1 | - | 8.5 ±0.2 | - | 22 | - | - | 8.5 | 10 +0.5/-0.1 | 180 | 84 |
| GN 50.4-HF-63 | 63 +0.3/-0.1 | - | 6.5 ±0.2 | - | 24 | - | - | 12 | 14 +0.5/-0.1 | 290 | 197 |
| GN 50.4-HF-80 | 80 +0.5/-0.1 | - | 6.5 ±0.2 | - | 11.5 | - | - | 15 | 18 +0.5/-0.1 | 540 | 458 |
| GN 50.4-HF-100 | 100 +0.5/-0.1 | - | 10.5 ±0.2 | - | 34 | - | - | 18 | 22 +0.5/-0.1 | 680 | 815 |
| GN 50.4-ND-16 | 16 ±0.1 | 3.5 | - | 6.6 | - | - | - | - | 4.5 +0.2/-0.1 | 75 | 6 |
| GN 50.4-ND-20 | 20 ±0.1 | 4.5 | - | 9 | - | - | - | - | 6 +0.2/-0.1 | 105 | 13 |
| GN 50.4-ND-25 | 25 ±0.1 | 5.5 | - | 9 | - | - | - | - | 7 +0.3/-0.2 | 160 | 20 |
| GN 50.4-ND-32 | 32 ±0.1 | 5.5 | - | 11 | - | - | - | - | 7 +0.3/-0.1 | 310 | 39 |
| GN 50.4-ND-40 | 40 +0.2/-0.1 | 5.5 | - | 10.6 | - | - | - | - | 8 +0.4/-0.1 | 500 | 73 |
| GN 50.4-HF-25-M4 | 25 ±0.1 | - | - | - | - | M 4 | 5.2 | - | 7 +0.3/-0.2 | 36 | 17 |
| GN 50.4-HF-32-M4 | 32 ±0.1 | - | - | - | - | M 4 | 5.2 | - | 7 +0.3/-0.1 | 72 | 29 |
| GN 50.4-HF-40-M4 | 40 +0.2/-0.1 | - | - | - | - | M 4 | 5.2 | - | 8 +0.4/-0.1 | 90 | 54 |
| GN 50.4-HF-50-M6 | 50 +0.2/-0.1 | - | - | - | - | M 6 | 12 | - | 10 +0.5/-0.1 | 180 | 96 |
| GN 50.4-HF-50-M8 | 50 +0.2/-0.1 | - | - | - | - | M 8 | 12 | - | 10 +0.5/-0.1 | 180 | 92 |
| GN 50.4-HF-63-M8 | 63 +0.3/-0.1 | - | - | - | - | M 8 | 13 | - | 14 +0.5/-0.1 | 290 | 209 |
| GN 50.4-HF-80-M8 | 80 +0.5/-0.1 | - | - | - | - | M 8 | 14.5 | - | 18 +0.5/-0.1 | 540 | 479 |
| GN 50.4-HF-80-M10 | 80 +0.5/-0.1 | - | - | - | - | M 10 | 14.5 | - | 18 +0.5/-0.1 | 540 | 382 |



ELESA 和 GANTER 依法保留所有权利。
复制我方图纸时需始终提及来源。

# GN 50.45

## 不锈钢固定磁体

**盘形，带孔**

规格

外壳
不锈钢

磁体材料：

硬铁**HF**
耐受温度达 220 °C

SmCo **SC**
钐，钴
耐受温度达 350 °C

### 信息

不锈钢固定磁体GN 50.45是一种屏蔽磁性系统。
由于不锈钢质外壳导磁性较低，其附着力低于钢制外壳中磁体。
为保证磁性属性(附着力)不受影响，固定螺钉必须为**非磁性**(无导磁性)材料。
- 固定磁体的更详细信息 (参见页 2022)

### 技术信息

- 不锈钢特性 (参见页 A26)

### 可按需提供

- 环形硬铁 (HF) 磁体坯料

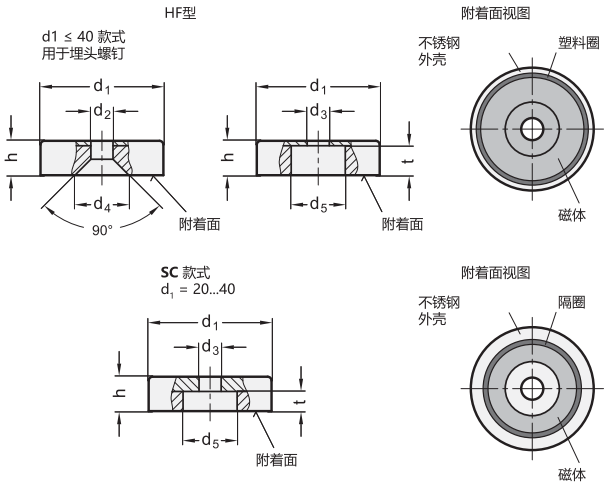


**GN 50.45** 不锈钢

| 型号 | d1 | d2 | d3 | d4 | d5 | h | t | 标称附着力N | ⚖ |
|---|---|---|---|---|---|---|---|---|---|
| GN 50.45-HF-20 | 20 ±0.1 | 4.1 | - | 10 | - | 6 +0.2/-0.1 | - | 22 | 8 |
| GN 50.45-HF-25 | 25 ±0.1 | 5.5 | - | 11.5 | - | 7 +0.3/-0.2 | - | 29 | 17 |
| GN 50.45-HF-32 | 32 ±0.1 | 5.5 | - | 11.5 | - | 7 +0.3/-0.2 | - | 58 | 27 |
| GN 50.45-HF-40 | 40 +0.2/-0.1 | 5.5 | - | 11.5 | - | 8 +0.4/-0.2 | - | 72 | 52 |
| GN 50.45-HF-50 | 50 +0.2/-0.1 | - | 8.5 | - | 22 | 10 +0.5/-0.2 | 8.5 | 145 | 80 |
| GN 50.45-HF-63 | 63 +0.3/-0.1 | - | 6.5 | - | 24 | 14 +0.5/-0.2 | 12 | 230 | 195 |
| GN 50.45-SC-20 | 20 ±0.1 | - | 4.5 | - | 8 | 6 ±0.1 | 3.5 | 60 | 13 |
| GN 50.45-SC-25 | 25 ±0.1 | - | 4.5 | - | 8 | 7 ±0.2 | 4 | 80 | 24 |
| GN 50.45-SC-32 | 32±0.1 | - | 5.5 | - | 11 | 7 ±0.2 | 4 | 200 | 39 |
| GN 50.45-SC-40 | 40 +0.2/-0.1 | - | 5.5 | - | 10.5 | 8 ±0.2 | 4 | 420 | 75 |



ELESA 和 GANTER 依法保留所有权利。
复制我方图纸时需始终提及来源。

# GN 50.6

## 磁体

**盘形, 带钩/带环眼**

### 规格

**类型**

- **A**型: 带钩
- **B**型: 带环眼

外壳/螺纹衬套/钩/环眼
钢, 镀锌

磁体材料:
硬铁**HF**

### 信息

固定磁体GN 50.6是一种屏蔽磁性系统。
- 固定磁体的更详细信息 (参见页 2022)

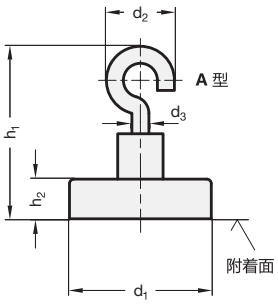


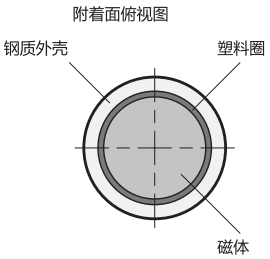


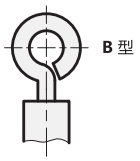


**GN 50.6**

| 型号 | d1 | d2 ±1 | d3 | h1 ±1 | h2 | 标称附着力N | ⚖ |
|---|---|---|---|---|---|---|---|
| GN 50.6-HF-16-A | 16 | 10 | 3 | 24.5 | 4.5 | 18 | 6 |
| GN 50.6-HF-25-A | 25 | 13.5 | 4 | 30.5 | 7 | 40 | 23 |
| GN 50.6-HF-32-A | 32 | 13.5 | 4 | 30.5 | 7 | 80 | 34 |
| GN 50.6-HF-40-A | 40 | 13.5 | 4 | 30.5 | 8 | 125 | 59 |
| GN 50.6-HF-50-A | 50 | 13.5 | 4 | 32 | 10 | 220 | 108 |
| GN 50.6-HF-63-A | 63 | 13.5 | 4 | 36 | 14 | 350 | 232 |
| GN 50.6-HF-80-A | 80 | 23 | 6 | 57.5 | 18 | 600 | 490 |
| GN 50.6-HF-16-B | 16 | 10 | 3 | 24.5 | 4.5 | 18 | 5 |
| GN 50.6-HF-25-B | 25 | 12.5 | 4 | 30.5 | 7 | 40 | 23 |
| GN 50.6-HF-32-B | 32 | 12.5 | 4 | 30.5 | 7 | 80 | 34 |
| GN 50.6-HF-40-B | 40 | 12.5 | 4 | 30.5 | 8 | 125 | 59 |
| GN 50.6-HF-50-B | 50 | 12.5 | 4 | 35 | 10 | 220 | 108 |
| GN 50.6-HF-63-B | 63 | 12.5 | 4 | 38 | 14 | 350 | 232 |
| GN 50.6-HF-80-B | 80 | 20 | 6 | 51.5 | 18 | 600 | 496 |




ELESA 和 GANTER 依法保留所有权利。
复制我方图纸时需始终提及来源。

# GN 50.5

## 磁体

**盘形，带内螺纹**

### 规格

外壳
钢制，镀锌

磁体材料
NdFeB **ND**
钕铁硼
耐受温度达 80 °C

塑料盖帽
高科技聚合体（聚酰胺 PA）

### 信息

固定磁体GN 50.5是一种屏蔽磁性系统。对于直径 $d_1 \geqslant 50$ 的附着表面，套有塑料盖。
为保证磁性属性(附着力)不受影响，固定螺钉必须为**非磁性**(无导磁性)材料。
- 固定磁体的更详细信息 （参见页 2022）

### 技术信息

- 塑料特性 （参见页 A2）

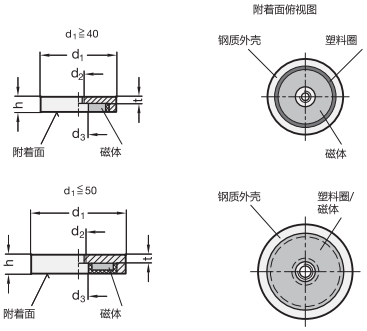


**GN 50.5**

| 型号 | $d_1$ ±0.1 | $d_2$ | $d_3$ | h ±0.2 | t | 标称附着力N | ⚖ |
|---|---|---|---|---|---|---|---|
| GN 50.5-ND-32 | 32 | M 5 | 5.5 | 7 | 3 | 330 | 40 |
| GN 50.5-ND-40 | 40 | M 5 | 10.5 | 8 | 6 | 500 | 74 |
| GN 50.5-ND-50 | 50 | M 8 | 10.5 | 10 | 5.5 | 800 | 140 |
| GN 50.5-ND-63 | 63 | M 10 | 11.7 | 14 | 8.5 | 1100 | 315 |
| GN 50.5-ND-75 | 75 | M 10 | 13 | 15 | 8.5 | 1750 | 479 |

# GN 58

## 罐形磁体

**带孔**

### 规格

外壳
钢制

磁体材料
AlNiCo **AN**
铝，镍，钴
耐受温度达 280 °C

红漆
耐受温度达 180 °C

### 信息

罐形磁体GN 58是一种屏蔽磁性系统。
为保证磁性属性(附着力)不受影响，固定螺钉必须为**非磁性**(无导磁性)材料。
为便于处理和/或避免消磁，这些磁体的附着面上有铁板。
- 固定磁体的更详细信息 （参见页 2022）

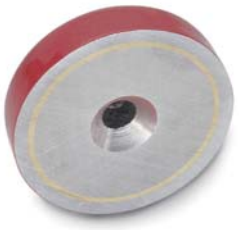

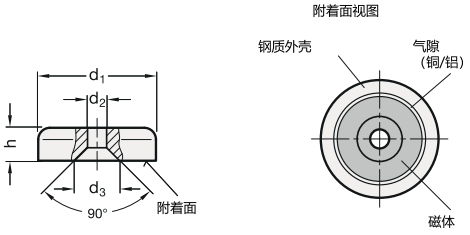


**GN 58**

| 型号 | $d_1$ | $d_2$ | $d_3$ | h | 标称附着力N | ⚖ |
|---|---|---|---|---|---|---|
| GN 58-AN-19 | 19 | 3.7 | 8.7 +0.8/-0.2 | 7.5 | 30 | 17 |
| GN 58-AN-29 | 29 | 4.8 | 10.5 +1/0 | 8.5 ±0.5 | 50 | 43 |
| GN 58-AN-38 | 38 | 4.8 | 10 +1/-0.5 | 10.5 | 130 | 83 |



ELESA 和 GANTER 依法保留所有权利。
复制我方图纸时需始终提及来源。

# GN 51.5

## 磁体

**盘形，带内螺纹，带橡胶护套**

### 规格

钢制部件
镀锌

磁体材料
NdFeB **ND**
钕铁硼
耐受温度达 80 °C

橡胶护套
弹性体 (TPE)
80 shore A ≈
黑色 **SW**
白色 **WS**

### 信息

固定磁体GN 51.5是一种带橡胶护套的屏蔽磁性系统。
橡胶护套保护易损表面，防止其被磁体损伤，并且提高了摩擦系数，使得横向保持力增强。
- 固定磁体的更详细信息 (参见页 2022)

### 技术信息

- 弹性体特性 (参见页 A32)

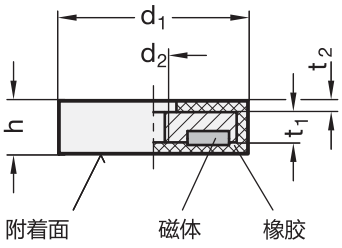


附着面俯视图

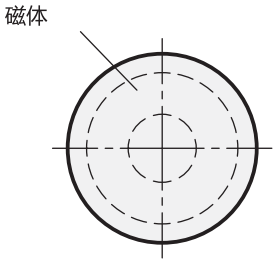


**GN 51.5**

| 型号 | d1 | d2 | h | t1 | t2 | 标称附着力N | ⚖ |
|---|---|---|---|---|---|---|---|
| GN 51.5-ND-22-SW | 22 | M 4 | 6 | 4.5 | 0.8 | 35 | 11 |
| GN 51.5-ND-22-WS | 22 | M 4 | 6 | 4.5 | 0.8 | 35 | 9 |
| GN 51.5-ND-31-SW | 31 | M 5 | 6 | 4.5 | 0.8 | 75 | 23 |
| GN 51.5-ND-31-WS | 31 | M 5 | 6 | 4.5 | 0.8 | 75 | 21 |
| GN 51.5-ND-43-SW | 43 | M 4 | 5.5 | 4 | 0.8 | 85 | 29 |
| GN 51.5-ND-43-WS | 43 | M 4 | 5.5 | 4 | 0.8 | 85 | 29 |
| GN 51.5-ND-66-SW | 66 | M 6 | 8.5 | 6 | 1.8 | 180 | 100 |
| GN 51.5-ND-66-WS | 66 | M 6 | 8.5 | 6 | 1.8 | 180 | 100 |
| GN 51.5-ND-88-SW | 88 | M 6 | 8.5 | 6 | 1.8 | 420 | 186 |
| GN 51.5-ND-88-WS | 88 | M 6 | 8.5 | 6 | 1.8 | 420 | 186 |




ELESA 和 GANTER 依法保留所有权利。
复制我方图纸时需始终提及来源。

# GN 51.4

## 磁体

**盘形，带孔，带橡胶护套**

### 规格

钢制部件
镀锌

磁体材料
NdFeB **ND**
钕铁硼
耐受温度达 80 °C

橡胶护套
弹性体 (TPE)
80 shore A ≈
黑色 **SW**
白色 **WS**

### 信息

固定磁体GN 51.4是一种带橡胶护套的屏蔽磁性系统。
橡胶护套保护易损表面，防止其被磁体损伤，并且提高了摩擦系数，使得横向保持力增强。
- 固定磁体的更详细信息 (参见页 2022)

### 技术信息

- 弹性体特性 (参见页 A32)

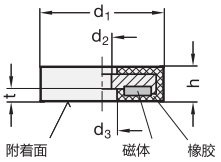


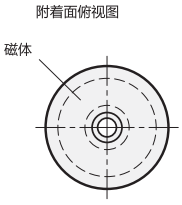


**GN 51.4**

| 型号 | d1 | d2 | d3 | t | h | 标称附着力N | ⚖ |
|---|---|---|---|---|---|---|---|
| GN 51.4-ND-22-SW | 22 | 4 | 8 | 3.5 | 6 | 35 | 8 |
| GN 51.4-ND-22-WS | 22 | 4 | 8 | 3.5 | 6 | 35 | 8 |
| GN 51.4-ND-31-SW | 31 | 6 | 9 | 3.5 | 6 | 75 | 20 |
| GN 51.4-ND-31-WS | 31 | 6 | 9 | 3.5 | 6 | 75 | 20 |
| GN 51.4-ND-57-SW | 57 | 8 | 25.3 | 3.5 | 7.5 | 175 | 77 |
| GN 51.4-ND-57-WS | 57 | 8 | 25.3 | 3.5 | 7.5 | 175 | 77 |
| GN 51.4-ND-66-SW | 66 | 5.5 | 25 | 3.5 | 8.5 | 210 | 100 |
| GN 51.4-ND-66-WS | 66 | 5.5 | 25 | 3.5 | 8.5 | 210 | 100 |

# GN 51.6

## 磁体

**盘形，带两处内螺纹，带橡胶护套**

### 规格

钢制部件
镀锌

磁体材料
NdFeB **ND**
钕铁硼
耐受温度达 80 °C

橡胶护套
弹性体 (TPE)
80 shore A ≈
黑色

### 信息

固定磁体GN 51.6是一种带橡胶护套的屏蔽磁性系统。
橡胶护套保护易损表面，防止其被磁体损伤，并且提高了摩擦系数，使得横向保持力增强。
其尺寸规格，特别是两螺纹孔间距m及螺纹规格d2，均可配合夹紧元件使用GN 473 (参见页 1878), GN 477 (参见页 1879)和GN 480 (参见页 1885).
- 固定磁体的更详细信息 (参见页 2022)

### 技术信息

- 弹性体特性 (参见页 A32)

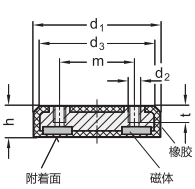


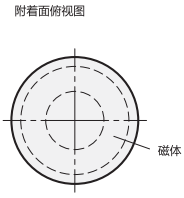


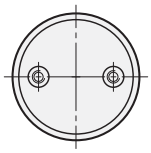

**GN 51.6**

| 型号 | d1 | m | d2 | d3 | h | t 最小 | 标称附着力N | ⚖ |
|---|---|---|---|---|---|---|---|---|
| GN 51.6-ND-43-22-M4 | 43 | 22 | M 4 | 39 | 10.3 | 6 | 85 | 37 |
| GN 51.6-ND-43-27-M5 | 43 | 27 | M 5 | 39 | 10.3 | 7 | 85 | 36 |
| GN 51.6-ND-57-32-M6 | 57 | 32 | M 6 | 53 | 11.3 | 7 | 175 | 87 |
| GN 51.6-ND-57-36-M6 | 57 | 36 | M 6 | 53 | 11.3 | 7 | 175 | 87 |



ELESA 和 GANTER 依法保留所有权利。
复制我方图纸时需始终提及来源。

# GN 51.2

## 磁体

**盘形，带内螺纹，带橡胶护套**

### 规格

钢制部件
镀锌

磁体材料
NdFeB **ND**
钕铁硼
耐受温度达 80 °C

橡胶护套
弹性体 (TPE)
80 shore A ≈
黑色 **SW**
白色 **WS**

### 信息

固定磁体GN 51.2是一种带橡胶护套的屏蔽磁性系统。
橡胶护套保护易损表面，防止其被磁体损伤，并且提高了摩擦系数，使得横向保持力增强。
- 固定磁体的更详细信息 (参见页 2022)

### 技术信息

- 弹性体特性 (参见页 A32)

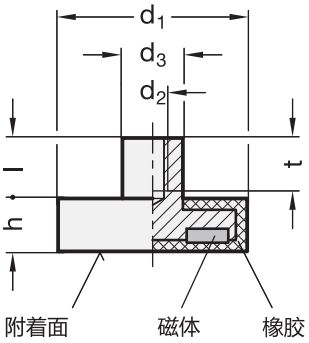


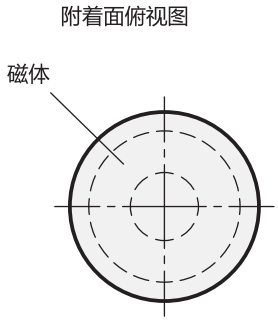


**GN 51.2**

| 型号 | d1 | d2 | d3 | h | l | t 最小 | 标称附着力N | ⚖ |
|---|---|---|---|---|---|---|---|---|
| GN 51.2-ND-12-SW | 12 | M 4 | 8 | 7 | 8 | 6 | 10 | 6 |
| GN 51.2-ND-12-WS | 12 | M 4 | 8 | 7 | 8 | 6 | 10 | 6 |
| GN 51.2-ND-22-SW | 22 | M 4 | 8 | 6 | 5.5 | 5 | 50 | 13 |
| GN 51.2-ND-22-WS | 22 | M 4 | 8 | 6 | 5.5 | 5 | 50 | 13 |
| GN 51.2-ND-31-SW | 31 | M 4 | 8 | 6 | 5.5 | 5 | 75 | 22 |
| GN 51.2-ND-31-WS | 31 | M 4 | 8 | 6 | 5.5 | 5 | 75 | 22 |
| GN 51.2-ND-43-SW | 43 | M 4 | 8 | 6 | 4.5 | 5 | 85 | 30 |
| GN 51.2-ND-43-WS | 43 | M 4 | 8 | 6 | 4.5 | 5 | 85 | 30 |
| GN 51.2-ND-66-SW | 66 | M 5 | 10 | 8.5 | 6.5 | 8 | 180 | 105 |
| GN 51.2-ND-66-WS | 66 | M 5 | 10 | 8.5 | 6.5 | 8 | 180 | 105 |
| GN 51.2-ND-88-SW | 88 | M 8 | 12 | 8.5 | 8.5 | 11 | 420 | 192 |
| GN 51.2-ND-88-WS | 88 | M 8 | 12 | 8.5 | 8.5 | 11 | 420 | 192 |




ELESA 和 GANTER 依法保留所有权利。
复制我方图纸时需始终提及来源。

# GN 51.3

## 磁体

**盘形，带螺杆，带橡胶护套**

规格

钢制部件
镀锌

磁体材料
NdFeB **ND**
钕铁硼
耐受温度达 60 °C

橡胶护套
弹性体 (TPE)
80 shore A ≈
黑色 **SW**
白色 **WS**

**信息**

固定磁体GN 51.3是一种带橡胶护套的屏蔽磁性系统。
橡胶护套保护易损表面，防止其被磁体损伤，并且提高了摩擦系数，使得横向保持力增强。
- 固定磁体的更详细信息 (参见页 2022)

**技术信息**
- 弹性体特性 (参见页 A32)

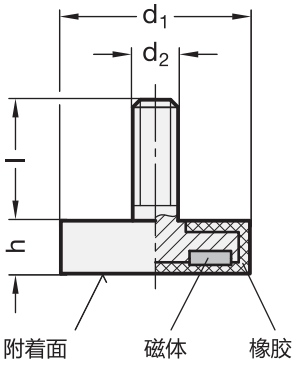


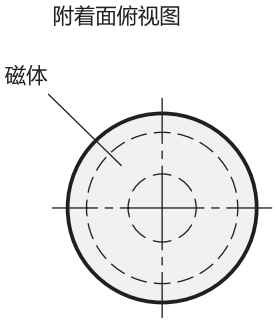


**GN 51.3**

| 型号 | d1 | d2 | h | l | 标称附着力N | ⚖ |
|---|---|---|---|---|---|---|
| GN 51.3-ND-22-SW | 22 | M 4 | 6 | 6.5 | 50 | 13 |
| GN 51.3-ND-22-WS | 22 | M 4 | 6 | 6.5 | 50 | 10 |
| GN 51.3-ND-43-SW | 43 | M 6 | 6 | 15 | 85 | 30 |
| GN 51.3-ND-43-WS | 43 | M 6 | 6 | 15 | 85 | 32 |
| GN 51.3-ND-66-SW | 66 | M 8 | 8.5 | 15 | 180 | 128 |
| GN 51.3-ND-66-WS | 66 | M 8 | 8.5 | 15 | 180 | 107 |
| GN 51.3-ND-88-SW | 88 | M 8 | 8.5 | 15 | 420 | 193 |
| GN 51.3-ND-88-WS | 88 | M 8 | 8.5 | 15 | 420 | 193 |





ELESA 和 GANTER 依法保留所有权利。
复制我方图纸时需始终提及来源。

# GN 54.1

## 磁体

**杆形，不带孔**

### 规格

外壳
铜制

磁体材料：

SmCo **SC**
钐，钴
耐受温度达 200 °C

NdFeB **ND**
钕铁硼
耐受温度达 80 °C

ND的识别:
蓝色墨水标记的附着面

### 信息

固定磁体GN 54.1是一种屏蔽磁性系统。
磁体和磁极的结构为所谓的夹层磁体系统。这种固定磁体具有超强的抓力，也适用于较小体积的工件。
固定选项包括压入或胶粘。
* $k_1$是固定磁铁在不丧失其附着力的前提下，可以被缩短的最大尺寸。将这种固定磁体直接安装在钢质零件上会产生磁性短路，使保持力下降高达15%。为避免这种影响，黄铜护套与钢质零件之间须保持间隔$k_2$。即使缩短固定磁体，也要保持该间隔。
- 固定磁体的更详细信息 （参见页 2022）

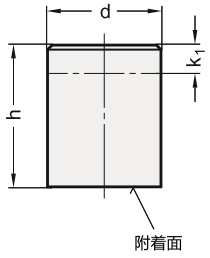


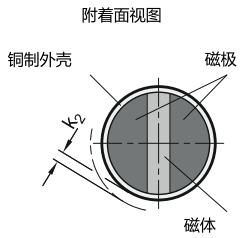


**GN 54.1**

| 型号 | d h6 | h | k1* | k2** | 标称附着力N | ⚖ |
|---|---|---|---|---|---|---|
| GN 54.1-SC-6 | 6 | 20 ±0.2 | 10 | 1.5 | 8 | 5 |
| GN 54.1-SC-8 | 8 | 20 ±0.2 | 10 | 1.5 | 22 | 8 |
| GN 54.1-SC-10 | 10 | 20 ±0.2 | 8 | 2 | 40 | 12 |
| GN 54.1-SC-13 | 13 | 20 ±0.2 | 6 | 2.5 | 60 | 20 |
| GN 54.1-SC-16 | 16 | 20 ±0.2 | 2 | 3 | 125 | 30 |
| GN 54.1-SC-20 | 20 | 25 ±0.2 | 5 | 4 | 250 | 60 |
| GN 54.1-SC-25 | 25 | 35 ±0.3 | 7 | 5 | 400 | 134 |
| GN 54.1-SC-32 | 32 | 40 ±0.3 | 4.5 | 6 | 600 | 251 |
| GN 54.1-ND-6 | 6 | 20 ±0.2 | 10 | 1.5 | 10 | 5 |
| GN 54.1-ND-8 | 8 | 20 ±0.2 | 10 | 1.5 | 22 | 8 |
| GN 54.1-ND-10 | 10 | 20 ±0.2 | 8 | 2 | 45 | 12 |
| GN 54.1-ND-13 | 13 | 20 ±0.2 | 6 | 2.5 | 70 | 20 |
| GN 54.1-ND-16 | 16 | 20 ±0.2 | 2 | 3 | 150 | 30 |
| GN 54.1-ND-20 | 20 | 25 ±0.2 | 5 | 4 | 280 | 59 |
| GN 54.1-ND-25 | 25 | 35 ±0.3 | 7 | 5 | 450 | 132 |
| GN 54.1-ND-32 | 32 | 40 ±0.3 | 4.5 | 6 | 700 | 246 |



ELESA 和 GANTER 依法保留所有权利。
复制我方图纸时需始终提及来源。

# GN 52.1

## 磁体

**杆形, 不带孔**

**规格**

**识别号**

- No. **1**: 公差 d = ±0.2
- No. **2**: 公差 d = h6

外壳
钢制

- 识别号No. 1: 镀锌
- 识别号No. 2: 本色

磁体材料:

AlNiCo AN
铝, 镍, 钴
耐受温度达 450 °C

NdFeB **ND**
钕铁硼
耐受温度达 80 °C

**信息**

固定磁体GN 52.1是一种屏蔽磁性系统。
固定选项包括压入、缩入或胶粘。
- 固定磁体的更详细信息 (参见页 2022)

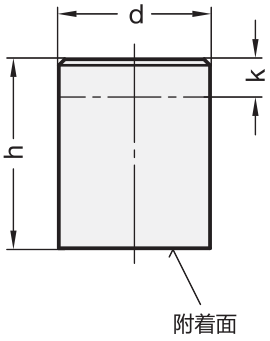


附着面视图

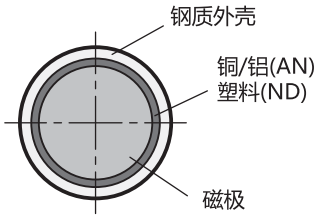






ELESA 和 GANTER 依法保留所有权利。
复制我方图纸时需始终提及来源。

# GN 52.1 | 磁体



**GN 52.1**

| 型号 | d | h ±0.2 | k* | 标称附着力N | ⚖ |
|---|---|---|---|---|---|
| GN 52.1-AN-6-1 | 6 | 20 | 12 | 2 | 4 |
| GN 52.1-AN-8-1 | 8 | 20 | 11 | 4 | 8 |
| GN 52.1-AN-10-1 | 10 | 20 | 10 | 8.5 | 12 |
| GN 52.1-AN-13-1 | 13 | 20 | 8 | 12 | 19 |
| GN 52.1-AN-16-1 | 16 | 20 | 6 | 20 | 30 |
| GN 52.1-AN-20-1 | 20 | 25 | 5 | 40 | 58 |
| GN 52.1-AN-25-1 | 25 | 35 | 13 | 60 | 125 |
| GN 52.1-AN-32-1 | 32 | 40 | 9 | 160 | 220 |
| GN 52.1-AN-40-1 | 40 | 50 | 10 | 240 | 440 |
| GN 52.1-AN-50-1 | 50 | 60 | 10 | 400 | 813 |
| GN 52.1-AN-63-1 | 63 | 65 | 10 | 660 | 1306 |
| GN 52.1-AN-6-2 | 6 | 10 | 2 | 2 | 2 |
| GN 52.1-AN-8-2 | 8 | 12 | 3 | 4 | 5 |
| GN 52.1-AN-10-2 | 10 | 16 | 6 | 8.5 | 10 |
| GN 52.1-AN-13-2 | 13 | 18 | 6 | 12 | 18 |
| GN 52.1-AN-16-2 | 16 | 20 | 6 | 20 | 30 |
| GN 52.1-AN-20-2 | 20 | 25 | 5 | 40 | 57 |
| GN 52.1-AN-25-2 | 25 | 30 | 7 | 60 | 106 |
| GN 52.1-AN-32-2 | 32 | 35 | 4 | 160 | 187 |
| GN 52.1-AN-40-2 | 40 | 45 | 5 | 240 | 390 |
| GN 52.1-AN-50-2 | 50 | 50 | - | 400 | 639 |
| GN 52.1-AN-63-2 | 63 | 60 | 5 | 660 | 1175 |
| GN 52.1-ND-4-1 | 4 | 20 | 15 | 2.5 | 2 |
| GN 52.1-ND-5-1 | 5 | 20 | 15 | 4.5 | 3 |
| GN 52.1-ND-6-1 | 6 | 20 | 15 | 6 | 5 |
| GN 52.1-ND-8-1 | 8 | 20 | 15 | 12 | 8 |
| GN 52.1-ND-10-1 | 10 | 20 | 15 | 24 | 12 |
| GN 52.1-ND-13-1 | 13 | 20 | 15 | 60 | 21 |
| GN 52.1-ND-16-1 | 16 | 20 | 15 | 90 | 31 |
| GN 52.1-ND-20-1 | 20 | 25 | 18 | 135 | 61 |
| GN 52.1-ND-25-1 | 25 | 35 | 27 | 190 | 133 |
| GN 52.1-ND-32-1 | 32 | 40 | 32 | 340 | 249 |
| GN 52.1-ND-6-2 | 6 | 10 | 5 | 6 | 2 |
| GN 52.1-ND-8-2 | 8 | 12 | 7 | 12 | 5 |
| GN 52.1-ND-10-2 | 10 | 16 | 11 | 24 | 9 |
| GN 52.1-ND-13-2 | 13 | 18 | 13 | 60 | 18 |
| GN 52.1-ND-16-2 | 16 | 20 | 15 | 90 | 31 |
| GN 52.1-ND-20-2 | 20 | 25 | 18 | 135 | 60 |
| GN 52.1-ND-25-2 | 25 | 30 | 22 | 190 | 115 |
| GN 52.1-ND-32-2 | 32 | 35 | 27 | 340 | 218 |

* k是固定磁铁在不丧失其附着力的前提下，可以被缩短的最大尺寸。

ELESA 和 GANTER 依法保留所有权利。
复制我方图纸时需始终提及来源。

# GN 52.2

## 磁体

**杆形, 带内螺纹**

### 规格

外壳
钢制, 镀锌

磁体材料:

AlNiCo **AN**
铝, 镍, 钴
耐受温度达 450 °C

NdFeB **ND**
钕铁硼
耐受温度达 80 °C

### 信息

固定磁体GN 52.2是一种屏蔽磁性系统。
- 固定磁体的更详细信息 (参见页 2022)

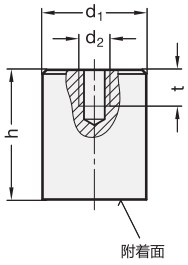


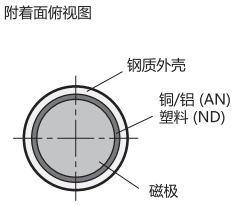


**GN 52.2**

| 型号 | d1 ±0.2 | d2 | h ±0.2 | t 最小 | 标称附着力N | ⚖ |
|---|---|---|---|---|---|---|
| GN 52.2-AN-6 | 6 | M 3 | 20 | 5 | 2 | 4 |
| GN 52.2-AN-8 | 8 | M 3 | 20 | 5 | 4 | 8 |
| GN 52.2-AN-10 | 10 | M 4 | 20 | 7 | 8.5 | 11 |
| GN 52.2-AN-13 | 13 | M 4 | 20 | 7 | 12 | 19 |
| GN 52.2-AN-16 | 16 | M 4 | 20 | 7 | 20 | 30 |
| GN 52.2-AN-20 | 20 | M 6 | 25 | 9 | 40 | 53 |
| GN 52.2-AN-25 | 25 | M 6 | 35 | 9 | 60 | 121 |
| GN 52.2-AN-32 | 32 | M 8 | 40 | 12 | 160 | 212 |
| GN 52.2-AN-40 | 40 | M 8 | 50 | 12 | 240 | 437 |
| GN 52.2-AN-50 | 50 | M 10 | 60 | 12 | 400 | 793 |
| GN 52.2-AN-63 | 63 | M 12 | 65 | 14 | 660 | 1273 |
| GN 52.2-ND-6 | 6 | M 3 | 20 | 5 | 6 | 4 |
| GN 52.2-ND-8 | 8 | M 3 | 20 | 5 | 12 | 8 |
| GN 52.2-ND-10 | 10 | M 4 | 20 | 7 | 24 | 11 |
| GN 52.2-ND-13 | 13 | M 4 | 20 | 7 | 60 | 19 |
| GN 52.2-ND-16 | 16 | M 4 | 20 | 7 | 90 | 30 |
| GN 52.2-ND-20 | 20 | M 6 | 25 | 9 | 135 | 58 |
| GN 52.2-ND-25 | 25 | M 6 | 35 | 9 | 190 | 131 |
| GN 52.2-ND-32 | 32 | M 8 | 40 | 12 | 340 | 243 |
| GN 52.2-ND-40 | 40 | M 8 | 50 | 12 | 600 | 480 |
| GN 52.2-ND-50 | 50 | M 10 | 60 | 12 | 900 | 904 |
| GN 52.2-ND-63 | 63 | M 12 | 65 | 14 | 1300 | 1555 |





ELESA 和 GANTER 依法保留所有权利。
复制我方图纸时需始终提及来源。

# GN 52.4

## 磁体

**杆形, 带螺杆**

### 规格

类型

- **E**型: 带螺杆

外壳
钢制, 镀锌

磁体材料:

AlNiCo **AN**
铝, 镍, 钴
耐受温度达 450 °C

NdFeB **ND**
钕铁硼
耐受温度达 80 °C

### 信息

固定磁体GN 52.4是一种屏蔽磁性系统。
- 固定磁体的更详细信息 (参见页 2022)

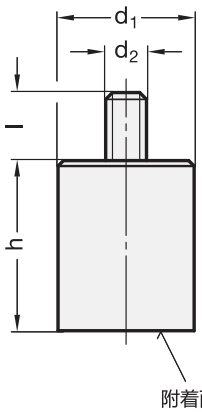


附着面视图

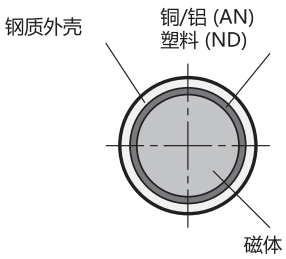


**GN 52.4**

| 型号 | d1 ±0.2 | d2 | h ±0.2 | l | 标称附着力N | ⚖ |
|---|---|---|---|---|---|---|
| GN 52.4-AN-6-M3-E | 6 | M 3 | 20 | 7 | 2 | 5 |
| GN 52.4-AN-8-M3-E | 8 | M 3 | 20 | 7 | 4 | 8 |
| GN 52.4-AN-10-M4-E | 10 | M 4 | 20 | 8 | 8.5 | 13 |
| GN 52.4-AN-13-M4-E | 13 | M 4 | 20 | 8 | 12 | 21 |
| GN 52.4-AN-16-M4-E | 16 | M 4 | 20 | 10 | 20 | 31 |
| GN 52.4-AN-20-M6-E | 20 | M 6 | 25 | 10 | 40 | 60 |
| GN 52.4-AN-25-M6-E | 25 | M 6 | 35 | 10 | 60 | 125 |
| GN 52.4-AN-32-M8-E | 32 | M 8 | 40 | 12 | 160 | 217 |
| GN 52.4-AN-40-M8-E | 40 | M 8 | 50 | 15 | 240 | 458 |
| GN 52.4-AN-50-M10-E | 50 | M 10 | 60 | 15 | 400 | 855 |
| GN 52.4-AN-63-M12-E | 63 | M 12 | 65 | 20 | 660 | 1345 |
| GN 52.4-ND-6-M3-E | 6 | M 3 | 20 | 7 | 6 | 5 |
| GN 52.4-ND-8-M3-E | 8 | M 3 | 20 | 7 | 12 | 9 |
| GN 52.4-ND-10-M4-E | 10 | M 4 | 20 | 8 | 24 | 14 |
| GN 52.4-ND-13-M4-E | 13 | M 4 | 20 | 8 | 60 | 23 |
| GN 52.4-ND-16-M4-E | 16 | M 4 | 20 | 10 | 90 | 33 |
| GN 52.4-ND-20-M6-E | 20 | M 6 | 25 | 10 | 135 | 62 |
| GN 52.4-ND-25-M6-E | 25 | M 6 | 35 | 10 | 190 | 127 |
| GN 52.4-ND-32-M8-E | 32 | M 8 | 40 | 12 | 340 | 220 |
| GN 52.4-ND-40-M8-E | 40 | M 8 | 50 | 15 | 700 | 461 |
| GN 52.4-ND-50-M10-E | 50 | M 10 | 60 | 15 | 1000 | 860 |
| GN 52.4-ND-63-M12-E | 63 | M 12 | 65 | 20 | 1700 | 1350 |



ELESA 和 GANTER 依法保留所有权利。
复制我方图纸时需始终提及来源。

# GN 52.3

## 磁体

**杆形，带内螺纹**

规格

外壳
钢制

磁体材料
AlNiCo **AN**
铝，镍，钴
耐受温度达 350 °C

红漆
耐受温度达 180 °C

**信息**

固定磁体GN 52.3是一种屏蔽磁性系统。
为便于处理和/或避免消磁，这些磁体的附着面上有铁板。
- 固定磁体的更详细信息 (参见页 2022)

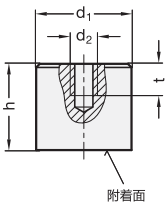


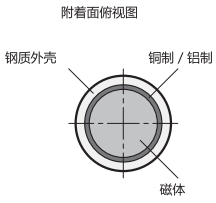


**GN 52.3**

| 型号 | d1 ±0.2 | d2 | h ±0.2 | t | 标称附着力N | ⚖ |
|---|---|---|---|---|---|---|
| GN 52.3-AN-12,5 | 12.5 | M 4 | 16 | 7 | 20 | 12 |
| GN 52.3-AN-17 | 17 | M 6 | 16 | 5 | 26 | 29 |
| GN 52.3-AN-21 | 21 | M 6 | 19 | 7 | 40 | 42 |
| GN 52.3-AN-27 | 27 | M 6 | 25 | 9 | 65 | 89 |
| GN 52.3-AN-35 | 35 | M 6 | 30 | 9 | 150 | 190 |

# GN 52.5

## 不锈钢固定磁体

**杆形，带胶合面**

**规格**

外壳
不锈钢

磁体材料
NdFeB **ND**
耐受温度达 80 °C

橡胶
弹性体 (TPE)
80 shore A ≈
黑色

**信息**

固定磁体GN 52.5是一种带胶合表面的屏蔽磁性系统。
它们最适合在敏感表面上使用。同时，当摩擦系数增大时，横向保持力随之提高。
- 固定磁体的更详细信息 (参见页 2022)

**技术信息**
- 弹性体特性 (参见页 A32)

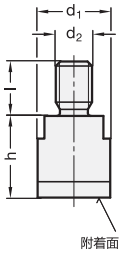


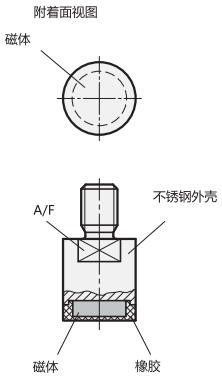


**GN 52.5** 不锈钢

| 型号 | d1 | d2 | h | l | A/F | 标称附着力N | ⚖ |
|---|---|---|---|---|---|---|---|
| GN 52.5-ND-13-M6 | 13 | M 6 | 16 | 10 | 11 | 15 | 16 |
| GN 52.5-ND-16-M8 | 16 | M 8 | 18 | 12 | 13 | 23 | 29 |
| GN 52.5-ND-20-M10 | 20 | M 10 | 20 | 14 | 17 | 46 | 52 |



ELESA 和 GANTER 依法保留所有权利。
复制我方图纸时需始终提及来源。

# GN 60

## 钮扣形磁体

**带孔**

### 规格

磁体材料
AlNiCo **AN**
铝, 镍, 钴
耐受温度达 280 °C

红漆
耐受温度达 180 °C

### 信息

钮扣形磁体GN 60的附着面被一分为二，是通过铸造方法制作的非屏蔽磁性系统。
为保证磁性属性(附着力)不受影响，固定螺钉必须为**非磁性**(无导磁性)材料。
为便于处理和/或避免消磁，这些磁体的附着面上有铁板。
- 固定磁体的更详细信息 (参见页 2022)

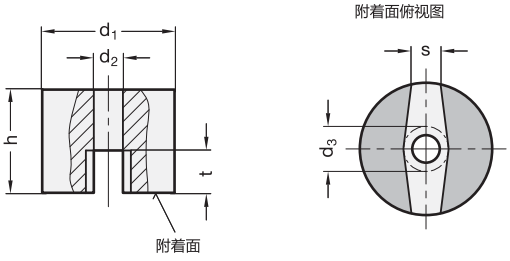


**GN 60**

| 型号 | d1 标称尺寸 | d1 实际尺寸 | d2 | d3 max. | h | s | t | 标称附着力N | ⚖ |
|---|---|---|---|---|---|---|---|---|---|
| GN 60-AN-13 | 13 | 13 | 4.5 | 7 | 10 | 4.5 | 5 | 7 | 6 |
| GN 60-AN-19 | 19 | 19.1 | 4.8 | 8.7 | 12.7 | 5.7 | 6.5 | 19 | 23 |
| GN 60-AN-25 | 25 | 25.4 | 4.5 | 8.5 | 20 | 5.6 | 8 | 29 | 71 |
| GN 60-AN-32 | 32 | 31.8 | 7.1 | 10 | 25.4 | 7.9 | 12.7 | 66 | 132 |

# GN 62

## U形磁体

**带孔**

规格

磁体材料
AlNiCo **AN**
铝, 镍, 钴
耐受温度达 350 °C

红漆
耐受温度达 180 °C

### 信息

U形磁体GN 62的附着面被一分为二，是通过铸造方法制作的非屏蔽磁性系统。
为保证磁性属性(附着力)不受影响，固定螺钉必须为**非磁性**(无导磁性)材料。
为便于处理和/或避免消磁，这些磁体的附着面上有铁板。
- 固定磁体的更详细信息 (参见页 2022)

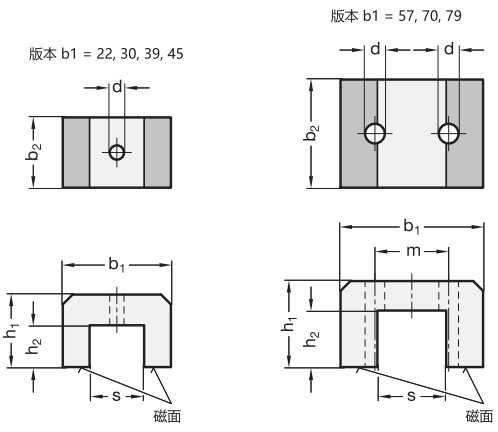


**GN 62**

| 型号 | b1 | b2 | d | h1 | h2 | m | s | 标称附着力N | ⚖ |
|---|---|---|---|---|---|---|---|---|---|
| GN 62-AN-22 | 22 | 25 | 7 | 17 | 9 | - | 8 | 30 | 64 |
| GN 62-AN-30 | 30 | 20 | 5 | 20 | 11 | - | 15 | 45 | 69 |
| GN 62-AN-39 | 39 | 25.4 | 4.7 | 25 | 14 | - | 19 | 90 | 151 |
| GN 62-AN-45 | 45 | 30 | 4.7 | 30 | 17 | - | 23 | 120 | 209 |
| GN 62-AN-57 | 57 | 44.5 | 8 | 35 | 23 | 31.5 | 27.8 | 180 | 498 |
| GN 62-AN-70 | 70 | 57 | 8 | 41 | 25 | 38 | 35 | 320 | 770 |
| GN 62-AN-79 | 79 | 82 | 9.5 | 54 | 36 | 43 | 38.5 | 470 | 1570 |



ELESA 和 GANTER 依法保留所有权利。
复制我方图纸时需始终提及来源。

# GN 53.1

## 磁体

**规格**

外壳
外滑轨球座

- 白色，RAL 9003 **WS**
- 灰色, RAL 7040 **GR**
- 红色, RAL 3031 **RT**

磁体材料
NdFeB **ND**
钕铁硼
耐受温度达 80 °C

**信息**

GN 53.1 主要用于固定抽屉及类似部件。
ND材料具有强大的磁性附着力。
- 更多磁体技术信息 (参见页 2022)

**可按需提供**

- 带定制印记的磁体

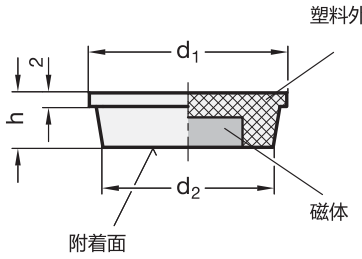


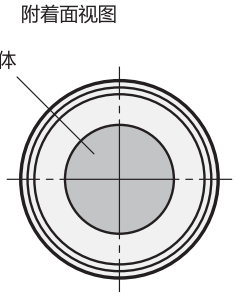


**GN 53.1**

| 型号 | d1 | d2 | h | 标称附着力N | ⚖ |
|---|---|---|---|---|---|
| GN 53.1-ND-18-GR | 18 | 14 | 8 | 10 | 3 |
| GN 53.1-ND-18-RT | 18 | 14 | 8 | 10 | 3 |
| GN 53.1-ND-18-WS | 18 | 14 | 8 | 10 | 3 |
| GN 53.1-ND-25-GR | 25 | 22 | 8.5 | 14 | 8 |
| GN 53.1-ND-25-RT | 25 | 22 | 8.5 | 14 | 8 |
| GN 53.1-ND-25-WS | 25 | 22 | 8.5 | 14 | 8 |
| GN 53.1-ND-30-GR | 30 | 28.5 | 8.5 | 27 | 9 |
| GN 53.1-ND-30-RT | 30 | 28.5 | 8.5 | 27 | 9 |
| GN 53.1-ND-30-WS | 30 | 28.5 | 8.5 | 27 | 9 |
| GN 53.1-ND-36-GR | 36 | 32.5 | 8.5 | 35 | 11 |
| GN 53.1-ND-36-RT | 36 | 32.5 | 8.5 | 35 | 11 |
| GN 53.1-ND-36-WS | 36 | 32.5 | 8.5 | 35 | 11 |
| GN 53.1-ND-40-GR | 40 | 36 | 8 | 35 | 11 |
| GN 53.1-ND-40-RT | 40 | 36 | 8 | 35 | 11 |
| GN 53.1-ND-40-WS | 40 | 36 | 8 | 35 | 11 |






ELESA 和 GANTER 依法保留所有权利。
复制我方图纸时需始终提及来源。

# GN 51.7

## 磁体

**带球形捏手或扣环，配橡胶护套**

### 规格

**类型**

- **A**型: 带捏手
- **B**型: 带扣环

钢制部件
镀镍

磁体材料
NdFeB **ND**
钕铁硼
耐受温度达 80 °C

橡胶护套
弹性体 (TPE)
80 shore A ≈
黑色

球形捏手
塑料
高科技聚合体 (聚酰胺 PA)
黑色，亚光饰面

扣环
钢制，镀镍

### 信息

磁体GN 51.7是一种带橡胶护套的屏蔽磁性系统。
橡胶护套保护易损表面，防止其被磁体损伤，并且提高了摩擦系数，使得横向保持力增强。

- 固定磁体的更详细信息 (参见页 2022)

### 技术信息

- 弹性体特性 (参见页 A32)

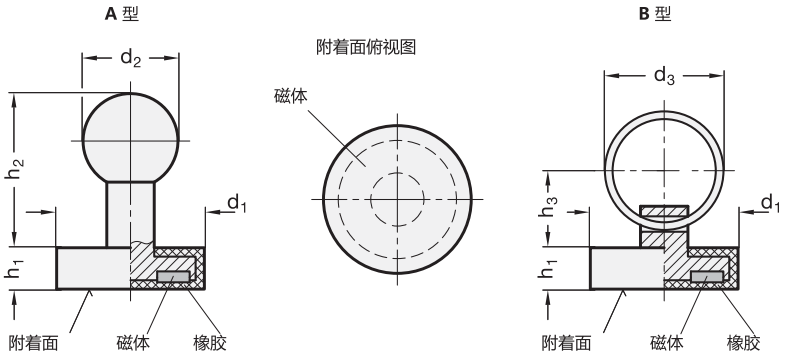


**GN 51.7**

| 型号 | d1 | d2 | d3 | h1 | h2 | h3 | 标称附着力N | ⚖ |
|---|---|---|---|---|---|---|---|---|
| GN 51.7-ND-22-A | 22 | 16 | - | 6 | 25 | - | 35 | 17 |
| GN 51.7-ND-31-A | 31 | 16 | - | 6 | 25 | - | 75 | 28 |
| GN 51.7-ND-43-A | 43 | 16 | - | 5.5 | 24 | - | 85 | 48 |
| GN 51.7-ND-22-B | 22 | - | 20 | 6 | - | 13 | 35 | 14 |
| GN 51.7-ND-31-B | 31 | - | 25 | 6 | - | 14.5 | 75 | 25 |
| GN 51.7-ND-43-B | 43 | - | 30 | 5.5 | - | 17 | 85 | 34 |



ELESA 和 GANTER 依法保留所有权利。
复制我方图纸时需始终提及来源。

# GN 251.6

RoHS

## 固定螺栓

### 带固定磁体

**规格**

钢制螺钉

- 抗拉强度等级5.8
- 镀锌，蓝钝处理

钢制六角螺母

- 抗拉强度等级04
- 镀锌，蓝钝处理

磁体材料
NdFeB **ND**
钕铁硼
耐受温度达 80 °C

**信息**

GN 251.6 带固定磁体的定位螺栓是一种磁性屏蔽系统。
例如，适用于工件止动，利用磁体将工件固定到位。
定位后锁紧螺母（随货提供）可防止螺钉松脱。
- 固定磁体的更详细信息 (参见页 2022)

**技术信息**

- 螺钉强度值 (参见页 A20)

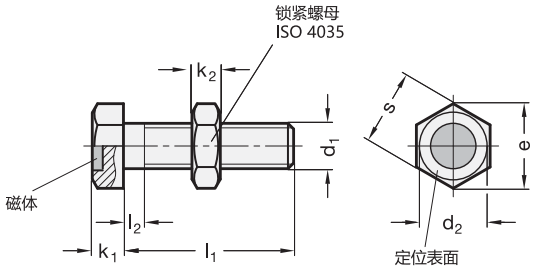


**GN 251.6**

| 型号 | $d_1$* | $l_1$ | $d_2$ | e ≈ | $k_1$ -1 | $k_2$ | $l_2$ 最大 | s | 标称附着力N | ⚖ |
|---|---|---|---|---|---|---|---|---|---|---|
| GN 251.6-M6-12-ND | M 6 | 12 | 10 | 11 | 4 | 3.2 | 3 | 10 | 25 | 5 |
| GN 251.6-M6-16-ND | M 6 | 16 | 10 | 11 | 4 | 3.2 | 3 | 10 | 25 | 6 |
| GN 251.6-M6-20-ND | M 6 | 20 | 10 | 11 | 4 | 3.2 | 3 | 10 | 25 | 7 |
| GN 251.6-M6-25-ND | M 6 | 25 | 10 | 11 | 4 | 3.2 | 3 | 10 | 25 | 8 |
| GN 251.6-M6-30-ND | M 6 | 30 | 10 | 11 | 4 | 3.2 | 3 | 10 | 25 | 9 |
| GN 251.6-M8-16-ND | M 8 | 16 | 13 | 14.4 | 5.3 | 4 | 3.7 | 13 | 50 | 13 |
| GN 251.6-M8-20-ND | M 8 | 20 | 13 | 14.4 | 5.3 | 4 | 3.7 | 13 | 50 | 14 |
| GN 251.6-M8-25-ND | M 8 | 25 | 13 | 14.4 | 5.3 | 4 | 3.7 | 13 | 50 | 16 |
| GN 251.6-M8-30-ND | M 8 | 30 | 13 | 14.4 | 5.3 | 4 | 3.7 | 13 | 50 | 17 |
| GN 251.6-M8-40-ND | M 8 | 40 | 13 | 14.4 | 5.3 | 4 | 3.7 | 13 | 50 | 21 |
| GN 251.6-M10-20-ND | M 10 | 20 | 17 | 17.8 | 6.4 | 5 | 4.5 | 17 | 75 | 26 |
| GN 251.6-M10-25-ND | M 10 | 25 | 17 | 17.8 | 6.4 | 5 | 4.5 | 17 | 75 | 30 |
| GN 251.6-M10-30-ND | M 10 | 30 | 17 | 17.8 | 6.4 | 5 | 4.5 | 17 | 75 | 37 |
| GN 251.6-M10-40-ND | M 10 | 40 | 17 | 17.8 | 6.4 | 5 | 4.5 | 17 | 75 | 37 |
| GN 251.6-M10-50-ND | M 10 | 50 | 17 | 17.8 | 6.4 | 5 | 4.5 | 17 | 75 | 42 |
| GN 251.6-M12-25-ND | M 12 | 25 | 19 | 20 | 7.5 | 6 | 5.2 | 19 | 110 | 44 |
| GN 251.6-M12-30-ND | M 12 | 30 | 19 | 20 | 7.5 | 6 | 5.2 | 19 | 110 | 48 |
| GN 251.6-M12-40-ND | M 12 | 40 | 19 | 20 | 7.5 | 6 | 5.2 | 19 | 110 | 55 |
| GN 251.6-M12-50-ND | M 12 | 50 | 19 | 20 | 7.5 | 6 | 5.2 | 19 | 110 | 62 |
| GN 251.6-M12-60-ND | M 12 | 60 | 19 | 20 | 8.5 | 6 | 5.2 | 19 | 110 | 69 |
| GN 251.6-M16-30-ND | M 16 | 30 | 24 | 26.8 | 10 | 8 | 6 | 24 | 145 | 93 |
| GN 251.6-M16-40-ND | M 16 | 40 | 24 | 26.8 | 10 | 8 | 6 | 24 | 145 | 104 |
| GN 251.6-M16-50-ND | M 16 | 50 | 24 | 26.8 | 10 | 8 | 6 | 24 | 145 | 118 |
| GN 251.6-M16-60-ND | M 16 | 60 | 24 | 26.8 | 10 | 8 | 6 | 24 | 145 | 131 |
| GN 251.6-M16-80-ND | M 16 | 80 | 24 | 26.8 | 10 | 8 | 6 | 24 | 145 | 157 |

* 螺纹：螺母移动



elesa+Ganter

ELESA 和 GANTER 依法保留所有权利。
复制我方图纸时需始终提及来源。

# GN 913.6

## 平头螺钉

### 带固定磁体

**规格**

钢制

- 抗拉强度等级5.8
- 镀锌，蓝钝处理

磁体材料
NdFeB **ND**
钕铁硼
耐受温度达 80 °C

**信息**

GN 913.6 带固定磁体的平头螺钉是一种磁性屏蔽系统。
例如，适用于工件止动，利用磁体将工件固定到位。
- 固定磁体的更详细信息 (参见页 2022)

**技术信息**
- 螺钉强度值 (参见页 A20)

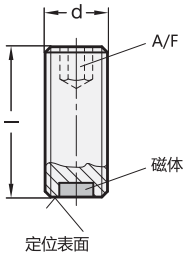


**GN 913.6**

| 型号 | d * | l -1 | A/F | 标称附着力N | ⚖ |
|---|---|---|---|---|---|
| GN 913.6-M6-12-ND | M 6 | 12 | 3 | 2.5 | 2 |
| GN 913.6-M6-16-ND | M 6 | 16 | 3 | 2.5 | 2 |
| GN 913.6-M6-20-ND | M 6 | 20 | 3 | 2.5 | 3 |
| GN 913.6-M6-25-ND | M 6 | 25 | 3 | 2.5 | 4 |
| GN 913.6-M6-30-ND | M 6 | 30 | 3 | 2.5 | 5 |
| GN 913.6-M8-16-ND | M 8 | 16 | 4 | 7 | 4 |
| GN 913.6-M8-20-ND | M 8 | 20 | 4 | 7 | 5 |
| GN 913.6-M8-25-ND | M 8 | 25 | 4 | 7 | 7 |
| GN 913.6-M8-30-ND | M 8 | 30 | 4 | 7 | 8 |
| GN 913.6-M8-40-ND | M 8 | 40 | 4 | 7 | 11 |
| GN 913.6-M10-20-ND | M 10 | 20 | 5 | 11 | 8 |
| GN 913.6-M10-25-ND | M 10 | 25 | 5 | 11 | 10 |
| GN 913.6-M10-30-ND | M 10 | 30 | 5 | 11 | 13 |
| GN 913.6-M10-40-ND | M 10 | 40 | 5 | 11 | 18 |
| GN 913.6-M10-50-ND | M 10 | 50 | 5 | 11 | 23 |
| GN 913.6-M12-25-ND | M 12 | 25 | 6 | 17 | 14 |
| GN 913.6-M12-30-ND | M 12 | 30 | 6 | 17 | 18 |
| GN 913.6-M12-40-ND | M 12 | 40 | 6 | 17 | 25 |
| GN 913.6-M12-50-ND | M 12 | 50 | 6 | 17 | 32 |
| GN 913.6-M12-60-ND | M 12 | 60 | 6 | 17 | 39 |
| GN 913.6-M16-30-ND | M 16 | 30 | 8 | 35 | 32 |
| GN 913.6-M16-40-ND | M 16 | 40 | 8 | 35 | 46 |
| GN 913.6-M16-50-ND | M 16 | 50 | 8 | 35 | 58 |
| GN 913.6-M16-60-ND | M 16 | 60 | 8 | 35 | 71 |
| GN 913.6-M16-80-ND | M 16 | 80 | 8 | 35 | 97 |

* 螺纹：螺母移动



ELESA 和 GANTER 依法保留所有权利。
复制我方图纸时需始终提及来源。

# GN 55.1

## 磁体坯料

**盘形，带孔或埋头孔**

### 规格

磁体材料：

SmCo **SC**
钐，钴
无
耐受温度达 200 °C

NdFeB **ND**
钕铁硼
耐受温度达 80 °C

### 信息

磁体坯料GN 55.1为无屏蔽盘形（环形）磁体。
因其采用大量多样的材料，且规格繁多，用途十分广泛。该产品大多采取粘合方式装配。
如未配合气隙使用，单个磁体坯料的附着力低于带屏蔽的磁力系统，屏蔽物可使磁通量极大地强化作用于附着表面的附着力。配合气隙使用时，根据磁体和配对元件之间气隙的不同，单个磁体坯料-不同于磁力系统-有可能产生超强的附着力。
在不适合使用固定磁体/磁力系统的场合，磁体坯料可与适当的固定结构配合，构成高度专属的磁力体系。
- 固定磁体的更详细信息 (参见页 2022)

### 可按需提供

- 硬铁（HF）制成

**ND 款式**

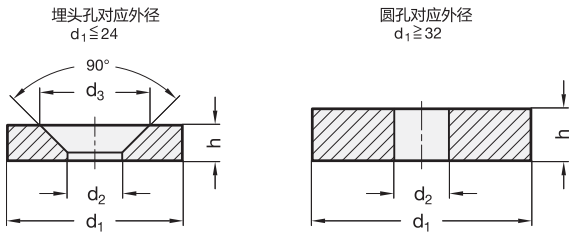


**SC 款式**

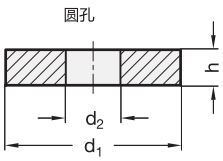


**GN 55.1**

| 型号 | d1 | d2 ±0.1 | h ±0.1 | d3 +0.5 | 标称附着力N | 包装单位 | ⚖ |
|---|---|---|---|---|---|---|---|
| GN 55.1-ND-12-3,5-3 | 12 ±0,1 | 3.5 | 3 | 6.6 | 18 | 20 | 3 |
| GN 55.1-ND-15-4,5-3,5 | 15 ±0,1 | 4.5 | 3.5 | 9.3 | 29 | 20 | 4 |
| GN 55.1-ND-18-4,5-4 | 18 ±0,1 | 4.5 | 4 | 9.3 | 41 | 10 | 8 |
| GN 55.1-ND-24-5,5-4 | 24 ±0,1 | 5.5 | 4 | 11.5 | 66 | 10 | 14 |
| GN 55.1-ND-32-10,5-2 | 32 ±0,1 | 10.5 | 2 | - | 42 | 5 | 16 |
| GN 55.1-ND-38-12-4 | 38 ±0,1 | 12 | 4 | - | 110 | 2 | 45 |
| GN 55.1-ND-48-15-5 | 48 ±0,2 | 15 | 5 | - | 165 | 1 | 83 |
| GN 55.1-ND-56-15-6 | 56 ±0,2 | 15 | 6 | - | 230 | 1 | 137 |
| GN 55.1-SC-15-8-3,5 | 15 ±0,1 | 8 | 3.5 | - | 23 | 20 | 4 |
| GN 55.1-SC-18-8-4 | 18 ±0,1 | 8 | 4 | - | 31 | 10 | 7 |
| GN 55.1-SC-24-11,5-4 | 24 ±0,1 | 11.5 | 4 | - | 51 | 10 | 12 |
| GN 55.1-SC-32-10-4 | 32 ±0,1 | 10 | 4 | - | 67 | 5 | 27 |





ELESA 和 GANTER 依法保留所有权利。
复制我方图纸时需始终提及来源。

# GN 55.2

## 磁体坯料

**盘形，不带孔**

### 规格

磁体材料：

SmCo **SC**
钐，钴
无
耐受温度达 200 °C

NdFeB **ND**
钕铁硼
镀镍
耐受温度达 80 °C

### 信息

磁体坯料GN 55.2为无屏蔽盘形（环形）磁体。
因其采用大量多样的材料，且规格繁多，用途十分广泛。该产品大多采取粘合方式装配。
如未配合气隙使用，单个磁体坯料的附着力低于带屏蔽的磁力系统，屏蔽物可使磁通量极大地强化作用于附着表面的附着力。配合气隙使用时，根据磁体和配对元件之间气隙的不同，单个磁体坯料-不同于磁力系统-有可能产生超强的附着力。
在不适合使用固定磁体/磁力系统的场合，磁体坯料可与适当的固定结构配合，构成高度专属的磁力体系。
- 固定磁体的更详细信息 (参见页 2022)

### 可按需提供

- 硬铁 (HF) 制成

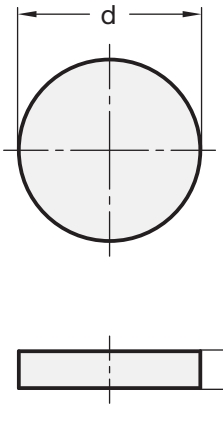


**GN 55.2**

| 型号 | d ±0.1 | h ±0.1 | 标称附着力N | 包装单位 | ⚖ |
|---|---|---|---|---|---|
| GN 55.2-ND-4-3 | 4 | 3 | 4 | 20 | 1 |
| GN 55.2-ND-5-3 | 5 | 3 | 5 | 20 | 1 |
| GN 55.2-ND-6-3 | 6 | 3 | 7.5 | 20 | 1 |
| GN 55.2-ND-8-3 | 8 | 3 | 13 | 20 | 1 |
| GN 55.2-ND-10-3 | 10 | 3 | 15 | 20 | 2 |
| GN 55.2-ND-12-3 | 12 | 3 | 20 | 20 | 3 |
| GN 55.2-ND-15-3 | 15 | 3 | 28 | 20 | 4 |
| GN 55.2-ND-18-3 | 18 | 3 | 35 | 10 | 7 |
| GN 55.2-ND-20-3 | 20 | 3 | 42 | 10 | 9 |
| GN 55.2-ND-24-3 | 24 | 3 | 55 | 10 | 12 |
| GN 55.2-SC-4-3 | 4 | 3 | 2.5 | 20 | 1 |
| GN 55.2-SC-5-3 | 5 | 3 | 3.5 | 20 | 1 |
| GN 55.2-SC-6-3 | 6 | 3 | 4 | 20 | 1 |
| GN 55.2-SC-8-3 | 8 | 3 | 8 | 20 | 1 |
| GN 55.2-SC-10-3 | 10 | 3 | 10 | 20 | 2 |
| GN 55.2-SC-12-3 | 12 | 3 | 11 | 10 | 4 |
| GN 55.2-SC-15-3 | 15 | 3 | 16 | 10 | 6 |
| GN 55.2-SC-18-3 | 18 | 3 | 25 | 10 | 8 |
| GN 55.2-SC-24-3 | 24 | 3 | 36 | 5 | 12 |



ELESA 和 GANTER 依法保留所有权利。
复制我方图纸时需始终提及来源。

# GN 55.3

## 磁体坯料

**杆形**

规格

磁体材料
AlNiCo **AN**
铝, 镍, 钴
无

**信息**

磁体坯料GN 55.3为无屏蔽盘形(环形)磁体。
因其采用大量多样的材料，且规格繁多，用途十分广泛。该产品大多采取粘合方式装配。
如未配合气隙使用，单个磁体坯料的附着力低于带屏蔽的磁力系统，屏蔽物可使磁通量极大地强化作用于附着表面的附着力。配合气隙使用时，根据磁体和配对元件之间气隙的不同，单个磁体坯料-不同于磁力系统-有可能产生超强的附着力。
在不适合使用固定磁体/磁力系统的场合，磁体坯料可与适当的固定结构配合，构成高度专属的磁力体系。
- 固定磁体的更详细信息 (参见页 2022)

**可按需提供**
- 特殊长度

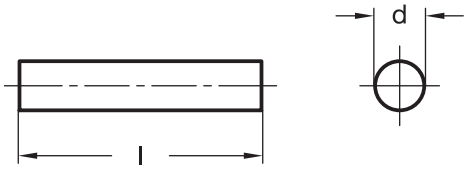


**GN 55.3**

| 型号 | d 0/-0.2 | l ±0.1 | 标称附着力N | 耐受温度 °C | 包装单位 | ⚖ |
|---|---|---|---|---|---|---|
| GN 55.3-AN-3-10 | 3 | 10 | 1.1 | 450 | 10 | 1 |
| GN 55.3-AN-3-12 | 3 | 12 | 1.3 | 450 | 10 | 1 |
| GN 55.3-AN-4-16 | 4 | 16 | 1.9 | 450 | 10 | 2 |
| GN 55.3-AN-4-20 | 4 | 20 | 2 | 450 | 10 | 3 |
| GN 55.3-AN-5-20 | 5 | 20 | 2.3 | 450 | 10 | 4 |
| GN 55.3-AN-6-15 | 6 | 15 | 2.8 | 350 | 5 | 3 |
| GN 55.3-AN-6-24 | 6 | 24 | 2.8 | 450 | 5 | 5 |
| GN 55.3-AN-6-30 | 6 | 30 | 2.8 | 450 | 5 | 6 |
| GN 55.3-AN-8-25 | 8 | 25 | 3.8 | 450 | 5 | 9 |
| GN 55.3-AN-8-32 | 8 | 32 | 3.8 | 450 | 5 | 11 |
| GN 55.3-AN-10-20 | 10 | 20 | 5 | 350 | 5 | 12 |
| GN 55.3-AN-10-40 | 10 | 40 | 7 | 450 | 1 | 26 |
| GN 55.3-AN-12-40 | 12 | 40 | 8 | 450 | 1 | 37 |
| GN 55.3-AN-12-48 | 12 | 48 | 8 | 450 | 1 | 42 |
| GN 55.3-AN-15-30 | 15 | 30 | 10 | 350 | 1 | 42 |
| GN 55.3-AN-15-60 | 15 | 60 | 11 | 450 | 1 | 87 |
| GN 55.3-AN-20-40 | 20 | 40 | 17 | 350 | 1 | 100 |
| GN 55.3-AN-34-80 | 34 | 80 | 61 | 350 | 1 | 555 |





ELESA 和 GANTER 依法保留所有权利。
复制我方图纸时需始终提及来源。

# GN 55.4

## 磁体坯料

### 块状

**规格**

磁体材料：

SmCo **SC**
钐，钴
无
耐受温度达 200 °C

NdFeB **ND**
钕铁硼
镀镍
耐受温度达 80 °C

**信息**

磁体坯料GN 55.4为无屏蔽块状磁体。
因其采用大量多样的材料，且规格繁多，用途十分广泛。该产品大多采取粘合方式装配。
如未配合气隙使用，单个磁体坯料的附着力低于带屏蔽的磁力系统，屏蔽物可使磁通量极大地强化作用于附着表面的附着力。配合气隙使用时，根据磁体和配对元件之间气隙的不同，单个磁体坯料-不同于磁力系统-有可能产生超强的附着力。
在不适合使用固定磁体/磁力系统的场合，磁体坯料可与适当的固定结构配合，构成高度专属的磁力体系。
- 固定磁体的更详细信息 (参见页 2022)

**可按需提供**

- 其它规格
- 硬铁(HF)制成

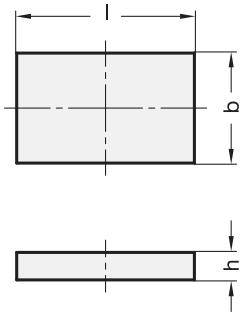


**GN 55.4**

| 型号 | l ±0.1 | b ±0.1 | h ±0.1 | 标称附着力N | 包装单位 | ⚖ |
|---|---|---|---|---|---|---|
| GN 55.4-SC-7,5-4-1,5 | 7.5 | 4 | 1.5 | 3.4 | 10 | 1 |
| GN 55.4-SC-7,5-6-2 | 7.5 | 6 | 2 | 5 | 10 | 1 |
| GN 55.4-SC-10-7,5-2 | 10 | 7.5 | 2 | 7.5 | 10 | 2 |
| GN 55.4-SC-12-9,5-2,5 | 12 | 9.5 | 2.5 | 11 | 5 | 4 |
| GN 55.4-SC-16-12,5-2,5 | 16 | 12.5 | 2.5 | 15 | 5 | 4 |
| GN 55.4-SC-18-16,5-4 | 18 | 16.5 | 4 | 29 | 5 | 12 |
| GN 55.4-SC-26-20,3-5 | 26 | 20.3 | 5 | 51 | 1 | 30 |
| GN 55.4-SC-33-26,3-6,5 | 33 | 26.3 | 6.5 | 85 | 1 | 58 |
| GN 55.4-ND-7,5-4-1,5 | 7.5 | 4 | 1.5 | 5 | 10 | 1 |
| GN 55.4-ND-7,5-6-2 | 7.5 | 6 | 2 | 8 | 10 | 1 |
| GN 55.4-ND-10-7,5-2 | 10 | 7.5 | 2 | 11 | 10 | 2 |
| GN 55.4-ND-12-9,5-2,5 | 12 | 9.5 | 2.5 | 17 | 5 | 2 |
| GN 55.4-ND-16-12,5-2,5 | 16 | 12.5 | 2.5 | 24 | 5 | 4 |
| GN 55.4-ND-18-16,5-4 | 18 | 16.5 | 4 | 50 | 5 | 10 |
| GN 55.4-ND-26-20,3-5 | 26 | 20.3 | 5 | 77 | 1 | 26 |
| GN 55.4-ND-33-26,3-6,5 | 33 | 26.3 | 6.5 | 125 | 1 | 56 |



ELESA 和 GANTER 依法保留所有权利。
复制我方图纸时需始终提及来源。

# GN 56

## 磁体

### 用于型材系统

**塑料**
高科技聚合体 (聚酰胺 PA)
黑色，亚光饰面 **SW**

磁体材料
NdFeB
钕铁硼
耐受温度达 80 °C

钢制嵌件，平头螺钉
镀锌，蓝钝处理

**信息**

使用GN 56磁铁，可简便地将型材系统与门，盖板，配套工具和附件相连。
该磁铁侧面装有塑料弹簧元件，可以在任何位置与型材螺母相吸。当以这种方式固定时，磁铁和螺母的保持力数倍于标称磁吸力。必要时可以使用合适的螺丝刀通过磁铁正面的凹槽将其与螺母分离。
轻轻转动磁铁上的螺纹销至型材凹槽底面，可防止磁铁随螺母移动。例如使用T型螺母可以提供额外的侧向止挡GN 506 (参见页 982)。

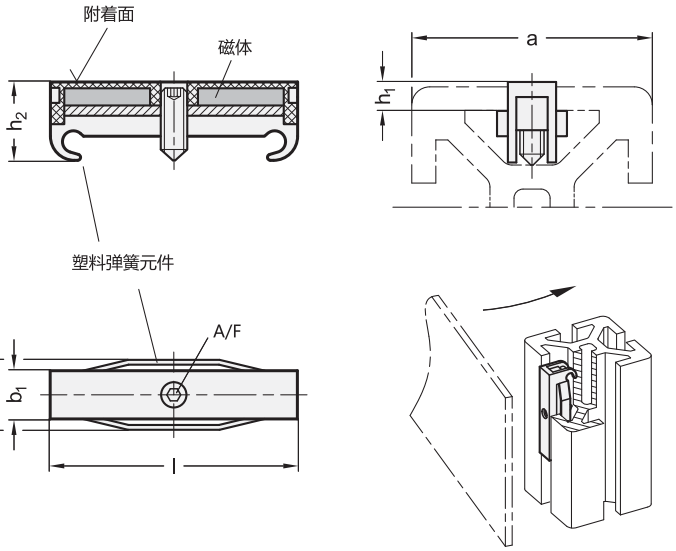


**GN 56**

| 型号 | b1 | a | b2 | h1 | h2 | l | A/F | 标称附着力N | ⚖ |
|---|---|---|---|---|---|---|---|---|---|
| GN 56-6-30-SW | 6 | 30 | 9.5 | 3 | 10.2 | 41 | 1.5 | 10 | 6 |
| GN 56-8-30-SW | 8 | 30 | 11.6 | 2.3 | 9.3 | 41 | 2 | 18 | 6 |
| GN 56-8-40-SW | 8 | 40 | 12.5 | 4.8 | 12.9 | 41 | 2 | 18 | 6 |
| GN 56-10-45-SW | 10 | 45 | 13.2 | 6 | 13.2 | 41 | 2 | 18 | 10 |





ELESA 和 GANTER 依法保留所有权利。
复制我方图纸时需始终提及来源。

# GN 70

## 固定盘片

**钢/不锈钢，用于磁铁**

### 规格

**类型**
- **A**型: 扁平

**钢制款式 ST**
镀锌

**不锈钢款式 NI**
磁性

### 信息

GN 70 固定盘片作为固定磁体的配件使用，例如，在磁体与无磁性材料连接使用时。
可用埋头螺钉固定（如：DIN 7991），也可采用市售木板或金属板用埋头螺钉。

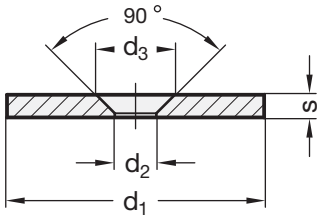


**GN 70**

| 型号 | d1 | d2 +0.3 | d3 | s | ⚖ |
|---|---|---|---|---|---|
| GN 70-12-A-ST | 12 ±0.1 | 4 | 6.5 -0.2/+0.5 | 2 | 1 |
| GN 70-17-A-ST | 17 ±0.1 | 6 | 8.5 +0.5 | 2 | 3 |
| GN 70-27-A-ST | 27 ±0.2 | 6 | 11+0.5 | 3 | 12 |
| GN 70-34-A-ST | 34 +0.3/+0.7 | 6 | 11 +0.5 | 3 | 20 |
| GN 70-45-A-ST | 45 +0.1/+0.5 | 5.5 | 11 +0.5 | 3 | 36 |
| GN 70-64-A-ST | 64 ±0.3 | 6 | 11 +0.5 | 3 | 74 |

**GN 70-NI** 不锈钢

| 型号 | d1 | d2 ±0.3 | d3 +0.5 | s | ⚖ |
|---|---|---|---|---|---|
| GN 70-27-A-NI | 27 +0.1/+0.5 | 5.5 | 11 | 3 | 12 |
| GN 70-45-A-NI | 45 ±0.2 | 6 | 8.5 | 2 | 24 |

# GN 70.1

## 附着盘片

**自粘式，用于固定磁体**

### 规格

钢制
- 镀锌，蓝钝处理 **ZB**
- 镀锌，蓝钝处理，白色喷漆 **WS**

吸附垫
Scotch-Mount ™ 4032
- 双面的
- 带聚氨酯泡沫衬垫

### 信息

GN 70.1 吸附盘用作固定磁体的对应件，如：当磁体用于非磁性表面的情况。
将保护片从吸附盘背面揭下后，便可附着在任何适宜的洁净表面上。

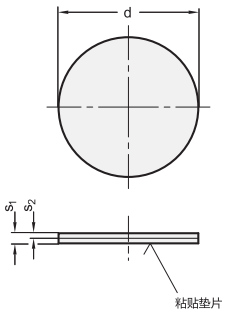


**GN 70.1**

| 型号 | d | s1 | s2 | ⚖ |
|---|---|---|---|---|
| GN 70.1-20-ZB | 20 | 2 | 1 | 3 |
| GN 70.1-20-WS | 20 | 2 | 1 | 3 |
| GN 70.1-30-ZB | 30 | 2 | 1 | 6 |
| GN 70.1-30-WS | 30 | 2 | 1 | 6 |
| GN 70.1-40-ZB | 40 | 2 | 1 | 10 |
| GN 70.1-40-WS | 40 | 2 | 1 | 10 |
| GN 70.1-60-ZB | 60 | 2.5 | 1.5 | 35 |
| GN 70.1-60-WS | 60 | 2.5 | 1.5 | 35 |



ELESA 和 GANTER 依法保留所有权利。
复制我方图纸时需始终提及来源。

# 技术说明


**1. 塑料材料** A2

1.1 机械强度 A2
1.2 热阻 A3
1.3 强度和表面硬度 A4
1.4 抗化学试剂 A4
1.5 对大气环境和紫外线的耐受力 A4
1.6 阻燃性 A5
1.7 电气性能 A6
1.8 表面光洁度与除尘度 A6
1.9 符合国际标准 A7
1.10 ELESA + GANTER技术部门的能力 A9

**2. 金属材料** A9

2.1 金属嵌件的性能 A10
2.2 带螺纹嵌件的紧固旋钮 A10
2.3 通孔 A11
2.4 螺杆的端部 A11
2.5 不锈钢螺纹咬死的风险 A11

**3. 其他材料** A11

**4. 机加工公差** A12

**5. 固定手柄** A13

**6. 安装方法** A14

**7. 按需提供的特殊型号** A14

**8. 颜色** A14

**9. 试验值** A15

**10. 技术参数表** A15

10.1 换算表 A15
10.2 DIN 79 方孔和方轴 A16
10.3 DIN 6885 键槽 A16
10.4 GN 110 和 GN 110.1横向孔 A17
10.5 DIN 13 ISO 公制螺纹 A19
10.6 DIN 228 圆柱GAS-BSP螺纹 A20
10.7 DIN EN ISO 898-1 | DIN EN 20898-2强度值 A20
10.8 DIN ISO 286 ISO 基本公差 A21
10.9 IP防护等级 A23
10.10 螺纹锁紧 (PFB, PRB, MVK, GPC) A24
10.11 不锈钢特性 A26
10.12 表面处理 A29
10.13 碳钢、锌合金、铝、黄铜的特性 A31
10.14 热固性塑料、弹性体、高科技聚合体和橡胶的特性 A32
10.15 U形手柄载荷 A35
10.16 金属铰链载荷 A40
10.17 分度销的机械强度 A42
10.18 GN 965 和 GN 968安装套件 A44

**11. 减震元件-选型指南** A53

# 技术参数

此处提供的技术数据主要是针对用工程塑料和金属材料制造的ELESA+GANTER标准件。
制造塑料产品所用的主要技术有：
– 热固性塑料的压缩/转注成型;
– 高科技聚合体的注塑成型。
该主要工序后可能会进行第二步操作，例如:机加工、精加工、组装、根据客户要求进行产品装饰(移印) ，及可在运输途中充分保护并用于识别产品的包装。

## 1. 塑料

**热固性塑料:**酚醛基（PF）热固性塑料，在成型过程中发生的硬化是不可逆的聚合过程。
**高科技聚合体:**热塑性聚合材料，其分子链的化学组成使其具有多样化的机械特性、热学特性和工艺特性。这种转变过程是在模具中材料固化所产生的融化和随后硬化的基础上进行的。由于可再利用，材料自身对环境的影响较小（固化是可逆的）。

| ELESA+GANTER 公司使用的主要高科技聚合体 | | | | | | |
|---|---|---|---|---|---|---|
| **PA**<br>玻璃纤维加固聚酰胺、玻璃加固聚酰胺、聚酰胺基超强聚合物 | **PA-T**<br>特制透明聚酰胺 | **PP**<br>玻璃纤维加固或带有矿物填充剂的聚丙烯 | **POM**<br>聚甲醛基 | **PC**<br>特制聚碳酸酯 | **PBT**<br>特制聚酯 | **TPE**<br>热塑性弹性体 |

### 1.1 机械强度

**热固性塑料:**使用矿物填料和天然纺织纤维，以及最好的精选基础树脂，因此这种材料具有良好的机械强度和耐冲击强度。
**高科技聚合体:**基本聚合物选择广泛，并可与增强填充剂或添加剂结合，从而能够提高其机械强度、耐冲击强度、耐蠕变和疲劳强度等多方面性能水平。
根据其形状和制造工艺的技术水平，模塑产品的机械性能存在明显的差异。基于此原因，ELESA+GANTER决定将在大多数重要场合中，可能导致元件损坏的受力信息告知设计人员。在我们样本中提供的各种材料的具体机械强度数据也同为极限破坏载荷。
对某些会在一定载荷下发生不可忽视的变形并影响其工作性能的产品，我们会提供两种以下载荷值：
– **最大工作载荷** ，该载荷下发生的变形不会破坏元件的性能。
– **断裂载荷** 符合上述概念
在这些情况下，“最大工作载荷”将用设计数据，以确保正常的性能，而“断裂载荷”将用于相对关系数进行测试的安全试验。
很显然，在所有情况下需应用合适安全系数。
充分考虑工作压力(例如，手轮扭矩的传递和手柄的抗拉强度)以及偶发应力(例如：元件所受的冲击),以便为设计人员根据应用类型和重要性，确定适用的安全系数提供参考。
提供强度值均由ELESA+GANTER实验室在受控的温度和湿度 (23°C - 相对湿度 50%)、特定工作条件下，通过在必要的限定时间内施加静态载荷得出。
因此，设计人员必须根据实际应用情况和特定的工作条件（震动、动载荷、在允许温度范围的极限工作温度下）考虑适当的安全系数。结束时，设计人员还应负责检验产品是否适用于其设计用途。
有些热塑性塑料的机械性能可能会有明显不同，这和吸收水份的百分比有关(参见第1.5节)，对元件的耐久性试验室是根据ASTM D570的标准进行的，以保证产品吸收的水分与23°C的环境条件和 50%的相对湿度相平衡。

• **水平调整件的抗压强度**（工作应力）
水平调整件组装在螺纹的金属螺栓上，并放置在特殊的试验设备中。然后，连续向元件施加递增的下压的应力，直至其断裂或永久性变形。

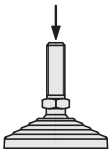





技术参数: 版权所有 ELESA+GANTER 2018.
复制图纸时请注明出处。

**• 对传递扭矩**（工作应力）**的承受力**
如下图所示，我们使用电子测力计在待测物体施加一个持续递增的扭矩。为便于理解，图中我们使用传统样式的测力系统。各产品技术参数表中列出的扭矩值为通过断裂实验获得的平均值C，单位为[Nm]。

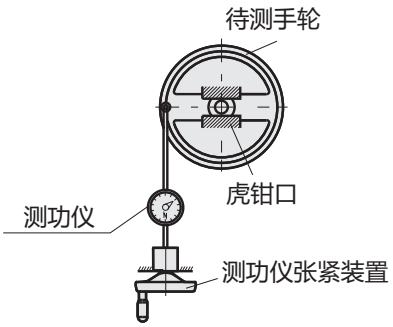


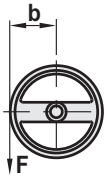


C [Nm] = F [N] • b [m]

**• 冲击强度**（偶发应力）
冲击强度的测定需使用图中所示特殊设备。

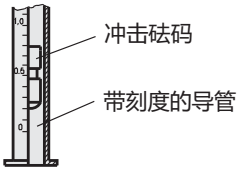


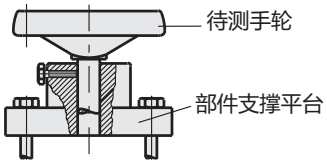


各产品技术参数表中列出的冲击强度值为通过断裂试验获得的的平均值，单位为[J]。实验中，元件承受反复冲击后的断裂功L取决于冲击物的规格和跌落高度(h)，跌落高度每次实验增加0.1m，冲击物（P）为尖顶的圆柱形金属砝码，重量为0.68kg（6.7N）

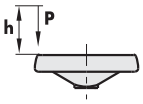


L [J] = P [N] • h [m]

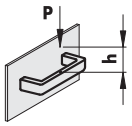


$L_1$ [J] = P [N] • h [m]

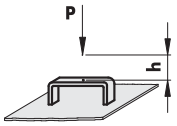


$L_2$ [J] = P [N] • h [m]

**• U形手柄的抗拉强度**（工作应力）
该试验中，将电子测力计安装在待测手柄上，并施加两种方向的应力。
– 垂直于装配螺钉的应力（F1）：该作用力为拉应力和弯折应力的合力。
– 平行于装配螺钉的应力(F2)。
电子测力计施加的载荷逐渐上升直至被测元件变形，拉伸速度应在 20 mm/min以内。

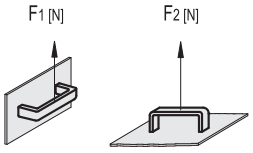


## 1.2 热阻

ELESA+GANTER的许多产品使用耐温性能良好的热固性材料和加强型热塑性聚合物，这些产品热稳定性好，机械性能受温差影响小，即使在高温和低温工作环境中仍然具有稳定的机械性能。本产品目录中，每种塑料产品的建议使用温度范围都标注在样册上，标注图标请参见左侧示意图。
在该温度范围内：
– 材料稳定，不会发生明显降解；
– 产品的基本使用功能通常不会出现任何问题。



技术参数: 版权所有 ELESA+GANTER 2018.
复制图纸时请注明出处。

# 技术参数

产品目录中列出的机械强度、冲击强度、最大扭矩和最高工作压力值为实验室条件下(温度23°C - 相对湿度50%)测定。超过限定的工作温度，这些数值可能会发生变化。因此，客户应自行负责在其实际的工作温度条件下检验产品的实际性能。下表为各类塑料的常规工作温度范围：

| 材料 | 工作温度范围 |
|---|---|
| 热固性塑料 (PF) | 从 -20°C 到 100°/110°C |
| 特制高弹性聚丙烯基 (PP) 高科技聚合体 | 从 0 °C 到 80°/ 90 °C |
| 玻璃纤维加固聚丙烯基 (PP) 高科技聚合体 | 从 0 °C 到 100 °C |
| 聚酰胺基 (PA) 高科技聚合体 | 从 -20 °C 到 90 °C |
| 玻璃纤维加固聚酰胺基 (PA) 高科技聚合体 | 从 -30 °C 到 130°/ 150 °C |
| 耐高温型玻璃纤维加固聚酰胺基(PA)高科技聚合体 | 从 -30 °C 到 200 °C |

## 1.3 强度和表面硬度

**热固性塑料:**该种材料表面硬度高，多为光亮饰面，即使在有金属加工残留物或研磨剂的环境下（如：使用机加工工具进行金属加工的工况），表面也可长期保持美观。
**高科技聚合体:**表面硬度值低于热固性塑料，但仍在洛氏硬度 60-98，M级范围内。此外，高科技聚合体的韧性及抗冲击强度均高于热固性塑料。

## 1.4 对化学试剂的耐受力

第 10章 (A29页、A30 和 A31页) 列出了ELESA+GANTER产品所用的塑料在 23°C的温度环境下，接触其可能在工业环境中接触到的各种化学试剂 (酸、碱、溶剂、润滑油、燃油和水溶液) 时的耐受力。
– 耐受力良好 = 该产品的功能和美学特性保持不变。
– 耐受力 = 功能和美学特性所受的影响程度取决于该类产品的工作条件。受限于某些特殊场合的应用。
– 耐受力较差 = 产品易受化学成分腐蚀，不推荐使用。
一般而言，产品的工作温度和机械应力增大，其对化学侵蚀的耐受力会降低。在高温及高机械应力的条件下使用时，测试该产品对化学试剂的耐受力非常重要。

## 1.5 对大气环境和紫外线的耐受力

多数情况下，ELESA+GANTER 塑料标适用于室内应用。当然，由于材料的性能以及设计的阶段进行过的测试，这些产品也可以在户外使用，暴露于各种大气环境。
• **温度的迅速变化:**在推荐的工作温度范围内，各产品的温度快速变化时，不会对其所用材料的耐冲击强度产生任何不良影响。
• **水或水分的存在:**可能导致一定百分比的水/水分发生水解和吸收，直到达到平衡状态。这可能改变材料的一些机械性能。
吸水材料包括聚酰胺(PA),透明聚酰胺 (PA-T, and PA-T AR)和duroplasts热固性塑料 (PF).
用这些材料制成的产品，其尺寸可能因吸水而发生细小的变化，从而影响公差。在设计阶段，ELESA+GANTER公司通常会考虑这些可能的变化，已将其影响减至最小，并保准符合技术规范要求。
吸水可大幅增加产品的耐冲击强度。偶尔接触雨水后“干燥”，通常不会对产品强度产生任何影响。
• **暴露在阳光和紫外线下**
根据ISO 4892-2的标准，使专用设备进行加速老化测试等特殊的耐久性试验，并设定以下参数：
– 辐射功率: 550 [W]/[m]2;
– 内部温度 (黑色标准温度BST): 65°C;
– 模拟露天暴露的室外滤光器，对紫外线有低屏蔽作用
– 相对湿度：50% U.R.





技术参数: 版权所有 ELESA+GANTER 2018.
复制图纸时请注明出处。

测试时间和实际暴露在室外环境中的时间（“等效时间”）之间的关系，必然取决于每一地理区域的天气条件。以每天的平均曝光时间（ARED）为基础作比较，参考值采用的国际标准包括：
– 迈阿密等效时间 = 高强度曝光，典型热带气候或赤道热带气候(ARED = 9.2 MJ/m$^2$);
– 中欧等效时间 = 中等强度曝光，典型大陆气候 (ERMG=2 MJ/m$^2$).
在ELESA+GANTER公司实验室进行的延长测试结束，对机械强度（抗拉破坏/抗压破坏和冲击破坏）的变化进行测试。结果表明，通常聚酰胺(PA),聚丙烯(PP)和duroplasts热固性塑料(PF)产品的机械强度不会因紫外线的照射而明显降低。
至于样品暴露在紫外线下其美学外观在测试完成后，部分产品的外观略有变化。
关于具体产品紫外线老化试验的进一步细节，请联系ELESA+GANTER公司技术部。

## 1.6 阻燃性

有关塑料件阻燃等级的分类标准，业内普遍认可UL (美国保险商实验室）提出的两项试验标准。这些试验被定义为UL-94HB和UL-94V。
塑料阻燃等级被分为四个等级：HB、V2、V1 和V0,材料的阻燃能力依此排列递增。

**• UL-94HB (水平燃烧)**

在试验中，同一塑料件需要设定三个标准试样，试样的放置位置与长轴平行，且与短轴成45°角。点燃试样的自由悬空端，持续燃烧30 秒。
在样品上设置两个标记，该标记与悬空侧端部的距离应符合相关标准。
如材料的三个试样均满足下述条件，则其可归于HB类：
– 两标记之间的燃烧速度不超过给定的标准值，这取决于测试试样的厚度。
– 火焰在从自由悬空边（即火焰点着处）蔓延至最远标记前熄灭。

**• UL-94V (垂直燃烧)**

在试验中，同一塑料件需要设定5件标准试样。试样应垂直放置，并在其下放置一张脱脂棉。点燃试样底部自由悬空端，持续燃烧10秒，每件试样需点火两次。
测得参数如下：
– 单个试样每次点火后，完全熄灭所需的余焰时间。
– 所有5个试样。每个点火2次，完全熄灭所需的余焰时间总和；
– 第二次点火后，每个试样的余热时间和余燃时间之和。
– 燃烧过程中是否有任何物质从样品上滴落到脱脂棉上，并有将其引燃的风险。

| **UL塑料分级** | | | | |
|---|---|---|---|---|
| UL-94 HB | 对于三个样本，每个样本上两个标记之间的燃烧速度均不得超过标准速度，这取决于样本的厚度。各个样本上火焰从着火点蔓延至最远标记前熄灭。 | | | |
| UL-94 V | | V2 | V1 | V0 |
| | 单个试样每次点火后，完全熄灭所需的余焰时间。 | ≤ 30 s | ≤ 30 s | ≤ 10 s |
| | 所有5个试样。每个点火2次，完全熄灭所需的余焰时间总和； | ≤ 250 s | ≤ 250 s | ≤ 50 s |
| | 第二次点火后，每个试样的余热时间和余燃时间之和。 | ≤ 60 s | ≤ 60 s | ≤ 30 s |
| | 燃烧过程中是否有任何物质从试样上滴落到脱脂棉上，并有将其引燃的风险。 | YES | NO | NO |

塑料试样的阻燃能力与其厚度和颜色有关，而实际上，使用天然染料或人工染料的塑料阻燃能力与不同，另外，同一色彩处理而不同厚度的材料间阻燃能力与也不相同。



技术参数: 版权所有 ELESA+GANTER 2018.
复制图纸时请注明出处。

# 技术参数

**黄卡:**在实验室试验之后，UL实验室会颁发有关塑料耐燃性的证明文件，该黄色卡片是产品耐燃性的官方认证。
黄卡上标明了产品的商品名、制造商信息和相关识别号(UL认证号)。黄卡上也会列明塑料件的颜色，厚度和阻燃等级。
一些材料制造商会在独立实验室中，使用和UL实验室相同的试验方法进行阻燃性试验。
在这种情况下，制造商可出具材料的符合性声明，但不能出具黄卡。
对于大多数未特别标识的ELESA+GANTER产品，通常属于UL94-HB级别。
ELESA+GANTER有一系列符合UL-94　V0分级的ELESA+GANTER标准件产品，这些产品会在产品信息页上额外说明，并标有如左图所示的符号标志。
符合AE-V0分级的ELESA+GANTER产品均采用不含PBB (聚溴联苯)、PBDE (聚溴二苯醚) 的环保塑料制成，且塑料成分也不添加Penta-BDE (五溴二苯醚) 和Octa-BDE(八溴二苯醚)。

## 1.7 电绝缘性

塑料通常是良好的电绝缘体，尤其适用于机电领域的某些应用场合，较之类似的金属产品，更宜使用塑料产品。
材料绝缘特性的程度由以下因素决定：
- **表面电阻率**
- **体积电阻率**

下表以表面电阻率 [Ω]为基础，对材料进行分类。

| 导电材料 | 半导电材料 | 耗散材料 | 抗静电材料 | 绝缘材料 |
|---|---|---|---|---|
| $10^{-1}$ Ω | $10^{5}$ Ω | $10^{9}$ Ω | $10^{12}$ Ω | > $10^{12}$ Ω |

塑料通常是良好的电绝缘体，尤其适用于机电领域的某些应用场合，较之类似的金属产品，更宜使用塑料产品。
ELESA+GANTER的ESD产品线采用减少表面电阻率 (导电) 材料，ESD-C保护符号标记在标题内。
ELESA+ GANTER常用的塑料的电阻典型值为：

| 材料 | 性能 | 测量方法 | 材料状态 | 数值 |
|---|---|---|---|---|
| PA 30% 玻璃纤维 | 表面电阻率 | IEC93, 23 °C | 干燥 | $10^{13}$ Ω |
| | | | 调湿(相对湿度 50%) | $10^{11}$ Ω |
| | 体积电阻率 | | 干燥 | $10^{15}$ Ω •cm |
| | | | 调湿(相对湿度 50%) | $10^{11}$ Ω •cm |
| PP 20% 矿物纤维 | 表面电阻率 | ASTM D257 | 调湿(相对湿度 50%) | $10^{13}$ Ω |
| PA ESD | 表面电阻率 | | 干燥 | $10^{3}$ Ω |
| | | | 调湿(相对湿度 50%) | $10^{3}$ Ω |
| | 体积电阻率 | | 干燥 | $10^{3}$ Ω •cm |
| | | | 调湿(相对湿度 50%) | $10^{3}$ Ω •cm |

## 1.8 表面光洁度与除尘度

高科技聚合体注塑时，产品形成粗糙的亚光表面在工艺上更为简单，这种表面能够掩盖影响美观的缺陷，例如，因非理想的注塑工艺造成的缩孔、流动痕迹或分模线痕迹等。
然而，粗糙的亚光表面不利于元件的清洗，尤其是处理浅色的，经长期使用的产品。
ELESA+GANTER高科技聚合体标准件 的表面细腻、亚光，因此产品易于及时清洗，并方便用户维护。
新近研制的一些高科技聚合体系列产品带有完全光洁的饰面，可长期保持清洁。





技术参数: 版权所有 ELESA+GANTER 2018.
复制图纸时请注明出处。

## 1.9 符合国际标准

过去几年内，有关在工业领域中限制使用某些有害人类和环境的成分及相应的环境安全管理，各国和国际监管机构已制定了一系列的规定。

- 欧盟指令2002/95/CE RoHS 适用于电子电器设备领域。该指令要求逐步减少电气电子行业内产品元件中使用某些重金属（砷、镉、汞、铬）以及卤素（PBB 与 PBDE）。
  如果产品资料页面上标注有“RoHS compliance”的绿色标识，说明该产品所选产品材质均符合欧盟指令2002/95/CE。在实际中，可能发生因库存周转流程，导致物料出现未全部符合指令的情况：详情请访问www.elesa.com查询。
  ELESA+GANTER技术部门始终为客户提供各类技术支持。
- 欧盟法规No.1907/2006《化学品的注册、评估、授权和限制》（REACH），是欧盟实施的化学品监管流转体系，旨在更好地认识对现存化学品与新生化学品引起的危害与潜在风险。
- 欧盟ELV指令2000/53/CE （车辆的最终寿命，其应用于汽车领域。该指令限制了有害重金属（铅、镉、汞、6价铬）在汽车行业中的应用。
- RAEE (WEEE)指令，电气和电子设备的废弃物。
- ATEX指令94/9/EC （也称之为ATEX指令），该指令自2003年7月1日起生效，为有爆炸风险的工作环境提供参考并对会产生潜在爆炸性气体的区域进行分级。如果设备上有ATEX标识及相关的符合性声明，说明该设备在制造过程中符合欧盟指令94/9/EC（2003年7月1日强制执行）的各项要求与规定，并按规定流程进行合格评定。根据该指令，如果设备应用在潜在的空气爆炸性环境(气动、液压、电气、机械)下，所有确保设备安全工作的必要组件和保护系统，以及相关的安全控制和调整设备（这些设备可以安装在潜在爆炸性环境外，但具备对爆炸风险的防护功能）都必须通过强制认证。

危险区域(根据频率和潜在易爆环境的持续时间分类):
- **0 区** 由可燃性气体、蒸汽、薄雾与空气混合形成的潜在爆炸性环境，持续或长期（至少1000小时/年）存在的区域；
- **1 区** 在正常工况*下，由可燃性气体、蒸汽、薄雾与空气混合形成的潜在爆炸性环境，偶尔或低频率（多于10小时，少于1000小时/年）断续存在的区域；
- **2 区** 在正常工况*下，由爆炸性气体，由可燃性气体，蒸汽，薄雾混合形成的潜在爆炸性环境极少出现或短暂（少于10小时/年）存在的区域
- **20区** 由可燃性粉尘云与空气的混合物形成的潜在爆炸性环境，持续或长期（至少1000小时/年）存在的区域；
- **21区** 在正常工况*下，由可燃性粉尘云与空气的混合物形成的潜在爆炸性环境，偶尔或低频率（多于10小时，少于1000小时/年）断续存在的区域；
- **22区** 在正常工况*下，由可燃性粉尘云与空气的混合物形成的潜在爆炸性环境，极少出现或短暂（少于10小时/年）存在的区域。

* 正常工况意指设备运行在其设计参数范围内的工况。

根据使用环境，该指令定义了设备的两个组别(I 和 II)：
- **I 组** 包含用于地下部分的矿业设备，包括这类设备的外露部分。
- **II 组** 包含用于I组所规定的环境以外的其它设备。

在II组内，结合爆炸危险区与设备组别的分类，可将遵循 ATEX 指令条款的设备再细分为三个类别：
- **1 类** 此类设备及防护系统用于持续或长期（至少1000小时/年）处于易爆环境的区域，该类设备应确保极高的防护水平；
- **2 类** 此类设备及防护系统用于在正常工况下，设备偶尔或低频率（多于10小时，少于1000小时/年）处于易爆环境的区域，该类设备应确保较高的防护水平；



技术参数: 版权所有 ELESA+GANTER 2018.
复制图纸时请注明出处。

# 技术参数

• **3 类** 此类设备及防护系统用于在正常工况下，设备极少出现或短暂（少于10小时/年）处于易爆环境的区域，该类设备应确保普通的防护水平。

| 区域 | 0<br>G (gas) | 20<br>D (dust) | 1<br>G (gas) | 21<br>D (dust) | 2<br>G (gas) | 22<br>D (dust) |
|---|---|---|---|---|---|---|
| 易爆环境 | 可能性高，持续或高频率 | | 可能性一般，有时，偶尔 | | 可能性低，甚少，几乎没有 | |
| 根据 ATEX 94/9/EC 指令所分类别 | **1** | | **2** | | **3** | |

该指令还规定了物质组别，基于其与空气混合所造成的易爆环境的危险程度，将其分类。
危险程度取决于气体引燃温度。
下表列出了一些气体及其相关分类的示例。

| 气体 | 组别 |
|---|---|
| 丙烷 | IIA |
| 乙烯 | IIB |
| 乙炔 | IIC |

带有 IIB标识的设备也适用于设备需要达到IIA防爆级的应用场合，带有 IIC标识 的设备也适用于设备需要达到IIA防爆级或IIB防爆级的应用场合。
下表为各温度级别对应的最大表面温度（工件与空气接触的表面上测得的温度），为防止设备着火，设备的表面温度必须低于该许用值。

| 最高表面温度 | 温度等级 |
|---|---|
| 450 °C | T1 |
| 300 °C | T2 |
| 200 °C | T3 |
| 135 °C | T4 |
| 100 °C | T5 |
| 85 °C | T6 |

ELESA+GANTER的产品为设备安全运行与防护系统必要的元件，包含在II组内（矿井以外环境）。
下表显示了相关类别：

| 区域 | 2 (20) | 1 (21) | 2 (22) |
|---|---|---|---|
| II组<br>矿井以外环境 | 类别 1<br>存在易爆环境 >1000 小时/年 | 类别 2<br>存在易爆环境 >10 并 <1000 小时/年 | 类别 3<br>存在易爆环境 <10 小时/年 |

以下示例显示了ELESA+GANTER产品的 ATEX 类别，( SFP 系列通气帽)：CE II 2GD IIB T6 其中：
CE – CE 标记
Ex – 防爆标志
II – 指示设备组别
2 – 指示其所属类别（由此所保证的防护水平）
G e D – 指示元件能够工作的潜在易爆环境(G=气体, D=粉尘)。可分别或同时存在（如此类情况）
IIB – 指示物质类型组别（气体，蒸汽或气雾）
T6 – 指示温度等级





技术参数: 版权所有 ELESA+GANTER 2018.
复制图纸时请注明出处。

**'k' 防护因素:** 许多ELESA+GANTER产品，包括液压系统附件系列，还通过了根据 EN 13463-8 标准的认证(液浸防护 'k' ): 设备的防护基于液体的存在，防止形成火花及其它引燃因素。
以下示例显示了ELESA+GANTER通过认证产品的 ATEX 类别，例如，TN 油塞系列，根据 EN13463-8 标准，其中明显提及"k" : CE Ex II 2GD k T5.

| 代码 | 说明 | ATEX 类别 | 页 |
|---|---|---|---|
| 58296-EX | TN-3/8-EX | CE ex II 2GD kT5 1146 | 1665 |
| 58297-EX | TN-1/2-EX | CE ex II 2GD kT5 1146 | 1665 |
| 58298-EX | TN-3/4-EX | CE ex II 2GD kT5X 1146 | 1665 |
| 54001-EX | SFP.30-3/8-EX | CE ex II 2GD IIB T6 1170 | 1706 |
| 54011-EX | SFP.30-3/8+a-EX | CE ex II 2GD IIB T6 1171 | 1706 |
| 54022-EX | SFP.30-3/8+F FOAM-EX | CE ex II 2GD IIB T6 1170 | 1706 |
| 54101-EX | SFP.30-1/2-EX | CE ex II 2GD IIB T6 1170 | 1706 |
| 54111-EX | SFP.30-1/2+a-EX | CE ex II 2GD IIB T6 1171 | 1706 |
| 54122-EX | SFP.30-1/2+F FOAM-EX | CE ex II 2GD IIB T6 1170 | 1706 |
| 54201-EX | SFP.40-3/4-EX | CE ex II 2GD IIB T6 1170 | 1706 |
| 54211-EX | SFP.40-3/4+a-EX | CE ex II 2GD IIB T6 1171 | 1706 |
| 54222-EX | SFP.40-3/4+F FOAM-EX | CE ex II 2GD IIB T6 1170 | 1706 |
| 14441-EX | HGFT.10-3/8-EX | CE ex II 2GD kT6X 1188 | 1725 |
| 14461-EX | HGFT.13-1/2-EX | CE ex II 2GD kT6X 1188 | 1725 |
| 14481-EX | HGFT.16-3/4-EX | CE ex II 2GD k IIBT6X 1188 | 1725 |
| 10851-EX | HCFE.12-3/8-EX | CE ex II 2GD kT6 1204 | 1746 |
| 10901-EX | HCFE.15-1/2-EX | CE ex II 2GD kT6 1204 | 1746 |
| 11001-EX | HCFE.20-3/4-EX | CE ex II 2GD k IIBT6 1204 | 1746 |
| – | GN 743.6-11-M16x1.5 | CE ex II 2GD TX 1194 | 1732 |
| – | GN 743.6-14-M20x1.5 | CE ex II 2GD TX 1194 | 1732 |
| – | GN 743.6-18-M26x1.5 | CE ex II 2GD TX 1194 | 1732 |
| – | GN 743.6-18-M27x1.5 | CE ex II 2GD TX 1194 | 1732 |
| – | GN 743.6-18-M27x2 | CE ex II 2GD TX 1194 | 1732 |
| – | GN 743.6-11-G3/8 | CE ex II 2GD TX 1194 | 1732 |
| – | GN 743.6-14-G1/2 | CE ex II 2GD TX 1194 | 1732 |
| – | GN 743.6-18-G3/4 | CE ex II 2GD TX 1194 | 1732 |

在工业环境中，例如，使用ATEX II 组产品的场合，使用者需承担区分存在相关"潜在"气体，蒸汽或易爆粉尘的区域，根据其风险评估，识别存在或触发爆炸风险的工作场地及生产活动的责任。
制造商提供与产品组别及类别相关的全部必要信息，以便使用者决定在何种区域产品能够安全工作，即使他/她不能预见实际工作场合与方式。

不断研发和试验各种新材料以提高产品的性能，是ELESA+GANTER质量体系所依据的不断改善原则的一部分。与世界专业塑料制造商的合作，以及机械和工艺模拟程序的使用，使得我们能提供更适合客户具体应用的材料。

## 1.10 ELESA+GANTER 技术部门的竞争力

许多ELESA+GANTER的塑料元件包含金属的插件或功能元件。
表中 (不锈钢 - 碳钢，锌合金，铝和铜-热固性塑料) ，根据所用金属的参考标准描述了化学成分和机械强度。
**金属嵌件和部件的表面处理:** 为了最大程度地保证金属嵌件或功能部件不受外界环境物质的侵蚀，通常对其进行表面处理，以保持产品的美观与功能品质。
常用防护处理方式包括:
– 钢制毂的抛光
– 螺杆镀锌 (Fe/Zn8,符合UNIISO2081标准)
– 杆臂和旋转手柄支脚的亚光镀铬。
铜制或不锈钢金属部件通常无需表面处理。
如订货数量充足，可按需提供其它防护处理类型的嵌件:黑色镀锌、镀镍、Niploy—Kanigen工艺、氮化及其它表面处理形式。

## 2. 金属材料



技术参数: 版权所有 ELESA+GANTER 2018.
复制图纸时请注明出处。

# 技术参数

## 2.1 金属嵌件的性能

为确保最有效地将金属嵌件固定在塑料件中，元件所用滚花、形状、齿距和深度通常适用于所有施加的应力。此类滚花确保轴向（比照轴向拉伸应力）和径向固定（以避免扭矩传递时转动）.

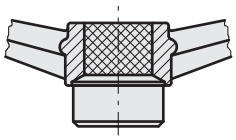

## 2.2 带螺纹嵌件的紧固旋钮（安装类型）

对于螺栓，我们没有使用市售的通用螺杆，而通常使用特殊形状的螺纹嵌件，嵌件伸入塑料本体十分之几毫米，以形成金属的旋入接触平面，从而解除了塑料的所有应力。

**形成最佳紧固效果的安装类型**
紧固旋钮上的塑料底座应永远无法接触夹紧面。在这种情况下，在施加轴向抗应力时，螺栓或者带螺纹的挡圈就不会承受异常扭矩（“螺旋”效应）。因此，金属螺栓（或挡圈）只会承受施加在拧紧螺栓把手上的扭矩。

**1.** 螺纹孔，不带任何倒角及埋头孔。

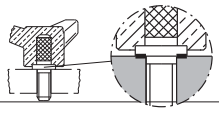

**2.** 为确保金属插件和夹紧面适当重叠，螺纹孔的削边与埋头孔的直径应小于螺纹插件凸台的直径。

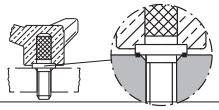

**3.** 为确保金属插件和夹紧面适当重叠，普通圆柱孔的直径应小于螺纹插件凸台的直径。

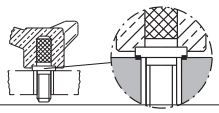

**4.** 为确保金属插件与夹紧面适当重叠，装在直径小于螺栓面直径的铁垫圈之间的普通圆柱孔的直径应大于螺纹插件凸台的直径。

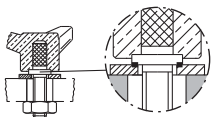

**不正确装配类型**
紧固旋钮的塑料底座直接接触夹紧面，因此，螺栓或有螺纹的档圈部还会受到轴向载荷（“螺旋”效应），这可能影响旋钮的定位。
相较于正常手动操作，这种情况下的力值总是比较高的，且为保障安全紧固，会附加比较大的施力余地。不过，希望考虑非正常使用因素的设计人员要尽量避免5-6-7所示的情形。

**5.** 螺纹孔、倒角或埋头孔直径大于螺纹插件凸台的直径。

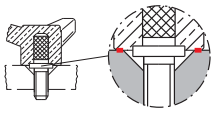

**6.** 圆柱形通孔的直径大于螺纹插件凸台的直径。

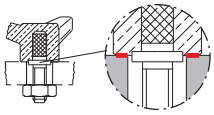

**7.**螺纹孔无倒角和埋头孔，之间装有直径大于螺纹插 件凸台直径的钢垫圈。

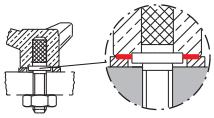





技术参数: 版权所有 ELESA+GANTER 2018.
复制图纸时请注明出处。

## 2.3 通孔

带通孔旋钮(FP型)插件的固定,须保证其在机加工或开键槽时只作用在金属部件上,而不会影响塑料部分。

## 2.4 螺杆的端部

ELESA+GANTER元件的所有螺栓均遵循ISO 4753标准加工成带倒角的平头端。

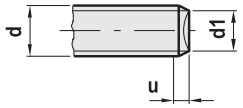


倒角端

d1 = Ø 螺纹小径
P = 螺距
u = 2P 不完整螺纹

如订货数量充足,可按需提供带各种不同类型端部的螺栓。下方列出了几种ISO 4753"公制外螺纹零件末端端头形式"标准定义的端头形式,相应的尺寸如表如示。

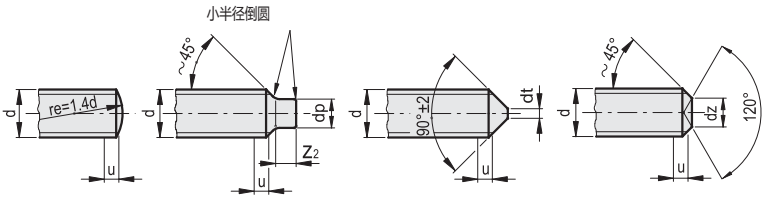


倒圆端　长圆柱端　截锥端　凹端

P = 螺距
u = 2P 不完整螺纹

| d | dp h14 | dt h16 | dz h14 | Z2 +IT 14* 0 |
|---|---|---|---|---|
| 4 | 2.5 | 0.4 | 2 | 2 |
| 5 | 3.5 | 0.5 | 2.5 | 2.5 |
| 6 | 4 | 1.5 | 3 | 3 |
| 8 | 5.5 | 2 | 5 | 4 |
| 10 | 7 | 2.5 | 6 | 5 |
| 12 | 8.5 | 3 | 7 | 6 |
| 14 | 10 | 4 | 8.5 | 7 |
| 16 | 12 | 4 | 10 | 8 |

*IT = 国际公差

## 2.5 不锈钢螺纹咬死的风险

通常用于紧固件的不锈钢有:
– A2 (等效 AISI.304 不锈钢)
– A4 (等效 AISI.316 不锈钢)
耐磨标识指示钢材的类型与机械强度等级。
拧紧扭矩取决于:
– 螺纹的标称直径
– 不锈钢机械强度等级 (50-70-90)
– 摩擦系数。
高摩擦力会导致高额的能量消耗。不锈钢的热传导性约为普通碳钢的一半,因而当紧固系统中应用的螺杆和螺母均为不锈钢材质时,生成的热量会更易使材料产生塑性变形,螺纹连接处从而存在潜在的螺纹抱死风险。 在拆装连接副时,螺纹抱死的风险会显著增加。在实际操作中,为了避免此类风险,我们建议使用二硫化钼润滑脂或防腐油脂轻轻润滑螺纹和螺母。

## 3. 其他材料

**垫圈**
ELESA+GANTER公司的产品通常使用合成丁腈橡胶 (NBR或BUNA N)制成的垫圈,根据不同的产品应用,垫圈硬度范围为70至90 SHORE A。
NBR垫圈的最高连续工作温度范围为-30°C至+120°C。HCX-SST, HCX-SST-BW和HGFT.HT-PR 系列产品需求更好的耐化学性和耐热性,因此配用FKM氟橡胶垫圈。
关于化学试剂的耐腐蚀性,请参见第10章中的A30, A31 和 A32页表。
工作温度范围为 -25°C至+210°C。
如订货数量充足,可按需提供由乙丙橡胶、硅橡胶或其它可提供的特殊材料制成的平垫圈和O型圈。



技术参数: 版权所有 ELESA+GANTER 2018.
复制图纸时请注明出处。

# 技术参数

**通气帽的过滤器**(SFC., SFN., SFP., SFV., SFW., SMN.和SMW.系列)
– TECH — FOAM型过滤器聚酯基聚氨酯泡沫网,过滤精度为40微米,建议连续工作温度范围值为—40°C至+100°C,短时最高工作温度为+ 130°C。该材料接触水、汽油、皂液、清洁剂、矿物油或油脂时不会发生膨胀,而在接触某些溶剂(苯、乙醇、三氯甲烷)时,泡沫可能会出现轻微膨胀。
– TECH-FIL型过滤器镀锌钢丝网(质量标准DIN 17140-D9-W.N.R 10312,镀锌标准DIN 1548),过滤精度为50-60微米。

## 4. 机加工公差

基准公差系统是参考ISO系统一基孔制

**金属插件中孔和螺纹的公差**
**捏手和手轮毂的光孔**
对大多数常用的型号,有多种标准化的孔可以选用,因此,用户有广泛的选择,而且,节省了组装时重新机加工孔的成本。这些孔的常用等级为H7,但也有不少情况下使用H9等级的。每种产品的公差等级都已在孔的尺寸列表中注明。某些情况下,为满足范围更宽的组装要求,难以对孔进行标准化。这种情况下,通常可以先钻一个公差精度较低的孔(孔的直径小于组装需要使用的轴的直径,以便在安装时进一步加工)或者提供轴毂上无孔的产品(未钻孔)。

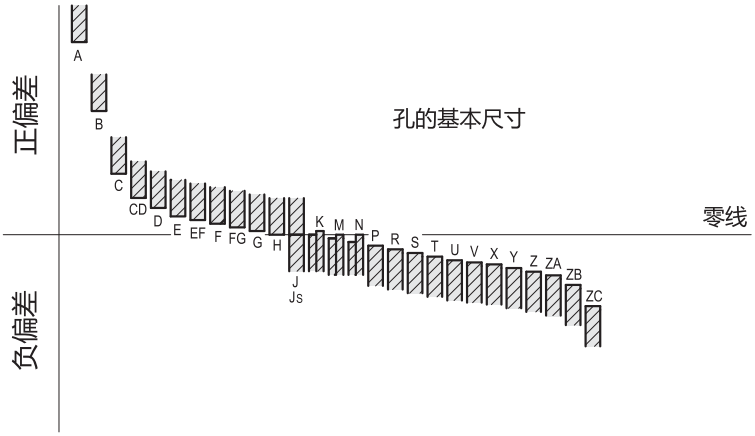


| 孔的直径单位 mm | H7 | H9 |
|---|---|---|
| 超过 3<br>to 6 | +0.012<br>0 | +0.030<br>0 |
| 超过 6<br>to 10 | +0.015<br>0 | +0.036<br>0 |
| 超过 10<br>to 18 | +0.018<br>0 | +0.043<br>0 |
| 超过 18<br>to 30 | +0.021<br>0 | +0.052<br>0 |

**• 螺纹毂孔和螺栓**
对标准螺钉长度的螺纹,其机加工按照ISO公制螺纹(请参见第10章A24页中的列表)标准实行。
– 内置金属螺纹毂孔=公差6H。
– 金属螺栓或旋转手柄的柄部末端=公差6g。

**模压塑料获得的孔和螺纹的公差**
• 光孔 (用于带通孔的手柄,在销轴上闲置状态时的组装)。在机加工过程中保持公差可能遇到相当多的困难,最终的结果会受许多因素的影响。轴孔直径的尺寸通常根据公差C11,因此,手柄也可以装配到拉制标准销轴上。如果销轴采用大件圆钢 车削,推荐根据公差hll进行机加工,这样可以得到相应的自由连接。其优点在于加工快捷、简便和机加工成本低。
• 内螺纹(用于无金属轴套,旋入并固定在螺纹销轴上)。
一般情况下,该内螺纹保持在偏小尺寸,以便在环境温度下用较小力进行装配。
• 外螺纹用于带螺纹连接的过滤器通气帽或液位指示器。在这种情况下,由于与加工工艺和塑料原料型号有关,其可能从外部环境吸收少量水份,尽管组装元件的扣紧从未因此受到实际损害,此处仍需将公差的列入考虑的范围。





技术参数: 版权所有 ELESA+GANTER 2018.
复制图纸时请注明出处。

**5. 固定手柄**
(装配类型)

用于将手柄牢固地固定在安装轴上的各种类型的连接：
– 带铜质插件的手柄，通过螺纹安装在轴上。
– 带专用高科技聚合体材料自锁衬套 (ELESA Original design)，用压紧配合安装到利用拉制的标准杆制成的的普通轴上（无螺纹）(ISO公差h9)。这一方案能阻止螺纹由于振动自发地从柄部松脱，也可阻止其受到操作者在操纵手柄时，无意识施加的转动力矩。
– 带模压在塑料上的螺纹，通过螺纹安装到螺纹轴上。

当塑料件的螺纹孔由模具成形时，已采取了保持和标准规定的规格有关的X寸偏小的螺纹措施。在环境温度下拧紧螺纹时，螺母的螺纹能够适当地轻轻咬合在螺钉上，这样，产生有弹性作用的耦合，这种弹性作用给予有效的锁紧作用，可达到更好的效果。甚至可以用热组装，在将螺纹旋入螺纹销前，将手柄加热到80÷90°C。这种组装方法最初有助于旋入操作，因为在旋入时，螺母的螺纹膨胀，由于轴的螺纹表面粗糙度稍稍偏大，随后使其在冷却时产生因收缩而产生锁紧作用，且极为有效。
因为弹性耦合对于任何振动或对操作者施加的转动力都不敏感，因此在任何情况下，使用特殊的高科技聚合体材料制造的自锁性轴套（图1)是防止自发性松脱最有效的解决方案。

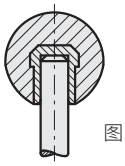

图.1

锁紧还能确保手柄在承受其轴向正常拉力时也不会伸出，ELESA+GANTER公司提供了在实验室进行的与此相关的研究和试验结果，这些结果确认了使用专用的高科技聚合体制造的自锁性轴套耦合的技术有效性（图2和图3)。
图2中的以轴的直径变化量 (mm)的函数表示出了在轴向传递的力的变化，单位为[N]。轴经过干燥处理并去除含三氯乙烯的润滑脂。这两条曲线表示了上百次试验的最大值和最小值，试验手柄为自锁型手柄，带直径为12mm的孔。区域A包含了与商用直径为12mm的轴（公差h9）有关的数值。
图3中以轴表面面积函数表示出轴向传递的力（平均值）的变化。不难想象，轴表面上润滑油或乳化油的存在减小了手柄的移动力。然而，正如大家已经注意到的，即使在这种不利条件下，在轴上依然存在使手柄滑动松脱所需的可能的轴向力，这种情况要引进大家的注意，并防止其发生。
采用这种手柄，由于无需对轴端部螺纹进行加工，因此可以大大节省开支。采用由特殊高科技聚合体材料制成的自锁性轴套可以进行柔性连接，且手柄自身可以保持其典型热固性材料的表面硬度和耐磨性。
**组装指令**：将手柄装配在带小倒角的轴端，并尽可能用手推压旋钮。可以用塑料或木制小锤敲击旋钮，直至其牢固卡位。在这种情况下，我们强烈推荐将布或其它合适的柔软材料覆盖在产品上，以避免表面损坏。

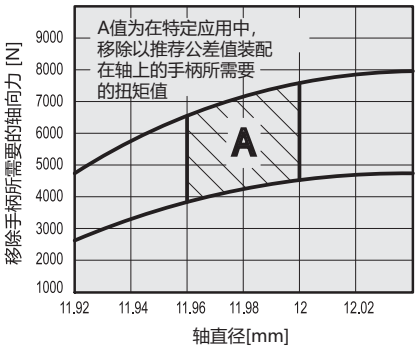


图.2

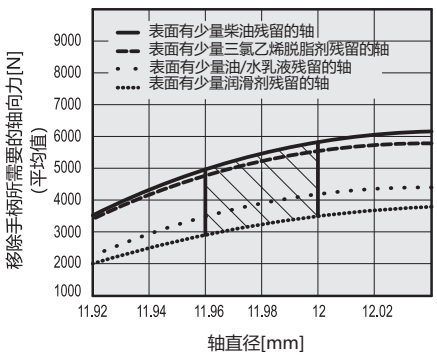


图.3



技术参数: 版权所有 ELESA+GANTER 2018.
复制图纸时请注明出处。

# 技术参数

## 6. 组装塑料零件时采取的措施

塑料是一种导热差的导体，与金属插件的热膨胀系数不同。因此在重新机加工孔时必须采取措施，防止轴毂和轴套过热。实际上，机加工产生的热量不散去，金属部件就会膨胀，并在塑料本体内产生应力，对组装件（热固性塑料）的强度有破坏性的影响。
此外，热塑性塑料（高科技聚合体），温度接近其软化点的温度，可能会造成金属插件松动的风险。
因此，对直径大深度深的孔，当孔和轴套的尺寸出入较大时，有必要采取适当的切割和进给速率措施，使其不产生明显的局部加热和密集冷却。
为了保持最好的表面光泽度，我们建议，一旦加工完成，应清除表面上所有剩余乳化液，以免塑料长时间过湿；如果可以的话，最好采用油冷却。
手柄或把手装配的一般加工工艺要求：
**–中心毂（盲孔）中的轴向孔的再加工）**
中心毂（盲孔）中的轴向孔的再加工。在对嵌入式金属的中心毂进行重新加工时，应避免图4所示操作，因为在钻孔操作和嵌插小轴时，塑料覆盖区域可能承受应力，交叉阴影部分有产生裂纹或分离的风险。图5所示的操作是最合理的。
请注意，在ELESA+GANTER部件中，轴向孔的再加工可以在上述正确条件下进行，内嵌轴套的长度在每个产品的参数表中均已标明。因此，孔的加工深度在加工前就可方便地找到适当的参考。

图4

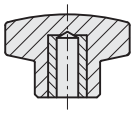

图5

– **中心毂（通孔）中的轴向孔的再加工** 如果钻孔操作不仅影响衬套，而且还影响到覆盖材料层，必须对开孔进行仔细进行中心定位，并从塑料一侧开始钻孔，否则，当移除刀具时，可能会产生碎裂。
– **中心毂沉头螺栓的攻丝** 请根据上述说明操作。应避免在金属和塑料件中同时攻丝：最好只在塑料件上钻孔，在金属件上攻丝。
在塑料件上进行钻孔或攻丝的全过程操作并不是常规的做法。须牢记的是，最困难的是消散局部产生的热量。而且，由于塑料会在刀具切割时粘附在其表面，大大恶化了后者的工作状态，因此会导致切削刃的迅速磨损（应使用硬质金属刀具）。

## 7. 特殊型号

ELESA+GANTER公司机械配件的种类丰富，并向设计人员提供有关设计、材料性质和性能、尺寸等的有效选择方案，以满足大多数不同的应用需求。然而，客户仍可能需要对标准部件进行修改，或者为特殊应用采用不同的颜色。对于这种情况，ELESA+GANTER公司的工程师为满足特殊定制部件的要求，已做好充分准备；如果为此他们可能需要修改模具，这就要求客户有足够的订货数量。

## 8. 颜色

除黑色以外，以下表格代表大多数常用的塑料和金属元件的颜色，产品目录中的大量标准元件可使用以下表明的颜色：

| Colours in RAL | | | | | |
|---|---|---|---|---|---|
| | 7021 | | 3000 | | 7030 |
| | 2004 | | 6001 | | 7040 |
| | 7035 | | 9006 | | 7042 |
| | 1021 | | 9005 | | 3002 |
| | 5024 | | 7031 | | 9002 |

RAL表参考的是颜料的颜色，色标的表面带有光泽，表示模压部件的颜色与RAL色标可能稍有差别，导致这一差别的因素有多种，例如，聚合物色 素的基色（聚酰胺或聚丙烯）、饰面（光亮或亚光）、以及产品厚度和形状。





技术参数: 版权所有 ELESA+GANTER 2018.
复制图纸时请注明出处。

## 9. 试验值

在实验室中，我们遵循规定的标准条件，在规定的时间内完成各项试验，并基于此得到各项测试参数。
因此，标示参数值仅供参考，设计方应根据产品的应用场合采用相应的安全系数。设计方和买方有责任核实我们产品在最终用户的实际应用场景中的适用性。

## 10. 技术参数表

现有目录中的单位为国际体系(S),为方便起见，下表参数转换为现用单位或英制单位。

### 10.1 换算表

**主要参数换算表**

| 参数 | 转换(从) | 转换(到) | 乘以 |
|---|---|---|---|
| 力 | N | kg | 0.1 |
| 力矩 | Nm | kg-m | 0.1 |
| 工作 | J | kg-m | 0.1 |
| **参数** | **转换(从)** | **转换(到)** | **乘以** |
| 长度 | 毫米 | 英寸 | 0.039 |
| 力 | N | lbf | 0.224 |
| 力矩 | Nm | lb ft | 0.737 |
| 工作 | J | ft lb | 0.737 |
| 重量 | g | lb | 0.002 |
| 温度 | °C | °F | (°C 9/5) + 32 |

**温度数值单位°C与 °F换算：**
**°C = (°F-32) 5/9  °F = (°C 9/5) +32**

| °C | °F | °C | °F | °C | °F |
|---|---|---|---|---|---|
| -50 | -58 | +50 | +122 | +150 | +302 |
| -45 | -49 | +55 | +131 | +155 | +311 |
| -40 | -40 | +60 | +140 | +160 | +320 |
| -35 | -31 | +65 | +149 | +165 | +329 |
| -30 | -22 | +70 | +158 | +170 | +338 |
| -25 | -13 | +75 | +167 | +175 | +347 |
| -20 | -4 | +80 | +176 | +180 | +356 |
| -15 | +5 | +85 | +185 | +185 | +365 |
| -10 | +14 | +90 | +194 | +190 | +374 |
| -5 | +23 | +95 | +203 | +195 | +383 |
| 0 | +32 | +100 | +212 | +200 | +392 |
| +5 | +41 | +105 | +221 | +205 | +401 |
| +10 | +50 | +110 | +230 | +210 | +410 |
| +15 | +59 | +115 | +239 | +215 | +419 |
| +20 | +68 | +120 | +248 | +220 | +428 |
| +25 | +77 | +125 | +257 | +225 | +437 |
| +30 | +86 | +130 | +266 | +230 | +446 |
| +35 | +95 | +135 | +275 | +235 | +455 |
| +40 | +104 | +140 | +284 | +240 | +464 |
| +45 | +113 | +145 | +293 | +245 | +473 |
| +50 | +122 | +150 | +302 | +250 | +482 |



技术参数: 版权所有 ELESA+GANTER 2018.
复制图纸时请注明出处。

# 技术参数

## 10.2 DIN 79 方孔和方轴

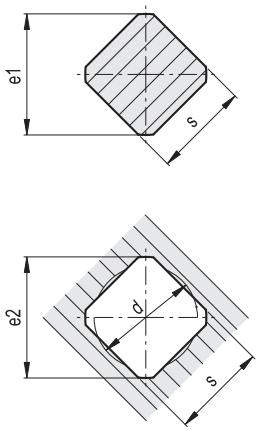


**DIN 79 方孔和方轴**

| s H11/h11 | d 最大 | e1 最大 | e1 最小 | e2 最小 |
|---|---|---|---|---|
| 4 | 4.2 | 5 | 4.8 | 5.3 |
| 5 | 5.3 | 6.5 | 6 | 6.6 |
| 5.5 | 5.8 | 7 | 6.6 | 7.2 |
| 6 | 6.3 | 8 | 7.2 | 8.1 |
| 7 | 7.3 | 9 | 8.4 | 9.1 |
| 8 | 8.4 | 10 | 9.6 | 10.1 |
| 9 | 9.5 | 12 | 10.8 | 12.1 |
| 10 | 10.5 | 13 | 12 | 13.1 |
| 11 | 11.6 | 14 | 13.2 | 14.1 |
| 12 | 12.6 | 16 | 14.4 | 16.1 |
| 13 | 13.7 | 17 | 15.6 | 17.1 |
| 14 | 14.7 | 18 | 16.8 | 18.1 |
| 16 | 16.8 | 21 | 19.2 | 21.2 |
| 17 | 17.9 | 22 | 20.4 | 22.2 |
| 19 | 20 | 25 | 22.8 | 25.2 |
| 22 | 23.1 | 28 | 26.4 | 28.2 |
| 24 | 25.3 | 32 | 28.8 | 32.2 |
| 27 | 28.4 | 36 | 32.4 | 36.2 |
| 30 | 31.7 | 40 | 36 | 40.2 |
| 32 | 33.7 | 42 | 38.4 | 42.2 |
| 36 | 38 | 48 | 43.3 | 48.2 |
| 41 | 43.2 | 54 | 49.3 | 54.2 |
| 46 | 48.5 | 60 | 55.2 | 60.2 |
| 50 | 52.7 | 65 | 60 | 65.2 |
| 55 | 57.9 | 72 | 66 | 72.2 |

## 10.3 DIN 6885 键槽

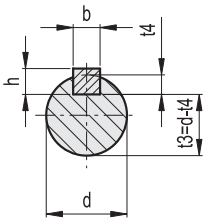


**DIN 6885/1 键槽**

| d | b P9/JS9 孔 | b P9/N9 轴 | h | t2 | t4 |
|---|---|---|---|---|---|
| 从 6 到 8 | 2 | 2 | 2 | 1 +0.1 | 1.2 +0.1 |
| 超过 8 到 10 | 3 | 3 | 3 | 1.4 +0.1 | 1.8 +0.1 |
| 超过 10 到 12 | 4 | 4 | 4 | 1.8 +0.1 | 2.5 +0.1 |
| 超过 12 到 17 | 5 | 5 | 5 | 2.3 +0.1 | 3 +0.1 |
| 超过 17 到 22 | 6 | 6 | 6 | 2.8 +0.1 | 3.5 +0.1 |
| 超过 22 到 30 | 8 | 8 | 7 | 3.3 +0.2 | 4 +0.2 |
| 超过 30 到 38 | 10 | 10 | 8 | 3.3 +0.2 | 5 +0.2 |
| 超过 38 到 44 | 12 | 12 | 8 | 3.3 +0.2 | 5 +0.2 |
| 超过 44 到 50 | 14 | 14 | 9 | 3.8 +0.2 | 5.5 +0.2 |

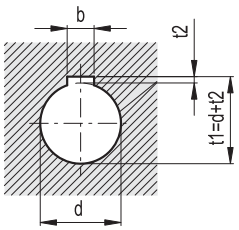


**DIN 6885/2 键槽**

| d | b P9/JS9 孔 | b P9/N9 轴 | h | t2 | t4 |
|---|---|---|---|---|---|
| 从 10 到 12 | 4 | 4 | 4 | 1.1 +0.1 | 3 +0.1 |
| 超过 12 到 17 | 5 | 5 | 5 | 1.3 +0.1 | 3.8 +0.1 |
| 超过 17 到 22 | 6 | 6 | 6 | 1.7 +0.1 | 4.4 +0.1 |
| 超过 22 到 30 | 8 | 8 | 7 | 1.7 +0.2 | 5.4 +0.2 |
| 超过 30 到 38 | 10 | 10 | 8 | 2.1 +0.2 | 6 +0.2 |
| 超过 38 到 44 | 12 | 12 | 8 | 2.1 +0.2 | 6 +0.2 |
| 超过 44 到 50 | 14 | 14 | 9 | 2.6 +0.2 | 6.5 +0.2 |

标准件键槽的相对位置示意图

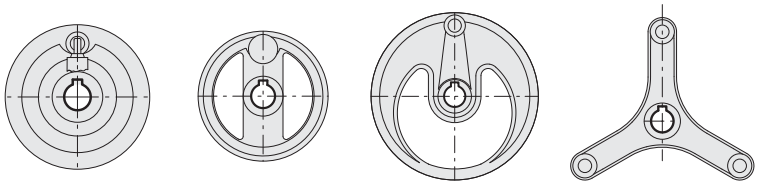





技术参数: 版权所有 ELESA+GANTER 2018.
复制图纸时请注明出处。

## 10.4 GN 110 和 GN 110.1 横向孔

### GN 110 – 用于在轴上安装操作元件的销孔

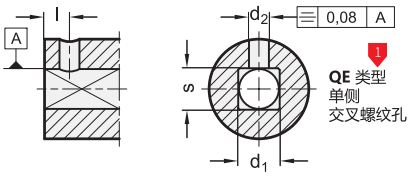


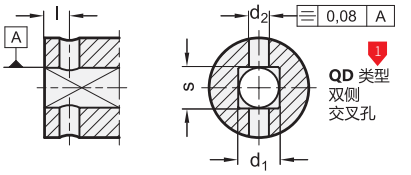


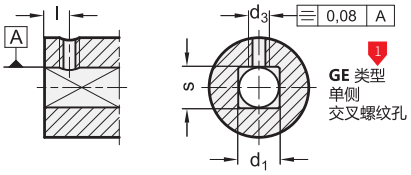


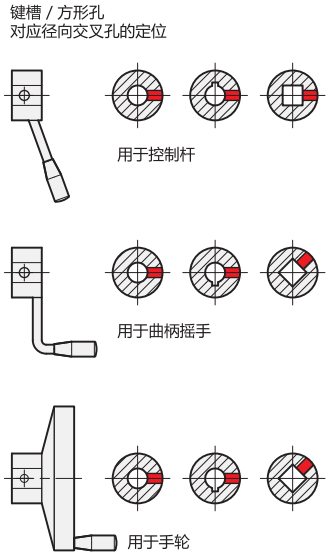


| d1 H7 / s H11 | | d2 H11 | d3 | 长度 l –0.1<br>标准款 | 长度 l –0.1<br>手轮 DIN 950 / GN 949<br>至Ø250 手轮 |
|---|---|---|---|---|---|
| 6 | 7 | 2.5 | M 3 | 4.5 | – |
| 8 | 9 | 3 | M 5 | 5.5 | 4.5 |
| 10 | 11 | 3 | M 5 | 5.5 | 4.5 |
| 12 | 13 | 4 | M 6 | 6.5 | 5.5 |
| 14 | 15 | 4 | M 6 | 6.5 | 5.5 |
| 16 | 17 | 5 | M 6 | 8 | 7 |
| 18 | 19 | 5 | M 6 | 8 | 7 |
| 20 | 21 | 5 | M 6 | 8 | 7 |
| 22 | 23 | 6 | M 6 | 10 | 9 |
| 24 | 25 | 6 | M 6 | 10 | 9 |
| 26 | 27 | 6 | M 6 | 10 | 9 |

**信息**

操作元件和轴之间常常采用销钉或埋头螺钉进行连接。

由于操作件上一般不带销孔，因此用户面临的是相对高的成本。

符合GN　110销孔的元件不仅价格具有竞争力，而且还为制造商省去了不必要的制图工作。然而，有一些操作件的几何形状并不允许对其进行调整并与GN标准配合。

销孔 d2 H11 适用于螺旋弹簧销。

**如何订购**

手轮 DIN 950-GG-160-B14-A 带销孔

**GN 110-QE**

代码编号 – 1 类型



技术参数: 版权所有 ELESA+GANTER 2018.
复制图纸时请注明出处。

## GN 110.1 - 用于在轴上安装万向节轴和万向节的销孔

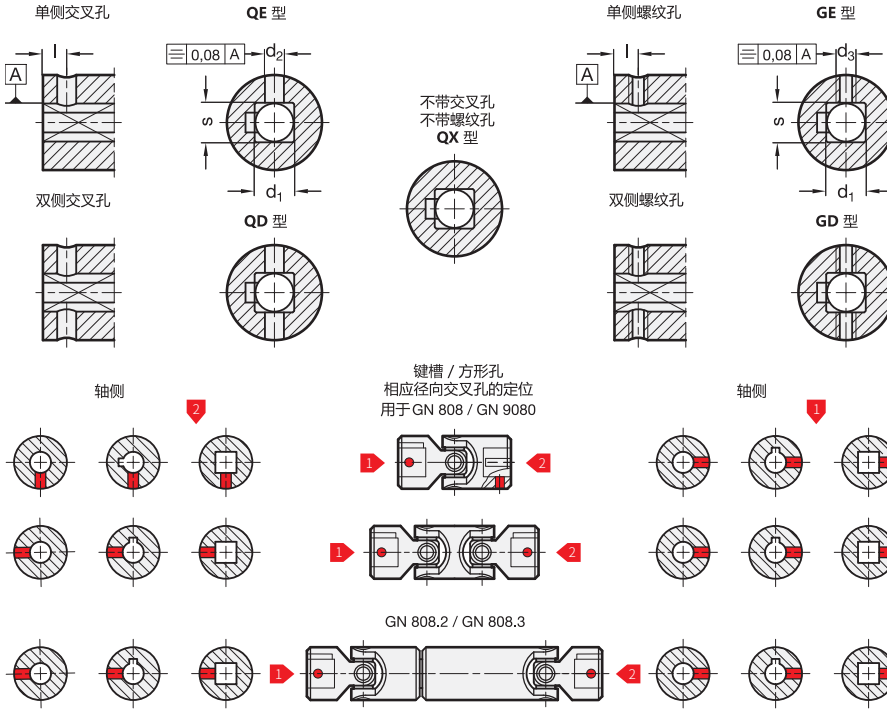


| **d1** H7 / **s** H11 | | **d2** H11 对应孔料号 | | **d3** | 长度 **l** 对应孔料号 | |
|---|---|---|---|---|---|---|
| | | K / V | B | | K / V | B |
| 6 | – | 2 | 2 | M 3 | 4 | 4 |
| 8 | – | 3 | 3 | M 5 | 5.5 | 5.5 |
| 10 | – | 3 | 4 | M 5 | 5.5 | 6 |
| 12 | 14 | 4 | 5 | M 6 | 6.5 | 7 |
| 16 | 18 | 5 | 6 | M 6 | 8 | 9 |
| 20 | – | 5 | 8 | M 6 | 8 | 10 |
| 22 | – | 6 | 8 | M 6 | 10 | 10 |
| 25 | – | 6 | 10 | M 8 | 10 | 14 |
| 30 | 32 | 6 | 12 | M 8 | 14 | 16 |
| 35 | – | 6 | 12 | M 8 | 16 | 16 |

**信息**

使用销或止推螺钉进行轴-毂连接时，使用带有销孔的万向节轴和万向轴是理想的选择。对于带有键槽孔或方孔的万向节，销孔用于固定轴与万向节/万向节轴之间的轴向位置。

带H11公差的d2销孔适用于螺旋弹簧销。

**万向节上销孔/螺纹孔与键槽/方孔**的相对位置请参考概述图。

若一侧接头无需加工横向孔/螺纹孔，则在物料编号的预期位置用**QX**表示。

**如何订购**

手轮 DIN 950-GG-160-B14-A 带销孔

**GN 110.1-QX-GE**

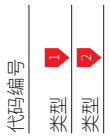




技术参数: 版权所有 ELESA+GANTER 2018.
复制图纸时请注明出处。

## 10.5 DIN 13 ISO 公制螺纹

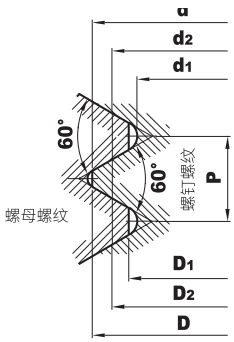


**ISO 公制细牙螺纹DIN 13 – (螺纹极限)**

| 标称螺纹 Ø | 螺距 P | 螺钉螺纹公差 6g | | | | | | 螺母螺纹公差 6H | | | | | |
|---|---|---|---|---|---|---|---|---|---|---|---|---|---|
| | | 大径 d | | 中径 d2 | | 小径 d1 | | 大径 D | | 中径 D2 | | 小径 D1 | |
| | | 最大 | 最小 | 最大 | 最小 | 最大 | 最小 | 最小 | 最大 | 最小 | 最大 | 最小 | 最大 |
| M5 | 0.5 | 4.980 | 4.874 | 4.655 | 4.580 | 4.367 | 4.273 | 5.000 | 未注明 | 4.675 | 4.775 | 4.459 | 4.599 |
| M6 | 0.5 | 5.980 | 5.874 | 5.655 | 5.570 | 5.367 | 5.263 | 6.000 | | 5.675 | 5.787 | 5.459 | 5.599 |
| M8 | 0.5 | 7.980 | 7.874 | 7.655 | 7.570 | 7.367 | 7.263 | 8.000 | | 7.675 | 7.787 | 7.459 | 7.599 |
| M10 | 0.5 | 9.980 | 9.874 | 9.655 | 9.570 | 11.367 | 9.263 | 10.000 | | 9.675 | 9.787 | 9.459 | 9.599 |
| M12 | 0.5 | 11.980 | 11.874 | 11.655 | 11.565 | | 11.258 | 12.000 | | 11.675 | 11.793 | 11.459 | 11.599 |
| M6 | 0.75 | 5.978 | 5.838 | 5.491 | 5.391 | 5.058 | 4.929 | 6.000 | | 5.513 | 5.645 | 5.188 | 5.378 |
| M8 | 0.75 | 7.978 | 7.838 | 7.491 | 7.391 | 7.058 | 6.929 | 8.000 | | 7.513 | 7.645 | 7.188 | 7.378 |
| M10 | 0.75 | 9.798 | 9.838 | 9.491 | 9.391 | 9.057 | 8.929 | 10.000 | | 9.513 | 8.645 | 9.188 | 9.378 |
| M16 | 0.75 | 11.978 | 11.838 | 11.491 | 11.385 | 11.058 | 10.923 | 12.000 | | 11.513 | 15.653 | 11.188 | 11.378 |
| M20 | 0.75 | 15.978 | 15.838 | 15.491 | 15.385 | 15.508 | 14.923 | 16.000 | | 15.513 | 11.653 | 15.188 | 15.378 |
| M8 | 1 | 7.974 | 7.974 | 7.324 | 7.212 | 6.747 | 6.596 | 8.000 | | 7.350 | 7.500 | 6.917 | 7.153 |
| M10 | 1 | 9.974 | 9.974 | 9.324 | 9.212 | 8.747 | 8.596 | 10.000 | | 9.350 | 9.500 | 8.917 | 9.153 |
| M12 | 1 | 11.974 | 11.974 | 11.324 | 11.206 | 10.747 | 10.590 | 12.000 | | 11.350 | 11.510 | 10.917 | 11.153 |
| M16 | 1 | 15.974 | 15.974 | 15.324 | 15.206 | 14.747 | 14.590 | 16.000 | | 15.350 | 15.510 | 14.917 | 15.153 |
| M20 | 1 | 19.974 | 19.974 | 19.324 | 19.206 | 18.747 | 18.590 | 20.000 | | 19.350 | 19.510 | 18.917 | 19.153 |
| M12 | 1.5 | 11.698 | 11.732 | 10.994 | 10.854 | 10.128 | 9.930 | 12.000 | | 11.026 | 11.216 | 10.376 | 10.676 |
| M14 | 1.5 | 13.968 | 13.732 | 12.994 | 12.854 | 12.128 | 11.930 | 14.000 | | 13.026 | 13.216 | 12.376 | 12.676 |
| M16 | 1.5 | 15.968 | 15.732 | 14.994 | 14.854 | 14.128 | 13.930 | 16.000 | | 15.026 | 15.216 | 14.376 | 14.676 |
| M18 | 1.5 | 17.968 | 17.732 | 16.994 | 16.854 | 16.128 | 15.930 | 18.000 | | 17.026 | 17.216 | 16.376 | 16.676 |
| M20 | 1.5 | 19.968 | 19.732 | 18.994 | 18.854 | 18.128 | 17.930 | 20.000 | | 19.026 | 19.216 | 18.376 | 18.676 |
| M22 | 1.5 | 21.968 | 21.732 | 20.994 | 20.854 | 20.128 | 19.930 | 22.000 | | 21.026 | 21.216 | 20.376 | 20.676 |
| M26 | 1.5 | 25.968 | 25.732 | 24.994 | 24.844 | 24.128 | 23.920 | 26.000 | | 25.026 | 25.226 | 24.376 | 24.676 |
| M27 | 1.5 | 26.968 | 26.732 | 25.994 | 25.844 | 25.128 | 24.920 | 27.000 | | 25.026 | 26.226 | 25.376 | 25.676 |
| M30 | 1.5 | 26.968 | 39.732 | 28.994 | 28.844 | 28.128 | 27.920 | 30.000 | | 29.026 | 29.226 | 28.376 | 28.676 |
| M35 | 1.5 | 34.968 | 34.732 | 33.994 | 33.844 | 33.128 | 32.920 | 35.000 | | 34.026 | 34.226 | 33.376 | 33.676 |
| M40 | 1.5 | 34.968 | 39.732 | 38.994 | 38.844 | 38.128 | 37.920 | 40.000 | | 39.026 | 39.226 | 38.376 | 38.676 |
| M20 | 2 | 19.962 | 16.682 | 18.663 | 18.503 | 17.508 | 17.271 | 20.000 | | 18.701 | 18.913 | 17.835 | 18.210 |
| M24 | 2 | 23.962 | 23.682 | 22.663 | 22.493 | 24.508 | 21261 | 24.000 | | 22.701 | 22.925 | 21.835 | 22.210 |
| M30 | 2 | 29.962 | 29.682 | 28.663 | 28.493 | 27.508 | 27.261 | 30.000 | | 28.701 | 28.925 | 27.835 | 28.210 |
| M36 | 2 | 35.965 | 35.682 | 34.663 | 34.493 | 33.508 | 33.261 | 36.000 | | 34.701 | 34.925 | 33.835 | 34.210 |
| M42 | 2 | 41.962 | 41.682 | 40.663 | 40.493 | 39.508 | 39.261 | 42.000 | | 40.701 | 40.925 | 39.835 | 40.210 |

**ISO 公制螺纹DIN 13 – (螺纹限定标准啮合长度符合UNI 5545-65)**

| 标称螺纹 Ø | 螺距 P | 螺钉螺纹公差 6g | | | | | | 螺母螺纹公差 6H | | | | | |
|---|---|---|---|---|---|---|---|---|---|---|---|---|---|
| | | 大径 d | | 中径 d2 | | 小径 d1 | | 大径 D | | 中径 D2 | | 小径 D1 | |
| | | 最大 | 最小 | 最大 | 最小 | 最大 | 最小 | 最小 | 最大 | 最小 | 最大 | 最小 | 最大 |
| M4 | 0.7 | 3.978 | 3.838 | 3.523 | 3.433 | 3.220 | 2.979 | 4.000 | 未注明 | 3.545 | 3.663 | 3.242 | 3.422 |
| M5 | 0.8 | 4.976 | 4.826 | 4.456 | 4.361 | 4.110 | 3.842 | 5.000 | | 4.480 | 4.605 | 4.134 | 4.334 |
| M6 | 1 | 5.974 | 5.794 | 5.324 | 5.212 | 4.891 | 4.563 | 6.000 | | 5.350 | 5.500 | 4.917 | 5.153 |
| M8 | 1.25 | 7.972 | 7.760 | 7.160 | 7.042 | 6.619 | 6.230 | 8.000 | | 7.188 | 7.348 | 6.647 | 6.912 |
| M10 | 1.5 | 9.968 | 9.732 | 8.994 | 8.862 | 8.344 | 7.888 | 10.000 | | 9.026 | 9.206 | 8.376 | 8.676 |
| M12 | 1.75 | 11.966 | 11.701 | 10.829 | 10.679 | 10.072 | 9.543 | 12.000 | | 10.863 | 11.063 | 10.106 | 10.441 |
| M14 | 2 | 13.962 | 13.682 | 12.663 | 12.503 | 11.797 | 11.204 | 14.000 | | 12.701 | 12.913 | 11.835 | 12.210 |
| M16 | 2 | 15.962 | 15.682 | 14.663 | 14.503 | 13.797 | 13.204 | 16.000 | | 14.701 | 14.913 | 13.835 | 14.210 |
| M18 | 2.5 | 17.958 | 17.623 | 16.334 | 16.164 | 15.252 | 14.541 | 18.000 | | 16.376 | 16.600 | 15.294 | 15.744 |
| M20 | 2.5 | 19.958 | 19.623 | 18.344 | 18.164 | 17.252 | 16.541 | 20.000 | | 18.376 | 18.600 | 17.294 | 17.744 |
| M24 | 3 | 23.952 | 23.577 | 22.003 | 21.803 | 20.704 | 19.855 | 24.000 | | 22.051 | 22.316 | 20.752 | 21.252 |
| M30 | 3.5 | 29.947 | 29.522 | 27.674 | 27.462 | 26.158 | 25.189 | 30.000 | | 27.727 | 28.007 | 26.211 | 26.771 |



技术参数: 版权所有 ELESA+GANTER 2018.
复制图纸时请注明出处。

# 技术参数

## 10.6 DIN 228 圆柱GAS-BSP螺纹

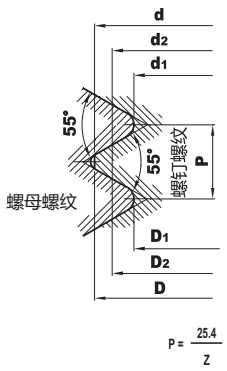


| 圆柱GAS-BSP 螺纹DIN 228（螺纹极限） | | | | | | | | | | | | | |
|---|---|---|---|---|---|---|---|---|---|---|---|---|---|
| * | Z 螺纹 x1" | B级螺钉 | | | | | | 螺母螺钉 | | | | | |
| | | 大径 d | | 中径 d2 | | 小径 d1 | | 大径 D | | 中径 D2 | | 小径 D1 | |
| | | 最大 | 最小 | 最大 | 最小 | 最大 | 最小 | 最小 | 最大 | 最小 | 最大 | 最小 | 最大 |
| G1/8" | 28 | 9.728 | 9.514 | 9.147 | 8.933 | 8.566 | 8.298 | 9.728 | 未注明 | 9.147 | 9.254 | 8.566 | 8.848 |
| G 1/4" | 19 | 13.157 | 12.907 | 12.301 | 12.051 | 11.445 | 11.133 | 13.157 | | 12.301 | 12.426 | 11.445 | 11.890 |
| G 3/8" | 19 | 16.662 | 16.408 | 15.806 | 15.552 | 14.950 | 14.632 | 16.662 | | 15.806 | 15.933 | 14.950 | 15.395 |
| G 1/2" | 14 | 20.955 | 20.671 | 19.793 | 19.509 | 18.631 | 18.276 | 20.955 | | 19.793 | 19.935 | 18.631 | 19.172 |
| G 5/8" | 14 | 22.911 | 22.627 | 21.749 | 21.465 | 20.587 | 20.232 | 22.911 | | 21.749 | 21.891 | 20.587 | 21.128 |
| G 3/4" | 14 | 26.441 | 26.157 | 25.279 | 24.995 | 24.117 | 23.762 | 26.441 | | 25.279 | 25.421 | 24.117 | 24.658 |
| G 7/8" | 14 | 30.201 | 29.917 | 29.039 | 28.755 | 27.877 | 27.522 | 30.201 | | 29.039 | 29.181 | 27.877 | 28.418 |
| G 1" | 11 | 33.249 | 32.889 | 31.770 | 31.410 | 30.291 | 29.841 | 33.249 | | 31.770 | 31.950 | 30.291 | 30.931 |
| G 11/8" | 11 | 37.897 | 37.537 | 36.418 | 36.058 | 34.939 | 34.489 | 37.897 | | 36.418 | 36.598 | 34.939 | 35.579 |
| G 11/4" | 11 | 41.910 | 41.550 | 40.431 | 40.071 | 38.952 | 38.502 | 41.910 | | 40.431 | 40.611 | 38.952 | 39.592 |
| G 3/8" | 11 | 44.323 | 43.963 | 42.844 | 42.484 | 41.365 | 40.915 | 44.323 | | 42.844 | 43.024 | 41.365 | 42.005 |
| G 11/2" | 11 | 47.803 | 47.443 | 46.324 | 45.964 | 44.845 | 44.395 | 47.803 | | 46.324 | 46.504 | 44.845 | 45.485 |
| G 13/4" | 11 | 53.746 | 53.386 | 52.267 | 51.907 | 50.788 | 50.338 | 53.746 | | 52.267 | 52.447 | 50.788 | 51.428 |
| G 2" | 11 | 59.614 | 59.254 | 58.135 | 57.775 | 56.656 | 56.206 | 59.614 | | 58.135 | 58.315 | 56.656 | 57.296 |

* G符合 UNI-ISO 228/1标准

## 10.7 DIN EN ISO 898-1 | DIN EN 20898-2 力量值

| 螺栓/螺母强度值 EN ISO 898-1 EN 20 898-2 | | | | | | | |
|---|---|---|---|---|---|---|---|
| | 螺栓强度等级 | | | | | | |
| 标称抗拉强度 Rm, Nenn N/mm² | 4.6 | 5.6 | 5.8 | 6.8 | 8.8 | 10.9 | 12.9 |
| 最低屈服点 ReL N/mm² | 400 | 500 | 500 | 600 | 800 | 1000 | 1200 |
| 0.2 % 屈服极限 Rp 0.2 N/mm² | 240 | 300 | 400 | 480 | – | – | – |
| 在实验力下的张力 Sp N/mm² | 225 | 280 | 380 | 440 | 580 | 830 | 970 |
| 延伸率A% | 22 | 20 | – | – | 12 | 9 | 8 |

强度等级识别包括两个数字：
–第一个数字对应于标称抗拉强度的1/100，单位：N/mm²（见表）
–第二个数字对应屈强比数值的10倍，屈强比即下屈服点ReL(或0.2%屈服极限Rp 0.2)与公称抗拉强度Rm之比。
示例：强度等级5.8表示
最小抗拉强度Rm = 500 N/mm²
最低屈服点 ReL = 400 N/mm²

| 螺母强度等级 | | | | | |
|---|---|---|---|---|---|
| 螺纹标称张力Sp N/mm² 用于螺纹 | 5 | 6 | 8 | 10 | 12 |
| 小于 M 4 | 250 | 600 | 800 | 1040 | 1150 |
| 大于 M 4 小于 M 7 | 580 | 670 | 855 | 1040 | 1150 |
| 大于 M 7 小于 M 10 | 590 | 680 | 870 | 1040 | 1160 |
| 大于 M 10 小于 M 16 | 610 | 700 | 880 | 1050 | 1190 |
| 大于 M 16 小于 M 39 | 630 | 720 | 920 | 1060 | 1200 |

强度等级的命名包括识别编号，该编号提供所用材料的试验张力的信息：
– 识别编号 x 100 = 实验张力Sp
– 试验张力等于螺栓的最低拉抗强度，单位N/mm²，如果与适当的螺母成对使用，则可承受的最大载荷为螺栓的最低屈服点。
示例：螺栓8.8 - 螺母8，其连接可以承受最大应力为螺栓的最低屈服点。





技术参数: 版权所有 ELESA+GANTER 2018.
复制图纸时请注明出处。

## 10.8 DIN ISO 286 ISO-基本公差

本ISO标准是标称规格尺寸系统的基础，由该表反映出和基本尺寸相关的基本公差的计算值。
该表的使用仅限于光滑圆柱形工件，或者带两个平行装配面或接触位置的情况。
ISO规定公差等级 (IT) 值确定了公差值，从而确定公差范围。公差等级呈升序排列，等级代码数字越大，公差越大。
为了标示相应于标称尺寸(零位)的公差位置，被选中作为公差等级 IT的数字前加一个字母标识。
公差带H通常用于孔的数值。它确定了对应于标称尺寸的孔的最小尺寸。
允许的最大尺寸对应于标称尺寸加上IT公差。

**示例：**
**孔 20 H7 = 20 + 0.021/0**
**最小尺寸: 20.000**
**最大尺寸: 20.021**

**孔 8 H11 = 8 + 0.090/0**
**最小尺寸: 8.000**
**最大尺寸: 8.090**

**ISO-基本公差系列 DIN ISO 286**

| Tol. (µm) | 标称尺寸 | | | | | | | | | | | | |
|---|---|---|---|---|---|---|---|---|---|---|---|---|---|
| IT 等级 | – ... 3 | > 3 ... 6 | > 6 ... 10 | > 10 ... 18 | > 18 ... 30 | > 30 ... 50 | > 50 ... 80 | > 80 ... 120 | > 120 ... 180 | > 180 ... 250 | > 250 ... 315 | > 315 ... 400 | > 400 ... 500 |
| 01 | 0.3 | 0.4 | 0.4 | 0.5 | 0.6 | 0.6 | 0.8 | 1 | 1.2 | 2 | 2.5 | 3 | 4 |
| 0 | 0.5 | 0.6 | 0.6 | 0.8 | 1 | 1 | 1.2 | 1.5 | 2 | 3 | 4 | 5 | 6 |
| 1 | 0.8 | 1 | 1 | 1.2 | 1.5 | 1.5 | 2 | 2.5 | 3.5 | 4.5 | 6 | 7 | 8 |
| 2 | 1.2 | 1.5 | 1.5 | 2 | 2.5 | 2.5 | 3 | 4 | 5 | 7 | 8 | 9 | 10 |
| 3 | 2 | 2.5 | 2.5 | 3 | 4 | 4 | 5 | 6 | 8 | 10 | 12 | 13 | 15 |
| 4 | 3 | 4 | 4 | 5 | 6 | 7 | 8 | 10 | 12 | 14 | 16 | 18 | 20 |
| 5 | 4 | 5 | 6 | 8 | 9 | 11 | 13 | 15 | 18 | 20 | 23 | 25 | 27 |
| 6 | 6 | 8 | 9 | 11 | 13 | 16 | 19 | 22 | 25 | 29 | 32 | 36 | 40 |
| 7 | 10 | 12 | 15 | 18 | 21 | 25 | 30 | 35 | 40 | 46 | 52 | 57 | 63 |
| 8 | 14 | 18 | 22 | 27 | 33 | 39 | 46 | 54 | 63 | 72 | 81 | 89 | 97 |
| 9 | 25 | 30 | 36 | 43 | 52 | 62 | 74 | 87 | 100 | 115 | 130 | 140 | 155 |
| 10 | 40 | 48 | 58 | 70 | 84 | 100 | 120 | 140 | 160 | 185 | 210 | 230 | 250 |
| 11 | 60 | 75 | 90 | 110 | 130 | 160 | 190 | 220 | 250 | 290 | 320 | 360 | 400 |
| 12 | 100 | 120 | 150 | 180 | 210 | 250 | 300 | 350 | 400 | 460 | 520 | 570 | 630 |
| 13 | 140 | 180 | 220 | 270 | 330 | 390 | 460 | 540 | 630 | 720 | 810 | 890 | 970 |
| 14 | 250 | 300 | 360 | 430 | 520 | 620 | 740 | 870 | 1000 | 1150 | 1300 | 1400 | 1550 |
| 15 | 400 | 480 | 580 | 700 | 840 | 900 | 1200 | 1400 | 1600 | 1850 | 2100 | 2300 | 2500 |
| 16 | 600 | 750 | 900 | 1100 | 1300 | 1600 | 1900 | 2200 | 2500 | 2900 | 3200 | 3600 | 4000 |
| 17 | 1000 | 1200 | 1500 | 1800 | 2100 | 2500 | 3000 | 3500 | 4000 | 4600 | 5200 | 5700 | 6300 |
| 18 | 1400 | 1800 | 2200 | 2700 | 3300 | 3900 | 4600 | 5400 | 6300 | 7200 | 8100 | 8900 | 9700 |



技术参数: 版权所有 ELESA+GANTER 2018.
复制图纸时请注明出处。

# 技术参数

| Tol. (µm) | 标称尺寸 | | | | | | | | | |
|---|---|---|---|---|---|---|---|---|---|---|
| 等级<br>孔 | ...<br>... 3 | > 3<br>... 6 | > 6<br>... 10 | > 10<br>... 18 | > 18<br>... 30 | > 30<br>... 50 | > 50<br>... 80 | > 80<br>... 120 | > 120<br>... 180 | > 180<br>... 250 |
| D9 | +45 | +60 | +76 | +93 | +117 | +142 | +174 | +207 | +245 | +285 |
| | +20 | +30 | +40 | +50 | +65 | +80 | +100 | +120 | +145 | +170 |
| D12 | +120 | +150 | +190 | +230 | +275 | +330 | +400 | +470 | +545 | +630 |
| | +20 | +30 | +40 | +50 | +65 | +80 | +100 | +120 | +145 | +170 |
| E8 | +28 | +38 | +47 | +59 | +73 | +89 | +106 | +126 | +148 | +172 |
| | +14 | +20 | +25 | +32 | +40 | +50 | +60 | +72 | +85 | +100 |
| G6 | +8 | +12 | +14 | +17 | +20 | +25 | +29 | +34 | +39 | +44 |
| | +2 | +4 | +5 | +6 | +7 | +9 | +10 | +12 | +14 | +15 |
| G7 | +12 | +16 | +20 | +24 | +28 | +34 | +40 | +47 | +54 | +61 |
| | +2 | +4 | +5 | +6 | +7 | +9 | +10 | +12 | +14 | +15 |
| H7 | +10 | +12 | +15 | +18 | +21 | +25 | +30 | +35 | +40 | +46 |
| | 0 | 0 | 0 | 0 | 0 | 0 | 0 | 0 | 0 | 0 |
| H8 | +14 | +18 | +22 | +27 | +33 | +39 | +46 | +54 | +63 | +72 |
| | 0 | 0 | 0 | 0 | 0 | 0 | 0 | 0 | 0 | 0 |
| H9 | +25 | +30 | +36 | +43 | +52 | +62 | +74 | +87 | +100 | +115 |
| | 0 | 0 | 0 | 0 | 0 | 0 | 0 | 0 | 0 | 0 |
| H11 | +60 | +75 | +90 | +110 | +130 | +160 | +190 | +220 | +250 | +290 |
| | 0 | 0 | 0 | 0 | 0 | 0 | 0 | 0 | 0 | 0 |
| H12 | +100 | +120 | +150 | +180 | +210 | +250 | +300 | +350 | +400 | +460 |
| | 0 | 0 | 0 | 0 | 0 | 0 | 0 | 0 | 0 | 0 |
| H13 | +140 | +180 | +220 | +270 | +330 | +390 | +460 | +540 | +630 | +720 |
| | 0 | 0 | 0 | 0 | 0 | 0 | 0 | 0 | 0 | 0 |
| H14 | +250 | +300 | +360 | +430 | +520 | +620 | +740 | +870 | +1000 | +1150 |
| | 0 | 0 | 0 | 0 | 0 | 0 | 0 | 0 | 0 | 0 |
| JS9 | ±12.5 | ±15 | ±18 | ±21.5 | ±26 | ±31 | ±37 | ±43.5 | ±50 | ±57.5 |
| N9 | -4 | 0 | 0 | 0 | 0 | 0 | 0 | 0 | 0 | 0 |
| | -29 | -30 | -36 | -43 | -52 | -62 | -74 | 87 | -100 | -115 |
| P9 | -6 | -12 | -15 | -18 | -22 | --26 | -32 | -37 | -43 | -50 |
| | -31 | -42 | -51 | -61 | -74 | -88 | -106 | -124 | -143 | -165 |
| 用于f7轴 | -6 | -10 | -13 | -16 | -20 | -25 | -30 | -36 | -43 | -50 |
| | -16 | -22 | -28 | -34 | -41 | -50 | -60 | -71 | -83 | -96 |
| h6 | 0 | 0 | 0 | 0 | 0 | 0 | 0 | 0 | 0 | 0 |
| | -6 | -8 | -9 | -11 | -13 | -16 | -19 | -22 | -25 | -29 |
| h7 | 0 | 0 | 0 | 0 | 0 | 0 | 0 | 0 | 0 | 0 |
| | -10 | -12 | -15 | -18 | -21 | -25 | -30 | -35 | -40 | -46 |
| h8 | 0 | 0 | 0 | 0 | 0 | 0 | 0 | 0 | 0 | 0 |
| | -14 | -18 | -22 | -27 | -33 | -39 | -46 | -54 | -63 | -72 |
| h9 | 0 | 0 | 0 | 0 | 0 | 0 | 0 | 0 | 0 | 0 |
| | -25 | -30 | -36 | -43 | -52 | -62 | -74 | -87 | -100 | -115 |
| h11 | 0 | 0 | 0 | 0 | 0 | 0 | 0 | 0 | 0 | 0 |
| | -60 | -75 | -90 | -110 | -130 | -160 | -190 | -220 | -250 | -290 |
| h13 | 0 | 0 | 0 | 0 | 0 | 0 | 0 | 0 | 0 | 0 |
| | -140 | -180 | -220 | -270 | -330 | -390 | -460 | -540 | -630 | -720 |
| h14 | 0 | 0 | 0 | 0 | 0 | 0 | 0 | 0 | 0 | 0 |
| | -250 | -300 | -360 | -430 | -520 | -620 | -740 | -870 | -1000 | -1150 |
| js14 | ±125 | ±150 | ±180 | ±215 | ±260 | ±310 | ±370 | ±435 | ±500 | ±575 |
| n6 | +10 | +16 | +19 | +23 | +28 | +33 | +39 | +45 | +52 | +60 |
| | +4 | +8 | +10 | +12 | +15 | +17 | +20 | +23 | +27 | +31 |
| p6 | +12 | +20 | +24 | +29 | +35 | +42 | +51 | +59 | +68 | +79 |
| | +6 | +12 | +15 | +18 | +22 | +26 | +32 | +37 | +43 | +50 |





技术参数: 版权所有 ELESA+GANTER 2018.
复制图纸时请注明出处。

## 10.9 IP防护等级

| 对于外壳的IP防护分类根据国际标准EN60529 | | | | | |
|---|---|---|---|---|---|
| 第1位数字防止外来颗粒物质进入。 | | | 第2位数字防止液体浸入。 | | |
| 0 | | 无防护。 | 0 | | 无防护。 |
| 1 | | 防止直径大于50mm的大型固体异物进入(手) | 1 | | 防护垂直落下的凝结水滴 |
| 2 | 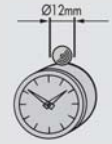 | 防止直径大于12mm的中型固体异物进入(手指) | 2 | | 防护从小于或等于15°的角度滴落的液体 |
| 3 | | 防止直径大于2.5mm的小型固体异物进入(工具、电线)) | 3 | 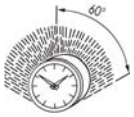 | 防护从小于或等于60°的角度滴落的液体 |
| 4 | | 防止直径大于1mm 的小型固体异物进 入(电线)。 | 4 | | 防护从任意方向溅起的液体。 |
| 5 | | 防止有害积尘,以免影响正确运行。 | 5 | | 防护喷嘴从任意方向喷射的水柱。 |
| 6 | | 完全防止灰尘进入。 | 6 | | 防护轮船甲板上的大浪溅水。 |
| 由于不存在旋转控制件外壳防护规格,我们参考了用于电气设备、装置的外壳防护材料分类的国际标准EN60529。 | | | 7 | 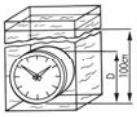 | 在图示压力和时间条件下,浸水时的有效防护。 |
| | | | 8 | 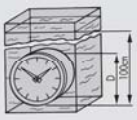 | 在给定的压力条件下,无限期浸入水中的防护。 |



技术参数: 版权所有 ELESA+GANTER 2018.
复制图纸时请注明出处。

# 技术参数

## 10.10 螺纹锁紧 (PFB, PRB, MVK, GPC)

**PFB | PRB 通过聚酰胺涂层来锁紧螺纹**
**全覆盖聚酰胺涂层**

PFB

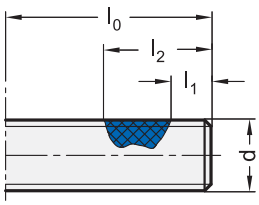


$l_0$ ≈ 螺纹长度
$l_1$ ≈ 2到3倍地螺距长度
$l_2$ ≈ 1.5 x d

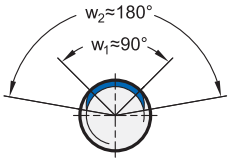


$w_1$: 中心区域涂层
$w_2$: 涂层包括边缘区域

PRB

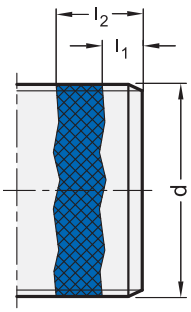


**PFB聚酰胺涂层**

| d | $l_1$ ≈ | $l_2$ ≈ | 数值基于符合DIN 267-28 $M_{max.}$ in Nm 首次拧入 | 数值基于符合DIN 267-28 $M_{min.}$ in Nm 首次拧出 | 弹簧销的值 GN 611 / GN 615.3 **M ≈** in Nm 首次拧入/拧出 |
|---|---|---|---|---|---|
| M 3 | 1 ... 1.5 | 4.5 | 0.43 | 0.1 | 0.3 |
| M 4 | 1.5 ... 2 | 6 | 0.9 | 0.12 | 0.5 |
| M 5 | 1.5 ... 2.5 | 7.5 | 1.6 | 0.18 | 0.6 |
| M 6 | 2 ... 3 | 9 | 3 | 0.35 | 1.2 |
| M 8 | 2.5 ... 4 | 12 | 6 | 0.85 | 2 |
| M 10 | 3 ... 4.5 | 15 | 10.5 | 1.5 | 3.5 |
| M 12 | 3.5 ... 5 | 18 | 15.5 | 2.3 | 5 |
| M 16 | 4 ... 6 | 24 | 32 | 4 | 7 |
| M 20 | 5 ... 7.5 | 30 | 60 | 5.4 | 10 |
| M 24 | 9 ... 9 | 36 | 85 | 6.9 | 12 |

**全覆盖聚酰胺涂层 PRB**

| d | $l_1$ ≈ | $l_2$ ≈ | $M_{max.}$ in Nm 首次拧入 | $M_{min.}$ in Nm 首次拧出 |
|---|---|---|---|---|
| M 12 x 1.5 | 2.5 | 5.5 | 15.5 | 2.3 |
| M 16 x 1.5 | 2.5 | 5.5 | 32 | 4 |
| M 20 x 1.5 | 2.5 | 7.5 | 54 | 7.5 |
| M 24 x 1.5 | 2.5 | 7.5 | 80 | 11.5 |
| M 27 x 1.5 | 2.5 | 7.5 | 94 | 13.5 |
| M 30 x 1.5 | 2.5 | 7.5 | 108 | 16 |
| M 33 x 1.5 | 2.5 | 7.5 | 122 | 18 |

扭矩值基于室温下使用无预加负载的6H螺纹螺母进行的相关测试获得。若螺纹长度$l_0$ < $l_2$, $l_2$缩减到末端一到两圈螺纹圈数未涂覆涂层的程度。

**说明**
PFB聚酰胺基涂层是将弹性塑料（聚酰胺）涂敷到一部分螺纹上的加工过程，可在螺纹拧紧时产生锁定作用。螺纹胶涂层为部分覆盖型或全覆盖型两种类型。螺钉和螺母之间的游隙用聚酰胺补剂填充，以确保其余未涂敷的螺纹表面之间高度接触。涂层使意外解锁和意外松脱形成反差。通过施加最小送达力矩可以将锁紧部件分开。由于螺纹锁紧动作是瞬间完成的，所以不需要反应时间。聚酰胺基涂层的边缘在受剪力作用时会适度向外延伸，防止涂层破损失效。

**特征**
- 螺纹胶锁定作用强，抗震动，调整螺栓便利。
- 螺纹胶在出厂前已经覆盖在标准件螺纹上，日常存储和使用时无需额外的防护元件。
- 工作温度范围：-60°C至120°C
- 可应用于食品行业
- 化学稳定性高
- 即使螺纹孔中存在少量油污，也不影响使用
- 螺纹反复安装，螺纹副被拆装5次后，联接效果仍可达到原始强度的50%。





技术参数: 版权所有 ELESA+GANTER 2018.
复制图纸时请注明出处。

**信息**
用于GN 615.3（参见第840页）弹簧销的聚酰胺基涂层。K型或KN型弹簧销为蓝色涂层，KS型或KSN型（高弹簧负载）弹簧销为绿色涂层。GN 252和GN 252.5油塞（参见第1685页）可提供全螺纹带聚酰胺涂层的款式。

**MVK螺纹锁紧（自粘），涂覆胶囊硬化剂（红色）**

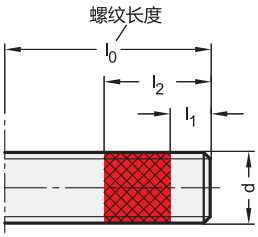


$l_1 \approx$ 2到3倍地螺距长度
$l_2 \approx$ 1.5 x d

| d | $l_1$ | $l_2 \approx$ | **Min** in Nm<br>最大拧紧力距 | **Mlb** in Nm<br>最小开裂转距 | **Mout** in Nm<br>最大松开力距 |
|---|---|---|---|---|---|
| M 5 | 1.5 ... 2.5 | 7.5 | 0.5 | 1 | 6.5 |
| M 6 | 2 ... 3 | 9 | 0.8 | 1.8 | 10 |
| M 8 | 2.5 ... 4 | 12 | 1.5 | 4 | 26 |
| M 10 | 3 ... 4.5 | 15 | 3 | 10 | 55 |
| M 12 | 3.5 ... 5 | 18 | 5 | 16 | 95 |
| M 16 | 4 ... 6 | 24 | 11 | 35 | 250 |
| M 20 | 5 ... 7.5 | 30 | 14 | 45 | 500 |

扭矩值符合DIN 267-27。该数值基于室温下使用无预加负载的6H螺纹螺母进行的相关测试。若螺纹长度$l_0$ < $l_2$, $l_2$ 缩减到末端一到两圈螺纹圈数未涂覆涂层的程度。

**说明**
MVK微胶囊（粘合剂）由液体塑料胶水、涂敷在螺纹部分的聚合物微胶囊封装固化剂组成。该种补剂保持干燥并可以正常方式存储。当用这种补剂安装螺栓时，胶囊因螺栓摩擦产生压力而破裂。液态塑料和固化剂混合产生化学反应，这使粘胶硬化，从而锁定所需的螺纹。
发生反应后，混合物将在10-15分钟后开始凝固。约30分钟后达到初期硬度，并在24小时后完全凝固。
必须在约5分钟内完成调整和定位操作。
通过在螺纹上施加松开扭矩MOUT或者通过在+ 170°C下加热组件，可以破坏螺纹锁定。解锁后螺纹不建议重复使用。
未涂油和润滑脂的螺纹能实现更好的锁紧效果。
使用这种胶处理过的元件最长存储时间为4年。

**特征**
- 最高等级的螺纹锁紧效果，即使在振动条件下也能防止螺纹自松动和元件损耗。螺纹涂层不适用于可调节的螺栓或螺钉。
- 某些标准部件应用中，此类安全形措施是必不可少的。无须考虑液体胶水的库存储备问题。
- 低旋入扭矩
- 耐受温度从 -40 °C 到 170 °C
- 出色的化学稳定性

**GPC Precote 5（白色）螺纹紧固涂层**

**说明**
Precote 5是一种非反应性成膜乳液，含用于涂覆螺纹部件的矿物固体。
涂层在螺纹部件（圆柱螺纹/圆柱螺纹和圆柱螺纹/圆锥螺纹配对件）形成密封环境，可防止气体和液体进入，并防止连接螺纹出现锈蚀。
该涂料无溶剂、干燥且不粘，是一种对健康无害的涂层。
未安装状态下的仓储至少可维持产品4年的稳定性。

螺纹油塞 DIN 906

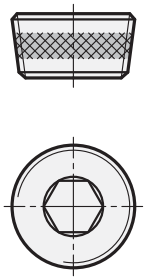

**特征**
- 密封涂层是锁紧螺钉的专用部件。无需存储和安装额外的锁紧材料。
- 安装后密封效果稳定，无需固化时间。
- 螺纹的摩擦等级几乎恒定，松动扭矩低，最多可重复使用一次。
- 螺纹密封效果：圆柱螺纹/圆柱螺纹<15 bar圆柱螺纹/圆锥螺纹> 50 bar
- 耐受温度从 -50 °C 到 180 °C
- 良好的耐化学性，例如耐油、水、汽油和溶剂



技术参数: 版权所有 ELESA+GANTER 2018.
复制图纸时请注明出处。

# 技术参数

## 10.11 不锈钢特性

| AISI标准 | 431 (A4) | 304 | 303 | CF-8<br>精密铸造 |
|---|---|---|---|---|
| 德国材料编号 | 1.4057 (A4) | 1.4301 | 1.4305 | 1.4308 |
| DIN/EN-编号 | EN 10088-3 | EN 10088-3 | EN 10088-3 | EN 10213-4 |
| 牌号 | X 17 CrNi 16-2 | X 5 CrNi 18-10 | X 8 CrNiS 18-9 | GX 5CrNi 19-10 |
| 合金成分% | C ≤ 0.12 ... 0.22<br>Cr 15.0 ... 17.0<br>Ni 1.5 ... 2.5 | C ≤ 0.07<br>Cr 17.5 ... 19.5<br>Ni 8.0 ... 10.5 | C ≤ 0.10<br>S ≤ 0.15 ... 0.35<br>Cr 17.0 ... 19.0<br>Ni 8.0 ... 10.0 | C ≤ 0.07<br>Cr 18.0 ... 20.0<br>Ni 8.0 ... 11.0 |
| 最小抗拉强度Rm，单位 $N/mm^2$ | 800 ... 950 | 500 ... 700 | 500 ... 700 | 440 ... 640 |
| 屈服强度Rp 0.2，单位 $N/mm^2$ | ≥ 600 | ≥ 190 | ≥ 190 | ≥ 175 |
| 机加工能力 | 差 | 中等 | 很好 | 中等 |
| 可锻性 | 中等 | 好 | 差 | – |
| 焊接适用性 | 好 | 优良 | 差 | 好 |
| 特性 | 磁性，<br>元件的马氏体结构具有高稳定性，可在高达400°C的温度下使用 | 抗磁性<br>适用于低温的奥氏体结构，可用于700°C的温度条件下 | 抗磁性，奥氏体结构 | 抗磁性，奥氏体结构 |
| 耐腐蚀性 | 好<br><br>但是，其对晶间腐蚀敏感 | 好<br><br>在普通自然环境中，如：没有明显的氯化物或酸集中生成的水、农村和城市气候中具有抗腐蚀性能，可应用于食品业和农产品业。 | 中等<br><br>由于含硫，应避免用于酸性和含氯化物的环境 | 好<br><br>抗腐蚀。材料大致与AISI 304相符。 |
| 主要应用领域 | – 车辆制造<br>– 化工业<br>– 航空<br>– 机械制造<br>– 食品业 | – 食品业<br>– 农业<br>– 化工业<br>– 车辆制造<br>– 建筑业<br>– 机械制造<br>– 装饰用途（厨房设备） | – 车辆制造<br>– 电子工业<br>– 装饰用途（厨房设备）<br>– 机械制造 | – 食品业<br>– 饮料业<br>– 包装业<br>– 配件<br>– 泵<br>– 搅拌器 |

所述特征仅作参考，不做任何保证。实际应用中需分别考虑各类具体工况。





技术参数：版权所有 ELESA+GANTER 2018.
复制图纸时请注明出处。

不锈钢材料特性(续)

| AISI标准 | 301 | 302 | 316 | 316 LHC<br>烧结材料 | 316 L<br>(A4, 棒材) |
|---|---|---|---|---|---|
| 德国材料编号 | 1.4310 | 1.4325 | 1.4401 (A4) | 1.4404 | 1.4404 (A4) |
| DIN/EN-编号 | EN 10088-3 | EN 10088-1 | EN 10088-3 | Sint C40 | EN 10088-3 |
| 牌号 | X 10 CrNi 18-8 | X9CrNi 18-9 | X 5 CrNiMo 17-12-2 | X 2 CrNiMo 17-13-2 | X 2 CrNiMo 17-12-2 |
| 合金成分% | C ≤ 0.05 ... 0.15<br>Mo ≤ 0.8<br>Cr 16.0 ... 19.0<br>Ni 6.0 ... 9.5 | C ≤ 0.08<br>Si ≤ 0.6<br>Mn ≤ 1.2<br>Cr 18.0<br>Ni9.0 | C ≤ 0.07<br>Cr 16.5 ... 18.5<br>Ni 10.0 ... 13.0<br>Mo 2.0 ... 2.5 | C ≤ 0.08<br>Mo 2.0 ... 4.0<br>Cr 16.0 ... 19.0<br>Ni 10.0 ... 14.0 | C ≤ 0.03<br>Cr 16.5 ... 18.5<br>Ni 10.5 ... 13.0<br>Mo 2.0 ... 2.5 |
| 最小抗拉强度Rm, 单位 $N/mm^2$ | 500 ... 750 | 600 ... 800 | 500 ... 700 | 330 | 500 ... 700 |
| 屈服强度Rp 0.2, 单位 $N/mm^2$ | ≥ 195 | ≥ 210 | ≥ 200 | ≥ 250 | ≥ 200 |
| 机加工能力 | 差 | 好 | 中等 | – | 中等 |
| 可锻性 | 好 | 差 | 好 | – | 好 |
| 焊接适用性 | 优良 | 差 | 好 | – | 优良 |
| 特性 | 奥氏体结构可在高达300°C的温度条件下用作弹簧钢 | 非磁结构, 适用于低温 | 抗磁性, 奥氏体结构适用于低温, 可在高达600°C的温度条件下使用 | 抗磁结构 | 适用于低温的奥氏体结构, 可用于700°C的温度条件下 |
| 耐腐蚀性 | 好<br><br>但是, 其对晶间腐蚀敏感 | 中等 | 很好<br><br>在天然环境介质和中等浓度氯盐环境下抗腐蚀性能显著高于AISI 304, 但不耐海水 | 中等<br><br>由于其孔隙率较粗, 与其他不锈钢相比, 其耐腐蚀性能通常更低, 特别是在酸性和含盐环境中尤其明显 | 很好<br><br>在天然环境介质和中等浓度氯盐环境下抗腐蚀性能显著高于AISI 304, 但不耐海水 |
| 主要应用领域 | – 可在高达300°C温度条件下使用的弹簧<br>– 工具(刀具)<br>– 用于车辆制造的板材<br>– 化学和食品工业 | 适用于加工各种应用领域的弹簧 | – 化工业<br>– 食品业<br>– 机械制造<br>– 建筑业 | – 涂装、石油、制皂和纺织工业<br>– 电子工业<br>– 装饰用途(厨房设备) | – 车辆制造<br>– 化工业<br>– 食品业<br>– 医疗/制药业<br>– 建筑业 |

所述特征仅作参考, 不做任何保证。实际应用中需分别考虑各类具体工况。



技术参数: 版权所有 ELESA+GANTER 2018.
复制图纸时请注明出处。

# 技术参数

不锈钢材料特性（续）

| AISI标准 | 316 | 630 | 304 Cu | 316 Ti (A4) |
|---|---|---|---|---|
| 德国材料编号 | 1.4408 | 1.4542 | 1.4567 | 1.4571 (A4) |
| DIN/EN-编号 | EN 10213-4 | EN 10088-3 | EN 10088-3 | EN 10088-3 |
| 牌号 | GX 5 CrNiMo 19-11-2 | X 5 CrNiCuNb 16-4 | X 3 CrNiCu 18-9-4 | X 6 CrNiMoTi 17-12-2 |
| 合金成分% | C ≤ 0.07<br>Cr 18.0 ... 20.0<br>Ni 9.0 ... 12.0<br>Mo 2.0 ... 2.5 | C ≤ 0.07<br>Cr 15.0 ... 17.0<br>Ni 3.0 ... 5.0<br>Cu 3.0 ... 5.0<br>Nb min. 5xC ... 0.45 | C ≤ 0.04<br>Cr 17.0 ... 19.0<br>Ni 8.5 ... 10.5<br>Cu 3.0 ... 4.0 | C ≤ 0.08<br>Mn ≤ 2.0<br>Cr 16.5 ... 18.5<br>Ni 10.5 ... 13.5<br>Mo 2.0 ... 2.5<br>Ti ≤ 5xC max. 0.7 |
| 最小抗拉强度Rm，单位 N/mm² | 440 ... 650 | 800 ... 1200 | 450 ... 650 | 500 ... 700 |
| 屈服强度Rp 0.2，单位 N/mm² | ≥ 185 | 500 ... 1000 | ≥ 175 | ≥ 175 |
| 机加工能力 | 中等 | 差...中等 | 中...好 | 中...差 |
| 可锻性 | – | 好 | 好 | 中等 |
| 焊接适用性 | 好 | 好 | 好 | 好 |
| 特性 | 抗磁性，奥氏体结构 | 抗磁性，奥氏体结构<br>可硬化（沉淀硬化）<br>适用于低温，可在高达450°C的温度条件下使用 | 奥氏体结构适合冷成型 | 奥氏体结构，适用于低温，同时也可在高达700°C的温度下使用，高温稳定性好 |
| 耐腐蚀性 | 很好<br>耐酸 | 好<br>其抗腐蚀性与AISI 304相当，对晶间腐蚀不敏感 | 好<br>在普通自然环境中，如：没有明显的氯化物或酸集中生成的水、农村和城市气候中具有抗腐蚀性能，可应用于食品业和农产品业。 | 很好<br>与316L相容 |
| 主要应用领域 | – 食品业<br>– 化工业<br>– 配件<br>– 泵<br>– 机械制造 | – 造船<br>– 食品业<br>– 建筑工程<br>– 汽车业<br>– 化工业<br>– 工厂建设 | – 食品业<br>– 农业<br>– 化工业<br>– 机械制造<br>– 造船<br>– 电子工业<br>– 螺栓行业 | – 管道工程及设备<br>– 化工业<br>– 食品业<br>– 医疗/制药业<br>– 造船 |

所述特征仅作参考，不做任何保证。实际应用中需分别考虑各类具体工况。





技术参数：版权所有 ELESA+GANTER 2018.
复制图纸时请注明出处。

## 10.12 表面处理

按字母顺序排列

**阳极氧化**

阳极氧化是处理铝工件表面最常用的一种方法。在该表面处理中，采用电解的方法使其表面形成稳定的氧化物薄膜$Al_2O_3$。改变工艺参数可允许表面氧化物层的厚度在5和25µm之间变化，并允许进行有机染色，无机染色或电解着色。

这种表面处理在电解槽中进行，将待处理的工件用作阳极，硫酸或草酸溶液用作阴极。通常使用直流电，其在两个电极之间产生弱电流。在该工艺中生成的氢离子刺激铝材表面上的电化学腐蚀，在此期间释放的氧原子与金属铝产成氧化反应形成硬质的氧化物层。

阳极氧化工艺主要可使铝件获得更好的耐腐蚀性。在 $Al_2O_3$ 层中引入染料，还在阳极氧化工艺中使铝材得到一个符合具体色号的表面或视觉增强效果-如红色表面。

**黑色氧化表面处理**

黑色氧化表面处理可提供有限的防腐蚀保护。该处理工艺常用于运输或短期存储中的过程防护或起到装饰效果。

当工件放置在加热的发黑剂中，产生化学反应，表面生成由FeO和Fe2O3组成的混合氧化物。氧化膜最大厚度为1.5µm，因此不影响工件的尺寸精度。氧化膜耐热高达300°C左右，且耐磨损，不易弯曲。由于氧化膜往往疏松多孔，因此其防腐蚀性能有限。如果产品需要获得更好的防护效果，应在其黑色氧化膜表面再额外进行防腐涂装。我司产品的黑色氧化工艺均执行DIN 50938标准。

**镀铬**

厚度在8到10µm之间的铬层用于装饰目的，伊莉莎冈特产品可选光亮镀铬工艺或哑光镀铬工艺。镀铬采用电镀工艺，铬离子源于铬酸基镀铬液 。

镀铬层需为多层组合结构，铬层始终为顶层。例如，伊莉莎冈特常用双层铬，镍作为底层，铬作为顶层。还使用三层工艺。底层是铜，中间层是镍，顶层是铬。

镀铬是一种成本相对较高的工艺。由于使用了基于六价铬的电解质，因此该工艺对职业安全和环境保护提出了很高要求。基于替代的无毒铬（三价铬）电解质目前仍处于测试阶段。

**电解抛光**

这种电化学工艺降低了表面粗糙度，并去除了不锈钢部件中的杂质、微裂纹和微观结构缺陷。将工件放入含有特定电解质材料的浸没槽中，将其作为阳极，在施加直流电之后从中除去表面金属薄层。

电解抛光工艺可移除材料表面微小凸出部分，同时在边缘处不断打磨，这也使电解抛光成为精细去毛刺的理想选择。该工艺既没有产生热应力也没有机械应力，不会影响工件原有的结构。除了装饰性应用外，电抛光元件也广泛用于化学和食品工业、容器制造或医疗设备中。

**镀锌**

该通用术语代表将纯锌层应用于钢的各种方法。在所有情况下，目标是尽可能长时间地保护基材免受腐蚀。伊莉莎冈特最常用的电镀锌涂层使用一种电解槽，其中电解液将作为阴极的工件连接到由纯锌制成的阳极。根据工艺参数，以此方式沉积的层厚度范围为2.5至最大25µm。该工艺根据DIN 50979标准化，主要适用于小部件的防腐蚀。

根据环境条件，存在于表面上的锌也可能暴露于腐蚀环境，因此随后通过额外钝化保护防止锌腐蚀（白锈）。此外，通过合适的无铬（VI）溶液处理可形成铬酸盐层，从而显著提高锌涂层的耐腐蚀性。染料也可以在此工艺步骤中引入。



技术参数: 版权所有 ELESA+GANTER 2018.
复制图纸时请注明出处。

# 技术参数

表面处理(续)

**纳米钝化**
该工艺为具有最小层厚的压铸锌部件提供极佳的防腐保护。钝化层的厚度仅为0.3至0.5µm，并且不影响尺寸精度。伊莉莎冈特通常使用无烟煤色层。
钝化由铬(III)层和具有自愈性的纳米级$SiO_2$颗粒组成的覆盖层组成。若表面受损影响到金属基板，则$SiO_2$颗粒通过位差迁移到未受保护的区域，以重新闭合该层。
纳米钝化可作为喷涂或浸渍工艺快速经济地执行 - 且对于后续其他涂层，如粉末涂层也是良好的底漆。

**镀镍**
该术语是用于将镍应用于金属基材的不同工艺的统称。镀镍主要分为电镀和化学镀镍。
根据DIN EN ISO 1456规范，电镀镍工艺通过在电解质中施加电压来沉积镍离子。以这种方式形成的镍层外观呈银色，具有淡黄色的色调，且耐水和稀释的酸和碱，但不能止镊层失泽。由于镀镍层的孔隙率高，其耐腐蚀性很有限，厚度小于25µm的镍层通常有许多空穴孔，因此易于发生点蚀。在这方面，以铬层作为顶层的多层系统具有更好的耐腐蚀性。
另一方面，化学镀镍为无电解镀镊工艺。它是通过在电解质浴中的还原反应，在部件表面形成一层均匀无孔的镍层。化学镀镍工艺提供了给种介质下极佳的防腐蚀保护、良好的耐磨性和高硬度 - 即使是那些具有复杂几何形状和内表面的零件也可获得优良的表面质量。以这种方式产生的镍层可以被焊接且呈非磁性。

**粉末涂层**
粉末涂层，也称为喷塑涂层，通常采用各种静电喷涂工艺。粉末中包含带有颜色的热塑性聚合物或由环氧树脂、聚酯树脂或丙烯酸树脂制成的反应性粘合剂，静电作用下，粉末吸附于工件表面。
在喷嘴内部，粉末积聚负电荷，沿着场线流到接地的工件，同时也到达工件后部。静电荷减少了喷涂过量，并确保粉末粘附直到热熔合。
在此工艺出现之前，原有表面处理工艺无法实现一种厚度在100至200µm范围内的，紧密均匀的涂层。根据不同的粉末类型，这些涂层可实现高弹性、高耐候性和高耐腐蚀性。喷塑涂层可提供广泛的色彩选择。由于该工艺便于自动化且经济可行，粉末涂层备受推崇。

**蒸汽氧化涂层**
该表面处理方法适用于硬化烧结后不能使用盐水溶液进行发黑处理的部件。
烧结部件在超过350°C的水蒸气处理下发生氧化，并最终产生约1µm薄、近于黑色的均匀氧化层。蒸汽氧化物涂层仅在很小程度上提高了部件的耐腐蚀性。





技术参数: 版权所有 ELESA+GANTER 2018.
复制图纸时请注明出处。

## 10.13 碳钢、锌合金、铝、黄铜的特性

| 碳钢、锌合金、铝和黄铜 | | | | | | | |
|---|---|---|---|---|---|---|---|
| **说明** | | **用于螺纹加工的钢材** | **用于螺纹加工的钢材** | **用于铸造的锌合金** | **用于加工手柄管材的铝合金** | **用于加工带螺纹孔或光孔的衬套的黄铜** | **用于加工强化性方孔的黄铜** |
| 材料品名 | 牌号 | 11SMnPb37 | C10C | ZnA14Cu1 | AlMgSi | CuZn39Pb3 | CuZn37 |
| | 代号 | 1.0737 | 1.0214 | ZL0410 (ZL5) | EN AW-6060 | CW614N | CW508L |
| UNI 标准 | | UNI EN 10277-4 | UNI EN 10263-2 | UNI EN 1774 | UNI EN 573-3 | UNI EN 12164 | UNI EN 12449 |
| % 合金成分 | | C < = 0.14<br>Pb ≤ 0.20-0.35<br>Si ≤ 0.05<br>Mn 1.00÷1.50<br>P ≤ 0.11<br>S 0.340.40<br>Fe rest | C 0.08-0.12<br>Si ≤ 0.10<br>Mn 0.30-0.50<br>P ≤ 0.025<br>S ≤ 0.025<br>Al 0.02-0.06<br>Fe rest | Cu 0.7-1.1<br>Pb ≤ 0.003<br>Fe ≤ 0.020<br>Al 3.8-4.2<br>Sn ≤ 0.001<br>Si ≤ 0.02<br>Ni ≤ 0.001<br>Mg 0.035-0.06<br>Cd ≤ 0.003<br>Zn rest | Si 0.03-0.6<br>Fe 0.1-0.3<br>Cu ≤ 0.10<br>Mn ≤ 0.10<br>Mg 0.035-0.06<br>Cr ≤ 0.05<br>Zn ≤ 0.15<br>Ti ≤ 0.10<br>Total impurities<br>≤ 0.15 | Cu 57-59<br>Pb 2.5-3.5<br>Fe ≤ 0.30<br>Al ≤ 0.05<br>Sn ≤ 0.30<br>Si ≤ 0.90<br>Ni ≤ 0.30<br>Total impurities<br>≤ 0.20<br>Zn rest | Cu 62-64<br>Pb ≤ 0.10<br>Fe ≤ 0.10<br>Al ≤ 0.05<br>Sn ≤ 0.10<br>Ni ≤ 0.30<br>Total impurities<br>≤ 0.10<br>Zn rest |
| 断裂载荷 Rm [MPa] | | 400 – 650 | 510 – 520 | 280 – 350 | 120 – 190 | 490 – 530 | 340 – 360 |
| 屈服点 Rp 0.2 [MPa] | | ≤ 305 | – | 220 – 250 | 60 – 150 | – | – |
| 弹性模量 E [MPa] | | – | – | 100000 | 67000 | 100000 | 103400 |
| 延伸率 % | | 9 | 58 | 2 – 5 | 16 | 12 – 16 | 45 |
| 特性 | | 适用于高速机加工的钢材，可用于车削加工。 | 适用于模具成型的钢材 | – | – | 适用于高速机加工的铜材，可用于车削加工。 | 具有良好塑性变形能力机加工用黄铜 |

| 热固性塑料 – 室温 (23°C) 下的抗化学试剂 | | |
|---|---|---|
| **抗化学剂** | **热固性塑料 (PF)** | **着色热固性塑料** |
| 酒精 (甲醇、乙醇、异丙醇...) | ● | ● |
| 沸水 | ❐ | ❐ |
| 食品油剂 | ● | ● |
| 酯类 (乙酸甲酯、乙酸乙酯...) | ● | |
| 醚 (乙醚、油醚•••) | ● | |
| 脂肪 | ● | |
| 酮类(丙酮) | ● | ● |
| 矿物油 | ● | ● |
| 汽油、粗柴油、苯 | ● | ● |
| 强酸 (盐酸、硝酸、硫酸...) | ▲ | ▲ |
| 强碱 | ▲ | ▲ |
| 甲苯 | ● | ❐ (乳化效应) |
| 水 | ● | ● |
| 弱酸 (丁酸、油酸、乳酸...) | ❐ | |
| 弱碱 | ❐ | |
| 二甲苯 | ● | ❐ (乳化效应) |

● = 耐受性良好　　❐ = 耐受性一般 (适用性受工作条件限制)　　▲ = 耐受性差(不适用)

空白表格表示数据未知

所述特征仅作参考，不做任何保证。
用户应负责核实实际应用工况下的适用性。

技术参数: 版权所有 ELESA+GANTER 2018.
复制图纸时请注明出处。

# 技术参数

## 10.14 热固性塑料、弹性体、高科技聚合体和橡胶的特性

| 弹性体(橡胶) | | | | | | |
|---|---|---|---|---|---|---|
| **国际通用符号** | **NR** | **NBR** | **CR** | **FKM - FPM** | **TPE** | **PUR** |
| 品牌名称(例如) | | Perbunan® | Neoprene® | Viton® | SANTOPRENE® | Bayflex® |
| 化学名称 | 聚异戊二烯橡胶 | 丙烯腈-丁二烯橡胶 | 氯丁橡胶 | 氟橡胶 | 热塑性橡胶 | 聚氨酯 |
| 硬度(shore A) | 30～95 | 25～95 | 30～90 | 65～90 | 55～87 | 65～90 |
| **耐温** | | | | | | |
| 短期 | -55°～+100 °C | -40°～+150 °C | -30°～+150 °C | -30°～+280 °C | -40°～+150 °C | -40°～+130 °C |
| 长期 | -50°～+80 °C | -30°～+120 °C | -20°～+120 °C | -20°～+230 °C | -30°～+125 °C | -25°～+100 °C |
| 抗拉强度 [N/mm²] | 27 | 25 | 25 | 20 | 8.5 | 20 |
| 耐磨性 | 优良 | 好 | 好 | 好 | 好 | 优良 |
| **对介质的耐受性** | | | | | | |
| 油、润滑脂 | 不适用 | 出色 | 好 | 好 | 好 | 很好 |
| 溶剂 | 弱 | 部分良好 | 部分良好 | 很好 | 出色 | 合格 |
| 酸类 | 弱 | 受限 | 好 | 很好 | 出色 | 不适用 |
| 腐蚀性溶液 | 弱 | 好 | 很好 | 很好 | 出色 | 不适用 不适用 |
| 燃料 | 不适用 | 好 | 较弱 | 出色 | 好 | 好 |
| 概述 | | NBR合成橡胶对于油料、燃料的耐受性良好，不易膨胀，是制造O形密封圈的标准材料。 | CR合成橡胶耐老化，耐受多种大气环境。 | FPM橡胶对燃料、油、溶剂以及多种酸性和碱性溶液的耐受性良好，且耐受多种大气环境。由于价格较高，这种橡胶多用在条件恶劣的工况。 | SANTOPRENE®是一种热塑性橡胶，其性能与许多常见的特种硫化橡胶相差无几。该材料具有优异的动态疲劳寿命，对臭氧的耐受性良好， | PUR以其优异的机械特性和对多种大气环境的耐受性著称。此外，其还具有出色的抗撕裂和抗磨损性能。 |

Perbunan® 和 Bayflex® 是拜耳公司(Bayer)的注册商标。
Viton®是杜邦陶氏弹性体公司(DuPont Dow Elastomer)的注册商标。
Neoprene®是杜邦SBR.公司(DuPont SBR.)的注册商标。
SANTOPRENE®是埃克森美孚AES公司(Advanced Elastomer Systems.)的注册商标。

所述特征仅作参考，不做任何保证。
实际应用中需分别考虑各类具体工况。





技术参数: 版权所有 ELESA+GANTER 2018.
复制图纸时请注明出处。

**聚合体和橡胶**
**室温 (23°C) 下的抗化学试剂**

| 化学试剂和溶剂 | 聚酰胺 (PA) | | 透明聚酰胺 (PA-T) | | 耐酒精透明聚酰胺 (PA-T AR) | | 聚丙烯 (PP) | | 聚甲醛基 (POM) | | 聚碳酸酯 (PC) | | 软触式热塑性弹力橡胶 (TPE) | 橡胶 NBR | | 氟橡胶FKM | | 天然橡胶 NR |
|---|---|---|---|---|---|---|---|---|---|---|---|---|---|---|---|---|---|---|
| | 备注 | % | 备注 | % | 备注 | % | 备注 | % | 备注 | % | 备注 | % | 备注 | 备注 | % | 备注 | % | 备注 % |
| 醋酸 | 溶液 | 10 ▲ | 溶液 | 10 ▲ | 溶液 | 10 ❒ | | 40 ● | 溶液20 | ▲ | 溶液 | 10 ● | ● | | ▲ | | ▲ | ❒ |
| 丙酮 | | 100 ● | | ❒ | | ● | | ● | | ● | | ▲ | ● | | ▲ | | ▲ | ▲ |
| 丙烯腈 | | 100 ● | | ▲ | | ▲ | | | | | | | ❒ | | ▲ | | ▲ | ▲ |
| 氯化铝 | 溶液 | 10 ● | | ● | | ● | | ● | | | | ● | ● | 溶液 | ● | 溶液 | ● | ● |
| 硫酸铝 | 溶液 | 10 ● | 溶液 | 10 ▲ | 溶液 | 10 ● | 溶液 | 50 ● | | | | ● | ● | 溶液 | ● | 溶液 | ● | ● |
| 氨气 | | ❒ | | ● | | ● | | ● | | | | | ❒ | | ● | | ▲ | ▲ |
| 氨 | 溶液 | 10 ● | 溶液 | 10 ● | | 10 ● | 浓度 | ● | | | | ▲ | ❒ | 溶液 | ❒ | 溶液 | ▲ | ▲ |
| 氯化铵 | 溶液 | 10 ● | 溶液 | 10 ● | 溶液 | 10 ● | | ● | 溶液10 | ▲ | | ● | ● | 溶液 | ● | 溶液 | ● | ● |
| 戊醇 | | 100 ● | | ▲ | | ● | | ● | | ● | | ❒ | ● | | ● | | ● | ● |
| 苯胺 | | 100 ❒ | | ▲ | | ▲ | | ● | | ● | | | ▲ | 膨胀▲ | | | ● | ● |
| 啤酒 | | ● | | ● | | ● | | ● | | ● | | ● | ● | | ● | | ● | ▲ |
| 苯甲酸 | 溶液 | 饱和 ❒ | 溶液 | 10 ▲ | 溶液 | 10 ❒ | | 饱和 ● | | | | | 高达 60°C | ● 溶液 | ❒ | 溶液 | ● | ● |
| 粗苯/苯 | | 100 ● | | ● | | ● | | ▲ | | ● | | ▲ | ▲ | | ▲ | | ● | ▲ |
| 沸水 | 膨胀 | ❒ | 膨胀 | ❒ | 膨胀 | ❒ | | ● | | | | ● | ❒ | | ❒ | | ❒ | ▲ |
| 硼酸 | 溶液 | 10 ● | | ❒ | | ❒ | | 饱和 ● | | | | | ● | 溶液 | ● | 溶液 | ● | ▲ |
| 黄油 | | ● | | ● | | ● | | ● | | ● | | ● | ● | | ● | | ● | ▲ |
| 醋酸丁酯 | | 100 ● | | 100 ● | | 100 ● | | ● | | | | | ❒ | | | | | ▲ |
| 丁醇 | | 100 ● | | ▲ | | ● | | ● | | ● | | ● | ● | | ● | | ● | ● |
| 丁二醇 | | 100 ● | | ▲ | | ❒ | | | | | | | ❒ | | ● | | ● | |
| 氯化钙 | 溶液 | 10 ● | | ● | | ● | 溶液 | 50 ● | | ● | | ● | ● | 溶液 | ● | 溶液 | ● | ● |
| 二硫化碳 | | 100 ● | | ❒ | | ● | | ▲ | | | | | ▲ | | ▲ | | ● | ▲ |
| 四氯化碳 | | ● | | ❒ | | ● | | ▲ | | ● | | ▲ | ▲ | | ▲ | | ● | ▲ |
| 苛性钾 | 溶液 | 5-10 ● | 溶液5-10 | ● | 溶液5-10 | ● | 溶液5-10 | ● | 溶液10 | ❒ | | | ● | 溶液5-10 | ❒ | 溶液5-10 | ▲ | ▲ |
| 苛性钾 | 溶液 | 50 ❒ | 溶液 | 50 ● | 溶液 | 50 ● | 溶液 | 50 ● | | | | | ● | 溶液 | 50 ▲ | 溶液50 | ▲ | ● |
| 三氯甲烷 | | 100 ▲ | | ▲ | | ▲ | | ▲ | | | | ▲ | ▲ | | ▲ | | ● | ● |
| 柠檬酸 | 溶液 | 10 ❒ | 溶液 | 10 ❒ | 溶液 | 10 ❒ | | 10 ● | | ● | 溶液 | 10 ● | 高达 60°C | ● 溶液 | ● | 溶液 | ● | ● |
| 硫酸铜 | 溶液 | 10 ● | | | | | | ● | | ● | | | ● | 溶液 | | 溶液 | ● | ● |
| 二氯丙烷 | | | | | | | | ❒ | | | | | ▲ | | | | | ● |
| 蒸馏水 | | ● | | ● | | ● | | ● | | ● | | ● | ● | | ● | | ● | ▲ |
| 食用脂肪 | | ● | | ● | | ● | | | | ● | | | ● | | ● | | | |
| 食用油 | | ● | | ● | | ● | | ● | | ● | | ● | 高达 60°C | ● | ● | | ● | ❒ |
| 乙酸乙酯 | | 100 ● | | 100 ● | | 100 ● | | ● | | ● | | ▲ | ❒ | | ▲ | | | ▲ |
| 酒精(乙醇) | | 96 ● | | ▲ | | ● | | 96 ● | | ● | | ● | ● | | ❒ | | ❒ | ▲ |
| 乙基氯 | | 100 ● | | ▲ | | ▲ | | ▲ | | | | | | | ● | | ● | |
| 乙二醇 | | ● | | ▲ | | ❒ | | ● | | | | ● | ❒ | | ● | | ● | ▲ |
| 乙醚 | | ● | | ● | | ● | | ● | | | | ▲ | ▲ | | ❒ | | ▲ | ● |
| 氯化铁 | 溶液 | 10 ● | | ● | | ● | | ● | | ● | | ● | ● | 溶液 | ● | 溶液 | ● | ▲ |
| 甲醛(福尔马林) | 溶液 | ● | 溶液 | 40 ❒ | 溶液 | 40 ● | 溶液 | 40 ● | | | 溶液 | 10 ● | ▲ | 溶液 | 40 ❒ | 溶液40 | ● | |
| 甲酸 | 溶液 | 10 ▲ | 溶液 | ▲ | 溶液 | ▲ | 溶液 | 10 ● | 100 | ▲ | 溶液 | 30 ❒ | 高达 60°C | ● 饱和 | ▲ | 饱和 | ▲ | |
| 氟利昂11 | | | | | | | | ❒ | | ● | | | | | ● | | ❒ | ▲ |
| 氟利昂12 | 液体 | ● | | ● | | ● | | ❒ | | ● | | | | | ● | | ❒ | ▲ |
| 氟利昂13 | | | | | | | | ❒ | | ● | | | | | ● | | ● | ● |
| 气油 | | ● | | ● | | ● | | ● | | ● | | ● | ▲ | | ● | | ● | ● |
| 汽油, 蒸气 | | ● | | ● | | ● | 膨胀 | ❒ | | ● | | | ▲ | | ❒ | | ● | ● |
| 甘油 | | ● | | ● | | ● | | ● | | | | ❒ | ▲ | | ● | | ● | ❒ |
| 绿色汽油 | | ● | | ● | | ● | 膨胀 | ❒ | | ● | | ▲ | ▲ | | ❒ | | ● | ● |
| 盐酸 | 溶液 | 10 ▲ | 溶液 | 10 ❒ | 溶液 | 10 ❒ | 溶液 | 30 ● | 溶液10 | ▲ | 溶液 | 10 ● | 高达 60°C | ● 溶液 | 10 ❒ | 溶液10 | ● | ● |
| 氢氟酸 | 溶液 | 40 ▲ | 溶液 | 10 ▲ | 溶液 | 10 ▲ | 溶液 | 40 ● | | ▲ | 溶液 | 20 ● | ❒ | | 50 ▲ | | 50 ● | ▲ |
| 过氧化氢 | 溶液 | 3 ▲ | 溶液 | 3 ▲ | 溶液 | 3 ▲ | | 30 ● | 溶液90 | ▲ | 溶液 | 30 ● | ❒ | 溶液 | 80 ▲ | 溶液80 | ❒ | ▲ |
| 碘 | | ▲ | | ▲ | | ▲ | | ● | | | | ❒ | ● | | | | | ● |



技术参数: 版权所有 ELESA+GANTER 2018.
复制图纸时请注明出处。

# 技术参数

**聚合体和橡胶**
**室温 (23°C) 下的抗化学试剂**

| 化学试剂和溶剂 | 聚酰胺 (PA) | 透明聚酰胺 (PA-T) | 耐酒精透明聚酰胺 (PA-TAR) | 聚丙烯 (PP) | 聚甲醛基 (POM) | 聚碳酸酯 (PC) | 软触式热塑性弹力橡胶 (TPE) | 橡胶 NBR | 氟橡胶FKM | 天然橡胶 NR |
|---|---|---|---|---|---|---|---|---|---|---|
| | 备注 % | 备注 % | 备注 % | 备注 % | 备注 % | 备注 % | 备注 | 备注 % | 备注 % | 备注 % |
| 异丙醇 | ● | ▲ | ● | ● | ● | ❐ | ● | ❐ | ● | ● |
| 煤油 | ● | ● | ● | ❐ | ● | ▲ | ▲ | ● | ● | ▲ |
| 乳酸 | 溶液 10 ● | 溶液 10 ❐ | 溶液 10 ❐ | 溶液 20 ● | ● | 溶液10 ● | 高达 ● | 溶液 ● | 溶液 ● | ▲ |
| 石油醚 | ● | ▲ | | ● | ● | ❐ | ▲ | | | ▲ |
| 亚麻油 | ● | ● | ● | ● | ● | | 高达 ● | ● | ● | ▲ |
| 氯化镁 | 溶液 10 ● | ● | ● | 溶液饱和 ● | ● | ● | ● | 溶液 ● | 溶液 ● | ● |
| 氯化汞 | 溶液 6 ▲ | | | ● | | | ● | | | ● |
| 汞 | ● | ● | ● | ● | | ● | ● | ● | ● | ● |
| 乙酸甲酯 | 100 ● | 100 ● | 100 ● | | | | ❐ | | | ❐ |
| 甲醇 | 100 ● | ▲ | ● | 100 ● | ● | ▲ | ● | ❐ | ▲ | ❐ |
| 二氯甲烷 | 100 ● | ▲ | ● | ❐ | | ▲ | ▲ | ▲ | ● | ● |
| 甲基乙基酮 | ● | ▲ | ▲ | ❐ | ▲ | ▲ | ▲ | ▲ | ▲ | ● |
| 牛奶 | ● | ● | ● | ● | ● | ● | ● | ● | ● | ▲ |
| 矿物油 | ● | ● | ● | ● | ● | ● | 高达 ● | ● | | ● |
| 硝酸 | 10 ▲ | 溶液 2 ❐ | 溶液 2 ❐ | 溶液 10 ● | 溶液10 ▲ | 溶液20 ❐ | ❐ | 溶液 10 ❐ | 溶液 ❐ | ● |
| 油酸 | 100 ● | ● | ● | 溶液 ● | ● | ● | 高达 ● | ❐ | | ● |
| 石蜡油 | ● | ● | ● | ● | | ● | 高达 ● | ● | ● | ❐ |
| 苯酚 | 溶液 ▲ | ▲ | ▲ | ● | ▲ | ▲ | ▲ | ▲ | ● | ● |
| 磷酸 | 溶液 10 ▲ | ▲ | ▲ | 溶液 85 ● | 溶液10 ▲ | 溶液10 ● | 高达 ● | 溶液 20 ❐ | 溶液 ● | ▲ |
| 硝酸钾 | 溶液 10 ● | 溶液 10 ● | 溶液 10 ● | 饱和 ● | | ● | ● | ● | ● | ▲ |
| 海水、河水和饮用水 | ● | ● | ● | ● | ● | ● | ● | ● | ● | |
| 硅油 | ● | ● | ● | ● | | ● | | ● | ● | ● |
| 硝酸银 | ● | 溶液 10 ● | 溶液 10 ● | 溶液 20 ● | | | ● | 溶液 ❐ | | |
| 肥皂液 | 溶液 ● | 溶液 ● | 溶液 ● | 溶液 ● | ● | | ● | 溶液 ● | 溶液 ● | ▲ |
| 碳酸钠 | 溶液 10 ● | ● | ● | 溶液饱和 ● | ● | | ● | 溶液 ● | 溶液 | ▲ |
| 氯化钠 | 溶液 ● | 溶液 25 ● | 溶液 25 ● | 溶液饱和 ● | ● | ● | ● | 溶液 ● | 溶液 ● | ● |
| 氢氧化钠 | 溶液5-10 ● | 溶液5-10 ● | 溶液5-10 ● | 溶液5-10 ● | 溶液10 ● | | ● | 溶液5-10 ❐ | 溶液5-10▲ | |
| 氢氧化钠 | 溶液 50 ❐ | 溶液 50 ● | 溶液 50 ● | 溶液 50 ● | | | ● | 溶液 50 ▲ | 溶液 50 ▲ | ● |
| 次氯酸钠 | 溶液 ● | ▲ | ▲ | 溶液 20 ● | 溶液5 ▲ | 溶液5 ● | ● | 溶液 10 ▲ | 溶液 10 ▲ | ● |
| 硝酸钠 | 溶液 10 ● | 溶液 10 ● | 溶液 10 ● | ● | | ▲ | ● | ● | ● | |
| 硅酸钠 | ● | | | ● | | | ● | | | ● |
| 硫酸钠 | 溶液 10 ● | 溶液 10 ● | 溶液 10 ● | ● | ● | ● | ● | 溶液 ● | 溶液 ● | ❐ |
| 硫酸 | 溶液 10 ▲ | 溶液 2 ● | 溶液 2 ● | 98 ● | 溶液 10 ▲ | 溶液 50 ● | 高达 ● | 溶液 20 ❐ | 溶液 20 ● | ● |
| 酒石酸 | ● | 溶液 ❐ | 溶液 ❐ | 溶液 10 ● | ● | | 高达 ● | 溶液 ● | 溶液 ● | ▲ |
| 萘满 | ● | ● | ● | ▲ | | ▲ | ▲ | ▲ | ● | ❐ |
| 甲苯/甲基苯 | ● | ● | ● | ❐ | ● | ▲ | ▲ | ▲ | ❐ | ▲ |
| 变压器油 | ● | ● | ● | ❐ | ● | | 高达 ❐ | ● | ● | ▲ |
| 三氯乙烯 | ❐ | ● | ● | ▲ | | ▲ | ▲ | ▲ | ❐ | ▲ |
| 凡士林 | ● | ● | ● | ● | | ● | ❐ | ● | ● | ▲ |
| 醋 | | | | ● | | ● | ● | ❐ | ❐ | ▲ |
| 蒸汽 | ● | ● | ● | ● | | | ● | ❐ | ● | ❐ |
| 威士忌 | ● | ❐ | ● | ● | ● | ● | ● | ● | ● | ❐ |
| 葡萄酒 | ● | ● | ● | ● | ● | ● | ● | ● | ● | ❐ |
| 二甲苯 | ● | ● | ● | ▲ | ● | ▲ | ▲ | ▲ | ● | ❐ |
| 氯化锌 | ❐ | 溶液 50 ● | 溶液 50 ● | 溶液 20 ● | ● | ● | ● | 溶液 ● | 溶液 ● | ▲ |

● = 耐受性良好
❐ = 耐受性一般 (适用性受工作条件限制)
▲ = 耐受性差(不适用)
空白表格表示数据未知

Conc. = 浓度
Sol. = 溶液
Liq. = 液体
Sat. = 饱和
Swell. = 膨胀

所述特征仅作参考，不做任何保证。
实际应用中需分别考虑各类具体工况。





技术参数: 版权所有 ELESA+GANTER 2018.
复制图纸时请注明出处。

## 10.15 U形手柄载荷

载荷 $F_1$
单位 N

载荷 $F_2$
单位 N

**金属材质U形手柄/管状手柄的载荷按产品代码数字升序排列**
**我们对下列U形手柄/管状手柄进行一系列测试。**

在室温条件下，在手柄上逐渐增加载荷并最终释放。卸载后，deTypeation不影响功能和外观的数值保留为$F_1$和$F_2$的标称值。大多数情况下，断裂负载为该标程数值的倍数。

注意：
该额定负载明细为非约束性的指导值，我司不承担任何责任。该载荷信息通常不构成质保。

用户必须根据具体情况确定产品是否适合所设想的应用。环境因素和老化可能会影响特定参数。

**U形机柜手柄 GN 225** (见页面 427)

| 尺寸 | 18 | 20 | 22 | 25 |
|---|---|---|---|---|
| F1 | 2250 | 2250 | 3000 | 3500 |
| F2 | 5500 | 7500 | 9750 | 9750 |

**管状手柄 GN 331** (见页面 496)

| 尺寸 | 30–200 | 30–300 |
|---|---|---|
| F1 | 3000 | 2400 |
| F2 | 4000 | 3700 |

**管状手柄 GN 332** (见页面 492)

| 尺寸 | 30–200 | 30–300 |
|---|---|---|
| F1 | 2500 | 2250 |
| F2 | 3500 | 3400 |

**管状手柄 GN 333** (见页面 498)

| 尺寸 | 20–200 | 20–250 | 20–300 | 20–350 | 20–400 | | |
|---|---|---|---|---|---|---|---|
| F1 | 1700 | 1500 | 1200 | 800 | 500 | | |
| F2 | 2800 | 2500 | 2000 | 1500 | 500 | | |
| 尺寸 | 28–200 | 28–250 | 28–300 | 28–350 | 28–400 | 28–500 | 28–600 |
| F1 | 2500 | 2250 | 2000 | 1750 | 1650 | 1575 | 1500 |
| F2 | 4750 | 4250 | 3750 | 3250 | 2750 | 2250 | 1500 |
| 尺寸 | 30–200 | 30–300 | 30–350 | 30–400 | 30–500 | 30–600 | 30–1000 |
| F1 | 2500 | 2250 | 2200 | 2200 | 2000 | 1800 | 750 |
| F2 | 3500 | 3400 | 3200 | 2850 | 2250 | 1900 | 800 |

**管状手柄 GN 333.1** (见页面 496)

| 尺寸 | 20–180 | 20–200 | 20–250 | 20–300 | 20–350 | 20–400 | |
|---|---|---|---|---|---|---|---|
| F1 | 1600 | 1500 | 1400 | 1250 | 750 | 700 | |
| F2 | 2500 | 2000 | 1900 | 1600 | 1550 | 1250 | |
| 尺寸 | 28–200 | 28–250 | 28–300 | 28–350 | 28–400 | 28–500 | 28–600 |
| F1 | 1700 | 1500 | 1500 | 1350 | 1000 | 1000 | 1000 |
| F2 | 4800 | 3500 | 2800 | 2400 | 1800 | 1700 | 1500 |
| 尺寸 | 30–200 | 30–300 | 30–350 | 30–400 | 30–500 | 30–600 | 30–1000 |
| F1 | 3000 | 2400 | 2400 | 2350 | 2350 | 1750 | 1250 |
| F2 | 4000 | 3700 | 3000 | 2700 | 2300 | 2000 | 1000 |

**管状手柄 GN 333.2 (见页面 500)**

| 尺寸 | 242 | 292 | 392 | 492 | 592 |
|---|---|---|---|---|---|
| F1 | 2400 | 2200 | 2000 | 1900 | 1600 |
| F2 | 3700 | 3200 | 2400 | 2200 | 1650 |

**管状手柄 GN 333.3** (见页面 489)

| 尺寸 | 242 | 292 | 392 | 492 | 592 |
|---|---|---|---|---|---|
| F1 | 1800 | 1700 | 1650 | 1600 | 1500 |
| F2 | 3500 | 3000 | 2500 | 2000 | 1500 |

**不锈钢管状手柄 GN 333.5** (见页面 506)

| 尺寸 | 200 | 250 | 300 | 400 | 500 | 600 |
|---|---|---|---|---|---|---|
| F1 | 3000 | 2500 | 2000 | 1750 | 1500 | 1450 |
| F2 | 7500 | 6000 | 5000 | 4250 | 3500 | 2500 |

**偏置型管状手柄 GN 334** (见页面 532)

| 尺寸 | 200 | 250 | 300 | 350 | 400 | 500 | 600 | 800 |
|---|---|---|---|---|---|---|---|---|
| F1 | 1750 | 1650 | 1500 | 1500 | 1250 | 1200 | 1100 | 700 |
| F2 | 3000 | 2400 | 1750 | 1750 | 1500 | 1350 | 1000 | 700 |

**偏置型管状手柄 GN 334.1** (见页面 523)

| 尺寸 | 200 | 250 | 300 | 350 | 400 | 500 | 600 | 800 |
|---|---|---|---|---|---|---|---|---|
| F1 | 1700 | 1650 | 1500 | 1450 | 1400 | 1200 | 1000 | 750 |
| F2 | 3000 | 2700 | 2500 | 2000 | 1500 | 1250 | 1000 | 750 |

**偏置型管状手柄 GN 366** (见页面 524)

| 尺寸 | 200 | 250 | 300 | 400 | 500 | 600 |
|---|---|---|---|---|---|---|
| F1 | 2000 | 2000 | 2000 | 1500 | 1300 | 900 |
| F2 | 3500 | 2800 | 2250 | 1600 | 1450 | 1150 |

**U形机柜手柄 GN 423 – A 型** (见页面 444)

| 尺寸 | 55 | 88 | 100 | 120 | 180 | 235 |
|---|---|---|---|---|---|---|
| F1 | 270 | 250 | 220 | 200 | 180 | 150 |
| F2 | 1700 | 1500 | 1000 | 600 | 500 | 250 |



技术参数: 版权所有 ELESA+GANTER 2018.
复制图纸时请注明出处。

# 技术参数

金属U形手柄/管状手柄的额定负载（续） – $F_1$ / $F_2$

**U形手柄 GN 423 – B 型** (见页面 444)

| 尺寸 | 55 | 88 | 100 | 120 | 180 | 235 |
|---|---|---|---|---|---|---|
| F1 | 270 | 250 | 220 | 200 | 180 | 150 |
| F2 | 1600 | 1250 | 800 | 400 | 300 | 200 |

**弧形手柄 GN 424.1** (见页面 449)

| 尺寸 | 64 | 96 | 128 | 160 | 192 |
|---|---|---|---|---|---|
| F1 | 1300 | 800 | 800 | 700 | 525 |
| F2 | 6500 | 5250 | 2700 | 2000 | 1550 |

**不锈钢弧形手柄 GN 424.5** (见页面 449)

| 尺寸 | 64 | 96 | 128 | 160 | 192 |
|---|---|---|---|---|---|
| F1 | 1500 | 900 | 900 | 800 | 600 |
| F2 | 7500 | 5750 | 3000 | 2250 | 1750 |

**U形机柜手柄, 钢制 GN 425** (见页面 454)

| 尺寸 | 8–55 | 8–64 | 8–88 | 8–96 | 8–100 | 8–120 | 8–128 |
|---|---|---|---|---|---|---|---|
| F1 | 475 | 550 | 500 | 500 | 500 | 450 | 500 |
| F2 | 5000 | 4300 | 3300 | 3000 | 2800 | 1750 | 1250 |
| 尺寸 | 10–88 | 10–100 | 10–120 | 10–180 | 10–200 | 10–235 | |
| F1 | 1300 | 900 | 900 | 700 | 500 | 400 | |
| F2 | 4000 | 3750 | 3000 | 2000 | 1200 | 1150 | |
| 尺寸 | 12–125 | 12–160 | 12–200 | 12–250 | | | |
| F1 | 1200 | 1000 | 400 | 200 | | | |
| F2 | 6000 | 4000 | 3000 | 3400 | | | |
| 尺寸 | 16–160 | 16–200 | 16–250 | 16–300 | | | |
| F1 | 1900 | 1300 | 1100 | 800 | | | |
| F2 | 5000 | 4000 | 3500 | 5750 | | | |

**U形机柜手柄, 铝制 GN 425** (见页面 454)

| 尺寸 | 8–55 | 8–64 | 8–88 | 8–96 | 8–100 | 8–120 | 8–128 |
|---|---|---|---|---|---|---|---|
| F1 | 300 | 300 | 300 | 200 | 200 | 200 | 200 |
| F2 | 1400 | 1200 | 825 | 750 | 700 | 575 | 450 |
| 尺寸 | 10–88 | 10–100 | 10–120 | 10–180 | 10–200 | 10–235 | |
| F1 | 500 | 450 | 400 | 350 | 250 | 250 | |
| F2 | 2000 | 1500 | 1000 | 700 | 600 | 500 | |
| 尺寸 | 12–125 | 12–160 | 12–200 | 12–250 | | | |
| F1 | 400 | 300 | 250 | 200 | | | |
| F2 | 2000 | 1000 | 800 | 800 | | | |
| 尺寸 | 16–160 | 16–200 | 16–250 | 16–300 | | | |
| F1 | 800 | 750 | 500 | 250 | | | |
| F2 | 2300 | 2000 | 1500 | 1000 | | | |

**不锈钢-U形机柜手柄 GN 425** (见页面 454)

| 尺寸 | 8–55 | 8–64 | 8–88 | 8–96 | 8–100 | 8–120 | 8–128 |
|---|---|---|---|---|---|---|---|
| F1 | – | 600 | 850 | 700 | 700 | 700 | 700 |
| F2 | – | 4000 | 3000 | 2500 | 2000 | 1500 | 1300 |

**不锈钢-U形机柜手柄 GN 425** (续)

| 尺寸 | 10–88 | 10–100 | 10–120 | 10–180 | 10–200 | 10–235 |
|---|---|---|---|---|---|---|
| F1 | 1400 | 1000 | 1000 | 700 | 600 | 500 |
| F2 | 4000 | 3800 | 3000 | 2250 | 1500 | 1400 |
| 尺寸 | 12–125 | 12–160 | 12–200 | 12–250 | | |
| F1 | 1200 | 1000 | 700 | 500 | | |
| F2 | 7000 | 4500 | 3000 | 2500 | | |
| 尺寸 | 16–160 | 16–200 | 16–250 | 16–300 | | |
| F1 | 1900 | 1300 | 1100 | 800 | | |
| F2 | 8500 | 7000 | 5000 | 4000 | | |

**U形机柜手柄, 钢制 GN 425.1** (见页面 458)

| 尺寸 | 8–55 | 8–64 | 8–88 | 8–96 | 8–100 |
|---|---|---|---|---|---|
| F1 | 500 | 425 | 450 | 375 | 325 |
| F2 | 700 | 600 | 500 | 600 | 400 |
| 尺寸 | 10–88 | 10–100 | 10–120 | 10–180 | 10–200 |
| F1 | 1000 | 900 | 900 | 500 | 500 |
| F2 | 2000 | 1500 | 1500 | 750 | 700 |

**U形机柜手柄, 钢制 GN 425.1** (见页面 458)

| 尺寸 | 12–125 | 12–160 | 12–200 | 12–250 |
|---|---|---|---|---|
| F1 | 1150 | 1250 | 1425 | 875 |
| F2 | 1925 | 1500 | 1425 | 1250 |

**U形机柜手柄, 铝制 GN 425.1** (见页面 458)

| 尺寸 | 8–55 | 8–64 | 8–88 | 8–96 | 8–100 |
|---|---|---|---|---|---|
| F1 | 400 | 350 | 300 | 250 | 250 |
| F2 | 400 | 400 | 350 | 350 | 350 |
| 尺寸 | 10–88 | 10–100 | 10–120 | 10–180 | 10–200 |
| F1 | 400 | 450 | 400 | 350 | 250 |
| F2 | 500 | 500 | 500 | 450 | 400 |
| 尺寸 | 12–125 | 12–160 | 12–200 | 12–250 | |
| F1 | 600 | 600 | 500 | 650 | |
| F2 | 725 | 1050 | 1000 | 900 | |

**不锈钢-U形机柜手柄, GN 425.1** (见页面 458)

| 尺寸 | 8–55 | 8–64 | 8–88 | 8–96 | 8–100 |
|---|---|---|---|---|---|
| F1 | 450 | 500 | 500 | 500 | 500 |
| F2 | 500 | 1000 | 1000 | 1000 | 1000 |
| 尺寸 | 10–88 | 10–100 | 10–120 | 10–180 | 10–200 |
| F1 | 1500 | 1450 | 1450 | 500 | 500 |
| F2 | 2150 | 2000 | 2000 | 1000 | 1000 |
| 尺寸 | 12–125 | 12–160 | 12–200 | 12–250 | |
| F1 | 700 | 1250 | 1350 | 1350 | |
| F2 | 1650 | 1700 | 2250 | 1750 | |





技术参数: 版权所有 ELESA+GANTER 2018.
复制图纸时请注明出处。

金属U形手柄/管状手柄的额定负载(续) – F1 / F2

**折叠手柄, 钢制 GN 425.2** (见页面 466)

| 尺寸 | 100 | 120 | 180 |
|---|---|---|---|
| F1 | 1750 | 1600 | 1250 |
| F2 | 2600 | 2600 | 2500 |

**不锈钢折叠手柄 GN 425.2** (见页面 466)

| 尺寸 | 100 | 120 | 180 |
|---|---|---|---|
| F1 | 2000 | 2000 | 1750 |
| F2 | 5000 | 3500 | 2250 |

**折叠手柄, 钢制 GN 425.5** (见页面 467)

| 尺寸 | 100 | 120 | 180 |
|---|---|---|---|
| F1 | 500 | 500 | 500 |
| F2 | – | – | – |

**不锈钢折叠手柄 GN 425.5** (见页面 467)

| 尺寸 | 100 | 120 | 180 |
|---|---|---|---|
| F1 | 500 | 500 | 500 |
| F2 | – | – | – |

**带隐藏式托盘的折叠手柄 GN 425.8** (见页面 468)

| 尺寸 | 100 | 120 |
|---|---|---|
| F1 | 1000 | 1000 |
| F2 | 5000 | 5000 |

**U形机柜手柄 GN 426** (见页面 462)

| 尺寸 | 20–200 | 20–250 | 20–300 | 20–350 | 28–250 | 28–300 | 28–350 | 28–400 |
|---|---|---|---|---|---|---|---|---|
| F1 | 1400 | 1100 | 1100 | 1000 | 2000 | 1900 | 1800 | 1500 |
| F2 | 3300 | 3000 | 2300 | 2200 | 4500 | 3500 | 3500 | 3500 |

**U形机柜手柄 GN 426.1** (见页面 464)

| 尺寸 | 20–200 | 20–300 | 28–250 | 28–350 | 28–500 |
|---|---|---|---|---|---|
| F1 | 1500 | 1450 | 3000 | 2500 | 2300 |
| F2 | 1600 | 1400 | 2000 | 2000 | 2000 |

**不锈钢-U形机柜手柄 GN 426.5 – A 型** (见页面 463)

| 尺寸 | 20–200 | 20–250 | 20–300 | 20–350 | 28–250 | 28–300 | 28–350 | 28–400 |
|---|---|---|---|---|---|---|---|---|
| F1 | 4000 | 6000 | 5500 | 3500 | 4000 | 3500 | 2800 | 2750 |
| F2 | 9000 | 10000 | 8000 | 6500 | 8000 | 7250 | 6750 | 6500 |

**不锈钢-U形机柜手柄 GN 426.5 – B 型** (见页面 463)

| 尺寸 | 20–200 | 20–250 | 20–300 | 20–350 | 28–250 | 28–300 | 28–350 | 28–400 |
|---|---|---|---|---|---|---|---|---|
| F1 | 1000 | 1600 | 1400 | 1400 | 2700 | 2700 | 2700 | 2700 |
| F2 | 4000 | 9000 | 6500 | 7500 | 10000 | 7000 | 6000 | 5000 |

**不锈钢-U形机柜手柄 GN 426.6 – A 型** (见页面 465)

| 尺寸 | 20–200 | 20–300 | 28–250 | 28–350 | 28–500 |
|---|---|---|---|---|---|
| F1 | 4200 | 4000 | 2000 | 1500 | 2700 |
| F2 | 7500 | 7000 | 5000 | 3500 | 2250 |

**不锈钢-U形机柜手柄 GN 426.6 – B 型** (见页面 465)

| 尺寸 | 20–250 | 20–300 | 28–250 | 28–350 | 28–500 |
|---|---|---|---|---|---|
| F1 | 1000 | 500 | 1000 | 1250 | 1750 |
| F2 | 1200 | 1200 | 1250 | 1750 | 1750 |

**U形机柜手柄 GN 427** (见页面 461)

| 尺寸 | 55 | 88 | 100 | 120 | 180 | 200 | 235 |
|---|---|---|---|---|---|---|---|
| F1 | 650 | 600 | 500 | 450 | 300 | 250 | 200 |
| F2 | 1600 | 1150 | 1100 | 1000 | 550 | 500 | 400 |

**不锈钢-U形机柜手柄 GN 427.5** (见页面 461)

| 尺寸 | 55 | 88 | 100 | 120 | 180 | 200 | 235 |
|---|---|---|---|---|---|---|---|
| F1 | 2400 | 2100 | 2000 | 1800 | 1250 | 850 | 800 |
| F2 | 6000 | 5000 | 3750 | 3000 | 1700 | 1500 | 1200 |

**U形机柜手柄 GN 428 – A 型** (见页面 445)

| 尺寸 | 28–250 | 28–300 | 28–400 | | |
|---|---|---|---|---|---|
| F1 | 1250 | 2250 | 1500 | | |
| F2 | 4250 | 2750 | 2200 | | |
| **尺寸** | **36–300** | **36–400** | **36–500** | **36–600** | **36–800** |
| F1 | 5750 | 6250 | 3750 | 2500 | 1750 |
| F2 | 7500 | 6750 | 5750 | 4000 | 1000 |

**U形机柜手柄 GN 428 – B 型** (见页面 445)

| 尺寸 | 28–250 | 28–300 | 28–400 | | |
|---|---|---|---|---|---|
| F1 | 1500 | 1250 | 1250 | | |
| F2 | 3500 | 2750 | 1750 | | |
| **尺寸** | **36–300** | **36–400** | **36–500** | **36–600** | **36–800** |
| F1 | 4500 | 7000 | 3750 | 2250 | 1750 |
| F2 | 7500 | 6500 | 4500 | 3500 | 1000 |

**U形机柜手柄 GN 559 – A 型** (见页面 448)

| 尺寸 | 162 |
|---|---|
| F1 | 5000 |
| F2 | 8000 |

**U形机柜手柄 GN 559 – B 型 / C 型** (见页面 448)

| 尺寸 | 162 |
|---|---|
| F1 | 1000 |
| F2 | 2500 |

**U形机柜手柄 GN 564** (见页面 419)

| 尺寸 | 112 | 128 | 160 | 192 |
|---|---|---|---|---|
| F1 | 900 | 900 | 900 | – |
| F2 | 1200 | 1200 | 1200 | – |

技术参数

技术参数: 版权所有 ELESA+GANTER 2018.
复制图纸时请注明出处。

# 技术参数

金属U形手柄/管状手柄的额定负载（续） – F1 / F2

**U形机柜手柄 GN 565** (见页面 414)

| 尺寸 | 20–100 | 20–112 | 20–117 | 20–120 | 20–128 | 20–160 | 20–180 | 20–200 |
|---|---|---|---|---|---|---|---|---|
| F1 | 1250 | 1250 | 1250 | 1250 | 1250 | 1200 | 1250 | 1250 |
| F2 | 2100 | 2200 | 2200 | 2200 | 2200 | 2000 | 1750 | 2000 |
| 尺寸 | 20–235 | | | | | | | |
| F1 | 1000 | | | | | | | |
| F2 | 1250 | | | | | | | |
| 尺寸 | 26–112 | 26–117 | 26–120 | 26–125 | 26–128 | 26–160 | 26–179 | 26–192 |
| F1 | 3000 | 2900 | 2900 | 2800 | 2800 | 2800 | 2400 | 2300 |
| F2 | 7000 | 6000 | 5500 | 5000 | 4500 | 3500 | 3250 | 3000 |
| 尺寸 | 26–300 | 26–400 | 26–500 | | | | | |
| F1 | 1700 | 1600 | 1200 | | | | | |
| F2 | 2250 | 1750 | 1500 | | | | | |

**U形机柜手柄 GN 565.1** (见页面 416)

| 尺寸 | 20–100 | 20–112 | 20–120 | 20–128 | 20–160 |
|---|---|---|---|---|---|
| F1 | 1000 | 1200 | 1500 | 1000 | 1100 |
| F2 | 2500 | 2400 | 3250 | 2300 | 2000 |

**U形机柜手柄 GN 565.1** (见页面 416)

| 尺寸 | 26–116 | 26–120 | 26–132 | 26–164 | 26–179 | 26–196 |
|---|---|---|---|---|---|---|
| F1 | 2000 | 3000 | 2000 | 2000 | 1800 | 1750 |
| F2 | 5000 | 6250 | 4000 | 3600 | 3400 | 3000 |

**斜置式U形手柄 GN 565.2 – A 型** (见页面 417)

| 尺寸 | 20–112 | 20–128 | 26–128 | 26–160 |
|---|---|---|---|---|
| F1 | 1900 | 1900 | 2400 | 2000 |
| F2 | 2400 | 2000 | 5200 | 4800 |

**斜置式U形手柄 GN 565.2 – B 型** (见页面 417)

| 尺寸 | 26–128 | 26–160 |
|---|---|---|
| F1 | 1750 | 1500 |
| F2 | 1850 | 2500 |

**U形机柜手柄 GN 565.3** (见页面 443)

| 尺寸 | 20–120 | 20–160 |
|---|---|---|
| F1 | 1400 | 1500 |
| F2 | 1900 | 2750 |

**弧形手柄 GN 565.4** (见页面 450)

| 尺寸 | 20–160 | 20–192 | 26–160 | 26–192 |
|---|---|---|---|---|
| F1 | 1300 | 1000 | 2000 | 2000 |
| F2 | 3500 | 2500 | 5000 | 5000 |

**不锈钢-U形机柜手柄 GN 565.5 – A 型** (见页面 415)

| 尺寸 | 20–112 | 20–128 | 20–160 | 20–200 | 20–250 | 20–300 | 20–350 | 20–400 |
|---|---|---|---|---|---|---|---|---|
| F1 | 4000 | 3200 | 3100 | 3000 | 2800 | 2500 | 2000 | 1500 |
| F2 | 7000 | 6000 | 4000 | 3800 | 3000 | 3000 | 2300 | 1500 |

**不锈钢-U形机柜手柄 GN 565.5 – B 型** (见页面 415)

| 尺寸 | 20–112 | 20–128 | 20–160 |
|---|---|---|---|
| F1 | 3000 | 2000 | 2500 |
| F2 | 6850 | 5800 | 4250 |

**不锈钢-U形机柜手柄 GN 565.7** (见页面 418)

| 尺寸 | 20–112 | 20–128 |
|---|---|---|
| F1 | 5250 | 5000 |
| F2 | 7250 | 3500 |

**不锈钢-弧形手柄 GN 565.9** (见页面 451)

| 尺寸 | 20–160 | 20–192 |
|---|---|---|
| F1 | 4500 | 2500 |
| F2 | 4500 | 2500 |

**弧形手柄 GN 665** (见页面 451)

| 尺寸 | 26–350 | 26–450 |
|---|---|---|
| F1 | 1200 | 1100 |
| F2 | 2700 | 1550 |

**管状手柄 GN 666 (管身, 铝制)** (见页面 512)

| 尺寸 | 200 | 250 | 300 | 350 | 400 | 500 | 600 |
|---|---|---|---|---|---|---|---|
| F1 | 900 | 850 | 950 | 1000 | 1000 | 1100 | 1000 |
| F2 | 2500 | 2450 | 2400 | 2300 | 1750 | 1700 | 1350 |

**管状手柄 GN 666 (管身, 不锈钢)** (见页面 512)

| 尺寸 | 200 | 250 | 300 | 350 | 400 | 500 | 600 |
|---|---|---|---|---|---|---|---|
| F1 | 900 | 850 | 950 | 1000 | 1000 | 1100 | 1000 |
| F2 | 2500 | 2450 | 2400 | 2300 | 1750 | 1700 | 1350 |

**管状手柄 GN 666.1 (管身, 铝制)** (见页面 513)

| 尺寸 | 200 | 250 | 300 | 350 | 400 | 500 | 600 |
|---|---|---|---|---|---|---|---|
| F1 | 1000 | 1350 | 1500 | 1500 | 1750 | 1750 | 1500 |
| F2 | 5500 | 5500 | 5250 | 4500 | 4500 | 3500 | 2500 |

**管状手柄 GN 666.1 (管身, 不锈钢)** (见页面 513)

| 尺寸 | 200 | 250 | 300 | 350 | 400 | 500 | 600 |
|---|---|---|---|---|---|---|---|
| F1 | 1150 | 1150 | 1200 | 1200 | 1150 | 1100 | 1000 |
| F2 | 3000 | 3000 | 2750 | 2500 | 2000 | 1850 | 1350 |

**管状弧形手柄 GN 666.4 (管身, 铝制)** (见页面 525)

| 尺寸 | 400 | 500 | 600 |
|---|---|---|---|
| F1 | 750 | 750 | 750 |
| F2 | 1800 | 1700 | 1500 |





技术参数: 版权所有 ELESA+GANTER 2018.
复制图纸时请注明出处。

金属U形手柄/管状手柄的额定负载(续) – $F_1$ / $F_2$

**管状弧形手柄 GN 666.4 (管, 不锈钢)** (□□ 525)

| 尺寸 | 400 | 500 | 600 |
|---|---|---|---|
| F1 | 1350 | 1700 | 1750 |
| F2 | 5000 | 4500 | 3750 |

**U形机柜手柄 GN 728** (见页面 441)

| 尺寸 | 120 | 180 |
|---|---|---|
| F1 | 2000 | 2500 |
| F2 | 2500 | 2750 |

**不锈钢管状手柄 GN 666.5** (见页面 508)

| 尺寸 | 200 | 250 | 300 | 400 | 500 | 600 |
|---|---|---|---|---|---|---|
| F1 | 2300 | 2200 | 2100 | 2000 | 1800 | 1700 |
| F2 | 4500 | 4300 | 4000 | 3700 | 3500 | 2000 |

**U形机柜手柄 GN 728.5** (见页面 441)

| 尺寸 | 120 |
|---|---|
| F1 | 2500 |
| F2 | 5000 |

**不锈钢管状手柄 GN 666.7** (见页面 510)

| 尺寸 | 200 | 250 | 300 | 400 | 500 | 600 |
|---|---|---|---|---|---|---|
| F1 | 2300 | 2200 | 2100 | 2000 | 1800 | 1700 |
| F2 | 4500 | 4400 | 4000 | 3600 | 3500 | 2000 |

**U形机柜手柄 M.1043** (见页面 514)

| 尺寸 | 20–180 | 20–200 | 20–250 | 20–300 | 20–350 | 20–400 | |
|---|---|---|---|---|---|---|---|
| F1 | 750 | 750 | 600 | 600 | 550 | 500 | |
| F2 | 2000 | 2000 | 2000 | 1500 | 1250 | 1000 | |
| **尺寸** | **30–300** | **30–350** | **30–400** | **30–500** | **30–600** | **30–700** | **30–1000** |
| F1 | 1100 | 1100 | 750 | 750 | 750 | 625 | 550 |
| F2 | 3000 | 2250 | 2250 | 1750 | 1500 | 1250 | 1000 |

**U形机柜手柄 M.1043** (见页面 514)

| 尺寸 | 20–180 | 20–200 | 20–250 | 20–300 | 20–350 | 20–400 | |
|---|---|---|---|---|---|---|---|
| F1 | 1200 | 1100 | 1000 | 1000 | 750 | 700 | |
| F2 | 4000 | 3500 | 3500 | 2500 | 2000 | 1000 | |
| **尺寸** | **30–300** | **30–350** | **30–400** | **30–500** | **30–600** | **30–700** | **30–1000** |
| F1 | 1250 | 1250 | 1200 | 1200 | 1200 | 900 | 800 |
| F2 | 5000 | 5000 | 4250 | 4000 | 2250 | 2000 | 1000 |

**平直U形机柜手柄 GN 668 – A 型** (见页面 440)

| 尺寸 | 20–130 | 20–170 | 20–190 | 20–210 |
|---|---|---|---|---|
| F1 | 1600 | 1600 | 1500 | 1350 |
| F2 | 2100 | 1900 | 1800 | 1650 |

**平直U形机柜手柄 GN 668 – B 型** (见页面 440)

| 尺寸 | 20–130 | 20–170 | 20–190 | 20–210 |
|---|---|---|---|---|
| F1 | 700 | 650 | 600 | 550 |
| F2 | 2400 | 2000 | 1600 | 1200 |

**机柜手柄 GN 669** (见页面 507)

| 尺寸 | 200 | 250 | 300 | 400 | 500 | 600 |
|---|---|---|---|---|---|---|
| F1 | 1750 | 1500 | 1250 | 1200 | 1000 | 900 |
| F2 | 3000 | 2250 | 2100 | 2000 | 1500 | 1000 |



技术参数: 版权所有 ELESA+GANTER 2018.
复制图纸时请注明出处。

# 技术参数

## 10.16 金属铰链载荷

**金属铰链的额定负载按按产品代码数字升序排列**

我们对下列铰链进行一系列测试。

随着力逐渐增加，在铰链上逐渐增加载荷并最终释放。卸载后，不影响功能和外观的数值保留为$LL_A$，$L_{R0}$ 和 $L_{R90}$的标称值。大多数情况下，断裂负载为该标程数值的倍数。

该额定负载明细为非约束性的指导值，我司不承担任何责任。该载荷信息通常不构成质保。

用户必须根据具体情况确定产品是否适合所设想的应用。环境因素和老化可能会影响特定参数。

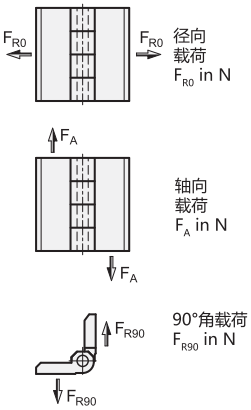


| 产品编号 | | 径向额定负载 $L_{R0}$ 单位:N $L_{R90}$ 单位:N | | 轴向额定负载 $L_A$ 单位:N |
|---|---|---|---|---|
| GN 127 | -76-60 | 2000 | 2000 | 1150 |
| GN 136 | -30-30-ST | – | – | – |
| | -30-45-ST | – | – | – |
| | -40-40-ST | 1000 | 700 | 2000 |
| | -40-60-ST | – | – | – |
| | -50-50-ST | 2000 | 1000 | 2500 |
| | -50-75-ST | – | – | – |
| | -60-60-ST | 2500 | 1200 | 2800 |
| | -60-90-ST | – | – | – |
| | -30-30-NI | – | – | – |
| | -30-45-NI | – | – | – |
| | -40-40-NI | 1000 | 700 | 2000 |
| | -40-60-NI | – | – | – |
| | -50-50-NI | 2000 | 1000 | 2500 |
| | -50-75-NI | – | – | – |
| | -60-60-NI | 2500 | 1100 | 2800 |
| | -60-90-NI | – | – | – |
| GN 138 | -ZD-40-42-A | 1500 | 4000 | 1000 |
| | -ZD-50-52-A | 3500 | 6000 | 1750 |
| | -ZD-60-62-A | 4000 | 6500 | 2000 |
| GN 139.1 | -49-101 | 1000 | 1000 | 1500 |
| | -79-101 | 500 | 500 | 750 |
| GN 139.2 | -49-101 | 1000 | 1000 | 1500 |
| | -79-101 | 500 | 500 | 750 |
| GN 139.5 | -76-126 | 2000 | 2000 | 2000 |
| GN 139.6 | -76-126 | 2000 | 2000 | 2000 |
| GN 161 | -57 | 1150 | 1500 | 600 |
| | -68 | 1500 | 1200 | 750 |
| | -80 | 2500 | 2500 | 1000 |
| GN 237 | -AL-30-30-A-EL | 1200 | 750 | 550 |
| | -AL-40-40-A-EL | 2000 | 2800 | 1060 |





技术参数: 版权所有 ELESA+GANTER 2018.
复制图纸时请注明出处。

金属铰链载荷(续)

| 产品编号 | | 径向额定负载 $L_{R0}$ 单位:N $L_{R90}$ 单位:N | | 轴向额定负载 $L_A$ 单位:N |
|---|---|---|---|---|
| GN 237 | -AL-50-50-A-EL | 3000 | 4250 | 2250 |
| | -AL-60-60-A-EL | 5000 | 5150 | 4050 |
| | -NI-30-30-A-GS | 1700 | 750 | 750 |
| | -NI-40-40-A-GS | 4000 | 1650 | 2100 |
| | -NI-50-50-A-GS | 6500 | 2250 | 2550 |
| | -NI-60-60-A-GS | 10000 | 5000 | 5000 |
| | -A4-30-30-A-GS | 1700 | 750 | 750 |
| | -A4-40-40-A-GS | 4000 | 1650 | 2100 |
| | -A4-50-50-A-GS | 6500 | 2250 | 2550 |
| | -A4-60-60-A-GS | 10000 | 5000 | 5000 |
| | -ZD-30-30-A | 1200 | 750 | 500 |
| | -ZD-40-40-A | 2100 | 2000 | 1150 |
| | -ZD-50-50-A | 3500 | 2450 | 2100 |
| | -ZD-60-60-A | 6000 | 4400 | 3200 |
| | -ZD- 40-40-C | 1700 | 1850 | 900 |
| | -ZD- 50-50-C | 3550 | 2000 | 2050 |
| | -ZD- 60-60-C | 4050 | 2550 | 3050 |
| GN 237 | -NI- 63-50-A-GS | 4000 | 2000 | 1500 |
| | -NI- 76-50-A-GS | 4000 | 2000 | 1200 |
| | -NI- 90-60-A-GS | 4500 | 2000 | 1500 |
| | -NI-120-60-A-GS | 4500 | 2000 | 1200 |
| | -ZD- 63-50-A | 3000 | 1250 | 1500 |
| | -ZD- 76-50-A | 3000 | 1250 | 1300 |
| | -ZD- 90-60-A | 4500 | 1500 | 1500 |
| | -ZD-120-60-A | 4500 | 1500 | 1300 |
| | -ZD- 63-50-C | 3000 | 2000 | 1500 |
| | -ZD- 76-50-C | 3000 | 2000 | 1200 |
| | -ZD- 90-60-C | 4500 | 1500 | 2000 |
| | -ZD-120-60-C | 4500 | 1500 | 1500 |
| GN 238 | -42-42-BJ | 1500 | 2100 | 1050 |
| | -42-42-EJ | 1000 | 1500 | 1200 |
| | -42-42-NJ | 1250 | 1350 | 1500 |
| | -50-50-BJ | 1500 | 2200 | 1500 |
| | -50-50-EJ | 1500 | 1700 | 1500 |
| | -50-50-NJ | 1800 | 1900 | 2000 |
| | -60-60-BJ | 2500 | 3200 | 1500 |
| | -60-60-EJ | 2000 | 2000 | 1500 |
| | -60-60-NJ | 3700 | 2600 | 2550 |
| GN 337 | -NI-40-40-A-GS | 3000 | 3500 | 2000 |
| | -NI-50-50-A-GS | 5000 | 3500 | 2500 |
| | -NI-60-60-A-GS | 6000 | 6000 | 5000 |
| | -ZD-40-40-A | 2200 | 1600 | 1500 |
| | -ZD-50-50-A | 3000 | 2500 | 2500 |
| | -ZD-60-60-A | 4300 | 3500 | 3100 |
| GN 437 | -ZD-40-40-A | 2400 | 1600 | 1200 |
| | -ZD-50-50-A | 3200 | 2000 | 1600 |
| | -ZD-60-60-A | 4500 | 2500 | 2000 |



技术参数: 版权所有 ELESA+GANTER 2018.
复制图纸时请注明出处。

# 技术参数

## 10.17 分度销的强度

**分度销的强度计算 用于分度销**，销头的剪切载荷/弯曲载荷

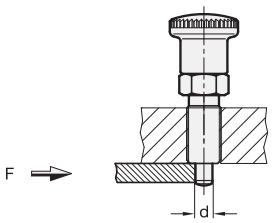


**剪切载荷**

若分度销本体和相对的销头定位孔间仅有微小的间隙，则可将分度销的负载简化为一个纯净的剪切作用。由于通常实际情况并非如此，后文中讨论考虑“弯曲”载荷的情况。考虑到分度销销头剪切载荷与分度销的抗拉强度$R_m$相关，设剪切强度约为螺栓拉伸强度的80%。然而，在此工况下，任何预先存在的变形和残余变形都可能意味着分度销已经不可再次使用。为确保分度销的功能完好，须考虑使用屈服极限$R_e$ 代替拉伸强度 $R_m$。

**计算公式**

| 螺栓截面 | 极限拉力 | 剪切力 |
|---|---|---|
| $S = \frac{d^2 \times \pi}{4}$ | $\tau_a = 0.8 \times R_m$ | $F = S \times \tau_a = \frac{d^2 \times \pi}{4} \times 0.8 \times R_m$ |

**材料特性**

下表所示拉伸强度（$R_m$）和屈服强度或条件屈服强度（$R_e$ / $R_{p0.2}$）为拉伸试样按照DIN 50125-B6-30标准进行拉伸试验后得到的测定值。这些测试数据构成了此处给出的承载明细的基础。

| **材料**<br>说明 | 材料编号 | **$R_e$**<br>单位 N/mm² | **$R_m$**<br>单位 N/mm² |
|---|---|---|---|
| C45Pb | 1.0504 | 560 | 640 |
| X 10 CrNiS 18 9 | AISI 303 | 580 | 740 |

**计算示例，负载值**

**示例**

不锈钢制，螺栓直径为6mm的分度销，屈服极限$R_e$ = 580 N/mm²，为防永久形变，计算所允许的最大剪切应力。

$$F_{per} = \frac{(6\ mm) \times \pi}{4} \times 0.8 \times 580\ N/mm^2 = 13120\ N$$

| **d**<br>螺栓直径 | 最大力**F**单位N，<br>材料和强度值不同 | | | |
|---|---|---|---|---|
| | C45Pb / 1.0504 | | X 10 CrNiS 18 9 / 1.4305 | |
| | 在 $R_e$ | 在 $R_m$ | 在 $R_e$ | 在 $R_m$ |
| 3 | 3160 | 3610 | 3270 | 4180 |
| 4 | 5620 | 6430 | 5830 | 7430 |
| 5 | 8790 | 10050 | 9110 | 11620 |
| 6 | 12660 | 14470 | 13120 | 16730 |
| 8 | 22510 | 25730 | 23320 | 29750 |
| 10 | 35180 | 40210 | 36440 | 46490 |
| 12 | 50660 | 57900 | 52470 | 66950 |

**安全信息**

原则上，设计阶段还需要考虑足够的安全系数。静负载下的通常安全系数为1.2至1.5；脉动负载下取1.8至2.4，交变载荷下取3至4。

**免责声明：**

除了以书面形式呈交的信息和建议，我们其余的信息和建议不具约束力，并排除任何责任。所有产品都是具有多种应用场景的标准件，经过大量的标准测试。您可根据实际工况自行安排相关试验，以验证某个产品是否适合您的特定应用。我们不对此类行为负责。





技术参数：版权所有 ELESA+GANTER 2018.
复制图纸时请注明出处。

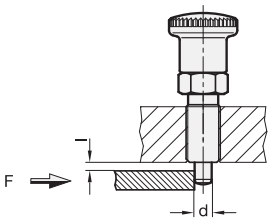


**弯曲负载**
若分度销本体和相对的销头定位孔间仅有微小的间隙l，可将负载简化为作用在一侧夹紧的弯曲杆的工况。通过此方法，失效工况的计算需要设计分度销的弯曲。

**计算公式**

| 阻力矩 | 弯曲应力 | 抗弯强度 |
|---|---|---|
| $W = \frac{\pi \times d^3}{32}$ | $M_b = \sigma_b \times W$ | $F = \frac{M_b}{l} = \frac{\sigma_b \times \pi \times d^3}{l \times 32}$ |

**材料特性**
下表所示拉伸强度（$R_m$）和屈服强度或条件屈服强度（$R_e$ / $R_{p\,0.2}$）为拉伸试样按照DIN 50125-B6-30标准进行拉伸试验后得到的测定值。这些测试数据构成了此处给出的承载明细的基础。

| **材料**<br>说明 | 材料编号 | **$R_e$**<br>单位 N/mm² (≈每一弯曲张力 $\sigma_b$) |
|---|---|---|
| C45Pb | 1.0504 | 560 |
| X 10 CrNiS 18 9 | AISI 303 | 580 |

**计算示例，负载值**

**示例**
钢制分度销，其螺栓直径为5 mm，屈服极限为$R_e$ = 560 N/mm²，为防永久形变，计算所允许的最大抗弯强度：

$$F_{per} = \frac{560\ N/mm^2 \times \pi \times (5\ mm)^3}{2\ mm \times 32} = 3430\ N$$

| **d**<br>螺栓直径 | 最大弯曲强度**F**单位N，<br>不同的材料和间隙值l组合 | | | |
|---|---|---|---|---|
| | C45Pb / 1.0504 | | X 10 CrNiS 18 9 / 1.4305 | |
| | **l** = 2 mm | **l** = 3 mm | **l** = 2 mm | **l** = 3 mm |
| 3 | 740 | 490 | 760 | 510 |
| 4 | 1750 | 1170 | 1820 | 1210 |
| 5 | 3430 | 2290 | 3550 | 2370 |
| 6 | 5930 | 3950 | 6140 | 4100 |
| 8 | 14070 | 9380 | 14570 | 9710 |
| 10 | 27480 | 18320 | 28470 | 18980 |
| 12 | 47490 | 31660 | 49190 | 32790 |

**安全信息**
原则上，设计阶段还需要考虑足够的安全系数。静负载下的通常安全系数为1.2至1.5；脉动负载下取1.8至2.4，交变载荷下取3至4。

**免责声明：**
除了以书面形式呈交的信息和建议，我们其余的信息和建议不具约束力，并排除任何责任。所有产品都是具有多种应用场景的标准件，经过大量的标准测试。您可根据实际工况自行安排相关试验，以验证某个产品是否适合您的特定应用。我们不对此类行为负责。



技术参数: 版权所有 ELESA+GANTER 2018.
复制图纸时请注明出处。

# 技术参数

## 10.18 安装套件GN 965和GN 968

**选择适当的安装套件**
伊莉莎冈特提供许多与常见的T型槽型材系统兼容的产品。
显示表格以选择所需的安装套件。

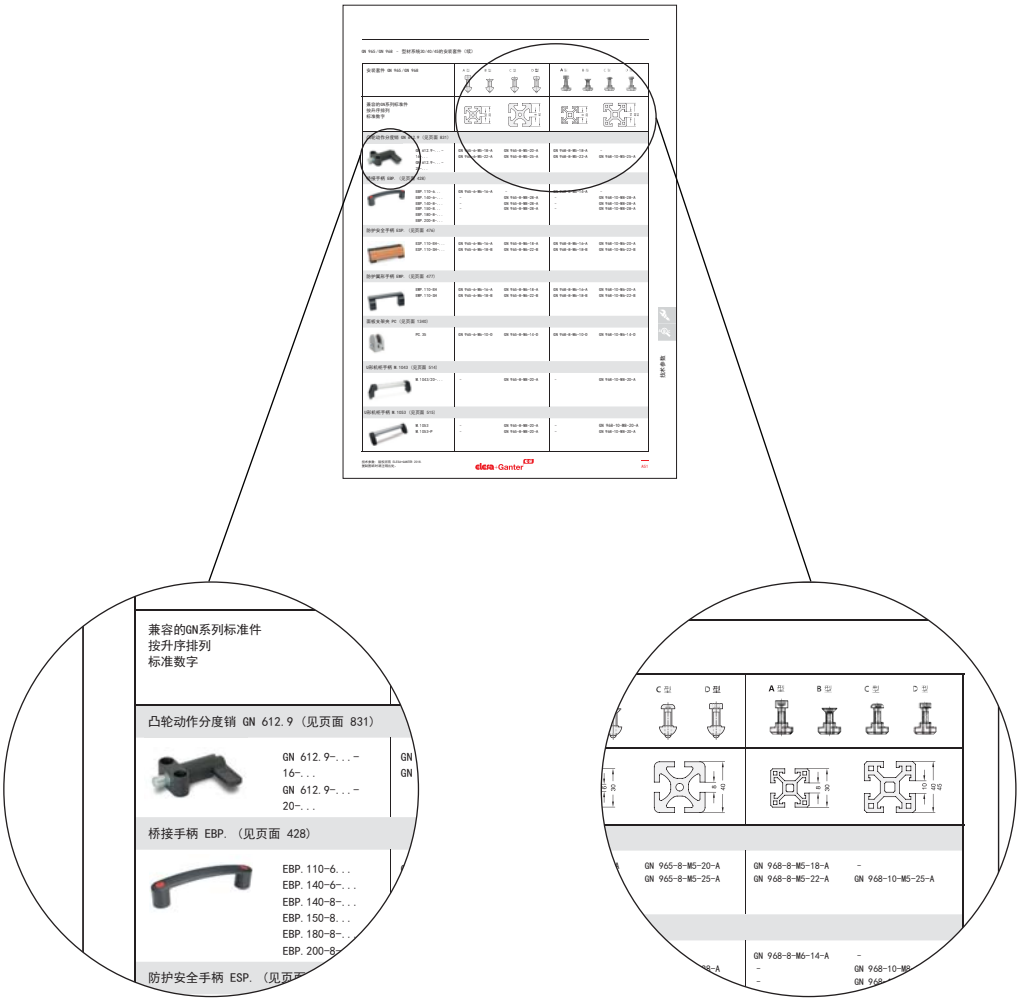


**1. 您的伊莉莎冈特产品**
表格左侧栏显示兼容的伊莉莎冈特产品，按升序标准编号排序。
在此点，首先选择要安装的标准部件。

**2. 您的安装套件**
右侧列显示与所选产品匹配的安装工具。
根据型材截面，选择GN965或GN968系列套件。型材横截面下方的列表显示匹配套件的订单号。





技术参数: 版权所有 ELESA+GANTER 2018.
复制图纸时请注明出处。

| 安装套件 GN 965 / GN 968 | | A 型 | B 型 | C 型 | D 型 | A 型 | B 型 | C 型 | D 型 |
|---|---|---|---|---|---|---|---|---|---|
| 兼容的GN系列标准件<br>按升序排列<br>标准数字 | | 6 30 | | 8 40 | | 8 30 | | 10 40 45 | |
| 铰链 GN 127 见页面 1397) | | | | | | | | | |
| | GN 127-...-B | – | | **GN 965-8-M6-20-B** | | – | | **GN 968-10-M6-20-B**[1)] | |
| **安装板GN 139.3** (带/不带安全开关GN 139.1 / GN 139.2的铰链) (见页面 1444) | | | | | | | | | |
| | GN 139.3-170 | **GN 965-6-M6-12-A** | | **GN 965-8-M6-14-A** | | **GN 968-8-M6-10-A** | | **GN 968-10-M6-14-A** | |
| 安**装板GN 139.4** (带/不带安全开关GN 139.1 / GN 139.2的铰链) (见页面 1444) | | | | | | | | | |
| | GN 139.4-101 | **GN 965-6-M6-12-A** | | **GN 965-8-M6-14-A** | | **GN 968-8-M6-10-A** | | **GN 968-10-M6-14-A** | |
| **法兰接头夹具 GN 145** (见页面 1821) | | | | | | | | | |
| | GN 145-... | – | | **GN 965-8-M5-16-A** | | – | | **GN 968-10-M5-18-A** | |
| **铰链 CFA-SL** (见页面 1373) | | | | | | | | | |
| | CFA.65-SL-... | – | | **GN 965-8-M6-18-A** | | – | | **GN 968-10-M6-18-A**[1)] | |
| **铰链 CFG.** (见页面 1406) | | | | | | | | | |
| | CFG.30/30 SH-6<br>CFG.40/40 SH-6<br>CFG.45/45 SH-6 | **GN 965-6-M6-16-B**<br>–<br>– | | –<br>**GN 965-8-M6-18-B**<br>– | | **GN 968-8-M6-16-B**<br>–<br>– | | –<br>**GN 968-10-M6-18-B**[1)]<br>**GN 968-10-M6-18-B**[2)] | |

[1)] 仅适用于型材40x40 [2)] 仅适用于型材45 x 45



技术参数: 版权所有 ELESA+GANTER 2018.
复制图纸时请注明出处。

# 技术参数

GN 965 / GN 968 – 型材系统30/40/45的安装套件 (续)

| **安装套件 GN 965 / GN 968** | A 型 | B 型 | C 型 | D 型 | A 型 | B 型 | C 型 | D 型 |
|---|---|---|---|---|---|---|---|---|
| **兼容的GN系列标准件**<br>按升序排列<br>标准数字 | 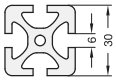 | | 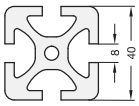 | | 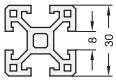 | | 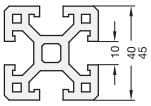 | |
| **双铰链 CFI.** (见页面 1408) | | | | | | | | |
| CFI.30-30/30 SH-6<br>CFI.40-40/40 SH-6<br>CFI.45-45/45 SH-6 | **GN 965-6-M6-16-B**<br>–<br>– | | –<br>**GN 965-8-M6-18-B**<br>– | | **GN 968-8-M6-16-B**<br>–<br>– | | –<br>**GN 968-10-M6-18-B**[1]<br>**GN 968-10-M6-18-B**[2] | |
| **铰链 GN 161** (见页面 1410) | | | | | | | | |
| GN 161-57 / 68 / 80 | – | | **GN 965-8-M6-16-B** | | **GN 968-8-M6-14-B** | | **GN 968-10-M6-18-B** | |
| **底板接头夹具 GN 162.3** (见页面 1828) | | | | | | | | |
| GN 162.3-... | **GN 965-6-M5-16-A** | | **GN 965-8-M5-18-A** | | **GN 968-8-M5-14-A** | | **GN 968-10-M5-18-A** | |
| **连接夹 MSX.** (见页面 1906) | | | | | | | | |
| MSX.56-B-8-10<br>MSX.56-B-10-12<br>MSX.56-B-12-14 | **GN 965-6-M6-12-A**<br>**GN 965-6-M6-12-A**<br>**GN 965-6-M6-12-A** | | **GN 965-8-M6-14-A**<br>**GN 965-8-M6-14-A**<br>**GN 965-8-M6-14-A** | | **GN 968-8-M6-10-A**<br>**GN 968-8-M6-10-A**<br>**GN 968-8-M6-10-A** | | **GN 968-10-M6-14-A**<br>**GN 968-10-M6-14-A**<br>**GN 968-10-M6-14-A** | |
| **用于U形机柜手柄的紧固套件GN 181** (见页面 488) | | | | | | | | |
| GN 181-ZD-8-M4-...<br>GN 181-ZD-10-M5-...<br>GN 181-ZD-...-M6-...<br>GN 181-ZD-...-M8-... | **GN 965-6-M4-10-B**<br>**GN 965-6-M5-12-B**<br>**GN 965-6-M6-12-B**<br>– | | –<br>**GN 965-8-M5-14-B**<br>**GN 965-8-M6-14-B**<br>**GN 965-8-M8-16-B** | | –<br>**GN 968-8-M5-12-B**<br>**GN 968-8-M6-12-B**<br>– | | –<br>–<br>**GN 968-10-M6-16-B**<br>**GN 968-10-M8-16-B** | |
| **管支架 GN 231** (见页面 1844) | | | | | | | | |
| GN 231-B20 / B25 / B30<br>GN 231-V20 / V25 / V30 | –<br>– | | **GN 965-8-M8-14-A**<br>**GN 965-8-M8-14-A** | | –<br>– | | **GN 968-10-M8-14-A**<br>**GN 968-10-M8-14-A** | |

[1] 仅适用于型材40x40 [2] 仅适用于型材45 x 45





技术参数: 版权所有 ELESA+GANTER 2018.
复制图纸时请注明出处。

| **安装套件 GN 965 / GN 968** | A 型 | B 型 | C 型 | D 型 | A 型 | B 型 | C 型 | D 型 |
|---|---|---|---|---|---|---|---|---|
| | | | | | | | | |
| **兼容的GN系列标准件**<br>按升序排列<br>标准数字 | 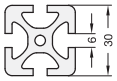 | | 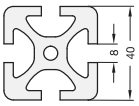 | | 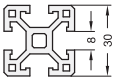 | | 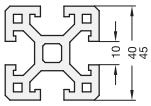 | |
| **铰链 CFR.** (见页面 1396) | | | | | | | | |
| CFR.60 SH-6 | – | | **GN 965-8-M6-20-B** | | – | | **GN 968-10-M6-20-B[1)]** | |
| **铰链 CFM.** (见页面 1382) | | | | | | | | |
| CFM.60-45-SH-6 | – | | **GN 965-8-M6-18-B** | | – | | **GN 968-10-M6-18-B[1)]** | |
| **带内置安全开关CFSQ的铰链。** (见页面 1436) | | | | | | | | |
| CFSQ.60-SH-6-... | – | | **GN 965-8-M6-18-B** | | – | | **GN 968-10-M6-18-B[1)]** | |
| **带内置多重安全开关CFSW的铰链。** (见页面 1428) | | | | | | | | |
| CFSW.110-6-... | – | | **GN 965-8-M6-18-B** | | – | | **GN 968-10-M6-18-B[1)]** | |
| **铰链 CFMW.** (见页面 1434) | | | | | | | | |
| CFMW.70-SH-6<br>CFMW.110-SH-6 | –<br>– | | **GN 965-8-M6-18-B**<br>– | | –<br>– | | **GN 968-10-M6-18-B[1)]**<br>**GN 968-10-M6-18-B[1)]** | |
| **用于铰链CFSW的安装板PMW。/ CFMW.** (见页面 1433) | | | | | | | | |
| PMW.110-30<br>PMW.110-40<br>PMW.110-45 | **GN 965-6-M6-16-B**<br>–<br>– | | –<br>**GN 965-8-M6-18-B**<br>– | | **GN 968-8-M6-14-B**<br>–<br>– | | –<br>**GN 968-10-M6-18-B**<br>**GN 968-10-M6-18-B** | |
| **旋转夹具接头底座 GN 271** (见页面 1847) | | | | | | | | |
| GN 271-25-... | – | | **GN 965-8-M5-18-A** | | – | | **GN 968-10-M5-18-A** | |

[1)] 仅适用于型材40x40



技术参数: 版权所有 ELESA+GANTER 2018.
复制图纸时请注明出处。

# 技术参数

GN 965 / GN 968 – 型材系统30/40/45的安装套件 (续)

| **安装套件 GN 965 / GN 968** | A 型 | B 型 | C 型 | D 型 | A 型 | B 型 | C 型 | D 型 |
|---|---|---|---|---|---|---|---|---|
| | | | | | | | | |
| **兼容的GN系列标准件**<br>按升序排列<br>标准数字 | 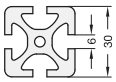 | 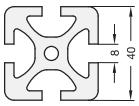 | 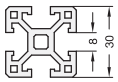 | 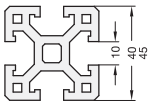 | | | | |
| **传感器支架 GN 271.4** (见页面 1872) | | | | | | | | |
| | GN 271.4-B12-...<br>GN 271.4-B18-... | –<br>– | | **GN 965-8-M5-18-A**<br>**GN 965-8-M8-18-A** | –<br>– | | **GN 968-10-M5-18-A**<br>**GN 968-10-M8-18-A** |
| **旋转夹具接头连接 GN 281** (见页面 1859) | | | | | | | | |
| | GN 281-... | – | | **GN 965-8-M5-18-A** | – | | **GN 968-10-M5-18-A** |
| **管状手柄 GN 333** (见页面 498) | | | | | | | | |
| | GN 333-28-...-B-... | – | | **GN 965-8-M6-28-A** | **GN 968-8-M6-25-A** | | **GN 968-10-M6-28-A** |
| **管状手柄 GN 333.1** (见页面 496) | | | | | | | | |
| | GN 333.1-28-...-B-... | **GN 965-6-M6-14-C** | | **GN 965-8-M6-16-C** | **GN 968-8-M6-14-C** | | **GN 968-10-M6-18-C** |
| **椭圆形管状手柄 GN 334.1** (见页面 523) | | | | | | | | |
| | GN 334.1-36-... | – | | **GN 965-8-M8-16-C** | – | | **GN 968-10-M8-16-C** |
| **分度销 GN 412** (见页面 789) | | | | | | | | |
| | GN 412-5-35-...-1<br>GN 412-6-35-...-1<br>GN 412-8-47-...-1<br>GN 412-10-47-...-1 | **GN 965-6-M4-16-A**<br>**GN 965-6-M4-16-A**<br>**GN 965-6-M5-18-A**<br>**GN 965-6-M5-18-A** | –<br>–<br>**GN 965-8-M5-20-A**<br>**GN 965-8-M5-20-A** | | –<br>–<br>**GN 968-6-M5-18-A**<br>**GN 968-6-M5-18-A** | | –<br>–<br>**GN 968-8-M5-20-A**<br>**GN 968-8-M5-20-A** |
| **安装块 GN 412.1** (见页面 814) | | | | | | | | |
| | GN 412.1-35-...-1<br>GN 412.1-47-...-1 | **GN 965-6-M4-16-A**<br>**GN 965-6-M5-18-A** | –<br>**GN 965-8-M5-20-A** | | –<br>**GN 968-8-M5-18-A** | | –<br>– | |





技术参数: 版权所有 ELESA+GANTER 2018.
复制图纸时请注明出处。

| **安装套件 GN 965 / GN 968** | A 型 | B 型 | C 型 | D 型 | A 型 | B 型 | C 型 | D 型 |
|---|---|---|---|---|---|---|---|---|
| **兼容的GN系列标准件**<br>按升序排列<br>标准数字 | 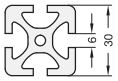 | | 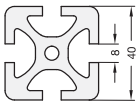 | | 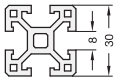 | | 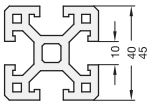 | |
| **弹簧闩 GN 416** (见页面 790) | | | | | | | | |
| GN 416-6-38-...<br>GN 416-8-38-...<br>GN 416-8-46-...<br>GN 416-10-38-...<br>GN 416-10-46-...<br>GN 416-12-46-... | **GN 965-6-M5-14-A**<br>**GN 965-6-M5-14-A**<br>**–**<br>**GN 965-6-M5-14-A**<br>**–**<br>**–** | | **GN 965-8-M5-16-A**<br>**GN 965-8-M5-16-A**<br>**GN 965-8-M6-16-A**<br>**GN 965-8-M5-16-A**<br>**GN 965-8-M6-16-A**<br>**GN 965-8-M6-16-A** | | **GN 968-8-M5-14-A**<br>**GN 968-8-M5-14-A**<br>**–**<br>**GN 968-8-M5-14-A**<br>**–**<br>**–** | | **GN 968-10-M5-18-A**<br>**GN 968-10-M5-18-A**<br>**GN 968-10-M6-18-A**<br>**GN 968-10-M5-18-A**<br>**GN 968-10-M6-18-A**<br>**GN 968-10-M6-18-A** | |
| **定位器 GN 416.1** (见页面 791) | | | | | | | | |
| GN 416.1-6-38<br>GN 416.1-8-38<br>GN 416.1-8-46<br>GN 416.1-10-38<br>GN 416.1-10-46<br>GN 416.1-12-46 | **GN 965-6-M5-14-A**<br>**GN 965-6-M5-14-A**<br>**–**<br>**GN 965-6-M5-14-A**<br>**–**<br>**–** | | **GN 965-8-M5-16-A**<br>**GN 965-8-M5-16-A**<br>**GN 965-8-M6-16-A**<br>**GN 965-8-M5-16-A**<br>**GN 965-8-M6-16-A**<br>**GN 965-8-M6-16-A** | | **GN 968-8-M5-14-A**<br>**GN 968-8-M5-14-A**<br>**–**<br>**GN 968-8-M5-14-A**<br>**–**<br>**–** | | **GN 968-10-M5-18-A**<br>**GN 968-10-M5-18-A**<br>**GN 968-10-M6-18-A**<br>**GN 968-10-M5-18-A**<br>**GN 968-10-M6-18-A**<br>**GN 968-10-M6-18-A** | |
| **分度销 GN 417** (见页面 792) | | | | | | | | |
| GN 417-5-A / -B / -C<br>GN 417-6-A / -B / -C<br>GN 417-8-A / -B<br>GN 417-8-C<br>GN 417-10-A / -B / -C | **GN 965-6-M4-12-A**<br>**GN 965-6-M5-14-A**<br>**GN 965-6-M5-14-A**<br>**–**<br>**–** | **–**<br>**GN 965-8-M5-16-A**<br>**GN 965-8-M5-16-A**<br>**GN 965-8-M5-16-A**<br>**GN 965-8-M6-16-A** | | | **GN 968-8-M4-12-A**<br>**GN 968-8-M5-14-A**<br>**GN 968-8-M5-14-A**<br>**–**<br>**–** | **–**<br>**GN 968-10-M5-18-A**<br>**GN 968-10-M6-18-A**<br>**GN 968-10-M5-18-A**<br>**GN 968-10-M6-18-A** | | |
| **定位器 GN 417.1** (见页面 794) | | | | | | | | |
| GN 417.1-5<br>GN 417.1-6<br>GN 417.1-8<br>GN 417.1-10 | **GN 965-6-M4-12-A**<br>**GN 965-6-M5-14-A**<br>**GN 965-6-M5-14-A**<br>**–** | **–**<br>**GN 965-8-M5-16-A**<br>**GN 965-8-M5-16-A**<br>**GN 965-8-M6-16-A** | | | **GN 968-8-M4-12-A**<br>**GN 968-8-M5-14-A**<br>**GN 968-8-M5-14-A**<br>**–** | **–**<br>**GN 968-10-M5-18-A**<br>**GN 968-10-M5-18-A**<br>**GN 968-10-M6-18-A** | | |
| **底座夹具配件 GN 473** (见页面 1878) | | | | | | | | |
| GN 473-B8-...<br>GN 473-B10 / B12-...<br>GN 473-B15 / B16-...<br>GN 473-B20-... | **GN 965-6-M4-10-A**<br>**–**<br>**–**<br>**–** | | **GN 965-8-M4-14-A**<br>**GN 965-8-M5-12-A**<br>**GN 965-8-M6-14-A**<br>**GN 965-8-M6-18-A** | | **GN 968-8-M4-10-A**<br>**–**<br>**–**<br>**–** | | **GN 968-10-M4-14-A**<br>**GN 968-10-M5-14-A**<br>**GN 968-10-M6-14-A**<br>**GN 968-10-M6-18-A** | |
| **夹具配件 GN 477** (见页面 1879) | | | | | | | | |
| GN 477-B8-...<br>GN 477-B10 / B12-...<br>GN 477-B15 / B16 / B20-... | **GN 965-6-M4-16-A**<br>**GN 965-6-M5-18-A**<br>**GN 965-6-M6-20-A** | | **GN 965-8-M4-20-A**<br>**GN 965-8-M5-20-A**<br>**GN 965-8-M6-22-A** | | **GN 968-8-M4-16-A**<br>**GN 968-8-M5-18-A**<br>**GN 968-8-M6-20-A** | | **–**<br>**GN 968-10-M5-20-A**<br>**GN 968-10-M6-22-A** | |



技术参数: 版权所有 ELESA+GANTER 2018.
复制图纸时请注明出处。

# 技术参数

GN 965 / GN 968 – 型材系统30/40/45的安装套件 (续)

| 安装套件 GN 965 / GN 968 | | A 型 | B 型 | C 型 | D 型 | A 型 | B 型 | C 型 | D 型 |
|---|---|---|---|---|---|---|---|---|---|
| **兼容的GN系列标准件**<br>按升序排列<br>标准数字 | | 6 30 | | 8 40 | | 8 30 | | 10 40 45 | |
| **法兰螺栓 GN 480** (见页面 1885) | | | | | | | | | |
| | GN 480-8-...<br>GN 480-10 / 12-...<br>GN 480-15 / 16 / 20-... | **GN 965-6-M4-10-A**<br>**GN 965-6-M5-10-A**<br>**GN 965-6-M6-12-A** | | **GN 965-8-M4-12-A**<br>**GN 965-8-M5-12-A**<br>**GN 965-8-M6-14-A** | | **GN 968-8-M4-10-A**<br>**GN 968-8-M5-10-A**<br>**GN 968-8-M6-12-A** | | **–**<br>**GN 968-10-M5-12-A**<br>**GN 968-10-M6-14-A** | |
| **桥接手柄 M.443 CH / M.443 N-CH / M.443 AE-V0 / M.443-ESD** (见页面 435) | | | | | | | | | |
| | M.443/110-...<br>M.443/140-6-...<br>M.443/140-8-...<br>M.443/145-...<br>M.443/150-...<br>M.443/170-...<br>M.443/180-...<br>M.443/190-...<br>M.443/200-...<br>M.443/260-... | **GN 965-6-M6-14-A**<br>**GN 965-6-M6-16-A**<br>**–**<br>**–**<br>**–**<br>**–**<br>**–**<br>**–**<br>**–**<br>**–** | | **GN 965-8-M6-16-A**<br>**GN 965-8-M6-16-A**<br>**GN 965-8-M8-18-A**<br>**–**<br>**GN 965-8-M8-18-A**<br>**GN 965-8-M8-18-A**<br>**GN 965-8-M8-20-A**<br>**GN 965-8-M8-20-A**<br>**–**<br>**–** | | **GN 968-8-M6-14-A**<br>**GN 968-8-M6-16-A**<br>**–**<br>**–**<br>**–**<br>**–**<br>**–**<br>**–**<br>**–**<br>**–** | | **GN 968-10-M6-16-A**<br>**GN 968-10-M6-20-A**<br>**GN 968-10-M8-16-A**<br>**GN 968-10-M8-16-A**<br>**GN 968-10-M8-18-A**<br>**GN 968-10-M8-18-A**<br>**GN 968-10-M8-20-A**<br>**GN 968-10-M8-20-A**<br>**GN 968-10-M8-20-A**<br>**GN 968-10-M8-20-A** | |
| **Angles SQT.** (见页面 1899) | | | | | | | | | |
| | SQT.40-18-...-8<br>SQT.40-25-...-8<br>SQT.43-43-A-8 | **–**<br>**–**<br>**–** | | **GN 965-8-M8-18-C**<br>**GN 965-8-M8-18-C**<br>**–** | | **GN 968-8-M6-14-C**<br>**GN 968-8-M6-14-C**<br>**–** | | **–**<br>**–**<br>**GN 968-10-M8-18-C** | |
| **U形机柜手柄 GN 565.1** (见页面 416) | | | | | | | | | |
| | GN 565.1-20-...<br>GN 565.1-26-... | **GN 965-6-M5-22-A**<br>**–** | | **–**<br>**GN 965-8-M6-22-A** | | **GN 968-8-M5-20-A**<br>**–** | | **–**<br>**GN 968-10-M6-22-A** | |
| **斜置式U形手柄 GN 565.2** (见页面 417) | | | | | | | | | |
| | GN 565.2-26-128-B-...<br>GN 565.2-26-160-B-... | **–**<br>**–** | | **GN 965-8-M6-22-C**<br>**GN 965-8-M6-22-C** | | **–**<br>**–** | | **GN 968-10-M6-22-C**<br>**GN 968-10-M6-22-C** | |
| **凸轮动作分度销 GN 612.2** (见页面 830) | | | | | | | | | |
| | GN 612.2-...-16-...<br>GN 612.2-...-20-... | **GN 965-6-M5-18-A**<br>**GN 965-6-M5-22-A** | | **GN 965-8-M5-22-A**<br>**GN 965-8-M5-25-A** | | **GN 968-8-M5-18-A**<br>**GN 968-8-M5-22-A** | | **–**<br>**GN 968-10-M5-25-A** | |





技术参数: 版权所有 ELESA+GANTER 2018.
复制图纸时请注明出处。

| **安装套件 GN 965 / GN 968** | A 型 | B 型 | C 型 | D 型 | A 型 | B 型 | C 型 | D 型 |
|---|---|---|---|---|---|---|---|---|
| **兼容的GN系列标准件**<br>按升序排列<br>标准数字 | 6 30 | | 8 40 | | 8 30 | | 10 40 45 | |
| **凸轮动作分度销 GN 612.9** (见页面 831) | | | | | | | | |
| GN 612.9-...-16-...<br>GN 612.9-...-20-... | **GN 965-6-M5-18-A**<br>**GN 965-6-M5-22-A** | | **GN 965-8-M5-20-A**<br>**GN 965-8-M5-25-A** | | **GN 968-8-M5-18-A**<br>**GN 968-8-M5-22-A** | | **–**<br>**GN 968-10-M5-25-A** | |
| **桥接手柄 EBP.** (见页面 428) | | | | | | | | |
| EBP.110-6...<br>EBP.140-6-...<br>EBP.140-8-...<br>EBP.150-8...<br>EBP.180-8-...<br>EBP.200-8-... | **GN 965-6-M6-16-A**<br>**–**<br>**–**<br>**–** | | **–**<br>**GN 965-8-M8-28-A**<br>**GN 965-8-M8-28-A**<br>**GN 965-8-M8-28-A** | | **GN 968-8-M6-14-A**<br>**–**<br>**–**<br>**–** | | **–**<br>**GN 968-10-M8-28-A**<br>**GN 968-10-M8-28-A**<br>**GN 968-10-M8-28-A** | |
| **防护安全手柄 ESP.** (见页面 476) | | | | | | | | |
| ESP.110-EH-...<br>ESP.110-SH-... | **GN 965-6-M6-16-A**<br>**GN 965-6-M6-18-B** | | **GN 965-8-M6-18-A**<br>**GN 965-8-M6-22-B** | | **GN 968-8-M6-16-A**<br>**GN 968-8-M6-18-B** | | **GN 968-10-M6-20-A**<br>**GN 968-10-M6-22-B** | |
| **防护翼形手柄 EWP.** (见页面 477) | | | | | | | | |
| EWP.110-EH<br>EWP.110-SH | **GN 965-6-M6-16-A**<br>**GN 965-6-M6-18-B** | | **GN 965-8-M6-18-A**<br>**GN 965-8-M6-22-B** | | **GN 968-8-M6-16-A**<br>**GN 968-8-M6-18-B** | | **GN 968-10-M6-20-A**<br>**GN 968-10-M6-22-B** | |
| **面板支架夹 PC** (见页面 1340) | | | | | | | | |
| PC.35 | **GN 965-6-M6-10-D** | | **GN 965-8-M6-14-D** | | **GN 968-8-M6-10-D** | | **GN 968-10-M6-14-D** | |
| **U形机柜手柄 M.1043** (见页面 514) | | | | | | | | |
| M.1043/20-... | **–** | | **GN 965-8-M8-20-A** | | **–** | | **GN 968-10-M8-20-A** | |
| **U形机柜手柄 M.1053** (见页面 515) | | | | | | | | |
| M.1053<br>M.1053-P | **–**<br>**–** | | **GN 965-8-M8-20-A**<br>**GN 965-8-M8-20-A** | | **–**<br>**–** | | **GN 968-10-M8-20-A**<br>**GN 968-10-M8-20-A** | |



技术参数: 版权所有 ELESA+GANTER 2018.
复制图纸时请注明出处。

# 技术参数

GN 965 / GN 968 – 型材系统30/40/45的安装套件 (续)

| **安装套件 GN 965 / GN 968** | A 型 | B 型 | C 型 | D 型 | A 型 | B 型 | C 型 | D 型 |
|---|---|---|---|---|---|---|---|---|
| | | | | | | | | |
| **兼容的GN系列标准件**<br>按升序排列<br>标准数字 | 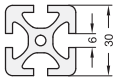 | 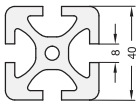 | 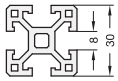 | 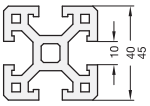 | | | | |
| **弹簧闩 GN 722.3** (见页面 832) | | | | | | | | |
| | GN 722.3-8-...<br>GN 722.3-10-...<br>GN 722.3-12-...<br>GN 722.3-14-... | –<br>–<br>–<br>– | **GN 965-8-M6-18-A**<br>**GN 965-8-M6-18-A**<br>**GN 965-8-M6-18-A**<br>**GN 965-8-M6-18-A** | –<br>–<br>–<br>– | **GN 968-10-M6-18-A**<br>**GN 968-10-M6-18-A**<br>**GN 968-10-M6-18-A**<br>**GN 968-10-M6-18-A** | | | |
| **U形机柜手柄 GN 728** (见页面 441) | | | | | | | | |
| | GN 728-120-B-...<br>GN 728-180-B-... | **GN 965-6-M6-14-A**<br>– | –<br>**GN 965-8-M8-18-A** | | **GN 968-8-M6-14-A**<br>– | –<br>**GN 968-10-M8-18-A** | | |
| **不锈钢-U形机柜手柄 GN 728.5** (见页面 441) | | | | | | | | |
| | GN 728.5-120-B-... | **GN 965-6-M6-14-A** | – | | **GN 968-8-M6-14-A** | – | | |
| **角度块/卸扣 GN 967** (见页面 1000) | | | | | | | | |
| | GN 967-...-20-...-1-...<br>GN 967-...-20-...-2-...<br>GN 967-...-30-...-1-...<br>GN 967-...-30-...-2-...<br>GN 967-...-40-...-1-...<br>GN 967-...-40-...-2-...<br>GN 967-...-45-...-1-...<br>GN 967-...-45-...-2-... | **GN 965-6-M5-12-A**<br>**GN 965-6-M5-12-B**<br>**GN 965-6-M6-12-A**<br>**GN 965-6-M6-12-B**<br>–<br>–<br>–<br>– | **GN 965-8-M5-14-A**<br>**GN 965-8-M5-14-B**<br>**GN 965-8-M6-14-A**<br>**GN 965-8-M6-14-B**<br>**GN 965-8-M8-16-A**<br>**GN 965-8-M8-16-B**<br>**GN 965-8-M8-16-A**<br>**GN 965-8-M8-16-B** | **GN 968-8-M5-12-A**<br>**GN 968-8-M5-12-B**<br>**GN 968-8-M6-12-A**<br>**GN 968-8-M6-12-B**<br>–<br>–<br>–<br>– | **GN 968-10-M5-14-A**<br>**GN 968-10-M5-14-B**<br>**GN 968-10-M6-14-A**<br>**GN 968-10-M6-14-B**<br>**GN 968-10-M8-16-A**<br>**GN 968-10-M8-16-B**<br>**GN 968-10-M8-16-A**<br>**GN 968-10-M8-16-B** | | |
| **螺纹法兰 GN 3490** (见页面 1012) | | | | | | | | |
| | GN 3490-45-...<br>GN 3490-60-... | **GN 965-6-M6-14-B**<br>– | –<br>**GN 965-8-M8-16-B** | | **GN 968-6-M6-14-B**<br>– | **GN 968-8-M8-16-B**<br>**GN 968-8-M8-16-B** | | |





技术参数: 版权所有 ELESA+GANTER 2018.
复制图纸时请注明出处。

## 11 减震元件-选型指南

### 所需基本数据

- 干扰频率：干扰震动的频率是由运转中的机器产生的。通常通过引擎的转数测得[Hz=r.p.m./60];
- 施加于每个单一减震元件的载荷 [N];
- 所需隔离度 [%];
- 减震元件在给定载荷下的挠曲值 [mm];
- 硬度 [N/mm]是指，致使减震元件产生1.0 mm挠曲的载荷。

### 如何选择减震元件

- 通过图表所列的参考值检索隔震度，使干扰频率数值与所需隔震度相交（每个隔震度对应图表中的一行），并确定挠曲度[mm];
- 用挠曲值除以施加于减震元件的载荷，得出减震元件所需的硬度;
- 将获得的刚度与表中所示的刚度进行比较，并选择表中小于且最接近于计算刚度值的减震元件（表中的刚度值基于该元件的最大载荷值）;
- 在任何情况下，设计者都必须确认通过该标准选取的物料适用于所需的应用场合。为此，根每一颗物料可按需提供非线性传播图（基于实际施加的负载）。

### 示例

**使用条件：**

- 干扰频率 = 50 Hz (3,000 r.p.m.);
- 施加于每个减震元件的载荷为 120 N;
- 所需隔震度90%;
- 图表显示干扰频率为50 Hz，并且隔震度为90%情况下，挠曲度为1.0 mm;
- 用所得挠曲度除以施加的载荷，确定所需硬度为 120/1.0=120 N/mm;
- 将所得硬度值 (120 N/mm)与表内给出数值进行比较。
- 表内给出数值，对于DVA.1，显示应使用的减震元件型号为 DVA.1-25-20-M6-18-55。

减震元件隔离度图解

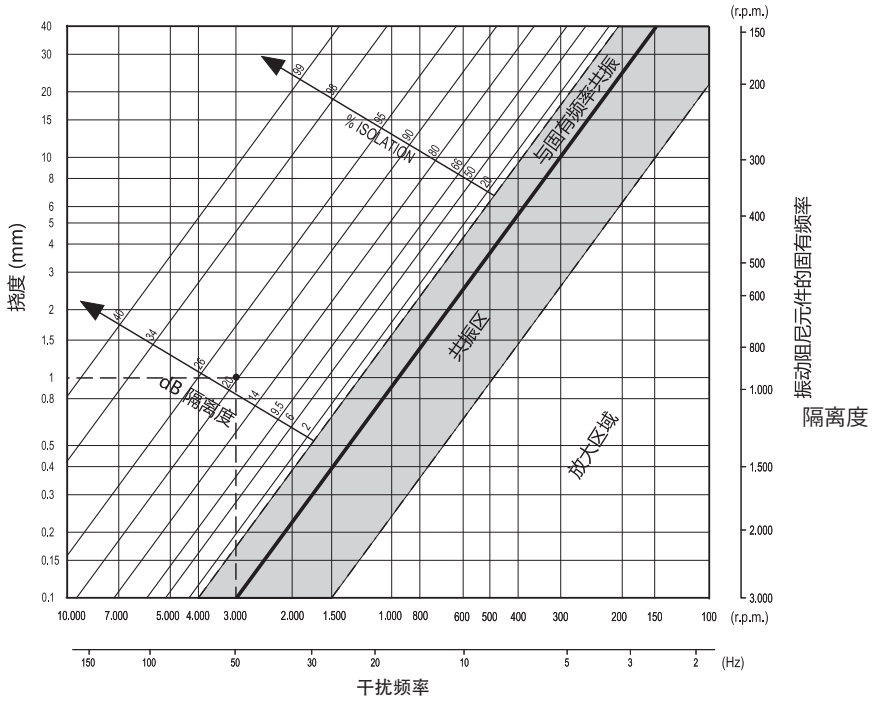




技术参数: 版权所有 ELESA+GANTER 2018.
复制图纸时请注明出处。

# 字母索引


| 系列 | 页 |
|---|---|
| ADT | 425 |
| ANPS | 951 |
| APC | 1339 |
| B.193 | 262 |
| B.220 | 265 |
| B.259 | 264 |
| BAG2-120 | 1343 |
| BAG2-180 | 1344 |
| BAS2 | 1345 |
| BAS3 | 1346 |
| BASE LS.A - LV.A - LV.F - LV.FO | 1224 |
| BASE LV.A-ESD-C LV.F-ESD-C | 1226 |
| BJT. | 1144 |
| BMS | 1522 |
| BMST | 1523 |
| BOCK. | 1492 |
| BPS | 1520 |
| BT. | 260 |
| BT-ESD | 259 |
| CAR. | 1518 |
| CFA. | 1370 |
| CFA-ERS | 1377 |
| CFA-F | 1376 |
| CFA-SL | 1373 |
| CFAX. | 1374 |
| CFB. | 1412 |
| CFC. | 1413 |
| CFD. | 1398 |
| CFE. | 1402 |
| CFF. | 1404 |
| CFG. | 1406 |
| CFH. | 1385 |
| CFI. | 1408 |
| CFJ. | 1394 |
| CFL. | 1381 |
| CFM. | 1382 |
| CFMR. | 1384 |
| CFMW. | 1434 |
| CFMY | 1422 |
| CFN. | 1414 |
| CFO. | 1416 |
| CFP. | 1424 |
| CFQ. | 1380 |
| CFR. | 1396 |
| CFSQ | 1436 |
| CFSW. | 1428 |
| CFT. | 1378 |
| CFTX. | 1379 |
| CFU. | 1426 |
| CFV. | 1425 |
| CKE. | 1519 |
| CLC. | 1515 |
| CLT. | 1516 |
| CM. | 1481 |
| CMC | 975 |
| CMDX-AL | 1400 |
| CMM-AL | 1389 |
| CMT.AE-V0 | 1480 |
| CP-XX | 715 |
| CQ. | 1497 |
| CQ.SST | 1498 |
| CQT.AE-V0 | 1496 |
| CQT.FM-AE-V0 | 1499 |
| CQT.FM-CR | 1500 |
| CQTF.FM-AE-V0 | 1501 |
| CQTL.FM | 1502 |
| CS. | 1510 |
| CSL.FM | 1503 |

| 系列 | 页 |
|---|---|
| CSM. | 1513 |
| CSMH | 1526 |
| CSMT. | 1511 |
| CSMT-A | 1512 |
| CS-RPR. | 1509 |
| CT.476 | 296 |
| CTD | 287 |
| CTL.476 | 298 |
| CWN. | 294 |
| CX. | 1514 |
| DD50 | 716 |
| DD51 | 718 |
| DD51-E | 724 |
| DD52R | 721 |
| DD52R-E | 726 |
| DE51 | 728 |
| DIN 172 | 1006 |
| DIN 179 | 1008 |
| DIN 1804 | 990 |
| DIN 1810 | 994 |
| DIN 319 | 538 |
| DIN 3670 | 186 |
| DIN 39 | 565 |
| DIN 444 | 935 |
| DIN 464 | 268 |
| DIN 466 | 270 |
| DIN 467 | 270 |
| DIN 468 | 200 |
| DIN 469 | 201 |
| DIN 508 | 977 |
| DIN 580 | 1076 |
| DIN 582 | 1077 |
| DIN 6303 | 267 |
| DIN 6304 | 407 |
| DIN 6305 | 408 |
| DIN 6306 | 409 |
| DIN 6307 | 410 |
| DIN 6311 | 938 |
| DIN 6319 | 962 |
| DIN 6320 | 1024 |
| DIN 6321 | 1025 |
| DIN 6330 | 988 |
| DIN 6331 | 989 |
| DIN 6332 | 912 |
| DIN 6335 | 234 |
| DIN 6336 | 238 |
| DIN 6337 | 395 |
| DIN 6340 | 972 |
| DIN 6371 | 970 |
| DIN 6379 | 937 |
| DIN 653 | 271 |
| DIN 6885 | 995 |
| DIN 71752 | 1152 |
| DIN 71802 | 1155 |
| DIN 7603 | 1682 |
| DIN 787 | 986 |
| DIN 808 | 1126 |
| DIN 906 | 1684 |
| DIN 908 | 1681 |
| DIN 950 | 140 |
| DIN 98 | 579 |
| DIN 99 | 398 |
| DVA.1 DVA.2 DVA.3 | 1026 |
| DVA.4 DVA.5 | 1033 |
| DVA.6 DVA.7 | 1038 |
| DVB.6 DVB.7 | 1040 |
| DVC.1 DVC.2 DVC.3 | 1045 |
| DVE | 1052 |
| DVF.6 DVF.7 | 1043 |

| 系列 | 页 |
|---|---|
| EBK.SOFT | 548 |
| EBK+x | 570 |
| EBK-C SOFT | 547 |
| EBK-H SOFT | 550 |
| EBP. | 428 |
| EBP.FLX | 431 |
| EBP.SAN | 430 |
| EBP-CH | 1534 |
| EBR-CH | 1536 |
| EBR-PN | 434 |
| EBR-SW | 432 |
| EBS+x | 570 |
| EBS+x SOFT | 571 |
| EFH.620 | 583 |
| EGH.SOFT | 562 |
| EGK.SOFT | 615 |
| EKH. | 193 |
| EKK. | 552 |
| ELC. | 630 |
| ELCK | 1506 |
| ELCR. | 632 |
| ELK. | 254 |
| EMW. | 152 |
| EPR. | 482 |
| EPR-PF | 480 |
| EPR-PF-AE-V0 | 481 |
| ERB. | 486 |
| ERB-PF | 484 |
| ERB-PF-AE-V0 | 485 |
| ERF. | 390 |
| ERFW. | 391 |
| ERFW+I | 189 |
| ERM. | 316 |
| ERS. | 311 |
| ERW. | 356 |
| ERX. | 304 |
| ERX-AV | 310 |
| ERX-CR | 309 |
| ERZ. | 312 |
| ESC | 1524 |
| ESN. | 293 |
| ESP. | 476 |
| ETH. | 518 |
| ETK. | 154 |
| EWN. | 288 |
| EWNM-SST | 292 |
| EWN-SST-p-P | 291 |
| EWP. | 477 |
| EWW-XX | 708 |
| EYK. | 153 |
| F.N - F.K - F.GS | 609 |
| FJT. | 1151 |
| FM Kit | 1768 |
| FRB+C | 1721 |
| FRF+C | 1720 |
| GA01 - GA02 - GA05 | 694 |
| GA11 - GA12 | 695 |
| GC. | 1347 |
| GFL | 249 |
| GH. | 1743 |
| GN 000.4 | 184 |
| GN 000.5 | 185 |
| GN 10 | 203 |
| GN 101 | 350 |
| GN 101.1 | 352 |
| GN 1024 | 909 |
| GN 111 | 904 |
| GN 111.2 | 906 |
| GN 111.3 | 903 |

| 系列 | 页 |
|---|---|
| GN 111.4 | 908 |
| GN 111.5 | 905 |
| GN 111.6 | 903 |
| GN 112.1 | 203 |
| GN 113.1 | 894 |
| GN 113.3 | 870 |
| GN 113.4 | 872 |
| GN 113.5 | 874 |
| GN 113.6 | 876 |
| GN 113.7 | 878 |
| GN 113.8 | 880 |
| GN 1130 | 1096 |
| GN 1132 | 1098 |
| GN 114.2 | 882 |
| GN 114.3 | 884 |
| GN 114.6 | 886 |
| GN 115.1 | 1504 |
| GN 115.10 | 1527 |
| GN 115.6 | 1505 |
| GN 115.7 | 1472 |
| GN 115.8 | 1474 |
| GN 115.9 | 1477 |
| GN 115-L | 1462 |
| GN 115-NL | 1465 |
| GN 115-NL 带通用钥匙锁芯 | 1468 |
| GN 115-VH8 | 1471 |
| GN 116.1 | 1494 |
| GN 117 | 1488 |
| GN 119 | 1482 |
| GN 119.2 | 1530 |
| GN 119.3 | 1484 |
| GN 120 | 1486 |
| GN 120.1 | 1487 |
| GN 120.2 | 1479 |
| GN 123 | 1493 |
| GN 124.1 | 896 |
| GN 124.2 | 895 |
| GN 125 | 370 |
| GN 125.5 | 372 |
| GN 127 | 1397 |
| GN 128 | 1420 |
| GN 128.2 | 1421 |
| GN 129 | 1450 |
| GN 129.2 | 1451 |
| GN 129.3 | 1452 |
| GN 129.5 | 1453 |
| GN 131 | 1812 |
| GN 131.1 | 1918 |
| GN 131.2 | 1919 |
| GN 132 | 1814 |
| GN 132.1 | 1920 |
| GN 132.2 | 1921 |
| GN 132.5 | 1813 |
| GN 133 | 1816 |
| GN 134 | 1818 |
| GN 134.1 | 1931 |
| GN 135 | 1815 |
| GN 135.1 | 1932 |
| GN 136 | 1395 |
| GN 138 | 1401 |
| GN 139.1 | 1440 |
| GN 139.2 | 1443 |
| GN 139.3 | 1444 |
| GN 139.4 | 1444 |
| GN 139.5 | 1445 |
| GN 139.6 | 1447 |
| GN 141 | 1820 |
| GN 145 | 1821 |

| 系列 | 页 |
|---|---|
| GN 145.1 | 1922 |
| GN 146 | 1822 |
| GN 146.1 | 1923 |
| GN 146.3 | 1823 |
| GN 146.5 | 1824 |
| GN 146.6 | 1825 |
| GN 147 | 1826 |
| GN 147.1 | 1933 |
| GN 148 | 1304 |
| GN 148.2 | 1307 |
| GN 150 | 406 |
| GN 150.5 | 406 |
| GN 1524 | 934 |
| GN 161 | 1410 |
| GN 161.1 | 1418 |
| GN 161.2 | 1419 |
| GN 162 | 1827 |
| GN 162.1 | 1924 |
| GN 162.3 | 1828 |
| GN 163 | 1829 |
| GN 163.1 | 1925 |
| GN 163.5 | 1830 |
| GN 164 | 592 |
| GN 165 | 1831 |
| GN 165.1 | 1934 |
| GN 166 | 1832 |
| GN 167 | 1833 |
| GN 172.1 | 1010 |
| GN 179.1 | 1010 |
| GN 1804.1 | 992 |
| GN 1804.2 | 993 |
| GN 181 | 488 |
| GN 183 | 970 |
| GN 184 | 971 |
| GN 184.5 | 971 |
| GN 185 | 972 |
| GN 187.1 | 1065 |
| GN 187.2 | 1065 |
| GN 187.4 | 1062 |
| GN 191 | 1834 |
| GN 191.1 | 1926 |
| GN 192 | 1836 |
| GN 192.1 | 1927 |
| GN 192.5 | 1837 |
| GN 193 | 1838 |
| GN 194 | 1840 |
| GN 195 | 1835 |
| GN 196 | 1842 |
| GN 20 | 1248 |
| GN 200 | 622 |
| GN 204 | 403 |
| GN 206 | 405 |
| GN 206.1 | 405 |
| GN 21 | 1250 |
| GN 211 | 394 |
| GN 212 | 396 |
| GN 212.3 | 363 |
| GN 212.5 | 366 |
| GN 213 | 188 |
| GN 214.2 | 888 |
| GN 214.3 | 890 |
| GN 214.6 | 892 |
| GN 215 | 634 |
| GN 218 | 1493 |
| GN 2180 | 1550 |
| GN 2182 | 1552 |
| GN 2184 | 1556 |
| GN 223 | 403 |
| GN 224.1 | 453 |

| 系列 | 页 |
|---|---|
| GN 224.5 | 453 |
| GN 225 | 427 |
| GN 227 | 150 |
| GN 227.1 | 149 |
| GN 227.2 | 148 |
| GN 227.4 | 151 |
| GN 2277 | 680 |
| GN 2277.1 | 679 |
| GN 2278 | 679 |
| GN 2279 | 682 |
| GN 2280 | 683 |
| GN 2281 | 684 |
| GN 2282 | 685 |
| GN 23 | 1255 |
| GN 230 | 987 |
| GN 231 | 1844 |
| GN 2342 | 898 |
| GN 2344 | 902 |
| GN 237 | 1386 |
| GN 237 | 1388 |
| GN 2370 | 1392 |
| GN 2372 | 1393 |
| GN 2374 | 1393 |
| GN 238 | 1390 |
| GN 240 | 1163 |
| GN 240.1 | 1164 |
| GN 240.2 | 1165 |
| GN 2402 | 644 |
| GN 2404 | 645 |
| GN 2406 | 646 |
| GN 2408 | 647 |
| GN 241 | 1843 |
| GN 2410 | 648 |
| GN 242 | 1846 |
| GN 2422 | 654 |
| GN 2424 | 656 |
| GN 2426 | 658 |
| GN 2428 | 659 |
| GN 249 | 851 |
| GN 250 | 852 |
| GN 251 | 924 |
| GN 251.2 | 926 |
| GN 251.6 | 2044 |
| GN 252 | 1685 |
| GN 252.5 | 1685 |
| GN 264 | 597 |
| GN 268 | 598 |
| GN 269 | 194 |
| GN 271 | 1847 |
| GN 271.4 | 1872 |
| GN 272 | 1848 |
| GN 272.4 | 1872 |
| GN 273 | 1849 |
| GN 273.1 | 1928 |
| GN 273.4 | 1873 |
| GN 274 | 1850 |
| GN 274.1 | 1929 |
| GN 275 | 1854 |
| GN 276 | 1852 |
| GN 277 | 1855 |
| GN 278 | 1856 |
| GN 279 | 1858 |
| GN 281 | 1859 |
| GN 282 | 1860 |
| GN 283 | 1861 |
| GN 284 | 1864 |
| GN 285 | 1862 |
| GN 286 | 1866 |
| GN 287 | 1863 |

| 系列 | 页 |
|---|---|
| GN 288 | 1868 |
| GN 289 | 1870 |
| GN 291 | 1912 |
| GN 291.1 | 1930 |
| GN 292 | 1914 |
| GN 293 | 1915 |
| GN 295 | 1938 |
| GN 296 | 1939 |
| GN 297 | 1941 |
| GN 298 | 1942 |
| GN 30 | 1230 |
| GN 300 | 320 |
| GN 300.1 | 324 |
| GN 300.4 | 333 |
| GN 300.5 | 327 |
| GN 300.6 | 330 |
| GN 302 | 360 |
| GN 303 | 334 |
| GN 303.1 | 337 |
| GN 306 | 340 |
| GN 31 | 1234 |
| GN 310 | 566 |
| GN 312 | 374 |
| GN 313 | 804 |
| GN 315 | 1538 |
| GN 315.1 | 1539 |
| GN 316 | 393 |
| GN 319.2 | 541 |
| GN 319.5 | 541 |
| GN 32 | 1262 |
| GN 321 | 172 |
| GN 321.4 | 178 |
| GN 321.5 | 179 |
| GN 321.6 | 180 |
| GN 322 | 130 |
| GN 322.3 | 131 |
| GN 322.4 | 134 |
| GN 322.5 | 135 |
| GN 322.7 | 136 |
| GN 323 | 174 |
| GN 323.4 | 176 |
| GN 323.5 | 177 |
| GN 324 | 137 |
| GN 327 | 182 |
| GN 33 | 1266 |
| GN 330 | 1448 |
| GN 331 | 490 |
| GN 332 | 492 |
| GN 333 | 498 |
| GN 333.1 | 496 |
| GN 333.2 | 500 |
| GN 333.3 | 489 |
| GN 333.5 | 506 |
| GN 333.8 | 501 |
| GN 333.9 | 501 |
| GN 334 | 522 |
| GN 334.1 | 523 |
| GN 337 | 1423 |
| GN 338 | 973 |
| GN 339 | 1183 |
| GN 342.1 | 1308 |
| GN 342.2 | 1309 |
| GN 343.1 | 1190 |
| GN 343.2 | 1186 |
| GN 343.3 | 1184 |
| GN 343.5 | 1191 |
| GN 343.6 | 1188 |
| GN 343.7 | 1185 |
| GN 346 | 942 |

| 系列 | 页 |
|---|---|
| GN 347 | 942 |
| GN 349 | 1338 |
| GN 3490 | 1012 |
| GN 350 | 1014 |
| GN 350.1 | 1016 |
| GN 350.2 | 1018 |
| GN 350.3 | 966 |
| GN 350.5 | 1020 |
| GN 355 | 1314 |
| GN 355.1 | 1315 |
| GN 366 | 524 |
| GN 3663 | 283 |
| GN 369 | 195 |
| GN 374 | 596 |
| GN 391 | 1940 |
| GN 40 | 1274 |
| GN 409.1 | 1022 |
| GN 409.2 | 1023 |
| GN 41 | 1280 |
| GN 411.2 | 1068 |
| GN 412 | 789 |
| GN 412.1 | 814 |
| GN 412.2 | 813 |
| GN 412.3 | 812 |
| GN 413 | 768 |
| GN 414 | 797 |
| GN 414.1 | 802 |
| GN 416 | 790 |
| GN 416.1 | 791 |
| GN 417 | 792 |
| GN 417.1 | 794 |
| GN 418.2 | 1074 |
| GN 42 | 1291 |
| GN 423 | 444 |
| GN 424.1 | 449 |
| GN 424.5 | 449 |
| GN 425 | 454 |
| GN 425.1 | 458 |
| GN 425.2 | 466 |
| GN 425.3 | 457 |
| GN 425.5 | 467 |
| GN 425.8 | 468 |
| GN 426 | 462 |
| GN 426.1 | 464 |
| GN 426.3 | 460 |
| GN 426.5 | 463 |
| GN 426.6 | 465 |
| GN 427 | 461 |
| GN 427.5 | 461 |
| GN 428 | 445 |
| GN 43 | 1295 |
| GN 430 | 472 |
| GN 430.1 | 473 |
| GN 431 | 299 |
| GN 432 | 299 |
| GN 433 | 300 |
| GN 434 | 300 |
| GN 436 | 602 |
| GN 436.1 | 603 |
| GN 437 | 1427 |
| GN 441 | 1686 |
| GN 442 | 1687 |
| GN 444.2 | 936 |
| GN 454 | 1054 |
| GN 471 | 196 |
| GN 471.1 | 197 |
| GN 471.3 | 198 |
| GN 472.3 | 199 |
| GN 473 | 1878 |

| 系列 | 页 |
|---|---|
| GN 474 | 1880 |
| GN 474.1 | 1881 |
| GN 475 | 1882 |
| GN 476 | 1883 |
| GN 477 | 1879 |
| GN 478 | 1884 |
| GN 479 | 1895 |
| GN 479.1 | 1896 |
| GN 480 | 1885 |
| GN 480.1 | 1904 |
| GN 480.7 | 1888 |
| GN 480.8 | 1889 |
| GN 481 | 527 |
| GN 482 | 1890 |
| GN 483 | 1891 |
| GN 484 | 1892 |
| GN 485 | 1887 |
| GN 490 | 1886 |
| GN 491 | 1948 |
| GN 491.1 | 1955 |
| GN 492 | 1952 |
| GN 50.1 | 2024 |
| GN 50.2 | 2025 |
| GN 50.25 | 2026 |
| GN 50.3 | 2026 |
| GN 50.4 | 2027 |
| GN 50.45 | 2028 |
| GN 50.5 | 2030 |
| GN 50.6 | 2029 |
| GN 505 | 979 |
| GN 505.4 | 980 |
| GN 505.5 | 981 |
| GN 506 | 982 |
| GN 506.1 | 983 |
| GN 506.2 | 984 |
| GN 507 | 985 |
| GN 508.1 | 985 |
| GN 508.2 | 987 |
| GN 509 | 1100 |
| GN 509.1 | 1102 |
| GN 509.3 | 1099 |
| GN 509.4 | 1104 |
| GN 51.2 | 2033 |
| GN 51.3 | 2034 |
| GN 51.4 | 2032 |
| GN 51.5 | 2031 |
| GN 51.6 | 2032 |
| GN 51.7 | 2043 |
| GN 511 | 1893 |
| GN 511.1 | 1894 |
| GN 513 | 858 |
| GN 514 | 803 |
| GN 516 | 1542 |
| GN 516.1 | 1544 |
| GN 516.5 | 1546 |
| GN 52.1 | 2036 |
| GN 52.2 | 2038 |
| GN 52.3 | 2040 |
| GN 52.4 | 2039 |
| GN 52.5 | 2040 |
| GN 53.1 | 2042 |
| GN 5334 | 229 |
| GN 5334.4 | 229 |
| GN 5335 | 232 |
| GN 5335.4 | 231 |
| GN 5336 | 230 |
| GN 5339.5 | 252 |
| GN 5345 | 213 |
| GN 5345.4 | 213 |

| 系列 | 页 |
|---|---|
| GN 535 | 266 |
| GN 536 | 266 |
| GN 537 | 1744 |
| GN 54.1 | 2035 |
| GN 55.1 | 2046 |
| GN 55.2 | 2047 |
| GN 55.3 | 2048 |
| GN 55.4 | 2049 |
| GN 558 | 202 |
| GN 559 | 448 |
| GN 56 | 2050 |
| GN 563.2 | 534 |
| GN 564 | 419 |
| GN 565 | 414 |
| GN 565.1 | 416 |
| GN 565.2 | 417 |
| GN 565.3 | 443 |
| GN 565.4 | 450 |
| GN 565.5 | 415 |
| GN 565.7 | 418 |
| GN 565.9 | 451 |
| GN 58 | 2030 |
| GN 581 | 1078 |
| GN 581.5 | 1080 |
| GN 583 | 1082 |
| GN 584 | 1094 |
| GN 585 | 1095 |
| GN 586.1 | 1088 |
| GN 5860 | 1084 |
| GN 5862 | 1086 |
| GN 587 | 1090 |
| GN 589 | 1092 |
| GN 598 | 573 |
| GN 598.3 | 585 |
| GN 598.5 | 585 |
| GN 60 | 2041 |
| GN 605 | 928 |
| GN 606 | 931 |
| GN 607 | 769 |
| GN 607.1 | 770 |
| GN 607.2 | 771 |
| GN 607.3 | 772 |
| GN 607.4 | 773 |
| GN 607.5 | 774 |
| GN 608 | 776 |
| GN 608.1 | 778 |
| GN 608.5 | 777 |
| GN 608.6 | 779 |
| GN 609.5 | 810 |
| GN 610 | 850 |
| GN 611 | 856 |
| GN 612 | 820 |
| GN 612.1 | 815 |
| GN 612.10 | 836 |
| GN 612.2 | 830 |
| GN 612.3 | 837 |
| GN 612.8 | 825 |
| GN 612.9 | 831 |
| GN 613 | 748 |
| GN 614 | 847 |
| GN 614.1 | 848 |
| GN 614.2 | 846 |
| GN 614.3 | 852 |
| GN 614.4 | 853 |
| GN 614.5 | 849 |
| GN 615 | 839 |
| GN 615.1 | 844 |
| GN 615.2 | 846 |
| GN 615.3 | 840 |

| 系列 | 页 |
|---|---|
| GN 615.4 | 843 |
| GN 615.7 | 857 |
| GN 616 | 854 |
| GN 617 | 744 |
| GN 617.1 | 746 |
| GN 618 | 760 |
| GN 62 | 2041 |
| GN 6303.1 | 241 |
| GN 6305.1 | 411 |
| GN 631 | 940 |
| GN 631.5 | 941 |
| GN 6311.1 | 939 |
| GN 6311.3 | 1311 |
| GN 6311.4 | 1312 |
| GN 6319.1 | 965 |
| GN 632.1 | 914 |
| GN 632.5 | 915 |
| GN 6321.1 | 1024 |
| GN 6322 | 1013 |
| GN 6335.4 | 236 |
| GN 6335.5 | 237 |
| GN 6335.9 | 243 |
| GN 6336.3 | 242 |
| GN 6336.4 | 236 |
| GN 6336.5 | 240 |
| GN 6337.3 | 368 |
| GN 6339 | 968 |
| GN 6341 | 967 |
| GN 6342 | 974 |
| GN 6343 | 976 |
| GN 638 | 1180 |
| GN 648.1 | 1136 |
| GN 648.2 | 1138 |
| GN 648.5 | 1140 |
| GN 648.6 | 1142 |
| GN 648.8 | 1145 |
| GN 648.9 | 1146 |
| GN 653.10 | 273 |
| GN 653.2 | 272 |
| GN 665 | 451 |
| GN 666 | 512 |
| GN 666.1 | 513 |
| GN 666.4 | 525 |
| GN 666.5 | 508 |
| GN 666.7 | 510 |
| GN 668 | 440 |
| GN 669 | 507 |
| GN 676.1 | 553 |
| GN 676.5 | 553 |
| GN 70 | 2051 |
| GN 70.1 | 2051 |
| GN 700 | 624 |
| GN 7017 | 767 |
| GN 702 | 1540 |
| GN 704 | 961 |
| GN 705 | 952 |
| GN 706.2 | 954 |
| GN 706.3 | 958 |
| GN 706.4 | 959 |
| GN 707.2 | 956 |
| GN 708.1 | 1625 |
| GN 709.1 | 943 |
| GN 709.15 | 946 |
| GN 709.2 | 944 |
| GN 709.25 | 946 |
| GN 709.3 | 945 |
| GN 709.35 | 947 |
| GN 709.6 | 948 |
| GN 709.7 | 949 |

| 系列 | 页 |
|---|---|
| GN 709.8 | 950 |
| GN 710 | 1158 |
| GN 711 | 636 |
| GN 711.1 | 640 |
| GN 711.2 | 638 |
| GN 711.3 | 640 |
| GN 712 | 823 |
| GN 712.1 | 824 |
| GN 713 | 864 |
| GN 714 | 862 |
| GN 715 | 860 |
| GN 715.2 | 867 |
| GN 716 | 866 |
| GN 717 | 764 |
| GN 720 | 1541 |
| GN 721 | 826 |
| GN 721.1 | 828 |
| GN 721.5 | 827 |
| GN 721.6 | 829 |
| GN 722.1 | 838 |
| GN 722.2 | 834 |
| GN 722.3 | 832 |
| GN 723.3 | 605 |
| GN 723.4 | 604 |
| GN 726 | 599 |
| GN 726.1 | 600 |
| GN 726.2 | 601 |
| GN 727 | 620 |
| GN 728 | 441 |
| GN 728.5 | 441 |
| GN 729 | 614 |
| GN 730 | 471 |
| GN 730.5 | 471 |
| GN 732.1 | 919 |
| GN 7336 | 280 |
| GN 7336.5 | 282 |
| GN 7336.7 | 806 |
| GN 7336.8 | 807 |
| GN 736 | 616 |
| GN 736.1 | 617 |
| GN 7403 | 1736 |
| GN 7403.1 | 1738 |
| GN 7405 | 1737 |
| GN 741 | 1672 |
| GN 742 | 1674 |
| GN 743 | 1726 |
| GN 743.1 | 1727 |
| GN 743.2 | 1728 |
| GN 743.3 | 1729 |
| GN 743.4 | 1730 |
| GN 743.5 | 1731 |
| GN 743.6 | 1732 |
| GN 743.7 | 1733 |
| GN 743.8 | 1734 |
| GN 744 | 1739 |
| GN 749 | 1680 |
| GN 7490 | 1683 |
| GN 75 | 555 |
| GN 75.5 | 555 |
| GN 750 | 626 |
| GN 751 | 1148 |
| GN 751.1 | 1147 |
| GN 752 | 1154 |
| GN 753 | 1106 |
| GN 771.1 | 1011 |
| GN 782 | 1159 |
| GN 784 | 1160 |
| GN 784.1 | 1162 |
| GN 798 | 577 |

| 系列 | 页 |
|---|---|
| GN 798.1 | 578 |
| GN 798.2 | 578 |
| GN 798.3 | 586 |
| GN 798.5 | 586 |
| GN 798.7 | 587 |
| GN 801 | 1629 |
| GN 802 | 1626 |
| GN 804 | 1623 |
| GN 806 | 923 |
| GN 807 | 1624 |
| GN 808.1 | 1131 |
| GN 808.2 | 1132 |
| GN 808.3 | 1133 |
| GN 809 | 1630 |
| GN 810 | 1562 |
| GN 810.1 | 1564 |
| GN 812 | 1572 |
| GN 812.1 | 1574 |
| GN 813 | 1571 |
| GN 815 | 845 |
| GN 816 | 798 |
| GN 816.1 | 800 |
| GN 817 | 754 |
| GN 817.1 | 762 |
| GN 817.2 | 758 |
| GN 817.3 | 795 |
| GN 817.4 | 761 |
| GN 817.5 | 796 |
| GN 817.8 | 756 |
| GN 817.9 | 763 |
| GN 820 | 1576 |
| GN 820.1 | 1578 |
| GN 820.2 | 1584 |
| GN 820.3 | 1580 |
| GN 820.4 | 1582 |
| GN 821 | 1650 |
| GN 822 | 780 |
| GN 822.1 | 782 |
| GN 822.6 | 775 |
| GN 822.7 | 784 |
| GN 822.8 | 788 |
| GN 822.9 | 786 |
| GN 826 | 960 |
| GN 831 | 1652 |
| GN 8330 | 1648 |
| GN 834 | 295 |
| GN 835 | 295 |
| GN 840 | 1586 |
| GN 841 | 1588 |
| GN 842 | 1589 |
| GN 843.1 | 1590 |
| GN 844 | 1587 |
| GN 850 | 1591 |
| GN 851 | 1592 |
| GN 851.1 | 1596 |
| GN 851.2 | 1598 |
| GN 851.3 | 1594 |
| GN 852 | 1600 |
| GN 852.1 | 1599 |
| GN 852.3 | 1602 |
| GN 853 | 1606 |
| GN 854 | 1608 |
| GN 855 | 1610 |
| GN 858 | 1612 |
| GN 860 | 1614 |
| GN 861 | 1613 |
| GN 862 | 1616 |
| GN 862.1 | 1618 |
| GN 863 | 1620 |

| 系列 | 页 |
|---|---|
| GN 864 | 1634 |
| GN 865 | 1635 |
| GN 866 | 1636 |
| GN 867 | 1637 |
| GN 867.1 | 1638 |
| GN 868 | 1639 |
| GN 868.1 | 1640 |
| GN 869.1 | 1641 |
| GN 869.2 | 1642 |
| GN 870 | 1645 |
| GN 871 | 1645 |
| GN 872 | 1643 |
| GN 873 | 1644 |
| GN 880 | 1688 |
| GN 880.1 | 1690 |
| GN 881 | 1692 |
| GN 882 | 1693 |
| GN 883 | 1694 |
| GN 884 | 1696 |
| GN 890 | 1621 |
| GN 893.1 | 1646 |
| GN 893.2 | 1646 |
| GN 893.3 | 1646 |
| GN 893.4 | 1646 |
| GN 896.1 | 1622 |
| GN 896.2 | 1622 |
| GN 896.3 | 1622 |
| GN 900 | 668 |
| GN 900.1 | 672 |
| GN 900.2 | 673 |
| GN 900.3 | 674 |
| GN 900.4 | 675 |
| GN 900.5 | 676 |
| GN 900.6 | 677 |
| GN 903 | 1627 |
| GN 9080 | 1130 |
| GN 909 | 809 |
| GN 909.5 | 809 |
| GN 910 | 1566 |
| GN 910.1 | 1567 |
| GN 910.2 | 1568 |
| GN 910.3 | 1569 |
| GN 911 | 1874 |
| GN 911.3 | 1875 |
| GN 913.2 | 920 |
| GN 913.3 | 921 |
| GN 913.5 | 922 |
| GN 913.6 | 2045 |
| GN 917 | 1067 |
| GN 917.1 | 1067 |
| GN 918 | 1056 |
| GN 918.1 | 1058 |
| GN 918.2 | 1060 |
| GN 918.5 | 1057 |
| GN 918.6 | 1059 |
| GN 918.7 | 1061 |
| GN 919 | 1055 |
| GN 920.1 | 1070 |
| GN 920.2 | 1072 |
| GN 923 | 168 |
| GN 923.18 | 1935 |
| GN 923.3 | 170 |
| GN 923.30 | 1935 |
| GN 923.40 | 1936 |
| GN 923.7 | 171 |
| GN 924 | 126 |
| GN 924.3 | 128 |
| GN 924.40 | 1936 |
| GN 924.50 | 1937 |

| 系列 | 页 |
|---|---|
| GN 924.60 | 1937 |
| GN 924.7 | 129 |
| GN 927 | 376 |
| GN 927.3 | 382 |
| GN 927.4 | 379 |
| GN 927.5 | 384 |
| GN 927.7 | 386 |
| GN 928 | 1073 |
| GN 930 | 526 |
| GN 933.5 | 927 |
| GN 949 | 147 |
| GN 950.1 | 145 |
| GN 950.6 | 146 |
| GN 951.1 | 1604 |
| GN 951.2 | 1605 |
| GN 957 | 731 |
| GN 960 | 1897 |
| GN 961 | 1898 |
| GN 963 | 1900 |
| GN 965 | 998 |
| GN 967 | 1000 |
| GN 968 | 1004 |
| GN 970 | 1002 |
| GN 99.2 | 400 |
| GN 99.5 | 402 |
| GN 99.6 | 402 |
| GN 99.7 | 404 |
| GN 99.8 | 404 |
| GN 990 | 1902 |
| GN 991 | 1901 |
| GN 992 | 1323 |
| GN 992.5 | 1324 |
| GW12 | 697 |
| HCFE. | 1745 |
| HCFE-C | 1745 |
| HCFE-EX | 1746 |
| HCK. | 1770 |
| HCK-GL | 1772 |
| HCL. | 1776 |
| HCV-E | 1792 |
| HCV-E-ST | 1794 |
| HCV-E-STL | 1796 |
| HCV-ST | 1788 |
| HCV-STL | 1790 |
| HCX. | 1756 |
| HCX-AR | 1763 |
| HCX-BW-SST | 1762 |
| HCX-E | 1782 |
| HCX-E-ST | 1784 |
| HCX-E-STL | 1786 |
| HCX-LT | 1769 |
| HCX-P | 1766 |
| HCX-PT | 1764 |
| HCX-SST | 1758 |
| HCX-ST | 1778 |
| HCX-STL | 1780 |
| HCX-VT | 1760 |
| HCY-E | 1798 |
| HCY-E-ST | 1800 |
| HCZ. | 1752 |
| HCZ-VT | 1754 |
| HE. | 1743 |
| HFL-E | 1802 |
| HFLT-E | 1804 |
| HFTR-PR | 1741 |
| HFTX. | 1740 |
| HFTX-PR | 1741 |
| HGFT. | 1724 |
| HGFT-EX | 1725 |

| 系列 | 页 |
|---|---|
| HGFT-HT-PR | 1735 |
| HGFT-PR | 1735 |
| HRT. | 1742 |
| HRT-T | 1742 |
| HVF. | 1747 |
| I.135 | 582 |
| I.137 | 558 |
| I.142 | 559 |
| I.147 | 560 |
| I.149 | 560 |
| I.150 | 554 |
| I.167 p | 563 |
| I.168 SOFT | 557 |
| I.195 | 559 |
| I.218 | 558 |
| I.222 | 537 |
| I.280 | 568 |
| I.281 | 569 |
| I.301+x | 574 |
| I.307 | 556 |
| I.481+x | 575 |
| I.580 N | 561 |
| I.601+x | 575 |
| I.621+x | 576 |
| I.622 | 535 |
| I.622 N | 536 |
| I.631+x | 580 |
| I.644 | 573 |
| I.680 SOFT | 561 |
| I.701+x | 580 |
| I.731+x | 581 |
| I.741+x | 581 |
| I.780 | 563 |
| IEL.N SOFT | 546 |
| IEL.N-H SOFT | 545 |
| IEL+x SOFT | 572 |
| IF | 564 |
| IFF | 564 |
| IH.N | 544 |
| IR.620 | 584 |
| IRS.802 | 588 |
| IRS.820 | 589 |
| ISO 7379 | 916 |
| IZN.380 | 606 |
| IZN-XX | 702 |
| IZP. | 608 |
| L.652 | 530 |
| L.652-S | 532 |
| L.652-X | 533 |
| LAC. | 388 |
| LBR. | 628 |
| LPR | 1531 |
| LS.A | 1174 |
| LS.A-SST | 1176 |
| LSQ.A-SST | 1178 |
| LV.A | 1192 |
| LV.A-125-ACV | 1218 |
| LV.A-125-APS | 1220 |
| LV.A-ELK | 1222 |
| LV.A-ESD-C | 1198 |
| LV.A-SST | 1195 |
| LV.A-SST-ESD-C | 1201 |
| LV.F | 1206 |
| LV.F-125-ACV | 1219 |
| LV.F-125-APS | 1221 |
| LV.FO | 1214 |
| LV.F-SST | 1209 |
| LVQ.A-SST | 1204 |
| LVQ.FO-SST | 1216 |

| 系列 | 页 |
|---|---|
| LVQ.F-SST | 1212 |
| LW.A | 1302 |
| LX | 1168 |
| LX-HS | 1171 |
| M.1043 | 514 |
| M.1043-HEI | 517 |
| M.1053 | 502 |
| M.1053-P | 504 |
| M.1066 BM-CLEAN | 520 |
| M.243 | 421 |
| M.443 | 436 |
| M.443 AE-V0 | 438 |
| M.443 ESD | 439 |
| M.478 | 446 |
| M.479 | 447 |
| M.543 | 435 |
| M.643 | 422 |
| M.643 HT | 424 |
| M.843 | 420 |
| M.943 | 442 |
| M.990 | 474 |
| MA. | 551 |
| MBT. | 276 |
| MBT.SOFT | 278 |
| MBT+I | 618 |
| MBT-GA | 696 |
| MBT-GW | 698 |
| MBT-XX | 703 |
| MCT. | 274 |
| MD51 | 730 |
| ME. | 204 |
| METP. | 205 |
| MF. | 392 |
| MFH | 452 |
| MH. | 1665 |
| MI.204 | 611 |
| MLP | 487 |
| MMT. | 426 |
| MPE | 470 |
| MPG | 1348 |
| MPG-2 | 1349 |
| MPG-S | 1350 |
| MPI-15 | 732 |
| MPR | 469 |
| MR. | 348 |
| MRT. | 354 |
| MRX. | 344 |
| MS. | 610 |
| MSP. | 475 |
| MSR. | 1908 |
| MSX. | 1906 |
| MT. | 190 |
| MT-AT | 192 |
| ND.Q | 1320 |
| NDA.Q | 1329 |
| NDA.T | 1330 |
| NDE.Q | 1331 |
| NDE.T | 1332 |
| NDL.Q | 1321 |
| NDL.T | 1322 |
| NDX.Q | 1316 |
| NDX.T | 1318 |
| NIL | 1335 |
| NT. | 1223 |
| P.111 | 542 |
| P.111+x | 571 |
| P.131 | 554 |
| P.390 | 556 |
| PA01 - PA02 - PA05 | 699 |

| 系列 | 页 |
|---|---|
| PA11 PA12 | 700 |
| PC | 1340 |
| PLRB+C | 1723 |
| PLRF+C | 1722 |
| PMT.100 | 750 |
| PMT.101 | 752 |
| PMT.110 | 808 |
| PMT.200 | 822 |
| PMW. | 1433 |
| PPR | 1341 |
| PR-CH | 1532 |
| PR-PF | 478 |
| PR-PF-AE-V0 | 479 |
| PW12 | 701 |
| RDB | 1066 |
| RE.C6 | 2004 |
| RE.C6-G | 2006 |
| RE.C7 | 2008 |
| RE.C7-G | 2010 |
| RE.E2 | 1995 |
| RE.E2-N | 1996 |
| RE.E3 | 1998 |
| RE.E3-N | 1999 |
| RE.F2 | 1963 |
| RE.F2-H | 1966 |
| RE.F2-N | 1964 |
| RE.F2-WH | 1968 |
| RE.F4 | 1970 |
| RE.F4-H | 1972 |
| RE.F4-WEH | 1976 |
| RE.F4-WH | 1974 |
| RE.F5 | 1958 |
| RE.F5-H | 1961 |
| RE.F5-N | 1959 |
| RE.F7-N-HT | 1990 |
| RE.F8 | 1983 |
| RE.F8-H | 1986 |
| RE.F8-N | 1984 |
| RE.F8-WH | 1988 |
| RE.FF | 1979 |
| RE.FF-N | 1980 |
| RE.G1 | 1992 |
| RE.G1-N | 1993 |
| RE.G2 | 2001 |
| RE.G2-H | 2002 |
| RE.G5 | 1978 |
| RLS-U | 1113 |
| RLT-AL | 1114 |
| RLT-B | 1117 |
| RLT-CE | 1116 |
| RLT-H | 1115 |
| RLT-M | 1118 |
| RLT-U | 1111 |
| RLT-U15 | 1112 |
| RTE | 1333 |
| SC-XX | 715 |
| SFC. | 1700 |
| SFN. | 1698 |
| SFN-PF+F | 1710 |
| SFP. | 1702 |
| SFP+a | 1704 |
| SFP+a-EX | 1707 |
| SFP-EX | 1706 |
| SFV | 1711 |
| SFW. | 1712 |
| SFW-VP | 1714 |
| SH.N | 543 |
| SI.134 | 582 |
| SLCK | 1774 |

| 系列 | 页 |
|---|---|
| SM. | 1227 |
| SMN. SMW. | 1716 |
| SMN-BA SMW-BA | 1718 |
| SMQ-SST | 1228 |
| SPF. | 1353 |
| SPR. | 1352 |
| SPR.V | 1351 |
| SQT. | 1899 |
| STC | 1325 |
| STC-A | 1328 |
| STE | 1334 |
| T.440 | 1678 |
| T.440+a | 1678 |
| T.470 | 1679 |
| TCD. | 1668 |
| TCD+a | 1669 |
| TCE. | 1679 |
| TCR. | 1667 |
| TLA. | 1654 |
| TLC. | 1656 |
| TLE. | 1658 |
| TLF. | 1659 |
| TLG. | 1656 |
| TLI. | 1657 |
| TLL. | 1660 |
| TLM. | 1661 |
| TLN. | 1661 |
| TLP. | 1660 |
| TLV. | 1657 |
| TMB. | 1676 |
| TN. | 1664 |
| TN-EX | 1665 |
| TNR. | 1666 |
| TPC | 1677 |
| TPC+a | 1677 |
| TSD. | 1670 |
| TSLA. | 1354 |
| TSLB. | 1354 |
| TSR. | 1671 |
| TTA. | 1355 |
| TTB. | 1355 |
| TVD. | 1708 |
| UCF | 1356 |
| UCFB | 1357 |
| UCFL | 1358 |
| UCP | 1359 |
| VAD-XX | 713 |
| VB.639 | 208 |
| VBR.2 | 187 |
| VBR.4 | 187 |
| VC.192 | 226 |
| VC.192+F | 612 |
| VC.192+IN | 613 |
| VC.253 | 228 |
| VC.254 | 228 |
| VC.308 - VC.309 | 1508 |
| VC.692 | 222 |
| VC.692-SST-p-P | 225 |
| VC.792-XX | 705 |
| VCK. | 1490 |
| VCR.192 | 249 |
| VCRT. | 248 |
| VCT. | 214 |
| VCT.AE-V0 | 217 |
| VCT.SOFT | 220 |
| VCT-LP | 218 |
| VCTS-Z | 244 |
| VDC-XX | 710 |
| VDN.FP | 162 |

| 系列 | 页 |
|---|---|
| VDN.FP+I+ST | 166 |
| VDN-XX | 709 |
| VDS. | 156 |
| VDSC-XX | 706 |
| VDT. | 160 |
| VH.153 | 258 |
| VHT-XX | 704 |
| VL.140 | 256 |
| VL.140+I | 619 |
| VL.155 | 257 |
| VL.640 FP - VL.140 FP | 255 |
| VLS. | 246 |
| VLSK | 247 |
| VR.FP | 138 |
| VRTP. | 122 |
| VRTP-P-SST | 124 |
| VRTP-XX | 712 |
| VRU. | 139 |
| VTL. | 253 |
| VTR. | 250 |
| VTT | 210 |
| VTT-LP | 212 |

# 备注

## 质保条款

1) 本目录中所描述的物料和部件由ELESA S.p.A Monza - Milan - Italy (ELESA) 或 OTTO GANTER GmbH & Co. KG - Furtwangen - Germany (GANTER)提供质保，确保其无制造缺陷或材料缺陷。此产品自购买之日起十二 (12) 个月，享受质保服务。如因产品使用不当或用于非正常用途，则不适用质保条款。
2) 在执行上述质保的情况下，对于每件退回的产品 (由买方承担相关费用)，ELESA或GANTER应进行恰当的修理、更换或退款。
3) 在满足以下两个条件时，可免除买方向ELESA和GANTER返还瑕疵产品的义务：1.质保期内因质量问题，造成产品或部件已损毁;2.有理由相信ELESA和GANTER在销售时已知晓瑕疵的存在。在这种情况下，ELESA或GANTER有义务先行提供瑕疵产品的替代品。
4) ELESA和GANTER在任何情况下，均不承担因前款质保责任所引发的损害赔偿责任。ELESA和GANTER仅在产品或部件的售价范围内，承担赔偿责任。
5) ELESA和GANTER已做最大努力来保证本产品目录所描述的所有产品 (含插图，图纸，标题，描述) 的准确性。然而，ELESA和GANTER特此声明，上述描述仅用于信息目的，并不构成ELESA和GANTER对于销售产品或部件实际情况的承诺。
6) 以下质保责任是伊莉莎冈特给予买方的唯一质保责任。ELESA和GANTER没有授权给任何一方界定其在产品销售中相关行为的责任认定。

## 符合性声明

7) ELESA和GANTER根据订单确认书中规定的合同规格、条件和要求，保证其销售的所有产品符合现行目录或相关图纸中规定的规格。
8) 自1993年起，ELESA SpA Monza(Milan)的公司质量体系已通过BSI的ISO 9001认证 (认证编号FM23747)。自1994年起，OTTO GANTER GmbH&Co. KG - Furtwangen的公司质量体系已通过DEKRA的ISO 9001认证 (证书编号31109729/3)。
9) 本目录中包含的信息取代并取消ELESA+GANTER以前版本的目录或其他广告和/或宣传材料中包含的信息。
10) 除非另有说明，本目录表格中的所有测量值均以毫米为单位，并四舍五入到最近的单位。每个产品的尺寸表中指定装配公差分配。如果需要进一步的产品数据，应联系ELESA或GANTER销售服务部门。表中规定的重量以克为单位，是近似值，不具约束力。
11) 鉴于ELESA和GANTER将持续推进系统性的产品研发，以改进产品质量，ELESA和GANTER保留在任何时候修改现有产品的尺寸、制造和技术规格的权利，且不必事先通知。出于这个原因，ELESA和GANTER建议潜在买家比较同一产品在现行印刷目录里和英文版ELESA+GANTER网站 (elesa-ganter.com) 互动目录中的产品销售信息-网站上的互动目录通常是最新版本，在有疑问时应以网站信息为准。当印刷目录或ELESA+GANTER网站上公布了产品的构造性改进信息时，可能仍需要一段时间后才可提供该产品的相关改进版本。在新的改进版本产品正式上市前，继续销售前期的库存产品是被允许的。

## 工业和知识产权保留

12) 本目录中包含的所有设计和模型均为原创，版权属于ELESA和GANTER。此外，这些产品由以下商标区分：ELESA, ELESA+GANTER, GANTERGRIFF, ERGOSTYLE, ooooo (商标由五个点组成)，ELEROLL, ELECOLORS, ELESA-CLAYTON。它们受到工业专利权或反不正当竞争法或版权法的保护。
未经ELESA或GANTER书面授权并注明来源，不得复制产品以及设计、照片、技术说明等。禁止在没有引文来源和未经ELESA或GANTER书面授权授权的情况下复制产品和设计、照片、技术说明等。

COPYRIGHT © 2018
Elesa S.p.A.和OTTO GANTER GmbH&Co. KG保留所有权利。
未经Elesa S.p.A.或OTTO GANTER GmbH&Co. KG事先书面许可，本目录的任何部分不得全部或部分复制。